안전 및 차량 손상 경고

※ 본 취급설명서는 고객 및 차량의 안전과 관련한 심각한 위험과 제품 사용에 대한 올바른 정보를 사전에 알리는 안전경고 표시입니다.
지시사항은 반드시 숙지하여 지켜주십시오.

경고, 주의표시

경고, 주의가 있는 문장 및 진하게 표시되어 있는 부분은 특히 유념하십시오.

⚠ 경 고

사람이 다치거나 사망의 우려가 있는 경우의 경고 표시입니다.

⚠ 주 의

차량이 고장나거나 손상될 우려가 있는 경우의 주의 표시입니다.

안전을 위해 반드시 지켜야 하는 금지 표시입니다.

알아두기

차량 용어 또는 추가 설명이 필요한 정보 표시입니다.

선택 또는 미장착 사양표시 □□□□ □□ (사양 적용시)

본 취급설명서에는 모든 트림모델 및 선택사양을 포함하여 설명하고 있습니다.
따라서 고객님 차량에 장착되지 않은 사양이 설명 될 수 있습니다.

내용 찾기 방법 설명

내용으로 찾을 때

목차를 활용하세요.

명칭을 모를 때

그림 목차 (내관도 I) 를 활용하세요.

명칭으로 찾을 때

색인(명칭) 목차 활용하세요.

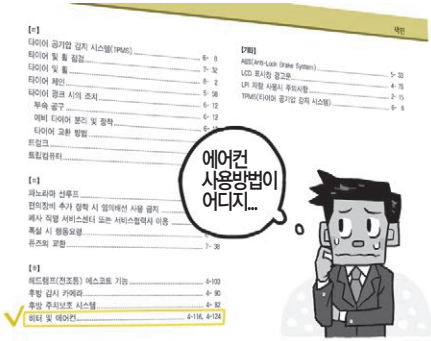

목차

안 내 | 실내/엔진룸 각종 장치 및 경고/표시등 안내 1

안전 주의 사항 | 안전 운행을 위한 운행방법 및 주의사항 2

안 전 장 치 | 안전 장치의 사용방법 및 주의 사항 3

편 의 장 치 | 실내, 외부 각종 장치의 사용 방법 및 주의 사항 4

시동 및 주행 | 차량 운행과 관련된 시동 및 정지 방법, 변속기, 브레이크 등의 사용 요령 5

비상시 응급조치 | 차량 고장시 응급조치 방법 6

정 기 점 검 | 일상 점검/정기 점검 등의 항목과 각종 오일류의 점검 방법 등 차량 관리 요령 7

차 량 정 보 | 차량 제원, 차량에 부착된 각종 라벨 및 고유번호 8

색 인 | 찾아보기 색인

보증수리안내 | 보증서, 각종 서비스제도 및 서비스 네트워크 안내

1장 그림 목차

외관도 I 1-2
외관도 II 1-3
내관도 I 1-4
내관도 II 1-5
엔진룸 1-6
경고등 및 표시등 1-8

그림 목차(외관도 I)

■ 앞

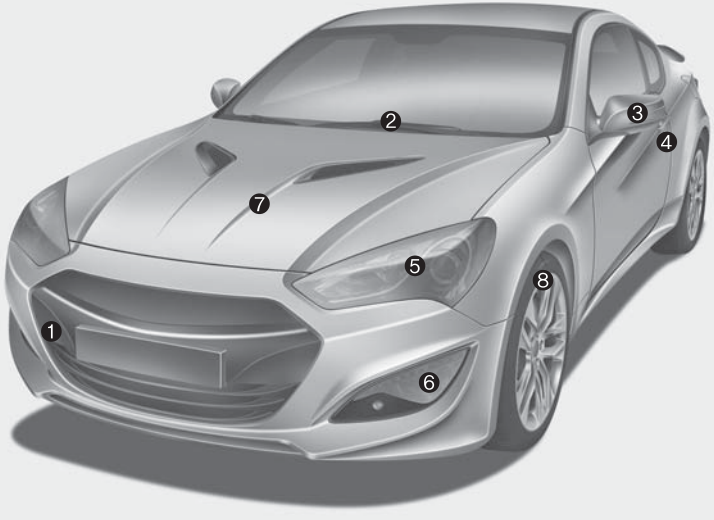

OBK012005L

1. 전방 탈부착 견인후크 6-19
2. 앞유리 와이퍼 블레이드 7-33
3. 실외 미러 4-37
4. 도어 잠금 4-4, 4-11
5. 전방 헤드 램프 4-77, 7-52
6. 안개등 4-80
7. 엔진 후드 4-19
8. 휠& 타이어 7-38, 8-2

※ 본 도안은 실제 차량과 다를 수 있습니다.

그림 목차(외관도 II)

■ 뒤

OBK012006

1. 뒷유리 안테나 4- 113
2. 뒷유리 열선 4-84
3. 도어잠금 4-4, 4-11
4. 후방 주차 보조 시스템 4-68
5. 연료 주입구 4-21
6. 후방 탈부착 견인후크 6-19
7. 리어램프 7-53, 7-54
8. 보조제동등 7-56

※ 본 도안은 실제 차량과 다를 수 있습니다.

그림 목차(내관도 I)

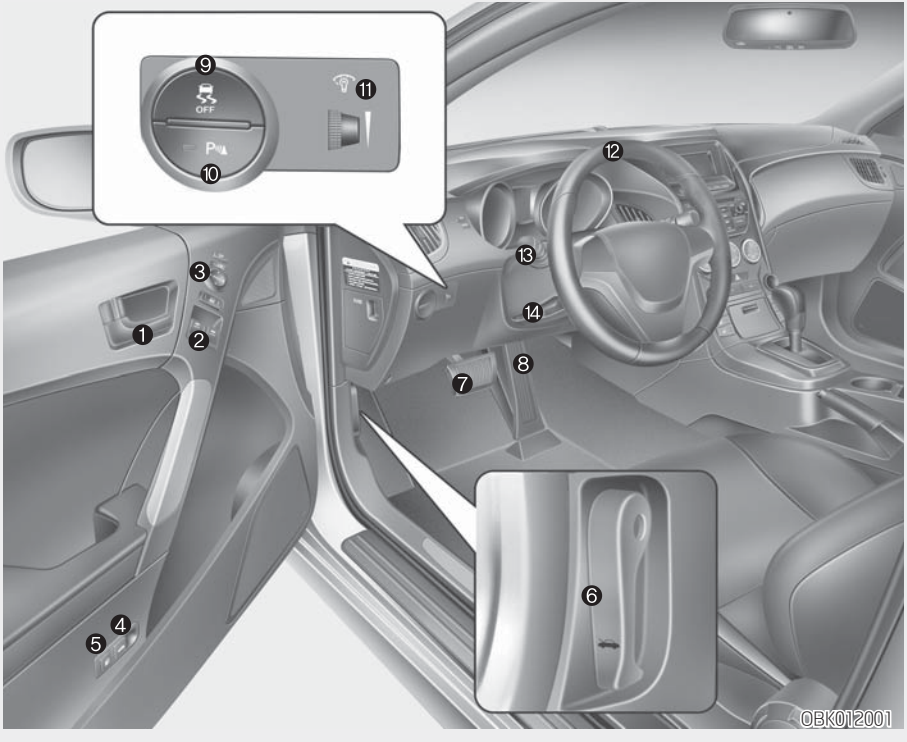

1. 도어 열림 레버(실내) 4-12
2. 유리창 개폐 스위치..... 4-16
3. 실외 미러 조절 스위치..... 4-37
4. 트렁크 열림 스위치..... 4-14
5. 연료 주입구 열림 스위치..... 4-21
6. 엔진 후드 열림 레버..... 4-19
7. 브레이크 페달..... 5-20
8. 가속 페달..... 5-5
9. 차체 자세 제어 장치(VDC)..... 5-25
10. 주차 보조 시스템 작동 버튼 4-72
11 계기판 조명 조절 스위치..... 4-40
12. 스티어링 휠..... 4-27
13. 조명 스위치..... 4-77
14. 스티어링 휠 높이 조절..... 4-28

※ 본 도안은 실제 차량과 다를 수 있습니다.

그림 목차(내관도 II)

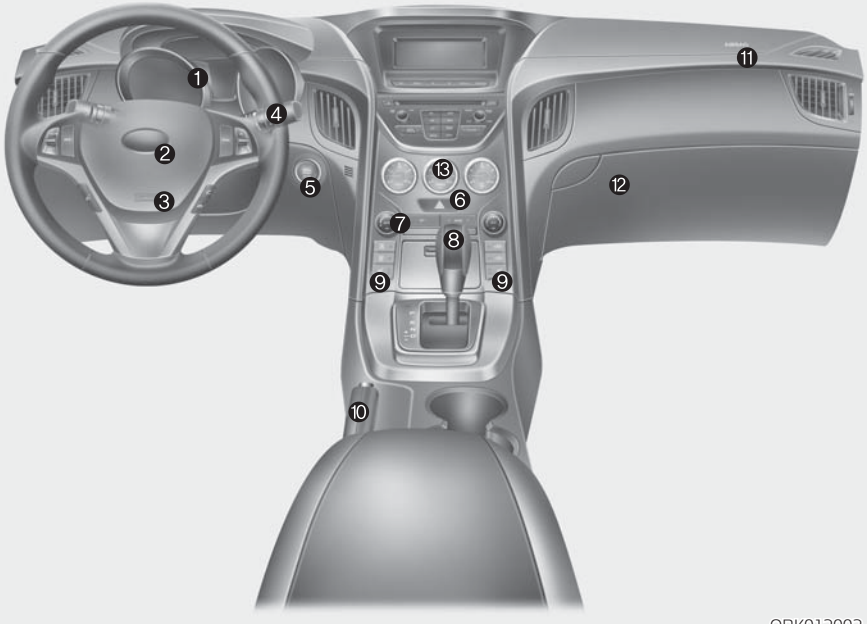

OBK012002

1. 계기판 4-39
2. 경음기 4-29
3. 운전석 에어백 3-31
4. 와이퍼/와셔 스위치 4-80
5. 시동 버튼 5-2
6. 비상경고등 버튼 4-75, 6-2
7. 히터 및 에어컨 4-85, 4-93
8. 변속레버 5-10, 5-13
9. 좌석 히터 버튼 3-10
10. 주차 브레이크 5-22
11. 동승석 에어백 3-31
12. 글로브 박스 4-107
13. 멀티게이지 4-66

※ 본 도안은 실제 차량과 다를 수 있습니다.

그림 목차(엔진룸)

■ 2.0 엔진

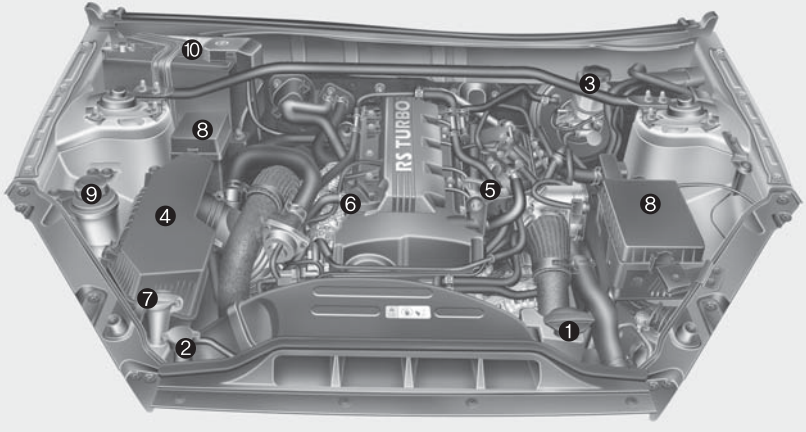

OBK019003

1. 냉각수 점검 7-23
2. 라디에이터 캡 7-24
3. 브레이크 액 점검 7-26
4. 에어클리너 점검 7-30
5. 엔진 오일 점검 7-21
6. 엔진 오일 주입구 7-21
7. 와셔액 점검 7-28
8. 퓨즈의 교환 7-45
9. 파워 스티어링 오일 점검 7-27
10. 배터리 7-35

※ 추천오일 및 용량 8-3
(각종 오일류의 용량 및 추천사양)

※ 본 도안은 설명을 위한 샘플로, 엔진 또는 차량에 따라 위치 및 형상이 다를 수 있습니다.

■ 3.8 엔진

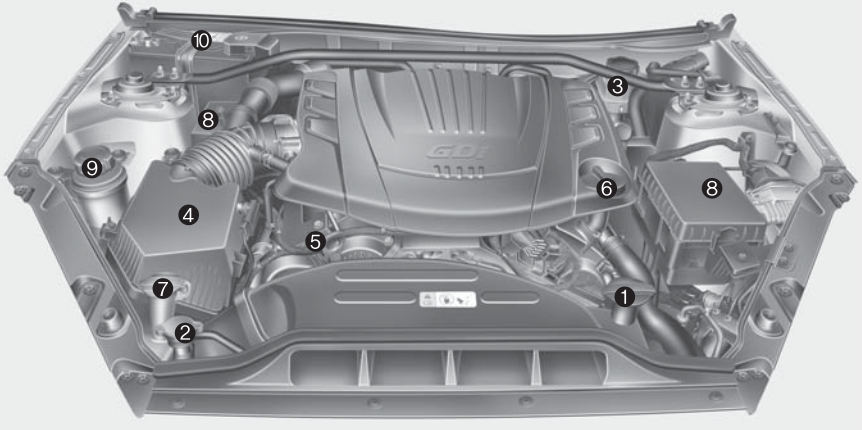

OBK012004

1. 냉각수 점검 7-23
2. 라디에이터 캡 7-24
3. 브레이크 액 점검 7-26
4. 에어클리너 점검 7-30
5. 엔진 오일 점검 7-21
6. 엔진 오일 주입구 7-21
7. 와셔액 점검 7-28
8. 퓨즈의 교환 7-45
9. 파워 스티어링 오일 점검 7-27
10. 배터리 7-35

※ 추천오일 및 용량 8-3
(각종 오일류의 용량 및 추천사양)

※ 본 도안은 설명을 위한 샘플로, 엔진 또는 차량에 따라 위치 및 형상이 다를 수 있습니다.

경고등 및 표시등

경제 운전 안내 시스템(ECO) 표시등(자동 변속기)

에어백 경고등

ABS 경고등

안전벨트 미착용 경고등

비상경고등/방향지시등

전조등 상향 표시등

엔진 오일 압력 경고등

브레이크 경고등

안개등 표시등

조명 점등 표시등

와셔액 부족 경고등

도어 열림 경고등

연료 부족 경고등

트렁크 열림 경고등

엔진 경고등

VDC 작동 표시등/VDC 경고등

VDC 작동 정지 표시등

충전 경고등

이모빌라이저 경고등 (키 확인 표시등)

KEY OUT 경고등 (일반 계기판 타입)

자동 변속기 위치 표시등 (자동 변속기)

변속 알림 표시등 (수동 변속기)

저압 타이어 경고등

냉각수 수온 경고등(슈퍼비젼 타입)

※ 경고등 및 표시등에 관한 자세한 사항은 4장, 「계기판」을 참조하십시오.

2장 목차

1일 1회 일상점검 실시 2-2
엔진룸을 열고 2-2
규격타이어 장착 및 타이어 공기압 수시 점검 2-3
운전석에 앉아서 2-3
올바른 운전자세 2-4
좌석, 스티어링 휠, 미러 조정은 출발전에 2-4
운전석 주변은 항상 깨끗이 2-5
안전벨트 착용 2-5
- 탑승자를 보호하는 안전벨트 착용 2-5
- 기타 주의사항 2-6

에어백 관련 주의사항 2-6
- 에어백은 보조 안전장치입니다. 2-6
- 유아/어린이의 에어백 관련 주의사항 2-6

주·정차 중 차내 수면 금지 2-7
음주·과로 운전 금지 2-8
인화성·폭발성 물질 차내 방치 금지 2-8
창문 밖으로 손이나 얼굴 등을 내밀지 말 것 2-9
주행 중 엔진 정지 금지 2-9
정차 또는 주차 중 휴대전화 사용 요령 2-9
어린이는 적정 보호구 착용과 함께 뒷좌석에 2-10
차 안에 어린이만 남겨두면 위험 2-10
주위 안전 확인 2-11
주행 시 도어·트렁크는 잠금 상태로 2-11
주·정차 시 배기관 주변 화재 위험 2-11
밀폐된 공간에서 워밍업 또는 차량 점검 금지 2-12
주차 시 바퀴에 고임목 설치 2-12
교차로나 철도 건널목을 건널 때 2-12
편의장비 추가 장착 시 임의배선 사용 금지 2-13
차량 개조 금지 2-13
각종 시트커버류 작업시 유의 2-13
자사 직영 서비스센터 또는 서비스협력사 이용 2-14
순정부품의 사용 2-14
기타 주의사항 2-15
신차 길들이기 2-16

1일 1회 일상점검 실시

- 1일 1회 운행 전 점검을 하십시오.
- 차량 하부의 누유, 누수 등을 점검하십시오.
- 엔진 룸을 열고 냉각수, 각종 오일 및 벨트류의 이상 유무를 확인하십시오.
- 일상 점검은 7장, 「일상 점검 항목」 내용을 참조하여 점검하십시오.
- 차량 외관의 이상 유무를 확인하십시오.

엔진룸을 열고

엔진 오일 점검

차를 평평한 장소에 주차시킨 후, 엔진 시동을 끄고 5분 후에 점검하십시오.
오일 레벨게이지를 뽑아 오일이 최대선과 최소선 사이에 있는지 점검하십시오.

브레이크 액 점검

브레이크 리저버 탱크 내의 브레이크 액 양이 규정범위 내에 있는지 확인하십시오.
부족하면 보충하고, 급격히 감소되었다면 자사 직영 서비스센터 및 서비스협력사에서 점검을 받으십시오.

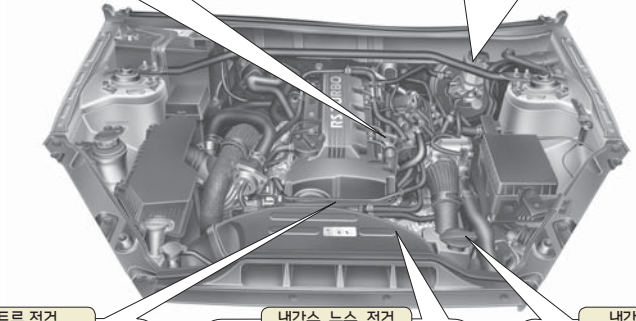

벨트류 점검

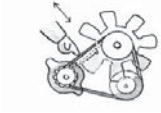

정기 점검 주기표의 점검 및 교환시기에 따라 자사 직영 서비스센터 및 서비스협력사에서 점검 및 교체를 받으십시오.

냉각수 누수 점검

라디에이터와 호스에서 냉각수가 새지 않는지 점검하십시오.

냉각수량 점검

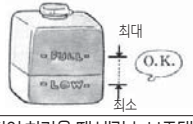

엔진이 차가울 때 냉각수 보조탱크의 냉각수 양이 최대선과 최소선 사이에 있는지 점검하고 부족하면 부동액과 물을 혼합하여 보충하십시오.

규격타이어 장착 및 타이어 공기압 수시 점검

- 타이어는 본 차량에 적합한 규격의 타이어를 사용하시고, 바닥면과의 접지상태 확인 및 적정 공기압을 유지하십시오. 임시 타이어의 공기압도 수시로 점검하십시오.
- 항상 적정 타이어 공기압을 유지하십시오.
- 타이어 공기압 부족 및 고속 주행시 스탠딩 웨이브 현상으로 타이어가 순간적으로 터지게 되면 차량 전복 등의 위험이 있으므로 장거리 및 고속 주행 전에 반드시 공기압을 점검·보충하십시오.

알아두기

스탠딩 웨이브(Standing Wave) 현상 이란?
일반적으로 주행 시 타이어는 압착되었다가 회복되는 것이 반복되는데, 공기압이 부족한 상태로 고속 주행을 하게 되면 압착이 많이 되고 회복이 미처 덜 된 상태에서 다시 노면과 타이어가 닿게 됩니다. 이 현상이 계속되면 반복되는 변형으로 타이어가 단시간에 파열됩니다.

운전석에 앉아서

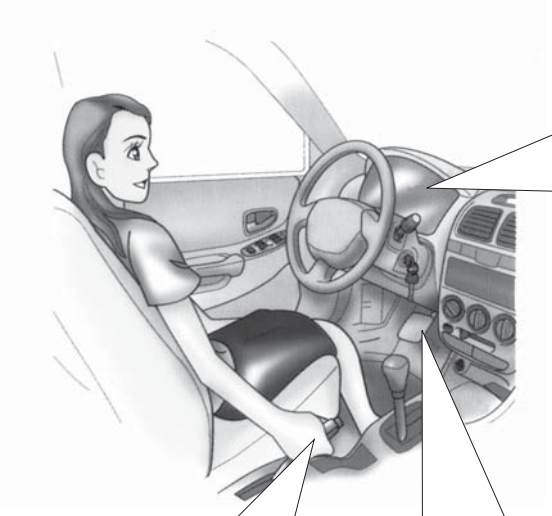

계기판 점검

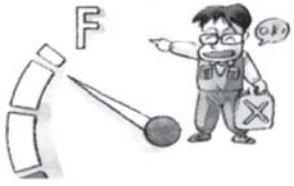

계기판 각종 정보의 이상 유·무 및 연료가 적정한지 점검합니다.

주차 브레이크 점검

주차 브레이크를 힘껏 잡아 당겨 멈출때까지 노치수가 적당한지 점검합니다.
(표준치 : 4~5)

페달류 점검

페달을 가볍게 밟아서 평상 사용 시 보다 간극이 초과하거나 줄어들면 즉시 자사 직영 서비스센터 및 서비스협력사에서 점검 및 수리를 받으십시오.

올바른 운전자세

올바른 운전자세가 되도록 운전석과 스티어링 휠을 조절하십시오.
바람직한 운전자세는 좌석에 깊숙히 앉아 브레이크 페달, 클러치 페달을 끝까지 밟았을 때 무릎이 약간 굽혀지고, 손목이 스티어링 휠의 가장 먼 곳에 닿아야 합니다. 또한, 헤드레스트의 높이가 조절되는 차량인 경우는 운전자의 귀 상단이 헤드레스트 중심에 올 수 있도록 헤드레스트를 조절하십시오.

좌석, 스티어링 휠, 미러 조정은 출발전에

- **좌석, 스티어링 휠, 미러는 출발 전에 조절하시고 주행 시는 절대로 조작하지 마십시오.**
- **내·외측의 미러를 조정하여, 충분한 시야를 확보하십시오.**
- 높이를 조절할 수 있는 스티어링 휠은 반드시 주행 전에 신체에 알맞게 조절하십시오.
- 모든 게이지 및 경고등을 확인하십시오.
- 주차 브레이크를 해제하고 브레이크 경고등이 꺼지는지 확인하십시오.
- 차 주위에 사람이나 물체 등이 없는지 확인 하십시오.

⚠ 경 고

- **운전 시 하이힐 등 운전하기 불편한 신발을 신지 마십시오. 가속 페달, 브레이크 페달, 클러치 페달등의 조작능력이 저하되어 사고의 원인이 됩니다.**
- **주차 브레이크를 해제시킬 때에는 차량이 움직일 수 있으므로 반드시 브레이크 페달을 확실히 밟으십시오.**

운전석 주변은 항상 깨끗이

- 운전석 주변은 항상 깨끗하게 유지하십시오. 빈 깡통 등이 페달 밑으로 굴러 들어갈 경우 페달 조작이 불가능하게 되어 매우 위험합니다.
- 바닥 매트는 페달의 움직임을 방해하지 않는 것으로 너무 두껍지 않으면서 바닥에 고정되는 제품이어야 합니다.
- 실내에는 화물을 좌석높이 이상으로 적재하지 마십시오.

안전벨트 착용

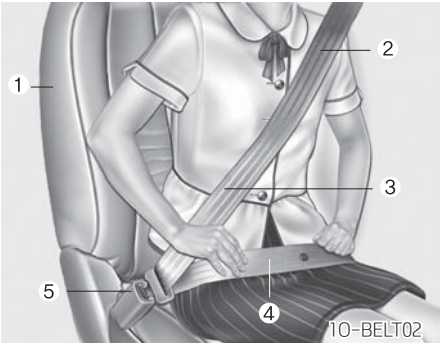

■ 탑승자를 보호하는 안전벨트 착용

모든 좌석의 탑승자들은 가까운 거리라도 주행전에 반드시 안전벨트를 착용하십시오.

1. 탑승자가 기대거나 구부리지 않고 좌석에 깊게 걸쳐 앉아, 등을 등받이에 기대어 똑바로 앉은 상태여야 합니다.
2. 안전벨트의 어깨띠 부분은 가슴 부위를 지나도록 해야 합니다.
3. 안전벨트가 꼬이거나 짓눌린 상태에서 주행하지 마십시오.
4. 안전벨트의 골반띠 부분이 부드럽게 골반 부분을 지나도록 해야 합니다.
5. 안전벨트를 버클에 '찰칵' 소리가 날 때까지 확실하게 밀어 넣으십시오.

탑승자 전원 안전벨트를 착용하십시오.

- 3점식 안전벨트를 착용할 수 없는 어린이의 경우는 안전벨트를 직접 사용하지 말고 뒷좌석에 어린이 전용 보조시트에 앉히십시오.
- 주행 중 어린이를 무릎에 앉히거나 팔로 안고 있지 마십시오. 경미한 충돌 사고라 할지라도 어린이를 놓칠 수 있습니다.
- 임신 중의 여성이나 환자는 급정차, 충돌 사고 등의 경우 복부 등에 강한 힘을 받을 수 있으므로 의사와 상의하여 사용하십시오.

에어백 관련 주의사항

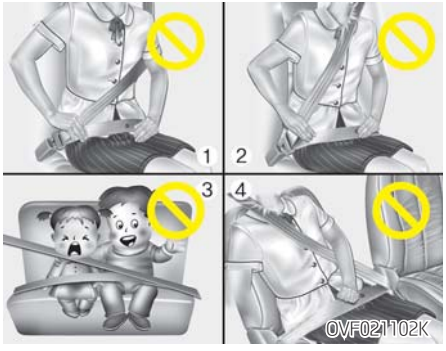

■ 기타 주의사항

1. 벨트의 어깨띠를 팔 밑으로 하거나 등뒤로 하지 마십시오.
2. 안전벨트의 어깨띠가 목이나 얼굴을 지나지 않도록 하십시오.
3. 벨트 하나로 한번에 두 사람 이상이 함께 착용하지 마십시오.
4. 안전벨트를 착용한 상태로 좌석 등받이를 뒤로 눕히면 만일의 경우, 안전벨트 아래로 신체가 빠져나와 안전벨트에 목이 걸리거나 심각한 부상을 입을 수 있습니다.

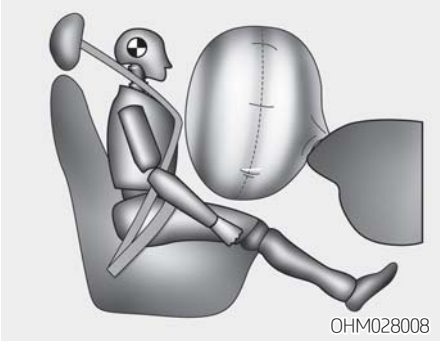

■ 에어백은 보조 안전장치입니다.

- 에어백은 안전벨트에 의한 충격보호기능을 보조하기 위해 개발된 보조안전장치의 하나입니다. 에어백이 장착된 차량일지라도 반드시 안전벨트를 착용해야 충돌이 발생한 경우 에어백이 제공하는 최대 효과를 얻을 수 있으며, 안전벨트를 착용하지 않으면 충돌이 발생한 경우 실명, 상해, 사망 등의 신체적 불이익을 입을 수 있습니다.
- 에어백이 작동될 때는 탑승자의 상체와 에어백과의 거리가 멀수록 안전하기 때문에 차량 운행 전 운전자나 승객은 가능한 한 좌석을 뒤로 이동시켜 앉으십시오.

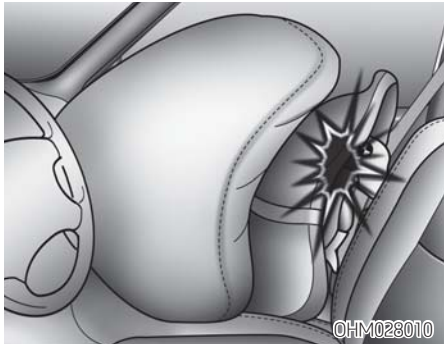

■ 유아/어린이의 에어백 관련 주의사항

▶ 차량운행 상태에서 탑승한 아이들을 안전하게 보호하기 위해서는 아래의 사항을 지키십시오.

- 아이들은 항상 뒷좌석에 앉히십시오.

※ 동승석 에어백이 장착된 차량은 동승석에 유아용 보호장치를 설치하지 마십시오. 특히 차량 진행방향의 반대방향으로 설치 시 에어백 작동에 의해 심하게 다치거나 사망할 수 있습니다.(그림 참조)

- 약 10-15세 정도(신장에 따라 다름)의 어린이를 동승석에 앉혀야 할 경우 반드시 안전벨트를 착용시키고 가능한 한 좌석을 뒤쪽으로 밀어 에어백과 거리를 멀리하도록 하십시오.
- 아이를 안고 타지 마십시오.
  특히 에어백이 장착된 차량에서 동승석 탑승시 아이를 안고 탑승하면 더욱 위험합니다.
- 유아 탑승 시에는 반드시 뒷좌석에 유아용 보호장치를 장착하여 앉히십시오.

⚠ 경 고

어린이나 유아 및 임산부, 노약자는 동승석 에어백이 장착된 차량의 동승석에는 절대 앉히지 마십시오. 또한 유아용 보조시트도 설치하여 운행하지 마십시오. 사고시 에어백 팽창충격으로 안면부상 및 사망사고가 초래될 수 있습니다.

주·정차 중 차내 수면 금지

⚠ 경 고

장시간 주·정차할 때에는 반드시 시동을 끄십시오.
무의식 중 변속레버를 움직이거나 가속 페달을 밟아 예기치 못한 사고가 발생할 수도 있으며, 가속 페달을 계속 밟고 있을 경우 오버히트(과열), 엔진 및 배기관의 이상과열로 화재가 발생할 수 있습니다.
질식사의 위험이 있으므로 장시간 주차 및 정차 중에 창문을 닫은 채로 차 안에 계시거나 수면을 취하지 마십시오. 특히 시동을 걸고 에어컨이나 히터를 켠 상태로 밀폐된 차 안에 오래 있을 경우 질식사의 위험성이 매우 높아집니다.

음주·과로 운전 금지

휴식을 취하지 않고 계속 운전하면 졸음이 오게 되어 사고를 유발할 수 있습니다.
장시간 운전 할 경우에는 안전을 위해 최소한 2 시간마다 휴식을 취하십시오.

⚠ 경 고

- **음주 운전은 절대로 하지 마십시오. 음주는 운전자의 판단, 시력과 근육 조절을 저하시키고, 소량일지라도 운전자의 반사신경, 인식, 판단에 영향을 미칩니다. 그렇기 때문에, 운전자 뿐만 아니라 승객, 상대차량 탑승자의 생명을 위협할 수 있습니다.**
- **약물을 복용하고 운전하는 것은 복용한 약물의 종류와 양에 따라 음주운전 보다도 위험할 수 있으므로 약물 복용 후에는 차량을 운행하지 마십시오.**

인화성·폭발성 물질 차내 방치 금지

- 가연성 물질을 싣지 마십시오.
- 여름철과 같이 차안의 온도가 급상승하는 경우에는 밀폐된 차안에 가스라이터 등 인화성·폭발성 물질을 두지 마십시오. 폭발할 수 있습니다.

창문 밖으로 손이나 얼굴 등을 내밀지 말 것

창문 밖으로 손이나 얼굴 등을 내밀지 마십시오. 대단히 위험합니다. 특히, 어린이와 함께 탈 경우는 항상 주의하십시오.

주행 중 엔진 정지 금지

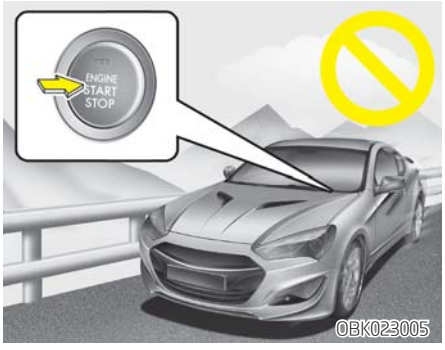

주행 중에는 시동을 끄지 마십시오.
브레이크의 성능저하 및 스티어링 휠 조작이 불가능하게 되어 매우 위험합니다.

정차 또는 주차 중 휴대전화 사용 요령

차내에서 휴대전화를 사용하면 오디오로 부터 잡음이 발생하는 경우가 있지만 오디오의 고장이 아닙니다. 이러한 경우에는 휴대전화를 오디오에서 될수 있는 한 멀리 떨어져서 사용하십시오.
차내에서 휴대전화나 무전기 등을 사용할 경우는 별도의 외부안테나 또는 핸즈프리가 장착된 차량은 핸즈프리를 사용하십시오. 무전기 자체의 내부 안테나를 사용하시면 차량의 전기 장치에 영향을 주어 안전운행에 나쁜 영향을 줄 수가 있습니다.

⚠ 경 고

주행 중 휴대전화의 사용은 법으로 금지되어 있습니다.
주행 중 운전자가 휴대전화를 사용하는 것은 매우 위험합니다.
휴대전화는 반드시 차량을 안전한 곳에 주·정차시킨 후 사용하십시오.

어린이는 적정 보호구 착용과 함께 뒷좌석에

⚠ 경 고

어린이는 보호자와 함께 뒷좌석에 태워 안전벨트나 적절한 보호장구를 착용하게 하십시오. 만약 적절한 보호장구를 착용하지 않으면 급제동 또는 충돌 사고가 발생할 경우에 매우 위험합니다.

차 안에 어린이만 남겨두면 위험

- 차로부터 떠날 때는 어린이와 함께 가십시오. 어린이만 차 안에 남겨둘 경우 차 내의 안전과 관련된 장비를 만져 의외의 사고가 발생할 수 있습니다. 또한 여름철에는 차내가 고온으로 올라가고 겨울철에는 추워지므로 대단히 위험합니다.
- 스마트 키는 어린이 손에 닿지 않도록 항상 잘 관리하시기 바랍니다. 운전장치를 만지는 등 의외의 사고를 방지하십시오.

주위 안전 확인

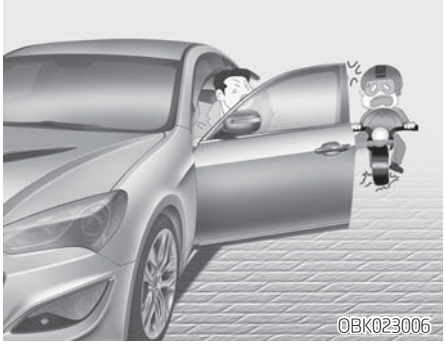

- 동승자에게도 주위를 환기시켜 도어를 열 때 안전사고가 발생치 않도록 주의하십시오.
- 차를 후진할 때는 미러에만 의존하지 말고 직접 후방을 확인하십시오.

주행 시 도어·트렁크는 잠금 상태로

- 주행 시에는 반드시 도어를 잠금 상태로 하십시오. 주행 중 무심코 안쪽 도어 핸들을 만지다 보면 도어가 열려 대단히 위험할 수 있습니다.
- 트렁크를 열어놓은 상태로 주행하지 마십시오. 배기가스가 실내로 유입되는 등 대단히 위험합니다.
- 배기 가스가 차내로 유입된다고 생각되면, 창문을 다 연 상태로 주행하시고, 즉시 가까운 자사 직영 서비스센터 또는 서비스협력사에 점검을 의뢰하십시오.

주·정차 시 배기관 주변 화재 위험

- 주·정차할 때 또는 워밍업할 때 배기관 주변에 연소되기 쉬운 것이 가까이 있으면 화재의 위험이 있으니 마른 낙엽이나 지푸라기, 종이, 오일, 타이어 등이 있는 곳에는 주·정차시키지 마십시오.
- 차량 뒷부분이 벽 등에 닿은 상태에서 장시간 워밍업이나 고속 공회전을 하면 배기가스의 열에 의해 벽 등이 변색되거나 화재의 위험이 있습니다. 차량 후단과의 거리를 충분히 유지하십시오.

밀폐된 공간에서 워밍업 또는 차량 점검 금지

- 주위가 밀폐되어 환기가 되지 않은 장소에서 장시간 엔진 시동을 걸면 배기가스가 차안으로 유입되어 중독될 위험이 있습니다.
- 엔진 워밍업 시에는 통풍이 잘되는 곳에서 하십시오. 워밍업 중이라도 엔진을 고속 회전시키면 배기관에서는 고온의 배기가스가 나옵니다.
  이 가스는 연소되기 쉬운 물질이 있으면 화재의 위험이 있으므로 워밍업이나 차량 점검시 배기관 뒤에 연소되기 쉬운 물질을 놓지 않도록 하십시오.

주차 시 바퀴에 고임목 설치

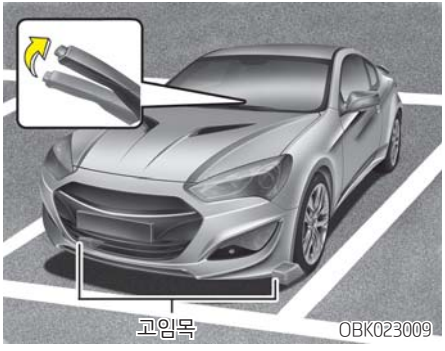

주차할 때는 반드시 주차 브레이크를 작동시켜 놓은 후, 자동변속기 차량은 「P」(주차), 수동변속기 차량은 오르막길에서 「1단」, 내리막길에서는 「R」(후진)로 놓고 바퀴에 고임목을 설치하십시오. 급경사 길에는 주차하지 마십시오.

교차로나 철도 건널목을 건널 때

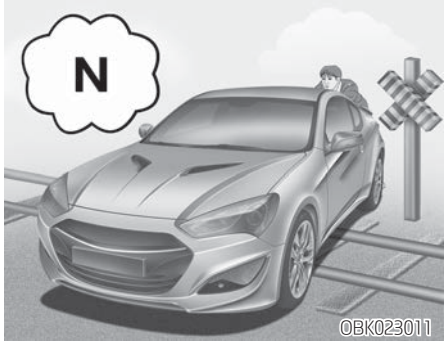

- 교차로나 철도 건널목을 건널 때는 우선 멈추어 안전을 확인한 후, 가능한 저단기어를 사용하여 변속하지 말고 신속히 빠져 나오십시오.
- 교차로나 건널목의 한 가운데서 시동이 꺼졌을 때는 주위의 가까운 사람들에게 도움을 받아 차를 안전한 장소까지 이동시키십시오.

편의장비 추가 장착 시 임의배선 사용 금지

- 차량에 임의로 배선을 사용 시에는 차량의 성능 저하 및 손상을 유발하여 위험을 초래할 수도 있습니다.
- 특히, 오디오 또는 도난 경보 장치, 원격 시동 장치, 카폰이나 무전기 장착 시 임의로 배선을 사용 시에는 차량의 손상 또는 화재의 위험을 초래할 수도 있습니다.

차량 개조 금지

- 본 차량은 어떤 식으로도 개조해서는 안됩니다. 차량 개조는 법령으로 금지되어 있으며, 차량의 성능, 내구성, 안전성에 영향을 줄 수 있을 뿐만 아니라 개조로 인한 문제 발생 시 보증수리를 받으실 수 없습니다.
- 출고 시 차량에 설치되지 않은 전기장치(램프류, 블랙박스, 전기기기 등)를 임의로 장착하여 사용할 경우 차량의 이상작동, 배선손상, 배터리 방전, 화재 등을 초래할 수 있으니 주의바랍니다.

각종 시트커버류 작업시 유의

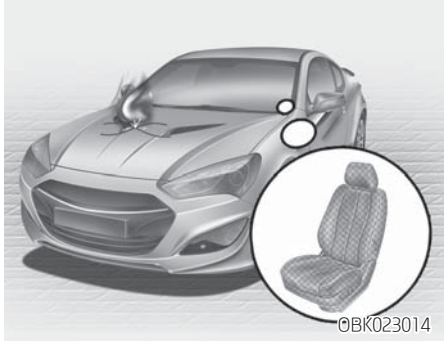

- 작업 시 잘못하면 배선의 합선이나 단선 등으로 인해 잡음, 통풍 불량, 화재 발생 등의 원인이 되니 주의하십시오.
- 시트커버나 각종 비닐커버를 씌울 경우에는 배선이나 통풍구에 유의하십시오. 배선의 합선 등으로 인해 화재가 발생할 수 있습니다.

⚠ 경 고

사이드 에어백 장착 차량의 경우, 시트커버를 교체하거나 비닐커버 등을 장착하지 마십시오.
에어백 작동을 저해하여 심각한 상해를 야기할 수 있습니다.

자사 직영 서비스센터 또는 서비스협력사 이용

꼭 필요한 사항이 있을 시에는 자사 직영 서비스센터 또는 서비스협력사에 문의하십시오.
위험하지 않은 간단한 점검 및 정비 이외에는 반드시 자사 직영 서비스센터 또는 서비스협력사에서 점검 및 정비를 받으십시오.

순정부품의 사용

차량에 최적인 자사 순정부품을 사용해야만 안전하고, 최상의 성능을 유지할 수 있습니다.
순정부품은 자사가 품질 및 성능을 보증하는 부품입니다.
비순정부품의 사용은 차량의 성능저하와 고장을 유발할 수 있습니다.

기타 주의사항

- 온도가 낮은 겨울철에 시동을 걸 때나, 여름철에 에어컨 등을 가동시킬 때는 평상시 보다 엔진 회전수(rpm)가 높아, 차량을 움직일 경우에는 평상시보다 차량이 빠르게 움직일 수 있으므로 특히 주의하십시오.
- 임의로 원격 시동 장치 등 전기, 전자장치를 장착하거나 무단으로 차량을 정비, 개조할 경우에는 차량의 작동에 문제가 생겨 예기치 못한 위험한 상황이 생길 수 있습니다.
- 차내에서 전파를 사용하는 전화나 무전기를 사용할 경우에는 승객의 건강을 해칠 수도 있으며, 차량의 전자 제어장치에 영향을 끼쳐 차량이 오작동 될 수도 있으므로 주의하십시오.
- 잠시 차에서 떠나 있을 때라도 의외의 발진 위험이 있을 수 있으니 반드시 엔진 시동을 끄십시오.
- 정차 중에는 반드시 브레이크를 밟고 주차 브레이크를 걸어 놓으십시오.
- 차량내에는 고가의 소지품이나 귀중품을 넣어두지 마시고, 차량을 떠날때는 항상 모든 도어와 테일게이트를 잠그십시오.
- 차량 언더코팅을 위해 배기계 탈/부착시 진동흡진기 (배기계 행거 고무류)의 정렬편차가 발생되면 진동이 증가할 수 있습니다.언더코팅 후 진동흡진기 정렬상태를 반드시 확인하십시오.
- 운전경력이 많은 운전자의 경우라도, 수시로 차량을 바꿔가며 운전을 할 때는 차량간의 페달 위치를 잘못 인식하여 페달을 오조작할 수 있으므로 반드시 사전에 가속 페달과 브레이크 페달의 위치를 오른발로 확인하십시오.
- 동력발생장치와 제동장치는 별개의 장치이므로, 오조작 및 차량의 오작동이 발생할 경우라도 브레이크 페달을 밟으면 차량은 멈추게 되므로 침착하게 행동하십시오.
- 차가 눈이나 진흙, 모래 등에 빠져 움직이지 못할 경우 차를 빠져 나오도록 하기 위해 과도하게 가속 페달을 밟으면 타이어가 슬립되어 변속기에 손상을 줄 수 있습니다. 타이어가 슬립되는 상태에서 지속적인 가속 페달을 밟는 것은 변속기에 손상을 줄 수 있으니, 이때에는 견인 등의 다른 방법으로 조치하십시오.
- 자동변속기 오일 교체는 반드시 자사 직영 서비스센터 또는 서비스협력사에서 실시하십시오. 비순정부품 오일의 사용은 변속기 고장 및 성능의 저하 등을 초래할 수 있으며 이로 인한 자동변속기의 품질은 보증이 불가능합니다.
- 유리창에 썬팅을 할 경우(특히 금속성 썬팅지 사용시) ETCS미러(하이패스) 통신불량 및 라디오 수신불량을 초래할 수 있으며, 과도한 차안조도의 변화로 인해 전조등 자동 점등장치가 오작동 할 수 있습니다.
- 또한, 썬팅작업시 작업용액이 전기, 전자기기에 흘러들어 기기 오작동 및 작동불량이 생길 수 있습니다.
- 구입후 1년 이내의 신차의 경우 차량 실내에 휘발성 유기화합물(VOC)이 존재할 수 있으므로 탑승시 창문을 열고 충분히 환기를 시키십시오. 특히 날씨가 무덥거나 직사광선이 내리쬐는 곳에 장시간 주차시 차량 내부 온도가 높아질 경우 두통이나 메스꺼움을 유발할 수도 있습니다. 운전 중에는 가급적 외기모드로 선택하여 차량 안쪽 공기를 환기시켜 신선한 공기가 유입될 수 있도록 하십시오.

  ※ VOC는 Volatile Organic Compounds의 약자입니다.

신차 길들이기

- 최초 1,000km 전까지의 주행은 차량의 수명과 성능을 좌우하므로 이 기간 동안은 과속, 급가속, 급제동 등을 삼가십시오.
- 엔진 회전수를 4,000rpm 이내로 주행하십시오.
- 속도에 알맞게 변속 하십시오.
- 장시간 엔진을 공회전시키지 마십시오.
- 연비, 엔진 성능 및 엔진 오일 소모량은 길들이기 상태에 따라 달라질 수 있고 약 6,000km 주행 후 안정됩니다.

3장 목차

좌석 3-3
앞좌석 3-5
좌석 조절(수동식) 3-5
좌석 조절(전동식) 3-6
헤드레스트 조절 3-8
좌석 히터(열선) 3-10
좌석 등받이 포켓 3-11
뒷좌석 승, 하차시 3-11
운전석 3-11
동승석 3-11
뒷좌석 3-12
좌석을 접을 때 3-12
뒷좌석 접는 방법 3-13
안전벨트 3-15
안전벨트 구속 장치 3-15
안전벨트 사용 중요성 3-15
안전벨트 미착용 경고등 및 경고음 3-17
3점식 안전벨트 3-18
시트벨트 연장가이드 3-19
프리텐셔너 시트벨트 3-19
로드 리미터(Load Limiter) 3-21
안전벨트 사용 시 유의 사항 3-21
큰 어린이의 안전벨트 착용 3-21
임산부의 안전벨트 착용 3-22
안전벨트의 적절한 관리 3-22
어린이 보호용 장치(보조 좌석) 3-22
어린이 보호용 장치의 장착 3-22
3점식 안전벨트를 이용할 때 3-24
테더 앵커를 이용할 때 3-24
하부 래치를 이용할 때 3-26
에어백(보조 구속 장치) 3-28
에어백 종류 3-28
에어백 장치의 구성 및 기능 3-29
안전벨트 착용의 중요성 3-30
운전석 에어백 3-31
동승석 에어백 3-31
사이드 에어백 3-32
커튼 에어백 3-33
충돌 시에 왜 에어백이 작동하지 않았을까요? 3-34
에어백 충돌 센서 3-35
에어백의 작동 조건 3-36
에어백의 비작동 조건 3-37
에어백 장치의 작동은 어떻게 되는가? 3-39
에어백 작동 시 2차 피해 3-40
소음과 연기 3-41
어린이 보호 시트 설치 금지 3-41

에어백 경고등 3-42
에어백 정비 3-42
차를 수리할 때, 폐차할 때 3-43
에어백 경고 라벨 3-44

좌석

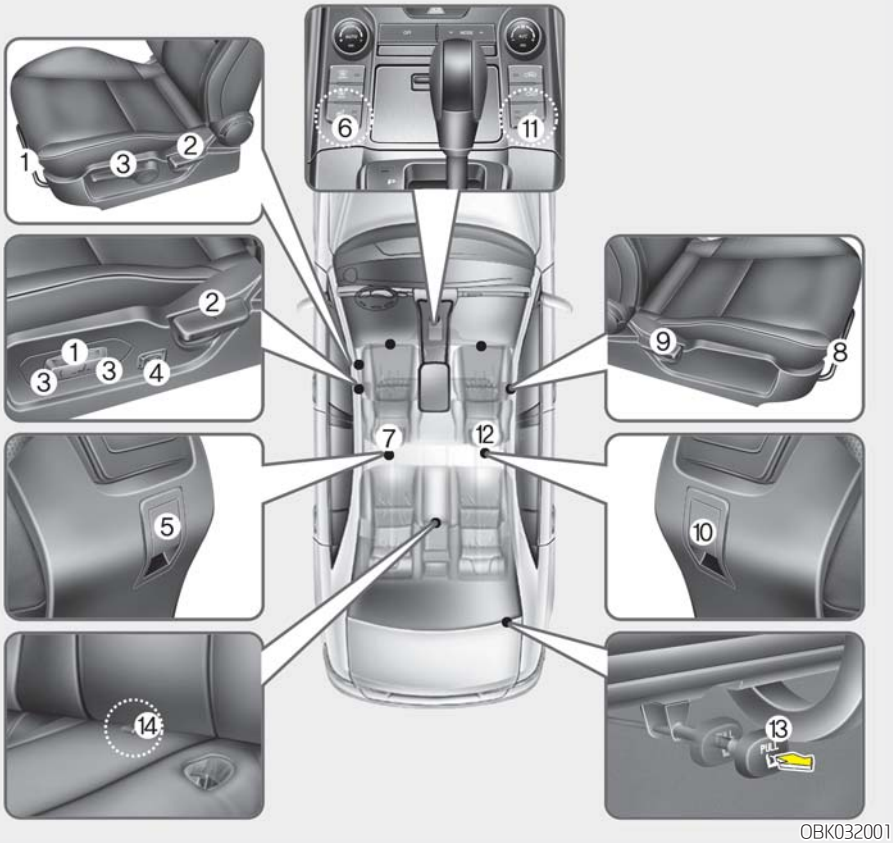

▶ 운전석

1. 전·후 위치 조절
2. 각도 조절
3. 높낮이 조절
4. 허리지지대 조절(전동식)
5. 뒷좌석 승하차 편의 장치
6. 좌석 히터
7. 헤드레스트 조절

▶ 동승석

8. 전·후 위치 조절
9. 각도 조절
10. 뒷좌석 승하차 편의 장치
11. 좌석 히터
12. 헤드레스트 조절

▶ 뒷좌석

13. 뒷좌석 접이 레버(트렁크 내)
14. 뒷좌석 접이 손잡이(실내)

좌석의 전·후, 각도, 높낮이(운전석) 등을 조절하여 올바른 운전 자세가 되도록 하십시오.

⚠ 경 고

- 앞좌석 밑에는 어떤 물건도 놓아두지 마십시오. 움직이는 물건들은 좌석 고정 장치와 간섭될 수 있으며, 좌석 밑에서 빠져 나올 수도 있습니다.
- 운전자의 발 근처에 움직이는 물건이 있으면, 브레이크 또는 가속 페달 작동시 간섭이 되어 심각한 사고를 초래할 수도 있습니다.
- 어린이 혼자 차 안에 남겨 두지 마십시오. 예기치 못한 사고가 발생할 수도 있습니다.
- 주행 중에는 절대로 좌석을 조절하지 마십시오. 주행 중 좌석을 조절하면 운전 능력을 잃게 되어 심각한 부상이나 사망을 초래할 수 있습니다.
- 조절 후에는 좌석이 확실하게 고정되어 있는지 확인하십시오.
- 좌석을 움직일 때는 뒷좌석 승객에 유의하십시오.

⚠ 경 고

- 안전벨트는 곧은 자세로 앉아 편안하게 착용하고 골반 부분을 지나도록 하십시오.
- 좌석 각도를 조절할 때는 등받이가 정상적인 위치에 있도록 간섭되는 물건을 제거하십시오. 간섭이 되면, 등받이가 잠기지 않아, 급정차나 충돌 사고 시 심각한 부상이나 사망을 초래할 수 있습니다.
- 라이터를 바닥이나 좌석 사이에 놓지 마십시오. 좌석을 움직일 때 가스가 분출되는 경우 화재의 위험이 있습니다.
- 방석을 사용할 경우 탑승자와 좌석과의 마찰력이 줄어들어 충돌이나 급정차 시 엉덩이가 안전벨트의 아랫부분으로 미끄러질 수 있습니다. 이럴 경우 안전벨트가 정상적인 기능을 하지 못해 심각한 부상을 입을 수 있습니다.
- 주행 중에 절대로 좌석을 조절하지 마십시오. 주행 중에 좌석을 조절하면 운전에 방해가 되어 심하게 다치거나 사망할 수 있습니다.

⚠ 경 고

- 좌석 조절 시 좌석 밑이나 동작 부위에 손을 넣지 마십시오. 손가락 또는 손이 끼어 다칠 수 있습니다.
- 좌석 이동 시 보이게 되는 레일 부분 또는 좌석 고정 장치에 신체가 다치지 않도록 조심하십시오. 특히 어린이나 유아들이 다치지 않도록 주의하십시오.
- 항상 등받이를 세워 정상적인 착석 위치에서 주행하십시오.
- 주행 중 좌석을 접은 채 앉지 마십시오. 충돌 시 안전벨트의 기능이 상실 또는 저해되어 신체상해가 커질 수 있습니다.
- 심각한 부상과 사망을 포함한 예기치 못한 에어백 사고 등을 피하기 위해서는 차량을 운전하는데 방해가 되지 않는 범위 내에서 스티어링 휠로 부터 가능한 멀리, 스티어링 휠과 운전자의 가슴 사이가 최소한 25cm 이상 확보되도록 앉으십시오.

⚠ 경 고

- 좌석 등받이 각도를 지나치게 기울이면 탑승자의 엉덩이가 충돌이나 급정차 시에 안전벨트의 아랫부분으로 빠져 나올 수 있습니다. 이럴 경우, 탑승자는 안전벨트에 의해 더 이상 고정되지 않고 안전벨트가 복부나 목을 조여 심각한 부상이나 사망을 초래할 수 있습니다.
  그러므로 주행 중에는 항상 등받이를 곧바로 세운 편안한 위치에 놓으십시오.
- 뒤로 눕혀진 등받이를 세울 때는 반드시 등받이를 손으로 잡은 상태에서 조절레버를 당겨 조절하십시오.
  등받이는 뒤로 많이 기울어져 있을수록 앞으로 숙여지는 반발력이 더 큽니다.
  등받이를 잡지 않은 상태에서 각도 조절 레버를 당기면 등받이의 반발력에 의해 부상을 입을 수 있습니다.

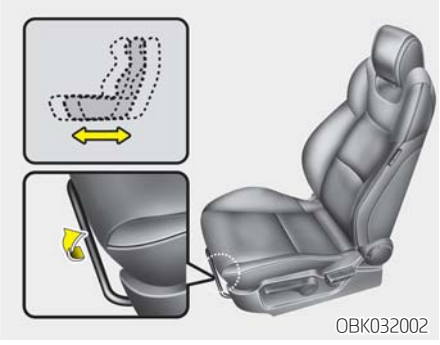
OBK032002

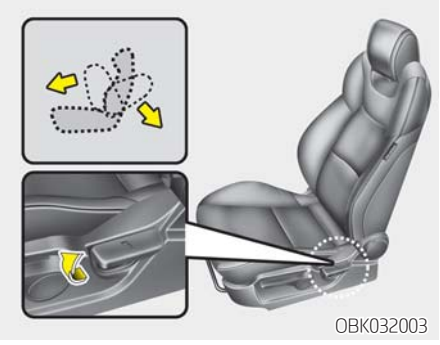
OBK032003

■ 앞좌석

▶ 좌석 조절(수동식)

● 전·후 위치 조절

1. 좌석 쿠션의 앞쪽에 있는 레버를 위로 당기십시오.
2. 좌석을 전·후 원하는 위치로 조절하십시오.
3. 조절 레버를 놓으면 고정됩니다.
4. 조절 후에는 좌석을 앞, 뒤로 가볍게 흔들어 확실하게 고정되었는지 확인하십시오.

● 각도 조절

1. 좌석에 앉은 상태에서 등을 앞으로 약간 숙이고, 좌석 바깥쪽에 위치한 좌석 각도 조절 레버를 위로 당기십시오.
2. 조심해서 좌석에 기대어 원하는 위치로 조절하십시오.
3. 조절 레버를 놓으면 고정됩니다.
4. 조절이 끝나면 조절 레버의 위치가 처음의 상태로 되돌아와 확실하게 등받이가 고정되었는지 확인하십시오.

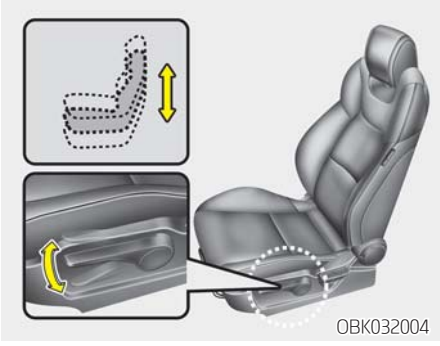

● 높낮이 조절(운전석)

레버를 손으로 잡고 펌프질 하듯 위로 올리면 좌석 전체가 올라가고 반대로 아래로 내리면 좌석 전체가 내려갑니다. 원하는 위치로 조절하여 사용하십시오.

▶ 좌석 조절(전동식)

조절 스위치를 사용하여 좌석을 조절할 수 있습니다. 주행 전에 좌석 위치를 조절해서 스티어링 휠과 각종 페달, 그리고 스위치를 쉽게 조작할 수 있도록 하십시오.
조절 스위치 조작 시 필요 이상의 힘을 가하면 다른 부위까지 좌석이 움직여 질 수 있습니다. 적당한 힘을 가하여 조절하십시오.

⚠ 주 의

- **전동식 좌석 조절장치는 모터로 작동됩니다. 조절이 끝나면 스위치에서 손을 떼십시오. 과도한 조작은 모터의 전기장치에 손상을 입힐 수 있습니다.**
- **전동식 좌석 조절장치는 많은 양의 전기동력을 필요로 합니다. 배터리가 방전되지 않도록 엔진 정지상태에서는 되도록 사용을 자제하십시오.**
- **동시에 두 개 이상의 스위치를 조작하지 마십시오. 모터 및 전기장치가 손상될 수 있습니다.**

● 전·후 위치 조절(운전석)

조절 스위치를 앞 또는 뒤로 당기면 좌석이 앞 또는 뒤로 이동합니다.
원하는 위치에 이르면 스위치에서 손을 놓으십시오.

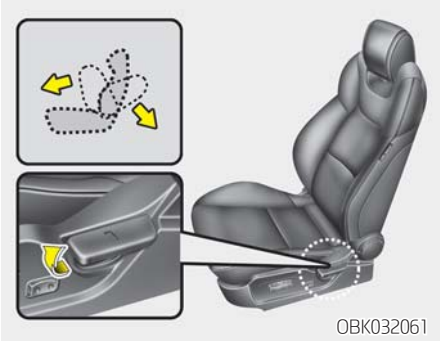

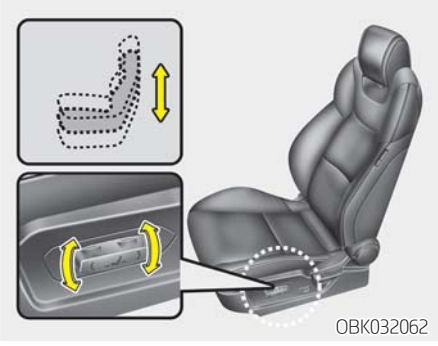

● **각도 조절(운전석)**

1. 좌석에 앉은 상태에서 등을 앞으로 약간 숙이고, 좌석 바깥쪽에 위치한 좌석 각도 조절 레버를 위로 당기십시오.
2. 조심해서 좌석에 기대어 원하는 위치로 조절하십시오.
3. 조절 레버를 놓으면 고정됩니다.
4. 조절이 끝나면 조절 레버의 위치가 처음의 상태로 되돌아와 확실하게 등받이가 고정되었는지 확인하십시오.

● **높낮이 조절(운전석)**

조절 스위치의 앞쪽을 올리거나 내리면 좌석의 앞부분이 올라가거나 내려오고, 조절 스위치의 뒷쪽을 올리거나 내리면 좌석의 뒷부분이 올라 가거나 내려옵니다.
원하는 위치에 이르면 스위치에서 손을 놓으십시오.

● **허리지지대 조절(운전석)**

조절 스위치를 앞 또는 뒤를 눌러 허리 부분의 지지력을 조절할 수 있습니다.

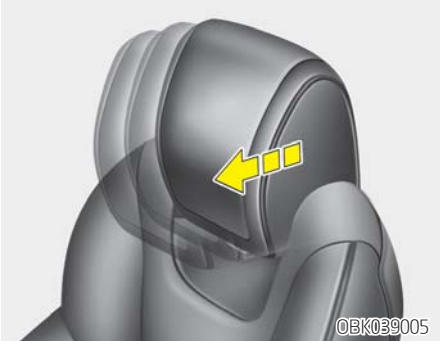

▶ **헤드레스트 조절**

헤드레스트는 안락감과 충돌 사고 시 머리와 목을 보호하도록 도와 줍니다. 원하는 위치로 조절하여 사용하십시오.

● **전·후 위치 조절**

헤드레스트를 잡고 앞으로 움직여 원하는 위치로 조절하십시오. 다시 헤드레스트를 뒤로 조절하고자 할 때는 최대한 앞으로 움직인 후 놓으면 원위치로 돌아 갑니다. 헤드레스트와 머리사이는 주먹 하나 사이가 될 수 있도록 조절하십시오.

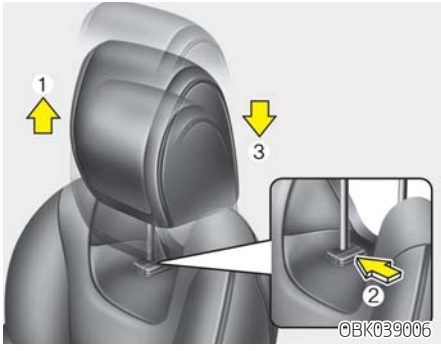

● **높낮이 조절**

헤드레스트를 잡고 잠기는 위치까지 위로 당겨 올리십시오(1). 헤드레스트를 낮추려면, 잠금해제 버튼을 누른 상태에서(2) 헤드레스트를 위에서 누르십시오(3).

헤드레스트의 높이는 헤드레스트의 중심 부분과 승객의 귀 상단이 일치하도록 조절하십시오.

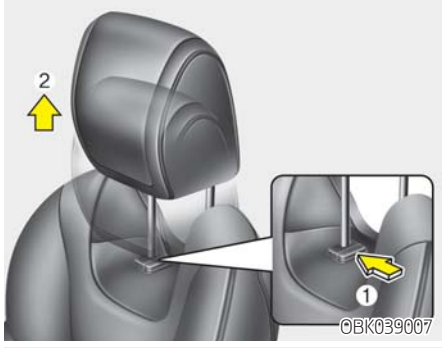

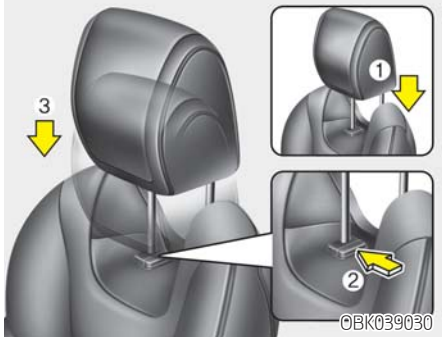

● **분리 및 장착**

- 헤드레스트를 좌석에서 분리하고자 할 때에는 먼저 헤드레스트를 끝까지 위로 올리고, 잠금해제 버튼을 누른 상태에서(1) 헤드레스트를 위로 당겨(2) 분리하십시오.
- 장착시는 헤드레스트 폴을 홈에 끼운 후(1), 잠금해제 버튼(2)을 누른 상태에서 내려(3) 적당한 위치로 조절하십시오.

⚠ 경 고

- **머리나 목의 상해를 방지하기 위하여 헤드레스트를 제거한 상태에서는 절대로 주행하지 마십시오.**
- **주행 중에는 헤드레스트를 조절하지 마십시오.**

● 액티브 헤드레스트

후방 충돌 사고 시 좌석 등받이에 가해지는 하중을 이용 앞쪽과 윗쪽으로 순간적으로 헤드레스트가 자동 이동하여, 승객의 머리와 목 부위의 충격을 완화시켜 줍니다.

⚠ 경 고

좌석에 앉을 때 또는 좌석 등받이에 힘을 가하면 헤드레스트 고정장치가 위로 조금 올라가면서 틈새가 발생할 수 있습니다. 이때 뒷자석 탑승자가 헤드레스트 고정장치를 잡을 때 손 등이 끼일 수 있으니 주의 바랍니다.

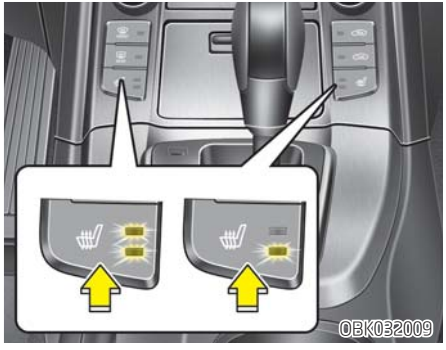

▶ 좌석 히터(열선)

- 시동 스위치가 「ON」 인 상태에서 해당 좌석 히터 버튼을 누르면 강약조절 표시등이 점등하여 사용 중임을 나타내고 해당 좌석이 따뜻하게 됩니다.
- 좌석 히터 작동(표시등 점등)상태에서 좌석 온도가 일정 온도 이상 높아지면 자동으로 작동을 멈추고 내려가면 다시 작동하게 됩니다.
- 좌석 온도 조절

  OFF → 강( ) → 약( )

- 시동 스위치를 「OFF」 후 「ON」 하면 항상 「OFF」 상태가 됩니다.

⚠ 경 고

히터 사용 중 아래의 사람은 열이 나거나 저온화상을 입을 수 있으니 주의하십시오.

1. **유아, 어린이, 노인, 신체 부자유자 또는 기타 질병이 있는 분**
2. **피부가 약한 분**
3. **과로한 분**
4. **과음한 분**
5. **졸음이 올 수 있는 약(수면제, 감기약)을 복용한 분**

알아두기

저온화상이란?

피부가 40~50℃ 정도의 비교적 낮은 온도에 장시간 노출되었을 때 열에 의하여 화상을 입는 것을 말하며 통증이나 열을 그다지 느끼지 못하는 사이에 일어나므로 주의해야 합니다.

⚠ 경 고

- **시트 표피제를 임의로 교체하지 마십시오. 히터가 손상되어 화재가 발생할 위험이 있습니다.**
- **과열 방지를 위해, 좌석에 모포나 방석 등을 올려 놓지 마십시오.**

⚠ 주 의

- **요철 형태의 무거운 물건이나 날카로운 물건을 좌석에 올려 놓지 마십시오.**
- **좌석을 세척할 때 시너, 벤젠, 알코올, 가솔린 등의 유기용제를 사용하지 마십시오. 히터 및 좌석 표면을 손상시킬 수 있습니다.**

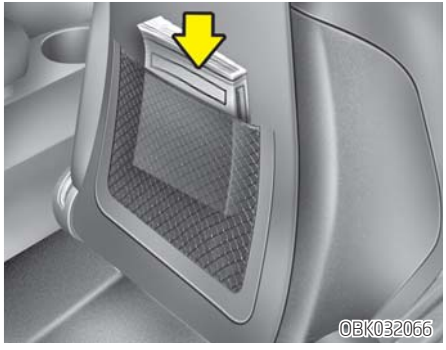

▶ 좌석 등받이 포켓

뒷좌석 승객의 편의를 위하여 간단한 책이나 지도책을 보관할 수 있는 포켓이 있습니다.

⚠ 경 고

포켓에 날카로운 물건을 수납하면 급정차나 사고시 뒷좌석 승객이 심각한 부상을 입을 수 있으므로 주의하십시오.

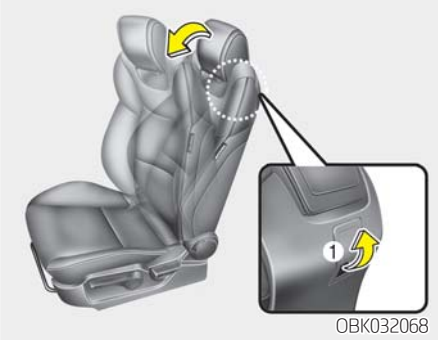

■ 뒷좌석 승, 하차시

▶ 운전석

운전석 상단에 레버(1)을 위로 당기면 등받이가 앞으로 기울어집니다.
승·하차가 완료되면 좌석을 원위치 시키십시오.

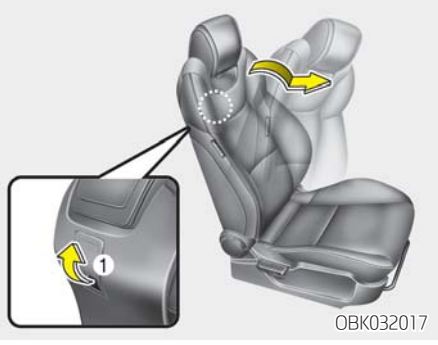

▶ 동승석

동승석 상단에 있는 레버(1)을 위로 당기면 등받이가 앞으로 기울어집니다. 좌석을 앞으로 밀어 이동시킨 후 승·하차 합니다.

⚠ 경 고

동승석 등받이가 앞으로 기울어진 상태에서 운행하지 마십시오. 동승석의 고정 장치가 해제된 상태이므로 위험합니다. 반드시 운전하기전에 등받이를 세워 동승석이 단단하게 고정되었는지 확인하십시오.

● 등받이 위치 기억장치(동승석)

뒷좌석으로 승객이 승하차할 경우, 레버(1) 조작으로 등받이를 기울였다가 원위치 시키면 어떤 위치에서도 조작전 사용위치로 원위치 됩니다.

■ 뒷좌석

▶ 좌석을 접을 때

뒷좌석 등받이를 앞으로 접어 좌석 공간을 적재공간으로 넓게 사용할 수 있습니다.
다시 좌석으로 사용하고자 할 때는 등받이를 딸깍하고 걸릴때까지 위로 올려 바로 세워 주십시오.
좌석으로 사용할 때는 반드시 안전 벨트를 제위치에 놓고 사용하십시오.

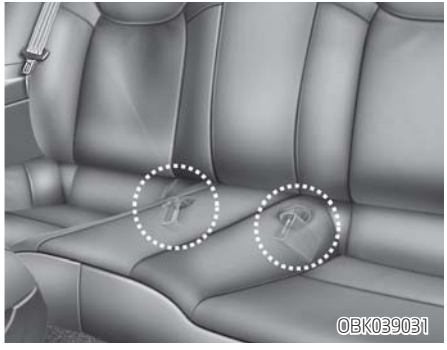

⚠ 주 의

좌석을 접기전에 안전 벨트의 버틀은 반드시 보관 장소에 밀어 넣어 보관하십시오.

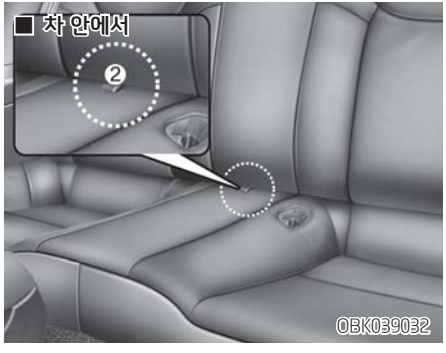

▶ 뒷좌석 접는 방법

1. 뒷좌석을 접을 때 간섭이 생기지 않도록 앞좌석 등받이를 바로 세우십시오.

2. • 차 밖에서
   뒷좌석 접이 레버(1)를 '탁' 걸리는 위치까지 당긴 후, 등받이를 앞으로 완전히 접습니다.
   • 차 안에서
   뒷좌석 접이 손잡이(2)를 '탁' 걸리는 위치까지 당긴 후, 등받이를 앞으로 완전히 접습니다.
   도난 방지를 위해 뒷좌석 접이 손잡이(2)는 비상 시(배터리 방전 등)에만 사용하고, 평상시에는 보이지 않게 하십시오.

⚠ 경 고

뒷좌석에 승객이 있을 때 뒷좌석을 접지 마십시오.

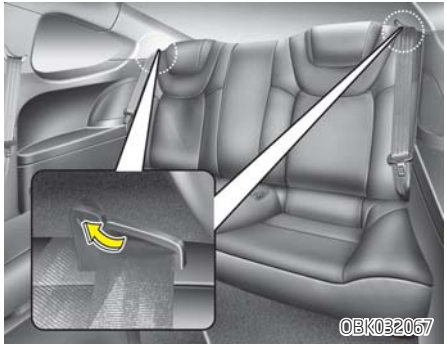

3. 접었을 때 양 옆의 3점식 안전벨트가 적재화물과 간섭이 생긴다면 안전벨트를 홀더에서 빼내어 양 옆으로 위치시키십시오.

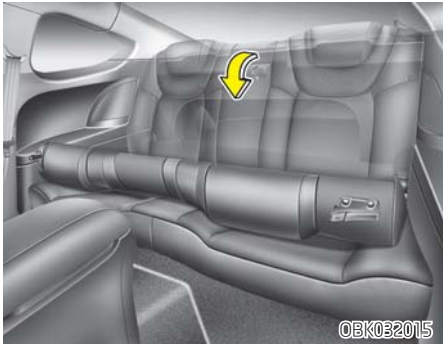

4. 등받이를 앞으로 접습니다.
5. 좌석으로 사용하고자 할때에는 등받이를 딸깍하고 완전히 걸릴때까지 뒤로 미신후, **안전벨트가 꼬이지 않게하여 반드시 제위치에 놓으십시오.**

※ 뒷좌석 등받이를 접을 때 간혹 안전벨트가 인출되지 않을 경우에는 힘을 주어 안전벨트를 당긴 후 놓았다가 다시 한번 당기면 부드럽게 인출됩니다.

⚠ 주 의

등받이를 세운후에 등받이가 확실히 고정되었는지 확인하십시오.

⚠ 주 의

접힌 등받이 위에 무거운 물건이나 날카로운 물건을 올리지 마십시오. 등받이가 훼손될 수 있습니다.

⚠ 경 고

- **뒷좌석을 접어놓은 뒤 그 위에 승객이 탑승하는 것은 매우 위험합니다.**
- **시트를 접고 펼때는 항상 안전벨트에 손상이 가지 않도록 주의 하십시오.**
- **화물을 적재 하는 경우 좌석높이 이상으로 적재하지 말고, 움직일 수 있는 화물은 고정시켜 앞으로 밀리지 않도록 하십시오. 그렇지 않으면 차량 탑승자가 화물에 의해 다칠 수 있습니다.**
- **좌석을 원위치 시킬 경우 주위를 확인하고 손이나 발이 끼이지 않도록 주의해서 작동하십시오.**

안전벨트

⚠ 경 고

- **긴 화물을 싣거나 내릴 때에는 엔진을 끄고 주차 브레이크를 작동시키십시오. 화물을 싣고 내릴 때 화물이 변속레버를 움직여 예기치 못한 사고를 초래할 수 있습니다.**
- **긴 화물 적재 시에는 화물에 의해 좌석이나 차량 실내가 손상되지 않도록 주의하고 차량 운행 시에는 주위 탑승자가 다치거나 차량이 손상되지 않도록 화물을 단단히 고정시키십시오. 급출발 이나 급제동시 화물에 의해 승객의 상해나 차량 손상이 야기될 수 있으므로 주의하십시오.**

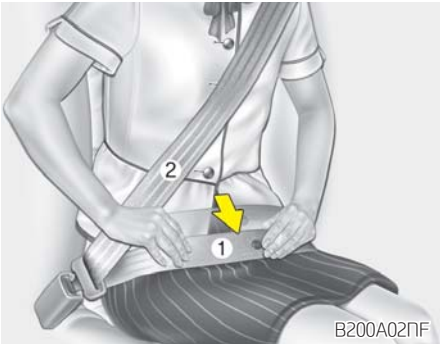

■ 안전벨트 구속 장치

▶ 안전벨트 사용 중요성

안전벨트를 적절히 사용하면, 사고나 급정차 시에 심각한 부상이나 사망의 위험을 줄여 줍니다. 안전벨트는 다음과 같은 경우 최대의 효과를 발휘합니다.

- 탑승자가 기대거나 구부리지 않고 좌석에 깊게 걸쳐 앉아, 등을 등받이에 기대어 똑바로 앉은 상태여야 합니다.
- 안전벨트의 골반띠(1) 부분이 부드럽게 골반 부분을 지나도록 해야 합니다.
- 안전벨트의 어깨띠(2) 부분은 가슴 부위를 지나도록 해야 합니다.
- 무릎은 곧게 뻗어야 합니다.
- 앞좌석과 뒷좌석은 3점식 안전벨트가 설치되어 있습니다. 3점식 안전벨트의 경우, 탑승자가 안전벨트를 착용했을 때, 어느 정도 움직일 수 있고 편안하게 있을 수 있도록 안전벨트를 감아주는 장치인 관성 잠금 장치가 자동차의 정상적인 운행 중에는 작동하지 않습니다. 그러나 급정차, 급회전, 또는 충돌과 같은 힘이 가해지면, 안전벨트를 감아주는 장치는 자동으로 안전벨트를 잠그게 됩니다.
  관성 잠금 장치가 작동하기 위해 충돌이 필요한 것은 아니므로 제동이나 급격한 회전을 할 때 안전벨트가 잠기는 것을 알 수 있습니다.
- 항상 어린이는 뒷좌석에 적절한 보호장치를 사용하여 앉히십시오.

⚠ 경 고

- 안전벨트가 도어 틈 사이에 끼이지 않도록 주의하십시오. 안전벨트의 성능이 떨어져 사고 시 위험합니다.
- 차량의 모든 승객은 항상 안전벨트를 착용해야 합니다. 안전벨트와 어린이 보호용 장치는 급정거나 차량 충돌 시에 탑승자의 심각한 부상의 위험을 줄여줍니다. 안전벨트를 착용하지 않은 승객은 전개하는 에어백에 너무 가까워 질 수 있으며, 차량 내부 구조물과 충돌을 하거나 차량 밖으로 튕겨져 나갈 수 있습니다. 안전벨트를 적절하게 착용하면 이러한 위험을 크게 줄일 수 있습니다. 항상 이 취급설명서에 쓰여있는 안전벨트 및 에어백 장치 그리고 승객 좌석에 대한 내용을 준수하십시오.
- 안전벨트 체결 시 다른 사람의 버클에 플레이트를 체결하지 마십시오. 안전벨트의 보호를 제대로 받지 못 할뿐더러 사고 위험이 커질 수 있습니다.

⚠ 경 고

다음의 경고 사항들을 준수하지 않으면, 사고 시 더 큰 부상을 당할 위험이 있습니다.

- 벨트의 어깨띠를 팔 밑으로 하거나 등뒤로 하지 마십시오.
- 안전벨트의 어깨띠가 목이나 얼굴을 지나지 않도록 하십시오.
- 벨트 하나로 한번에 두 사람 이상이 함께 착용하지 마십시오.

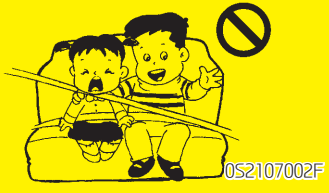

- 안전벨트의 골반띠는 가능한 낮게 해서, 골반부분까지 내려오게 하십시오. 골반띠가 골반부분을 편안하게 감싸주도록 하십시오. 골반띠를 허리부분에 착용하지 마십시오.
  사고 시 복부에 압력을 가하여 장파열 등 심각한 상해를 초래할 수 있습니다.

⚠ 경 고

- 안전벨트에 별도의 보조장치나 액세서리를 장착하면 안전벨트가 정상적으로 작동하지 않을 수 있으니 어떠한 것도 장착하지 마십시오.
- 안전벨트는 주기적으로 점검하여 닳거나 손상된 곳이 없는지 검사하여야 합니다. 각 벨트를 끝까지 당겨서 많이 닳은 곳이 없는지 찾아 보십시오. 그리고 3점식 안전벨트가 쉽고 부드럽게 다시 감기는지 확인하십시오. 연결 장치가 간섭이나 지연됨이 없이 잠기고 해제되는지 버클과 플레이트를 점검하십시오. 상태가 좋지 않거나 작동이 잘 되지 않는 안전벨트는 빨리 교환하십시오.
- 안전벨트가 꼬이거나 짓눌린 상태에서는 주행하지 마십시오. 만약 꼬이거나 짓눌린 것을 풀 수 없으면 자사 직영 서비스센터 또는 서비스협력사에 점검을 의뢰하십시오.

⚠ 경 고

- 주행 중에 좌석 등받이는 항상 편안하고 똑바로 세워져 있어야 합니다. 안전벨트 장치는 등받이가 똑바로 세워져 있을 때, 최대의 보호 기능을 발휘합니다.
- 안전벨트를 착용한 상태로 좌석 등받이를 뒤로 눕히면 만일의 경우, 안전벨트 아래로 신체가 빠져나와 안전벨트에 목이 걸리거나 심각한 부상을 입을 수 있습니다.
- 충돌이나 힘에 의해, 3점식 안전벨트가 늘어나거나 손상될 수 있습니다. 충돌 후에는 전체 안전벨트 장치를 점검하십시오. 충돌에 의해 손상된 모든 벨트, 감아주는 장치, 고정장치와 부속품은 차를 다시 주행하기 전에 교환하십시오.
- 경미한 사고라도 반드시 자사 직영 서비스센터 또는 서비스 협력사에서 점검을 받으십시오.

⚠ 경 고

- 주행 중 안전벨트를 풀지 마십시오. 또한 안전벨트를 풀거나 착용하는 등 반복적인 행동을 할 경우 전방 부주의로 심각한 부상을 입을 수 있습니다.
- 안전벨트 착용 시 단단하거나 깨지기 쉬운 물체 위로 지나가지 않도록 착용하십시오.
- 버클 안에 이물질이 들어가지 않도록 주의하십시오. 안전벨트 체결이 제대로 되지 않을 수도 있습니다.

▶ 안전벨트 미착용 경고등 및 경고음

운전석 안전벨트를 착용하지 않은 상태에서 시동 을 「ON」 하거나, 시동을 걸었을 때 또는 시동 「ON」 상태에서 안전벨트를 풀었을 때 약 6초간 경고음이 울리고, 경고등은 안전벨트를 착용할 때까지 점멸합니다. 이 때, 6초 이내에 운전석 안전벨트를 착용하면 경고음과 경고등은 즉시 작동 정지 합니다.

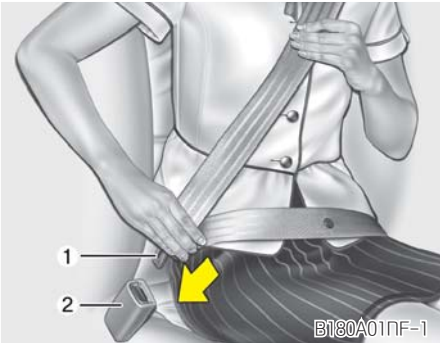

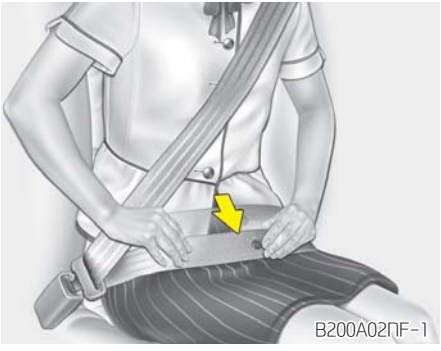

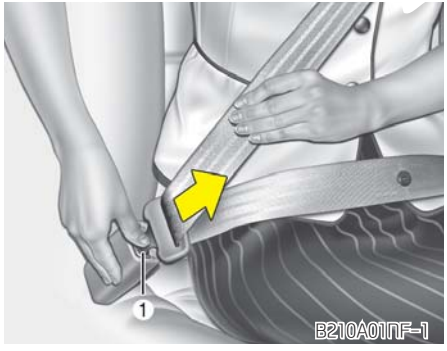

▶ 3점식 안전벨트

● 착용방법

1. 버클과 플레이트를 잡으십시오
2. 천천히 벨트를 당기십시오.
3. 플레이트(1)를 "찰칵" 소리가 날 때까지 버클(2)에 밀어 넣으십시오.
   그리고, 안전벨트가 완전히 체결되었는지 손으로 안전벨트를 세게 당겨 확인하십시오.
4. 골반띠는 반드시 복부 아래 골반부분에 착용하여 사고 시 벨트 밑으로 몸이 빠져 나가지 않고 복부에 압력이 가해지지 않도록 하십시오. 안전벨트의 어깨띠 부분을 당겨서 편안하게 길이를 조절하십시오. 벨트를 감아주는 장치는 벨트에 장력을 주어 늘어진 벨트를 자동으로 당겨주고, 벨트에 장력을 유지해 줍니다. 안전을 위하여, 안전벨트를 너무 느슨하게 하지 마십시오.

※ 안전벨트 착용 시 간혹 안전벨트가 인출되지 않을 경우에는, 힘을 주어 안전벨트를 당긴 후 놓았다가 다시 한번 당기면 부드럽게 인출됩니다.

● 해제 방법

버클에 있는 해제 버튼(1)을 누른 상태에서 플레이트를 당겨 내십시오.
플레이트가 유리창에 부딪히지 않도록 플레이트를 잡고 천천히 안전벨트가 감기도록 하십시오.

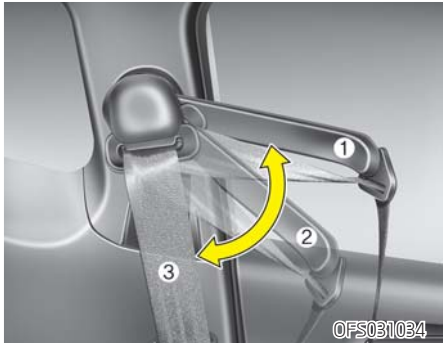

▶ 시트벨트 연장가이드

연장가이드는 시트벨트에 쉽게 접근할 수 있도록 조절할 수 있습니다. 또한 뒷좌석 승객이 쉽게 타고 내릴 수 있도록 연장가이드를 조절할 수 있습니다.
시트벨트 착용시에는 연장가이드를 (1) 또는 (2)번 위치에 세워 사용하고, 사용하지 않을 경우나 앞좌석을 통해 뒷좌석으로 승차할때는 (3)위치로 이동하여 사용할 수 있습니다.

■ 프리텐셔너 시트벨트

프리텐셔너 시트벨트는 정면 충돌 시 벨트를 순간적으로 잡아당겨 앞좌석 승객을 좌석에 확실히 고정시켜 안전벨트와 에어백의 효과를 한층 높여주는 장치입니다.
프리텐셔너 시트벨트는 에어백이 작동될 때 함께 작동됩니다.

- 프리텐셔너 시트벨트는 앞좌석에 장착되며, 승객이 없어도 조건에 해당되면 작동됩니다.

⚠ 경 고

- **프리텐셔너 시트벨트는 전방으로부터 강한 충격을 받을 때 안전벨트를 순간적으로 잡아당겨 좌석에 탑승자의 몸이 밀착되도록 하므로 프리텐셔너 효과를 높이기 위해서는 반드시 안전벨트를 느슨하거나 꼬이지 않도록 착용하고 바른 자세로 앉아 있어야 합니다.**
- **프리텐셔너 시트벨트는 한번만 작동하게 설계되어 있습니다. 일단 작동한 후에는 프리텐셔너 시트벨트를 반드시 교환하십시오.**

⚠ 주 의

- 프리텐셔너 시트벨트를 임의로 검사, 수리 또는 교환하지 마십시오. 시스템이 완전히 손상될 수 있습니다. 프리텐셔너 시트벨트의 점검 및 교환은 반드시 자사 직영 서비스센터 또는 서비스협력사에서 실시하십시오.
- 만일 프리텐셔너 시트벨트가 제대로 작동하지 않으면, 에어백 경고등( )이 점등됩니다. 이는 에어백과 프리텐셔너 시트벨트 장치가 동일한 전기 회로를 사용하기 때문입니다. 만일 다음과 같은 상황이 발생되면 가급적 빨리 에어백과 함께 프리텐셔너 시트벨트의 점검을 자사 직영 서비스센터 또는 서비스협력사에 의뢰하십시오.
  - 시동 「ON」시, 에어백 경고등이 점등되지 않을 때
  - 시동 「ON」시, 에어백 경고등이 6초간 점등 후 소등되지 않고 계속 점등되어 있을 때
  - 주행 중에 에어백 경고등이 점등될 때

⚠ 경 고

- 중앙 콘솔 부위에 카 오디오 등의 장착 및 차량 전면부의 판금 도장을 하는 경우는 프리텐셔너 시트벨트 시스템에 영향을 미칠 우려가 있습니다. 자사 직영 서비스센터 또는 서비스협력사에 상담하십시오.
- 프리텐셔너 시트벨트가 작동하면, 큰 소음과 함께 연기처럼 보이는 미세한 가루가 보입니다. 이 가루는 무독성 가스 입자이나 피부에 자극을 유발할 수도 있습니다. 가루가 방출된 사고 후에는 오랫동안 들이 마시지 말고 손과 얼굴을 깨끗이 닦아 내십시오.
- 프리텐셔너 시트벨트는 작동 시 뜨거운 열이 발생되므로 작동 후 몇분 동안은 프리텐셔너 시트벨트를 만지지 마십시오. 화상을 입을 수 있습니다.
- 프리텐셔너 시트벨트에 강한 충격을 주지 마십시오. 폭발의 위험이 있습니다.

⚠ 경 고

- 프리텐셔너 시트벨트에 강한 충격을 가하면 프리텐셔너 시트벨트가 폭발할 수 있습니다. 프리텐셔너 시트벨트에 충격을 가하지 마십시오.

▶ 로드 리미터(Load Limiter)

차량 충돌 시 안전벨트에 의해 가슴 부위에 과도한 하중이 걸리게 되면 프리텐셔너에 내장되어 있는 로드 리미터가 작동하여 승객의 과도한 압박을 완화해 줌으로써 가슴에 받는 충격을 경감시켜 줍니다.

■ 안전벨트 사용 시 유의 사항

▶ 큰 어린이의 안전벨트 착용

어린이가 자라면서, 신체 크기에 적합한 커다란 어린이 좌석이나 어린이 보호 시트(부스터 시트라고도 함)를 포함하여 새로운 어린이 보호 장치가 필요하게 됩니다. 어린이 보호 시트를 사용이 어려울 만큼 크게 자란 어린이는 차량에 장착된 안전벨트를 사용하여야 합니다.
만일 어깨띠 부분이 어린이의 목이나 얼굴에 닿으면, 어린이를 좌석 중간쪽으로 앉히십시오. 어깨띠가 여전히 얼굴이나 목에 닿으면, 다시 어린이 보호 시트에 앉히십시오.

⚠ 경 고

- **차가 주행 중일 때는, 어깨띠가 어린이의 목이나 얼굴 부분에 절대 닿지 않도록 하십시오.**
- **만일 안전벨트가 제대로 착용되지 않고 조절되지 않았으면, 사고 시 어린이가 사망하거나 심하게 다칠 위험이 있습니다.**
- **모든 어린이 보호 시트는 안전벨트나 테더앵커 또는 하부 래치를 이용하여 좌석에 장착할 수 있게 설계되어 있습니다. 어린이 보호 시트가 확실히 고정되어 있지 않으면, 충돌 사고 시 어린이가 다치거나 사망할 수 있습니다.**
- **어린이가 탑승하지 않더라도 항상 어린이 보호 시트가 안전벨트나 테더앵커 또는 하부 래치를 이용하여 확실히 고정되어 있는지 확인하십시오. 그렇지 않으면 별도로 보관하여 사고 시 또는 급정차 시에 앞으로 튀어 나오지 않도록 하십시오.**

▶ 임산부의 안전벨트 착용

임산부는 의사가 특별히 권해주는 대로 따르시고, 가능하면 항상 3점식 안전벨트를 착용하십시오.
안전벨트의 골반띠는 편안하고 가급적 복부 밑 부분으로 착용되어야 합니다.

⚠ 경 고

임산부는 안전벨트의 골반띠를 태아가 위치한 복부 위로 착용해서는 안됩니다. 이는 충돌 시 벨트가 태아를 누를 수 있기 때문입니다.

■ 안전벨트의 적절한 관리

⚠ 주 의

- **안전벨트가 뾰족한 끝부분이나 훼손될 수 있는 물건에 닿지 않도록 하십시오.**
- **안전벨트를 청소할 때는 내장재나 카페트 청소에 사용되는 부드러운 비누액을 사용하십시오.**

⚠ 경 고

- **안전벨트를 표백하거나, 염색하지 마십시오. 안전벨트가 약해져서 충돌 시 끊어질 수 있습니다.**
- **안전벨트를 개조하거나 추가하지 마십시오.**
- **도어를 닫을 때, 안전벨트가 끼이지 않도록 하십시오.**

어린이 보호용 장치(보조 좌석)

■ 어린이 보호용 장치의 장착

영아 및 유아는 차량 승차 시 보호될 수 있도록, 승인된 어린이 보호 시트 또는 장비를 장착해야만 합니다.
차가 움직일 때에 어린이가 서 있거나 좌석 위에서 기어 다니지 않도록 하십시오. 어린이와 어른이 함께 안전벨트를 착용하거나, 하나의 안전벨트에 두 어린이를 동시에 착용시키지 마십시오.
어린이 보조 좌석은 반드시 뒷좌석에 설치하십시오.
어린이 보조 좌석 장착 및 사용법에 대한 자세한 설명은 어린이 보조 좌석 제작사에서 제공하는 취급설명서를 참조하십시오.

⚠ 경 고

운전자 좌석 때문에 어린이 보조 좌석 장착을 위한 충분한 공간이 확보되지 않으면 뒷좌석 오른쪽에 어린이 보조 좌석을 장착 하십시오.

⚠ 경 고

- 3점식 안전벨트를 착용할 수 없는 어린이의 경우는 안전벨트를 직접 사용하지 말고 뒷좌석에 어린이 전용 보조 시트에 앉히십시오.
- 차가 뜨거운 날씨에 장시간 밀폐된 채로 있었다면, 안전벨트와 좌석은 열에 의해 뜨거워질 수 있습니다.
  이로 인해 어린이가 화상을 입을 수도 있으므로 어린이를 앉힐 때는, 좌석 표면과 버클이 뜨거운지 확인하시고, 뜨거우면 식힌 후에 앉히십시오.
- 주행 중 어린이를 무릎에 앉히거나 팔로 안고 있지 마십시오. 경미한 충돌 사고라 할지라도 어린이를 놓칠 수 있습니다.

⚠ 경 고

- 여러 제조업체에서 어린이를 위한 어린이 보호 시트 또는 장비를 만들고 있습니다. 사용 가능한 어린이 보호 시트는 항상 국가의 안전 법규를 만족시켜야 합니다. 귀하가 사용하는 어린이 보호 시트의 라벨에 이런 안전 규제를 만족한다는 문구가 쓰여있는지 확인하십시오.
- 어린이 보호 시트는 어린이의 체격과 차량 좌석의 크기에 맞는 것을 골라야 합니다.
- 어린이 보호 시트에 대한 본 취급설명서나, 어린이 보호 시트에서 제공된 지시사항을 준수하지 않을 경우, 사고의 가능성과 사고 시 부상 정도가 커질 수 있습니다.
- 어린이를 태우고 운전하실 때에는 급출발과 급제동을 하지 않도록 유의하십시오. 머리나 목 부위의 심각한 부상을 초래할 수 있습니다.

⚠ 경 고

- 사고가 났을 때 어린이용 보조시트, 안전벨트와 테더 앵커, 하부 래치 등 고정 장치를 점검 받으십시오.
- 차량의 안전 장비(안전벨트, 하부 래치, 좌석, 테더 앵커)의 구성품은 개조하지 마십시오.

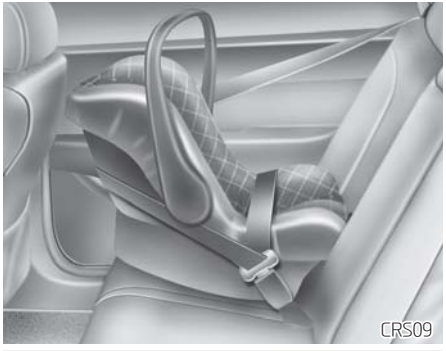

▶ 3점식 안전벨트를 이용할 때

1. 그림과 같이 보조 좌석에 안전벨트를 채워서 단단히 고정 시키십시오.
2. 보조 좌석 자체의 벨트를 어린이에게 착용시키십시오.

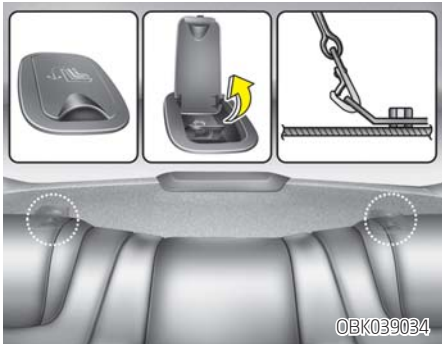

▶ 테더 앵커를 이용할 때

어린이 보조좌석을 고정할 수 있는 고리 홀더가 뒷좌석 선반에 위치해 있습니다.

1. 뒷좌석 선반의 테더 앵커 커버를 여십시오.
2. 어린이 보조 좌석의 벨트를 뒷좌석 등받이 뒤로 넘기십시오.
3. 어린이 보조 좌석 벨트의 고리를 테더 앵커에 확실히 고정시키십시오.

⚠ 경 고

테더 앵커를 이용하여 어린이 보조좌석을 고정시킬 때에는 뒷좌석의 사용하지 않는 모든 안전벨트의 플레이트를 해당 버클 내로 완전히 체결하십시오. 또한, 안전벨트 띠가 어린이 보조좌석 뒤로 지나가도록 하여 늘어져 있는 안전벨트 띠가 어린이 손에 닿지 않도록 하십시오. 그렇지 않으면 어린이가 늘어져 있는 안전벨트를 잡아 당길 수 있고, 이는 어린이 보조좌석 내에 탑승한 어린이가 압박당하여 심각한 부상을 입거나 사망할 수 있습니다.

⚠ 경 고

- 어린이 보조좌석이 확실하게 고정되지 않으면 충돌 사고 시 어린이가 심하게 다치거나 사망할 수 있습니다. 반드시 어린이 보조좌석을 사용, 장착할 때에는 어린이 보조좌석 제작사의 지시에 따르십시오.
- 절대로 한 개의 테더 앵커 또는 하부 래치에 한 개 이상의 어린이 보조좌석을 설치하지 마십시오. 테더 앵커 또는 하부 래치에 부하가 증가하여 부러지거나 망가져, 결국 심각한 부상을 입거나 사망할 수 있습니다.

⚠ 경 고

어린이 보조좌석이 확실하게 장착 되어 있는지 확인하기 위해 어린이 보조좌석을 여러 방향으로 밀거나 당겨보십시오. 확실하게 고정되지 않은 어린이 보조좌석은 흔들리거나, 비틀어 지거나, 기울어지거나, 분리되어 어린이가 심각한 부상을 입거나 사망할 수 있습니다.

⚠ 경 고

테더 앵커는 올바르게 고정된 어린이 보조좌석에 의한 부하만을 견딜 수 있도록 설계되었습니다. 절대로 테더 앵커를 성인용 안전벨트 또는 다른 끈으로 사용하거나 차량에 다른 장치나 장비를 연결하기 위해 사용해서는 안됩니다.

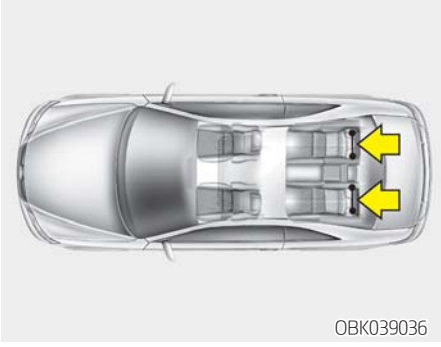

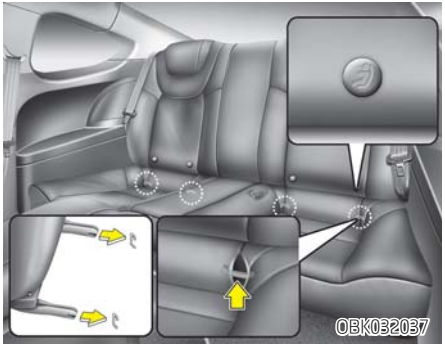

▶ 하부 래치를 이용할 때

일부 어린이 보조좌석 제조사는 하부 래치 호환용 어린이 보조좌석을 제조하고 있습니다. 이러한 어린이 보조좌석에는 차량 내 뒷좌석 하부에 위치한 두개의 래치에 연결하는 두 개의 고정 부 또는 띠 장치를 포함하고 있습니다. 이러한 어린이 보조좌석은 뒷좌석에 장착할 때 안전벨트를 사용할 필요가 없습니다.

어린이 보조좌석 심볼이 뒷좌석 등받이에 위치하여 어린이 보조좌석용 하부 래치의 위치를 나타냅니다.
뒷좌석 중앙부에는 하부 래치가 없습니다.

⚠ 경 고

- **하부 래치를 이용하여 어린이 보조좌석을 고정시킬 때에는 뒷좌석의 사용하지 않는 모든 안전벨트의 플레이트를 해당 버클 내로 완전히 체결하십시오. 또한, 안전벨트 띠가 어린이 보조좌석 뒤로 지나가도록 하여 늘어져 있는 안전벨트 띠가 어린이 손에 닿지 않도록 하십시오. 그렇지 않으면 어린이가 늘어져 있는 안전벨트를 잡아 당길 수 있고, 이는 어린이 보조좌석 내에 탑승한 어린이가 압박당하여 심각한 부상을 입거나 사망할 수 있습니다.**
- **하부 래치 사용 시 주위에 물체가 없도록 주의하십시오. 또한 안전벨트가 끼지 않도록 주의 하십시오.**

하부 래치는 뒷좌석 쿠션 뒤에 장착되어 있습니다. 뒷좌석 쿠션의 홈(1) 사이로 손을 넣어 확인하십시오.
어린이 보조좌석 제조사의 취급설명서를 참조하여 올바르게 설치하십시오.
어린이 보조좌석을 설치한 후에는 반드시 올바르게 장착되어있는지 확인하십시오.
어린이를 보조좌석에 착석시키기 전에 어린이 보조좌석을 여러 방향으로 밀거나 당겨보고 보조좌석이 올바르게 장착되었는지 확인하십시오. 고정 부가 어린이 보조좌석을 제 위치에서 잘 고정시키고 있는지 확인하십시오.

⚠ 주 의

어린이 보조좌석을 설치할 때, 뒷좌석 안전벨트 띠부분이 보조좌석 및 하부 래치에 의해 긁히거나 집히지 않도록 하십시오.

⚠ 경 고

어린이 보조좌석이 올바르게 고정되지 않으면, 충돌 사고 시 어린이가 심각한 부상을 입거나 사망할 수 있습니다.

⚠ 경 고

하부 래치는 좌측 및 우측 뒷좌석에서만 사용해야 합니다. 절대로 하부 래치용 어린이 보조좌석을 뒷좌석 중앙에 설치하지 마십시오. 충돌 사고 시, 고정 부가 손상되거나 제 역할을 수행하지 못할 수 있습니다.

에어백(보조 구속 장치)

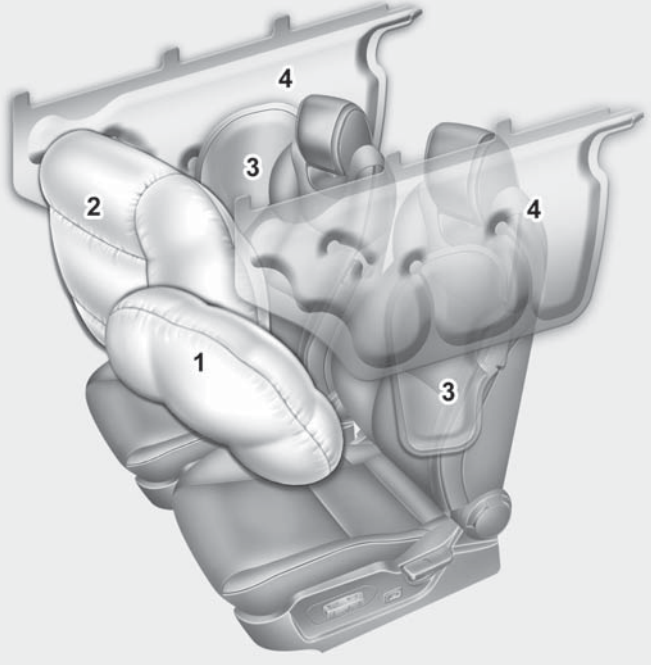

OBK032019

▶ 에어백 종류

1. 운전석 에어백
2. 동승석 에어백
3. 사이드 에어백
4. 커튼 에어백

※ 위의 그림은 실제 차량에 적용된 에어백의 형상과 다를 수 있습니다.

■ 에어백 장치의 구성 및 기능

운전석 및 동승석 에어백은 정면, 사이드 및 커튼 에어백은 측면의 보통 또는 심한 충돌 상황에서 안전벨트의 보호기능을 보조하는 장치입니다. 가벼운 추돌이나 충돌 사고 시에는 안전벨트만으로 탑승자의 상해를 경감시킬 수 있으나 사고 충격이 커 안전벨트만으로 탑승자의 상해를 경감시킬 수 없는 경우, 안면 및 상체의 충격을 완화시켜 주기 위해 장착된 것이 에어백 장치입니다. 에어백의 작동에 의한 탑승자 보호 효과는 탑승자가 안전벨트에 의해 고정되었을 경우 효과가 발휘되기 때문에 안전벨트의 보조 구속 장치(SRS)라고도 합니다. 에어백은 안전벨트를 대신할 수 없으며 하체부분의 구속은 하지 못합니다.

SRS : Supplemental Restraint System의 약어로 "보조 구속 장치"의 의미입니다.

⚠ 경 고

- **안전벨트는 가장 중요한 안전장치이며, 에어백은 안전벨트의 보조 안전장치이므로 에어백이 장착된 차량도 반드시 안전벨트를 착용해야 합니다.**
- **안전벨트를 착용하지 않거나 좌석에 앉은 자세가 바르지 않으면 에어백에 의해 보호받을 수 없으며, 사고 시 심하게 다치거나 사망할 수도 있습니다.**

⚠ 경 고

- **사고가 났을 경우, 에어백은 짧은 순간에 팽창하므로 이때 올바른 자세로 앉아 있지 않으면 에어백 팽창력에 의해 부상을 입을 수 있으며, 충돌 중에 발생되는 추가 충돌에는 보호될 수 없습니다.**
- **또한 팽창 과정에서 에어백에 의한 안면 또는 기타 신체부위의 찰과상, 안경 파손 등에 의한 부상이나 화약 폭발 시화상 등을 입을 수 있습니다.**
- **에어백과 승객 사이에는 어떠한 물건도 두지 마십시오. 팽창과정에서 상해를 증가시킬 수 있습니다.**
- **운전석 및 동승석 에어백은 심각한 정면 충돌에만, 사이드 및 커튼 에어백은 측면충돌에서 작동되며 일반적으로 측면(사이드 및 커튼 에어백 미장착 차량) 또는 후면 충격, 전복, 심하지 않은 정면 충돌 또는 기둥 충돌 시에는 작동되지 않는 것이 대부분입니다. 다중 충돌 시, 뒤에 오는 충격에 대해서는 보호되지 않습니다.**

⚠ 경 고

- 자사에서 허용하는 좌석 이외의 다른 좌석을 장착하거나 시트 커버를 개조한 경우, 에어백 성능 감소로 인한 예상치 않은 상해를 입을 수 있으니 절대 좌석을 개조하지 마십시오.
- 에어백이 장착된 부위나 충돌 센서가 장착된 부위에 망치나 단단한 물건 등으로 임의의 충격을 가하지 마십시오. 예상치 않은 에어백의 전개로 심각한 상해를 입을 수 있습니다. 또한 엔진룸 점검 시에는 반드시 시동을 끄고 점검하십시오.

⚠ 경 고

- 차량이 물에 잠겼다면(카펫이 젖었거나 차량 바닥부에 물이 차 올랐을 때 등) 차량을 시동시키거나 시동 버튼을 누르지 마십시오. 이럴 경우 에어백에 너무 가까이 있을 때 에어백이 작동되면 심각한 부상 또는 사망까지 이르게 할 수 있습니다. 차량을 견인시켜 자사 직영 서비스센터 또는 서비스협력사에서 필요한 점검, 정비를 받으십시오.
- 정규 순정부품 이 아닌 범퍼 가드 장착 및 범퍼 변경, 순정부품 외의 범퍼 교체 시 충돌 성능 및 에어백 작동에 심각한 영향을 끼칠 수 있습니다.

■ 안전벨트 착용의 중요성

에어백(보조 구속 장치)이 장착될지라도 안전벨트를 착용해야 하는 중요한 이유는 다음과 같습니다.

- 에어백이 작동할 때 에어백으로부터 보다 떨어진 적절한 위치에 있도록 도와줍니다.
- 차량의 에어백은 충돌이 시작될 때 에어백으로 부터 멀리 앉아 있는 상황에서, 보다 나은 보호를 제공할 수 있습니다. 안전벨트는 충돌 직전의 급정차를 하는 동안 에어백으로부터 떨어질 수 있도록 도와 줄 수 있습니다.
- 전복, 측면(사이드 및 커튼 에어백 미장착 차량) 또는 후면 충돌 시는 에어백이 작동하지 않도록 되어있기 때문에 이 때의 상해 위험을 감소시켜 줍니다.
- 에어백 보조 구속장치가 작동하지 않는 심하지 않은 충격으로부터 상해 위험을 감소시켜 줍니다.
- 사고에 의해 승객이 차량으로부터 튕겨져 나오는 위험을 감소시켜 줍니다.

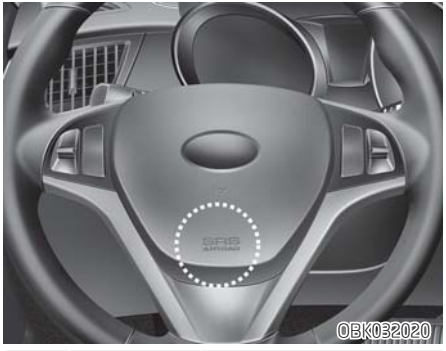

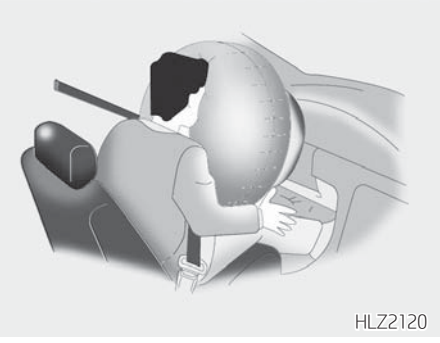

■ 운전석 에어백

운전석 에어백은 스티어링 휠에 내장되어 있습니다.

⚠ 경 고

- 운전자는 차량을 제어하는데 방해가 되지 않는 범위 내에서 스티어링 휠로부터 가능한 멀리, 스티어링 휠과 운전자의 가슴 사이가 최소한 25cm 이상 확보 되도록 앉으십시오. 스티어링 휠과 너무 가까우면 에어백이 작동될 때 심각한 또는 치명적인 부상을 입을 수 있습니다.
- 에어백 내장부나 내장부와 운전자 사이에는 어떠한 물건도 놓지 마십시오. 에어백이 작동하는 속도와 힘에 의해서, 물건이 운전자 신체에 고속으로 부딪혀 신체 부상 또는 사망을 초래할 수도 있습니다.
- 스티어링 휠 커버 위에는 스티커 또는 장신구 등을 부착하지 마십시오. 에어백이 작동되는 것을 방해할 수도 있습니다.

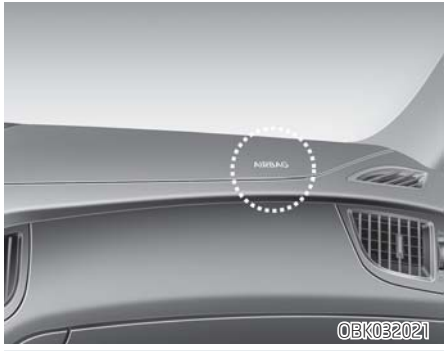

■ 동승석 에어백

동승석 에어백은 글로브 박스 위 크러쉬 패드에 내장되어 있습니다. 따라서 크러쉬 패드 위 어느 곳에도 물건이나 부착물을 올려 놓지 마십시오.

⚠ 경 고

- 동승석 에어백은 운전석 에어백보다 크고 작동하는 힘이 더 강합니다. 이는 승객이 적절한 위치에서 안전벨트를 착용하고 있지 않으면 승객을 심하게 다치게 하거나 사망에 이르게 할 수도 있습니다. 동승석 승객은 항상 물러날 수 있는 최대한으로 좌석을 뒤로 이동시키고 제자리에 잘 앉아 있어야 합니다.
- 동승석 승객이 주차장 또는 차고에 들어갈 때라도 항상 안전벨트를 착용하게 하십시오.
- 운전자가 위급한 상황에서 갑자기 급제동을 걸면 안전벨트를 착용하지 않은 승객은 밖으로 튕겨져 나가거나, 에어백과 너무 가까이 부딪힐 수 있습니다. 충돌 시의 충격에 의해, 에어백은 신속히 부풀어 안전벨트를 착용하지 않은 승객을 심하게 부상 또는 사망시킬 수 있습니다.

⚠ 경 고

- 동승석 승객이 크러쉬 패드에 손이나 발을 올려 놓거나 얼굴을 가까이 하지 않도록 하십시오. 에어백 작동 시 강한 충격을 받을 수 있습니다.
- 동승석 에어백 장착 차량에는 어린이/노약자/임산부를 앞자리에 앉히지 마십시오. 또한, 어린이 보호 시트도 앞좌석에는 설치하지 마십시오. 에어백 작동 시 에어백 팽창충격에 의해 심각한 부상을 입을 수 있습니다.
- 동승석 에어백을 장착한 차량의 에어백 전개(팽창) 부위에 물건(휴대폰 거치대, 컵홀더 거치대, 카세트 홀더, 향수 및 스티커 등)을 놓거나 설치·부착하지 마십시오. 또 앞유리에 액세서리를 달거나 실내 미러에 와이드 미러를 달지 마십시오. 에어백이 팽창하는 것을 방해하거나 팽창할 때 이러한 물건들에 의해 부상 또는 사망을 초래할 수도 있습니다.

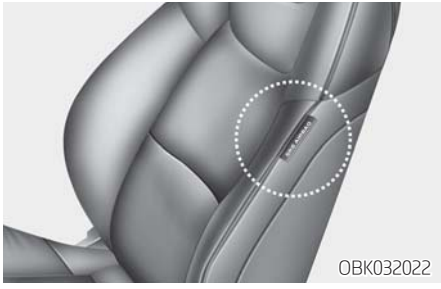

■ 사이드 에어백

사이드 에어백은 운전석 및 동승석 바깥쪽에 내장되어 있습니다. 에어백 작동 조건(측면 충돌)에 해당하면 앞좌석 승객의 측면을 보호하기 위하여 작동됩니다.

⚠ 경 고

- **사이드 에어백 장착 차량의 좌석에는 어떠한 커버도 씌우지 마십시오.**
  사이드 에어백이 팽창하는 것을 방해할 수 있습니다.
- **좌석 측면에 무리한 힘을 가하거나 좌석을 변형시키지 마시고, 또한 좌석에 액세서리 등의 추가 부착물을 장착하지 마십시오. 그렇지 않을 경우, 예기치 않은 에어백 오작동의 원인이 될 수 있으며, 이로 인해 상해를 입을 수 있습니다.**
- **좌석 및 좌석 커버에 손상이 있을 경우 사이드 에어백 장착 차량임을 알리고 자사 서비스 센터 또는 서비스협력사에서 수리 및 교환을 받으십시오.**

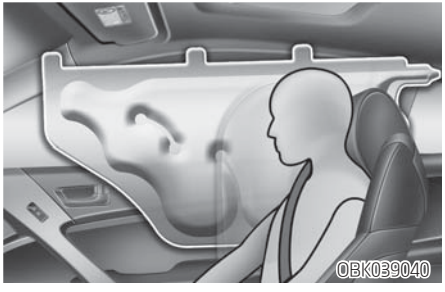

■ 커튼 에어백

커튼 에어백은 양쪽 도어 위쪽의 천정 끝단에 내장되어 있습니다. 에어백 작동 조건(측면 충돌)에 해당하면 앞좌석 승객의 머리를 보호하기 위하여 작동됩니다.

- 측면 에어백(사이드 및 커튼 에어백)은 측면 충돌로 인한 충격에 의해서 작동합니다.
- 측면 에어백(사이드 및 커튼 에어백)은 차량의 정면 또는 후면으로부터의 충돌이나 대부분의 전복사고에서 작동되지는 않습니다.
- 또한, 측면 충돌 시라도 충돌의 세기, 차량의 속도, 충돌의 각도에 따라 작동되어지므로 모든 측면 충돌에서 작동되지는 않습니다.

⚠ 경 고

- 측면 에어백(사이드 및 커튼 에어백)의 최대 효과를 얻기 위해서는 운전자 및 동승석 승객은 반드시 안전벨트를 확실히 착용하고 똑바로 앉으십시오. 어린이는 뒷좌석에 적절한 보호시트를 장착하여 앉히십시오.
- 주행 중 유리창 밖으로 손이나 머리를 내밀지 마십시오. 커튼에어백 팽창 시 상해를 입거나 사망할 수 있습니다. 어린이가 차량에 타고 있을 때에는 특별한 주의가 필요합니다.

상기의 주의사항을 따르지 않을 경우 사고 시 승객의 부상 또는 사망을 초래할 수 있습니다.

⚠ 경 고

- 측면 에어백이 장착된 좌석에 앉았을 때는 머리나 몸을 도어에 기대거나 팔을 도어부분에 올려놓거나 창문 밖으로 손을 내밀지 마십시오. 또한 도어와 승객 사이에 어떠한 물건도 두지 마십시오.
- 절대 에어백 장치의 어떠한 부품도 임의로 분해하거나 수리하지 마십시오. 반드시 자사 직영 서비스센터 또는 서비스협력사에서 정비를 받으십시오.

상기의 주의사항을 따르지 않을 경우 사고 시 승객의 부상 또는 사망을 초래할 수 있습니다.

■ 충돌 시에 왜 에어백이 작동하지 않았을까요?(에어백의 작동, 비작동 조건)

에어백으로 보호를 받을 수 없는 사고 유형이 많이 있습니다.
이는 후면 충격, 충돌 사고 시의 2, 3차의 충격, 저속 충격 등과 같이 충돌 센서에 영향을 미치지 않는 충격이 가해질 때는 에어백이 작동되지 않을 수 있습니다.

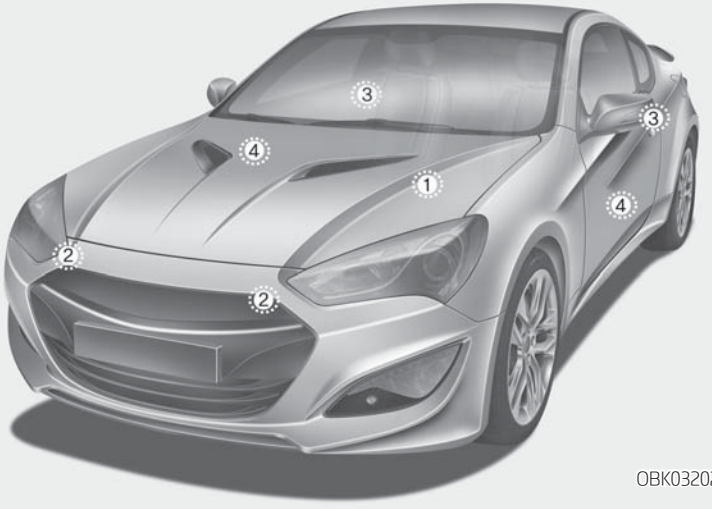

OBK032023L

▶ 에어백 충돌 센서

1. 에어백 제어 모듈
2. 정면 충돌 센서
   엔진룸 내 앞쪽 하단부에 위치합니다.
3. 측면 충돌 센서
   B-필라에 내장되어 있습니다.
4. 측면 충돌 센서
   도어 인판넬에 내장되어 있습니다.

OBK032024

OBK032025L

OBK039054

OBK039055

⚠ 경 고

- 정면 충돌 센서 또는 측면 충돌 센서 부위에 임의의 충격을 가하지 마십시오. 각 센서에 영향을 받는 에어백이 작동될 수도 있습니다.
- 특히 정면 충돌 센서의 경우, 센서의 장착 각도가 변경될 때는 에어백이 작동되지 않아야 할 때 작동되거나 또는 작동되어야 할 때 작동되지 않을 수도 있습니다. 따라서, 센서를 임의로 만지지 마십시오.
  또한 엔진룸 점검 시는 반드시 시동을 끄고 점검하십시오.
- 앞쪽 범퍼나 차체의 변형, 측면 충돌 센서가 내장되어 있는 B-필라 또는 도어의 변형에 따라 센서의 각도가 달라질 때도 문제가 발생할 수 있으므로 자사 직영 서비스센터 또는 서비스협력사의 점검을 의뢰하십시오.

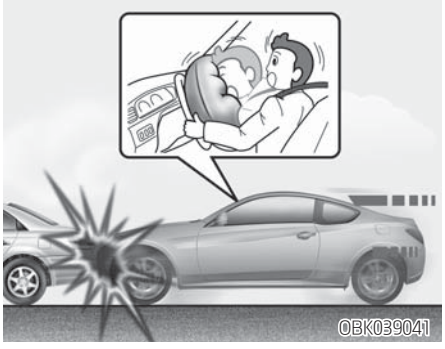

▶ 에어백의 작동 조건

● 정면 에어백

정면 에어백(운전석 및 동승석 에어백)은 일반적으로 차량 정면, 가운데를 중심으로 약간 왼쪽부터 약간 오른쪽까지 충격이 있을 때, 정면 충돌 센서에 충격이 전달되면 충돌의 세기, 차량의 속도 또는 충돌 각도에 따라 에어백 제어 모듈에서 판단하여 작동되어집니다.

● 측면 에어백

측면 에어백(사이드 및 커튼 에어백)은 측면 충돌 시, 측면 충돌 센서에 충격이 전달될 때 충돌의 세기, 차량의 속도 또는 충돌 각도에 따라 에어백 제어 모듈에서 판단하여 작동되어집니다.

정면 에어백(운전석 및 동승석 에어백)은 정면 충돌 시에 작동되어지나 정면 충돌이 아니라도 정면 충돌 센서에 충격이 전달될 때는 정면 에어백이 작동될 수 있습니다.
측면 에어백(사이드 및 커튼 에어백)은 측면 충돌 시에 작동되어지나 측면 충돌이 아니라도 충격이 측면 충돌 센서에 전달될 때는 측면 에어백이 작동될 수 있습니다.
즉 사면 충돌 시, 추돌 시, 버스 또는 트럭의 범퍼 밑으로 차량의 앞부분이 들어가게 되는 충돌이나 추돌시, 전주와의 충돌 시 또는 전복 사고 시에도 에어백이 작동될 수 있으므로 안전 운행하십시오.
비포장 도로나 보도블럭과 같은 돌출된 도로 또는 평지 도로에서도 돌출부에 의한 하체 충격 시 에어백이 작동될 수 있습니다. 돌출부가 있는 도로에서는 반드시 서행하십시오.

▶ 에어백의 비작동 조건

● 안전벨트로 탑승자를 보호할 수 있는 경미한 사고 충격

에어백이 작동되어도 탑승자 보호를 위해 적절한 도움이 되지 않으며, 오히려 에어백 작동에 의한 2차 피해(가벼운 찰과상, 안경 파손, 화상 등)가 일어나 심각한 부상을 초래할 수 있으므로 에어백을 작동시키지 않을 수 있습니다.

● 후방 추돌이나 충돌 사고

후방 추돌이나 충돌 사고시 탑승자는 충돌반력에 의해 좌석 등받이 쪽으로 움직이게 되므로 에어백이 탑승자 보호를 위해 적절한 효과를 발휘할 수 없기 때문에 작동되지 않을 수 있습니다.

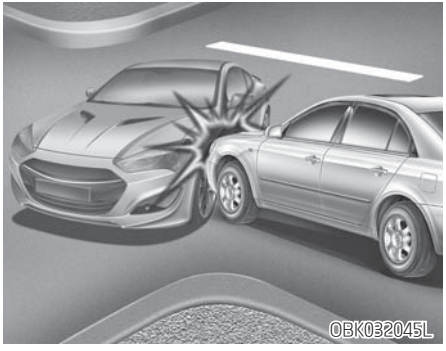

● **측면 충돌 사고**
(측면 에어백 미장착 차량만 해당)

측면 충돌 시 탑승자는 충돌되는 방향으로 움직이므로 차량 앞쪽에서 튀어나오는 에어백에 의해서는 적절한 보호를 받을 수 없기 때문에 정면 에어백은 작동되지 않을 수 있습니다.
단, 사이드 에어백 또는 커튼 에어백이 장착된 차량은 측면 충돌 시 충돌의 세기, 차량의 속도 또는 충돌 각도에 따라 측면 에어백이 작동될 수 있습니다.

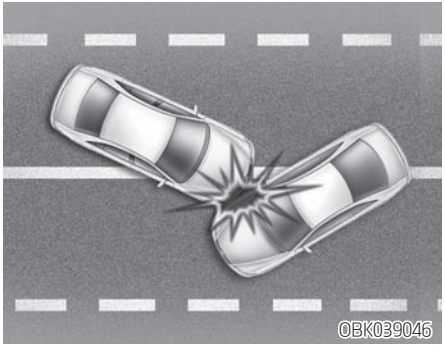

● **사면 충돌이나 추돌 사고**
(앞방향 비스듬히 충돌시)

사면 충돌이나 추돌 시 정면 방향으로 전해지는 사고 충격은 정면 충돌이나 추돌시 보다 약하게 전달되어 에어백이 작동되지 않을 수 있습니다.

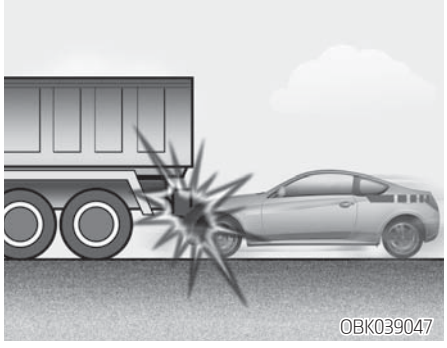

● **버스 또는 트럭 등과의 충돌 사고**

사고 순간 운전자는 반사적으로 급제동을 하게 됩니다. 이러한 급제동 시 차체의 앞쪽이 낮아지는 현상이 발생하는데 이 상태에서 충돌이나 추돌 시 범퍼는 상대편 차량의 밑으로 끼어들게 될 수 있습니다. 이때의 사고 충격은 차량의 골격부분(차체 부분)에 전달되지 않기 때문에 충돌 센서가 설치된 차체에 충격이 적게 전달되어 에어백이 작동되지 않을 수 있습니다.

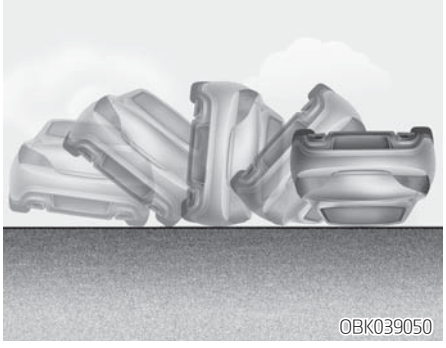

● **전복, 구름 등의 사고**

측면 에어백이 장착된 경우에도 전복이나 구름 등의 사고 시 에어백은 작동되지 않습니다. 단, 측면 에어백(사이드 및 커튼 에어백)이 장착된 차량은 측면 충돌로 차가 전복되었을 경우, 측면 충돌 센서에 충격이 전달될 때 충돌의 세기, 차량 속도, 충돌 각도에 따라 에어백 제어 모듈에서 판단하여 측면 에어백이 작동될 수도 있습니다.

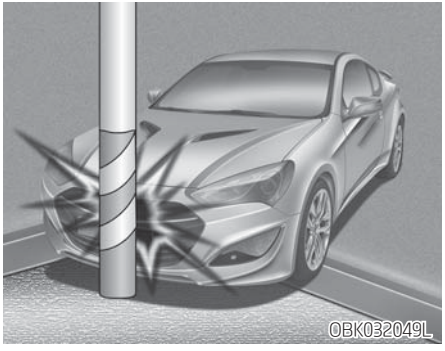

● **전주나 나무 등과의 충돌 사고**

전주나 나무와 같은 기둥형 물체와 충돌할 경우에도 에어백 전개신호를 발생하는 에어백 센서에 충분한 충격량이 전해지지 않을 경우에는 에어백이 작동되지 않을 수도 있습니다.

■ 에어백 장치의 작동은 어떻게 되는가?

- 에어백은 「ON」 또는 시동이 걸린 상태에서만 작동됩니다.
- 심한 정면 또는 측면(사이드 에어백 또는 커튼 에어백 장착차량) 충돌을 당할 경우, 에어백이 순간적으로 작동하여 심각한 신체적 부상의 위험을 줄일 수 있도록 도와줍니다.
- 에어백이 작동하는 차량 속도가 정확히 정해져 있지는 않습니다.
  일반적으로 에어백은 충돌 정도와 방향에 따라 작동하도록 되어 있으며, 이 두 가지 요소는 센서가 전기적 작동이나 에어백 작동 신호를 보낼 것인지를 결정하는 중요한 요소입니다.

- 에어백은 차량 속도, 충격의 세기, 각도, 차량이나 물체 또는 충격을 받는 물체의 밀도나 강성 등의 몇가지 요인에 따라 작동하지만 꼭 그것에 제한된 것은 아닙니다.
- 사고 시 에어백이 부풀어 오르는 것을 보기란 불가능합니다.
  그래서 충돌 후에 에어백이 내장부로 부터 나와 공기가 빠진 상태로 매달려 있는 것을 보게 될 가능성이 큰 것입니다.
- 심한 충돌 시 탑승자를 보호하기 위하여 에어백은 빠르게 작동합니다.
  에어백 작동 속도는 에어백 설계의 필수적인 부분으로 심각한 부상 또는 인명과 관계되는 부상을 줄여주는데 필요합니다.
  그러나 그 속도 또한 에어백이 굉장한 힘으로 팽창하도록 하므로 에어백 팽창에 의해서 안면의 마찰, 타박상 또는 뼈가 부러지는 상해를 초래할 수도 있습니다.
- 스티어링 휠에 장착되어 있는 에어백과 접촉하는 일은 치명적인 부상을 초래할 수 있습니다. 특히 탑승자가 스티어링 휠과 너무 가까이 있는 상황에서 그렇습니다.

⚠ 경 고

에어백이 작동될 때 부상과 사망의 위험성을 감소시키기 위하여 차량을 제어할 수 있고 편안한 자세를 유지할 수 있는 한, 스티어링 휠에 장착된 에어백과 운전자의 가슴 사이가 최소한 25cm 이상 떨어지도록 멀리 앉으시고, 동승석에서는 가능한 좌석을 뒤로 이동시켜 바른 자세로 앉으십시오.

▶ 에어백 작동 시 2차 피해

에어백 제어 모듈은 사고 시 발생하는 충격력을 감지하여 에어백이 작동되도록 신호를 보냅니다. 이 신호에 의해 에어백 모듈(에어백 공기주머니)에 내장된 화약이 폭발하여 에어백을 짧은 시간 내에 부풀려 탑승자를 보호합니다. 이렇게 에어백이 작동될 때 순식간에 화약이 폭발하므로 소음, 섬광, 연기 등이 발생하며 순식간에 팽창되는 에어백 공기주머니의 천에 의해 타박상이나 찰과상, 안경 파손에 의한 부상 등이나 화약 폭발 시의 화상을 입을 수도 있습니다.

▶ 소음과 연기

에어백이 부풀어 오를 때, 큰 소음과 차량 내부에 연기처럼 보이는 가루가 남겨집니다. 이는 정상적인 것이며, 에어백이 팽창할 때 생기는 결과입니다. 에어백이 작동된 후에, 연기와 가루뿐만 아니라 가슴 부분의 안전벨트와 에어백의 압박으로 인해 숨쉬기 거북하게 느낄 수도 있습니다. 연기와 가루에 오랫동안 노출되는 것과 숨쉬기 거북함을 방지하기 위해 에어백이 터지고 난 후에는 창문이나 도어를 여십시오. 연기와 가루는 무독성이나 피부(눈, 코, 목 등)에 자극을 줄 수 있는데 이때는 즉시 차가운 물로 닦아내고 자극이 오래가면 의사와 상의하여 치료하십시오.

⚠ 경 고

에어백이 작동될 때, 스티어링 휠과 크러쉬 패드의 에어백 관련부품이 매우 뜨겁습니다. 부상을 방지하기 위하여 에어백이 부풀어 오른 후에 에어백 내장 부분을 바로 만지지 마십시오.

▶ 어린이 보호 시트 설치 금지

에어백 때문에 동승석에는 뒤로 보는 어린이 보호 시트를 설치하지 마십시오. 동승석 에어백이 작동하면 뒤로 보는 어린이 보호 시트에 미치는 위험이나 치명적인 부상은 매우 큽니다. 또한, 동승석에는 앞으로 보는 어린이 보호 시트도 설치하지 마십시오. 동승석 에어백이 작동하면 적절한 위치에 있지 못하거나, 적절히 구속되지 못한 상태의 어린이에게 심각한 또는 치명적인 부상을 초래합니다.

⚠ 경 고

앞좌석에는 어린이 보호 시트를 절대로 설치하지 마십시오. 에어백 작동 시 에어백 팽창 충격에 의해 심각한 부상이나 사망사고를 초래할 수 있습니다.

■ 에어백 경고등

에어백 장치는 충돌 센서, 에어백 제어 모듈, 에어백 공기주머니 등 3개의 요소로 구성되어 있습니다. 본 장치는 인명을 보호하는 중요한 장치로서 매우 정교하고 신뢰성이 높게 제작되어 있습니다. 이러한 장치의 어느 부분에 작은 고장이 발생하여도 에어백 경고등이 점등되도록 되어 있습니다.

시동을 「ON」했을 때 약 6초간 표시등 점등 후 소등되면 정상이나 다음과 같은 상황은 에어백 장치의 고장으로 사고 시 에어백이 정상적으로 작동되지 않을 수 있으므로 운행을 중지하시고 즉시 자사 직영 서비스센터 또는 서비스협력사에 점검을 의뢰하십시오.

- 시동 「ON」 시 에어백 경고등이 점등되지 않을 때
- 시동 「ON」 시 에어백 경고등이 6초간 점등 후 소등되지 않고 계속 점등되어 있을 때
- 주행 중에 에어백 경고등이 점등될 때
- 시동 「ON」 시 에어백 경고등이 점멸될 때

■ 에어백 정비

보조 구속 장치는 사용자가 정비할 수 있는 부품이 없습니다. 다음과 같은 상황에서는 장치의 점검을 받아야 합니다.

- 에어백이 작동하였다면 에어백은 반드시 교환하여야 합니다. 에어백을 사용자가 분리하려 하거나 버리려고 하지 마십시오. 이는 반드시 자사 직영 서비스센터 또는 서비스협력사에서 받으십시오.
- 에어백 경고등이 점등되어 이상이 있다고 신호를 보내면, 가능한 빨리 에어백 장치를 점검 받으십시오. 그렇지 않으면, 필요로 할 때 에어백이 작동하지 않을 수 있습니다.

⚠ 경 고

- 차량 특성에 영향을 미치는 개조를 한 경우에는 에어백 성능에 영향을 미칠 수 있습니다.
- 스티어링 휠이나 좌석, 에어백 장치의 어떠한 부품도 개조하지 마십시오. 개조하면 장치가 작동을 하지 않을 수도 있습니다.
- 장치의 부품이나 배선을 임의로 작업하지 마십시오. 에어백이 의도하지 않게 작동하여 누군가가 다칠 수도 있습니다. 또한 그러한 작업으로 인해 충돌 상황에서 에어백이 작동하지 않게 될 수도 있습니다.

⚠ 경 고

- 에어백(보조 구속 장치) 장치에 관한 어떠한 작업 예컨대, 분리, 장착, 수리 또는 스티어링 휠이나 에어백 장착 부위의 어떤 작업이라도 반드시 자사 직영 서비스센터 또는 서비스협력사에서 이루어져야 합니다. 에어백의 부적절한 취급은 사고 시 심각한 부상을 초래할 수 있습니다.
- 차량의 용접 시에는 에어백 모듈의 각 컨넥터 및 배터리의 「-」 단자를 분리하십시오. 분리하지 않을 경우, 용접 시 과전압으로 인해 에어백 모듈이 손상되어 오작동과 사고를 야기할 수 있습니다. 차량의 용접이 필요한 경우에는 자사 직영 서비스센터 또는 서비스협력사에 의뢰하십시오.

▶ 차를 수리할 때, 폐차할 때

- 스티어링 휠 주위, 크러쉬 패드, 중앙 콘솔 및 천정 부근의 수리, 카 오디오 등의 장착 및 차량 전면부의 판금 도장을 하는 경우는 에어백 장치에 영향을 미칠 수 있으므로 반드시 자사 직영 서비스센터 또는 서비스협력사에 상담하십시오.
- 수리를 위해 자사 직영 서비스센터 또는 서비스협력사에 차를 인도할 경우는 에어백 장착 차량인 것을 설명하고 취급설명서를 차내에 보관해 놓으십시오.
- 에어백 장치 내에는 폭발성 화학 물질이 들어 있으므로 폐차하는 경우에는 자사 직영 서비스센터 또는 서비스협력사에 상담하십시오.

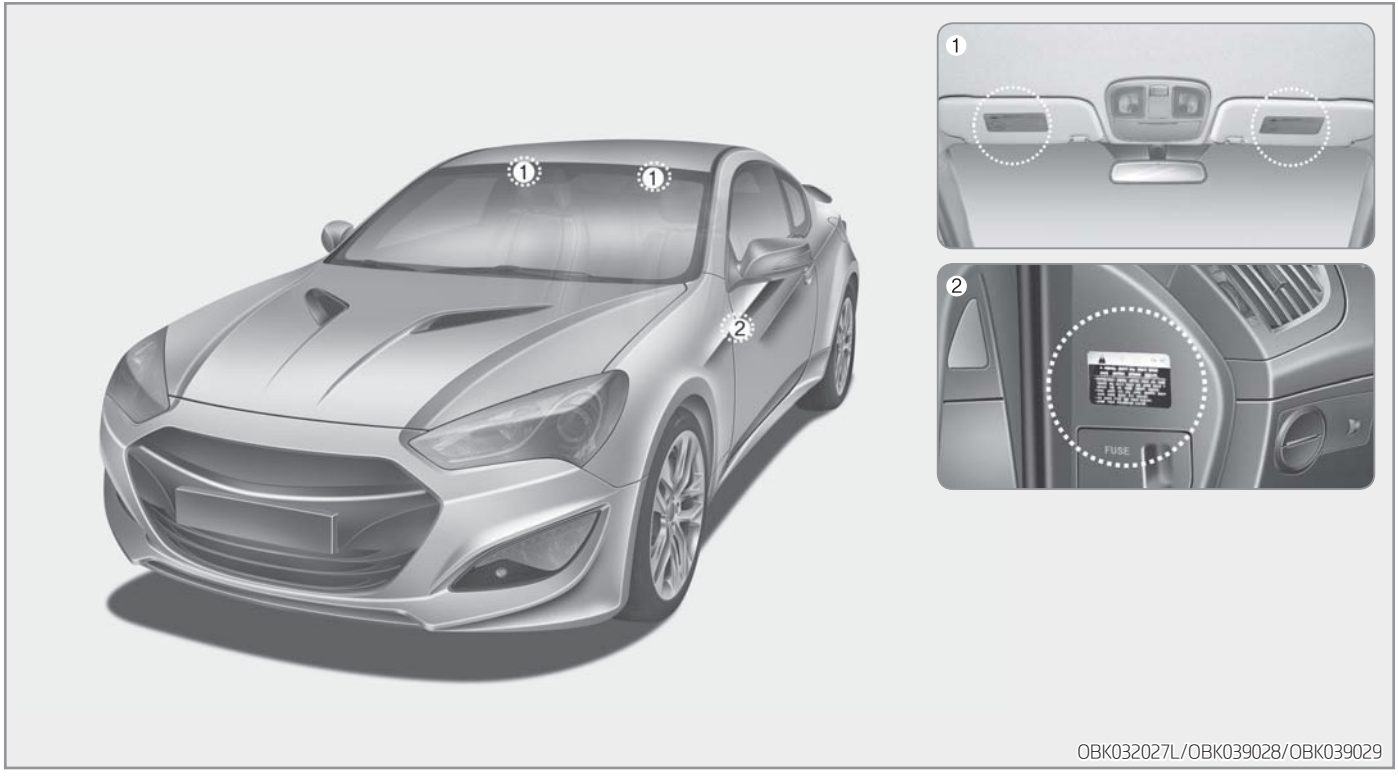

OBK032027L/OBK039028/OBK039029

■ 에어백 경고 라벨

에어백의 위험을 상기시켜 주고자 에어백 경고 라벨이 부착되어 있습니다. 운행 전에 반드시 주의 사항을 숙지하십시오.

4장 목차

스마트 키 4-4
스마트 키 사용 방법 4-4
스마트 키 사용 시 주의 사항 4-6
비상시 도어 잠금/해제 4-6
건전지 교환 방법 4-7
스마트 키 버튼 4-8
스마트 키 사용 시 주의 사항 4-8
도난 경보 장치 4-9
경계 상태 4-9
경보 상태 4-10
경보 보류 4-10
경계 및 경보 상태 해제 4-10
도어 4-11
차 밖에서의 잠금/해제 4-11
차 안에서의 잠금/해제 4-12
충돌감지 자동 도어 잠금해제 장치 4-13
차속감응 자동 도어 잠금 장치 4-13
트렁크 4-14
비상시 트렁크 잠금 해제 장치 4-15
유리창 개폐 장치 4-16
전동식 4-17
엔진 후드 4-19
엔진 후드 여는 방법 4-19
엔진 후드 닫는 방법 4-20
연료주입구 4-21
연료주입구 여는 방법 4-21
연료주입구 닫는 방법 4-21
비상시 연료 주입구 잠금 해제 장치 4-23
선루프 4-24
슬라이드 상태로 여닫을 때 4-24
틸트 상태로 여닫을 때 4-25
햇빛 가리개 4-26
선루프 초기화 4-27
스티어링 휠(조향 핸들) 4-27
파워 스티어링 4-27
스티어링 휠 높이 조절 4-28
경음기 4-29
미러 4-29
실내 미러 4-29
실외 미러 4-37
계기판 4-39
일반 타입 4-39
슈퍼비젼타입 4-39
계기판 조명 밝기 조절 4-40
계측기 4-40
경고등 및 표시등 4-50

LCD 표시창 경고문(슈퍼비젼 타입) 4-60
멀티게이지 4-66
후방 주차보조 시스템 4-68
후방 주차보조 시스템의 작동 4-69
후방 주차보조 시스템의 비작동 조건 4-69
후방 주차보조 시스템 관리 요령 4-70
자기진단 기능 4-71
전·후방 주차보조 시스템 4-71
주차보조 시스템의 작동 4-72
주차보조 시스템의 비작동 조건 4-73
주차보조 시스템 관리 요령 4-74
자기진단 기능 4-75
비상경고등 4-75
조명 4-76
배터리 방전 방지 기능 4-76
전조등 각도 자동 조절 장치 4-76
전조등 에스코트 기능 4-76
웰컴 기능(미등) 4-77
조명 위치 4-77
전조등 상향, 하향 변환 4-79
방향지시 및 차선변경 4-79
안개등 4-80
와이퍼/와셔 4-80
와이퍼 작동 4-80
와셔액 분출 4-81
실내등 4-82
실내등 자동 소등 기능 4-82
맵램프 4-82
트렁크 룸 램프 4-83
글로브 박스 램프 4-83
선바이저 램프 4-83
서리제거(열선) 4-84
뒷유리 서리제거(열선) 4-84
히터 및 에어컨(수동조절식) 4-85
히터 및 에어컨 조절 방법 4-86
공조 장치용 에어필터 4-91
에어컨 냉매량 점검 4-92
히터 및 에어컨(자동조절식) 4-93
전자동 조절 방법 4-94
수동 조절 방법 4-95
공조화면 선택버튼 4-99
공조 장치용 에어필터 4-99
에어컨 냉매량 점검 4-100
유리창 습기/성에 제거 방법 4-101
수동 조절식 4-101
자동 조절식 4-102
유리창 습기 방지 기능 설정/해제 방법 4-103
자동 습기 제거 장치(자동 조절식) 4-104
클러스터 이온발생기(자동조절식) 4-105
클린 에어 4-105

이온 에어 4-105
다용도 보관함 4-106
중앙 콘솔 박스 4-106
글로브 박스 4-107
안경 보관함 4-107
실내 편의 장치 4-108
시가라이터 4-108
재떨이 4-109
컵 홀더 4-109
선바이저 4-110
다용도 소켓 4-110
시계 4-111
카 매트 후크 4-111
화물 고정 장치(그물망) 4-112
멀티미디어 장치 4-113
안테나 4-113
오디오 리모컨 4-114
오디오 외부 입력 단자 4-114
블루투스 핸즈프리 4-115
내비게이션 4-116

스마트 키

스마트 키는 일반 키의 사용 없이 휴대만으로 도어의 잠금 또는 해제, 엔진 시동이 가능하도록 고안된 장치입니다.

■ 스마트 키 사용 방법

스마트 키의 휴대만으로 작동되는 기능은 도어 잠금 또는 해제, 엔진 시동이 있습니다. 자세한 내용은 다음과 같습니다.

▶ 도어 잠금

모든 도어가 닫히고 한 개 이상의 도어가 잠금 해제된 상태에서, 도어 바깥 손잡이에 있는 도어 잠금/해제 버튼을 누르면 모든 도어가 잠기면서 비상경고등과 경보음이 1회 작동합니다. 도어 잠금은 스마트 키가 앞좌석 도어 바깥 손잡이에서 70~100㎝ 이내로 감지되어야만 작동됩니다. 도어 잠금 상태를 확인하고자 할 경우에는 눈으로 내부의 도어 잠금 버튼 상태를 확인하거나 도어의 바깥 손잡이를 잡아당겨 잠금 상태를 확인할 수 있습니다.

다음과 같은 상태에서 도어 잠금/해제 버튼을 눌러 도어 잠금을 시도하면 경보음이 약 3초간 울리면서 도어가 잠금 되지 않습니다.

- 스마트 키를 실내에 둔 상태에서 도어를 잠그고자 할때
- 시동이 「ACC」 또는 「ON」 상태에서 도어를 잠그고자 할때
- 한개 이상의 도어가 열린 상태에서 도어를 잠그고자 할때

⚠ 주 의

스마트 키를 휴대한 채 차량을 떠날 때는 모든 도어(트렁크 포함)를 닫은 후 반드시 도어 바깥 손잡이에 있는 도어 잠금/해제 버튼을 눌러 도어가 잠기는 것을 확인하십시오. 도어 잠금/해제 버튼을 누르지 않으면 도어가 잠기지 않으므로 주의하십시오.

▶ 도어 잠금 해제

모든 도어가 닫힌 상태로 잠겨 있을 때 도어 바깥 손잡이에 있는 버튼을 누르면 모든 도어의 잠금이 해제 되면서 비상 경고등과 경보음이 2회 작동합니다. 이때 열고자 하는 도어 바깥 손잡이에서 70~100cm 이내에 스마트 키가 감지되면 휴대한 사람이 열지 않고 다른 사람이 열어도 열립니다. 잠금 해제 후, 30초 이내에 도어를 열지 않으면 다시 잠깁니다.

▶ 스마트 키 리마인더

실내에 스마트 키가 있고 도어가 열린 상태에서 차량 내부의 중앙도어 개폐장치로 도어를 잠글 경우 도어 잠금이 되지 않고 다시 해제됩니다.

▶ 트렁크 잠금해제

스마트키의 트렁크 버튼을 누르면 트렁크가 열립니다. 트렁크를 닫으면 다시 잠금 상태가 됩니다. 트렁크 안에 스마트키를 두고 트렁크를 닫으면 약 5초간 경고음이 울리고 트렁크가 잠기지 않습니다.

⚠ 주 의

스마트키를 금속성 물체 근처에 놓아두지 마십시오. 금속성 물체는 스마트키를 인식하는데 필요한 전파를 방해하여 정상적인 동작이 되지 않게 할 수 있습니다.
스마트키를 금속성 물체와 인접하여(골프가방, 금속케이스 등) 트렁크에 넣은 후 트렁크를 닫을 경우 트렁크 잠김 방지 기능이 작동하지 않을 수 있습니다.

▶ 엔진 시동

스마트 키를 휴대하거나 차내에 둔 상태에서 시동을 걸 수 있습니다. 자세한 사항은 5장, 「시동 버튼」을 참조하십시오.

⚠ 경 고

차내에 스마트 키가 있을 경우 버튼을 누르면 시동이 걸릴 수 있습니다. 따라서, 이러한 차량 시스템을 모르는 사람이나 어린이들을 혼자 차내에 남겨 두면 예기치 못한 상황이 발생될 수 있으므로 주의하십시오. 차량을 떠날 때는 반드시 스마트 키를 휴대하여 남겨두지 마십시오.

■ 스마트 키 사용 시 주의 사항

⚠ 주 의

- 스마트 키 사용 시 다음 사항을 주의하십시오.
  1. 스마트 키에 의한 도어 잠금/해제는 전 도어가 닫힌 상태에서만 가능합니다.
  2. 차량 이탈 시에는 스마트 키를 항상 휴대하십시오.
- 스마트 키를 분실한 경우에는 차량의 시동을 걸 수 없습니다. 스마트 키 내부에 입력된 정보가 차량과 일치해야만 시동이 걸리게 설계되었습니다. 따라서, 스마트 키를 분실하였을 경우 차량을 견인하여 가까운 자사 직영 서비스센터 또는 서비스협력사에 조치를 의뢰하십시오.
- 다음과 같은 상황에서는 스마트 키에서 발생되는 주파수 대에 강력한 인접 주파수의 혼선으로 스마트 기능(엔진 시동, 도어 잠금/해제 기능)의 작동거리가 변하거나 작동되지 않을 수 있습니다. 이런 경우에는 비상 키를 사용하여 도어를 개폐하십시오.

⚠ 주 의

또한 스마트 키를 몸에 지니거나 차내에 있어도 시동이 되지 않는 경우에는 스마트 키를 스마트 키 홀더에 삽입하여 시동을 거십시오. 만약 삽입하여 시동이 걸리지 않을 경우에는 자사 직영 서비스센터 또는 서비스협력사에 문의하신 후 점검 및 정비를 받으십시오.

- 경찰서, 관공서, 방송국, 군부대, 송신탑, 공항, 항구 근처 등에 있을 때
- 스마트 키를 무전기, 휴대전화와 같은 이동 송수신 제품과 같이 휴대 또는 보관하지 마십시오. 전파 혼선에 의해 작동하지 않을 수도 있습니다.
- 근처의 타 차량에서 스마트 키를 작동시키고 있을 때
- 스마트 키 배터리가 방전 되었을 때

- 스마트 키는 한 차량에 2개만 입력이 가능합니다. 만약 1개의 키를 분실하신 경우에는 차량의 도난 방지 및 만일을 대비하여 나머지 한 개를 가지고 가까운 자사 직영 서비스센터 또는 서비스협력사에 조치를 의뢰하십시오.

■ 비상시 도어 잠금/해제

스마트 키 배터리 방전 등, 스마트 키가 정상적으로 작동하지 않을 경우, 비상 키(2)를 이용하여 도어를 잠그거나 잠금 해제할 수 있습니다.

- 키 고정 버튼(1)을 누른 상태에서 비상 키(2)를 잡아당겨 분리할 수 있습니다.
  키를 넣고자 할때는 딸깍하고 걸릴때 까지 그대로 넣으십시오.

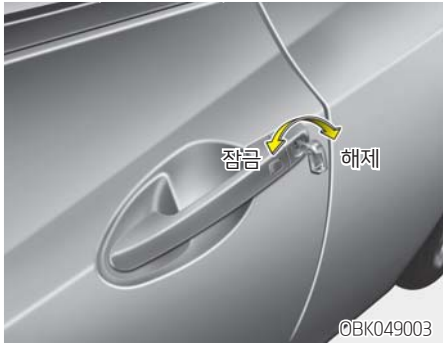

- 비상 키를 그림과 같이 키 홀에 꽂은 후 차량 뒤쪽방향으로 돌리면 도어를 잠금 해제할 수 있습니다.
- 비상 키를 그림과 같이 키 홀에 꽂은 후 차량 앞쪽방향으로 돌리면 도어를 잠글 수 있습니다.

■ 건전지 교환 방법

스마트 키의 건전지는 일반적으로 몇 년간 사용이 가능하나, 스마트 키의 작동상태에 따라 필요시 건전지를 교환하십시오.
스마트 키 내부의 회로는 정전기 등에 약하므로 건전지 교환에 자신이 없으시면, 자사 직영 서비스센터 또는 서비스협력사에 점검 및 교환을 의뢰하십시오.

1. 스마트 키 뒷면의 건전지 커버를 분리하십시오.
2. 규격에(CR2032) 맞는 건전지를 구입하여 극성에 주의하여 조립하십시오.
3. 분리의 역순으로 장착하십시오.

⚠ 주 의

- **건전지 크기나 두께가 다른 비규격품을 사용할 경우, 접촉 불량으로 스마트 키가 작동하지 않을 수도 있습니다. 반드시 규격품을 사용하십시오.**
- **스마트 키 손상을 방지하기 위하여 떨어뜨리거나 액체 등에 적시거나 또는 열이나 직사광선에 노출시키지 마십시오.**
- **잘못된 배터리 처리는 환경과 사람의 건강을 해칠 수 있습니다. 분리수거가 이루어질 수 있도록 처리하십시오.**

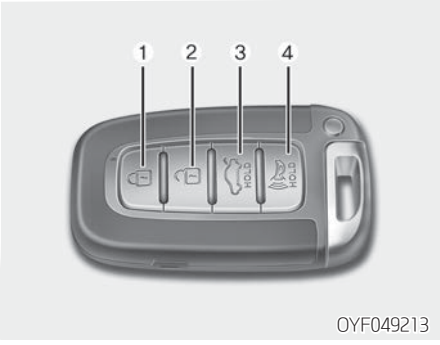

■ 스마트 키 버튼

▶ 도어 잠금(1)

모든 도어가 닫힌 상태에서 해당 버튼을 누르면 모든 도어가 잠깁니다. 비상경고등과 경보음이 1회 작동하여 모든 도어가 잠김을 알려줍니다.

▶ 도어 잠금 해제(2)

모든 도어가 닫힌 상태로 잠겼을 때 해당 버튼을 누르면 모든 도어가 잠금 해제됩니다. 비상경고등과 경보음 이 2회 작동하여 모든 도어가 잠금 해제됨을 알려줍니다.
이때, 약 30초 이내에 도어를 열지 않으면 다시 잠깁니다.

▶ 트렁크 열림(3)

해당 버튼을 길게(1초 이상) 누르면 트렁크가 잠금 해제됩니다.

▶ 비상경보(4)

해당 버튼을 길게(1초 이상) 누르면 비상경고등 및 경보음이 약 30초간 작동하며 멈추고자 할 경우 도어 잠금 버튼이나 도어 잠금 해제 버튼을 누르십시오.

■ 스마트 키 사용 시 주의 사항

약 30m 이내의 거리에서, 스마트 키 버튼으로 도어를 잠그거나 해제할 수 있습니다.
단, 스마트 키 버튼은 다음과 같은 경우에는 작동하지 않습니다.

- 작동 가능 거리(약 30m) 이상의 거리에서 작동할 경우
- 스마트 키의 배터리가 약한 경우
- 다른 차나 물건에 가려 전파 방해를 받을 경우
- 날씨가 매우 추운 경우

- **스마트 키에 물이나 액체 등이 유입되지 않도록 하십시오. 물이나 액체 등의 유입으로 작동이 되지 않는 경우에는 보증수리를 받을 수 없습니다.**
- **스마트 키에 문제가 있을 때는 비상 키를 사용하여 도어를 개폐하고 가급적 빨리 자사 직영 서비스센터 또는 서비스협력사에 연락 하십시오.**

도난 경보 장치

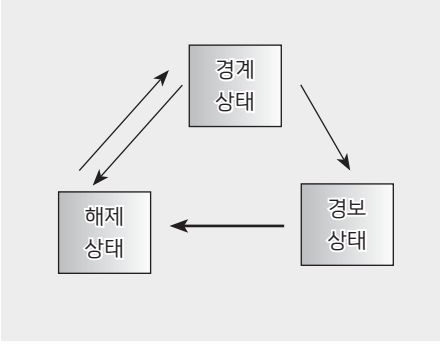

- 도난 경보 장치는 시동이 꺼진 상태에서 스마트 키로 도어를 잠그면 작동하는 장치로 스마트 키를 사용하지 않고 임의로 도어(또는 트렁크) 또는 엔진 후드를 열게 되면 비상경고등과 경보음이 작동하게 됩니다.

■ 경계 상태

스마트 키가 실내에 있지 않은 상태에서 엔진 후드 및 모든 도어(트렁크 포함)를 닫은 후 스마트 키를 이용하여 도어를 잠그십시오. 비상경고등과 경보음이 1회 작동하여 경계 상태에 진입함을 알려줍니다.

- 스마트 키의 도어 잠금 버튼( )을 눌러 잠금 시킬 때 비상 경고등과 경보음이 작동하지 않으면 경계 상태로 진입하지 않은 것입니다. 열린 곳이 없는 지 확인 후 닫으면 비상경고등이 작동하면서 자동으로 경계 상태에 진입합니다.
- 스마트 키가 감지된 상태에서 앞도어 바깥 손잡이의 잠금 버튼을 눌러 잠금 시킬 때 비상경고등과 경보음이 작동 하지 않으면 경계상태로 진입하지 않은 것입니다. 열린곳이 없는지 확인 후 닫고 다시 잠금 시키십시오.

경계 상태 진입 후 30초 이내에 도어(또는 트렁크) 또는 엔진 후드가 열릴 경우에는 불필요한 경보 작동을 방지하기 위하여 경계 상태가 해제됩니다.

- 스마트 키로 도어를 잠금 시킨 경우에는 반드시 스마트 키로 잠금 해제하십시오.
  스마트 키가 아닌 비상 키로 잠금시키면 단순히 도어의 잠금만 될 뿐 도난 경보 장치가 작동하지 않습니다.

■ 경보 상태

경계 상태에서 스마트 키를 사용하지 않고 도어(트렁크 포함) 또는 엔진 후드 등을 열면 비상경고등과 경보음이 약 27초간 작동 후 10초간 멈추는 주기로 2회 반복됩니다.
경보 동작 후 새로운 경보 조건이 성립되면 다시 경보가 동작됩니다.

■ 경보 보류

스마트 키의 트렁크 잠금 해제 버튼(HOLD)을 눌러 트렁크가 잠금 해제될 때에는 경보가 울리지 않고 경보를 보류합니다.
트렁크가 열려 있더라도 도어나 후드 쪽은 경계 상태가 계속 유지되며, 트렁크를 닫으면 트렁크도 경계상태가 됩니다.

■ 경계 및 경보 상태 해제

경계 또는 경보 상태에서 다음과 같은 상황에서 경계 또는 경보 상태가 해제됩니다. 비상경고등과 경보음(도어 잠금 해제 시)이 2회 작동하여 경계 또는 경보 상태가 해제됨을 알려줍니다.

- 스마트 키의 도어 잠금 해제 버튼(🔓)을 눌러 모든 도어가 잠금 해제될 때
- 스마트 키가 감지된 상태에서 도어 바깥 손잡이에 있는 잠금/해제 버튼을 눌러 모든 도어가 잠금 해제될 때

이때, 약 30초 이내에 도어를 열지 않으면 다시 도어가 잠기면서 경계 상태가 됩니다.

⚠ 주 의

- **키를 분실했을 때에는 자사 직영 서비스센터 또는 서비스협력사에 연락하십시오.**
- **경계상태에서 비상 키로 도어를 잠금 해제하고 연 경우 비상경고등과 경보음이 작동하므로 경계상태에서는 반드시 스마트 키로 도어를 잠금해제하고 여십시오.**
- **경계 또는 경보 상태 해제가 불가할 경우 비상 키로 도어를 잠금 해제하고 연 후 시동을 「ON」 위치에 두고 30초를 기다리면 경보 상태가 해제되면서 시동이 가능하게 됩니다.**

도어

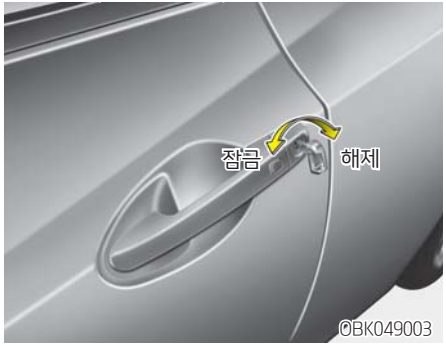

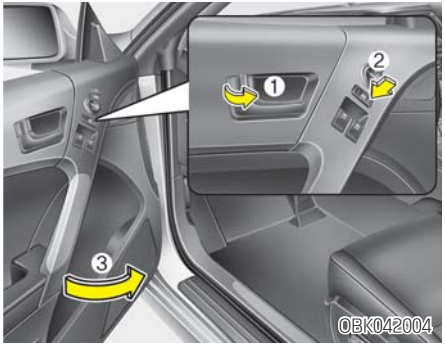

■ 차 밖에서의 잠금/해제

- 비상 키를 이용하여 운전석 도어를 잠그거나 잠금 해제할 수 있습니다.
- 운전석 도어를 잠그면 모든 도어가 잠기고, 잠금해제하면 모든 도어가 잠금해제 됩니다.
- 스마트 키를 이용하여 도어를 잠그거나 해제할 수 있습니다.
- 도어를 열 때는 잠금 해제한 뒤 도어의 바깥 손잡이를 당기십시오.
- 도어를 닫을 때는 도어를 손으로 밀어서 닫으십시오. 완전히 닫혔는지 확인하십시오.
- 키를 사용하지 않고 도어를 잠글 때는 각 도어 내부의 도어 잠금 버튼(1) 또는 운전석의 중앙 도어 잠금 스위치(2)를 이용하여 도어를 잠그고, 도어를 밀어서 닫으면(3) 잠깁니다. 확실히 잠겼는지 확인하십시오.
- 중앙 도어 잠금 스위치(2)를 이용하면 모든 도어를 잠금시킬 수 있습니다.

⚠ 경 고

- **도어를 정확히 닫지 않으면 다시 열릴 수 있습니다.**
- **도어를 열거나 닫을 경우 주의를 하지 않으면 도어와 차체 사이에 손가락 등 신체가 끼어 다칠 수 있습니다.**

※ **도어 유리창이 완전히 닫힌 상태에서 도어를 열면 유리창이 약간 내려가고, 닫으면 유리창이 약간 올라갑니다.**
이는 도어를 확실히 닫아 운행 중 공기의 흐름으로 인한 소음 발생을 막고, 우천 시 방수 효과를 높이기 위한 기능으로 도어를 닫을 때 작동음이 발생될 수 있으나 이는 정상적인 현상입니다.

- **키 홈이 얼어 열리지 않을 때는 가볍게 두드리거나 키를 뜨겁게 하여 여십시오.**
- **키나 잠금 버튼 또는 잠금 스위치로 「잠금」과 「잠금해제」를 교대로 연속 조작하면 보호회로가 작동되어 일시적으로 작동되지 않을 수 있습니다.**
- **차에서 내릴 때는 주차 브레이크를 작동 후 유리창을 닫고 모든 도어를 잠근 뒤에 차를 떠나십시오.**

⚠ 주 의

도어 및 도어 핸들에 무리한 힘을 가하지 마십시오. 파손될 우려가 있습니다.

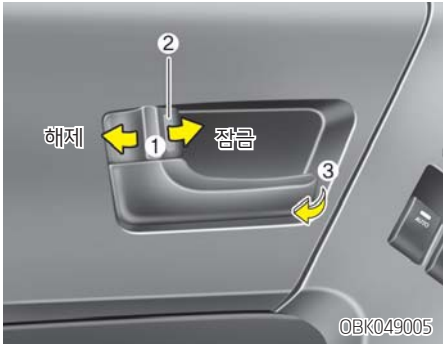

■ 차 안에서의 잠금/해제

▶ 잠금 버튼을 사용할 때

- 각 도어에 있는 도어 잠금 버튼(1)을 이용하여 잠금 및 해제시킬 수 있습니다.
- 도어를 잠그려면, 도어 잠금 버튼(1)을 「잠금」 방향으로 누르십시오. 도어가 잠기면, 도어 잠금 버튼의 빨간 부분(2)이 보이지 않게 됩니다.
- 도어를 열고자 할 때는, 도어 잠금 버튼(1)을 「해제」 방향으로 누른 후 도어 핸들(3)을 당기십시오.
- 운전석 도어는 도어 잠금 버튼(1)이 「잠금」위치에 있어도 도어 핸들(3)만 잡아 당기면 도어 잠금 버튼이 해제되면서 도어가 열립니다. 스마트 키가 차량 내부에 있을 때 도어를 열고 도어 잠금 버튼 또는 중앙 도어 잠금 스위치로 잠금시키면 다시 해제되어 잠금되지 않습니다.
- **차가 움직일 때에는 항상 도어를 잠가 주행 중에 도어가 열리지 않도록 하십시오. 도어를 잠가 두면 차가 정차 중이거나 서행할 때에, 낯선 사람이 도어를 열고 들어오는 것을 방지할 수 있습니다.**

⚠ 주 의

도어 및 도어 핸들에 무리한 힘을 가하지 마십시오. 파손될 우려가 있습니다.

⚠ 경 고

- **차에서 내릴 때는 후방으로부터 오는 차량이나 오토바이, 자전거, 보행자 등에 주의하여 도어를 여십시오. 갑자기 도어를 열면 위험합니다.**
- **차량 주행전에 도어가 확실히 닫혀 있는지 확인하십시오. 주행 중에 도어가 열리면 매우 위험합니다.**
- **혼자 힘으로 차 밖으로 나올 수 없는 어린이나 동물을 차 안에 남겨 두지 마십시오. 밀폐된 차 안은 외부 기온에 따라 매우 덥거나 춥고 질식의 위험까지 있으므로 상해나 사망으로 이어질 수 있습니다.**
- **차량에 따라 도어가 잠겨있는 경우에도 운전석 도어는 실내측 도어 핸들을 당기면 열립니다. 운행중 차량의 도어가 열리면 매우 위험하므로 도어를 열지 마십시오. 부상 또는 사망사고의 원인이 될 수 있습니다.**

▶ 중앙 도어 잠금 스위치를 사용할 때

운전석에 있는 중앙 도어 잠금 스위치의 오른쪽(1)을 누르면 모든 도어가 잠기고 왼쪽(2)을 누르면 모든 도어가 잠금 해제됩니다.
단, 스마트 키가 차내에 있을 경우, 앞좌석 도어를 열고 중앙 도어 잠금 스위치로 잠금 시키면 다시 해제되어 잠금되지 않습니다.

⚠ 경 고

차량 출발 전에 운전석에서 중앙 도어 잠금 스위치를 이용하여 모든 도어를 잠그십시오. 특히 어린이를 태웠을 때는 반드시 잠금 상태로 주행하십시오. 운행 중 실수로 차량의 도어가 열리게 되면 매우 위험합니다.

■ 충돌감지 자동 도어 잠금해제 장치

도어가 잠금되었을 때, 시동 「ON」 인 상태에서 충돌 센서에 충격이 전달되면 도어 잠금 장치가 자동으로 해제됩니다.
단, 도어 잠금 해제와 관련된 기계적인 장치나 배터리에 문제가 있을 때는 도어가 잠금 해제되지 않을 수도 있습니다.

■ 차속감응 자동 도어 잠금 장치

차량이 약 15km/h 이상 주행하면 자동으로 모든 도어가 잠기게 됩니다.

이때, 강제로 도어 잠금 버튼이나 중앙 도어 잠금 스위치로 도어 잠금상태를 해제하지 마십시오.

트렁크

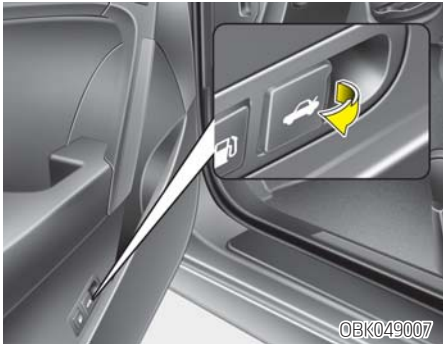

▶ 트렁크 열기

- 실내에서는 트렁크 열림 버튼을 당기면 트렁크가 잠금해제 됩니다.
- 스마트 키의 트렁크 잠금해제 버튼 (HOLD)을 길게(1초 이상) 누르면 트렁크가 잠금해제 됩니다.
- 트렁크를 열었다 닫으면 다시 잠깁니다.

⚠ 경 고

트렁크가 열린 상태로 주행하면 운전석에서 후방이 잘 안보이고 실내로 배기가스가 유입되어 위험하오니 주의하십시오.

⚠ 주 의

트렁크 내에는 고가의 소지품을 넣어 두지 마시고, 도난 방지를 위하여 항상 모든 도어와 트렁크를 잠그십시오.

▶ 트렁크 닫기

닫을 때는 양손으로 눌러서 닫으십시오. 닫은 후에는 완전히 닫혔는지 다시 한번 확인 하십시오.

계기판의 트렁크 열림 경고등 ( )이 소등되었는지확인하십시오.

⚠ 경 고

주행 전에 트렁크가 확실히 잠겼는지 확인하십시오. 트렁크가 열려 있으면 배기가스가 차량 안으로 들어와 운전자나 승객에게 피해를 줄 수 있습니다.

트렁크는 열릴 때 위로 올라갑니다. 트렁크를 열거나 닫을 때는 차 내부 또는 외부 주위의 안전을 확인한 후에 트렁크를 열거나 닫으십시오. 트렁크는 일정 위치 이하 또는 이상에서는 스스로 내려가거나 올라가므로 얼굴, 머리 등이 부딪히거나 손, 발등이 끼이지 않도록 항상 주의하십시오.

■ 비상시 트렁크 잠금 해제 장치

타의 (강도/납치)에 의해 순간적으로 트렁크 룸에 갇혔을 때 트렁크 룸내에서 트렁크 리드에 있는 노란색(야광) 레버를 화살표 방향으로 밀면 트렁크 리드 잠금장치 해제가 가능합니다.

⚠ 경 고

- 비상시에 대비하여 트렁크 잠금 해제 장치의 위치 및 사용법을 주지하십시오.
- 어린이에게 화물칸 안에서 노는 것의 위험함을 주지시키십시오. 또한 화물칸에 사람이나 동물을 태우지 마십시오.

⚠ 경 고

트렁크 잠금 해제 장치는 비상시에만 사용하십시오.
특히, 주행 중 트렁크가 열리면 매우 위험하오니 사용시 유의하십시오.

유리창 개폐 장치

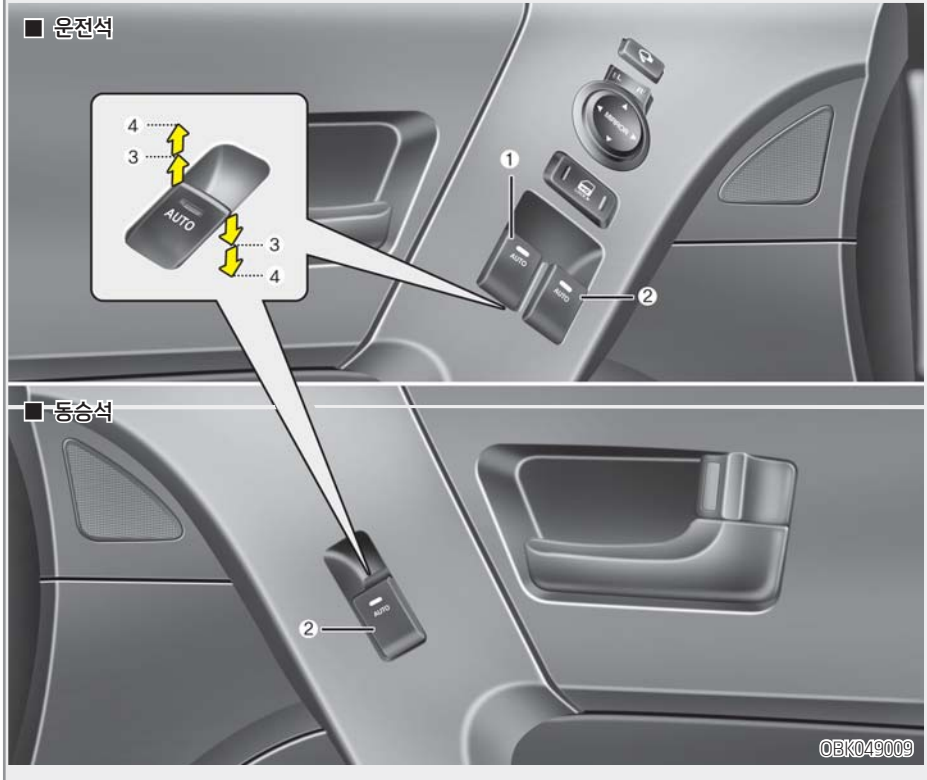

▶ 유리창 개폐/스위치

1. 운전석 유리창 개폐 스위치
2. 동승석 유리창 개폐 스위치
3. 유리창 개폐
4. 원터치 자동 유리창

■ 전동식

전동식 유리창을 작동하기 위해서는 시동이 「ON」이어야 합니다.
시동을 「OFF」한 후에라도 약 30초 동안은 유리창 개폐를 할 수 있습니다.
단, 운전석이나 동승석 도어를 열면 30초 이내라도 자동 유리창 개폐를 할 수 없습니다.

주행중 어느 한쪽의 유리창이 열려서 진동이나 파동이 느껴지면, 반대편 유리창도 조금 열어서 그러한 현상을 줄일 수 있습니다.

▶ 유리창 개폐

운전석에 있는 유리창 개폐 스위치를 사용하면, 모든 유리창을 열고 닫을 수 있습니다.
해당 유리창 개폐 스위치를 첫번째 걸리는 위치(5)까지 누르거나 당기면 해당 유리창이 열리거나 닫힙니다.

▶ 원터치 자동 유리창 – 자동 열림 또는 닫힘

유리창 개폐 스위치를 두번째 걸리는 위치(6)까지 당겨주거나 눌러 주면 스위치에서 손을 떼어도 유리창이 완전히 닫히거나 열리게 됩니다.
유리창이 자동으로 열리거나 닫히는 중에 원하는 위치에서 멈추게 하려면 스위치를 살짝 당기거나 누르면 그 상태에서 유리창의 작동이 멈춥니다.
단, 원터치 자동 닫힘 기능이 정상적으로 작동하지 않을 때에는 원터치 자동 유리창을 다음과 같이 초기화 하십시오.

1. 시동을 「ON」 상태로 하십시오.
2. 유리창 개폐 스위치를 당겨 유리창이 완전히 닫히고 난 후 약 1초 정도 계속 당기십시오.

● 물체 끼임 인식 기능

유리창이 원터치 기능(6)으로 닫히는 중에 일정한 힘이 감지되면 자동으로 작동을 멈추고, 일정 위치만큼 다시 열립니다. 그러나 유리창에서 감지된 저항이 일정한 힘 이하이거나 스위치를 첫번째 걸리는 위치에서 계속 당겨 수동으로 닫을 때는(원터치 기능으로 작동하지 않았을 경우) 끼임 인식 기능이 작동되지 않습니다.

- 두번째 걸리는 위치에서 계속 당겨 올릴 경우 일정한 힘이 감지되면 자동으로 작동을 멈추거나 또는 일정 위치만큼 다시 열립니다. 그러나 5초 이내에 다시 두번째 걸리는 위치에서 계속 당기면 물체 끼임 인식 기능이 작동하지 않습니다.
  따라서 유리창 개폐시는 항상 얼굴, 팔, 손 또는 기타 장애물이 없는지 반드시 확인하신 후에 사용하십시오.

⚠ 주 의

외부 기온이 너무 낮은 겨울철의 경우 창문이나 도어가 결빙되어 자동 닫힘으로 유리창이 상승중 힘을 받아 이것을 낌으로 감지할 수 있으므로 가급적 수동 닫힘으로 작동하십시오.

⚠ 경 고

- **원터치 자동 유리창의 작동이 아닌 첫번째 걸리는 위치에서 계속 당겨 유리창을 올리는 상태에서는 물체 끼임 인식 기능이 작동되지 않습니다. 따라서 유리창 개폐시는 항상 얼굴, 팔, 손 또는 기타 장애물이 없는지 반드시 확인하신 후에 사용하십시오.**
- **물체 끼임 인식 기능이 작동할 때라도 약 4mm 이하의 물체가 창문 위쪽에서 낄 때나 유리창에 일정한 저항이 가해지지 않는 경우에는 아래로 내려가는 기능이 작동되지 않습니다. 유리창을 닫을 때는 장애물 여부를 반드시 사전에 확인하십시오.**

엔진 후드

⚠ 주 의

- 전동식 유리창 개폐 장치의 손상을 방지하기 위하여, 두개의 유리창을 동시에 작동시키지 마십시오. 퓨즈의 수명이 단축되고 유리창 개폐 장치가 손상될 수 있습니다.
- 메인(운전석 도어) 스위치와 서브(동승석 도어) 스위치의 작동을 반대방향으로 동시에 작동시킬 경우 고장을 유발할 수 있습니다.

⚠ 경 고

- 주행 중에 열려진 유리창 사이로 얼굴이나 손을 내밀지 않도록 하십시오.
- 유리창 개폐시 항상 얼굴, 팔, 손 또는 기타 장애물이 없는지 확실히 점검하십시오.

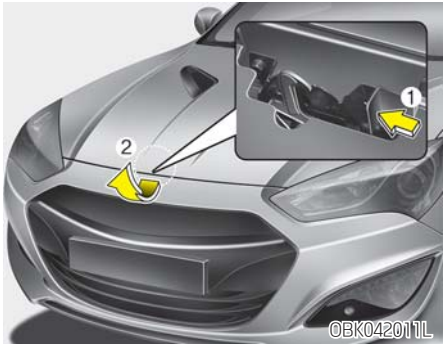

■ 엔진 후드 여는 방법

1. 엔진 후드 열림 레버를 당기십시오. 엔진 후드가 조금 열립니다.
2. 차량의 앞에서 엔진 후드를 약간 들어 올리고, 중앙 안쪽의 잠금레버(1)를 왼쪽으로 당긴 상태에서 후드(2)를 위로 들어 올리십시오.
3. 엔진 후드를 중간 정도 들어 올리면 저절로 완전히 열리게 됩니다.

■ 엔진 후드 닫는 방법

1. 엔진 후드를 닫기 전에 다음 사항을 먼저 확인하십시오.
   - 엔진부의 모든 주입구 캡이 제 위치에 잘 닫혀져 있어야 합니다.
   - 엔진부에 불필요한 물건(예; 장갑, 공구 등)들이 없어야 합니다.
2. 엔진 후드를 내린 후 아래로 밀어 닫으십시오.
3. 엔진 후드가 확실히 닫혔는지 확인하십시오.

⚠ 경 고

- 주행 전에 후드가 완전히 닫혔는지를 반드시 확인하십시오.
  완전히 닫히지 않은 상태로 주행시, 주행 역풍에 엔진후드가 열려 시야를 막고, 이로 인해 대형사고가 일어날 수 있습니다.
- 경사가 없는 장소에서 시동을 끄고 변속레버를 수동변속기 차량은 「1단」 또는 「R」(후진) 위치, 자동변속기 차량은 「P」(주차) 위치로 하고 주차 브레이크를 작동시켜 놓은 상태에서 후드를 여십시오.
- 엔진룸 안에 걸레, 장갑 등 화재를 유발할 수 있는 것을 넣고 엔진 후드를 닫지 마십시오.
  화재를 유발할 수도 있습니다.

⚠ 경 고

- 특별한 경우를 제외하고는 엔진 시동을 끄고 후드를 열어 작업하십시오. 그러나 엔진 시동 상태에서 점검 및 작업을 해야 할 경우에는 넥타이나 손수건, 목도리, 옷소매 등이 엔진 또는 라디에이터 팬에 닿지 않도록 주의하십시오. 그렇지 않을 경우 부주의로 인하여 신체의 상해나 차량에 큰 손상을 줄 수 있습니다. 또한 시계나 팔찌, 반지 역시 제거한 후 작업하십시오.

연료주입구

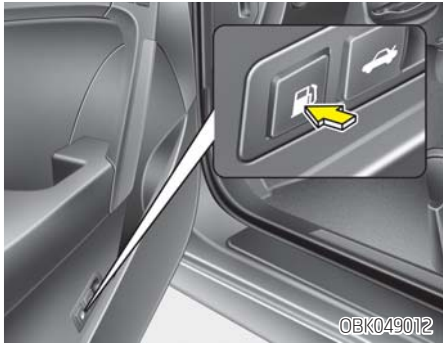

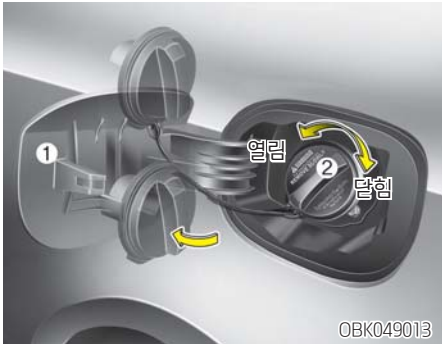

■ 연료주입구 여는 방법

1. 엔진 시동을 반드시 끄십시오.
2. 연료주입구 열림 버튼을 눌러 연료주입구 커버를 여십시오.
3. 연료주입구 커버(1)를 차 앞방향으로 잡아 당겨 완전히 여십시오.
   추운 날씨에 커버 주변이 얼어서 연료주입구 커버가 열리지 않으면, 커버 주위를 가볍게 두드리거나 누르십시오.
4. 연료주입구 캡(2)을 시계 반대방향으로 돌려 여십시오.
5. 지정된 연료를 주유하십시오.

■ 연료주입구 닫는 방법

1. 연료주입구 캡(2) 을 닫으려면, 연료 주입구 캡을 시계방향으로 '딸깍' 소리가 날때까지 돌리십시오.
2. 연료주입구 커버(1)를 닫고 가볍게 눌러 원위치 시킨 후, 확실하게 닫혔는지 확인 하십시오.

⚠ 주 의

- **지정된 연료외 다른 연료(등유, 알콜, 항공유 등)와 혼합하여 사용하지 마십시오.**
- **불량 연료나 미검증된 연료(첨가제)등을 사용하면, 연료 탱크 오염, 연료 펌프 손상 및 연료필터의 조기 막힘 등으로 인해 엔진과 배출가스 점화장치가 손상될 수 있습니다.**

⚠ 주 의

- 연료 주입구 캡을 교환해야 할 때는, 순정 부품을 사용해야 합니다. 맞지 않는 연료 주입구 캡을 사용하면, 연료장치 또는 배기 제어장치에 심각한 고장을 초래할 수 있습니다. 가까운 자사 직영 서비스센터 또는 서비스협력사에서 교환하십시오.
- 차량의 외부 표면에 연료를 떨어뜨리지 마십시오. 도장표면에 연료가 떨어지면 도장이 손상될 수 있습니다.
- 연료캡을 완전히 잠그지 않을 경우 엔진 경고등(K)이 점등될 수 있으나 이는 차량이나 부품의 고장이 아니므로 연료캡을 "딸깍" 소리가 나도록 다시 잠그십시오. 재장착 후에도 엔진 경고등이 점등되었을 경우 자사 직영 서비스센터 또는 서비스협력사에서 점검을 받으십시오.

⚠ 경 고

연료 주입구 캡을 열때는 연료에 압력이 가해져 있을 수 있으므로 항상 조심스럽게 천천히 분리하십시오. 캡에서 연료가 새거나 바람 빠지는 소리가 들리면 캡을 완전히 분리하기 전에 이런 상황이 멈출 때까지 기다리십시오. 그렇지 않을 경우 연료가 분출되어 심각한 상해를 입을 수 있습니다.
자동차 연료는 인화성 물질로서 화재 및 폭발의 위험이 있습니다.
따라서, 주유 전 및 주유 중 반드시 다음 사항에 유의하십시오.

- 연료 주유기 또는 연료 주입구 캡 등을 만지거나 열 경우, 먼저 연료 주입구에서 가능한 먼 곳에 있는 금속부에 맨손을 접촉시켜 정전기를 없애십시오.

⚠ 경 고

- 주유 중 차 안에 다시 들어가지 마십시오. 정전기가 발생되는 어떠한 행동도 주유소 부근에서는 하지 마십시오. 정전기로 인해 기화된 연료에 불이 붙어 폭발할 수도 있습니다. 만약 차 안에 다시 들어갔다 나온 경우, 주유기나 연료 주입구 캡 등을 만지기 전에 주유구에서 먼 곳에 있는 금속부에 맨손을 접촉시켜 정전기를 없애십시오.
- 휴대용기를 이용할 때에는 용기를 반드시 지면에 내려 놓은 후 주유하십시오. 차량 내부 또는 위에 휴대용기를 두면 정전기로 인해 기체연료에 불이 붙을 수도 있습니다.
주유가 시작되기 전부터 주유가 완전히 끝날 때까지 휴대용기를 지면에 접촉시키십시오.

⚠ 경 고

- 주유소 부근에서 휴대폰을 사용하지 마십시오. 휴대폰의 전류나 전자파로 인해 기화된 연료에 불이 붙을 수도 있습니다. 휴대폰을 사용해야 한다면, 주유소에서 멀리 떨어진 장소에서 사용하십시오.
- 주유하기 전에 반드시 엔진을 끄십시오. 엔진의 전기장치에 의한 스파크로 인해 기화된 연료에 불이 붙을 수도 있습니다. 주유하기 전에 엔진을 끄고, 주유가 끝난 뒤에는 연료 주입구 캡을 완전히 잠그고, 주입구 커버를 닫은 후 시동을 거십시오.

⚠ 경 고

- 주유소 부근에서 담배를 피우거나 라이터를 켜는 등 화재의 위험이 있는 행동을 삼가십시오. 자동차 연료는 인화성 물질이므로 불꽃에 의해 폭발할 수도 있습니다.
- 만약 주유 중 화재가 발생하게 되면, 차에서 멀리 떨어져 안전을 확보한 후 즉시 주유소 관리자 및 소방서에 알려 지시를 받으십시오.

■ 비상시 연료 주입구 잠금 해제 장치

배터리의 방전 및 차량의 전기 배선 이상으로 인해 연료 주입구 커버가 열리지 않는 경우, 트렁크를 열고 비상용 고리를 화살표 방향으로 가볍게 당기면 연료 주입구 커버가 열립니다.

선루프(사양 적용시)

시동 「ON」 상태에서 선루프 조절 레버를 이용하여 선루프를 틸트 또는 슬라이드 상태로 열 수 있습니다.

⚠ 경 고

- **선루프 개폐 시는 항상 손이나 머리 또는 기타 장애물이 없는지 반드시 확인하신 후에 사용하고 특히 안전을 위해 어린이가 작동하지 못하도록 하십시오. 잘못 조작 시 심각한 부상을 초래할 수 있습니다.**
- **차량에서 잠시 떠날 때에도 반드시 키를 소지하여 어린이가 작동하지 못하도록 하십시오.**

■ 슬라이드 상태로 여닫을 때

선루프 조절 레버를 뒤쪽으로 당기면 선루프가 뒤쪽으로 이동하면서 열립니다.

닫을 때는 조절 레버를 앞쪽으로 밀거나 아래로 당기면 선루프가 앞쪽으로 이동하면서 닫힙니다.

- 선루프를 자동(원터치 슬라이드 기능)으로 여닫을 때 :
  선루프 조절레버를 강하게 두번째 걸리는 위치까지 뒤로 밀거나 앞으로 당기면 완전히 열리거나 닫힙니다.
  멈추고자 할 때는 선루프 조절 레버를 살짝 밀거나 당기면 정지됩니다.

▶ 물체 끼임 인식 기능

선루프가 원터치 슬라이드 기능으로 닫히는 중에 일정한 힘이 감지되면 자동으로 작동을 멈추고, 일정 위치만큼 다시 열립니다. 그러나, 선루프에서 감지된 저항이 일정한 힘 이하이거나 조절 레버를 첫번째 걸리는 위치에서 계속 당겨 수동으로 닫을 때는(원터치 기능으로 작동하지 않았을 경우) 끼임 인식 기능이 작동되지 않습니다. 안전을 위해 선루프 작동 시에는 손이나 머리 등 신체 일부 또는 물체가 없는지 확인 후 작동시키십시오.

■ 틸트 상태로 여닫을 때

선루프가 완전히 닫힌 상태에서 선루프 조절 레버를 위로 누르면 선루프의 뒤쪽이 올라가면서 열립니다.
닫을 때는 조절 레버를 아래로 당기거나 앞으로 미십시오.
슬라이드와 틸트는 동시에 작동되지 않으므로 슬라이드된 상태에서 틸트를 할 수 없고 틸트된 상태에서 슬라이드를 할 수 없습니다. 완전히 닫힌 상태에서 슬라이드나 틸트 상태로 여십시오.

⚠ 주 의

- 선루프가 완전히 열리거나 닫히면 조절 레버에서 손을 떼십시오. 계속 누르고 있으면 선루프 모터의 고장 원인이 될 수 있습니다.
- 정기적으로 선루프 레일 부분에 쌓인 먼지를 제거하십시오.
- 선루프가 얼었거나 눈으로 덮여 있는 상태에서 선루프를 열려고 하면 유리 또는 모터가 손상될 수 있습니다.
- 차량에서 떠날 때는 반드시 선루프를 완전히 닫으십시오. 그렇지 않을 경우 비나 눈이 오면 누수될 위험이 있을 뿐만 아니라 도난의 위험도 있습니다.

⚠ 주 의

- 선루프가 열린 상태에서 화물이 돌출되지 않도록 하십시오.
  주행 중 갑자기 멈추게 되면 관련 부품이 손상될 수 있습니다.
- 비가 내린 후나 세차 직후에 선루프를 열면 실내로 물이 들어 올 수 있습니다.
- 선루프 장기 사용 시 선루프와 루프 판넬 개구부 사이에서 먼지에 의한 소음이 발생할 수 있으므로 선루프를 열고 깨끗한 천을 사용하여 정기적으로 먼지를 제거하십시오.

⚠ 경 고

- 주행 중에 선루프가 열린 사이로 얼굴이나 손을 내밀지 마십시오. 갑작스런 정지시 상해를 입을 수 있습니다.
- 선루프 작동시 항상 팔, 손 등의 장애물이 없는지 반드시 확인하십시오.
  선루프 작동시 신체의 일부가 선루프에 끼게 되면 상해를 입거나 자칫하면 사망의 위험이 있습니다.

■ 햇빛 가리개

선루프 유리창을 통해 들어오는 직사 광선을 차단시키고자 할 때는 손으로 움직여서 사용할 수 있습니다. 또한 선루프가 슬라이드로 열릴 때는 자동으로 함께 열립니다.

스티어링 휠(조향 핸들)

■ 선루프 초기화

선루프 모터와 연결된 배터리 전원이 차단되거나 방전되었을 때 또는 관련 퓨즈를 교체하였을 때는 선루프 장치를 다음과 같이 초기화 하여야 합니다.

1. 시동 「ON」 상태에서, 선루프를 완전히 닫으십시오.
2. 선루프가 완전히 닫히면 조절 레버에서 손을 떼십시오.
3. 선루프가 닫힌 상태에서, 조절 레버 뒷부분을 아래로 당겨 선루프 유리창이 틸트 상태로 열린 후 살짝 한번 움직일 때까지 계속 당기십시오.
4. 손을 떼고 다시 한번 조절 레버 뒷부분을 아래로 당기고 있으면 선루프 유리창이 슬라이드 상태로 열렸다 닫히면서 초기화가 이루어집니다. 동작이 완료되기 전에는 조절 레버에서 손을 떼지 마십시오.

⚠ 주 의

선루프를 초기화 하지 않으면 선루프가 제대로 작동하지 않을 수 있습니다.

■ 파워 스티어링

일반적인 스티어링 휠보다 쉽게 조작할 수 있도록 하기 위한 장치입니다.
파워 스티어링의 차량 조향은 엔진으로부터 얻은 동력이 이용되어 스티어링 휠 조작이 보다 가벼워져 운전에 도움을 줍니다.
엔진 정지 시에는 파워 스티어링 장치가 작동되지 않으므로 훨씬 강한 힘으로 스티어링 휠을 조작해야 합니다.
주행중에는 엔진 시동을 끄지 마십시오.
정기적으로 파워 스티어링 오일 수준을 점검하십시오. (7장, 「파워 스티어링 오일 점검」 참조)

⚠ 주 의

- **엔진 시동 상태에서 스티어링 휠을 좌측 또는 우측으로 끝까지 돌려 10초이상 계속 유지 하지 마십시오. 파워 스티어링의 손상을 가져옵니다.**
- **차량이 정지한 상태에서 스티어링 휠을 좌우 끝단까지 계속적으로 작동하게 되면 과부하방지 장치가 작동하여 스티어링 휠의 조작력이 끝단부터 점점 무겁게 증가합니다. 그러나 이것은 안전을 위한 장치로서 고장이 아니며 시간이 지남에 따라 초기 상태로 복귀하므로 운전에는 지장이 없습니다.**
- **겨울철(-10℃ 이하) 시동 직후 파워 스티어링 오일이 차가운 상태에서 바로 출발하게 되면 파워 스티어링이 간혹 순간적인 작동 지연을 일으킬 수 있으므로 3분 미만으로 적당히 공회전 시킨 후 출발하십시오.**

■ 스티어링 휠 높이 조절

⚠ 경 고

운행 중에는 절대로 조절하지 마십시오. 조향 능력을 상실하게 되어 사고가 날 수 있습니다.

배터리가 방전되어 점프 스타트를 할 경우 핸들이 원활히 작동하지 않는 현상이 발생됩니다. 이는 배터리 전압이 낮아 발생하는 일시적인 현상으로 충전이 되면 정상적으로 작동됩니다.
핸들을 움직여 이상이 없음을 확인 후 차량을 운행하십시오.

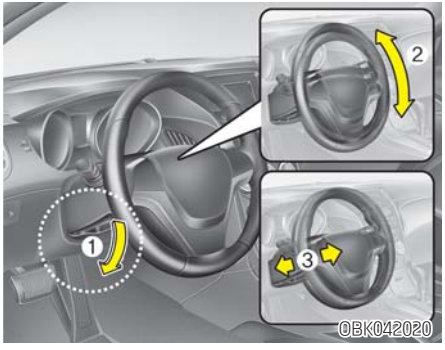

스티어링 휠의 높이를 신체에 알맞게 조절하기 위해 사용합니다.

- 높이를 조절할 때는 조절 레버를 앞으로 당긴 상태(1)에서 스티어링 휠을 상·하(2)로 움직여 위치를 결정합니다. 조절 후에는 조절 레버를 원위치시킨 다음 스티어링 휠을 흔들어 확실하게 고정되었는지 확인하십시오.
- 앞·뒤 조절을 할때는 조절레버를 아래로 당겨 내린 상태(1)에서 스티어링 휠을 전·후(3) 위치를 조절하십시오. 조절 후 조절 레버는 위로 올려 원위치 시킨 다음 스티어링 휠이 고정되었는지 확인하십시오. 반드시 운전 전에 조절하십시오.

⚠ 주 의

조절 레버 조작 시 간헐적으로 걸림 현상이 발생할 수 있으나 이는 고장이 아니라 두개의 기어가 서로 맞물릴 때 발생하는 현상입니다. 이때에는 스티어링 휠의 위치를 재조정 후 다시 조작하여 고정하십시오.

■ 경음기( )

경음기의 작동영역을 누르면 경적음이 납니다.
경음기의 과도한 사용은 피하십시오.
또한, 과도한 힘으로 경음기를 누르지 마십시오.

⚠ 주 의

경음기의 작동영역외의 부분은 경음기가 작동하지 않는 영역이므로 사용시 주의하십시오.
다음과 같이 무리한 힘을 경음기에 가할 경우 경음기가 오작동하는 문제가 발생할 수 있습니다.

- **주먹으로 경음기 작동구간을 내려치는 경우**
- **끝이 뾰족한 물체로 경음기 작동구간을 누르는 경우 등**

미러

■ 실내 미러

뒷유리를 통해 들어오는 시야의 중앙이 보이도록 실내 미러를 조절하십시오.

⚠ 경 고

- **좌석 뒤에 좌석보다 높은 물건을 놓아두지 마십시오. 후방 시야를 방해할 수 있고 급정차나 충돌 시 앞으로 튀어나와 위험합니다.**
- **실내 미러를 개조하거나 와이드 미러 등을 장착하지 마십시오. 에어백 작동, 차량 충돌 시 심하게 다칠 수 있습니다.**

▶ 전자 감응식 실내 미러(ECM)및 하이패스 시스템 미러(ETCS)

야간 주행시에 뒷차의 전조등에 의해 실내 미러에 들어오는 빛을 센서로 자동 감지하여 미러의 반사율을 자동으로 낮추어 운전자의 눈부심을 제거 시키는 장치입니다.
하이패스 시스템 미러는 전자 감응식 실내 미러 기능을 포함하며 시동이 걸려있는 상태에서만 작동합니다.
하이패스 시스템 미러는 하이패스 단말기를 전자 감응식 실내 미러(ECM)에 통합하여 유료 도로로 진 • 출입시 통행료가 자동결제 되는 장치 입니다.

※ ECM은 Electrochromic Mirror 의 약자입니다.
※ ETCS는 Electronic Toll Collection System 의 약자입니다.

⚠ 주 의

- **출발전 단말기 전원 하이패스 카드 삽입 여부 전자카드 잔액 확인 후 출발하십시오.**
- **하이패스 차로를 통과할때는 반드시 30km/h 이하로 서행 하십시오.**
- **하이패스 차로를 통과할때는 하이패스미러 전원 스위치가 켜진 상태로 운전하십시오. 전원이 꺼진 상태로 통과하면 통행료가 결제되지 않습니다.**

- 전원 버튼(1)

전원이 꺼진 상태에서 전원 버튼을 짧게 또는 길게 누르면 전원이 켜지고, 전원이 켜진 상태에서 전원 버튼을 길게 누르면 전원이 꺼집니다.

- 잔액 확인 버튼(2)

전원이 켜진 상태에서 잔액 확인 버튼을 짧게 누르면 카드 잔액 안내 음성이 나오고, 길게 누르면 최근 거래 요금 안내 음성이 나옵니다.

- 볼륨 버튼(3)

음성안내 볼륨을 조절할 수 있습니다.
볼륨 버튼을 짧게 누르면 5단계("음량1", "음량2", "음량3", "음량4", "음량0") 로 조절됩니다. 초기 볼륨은 "음량3" 입니다.

- 카드 탈거 버튼(4)

  하이패스 플러스 카드의 삽입/탈거를 위한 버튼이며 미러 왼쪽 뒷면에 있습니다. 카드를 화살표 방향으로 삽입하되, 카드 정면이 앞 유리창을 향하도록 삽입하십시오.
  하이패스 시스템 이용시 카드는 별도구매하여 사용하십시오.

- 음성안내 기능
  - 요금 결제 후 잔액 음성안내 기능
  - 최근 거래 내역 음성안내 기능
  - 등록정보 안내 기능
  - 요금 결제 시 결제 금액 음성안내 기능

- LED 표시 기능
  - 단말기 등록유무 LED 표시
  - 카드 삽입/탈거 및 이상 유·무 LED 표시
  - 요금결제 이상 유·무 LED 표시
  - 잔액 부족 시 LED 표시

⚠ 주 의

- 정상적인 자동 밝기 조절기능 동작을 위하여, 미러 앞쪽과 뒤쪽의 밝기 감지센서를 막지 마십시오.
- 미러를 닦을 경우, 부드러운 타올이나 헝겊 등에 세척제를 묻혀서 사용하십시오. 미러에 직접 세척제를 뿌리게 되면 세척제가 미러틀 안으로 스며들어 고장의 원인이 될 수 있습니다.
- 미 운행시 차량의 실내온도는 직사광선에 의해 고온이 될 수도 있으며, 동절기에는 저온상태가 됩니다. 하이패스 플러스 카드는 고온에서는 변형될 수 있으며, 저온에서는 카드 인식이 불가능할 수도 있습니다. 따라서 미 운행시에는 카드를 단말기에서 분리하여 보관하십시오. 운행 중에는 차량의 실내 온도를 적정온도로 유지하여 하이패스를 사용하십시오.

⚠ 주 의

- LED가 적색일 경우 오동작 또는 정상 요금결제 상태가 아니므로 확인 후 영업소 통과 바랍니다.
  1. 정상 상태 : 녹색 점등
  2. 정상 요금결제 상태 : 녹색 5회 점멸
  3. 비정상 상태 : 적색 점등
     - 미등록 단말기
     - 카드 미삽입
     - 사용할 수 없는 카드 삽입 시
     - 카드 잔액이 부족한 경우
  4. 영업소 통과 시 오동작 시
     (요금결제 오동작) : 적색 5회 점멸
- 차량 내 별도 하이패스 단말기 장착시 요금결제 처리가 안될 수 있으니 주의하십시오.
- 전면 유리창에 금속성 류의 별도 특수 코팅 또는 금속성 류의 썬팅지를 사용하면 통신 장애가 발생할 수 있습니다.

- 하이패스 시스템(ECM포함) 동작 사양

서비스항목		음성안내	LED 동작사양	비 고
정상동작	카드 삽입된 경우 (전원 ON시)	(음성 안내 없음)	녹색 : 점등	
	카드 삽입 시(선불카드)	잔액이 000000원입니다.	녹색 : 점등	
	카드 삽입 시(할인선불카드)	할인 선불카드입니다. 잔액이 0000원입니다.	녹색 : 점등	
	카드 삽입 시(면제카드)	면제카드입니다.	녹색 : 점등	
	카드 삽입 시(후불카드)	후불카드입니다.	녹색 : 점등	
	카드 삽입 시(할인후불카드)	할인후불카드입니다.	녹색 : 점등	
	정상 과금((할인)선불카드)	요금 00000원이 결제되었습니다. 잔액이 00000원입니다.	녹색 : 점멸(5회)	
	정상 과금(면제카드)	통행료가 면제처리되었습니다.	녹색 : 점멸(5회)	
	정상 과금((할인)후불카드)	요금 0000원이 결제되었습니다.	녹색 : 점멸(5회)	
	폐쇄식 입구 정상처리	통행권이 정상등록 되었습니다. 안전운전하십시오.	녹색 : 점멸(5회)	
	통행료 면제 처리	통행료가 면제처리되었습니다. 잔액이 0000원입니다. (단, (할인)후불카드, 면제카드는 잔액 안내 없음)	녹색 : 점멸(5회)	

서비스항목		음성안내	LED 동작사양	비 고
이상동작 (전원ON시)	카드 오삽입의 경우	카드가 정상 삽입 되지 않았습니다. (IC칩 접촉이 안되는 경우)	적색 : 점등	
	불량카드인 경우	카드를 확인하십시오. (IC칩 접촉이 되도록 카드를 넣었으나, 하이패스 카드가 아닌경우)	적색 : 점등	
	카드 미삽입된 경우	카드를 넣어주세요	적색 : 점등	
	카드 잔액이 부족한 경우	잔액이 부족합니다. 잔액이 00000원입니다. (단,(할인)후불카드, 면제카드는 잔액 안내없음)	적색 : 점등	800원 미만
이상동작 (동작중)	카드 오삽입의 경우	카드가 정상 삽입 되지 않았습니다. (IC칩 접촉이 안되는 경우)	적색 : 점등	
	불량카드를 삽입한 경우	카드를 확인하십시오. (IC칩 접촉이 되도록 카드를 넣었으나, 하이패스 카드가 아닌 경우)	적색 : 점등	
	카드를 탈거할 경우	(경고음)	적색 : 점등	

서비스항목		음성안내		LED 동작사양	비 고
이상동작 (통신시)	잔액 부족 상태로 영업소 통과 시	잔액이 부족합니다. 잔액이 0000원입니다. (단,(할인)후불카드, 면제카드는 잔액 안내 없음)		적색 : 점멸(5회)	
	사용할 수 없는 카드로 영업소 통과 시	처리되지 않았습니다. 카드를 확인하십시오.		적색 : 점멸(5회)	
	카드 미 삽입 상태에서 영업소 통과 시	카드를 넣어주세요.		적색 : 점멸(5회)	
	정상상태에서 영업소 통과후 미과금 시	폐쇄식 입구 또는 개방식 면제	영업소에 문의하십시오.	적색 : 점멸(5회)	
		폐쇄식 출구 또는 개방식 일반	영업소에 문의하십시오. 요금이 결제되지 않았습니다.	적색 : 점멸(5회)	
	정상과금 후 요금거래내역 (영수증) 미수신 시	폐쇄식 입구 또는 개방식 면제	영업소에 문의하십시오.	적색 : 점멸(5회)	
		폐쇄식 출구 또는 개방식 일반	영업소에 문의하십시오. 요금 0000원이 결제되었습니다. 잔액이 0000원 입니다. (단, 면제카드/(할인)후불카드는 잔액 안내 없음)	적색 : 점멸(5회)	
이상동작 (기타)	제조번호 없는 단말기	제조번호가 없습니다. (단, 카드를 삽입할 경우 또는 단말기 등록정보 조회 시, 전원 OFF시 안내함)		적색 : 점등	
	미등록 단말기 (등록정보)	등록되지 않은 단말기입니다. 등록 후 사용하십시오. (단, 카드를 삽입할 경우 또는 단말기 등록정보 조회 시, 전원 OFF시 안내함)		적색 : 점등	단말기 등록방법 참조

서비스항목		음성안내	LED 동작사양	비 고
버튼동작	잔액확인	((할인)선불카드) 잔액이 0000원입니다.	정상, 이상 작동의 LED 상태를 따름	짧게 입력시
		(할인)후불카드 : 후불카드입니다.		
		면제카드 : 면제카드 입니다.		
		최근 거래요금은 000원입니다.		길게(1.5초)입력시
		(단말기 등록정보 안내시 다음정보 안내)		짧게 입력시
	볼륨버튼	“음량1”,“ 음량2”,“ 음량3”“음량4”,“ 음량0” (해당볼륨크기로 음성안내 및 자동볼륨설정)		짧게 입력시
		(단말기 등록정보 안내 시작 또는 중지)		길게(1.5초)입력시
	잔액/볼륨	“소프트웨어 버전은 0점00입니다.” “하드웨어 버전은 H000입니다.”	녹색, 적색 : 교대 점멸	길게(1.5초) 동시 입력시
	전원버튼	(전원 ON/OFF 제어)	OFF → ON	짧게 또는 길게 (1.5초) 입력시
			ON → OFF	길게(1.5초)입력시

- **후불 하이패스는 은행, 신용카드사에 전화 및 인터넷으로 신청하여 사용하십시오.**
  - 후불 하이패스 카드 홈페이지 www.excard.co.kr를 참조 바랍니다.

- **선불 하이패스 카드 구입/충전 방법**
  - 선불 하이패스 카드 구입/충전은 가까운 도로공사 영업소에서 구입/충전 가능하며 자세한 내용은 www.hipluscard.co.kr 참조 바랍니다.
  - 발급수수료 5,000원(자동충전카드는 수수료 없음)

- **하이패스 시스템 등록방법**
  - 하이패스 시스템(ECM포함)이 장착된 차량은 차량 정식 번호판 등록 후 해당 차량과 구비 서류를 준비하여 인근에 위치한 현대자동차 블루서비스(서비스 협력사)나 직영 서비스 센터를 직접 방문하여 등록 하십시오.
  - 구비서류는
    개인일 경우 : 본인신분증 또는 대리인 신분증
    법인일 경우 : 사업자등록증, 방문자 신분증
    리스, 렌탈의 경우 : 해당계약서 추가
    외국인인 경우 : 외국인 등록증 또는 국내 거소증

- **하이패스 시스템(ECM포함) 등록정보 확인방법**

  ETCS 실내 미러를 등록하고 난 후 등록정보를 확인할 수 있습니다. 볼륨버튼을 길게 누르면 등록 정보 안내가 시작/중지됩니다. 등록 정보 안내 시 다음 정보 안내를 들으시려면 잔액확인버튼을 짧게 누르십시오. 등록 정보 안내 순서는 다음과 같습니다.

※ 단말기 등록정보

번 호	항 목	설 명
1	제조번호	ETCS 실내 미러 제조회사에서 부여하는 번호
2	등록번호	ETCS 실내 미러를 등록할 때 부여하는 번호
3	차종	ETCS 실내 미러 등록 시 등록한 차량의 종류
4	차량번호	ETCS 실내 미러 등록 시 등록한 차량의 번호
5	등록일	ETCS 실내 미러 등록일자 (YYYYMMDD)
6	만료일	ETCS 실내 미러 사용 완료 일자 (YYYYMMDD

※ ETCS는 Electronic Toll Collection System의 약자입니다.

⚠ 주 의

- **하이패스 시스템(ECM 포함)이 장착된 차량을 타인에게 매각 또는 양도하는 경우, 차량의 명의와 함께 하이패스 시스템의 명의를 함께 이전하십시오. 명의 변경이 불가한 경우 하이패스 시스템의 등록을 말소해야 합니다. 미 이행 시 불편을 초래할 수 있습니다.**
- **하이패스 시스템(ECM포함)이 장착된 차량을 타인에게 매수 또는 양수 받은 경우, 하이패스 시스템의 등록명의를 함께 이전 받아야만 정상적으로 하이패스 기능을 사용할 수 있습니다. 차량과 구비서류(발급시와 동일)를 준비하여 인근에 위치한 자사 서비스협력사(블루서비스) 또는 직영 서비스센터 또는 한국도로공사 영업소에 직접 방문하여 등록하십시오.**

■ 실외 미러

- 실외 미러는 볼록렌즈입니다. 사물이 미러에 보이는 것보다 훨씬 가깝습니다.
- 차선을 바꿀 때 따라오는 차량의 실제거리를 알려면 실내 미러를 이용하거나 직접 관찰하십시오.

⚠ 경 고

주행 중 미러를 조절하거나 접지 마십시오. 운전에 영향을 미쳐 사고의 원인이 됩니다.

⚠ 주 의

- **미러 표면의 얼음을 긁어내지 마십시오. 이는 유리부분의 표면을 손상시킬 수 있습니다.**
- **빙결로 미러가 움직이지 않으면, 억지로 조절하거나 접지 마십시오. 얼음을 제거하려면 얼음 제거 스프레이 또는 부드러운 천이나 스펀지를 따뜻한 물에 적셔 닦아내십시오.**

▶ 실외 미러 조절 방법

주행전에 왼쪽과 오른쪽에 있는 실외 미러의 각도를 조절하십시오.

미러 조절 스위치를 이용하여 왼쪽 또는 오른쪽 미러의 각도를 조절할 수 있습니다. 어느 한쪽 미러를 조절하려면 오른쪽 또는 왼쪽 미러를 선택하는 「R」 또는 「L」 스위치(1)를 누르고 나서 조절하고자 하는 방향의 상하좌우 위치의 ▲ 부분을 누르십시오.

조절 후에는 스위치를 중립 위치에 놓아 조절 상태를 정지시켜 오작동되는 일이 없도록 하십시오.

⚠ 주 의

- 미러가 움직일 수 있는 최대의 조절 각도까지 움직이면, 미러의 움직임은 멈추지만 스위치를 누르고 있는 동안, 모터는 계속해서 작동됩니다. 모터가 손상될 수 있으므로 필요 이상 스위치를 누르지 마십시오.
- 손으로 미러를 직접 조절하지 마십시오. 관련부품이 손상될 수 있습니다.

▶ 실외 미러 접는 방법

좁은 도로에서의 주행, 주차시 또는 자동 세차장에 들어갈 때는 필요시 미러를 접으십시오. 미러를 접으려면 접이 버튼을 누르십시오. 다시 펴려면, 접이 버튼을 다시한번 누르십시오.

⚠ 주 의

- 전동 접이식 실외 미러를 접고 펼 때는 항상 접이 버튼을 이용하여 작동 시키십시오. 만일 손으로 접고 펼 경우, 모터의 고장 원인이 될 수 있으며 주행 중 실외 미러에서 진동이나 소음이 발생할 수 있습니다. 진동이나 소음은 기어가 정확히 물리지않아 발생되는 것으로 스위치를 이용하여 다시 작동시키면 기어가 정확히 물려 진동이나 소음이 발생되지 않게 됩니다.
- 엔진이 정지된 상태에서 계속 작동시킬 경우, 배터리가 방전될 수 있습니다.

⚠ 주 의

미러를 닦을 때에는, 부드러운 타올이나 헝겊 등에 세척제를 묻혀서 사용하십시오. 미러에 직접 세척제를 뿌리게 되면 세척제가 미러틀 안으로 스며들어 고장의 원인이 됩니다.

계기판

■ 일반 타입

OBK042026

■ 슈퍼비젼타입

OBK042027

※위의 그림은 실제 차량에 적용된 계기판 형상과 다를 수 있습니다. 자세한 내용은 뒷장 설명 부분을 참조하십시오.

1. 속도계
2. 냉각수 수온계
3. 비상경고등/방향지시등
4. 트립컴퓨터
5. 트립컴퓨터/경고문 LCD 표시창
6. 경고등 및 표시등
7. 엔진 회전계
8. 연료계

■ 계기판 조명 밝기 조절

계기판 조명 조절 노브를 회전시키면 계기판 조명의 밝기 조절이 가능합니다.
원하는 밝기로 조절하여 사용하십시오.

■ 일반 타입
- 2.0엔진

OBK042029

■ 일반 타입
- 3.8엔진

OBK042242

■ 슈퍼비젼 타입
- 2.0엔진

OBK042030

■ 슈퍼비젼 타입
- 3.8엔진

OBK042244

■ 계측기

▶ 속도계

차량의 주행 속도를 나타냅니다.

⚠ 주 의

어린이 보호구역과 같은 속도 제한 구역을 운행 할 때는 제한 속도(30km/h)에 맞춰 운행하십시오.

알아두기

속도계 표시 정보
계기판 속도계와 내비게이션(옵션 장착 및 별도 구매품)에서 표시하는 속도는 차이가 발생할 수 있습니다.

■ 일반 타입

OBK042031

■ 슈퍼비전 타입

OBK042032

▶ 엔진 회전계

1분당 엔진 회전수(rpm)를 나타냅니다. 적정한 변속시기를 선택하는데 사용하고 엔진의 과회전 또는 과부하를 방지하십시오.

⚠ 주 의

회전계의 바늘이 적색 눈금을 넘지 않도록 하십시오. 심각한 엔진 손상을 초래할 수 있습니다.

▶ 냉각수 수온계

냉각수의 온도를 나타냅니다.
수온계의 바늘이 정상범위(C와 H 사이)를 벗어나지 않도록 하십시오.

⚠ 주 의

수온계의 표시가 「H」 부위를 나타내고 있을 경우는 엔진 오버히트의 가능성이 있습니다.
6장 「비상시 응급조치」 내용을 참조하십시오.

▶ 연료계

- 시동 「ON」 상태에서 연료탱크에 남아 있는 연료의 잔량을 나타냅니다. 연료계의 바늘이 「E」를 가리키기 전에 연료를 보충하십시오. 연료 부족 경고등이 점등되면 연료를 신속히 보충하십시오.

※ ◀ : 연료 주입구 위치가 차량 좌측에 있음을 나타냅니다.

- 고속도로나 자동차 전용도로를 주행할 경우는 주행전에 연료계를 살펴 연료의 양이 충분한지 미리 확인하십시오.
- 경사진 곳에서는 연료탱크 내 액체 연료의 움직임으로 인해 연료의 잔량이 정확히 표시되지 않을 수 있으므로 주의하십시오.

⚠ 주 의

- **지정된 연료외 다른 연료(등유, 알코올, 항공유 등)와 혼합하여 사용하지 마십시오. 또한 미검정된 연료(첨가제)등은 주유하지 마십시오.**
  상기의 불량연료 주유 주행 시 연료 탱크의 오염, 고장, 연료 펌프의 손상 및 연료필터의 조기 막힘 등을 유발할 수 있습니다.
- **연료가 완전히 떨어질 때까지 주행하면 촉매장치, 연료장치 등에 이상이 발생될 수 있으므로 항상 연료의 양이 충분한지 확인하십시오.**

⚠ 경 고

연료를 보충할 때는 반드시 엔진을 정지시키고 「OFF」 상태로 두십시오.

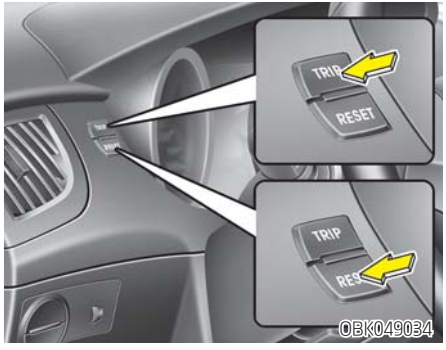

▶ 트립컴퓨터

트립컴퓨터란 주행거리(구간거리계), 현재 연료로 주행할 수 있는 주행 가능 거리, 평균 속도 및 주행 시간 등 주행에 관련된 각종 정보들을 LCD를 이용해 화면에 표시해 주는 운전자 정보 전달 장치 입니다.

트립컴퓨터 모드 전환 버튼(TRIP)을 짧게(1초 미만) 누를 때마다 아래와 같이 변환됩니다.

▶ 일반 타입

TRIP A → TRIP B → 주행 가능 거리 → 평균 연비 → 순간 연비 → 평균 속도 → 주행 시간 → ECO 선택모드 → TRIP A

▶ 슈퍼비전타입

주행거리 A → 주행거리 B → 주행 가능 거리 → 평균 연비 → 순간 연비 → 평균 속도 → 주행 시간 → ECO 선택모드 → 사용자 설정 모드 → 주행거리 A

■ 일반 타입

■ 슈퍼비젼 타입

OBK042035

■ 일반 타입

■ 슈퍼비젼 타입

OBK042036

■ 일반 타입

■ 슈퍼비젼 타입

OBK042037

● 적산거리계(ODO)

주행한 총 거리를 km 단위로 나타냅니다.
적산거리계는 모드전환에 관계 없이 적산거리계를 항상 표시합니다.
차량 출고시 적산거리계가 90km 미만은 정상입니다.

● 주행 거리

TRIP A : 주행거리 A
TRIP B : 주행거리 B
출발하기 전 **TRIP** 버튼을 눌러 「TRIP A(주행거리 A)」 또는 「TRIP B(주행거리 B)」가 표시되도록 하십시오.
RESET 버튼을 길게(1초 이상) 눌러 "0.0"으로 초기화 시킨 후, 주행하면 주행거리가 해당 구간거리계에 표시됩니다.
표시범위는 0.0~999.9km(일반 타입) 또는 0.0~9999.9km(슈퍼비젼 타입) 입니다.

● 주행 가능 거리

현재 남아있는 연료로 주행 가능한 거리를 표시합니다.
표시범위는 50~999km 입니다.

- 연료 주입시 트립컴퓨터는 최소 6리터 이상 주유시에 주유 인식이 가능합니다. 단, 배터리 분리시 비정상적으로 연료값을 인식할 수 있습니다.
- 트립컴퓨터는 차량이 기울어진 상태에서 연료 주입 또는 배터리 분리시 비정상적으로 연료값을 인식할 수 있으며, 차량의 전압이 비정상적으로 떨어진 경우에는 연료를 실제양보다 많은 것으로 인식할 수 있습니다.

■ 일반 타입

■ 슈퍼비젼 타입

OBK042038

- 주행 가능 거리가 50km 미만의 경우 주행 가능 거리 숫자는 "----" 로 표시되고 표시 등이 점멸됩니다. 운전자의 운전성향에 따라 실제 주행 거리는 달라질 수 있습니다.
- 트립컴퓨터는 엔진에서 소모되는 연료의 양만 감지하므로 비정상적인 연료의 누설이 있을 경우, 감지가 불가하여 실제보다 연료량이 많은 것으로 간주합니다.

⚠ 주 의

- **트립컴퓨터는 주행 상황에 대한 보조 정보를 제공하는 장치이므로 주행 가능 거리는 주행 상태에 따라 변화하기 때문에 공인된 값이나 실제 주행 거리와 차이가 날 수 있습니다.**
- **주행 가능 거리는 변동 연비에 따라 연산처리되므로 운전자의 운전 성향, 오르막길, 내리막길 등 도로조건, 가속이나 감속 등 차량속도에 의해 주행 가능 거리 표시값은 변동됩니다.**

■ 일반 타입

■ 슈퍼비젼 타입

OBK042039

● 평균 연비

"--.-"으로 초기화된 시점부터 현재까지의 평균 연비를 누적 계산하여 표시합니다.
표시범위는 0.0km/L ~ 99.9km/L 입니다.

- 평균연비는 실제 차량이 주행하지 않더라도 엔진이 시동되면 계속 누적 계산됩니다.
- 10초 이상 또는 50m 이상 주행 조건을 만족해야 계산을 시작합니다.
- 「RESET」 버튼을 길게(1초 이상) 누르면 초기화 됩니다. 또한 연료주입 시 최소 6리터 주유 후 1km/h 이상 속도로 주행 시 "--.-"로 자동 초기화 됩니다.

차량에 따라 운전자가 직접 자동 초기화 기능을 해제하거나 설정할 수 있습니다. 자세한 내용은 4장 「계기판-사용자 설정」 모드를 참조하십시오.

■ 일반 타입 ■ 슈퍼비전 타입

■ 일반 타입 ■ 슈퍼비전 타입

● 순간 연비

순간적인 연료 소모량과 주행 거리로부터 순간연비를 계산하여 표시합니다. 표시는 2초마다 갱신되며 표시범위는 0.0~99.9km/ℓ 입니다. 10km/h 이상의 속도부터 표시되며 10km/h 미만의 속도에서는 "--.-"를 표시합니다.
주행중 연료소모가 없을 때는 최대치로 표시됩니다.
순간연비가 선택되면 계기판의 ECO 표시등은 소등됩니다.
계기판의 ECO표시등에 관한 자세한 내용은 이 장의 「경고등 및 표시등」을 참조하십시오.

● 평균 속도

"---"으로 초기화된 시점부터 다시 초기화되기 전까지 평균 속도를 누적 계산하여 표시합니다.
평균 속도는 실제 차량이 주행하지 않더라도 엔진이 시동되면 계속 누적 계산됩니다.
표시범위는 0~999km/h 입니다.
초기화 버튼(RESET)을 길게(1초 이상) 누르면 평균 속도는 "---"으로 초기화됩니다.

● 주행 시간

"00:00"으로 초기화된 시점부터 다시 초기화 되기 전까지 주행 시간을 누적 계산하여 표시합니다.
주행 시간은 실제 차량이 주행하지 않더라도 엔진이 시동되면 계속 누적 계산됩니다.
표시범위는 00:00~99:59 입니다.
초기화 버튼(RESET)버튼을 길게(1초 이상) 누르면 주행 시간은 "00:00"으로 초기화됩니다.

● ECO 선택모드

- **자동변속기**

계기판에 점등되는 ECO 표시등(ECO)을 소등 또는 점등시킬 수 있는 모드입니다.
본 모드에서 RESET 버튼을 길게 (1초 이상) 누르면 계기판의 ECO 표시등(ECO)이 소등되고, ECO OFF로 표시됩니다.
ECO 표시등을 다시 나타내고자 할 때에는 다시 한번 본 모드에서 RESET 버튼을 길게 (1초 이상) 누르면 ECO표시등(ECO)이 점등되고, ECO ON으로 표시됩니다.
계기판의 ECO 표시등에 관한 자세한 내용은 다음 ECO 표시등 내용을 참조하십시오.

- **수동변속기**

계기판에 점등되는 변속기 알림 표시등(⇕⊠)을 소등 또는 점등 시킬 수 있는 모드입니다.
ECO 선택 모드를 「ECO OFF」로 선택할 경우에는 변속 알림 표시등이 표시되지 않습니다.

OBK042200

● **사용자 설정 모드(슈퍼비젼 타입)**

1. 차량 정지 상태로 시동 「ON」 이상에서 「TRIP」 버튼을 2초 이상 누르면 사용자 설정 화면으로 전환됩니다.

OBK042201

2. 사용자 설정 화면에서 차량설정을 선택하십시오.
   해당 화면에서 「TRIP」 버튼을 짧게 누르면 항목을 변경할 수 있고, 「RESET」 버튼을 눌러 원하는 항목을 선택할 수 있습니다.
   단, "뒤로" 가 되어 있는 상태에서 「RESET」 버튼을 누르면 상위 메뉴로 복귀합니다.

OBK042202

3. 차량 설정 화면으로 전환 후 「TRIP」 버튼을 눌러 원하는 설정항목으로 이동, 「RESET」 버튼을 눌러 해당 화면 차량 설정 항목으로 이동합니다.

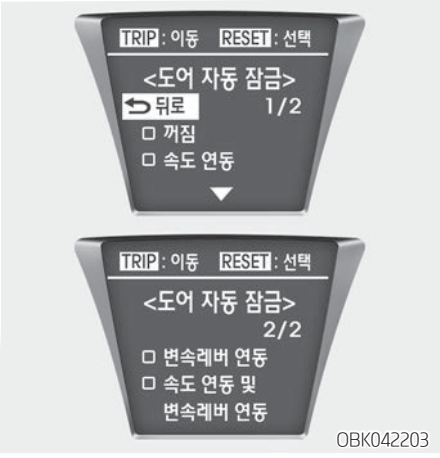

OBK042203

- **도어 자동 잠금**
  - 꺼짐 – 도어 자동 잠금 설정을 해제 합니다.
  - 속도연동 – 15km/h 이상 주행시 자동으로 도어가 잠깁니다.
  - 변속레버 연동 – 변속레버를 「P」(주차) 에서 「R」(후진), 「N」(중립), 「D」(주행) 로 변속시 자동으로 도어가 잠깁니다.
  - 속도 연동 및 변속레버 연동 : 동시 적용

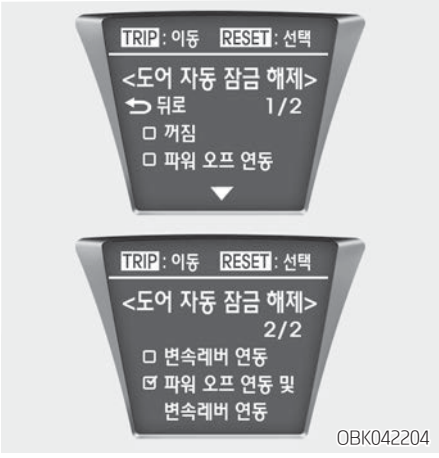

OBK042204

- **도어 자동 잠금 해제**
  - 꺼짐 – 도어 자동 잠금 해제 설정을 해제 합니다.
  - 파워 오프 연동 – 시동 버튼을 「OFF」 했을 때 자동으로 도어가 잠금 해제 됩니다.
  - 변속레버연동 – 변속레버를 「P」(주차) 로 변속 시 자동으로 도어가 잠금 해제 됩니다.
  - 파워 오프 연동 및 변속레버 연동 : 동시 적용

OBK042206

- **헤드램프 에스코트**
  - 켜짐 – 헤드램프 에스코트 및 웰컴 라이트(미등)을 설정합니다.
    자세한 내용은 4장 「조명」을 참조하십시오.
  - 꺼짐 – 헤드램프 에스코트 및 웰컴 라이트(미등) 기능을 해제합니다.

OBK042207

- 턴 램프 자동 3회
  - 켜짐 – 원터치 방향지시등 기능을 설정합니다.
  - 꺼짐 – 원터치 방향지시등 기능을 해제합니다.

OBK042208

- 평균 연비 자동 리셋
  - 켜짐 – 연료 주유 후 주행할 경우 평균 연비가 자동으로 초기화됩니다.
  - 꺼짐 – 연료 주유 후 주행할 경우에도 평균 연비가 자동으로 초기화 되지 않습니다.

■ 경고등 및 표시등

▶ ECO 표시등 (자동변속기)

ECO 표시등은 경제운전 안내 시스템입니다. 주행 시 효율적인 연비로 운전할 수 있는 영역을 계기판에 표시하여 운전자에게 알려 줌으로써 주행 시 연비 향상에 도움이 될 수 있도록 표시합니다.

- 운전자의 주행조건에 따라 ECO 표시등의 색상이 변경됩니다.
  - 녹색 : 연비 우수
  - 흰색 : 연비 다소 불리 또는 경제 운전 비작동 조건
  - 적색 : 연비 불리

- TRIP버튼을 눌러 ECO화면 선택 후 RESET버튼을 길게(1초 이상)누르면 계기판의 ECO표시등을 소등할 수 있습니다.
- 운전자의 운전방법 및 도로조건에 따라 연비 개선효과가 달라질 수 있습니다.
- 「P」(주차),「N」(중립),「R」(후진), 스포츠 모드 및순간연비 등 경제운전 비작동 조건에서는 작동하지 않습니다.

⚠ 경 고

주행 중 지나치게 표시등을 주시하면, 운전자의 주의가 산만해져 사고의 위험이 있으므로 주의가 필요합니다.

▶ 에어백 경고등

시동을 「ON」하면, 경고등이 약 6초간 점등된 후 에어백 및 프리텐셔너 시트벨트 장치에 이상이 없으면 소등됩니다.
6초 후에도 경고등이 소등되지 않고 계속 점등되어 있거나 주행중 경고등이 점등되면 에어백 및 프리텐셔너 시트벨트 장치에 이상이 있는 것이므로 가까운 자사 직영 서비스센터 또는 서비스협력사에 정비를 의뢰하십시오.

▶ ABS 경고등

시동을 「ON」하면 약 3초간 점등되었다가 소등됩니다.
3초후에도 계속 경고등이 점등되면 ABS장치에 이상이 발생한 것이므로 가까운 자사 직영 서비스센터 또는 서비스협력사에 점검 및 정비를 의뢰하십시오.

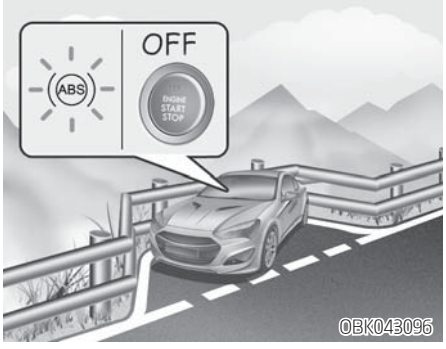

● 주행중에 ABS 경고등이 점등되었을 때는

1. 안전한 장소에 차를 세우고 엔진을 정지 시키십시오.
2. 다시 엔진을 시동하여 경고등이 점등되었다가 3초 후 소등되면 이상이 없습니다.

경고등이 소등되지 않는 경우 또는 주행 후 다시 경고등이 점등되는 경우에는 ABS 장치의 고장이므로 자사 직영 서비스센터 또는 서비스협력사에서 점검 및 정비를 받으십시오.

● EBD 경고등

브레이크 경고등과 ABS경고등이 동시에 점등한 경우, 제동력의 전·후륜 배분기능(EBD)도 작동하지 않기 때문에 급제동시 차량이 불안정하게 될 수 있습니다.
경고등이 점등되면 고속주행이나 급제동을 피하고 곧바로 가까운 자사 직영 서비스센터 또는 서비스협력사에 점검 및 정비를 의뢰하십시오.

⚠ 주 의

ABS 또는 EBD 경고등 점등 시 속도계 또는 적산거리계가 작동하지 않을 수 있습니다. 가까운 자사 직영 서비스센터 또는 서비스협력사에 점검 및 정비를 의뢰하십시오.

▶ 안전벨트 미착용 경고등 및 경고음

운전석 안전벨트를 착용하지 않은 상태에서 시동을 「ON」 하거나, 시동을 걸때, 또는 시동 「ON」 상태에서 안전벨트를 풀면 약 6초간 경고등이 점멸하고, 경고음은 안전벨트를 착용할 때까지 울립니다. 이 때, 6초 이내에 운전석 안전벨트를 착용하면 경고음과 경고등은 즉시 작동 정지 합니다.

▶ 비상경고등/방향지시등

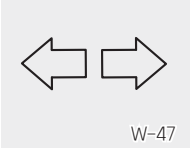

비상경고등 버튼을 누르면 모든 방향지시등이 점멸합니다.
방향지시 및 비상경고등의 점멸회수가 이상하게 빠르거나 늦을 때는 전구의 단선이나 접지 불량일 수 있으므로 점검하십시오.

▶ 전조등 상향 표시등

전조등이 점등된 상태에서 조명 스위치를 상향 위치에 두면 점등됩니다.
또는 조명 스위치를 운전자 방향으로 당기면 전조등(상향)이 점등되면서 표시등이 점등됩니다.

⚠ 경 고

마주오는 차량이 있을 경우 상대편 운전자의 시야를 방해하여 사고의 원인이 될 수 있으므로 상향등 사용 시 주의하십시오.

▶ 조명 점등 표시등

미등 또는 전조등이 켜져 있을 때 점등됩니다.

▶ 엔진 오일 압력 경고등

엔진 오일 부족 등으로 유압이 낮아지면 경고등이 점등됩니다.
주행 중에 이 경고등이 점등되면 도로 옆으로 안전하게 정차하신 후 엔진 오일 량을 점검하고 부족하면 보충하십시오. 보충 후에도 경고등이 소등되지 않으면 자사 직영 서비스센터 또는 서비스협력사에 정비를 의뢰하십시오.
경고등이 점등된 상태에서 계속 주행하면 엔진 고장의 원인이 됩니다.

▶ 브레이크 경고등

주차 브레이크가 작동되어 있을 경우와 제동력의 전 • 후륜 배분기능이 작동하지 않을 경우 또한, 브레이크 액이 부족할 때 경고등이 점등됩니다.
주차 브레이크를 해제한 상태에서 시동을 「ON」 하면 경고등이 점등되며 브레이크에 이상이 없으면 시동 후 소등됩니다.
엔진 시동 후 주차 브레이크 작동을 해제한 상태에서도 경고등이 소등되지 않으면 브레이크 액량을 점검하여 부족하면 보충하십시오.
보충 후에도 계속 점등할 경우는 자사 직영 서비스센터 또는 서비스협력사에서 점검을 받으십시오.

⚠ 경 고

브레이크액이 부족할 때는 브레이크가 제대로 작동되지 않을 우려가 있으므로 그대로 주행해서는 안됩니다.

⚠ 주 의

- 주행 전에 반드시 경고등이 꺼졌는지 확인하십시오.
- 브레이크 경고등 점등시에는 페달이 딱딱해져 제동이 힘들 수 있습니다. 이 경우에는 평상시보다 강하게 밟아 정지시켜야 합니다.

⚠ 경 고

가파르거나 긴 언덕길을 내려올 때 계속적으로 브레이크를 사용하면 브레이크 부스터의 부압이 일시적으로 저하되어 브레이크 경고등이 점등될 수 있습니다. 이때에는 저단으로 기어를 변속하고 경고등이 계속 점등되면 안전한 곳에 정차 후 브레이크 경고등이 소등되면 다시 운행하십시오.

⚠ 경 고

브레이크 경고등이 계속 점등되고 브레이크 페달이 무겁거나 딱딱한 느낌이 들면 브레이크 계통에 이상이 있는 것이므로 고속주행이나 급제동을 피하고 정지시에는 평소보다 브레이크를 세게 밟으십시오. 가능한 빨리 가까운 자사 직영 서비스센터 또는 서비스협력사에 점검 및 정비를 의뢰하십시오.

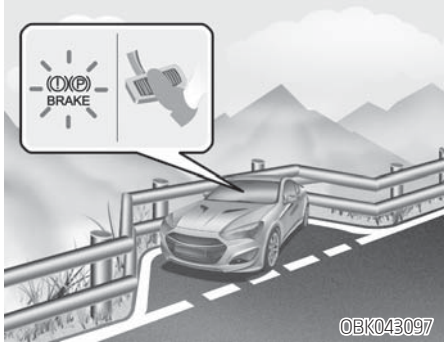

● 주행중 브레이크 경고등이 점등되는 경우

브레이크 계통이 이상이 있다는 신호이므로 차를 안전한 장소에 정지시키십시오.

1. 만일 브레이크 제동이 되지 않는 경우에는 브레이크 페달을 밟을 때 평상시보다 강하게 밟아 차를 안전한 장소에 정지시켜야 합니다.

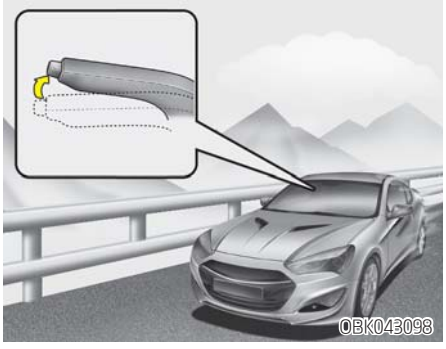

2. 엔진 브레이크를 걸어 속도를 늦추고 주차 브레이크를 작동시키면서 브레이크 페달을 밟아 차를 정지시키십시오.

⚠ 주 의

- **주차 브레이크를 급하게 조작하면 뒷바퀴만 제동이 되어 차가 옆으로 돌아갈 우려가 있으므로 주차 브레이크 조작은 천천히 하십시오.**
- **주행중 경고등이 점등된 상태에서 정지할 경우 급제동을 하지 말고 서서히 정지하십시오.**

▶ 자동변속기 위치 표시등(자동 변속기)

자동변속기 변속 레버를 조작하면 변속된 해당 위치를 표시하여 알려줍니다.

▶ 변속 알림 표시등(수동변속기)

수동변속기의 적절한 변속 시점을 표시하여 알려줍니다.

예) ▲3 : 3단으로 변속하여 단을 올리라는 표시입니다. (현재 2단 이하)

▼3 : 3단으로 낮추라는 표시입니다. (현재 4단 이상)

표시등이 완전히 소등되어 보이지 않으면 시스템이 작동하지 않는 것이므로 가까운 직영 서비스센터 또는 서비스협력사에서 점검을 받으십시오. ECO 선택 모드를 「ECO OFF」로 선택할 경우에는 변속 알림 표시등이 표시되지 않습니다.

▶ 안개등 표시등

안개등을 켜면 표시등이 점등되고, 안개등을 끄면 표시등도 소등됩니다.

▶ 충전 경고등

배터리가 방전되었거나 팬 벨트가 끊어졌을 때, 충전장치가 고장났을 때 경고등이 점등됩니다. 경고등이 점등된 채로 주행하면 오버히트나 배터리 방전을 일으킵니다. 경고등이 점등되었을 때는 배터리 충전 상태를 확인하고 팬 벨트나 충전 계통을 점검하십시오. 점검 후에도 경고등이 소등되지 않을 경우에는 가까운 자사 직영 서비스센터 또는 서비스협력사에서 점검을 받으십시오.

⚠ 주 의

충전 경고등이 점등되지 않더라도 팬 벨트의 장력이 부족할 때는 충전량이 부족하여 배터리의 전력 소모 증대로 시동이 걸리지 않는 경우가 있습니다.

▶ 트렁크 열림 경고등

트렁크가 열려 있거나 완전히 닫혀 있지 않은 경우에 경고등이 점등되고 트렁크가 완전히 닫히면 소등됩니다.

▶ 도어 열림 경고등

도어가 열려 있거나 완전히 닫혀 있지 않은 경우에 경고등이 점등되고 도어가 완전히 닫히면 소등됩니다.

⚠ 주 의

도어(또는 트렁크) 열림 경고등이 점등된 상태로 주차시켜 놓으면 배터리가 방전되어 시동이 걸리지 않을 수도 있습니다.
차량을 떠날 때는 반드시 도어(트렁크 포함)를 완전히 닫으십시오.

⚠ 경 고

주행전에 도어(트렁크 포함)가 완전히 닫히고 경고등이 소등되었는지 확인하시고 출발 하십시오.

▶ 이모빌라이저 경고등 (키 확인 표시등)

키 확인 표시등은 상황에 따라 다음과 같이 점등 또는 점멸됩니다.

- 스마트 키가 차내에 있을 경우에 시동을 「ACC」나 「ON」 상태로 하면 시동이 걸리기 전까지 계속 점등됩니다. 그러나, 스마트 키가 차내에 없을 경우에 시동 버튼을 누르면 표시등이 수초간 점멸되어 시동이 불가함을 알려줍니다.
- 시동을 「ON」 상태로 할 때, 표시등이 2초간 점등 후 소등되면 스마트 키 시스템에 이상이 있는 것이므로 가까운 자사 직영 서비스센터 또는 서비스협력사에 점검을 의뢰하십시오.
- 시동 버튼을 눌렀을 때, 스마트 키의 배터리가 약하면 표시등이 수초간 점멸하여 시동이 불가함을 알려줍니다. 이때에는 스마트 키 홀더에 스마트 키를 꽂고 시동 버튼을 누르면 시동이 걸립니다. 단, 스마트 키 및 관련 장치에 이상이 있으면 표시등이 계속 점멸합니다.

▶ 연료 부족 경고등

연료의 잔류량이 적을 때 경고등이 점등됩니다. 경고등이 점등되면 바로 연료를 보충하십시오. 연료가 완전 소모되어 운전할 경우 엔진 및 연료 장치에 고장을 일으킬 수 있고, 실화가 발생하여 촉매 변환 장치에 고장을 일으킬 수 있으므로 경고등이 점등시 즉시 연료를 보충하십시오.

▶ 와셔액 부족 경고등

와셔 탱크내의 와셔액이 부족하게 되면 점등됩니다. 즉시 보충하십시오.

▶ 엔진 경고등

엔진의 정상적인 작동을 제어하는 엔진 전자제어 장치나 배기가스 제어에 관계되는 각종 센서에 이상이 있을 때, 또는 연료공급장치(연료탱크, 연료필터 연결부, 연료라인 등)의 누유, 증발가스 제어장치(캐니스터, 연결 호스류) 부분의 누수 발생시 점등됩니다. 주행 중에 점등되면 가능한 빨리 자사 직영 서비스센터 또는 서비스협력사에 정비를 의뢰하십시오.
일반적으로 견인은 하지 않아도 됩니다. 그러나 가능한 빨리 정비를 의뢰하십시오.
단, 일부 엔진 제어 장치 고장시에는 엔진이 시동되지 않을 수도 있으니 이때에는 견인하십시오.

⚠ 주 의

- **엔진 경고등이 점등 또는 점멸된 상태로 계속 주행하면, 운전성능과 연료소비에 영향을 주는 배기 제어 계통에 손상을 가져올 수 있습니다. 또한 배출가스 규제와 관련된 제재조치를 받으실 수도 있으므로 가까운 자사 직영 서비스센터 또는 서비스협력사에 점검 및 정비를 받으십시오.**
- **연료캡을 완전히 잠그지 않을 경우 엔진경고등이 점등될 수 있으나 이는 차량이나 부품의 고장이 아닙니다. 연료캡을 "딸깍" 소리가 나도록 다시 잠그십시오.**
  재 장착 후에도 엔진 경고등이 점등 되었을 경우 자사 서비스 센터 또는 서비스협력사에 점검을 받으십시오.

▶ 냉각수 수온 경고등 (슈퍼비젼 타입)

냉각수의 온도를 나타냅니다.
냉각수 온도가 120±3℃ 이상일때 적색 표시등이 점등됩니다.
냉각수 온도가 적정 범위에 있을때는 적색 경고등이 소등됩니다.

⚠ 주 의

냉각수 수온 적색 경고등이 점등되었을 경우는 엔진 오버히트의 가능성이 있으므로 운행을 중지하고 냉각수량 및 벨트의 장력과 손상 여부를 확인하십시오.

▶ VDC 작동 표시등

시동을 「ON」하면 표시등이 점등되고, VDC 장치에 이상이 없으면 약 3초후 꺼집니다. 운행중 차체 자세 제어장치(VDC)가 작동할 때는 작동하는 동안 점멸됩니다.
단, 작동 표시등 「 」 이 소등되지 않고 계속 점등되거나 주행 중 점등될 경우 VDC 장치에 이상이 생긴 것이므로 가까운 자사 직영 서비스센터 또는 서비스 협력사에서 점검을 받으십시오.

▶ VDC 작동 정지 표시등

VDC 작동 정지 버튼 「 」을 눌러 VDC를 해제시키면 VDC 작동 정지 표시등「 」이 점등되어 VDC 장치가 작동되지 않고 있음을 알려줍니다.
단, 주행 중 VDC 작동 가능 상태에서 브레이크가 작동하지 않아 주차 브레이크를 이용할 경우, 장치 보호를 위하여 VDC 기능을 일시 정지합니다. 이 때, 약 5분간 VDC 작동 정지 표시등「 」이 점등될 수 있습니다.

⚠ 주 의

브레이크 고장 등, 비상시를 제외하고는 주행 중 주차브레이크를 사용하지 마십시오.

▶ 저압타이어 경고등

시동 「ON」 상태에서 약 3초간 경고등이 켜집니다. 만약 경고등이 켜지지 않거나 일정시간(약1분) 깜빡인 후 켜지면 타이어 공기압 감지 시스템에 이상이 있는 것이므로 가까운 자사 직영 서비스센터 또는 서비스협력사에 정비를 의뢰하십시오.
타이어 공기압이 현저하게 낮아질 경우 저압타이어 경고등이 켜집니다.

※ 자세한 내용은 6장 「타이어 공기압 감지 시스템」을 참조하십시오.

⚠ 주 의

예비타이어의 휠에는 타이어 공기압 감지 센서가 장착되어 있지 않습니다. 펑크나 공기압 등의 문제로 교체하였을 경우에는 트렁크에 보관된 타이어의 공기압 감지 센서로 인해 경고등이 표시될 수 있습니다. 자사 직영 서비스센터 또는 서비스협력사에 의뢰하여 타이어 공기압 감지 센서가 장착된 본래의 타이어휠로 교체하십시오.

⚠ 경 고

- **공기압이 현저하게 낮은 타이어는 차량의 주행을 불안정하게 하며, 제동거리를 길게 만들어 매우 위험합니다. 항상 적절한 공기압이 유지될 수 있도록 점검하십시오.**
- **낮은 공기압은 타이어 과열의 원인이 됩니다. 타이어가 과열될 경우 타이어가 파손될 수 있습니다. 항상 적절한 공기압이 유지될 수 있도록 점검하십시오.**

▶ KEY OUT 경고등
(일반 계기판 타입)

시동 「ACC」 이상의 상태에서 차내에 스마트 키가 없을 경우, 도어를 열면 경고등이 점멸하며, 이후 모든 도어가 닫히면 경보음 또한 약 5초간 울립니다. 단, 주행 중에는 경고등이 소등됩니다.
즉시 스마트 키를 확인하여 휴대하거나 차내에 두십시오.

▶ 키 뽑기 잊음 경고음

스마트 키 홀더에서 스마트 키를 뽑지 않은 상태(「OFF」 위치)또는 스마트 키가 실내에 있을 때(「ACC」 위치) 운전석 도어를 열게되면 경고음이 울려 스마트 키를 뽑지 않았음을 알려줍니다.
스마트 키를 스마트 키 홀더에서 뽑거나 운전석 도어를 닫거나 시동을 「ON」 하면 경고음은 멈춥니다.

OBK042209

OBK042210

■ LCD 표시창 경고문(슈퍼비젼 타입)

▶ 스마트 키가 실내에 없습니다

시동 버튼 「ACC」 이상 상태에서 도어가 열리거나 닫힐 때, 실내에 스마트 키가 없으면 표시창에 경고문이 점등됩니다. 특히, 시동 버튼 「ON」 이상 상태에서 도어가 닫힐 때, 실내에 스마트 키가 없으면 경고음도 약 5초 동안 울립니다.
시동 버튼 「OFF」 하거나 스마트 키를 휴대하십시오.

▶ 스마트 키를 인식 할 수 없습니다

시동 버튼을 눌렀을 때 실내에 스마트 키가 없거나 인식할 수 없는 경우 표시창에 경고문이 10초 동안 점등합니다. 이때, 이모빌라이저 표시등이 10초 동안 점멸하며 스마트 키 홀더 표시등도 10초 동안 점멸합니다.

OBK042211

OBK042212

OBK042236

▶ 스마트 키의 배터리 전압이 낮습니다

시동 버튼 「OFF」 시 실내에 있는 스마트 키의 배터리가 방전되었을 경우 표시창에 경고문이 10초 동안 점등되며 경고음이 약 3초 울립니다. 스마트 키의 배터리를 교환하십시오.

▶ 브레이크를 밟고 시동을 거십시오 (자동변속기)

브레이크를 밟지 않은 채 시동 버튼을 눌러 「ACC」 상태로 두 번 전환될 때, 운전자에게 브레이크를 밟고 시동 버튼을 눌러야 시동이 걸린다는 것을 알려주기 위해 표시창에 경고문이 10초 동안 점등됩니다. 단, 시동 버튼 「ACC」 상태일 때만 점등됩니다.

▶ 클러치를 밟고 시동을 거십시오 (수동변속기)

클러치를 밟지 않은 채 시동 버튼을 눌러 「ACC」 상태로 두 번 전환될 때, 운전자에게 클러치를 밟고 시동 버튼을 눌러야 시동이 걸린다는 것을 알려주기 위해 표시창에 경고문이 10초 동안 점등됩니다. 단, 시동 버튼 「ACC」 상태일 때만 점등됩니다.

OBK042213

OBK042214

OBK042215

▶ 레버를 "P"단으로 이동하십시오 (자동변속기)

시동 버튼 「ON」 상태일 때, 변속레버 「P」(주차) 위치가 아닌 다른 위치에서 시동 버튼을 눌러 「ACC」 상태가 되거나 다시 눌러 「ON」 상태가 되었을 때, 운전자에게 변속레버를 「P」(주차) 위치에 두고 시동 버튼을 눌러야 시동 버튼이 「OFF」 된다는 것을 알려주기 위해 표시창에 경고문이 10초 동안 점등됩니다.

▶ 스마트 키를 홀더에서 빼 주십시오

시동 버튼 「OFF」 시 스마트 키가 스마트 키가 홀더에 꽂혀있으면 표시창에 경고문이 10초 동안 점등됩니다. 또한, 스마트 키 홀더 표시등도 30초 동안 점멸합니다. 스마트 키를 스마트 키 홀더에서 빼십시오.

▶ 스마트 키를 홀더에 넣어주십시오

표시창에 "스마트 키를 인식할 수 없습니다" 라는 경고문이 점등하는 동안 다시 한번 시동 버튼을 누르면 표시창에 상기 경고문이 10초 동안 점등됩니다. 또한, 이모빌라이져 표시등이 10초 동안 다시 점멸하며 스마트 키 홀더 표시등도 10초 동안 다시 점멸합니다.

OBK042216

OBK042217

OBK042220

▶ 시동버튼을 한번 더 누르십시오

버튼 시동 장치에 문제가 있을 경우, 시동 버튼을 한번 더 눌러 시동 버튼 상태 전환 또는 시동이 가능하도록 알려주기 위해 표시창에 경고문이 10초 동안 점등되며 경고음도 10초 도안 울립니다.
버튼 시동 장치가 정상적으로 작동하거나, 도난 경보 장치가 경계 상태가 되면 경고음이 중지됩니다.
시동 버튼을 누를 때마다 상기 경고문이 지속적으로 점등되면 자사 직영 서비스센터 또는 서비스협력사에 점검을 의뢰하십시오.

▶ “P” 또는 “Π”단에서 시동을 거십시오 (자동변속기)

변속레버 「P」(주차) 또는 「Π」(중립) 위치가 아닌 다른 위치에 두고 시동을 걸고자 할 때 표시창에 경고문이 10초 동안 점등됩니다.
「Π」(중립) 위치에서도 시동은 가능하나, 안전을 위해 변속레버 「P」(주차) 위치에서 시동을 거십시오.

▶ 문 열림

도어가 열리면 해당 도어의 위치와 함께 경고문이 점등됩니다.

OBK042221

▶ 트렁크 열림

트렁크가 열리면 트렁크의 위치와 함께 경고 문이 점등됩니다.

■ A타입

OBK042222

■ B타입

OBK042237

▶ 장애물 감지 표시

시동 「ON」 상태에서 전진 또는 후진 시 장애물이 있으면 각 센서별로 감지된 위치와 거리를 표시합니다. 자세한 내용은 4장 「주차 보조시스템」을 참조하십시오.

OBK042238

▶ 타이어 공기압이 낮습니다

시동 「ON」인 상태에서 타이어 공기압이 일정량 이하이면 해당 문구가 뜹니다.
자세한 내용은 6장 「타이어 공기압 감지 시스템」을 참조하십시오.

OBK042239

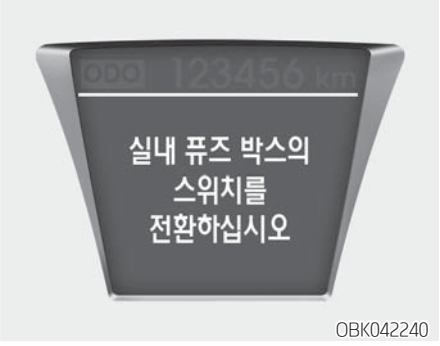

OBK042240

▶ 제동스위치 퓨즈를 점검하십시오

제동등의 퓨즈가 단선되었을 때 경고문이 10초 동안 뜹니다. 이 때에는 브레이크를 밟고 시동 버튼을 눌러도 시동이 걸리지 않습니다. 퓨즈 교체가 어려운 경우에는 시동 버튼을 한번 눌러 「ACC」 상태가 되게 한 후, 시동 버튼을 10초 도안 누르면 시동을 걸 수 있습니다.
제동등 퓨즈를 교체하십시오.

▶ 실내 퓨즈 박스의 스위치를 전환하십시오

실내 퓨즈 박스 안에 있는 퓨즈 스위치를 「ON」 위치로 전환해야 할 때 표시됩니다.
자세한 내용은 7장 「퓨즈의 교체」을 참조하십시오.

멀티게이지

■ 2.0 엔진

OBK042245

■ 3.8 엔진

OBK042246

※위의 그림은 실제 차량에 적용된 계기판 형상과 다를 수 있습니다. 자세한 내용은 뒷장 설명 부분을 참조하십시오.

1. 엑셀 페달 게이지
2. 터보부스터 게이지
3. 토크 게이지
4. 오일온도 게이지

OBK042247

▶ 엑셀 페달 게이지

엑셀 페달 개도율을 표시합니다.

OBK042249

▶ 토크 게이지(3.8 엔진)

차량의 엔진 회전수(rpm) 상태에 따른 순간적인 토크량의 변화를 표시합니다.

OBK042248

▶ 터보부스터 게이지(2.0 엔진)

터보부스터 압력을 표시합니다.

▶ 오일온도 게이지

엔진오일의 온도를 표시합니다.

후방 주차보조 시스템(사양 적용시)

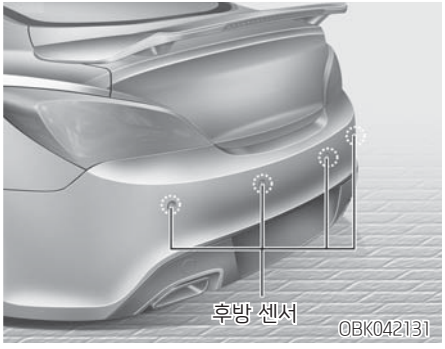

후방 주차보조 시스템은 후진 시 차량 후방 센서로부터 약 120cm 이내에 있는 물체와의 거리를 감지하여 경보음 또는 표시등으로 운전자에게 장애물이 있음을 알려주는 보조 장치입니다.
이는 운전자의 주의 의무를 소홀히 해도 된다는 것을 의미하는 것이 아닙니다.
후방 센서가 감지 가능한 범위 및 물체는 한정되어 있어 장애물이 전부 감지되는 것이 아니므로 후방 주차보조 시스템이 없을 때와 마찬가지로 신중히 운전을 해야 합니다.

⚠ 경 고

후방 주차보조 시스템이 장착된 차량이라 하더라도 후방 주차보조 시스템이 장착되지 않은 경우와 같이 신중히 운전하시고 후방의 장애물은 직접 확인하십시오.
후방 주차보조 시스템은 주위 환경 및 여러 조건에 의해 감지기능이 작동되지 않을 수도 있어 후방 주차보조 시스템만 믿고 운전하면 사고가 발생할 수도 있습니다.

■ 후방 주차보조 시스템의 작동

▶ 작동 조건

- 시동 「ON」 또는 시동상태에서 후진시 작동됩니다. 단, 10km/h 이상의 속도에서는 제대로 작동하지 않을 수 있습니다.
- 후진시 감지거리는 약 120cm 이내입니다.
- 동시에 감지되는 부분이 2개 이상일 때는 보다 가까운 곳이 우선 감지됩니다.

▶ 경보음 및 표시등 유형

장애물과의 거리	경보음
약 120cm 이내	삐---삐---
약 60cm 이내	삐-삐-삐-
약 30cm 이내	삐(연속 경고음)

※ 경고음은 장애물이 센서와 센서 중앙에 위치하거나 차량과 아주 근접한 거리에 있을 경우 또는 경우에 따라 위와 다르게 나타날 수 있습니다.

■ 후방 주차보조 시스템의 비작동 조건

다음과 같은 경우에는 정상적인 동작이 안될 수도 있습니다.

1. 센서가 결빙되었을 때
   (해빙되면 정상적으로 동작을 수행함)
2. 센서에 눈이나 물방울 등의 이물질이 센서의 표면을 막았을 때
   (이물질이 제거되거나 센서 표면의 장애물을 제거하면 정상동작을 수행함)

다음과 같은 경우에는 오작동할 수 있습니다.

1. 요철길, 자갈길, 언덕길, 풀숲을 후진할 때
2. 차량의 경적, 오토바이의 엔진음, 대형차의 에어 브레이크 등 초음파를 발생하는 물체가 근접한 경우
3. 폭우나 물보라가 치는 경우
4. 센서 부근에서 송신 기능을 가진 무선장치를 사용하는 경우
5. 센서가 눈에 덮인 경우

다음과 같은 경우에는 감지범위가 좁아질 수 있습니다.

1. 센서의 감지부에 눈이나 물방울 등의 이물질이 부착되어 있을 때
   (이물질이 제거되면 정상 감지범위로 회복됨)
2. 폭염이나 혹한시
3. 직경이 14cm, 길이 1m보다 작은 물체 감지시

다음과 같은 물체는 감지하지 않을 수 있습니다.

1. 뾰족한 물체나 로프와 같이 가는 물체
2. 면이나 스펀지, 눈 등과 같이 음파를 흡수하기 쉬운 물체

■ 후방 주차보조 시스템 관리 요령

- 위험경보는 후진속도, 장애물의 형상에 따라서 순차적으로 이루어지지 않을 수도 있습니다.
- 범퍼의 높이 또는 센서의 장착상태가 변화되거나 범퍼 근처의 센서가 감지 가능한 영역에 출고시 차량에 부착된 장치 이외에 액세서리를 부착한 경우에는 오작동할 수 있습니다.
- 센서로부터 30cm 이내의 영역에서는 물체가 있어도 감지되지 않거나 다른 영역의 경보음이 발생할 수 있습니다.
- 센서가 이상이 있을 경우 센서가 결빙되었거나 눈, 물방울 등이 묻어 있을 수 있으므로 센서의 상태를 확인하여, 오염시 부드러운 헝겊 등으로 닦아내십시오.
- 센서의 표면을 힘주어 세게 누르거나, 딱딱한 물체로 충격을 가하거나 날카로운 물체로 긁는 등 센서의 표면이 손상되는 행동은 삼가십시오.

⚠ 주 의

- **이 장치는 후방 센서가 장착되어 있는 부위 이외는 감지할 수 없습니다. 또한 센서와 센서의 중앙부분, 낮은 장애물, 가는 장애물 등은 감지할 수 없으므로 반드시 직접 확인하십시오.**
- **차를 빌려줄 경우에는 반드시 운전자에게 본 내용을 전달하여 사고를 미연에 방지하십시오.**

전·후방 주차보조 시스템(사양 적용시)

⚠ 경 고

도로에 있는 기물과 보행자, 특히 아이들을 피하기 위해 차를 움직이는 경우에는 최대한 주의를 기울이십시오. 후방 센서의 감지 가능한 범위 및 물체는 한정되어 있어 장애물을 감지할 수 없는 경우가 많다는 것을 잊지 마십시오.

■ 자기진단 기능

후방 주차보조 시스템은 센서의 고장여부를 스스로 판단할 수 있는 자기진단 기능이 있습니다. 차량 시동후 변속레버를 「R」(후진) 위치로 이동시 "삐"하는 경보음이 한번 울려 후방 주차보조 시스템이 정상적으로 작동됨을 알려줍니다. 하지만 아래와 같은 현상들이 나타났을 때에는 감지센서의 훼손여부 및 후방 주차보조 시스템의 비작동 조건을 확인 후 후방 주차 보조 시스템의 고장으로 판단되면 가까운 자사 직영 서비스센터 또는 서비스협력사에서 점검을 받으십시오.

- 경보음이 울리지 않음
- 경보음 반복 작동

⚠ 경 고

본 제품의 고장에 따른 차량의 사고, 손상 등은 보증하지 않습니다.

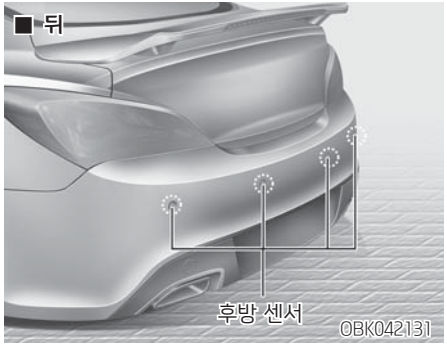

주차보조 시스템은 전·후진 시 차량 전·후방 센서로부터 일정거리 이내에 있는 물체와의 거리를 감지하여 경보음 또는 표시등으로 운전자에게 장애물이 있음을 알려주는 보조 장치입니다.

이는 운전자의 주의 의무를 소홀히 해도 된다는 것을 의미하는 것이 아닙니다.
센서가 감지 가능한 범위 및 물체는 한정되어 있어 장애물이 전부 감지되는 것이 아니므로 주차보조 시스템이 없을 때와 마찬가지로 신중히 운전을 해야 합니다.
전방센서가 좌측과 우측에만 장착되어 있어 차량 정면의 물체는 감지하지 못하므로 주의하십시오.

⚠ 경 고

주차보조 시스템이 장착된 차량이라하더라도 주차보조 시스템이 장착되지 않은 경우와 같이 신중히 운전하시고 전·후방의 장애물은 직접 확인하십시오.
주차보조 시스템은 주위 환경 및 여러조건에 의해 감지기능이 작동되지 않을 수도 있어 주차보조 시스템만 믿고 운전하면 사고가 발생할 수도 있습니다.

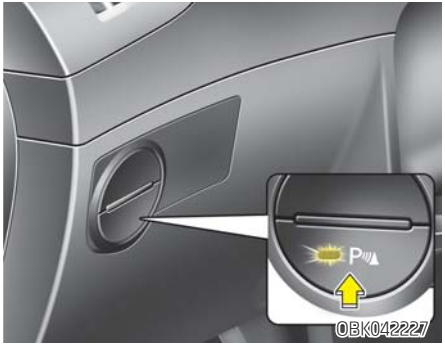

■ 주차보조 시스템의 작동

▶ 작동 조건

- 시동 「ON」 상태에서 주차보조 시스템 작동 ON/OFF 버튼을 누르면 전진 또는 후진 시 작동됩니다. 단, 10km/h 이상의 속도에서는 제대로 작동하지 않을 수 있습니다.
- 주차보조 시스템 작동 버튼 「OFF」 상태에서 「R」(후진) 위치 진입 시 「OFF」 상태가 자동 해제되어 주차보조 시스템이 작동됩니다. 이후 「R」(후진) 위치를 벗어난 후 20km/h 이상 주행 시 주차보조 시스템 작동 버튼이 「OFF」 상태가 됩니다.
- 전진시 코너부 감지거리는 약 60cm 이내입니다.
- 후진시 감지거리는 약 120cm 이내입니다.
- 동시에 감지되는 부분이 2개 이상일 때는 보다 가까운 곳이 우선 감지됩니다.

▶ 경보음 및 표시등 유형

장애물과의 거리		장애물 위치별 표시등	경보음
전방	약 60cm 이내	OBK042229	-
	약 30cm 이내	OBK042230	삐(연속 경고음)
후방	약 90cm 이내	OBK042225	삐---삐---
	약 60cm 이내	OBK042224	삐- 삐- 삐-
	약 30cm 이내	OBK042223	삐(연속 경고음)

※ 경고등은 각 센서의 위치별로 물체가 있을 때만 해당부분이 표시됩니다.
※ 경고등 및 경고음은 장애물이 센서와 센서 중앙에 위치하거나 차량과 아주 근접한 거리에 있을 경우 또는 경우에 따라 위와 다르게 나타날 수 있습니다.

■ 주차보조 시스템의 비작동 조건

다음과 같은 경우에는 정상적인 동작이 안될 수도 있습니다.

1. 센서가 결빙되었을 때
   (해빙되면 정상적으로 동작을 수행함)
2. 센서에 눈이나 물방울 등의 이물질이 센서의 표면을 막았을 때
   (이물질이 제거되거나 센서 표면의 장애물을 제거하면 정상동작을 수행함)
3. 주차보조 시스템 작동 ON/OFF 버튼이 「OFF」 일때

다음과 같은 경우에는 오작동할 수 있습니다.

1. 요철길, 자갈길, 언덕길, 풀숲을 후진할 때
2. 차량의 경적, 오토바이의 엔진음, 대형차의 에어 브레이크 등 초음파를 발생하는 물체가 근접한 경우
3. 폭우나 물보라가 치는 경우
4. 센서 부근에서 송신 기능을 가진 무선장치를 사용하는 경우
5. 센서가 눈에 덮인 경우

다음과 같은 경우에는 감지범위가 좁아질 수 있습니다.

1. 센서의 감지부에 눈이나 물방울 등의 이물질이 부착되어 있을 때
   (이물질이 제거되면 정상 감지범위로 회복됨)
2. 폭염이나 혹한시
3. 직경이 14cm, 길이 1m보다 작은 물체 감지시

다음과 같은 물체는 감지하지 않을 수 있습니다.

1. 뾰족한 물체나 로프와 같이 가는 물체
2. 면이나 스펀지, 눈 등과 같이 음파를 흡수하기 쉬운 물체

■ 주차보조 시스템 관리 요령

- 위험경보는 전·후진속도, 장애물의 형상에 따라서 순차적으로 이루어지지 않을 수도 있습니다.
- 범퍼의 높이 또는 센서의 장착상태가 변화되거나 범퍼 근처의 센서가 감지 가능한 영역에 출고시 차량에 부착된 장치 이외에 액세서리를 부착한 경우에는 오작동할 수 있습니다.
- 센서로부터 30cm 이내의 영역에서는 물체가 있어도 감지되지 않거나 다른 영역의 경보음이 발생할 수 있습니다.
- 센서가 이상이 있을 경우 센서가 결빙되었거나 눈, 물방울 등이 묻어 있을 수 있으므로 센서의 상태를 확인하여, 오염시 부드러운 헝겊등으로 닦아내십시오.
- 센서의 표면을 힘주어 세게 누르거나, 딱딱한 물체로 충격을 가하거나 날카로운 물체로 긁는 등 센서의 표면이 손상되는 행동은 삼가십시오.

⚠ 주 의

- **이 장치는 센서가 장착되어 있는 부위 이외는 감지할 수 없습니다. 또한 센서와 센서의 중앙부분, 낮은 장애물, 가는 장애물 등은 감지할 수 없으므로 반드시 직접 확인하십시오.**
- **차를 빌려줄 경우에는 반드시 운전자에게 본 내용을 전달하여 사고를 미연에 방지하십시오.**

⚠ 경 고

도로에 있는 기물과 보행자, 특히 아이들을 피하기 위해 차를 움직이는 경우에는 최대한 주의를 기울이십시오. 센서의 감지 가능한 범위 및 물체는 한정되어 있어 장애물을 감지할 수 없는 경우가 많다는 것을 잊지 마십시오.

■ 자기진단 기능

주차보조 시스템은 센서의 고장여부를 스스로 판단할 수 있는 자기진단 기능이 있습니다. 차량 시동후 변속레버를 「R」(후진) 위치로 이동시 "삐"하는 경보음이 한번 울려 주차보조 시스템이 정상적으로 작동됨을 알려줍니다. 하지만 아래와 같은 현상들이 나타났을 때에는 감지센서의 훼손여부 및 주차보조 시스템의 비작동 조건을 확인 후 주차 보조 시스템의 고장으로 판단되면 가까운 자사 직영 서비스센터 또는 서비스협력사에서 점검을 받으십시오.

- 경보음이 울리지 않음
- 경보음 반복 작동
- 계기판 표시창 내 표시등(해당 센서 위치) 점멸
  - 작동 조건 :
    - 시동 「ON」 이상 + 주차보조 시스템 작동 버튼 「ON」 상태인 경우
    - 시동 「ON」 이상 + 「P」(주차) 위치 이외의 경우 (전·후방 주차보조 시스템)

⚠ 경 고

본 제품의 고장에 따른 차량의 사고, 손상 등은 보증하지 않습니다.

비상경고등

다른 차량에 대한 경고 표시로 비상시에 사고를 방지하기 위하여 비상경고등 버튼을 눌러 사용하십시오.
비상경고등은 시동 상태와 상관 없이 작동하며, 모든 방향지시등이 일제히 점멸합니다.
다시한번 누르면 해제됩니다.
비상경고등이 점멸하는 동안 방향지시등은 작동하지 않습니다.

⚠ 주 의

배터리의 방전과 다른 차량 운전자의 혼돈을 방지하기 위하여 필요시에만 사용하십시오.

조명

■ 배터리 방전 방지 기능 (차량 조명을 켜 놓은채 실수로 하차시 조명 자동 꺼짐)

- 미등이 켜진 상태에서 시동을 끄고 운전석 도어를 열게 되면 미등이 소등되어 배터리가 방전되는 것을 방지 할 수 있습니다.
- **야간에 정차시 시동을 끈 상태에서 미등을 계속 켜놓고 싶을 때** 시동을 끈 후 운전석 도어를 연 상태에서 조명 스위치를 「OFF」시켰다가 다시 미등을 켜십시오.

⚠ 주 의

차량을 떠날 때는 반드시 차량 조명 및 각종 램프를 소등시키십시오. 배터리가 방전될 수 있습니다.

■ 전조등 각도 자동 조절 장치(사양 적용시)

야간 운전자에게 우수한 시계를 제공하고 피로감을 감소시키기 위하여 승객이 탑승한 후나 차량 자세(1인, 2인, 3인, 기타 하중조건 탑승 및 적재시)에 따라 차량기울기가 달라질 때 전조등 각도가 자동으로 조절되는 장치입니다.
또한 여러가지 조건하에서도 일정한 각도의 조명을 제공할 수 있습니다.

⚠ 주 의

탑승자나 차량 적재량의 변화에 따라 차량이 뒤로 기울어짐에도 불구하고 작동이 되지 않을 경우, 또는 불빛 각도가 상·하단으로 기울어져 일정한 각도로 조명되지 않을 때는 반드시 자사 직영 서비스센터 또는 서비스협력사에서 점검을 받으십시오. 운전자 임의로 조작할 경우 오작동할 수 있습니다.

■ 전조등 에스코트 기능

밤길에 운전자의 시야를 확보하기 위하여 전조등이 켜진 상태에서 시동을 「OFF」한 후 운전석 도어를 열고 닫으면 미등과 전조등은 즉시 소등되지 않고 약 30초간 점등 상태를 유지한 후 소등됩니다. 이때, 스마트 키의 도어 잠금 버튼을 2회 누르거나 조명 스위치를 전조등 또는 자동 점등(AUTO) 위치에서 다른 위치로 돌리게 되면 즉시 소등됩니다.
그러나, 시동 「OFF」 또는 「ACC」 상태로 한 후 운전석 도어를 열고 닫지 않으면 약 20분 후에 소등됩니다.

⚠ 주 의

운전자가 운전석 도어 외에 다른 도어로 내릴 경우에는 배터리 방전 방지기능이 작동하지 않으며 전조등 에스코트 기능이 해제되지 않으므로 배터리가 방전될 수 있습니다. 운전석 외에 다른 도어로 내릴 경우에는, 반드시 램프를 끄고 내리십시오.

■ 웰컴 기능(미등)

조명 스위치가 미등, 전조등 또는 AUTO 위치에 있고 모든 도어가 닫히고 잠긴 상태에서 스마트 키의 도어 잠금해제 버튼을 누르면 약 15초 동안 미등이 점등됩니다. (조명 스위치 AUTO 위치에서는 야간에만 작동)
이 상태에서 스마트 키의 도어 잠금해제 버튼을 한번 더 누르거나 도어 잠금버튼을 누르면 즉시 소등됩니다.

OBK049045

OBK049046

■ 조명 위치

조명 스위치의 끝을 잡고 돌리면 다음과 같이 조명됩니다.

1. OFF(작동 정지) 위치
2. 미등 위치
3. 전조등 위치
4. AUTO(자동점등) 위치

⚠ 주 의

엔진이 정지된 상태에서 조명을 오래 작동시켜 놓지 마십시오. 배터리가 방전 될 수 있습니다.

▶ 미등 위치 (⇶)

미등, 차폭등, 번호판등, 계기판등이 조명됩니다.

▶ 전조등 위치 (≣D)

미등 위치의 조명과 전조등이 켜집니다.

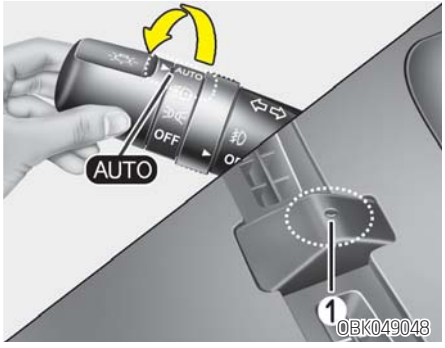

▶ 자동 점등(AUTO) 위치

시동 「ON」인 상태에서 작동됩니다.
조명 스위치를 「AUTO」 위치로 선택하면, 센서(1)가 감지하는 외부의 조도(밝기 정도)에 따라 조명이 켜지거나 꺼집니다.

⚠ 주 의

- 센서의 상부에는 절대로 물건을 놓거나 유리 세정제로 닦지 마십시오.
- 센서 하부에 다른 장치를 추가하지 마십시오.
- 안개, 눈, 비 및 흐린 날씨에는 반드시 수동으로 전환하여 사용하십시오.
- 실차 조도는 항상 일정하지 않기 때문에 기후, 계절 주위환경에 따라 점등 및 소등되는 시간이 달라질 수 있습니다.
- 이 장치는 일출, 일몰시에 제한적으로만 사용하며 일반적인 조명의 점등 및 소등 작동은 수동으로 조작 하십시오.
- 출고 상태와 다르게 실내 조도에 변화를 줄 수 있는 광차단 코팅 또는 썬팅을 할 경우 오작동 할 수 있습니다.

■ 상향 점멸

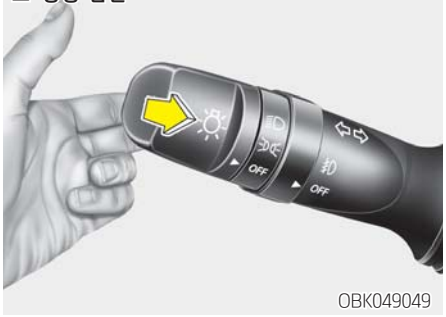

OBK049049

■ 상향

OBK049050

■ 전조등 상향, 하향 변환

전조등	스위치 위치	사용시기
하 향	스위치를 중앙 위치에 놓는다.	마주오는 차가 있거나 앞차를 따라갈 때
상 향	스위치를 계기판 방향으로 밀어 놓는다. 또는 운전자 방향으로 당기고 있는다. (계기판에 상향표시등 (≡D)이 들어옵니다.)	야간 운행시 시야 확보를 원할 때 (마주오는 차 또는 앞차가 없을때에 한하여)
상 향 점 멸	스위치를 운전자 방향으로 2-3회 정도 당겨 올린다.	타차량의 주의를 환기시킬 때

※ 스위치를 운전자 방향으로 당겼다가(상향) 스위치에서 손을 떼면 자동으로 스위치가 중앙 위치(하향)로 원위치 됩니다.

⚠ 경 고

상향등 사용은 다른 운전자의 시야를 방해합니다. 다른 차량이 있을 경우 사용하지 마십시오.

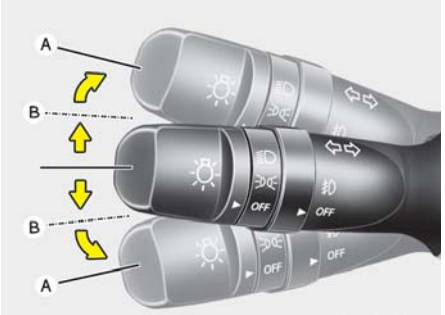

OBK049051

■ 방향지시 및 차선변경

차량의 이동 방향을 예고하기 위해 사용하십시오. 우측 방향을 표시하려면 조명 스위치를 위로, 좌측 방향을 표시하려면 아래로 움직이십시오.(A)

방향전환이 완료되면 자동으로 작동이 취소됩니다. 만일, 자동으로 작동이 취소되지 않으면 스위치를 중앙으로 놓으십시오.

차선변경(B)시 조명스위치가 완전히 걸리기 전까지 위, 아래로 움직이면 해당 방향지시등이 작동하나 스위치를 놓으면 스위치가 원위치 되면서 방향지시 작동이 정지됩니다.

▶ 원터치 방향지시등(3회)

조명 스위치를 (A) 또는 (B) 위치로 1.8초 미만으로 짧게 이동시켰다 원위치시킬 경우 방향지시등이 3회 작동됩니다. 이는 차선 변경 시 방향지시등 스위치를 잡고있지 않더라도 작동되도록 도와주는 기능입니다.
단, 차량에 따라 운전자가 직접 원터치 방향지시등 기능을 해제하거나 설정할 수 있습니다.
자세한 내용은 4장 「차량 설정」을 참조하십시오.

⚠ 주 의

깜빡임이 이상하게 빠르거나 느릴 때는 전구의 단선이나 접촉 불량일 수 있습니다.

OBK049052

■ 안개등

안개나 눈, 비 등으로 차량식별이 어려울 때 사고를 미연에 방지하기 위해 사용합니다.
미등을 켠 상태에서 안개등 스위치(1)를 돌리면 안개등이 점등되며, 다시 스위치를 돌리면 안개등이 소등됩니다.

⚠ 주 의

전력 소모가 크므로 비나 안개 등으로 시계가 나쁜 경우에만 사용하고 그렇지 않은 경우에는 끄십시오.

와이퍼/와셔

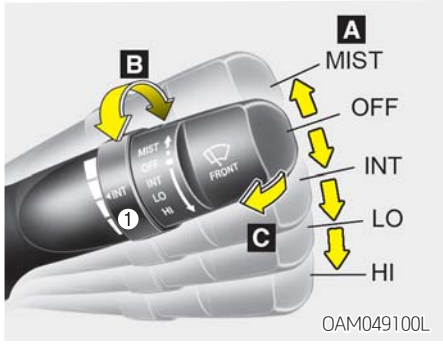

OAM049100L

■ 와이퍼 작동

시동 「ON」일 때 위치에 따라 다음과 같이 작동됩니다.

- MIST : 와이퍼 1회 작동
  단, 스위치를 이 위치에 계속 당기고 있으면 와이퍼가 계속 작동되며, 스위치에서 손을 떼면 「OFF」 위치로 되돌아 갑니다.
- OFF : 와이퍼 작동 정지

- INT : 와이퍼가 일정한 간격을 두고 간헐적으로 작동합니다. 비의 양이 비교적 적을 때 사용하십시오.
  속도의 기준을 변경하고자 할 때는 속도조절노브(1)를 돌려 조절할 수 있습니다.
- LO : 보통 속도로 작동
- HI : 빠른 속도로 작동

- 와이퍼 시스템을 구성하는 부품에 이상이 발생하여 와이퍼가 제대로 작동되지 않을 경우에는 「LO」 속도로 고정됩디다. 이때에는 즉시 자사 직영 서비스센터 또는 서비스협력사에 점검 및 정비를 의뢰하십시오.
- 시동을 끄면 자동으로 와이퍼의 정지 위치가 변할 수 있습니다. 만약 시동을 끈 후 와이퍼가 위로 약간 움직였다면, 이는 고장이 아니며 와이퍼 블레이드의 변형을 감소시켜 닦임 성능을 향상시키고 블레이드의 수명을 연장시키기 위한 현상입니다.

■ 와셔액 분출

스위치를 운전자 방향으로 당기면 와셔액이 분출되면서 와이퍼가 수회 작동합니다. 스위치를 계속 당기고 있으면 당기고 있는 동안 계속 와이퍼가 작동하면서 와셔액이 분출됩니다.
스위치에서 손을 떼면 자동으로 원위치 됩니다.

⚠ 주 의

- **와셔액 탱크가 비어 있을 때는 절대로 사용하지 마십시오. 와셔 모터가 손상됩니다.**
- **와셔액은 수시로 확인하여 부족하면 보충하십시오.**
  (7장, 「와셔액 점검」 참조)
- **유리창이 건조할 때는 와이퍼를 작동시키지 마십시오.**
- **유리창과 와이퍼 세척시 가솔린, 신나와 같은 유기용제는 사용하지 마십시오.**
- **유리창에 왁스용 걸레나 발수 코팅제를 사용하지 마십시오.**
  앞유리가 오염되어 와이퍼 작동 중 소음이나 떨림이 발생하거나 와이퍼가 손상될 수 있습니다.
- **와이퍼에 인위적인 힘을 가하여 강제적으로 작동시키지 마십시오.**
- **겨울철 와이퍼가 얼어 붙었을 경우, 와이퍼를 모터의 힘으로 작동시키면 와이퍼 링크가 이탈되거나 모터가 손상될 수 있습니다.**

실내등

⚠ 경 고

- 동절기에는 서리제거 장치 등으로 유리창을 따뜻하게 한 뒤에 와셔액을 사용하십시오.
  그렇지 않으면 유리창에 와셔액이 얼어붙어 시야를 가리므로 대단히 위험하게 됩니다.
- 엔진 냉각수 또는 부동액을 와셔액으로 사용하지 마십시오.
  차량 도장부분의 손상은 물론 운행도중 시야를 가려 사고를 유발할 수도 있습니다.

⚠ 주 의

엔진시동이 걸리지 않은 상태에서 장시간 점등시켜 놓으면 배터리 방전의 원인이 됩니다. 차에서 내릴 경우에는 꼭 꺼져 있는지를 확인하십시오.

⚠ 경 고

어두운 곳에서 주행할 때는 실내등 사용을 피하십시오. 실내에 불이 켜져 있으면 어두운 곳에서 시야가 줄어들어 사고가 발생할 수 있습니다.

■ 실내등 자동 소등 기능

실내등이 켜진 상태에서 엔진 시동을 끄고, 특정 조건이 만족되면 20분 후 실내등이 자동으로 꺼져 배터리가 방전되는 것을 방지할 수 있습니다.
도난 경보 장치가 장착된 차량은 스마트 키에 의해 경계 상태로 진입하면 약 5초 후에 자동으로 꺼집니다.

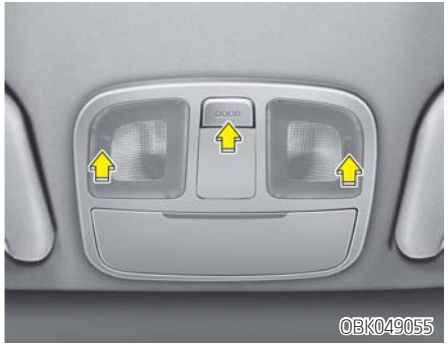

■ 맵램프

- 렌즈를 누르면 해당 램프가 점등되고 다시 한 번 누르면 소등됩니다.
- DOOR : 도어를 열면 램프가 점등되고 닫으면 약 30초간 점등 후 소등됩니다. 또한, 스마트 키로 도어를 잠금 해제하면 약 30초간 점등 후 소등됩니다. 실내등이 30초 점등 상태를 유지하는 동안, 시동을 「ON」 하거나 모든 도어를 잠그면 서서히 소등됩니다. 시동이 「OFF」 또는 「ACC」 상태에서 도어가 열리면 실내등이 최대 20분 동안 점등 후 소등되나, 시동 「ON」 상태에서는 계속 점등됩니다.

■ 트렁크 룸 램프

트렁크가 열리면 점등됩니다.
트렁크가 완전히 닫히지 않으면 계속 점등되어 있습니다.

⚠ 주 의

트렁크를 닫을 경우는 확실히 닫으십시오. 만일 시동이 걸리지 않은 상태에서 계속 열려 있을 경우, 램프가 계속 점등되어 배터리의 방전을 일으킬 수도 있습니다.

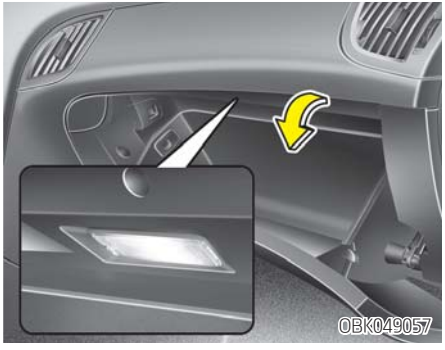

■ 글로브 박스 램프

미등이 점등된 상태에서 글로브 박스를 열면 램프가 점등됩니다.

⚠ 주 의

글로브 박스를 사용하신 후에는 반드시 원위치 시키십시오.
계속 램프가 켜져 있을 경우, 배터리 방전과 글로브 박스 손상을 초래할 수 있습니다.

■ 선바이저 램프

선바이저를 내리고 선바이저 램프의 스위치를 ON/OFF 하십시오.

- : 누르면 점등
- ○ : 누르면 소등

⚠ 주 의

조명을 사용하신 후에는 반드시 스위치를 소등「○」으로 눌러 조명을 끄십시오. 만일 조명이 켜진 상태에서 선바이저를 접은 상태가 지속되면 배터리 방전과 선바이저 손상을 초래할 수 있습니다.

서리제거(열선)

⚠ 주 의

- 초보운전 등의 스티커를 뒷유리에 부착할 때 유리 열선이 손상되지 않도록 하십시오.
- 유리 부근에 날카로운 물건을 놓아두면 차의 진동으로 열선이 손상될 수 있습니다.
- 유리 청소 시는 부드러운 천을 사용하고, 열선이 손상되는 휘발성 물질은 사용하지 마십시오.

⚠ 경 고

서리가 제거되면 반드시 작동을 중지 시키십시오.
서리가 제거된 후에도 작동을 계속하면 고열로 화재의 위험이 있습니다.

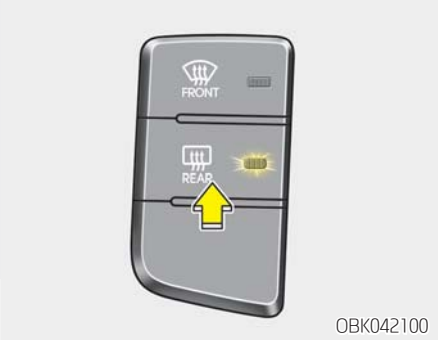

■ 뒷유리 서리제거(열선)

엔진 시동 상태에서 버튼을 누르면 뒷유리 서리제거가 작동되며 동시에 버튼 내 표시등이 점등되어 사용중임을 표시해 줍니다.
버튼을 다시한번 누르면 작동이 중지 됩니다.
뒷유리 서리제거 버튼을 누른 후 작동 조건에서 약 20분이 경과되면 자동으로 작동이 정지됩니다.
또한 작동중에 시동을 껐다가 재시동 시키면 작동정지 상태로 원위치 됩니다.

▶ 실외 미러 서리제거(열선)

뒷유리 서리제거 장치를 작동시키면 동시에 실외 미러 서리제거 장치가 함께 작동 됩니다.
유리창에 습기/성에가 생겼을 때는 4장, 「히터 및 에어컨의 유리창 습기/성에 제거 방법」을 참조하십시오.

히터 및 에어컨(수동조절식)

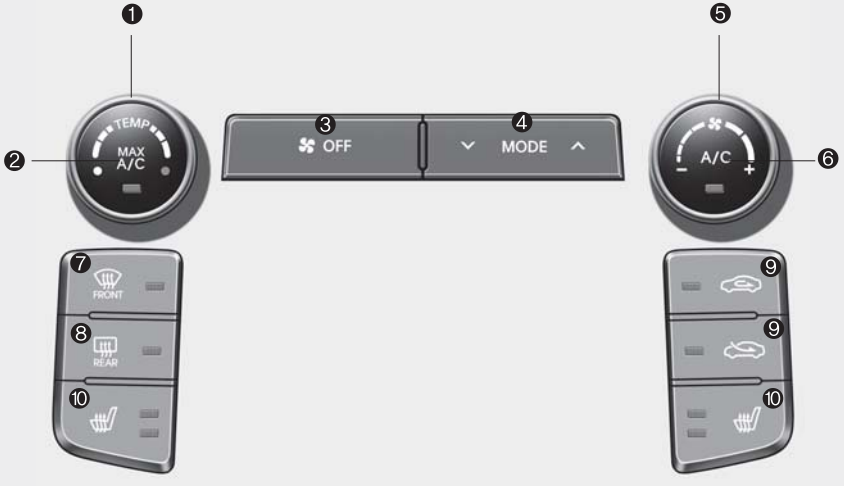

OBK042099

1. 온도 조절 노브
2. 최대 냉방(MAX A/C)선택 버튼
3. 작동 정지 버튼
4. 바람 방향 선택 버튼
5. 풍량 조절 노브
6. 에어컨 선택 버튼
7. 앞유리 서리제거 버튼
8. 뒷유리(열선) 서리제거 버튼
9. 내/외기 공기 선택 버튼
10. 좌석 히터 버튼

히터 및 에어컨의 조작방법을 잘 숙지하시어 쾌적한 실내온도를 유지하십시오.

⚠ 주 의

엔진 시동이 안걸린 시동 스위치「ON」상태에서도 히터 및 에어컨을 작동시킬 수는 있지만 효과면에서 엔진 시동상태보다 떨어질 뿐만아니라 배터리의 조기 방전을 초래할 수 있으므로 반드시 엔진 시동 상태에서 작동시키십시오.

⚠ 경 고

히터 및 에어컨을 켜놓고 차안에서 수면을 취하지 마십시오. 사망의 위험이 있습니다. 히터 및 에어컨을 켜 놓고 밀폐된 상태로 장시간 사용하지 마십시오. 두통 및 졸음을 유발할 수도 있습니다.

■ 히터 및 에어컨 조절 방법

시동「ON」(시동된 상태)인 상태에서 다음과 같이 하십시오.

1. 바람 방향 선택 버튼을 원하는 위치로 선택하십시오.
2. 온도 조절 노브(TEMP)를 돌려 원하는 온도를 설정하십시오.
3. 내/외 공기 선택 버튼( )을 눌러 실내 순환 또는 외기 유입을 선택하십시오.
4. 풍량 조절 노브( )를 돌려 원하는 풍량을 설정하십시오.
5. 에어컨 사용을 원하면 에어컨 선택 버튼(A/C)을 누르십시오.

시동을 껐을때 버튼 조건은 남아 있습니다. 그러나 배터리 탈거시 이전 조건들은 지워지고 초기화되므로 다시 원하는 조건으로 재설정하십시오.

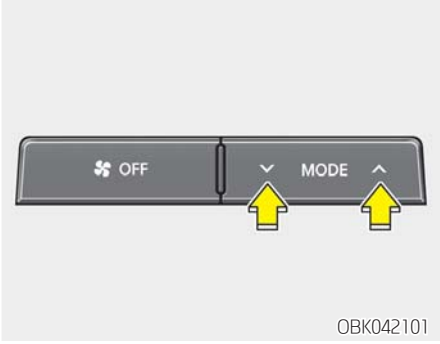

OBK042101

▶ 바람 방향 선택

바람 방향 선택 버튼을 눌러 원하는 위치로 바람의 방향을 선택하십시오. 작동 표시창에 선택된 바람 방향이 표시됩니다.

WBK-130

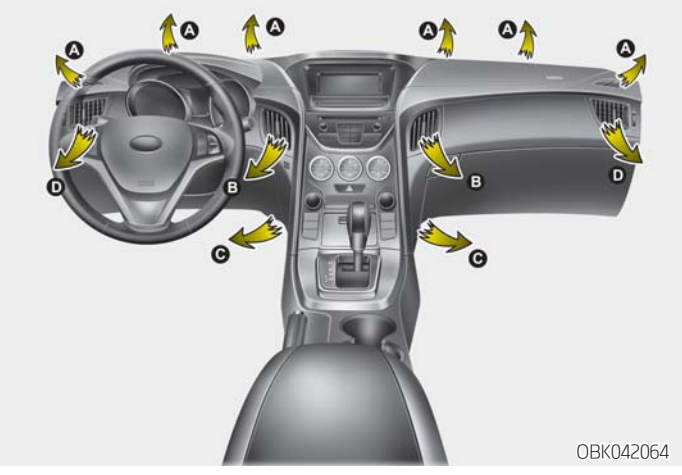

※ Ⓓ 방향으로 나오는 바람은 강약의 차이는 있으나 모든 선택 모드에서 나오므로 원하지 않을 경우 개폐 레버를 이용하여 닫으십시오.

● 바람 방향 표시

노 브	작 동	바람 나오는 방향
W7-65	상반신, 얼굴쪽으로 바람이 나옵니다. (일반적으로 냉방을 할 때의 위치입니다.)	Ⓑ, Ⓓ, Ⓒ
W7-66	얼굴쪽과 발끝으로 바람을 원할 때 사용합니다.	Ⓑ, Ⓓ, Ⓒ
W7-67	주로 발끝으로 바람이 나오게 할 때 사용합니다. (일반적으로 난방을 할 때의 위치입니다.) 앞유리 습기 발생 예방 차원에서 (Ⓐ), (Ⓓ)방향에서도 약간의 바람이 나옵니다.	Ⓒ, Ⓓ, Ⓐ
W7-68	발끝으로 바람이 나오게 함과 동시에 앞유리 습기를 제거할 때 사용합니다. (유리창 습기 방지 기능이 설정된 경우, 에어컨과 외기유입 선택이 자동으로 작동됩니다.)	Ⓒ, Ⓓ, Ⓐ
W7-69	앞유리의 습기를 제거할 때 사용합니다. (유리창 습기 방지 기능이 설정된 경우, 에어컨과 외기유입 선택이 자동으로 작동됩니다.)	Ⓐ, Ⓓ
MAX A/C	상반신, 얼굴쪽으로 바람이 나옵니다. (최대 냉방을 할 때의 위치이며 에어컨과 실내 순환이 자동으로 선택됩니다.)	Ⓑ, Ⓒ, Ⓓ

OBK042102

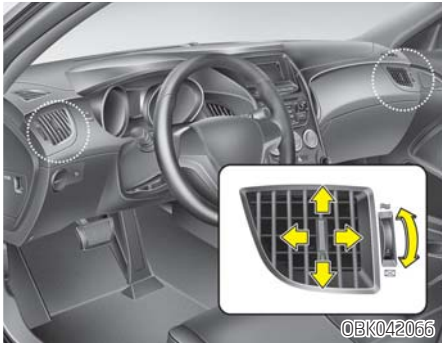
OBK042066

OBK042103

● 최대 냉방(MAX A/C)

「MAX A/C」 버튼을 누르면 다음과 같이 자동으로 작동됩니다.

- 에어컨은 항상 작동됩니다.
- 최저 온도로 설정됩니다.
- 내/외 공기 선택은 실내 순환으로 고정됩니다. 단, 「MAX A/C」을 선택하면 에어컨과 내/외 공기 선택은 임의로 전환할 수 없습니다.
- 바람 방향은 으로 고정됩니다.
- 풍량 조절 노브( )를 원하는 풍량을 설정하십시오.

● 송풍구 개폐 및 방향 조절

- **송풍구 개폐**

  송풍구 개폐 레버를 닫힘(⊠) 위치로 하면 바람이 안나오고, 개폐 레버를 열림(≈) 위치로 하면 해당 송풍구로 바람이 나옵니다.

- **송풍구 방향 조절**

  송풍구로 나오는 바람을 상·하·좌·우 원하시는 방향으로 조절하십시오.

▶ 온도 조절

온도 조절 노브를 돌려 원하는 온도를 설정하십시오.
오른쪽(적색)으로 돌리면 더운 바람이 나오고 왼쪽(청색)으로 돌리면 찬 바람이 나옵니다.

● 온도 표시 전환 (℃ ↔ ℉)

작동 표시창에 나타나는 온도 표시를 ℃ ↔ ℉로 전환하여 표시할 수 있습니다.
온도 표시를 변환하고자 할 때는 다음과 같이 하십시오.

1. 「OFF」 버튼을 누른 상태에서 「MAC A/C」 버튼을 4초 이상 누르십시오.
2. 표시창의 온도 단위가 ℃ → ℉ 또는 ℉→ ℃로 전환되어 표시됩니다.

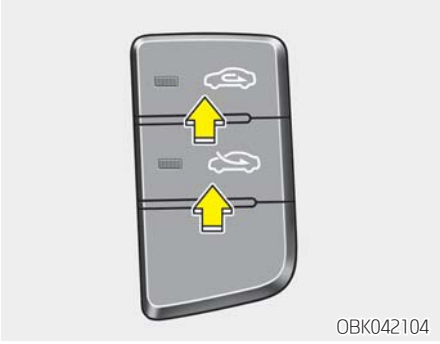
OBK042104

▶ 내/외 공기 선택

WBK2-54

● 실내 순환

버튼내 표시등이 점등되도록 내기 선택 버튼을 누르십시오. 외부 공기는 차단되고, 실내공기만 순환하므로 외부 공기가 오염되어 있을 때와 최대 냉난방을 필요로 할 때 이 위치로 하십시오.
이 위치에서 장시간 난방하면 앞 유리에 습기가 끼게 되니 주의하십시오.

WBK2-55

● 외기 유입

버튼내 표시등이 점등되도록 외기 선택 버튼을 누르십시오. 외부 공기가 들어옵니다. 실내 환기시 사용하십시오.

⚠ 경 고

실내 순환 상태로 장시간 사용하지 마십시오. 유리창에 습기가 발생되기 쉬우며, 탑승객 호흡으로 실내공기가 혼탁해져 두통 및 졸음을 유발합니다.
평상시에는 가능한 외기 유입 상태에서 운행하십시오.

OBK042105

▶ 풍량 조절

풍량 조절 노브를 돌려 원하는 풍량을 설정하십시오.
오른쪽(+)으로 돌리면 풍량이 많아지고 왼쪽(-)으로 돌리면 풍량이 적어집니다.
작동을 정지시키고자 할 때는 「OFF」 버튼을 누르십시오.

▶ 에어컨 선택

에어컨을 작동시키고자 할 때는 다음과 같이 하십시오.

1. 엔진을 시동시키십시오.
2. 풍량 조절 노브(✤)를 돌려 원하는 풍량을 설정하십시오.
3. 에어컨 선택 버튼(A/C)을 눌러(버튼내 표시등 점등) 에어컨을 작동시키십시오.
4. 온도 조절 노브(TEMP)는 왼쪽(청색)으로 돌려 찬 바람이 나오도록 하십시오.
5. 바람 방향 선택 버튼을 눌러 원하는 위치로 바람 방향을 선택하십시오.
6. 내/외 공기 선택 버튼( )을 눌러 실내 순환으로 하십시오. 단, 오랫동안 사용시는 외기 유입과 적절히 조절하여 사용하십시오.

에어컨 작동을 멈추고자 할 때는 에어컨 선택 버튼(A/C)을 다시한번 누르면(버튼내 표시등 소등) 꺼집니다.

- **에어컨을 사용한 후에는 차량 하부에서 땅으로 물이 떨어질 수 있으나 이것은 정상적인 작동 현상입니다.**
- **에어컨 사용시 내/외 공기 선택을 오랫동안 실내 순환으로 하지 말고 외기 유입과 적절히 조절하여 사용하십시오.**
- **에어컨의 고장 발생을 예방하기 위해 에어컨을 사용하지 않는 계절이라도 1주일에 1회 5분정도 에어컨을 작동 시키십시오.**
- **에어컨 작동전에 창문을 열어 실내의 더운 공기를 식힌 후 사용하면 효과적입니다.**
- **여름철 과도한 에어컨 작동시 실내/외 온도차에 의한 실외 유리면에 습기가 발생할 수 있습니다. 이 경우 바람 방향을 위치로 변경하고, 풍량 조절을 저단으로 설정하십시오.**

- 외부에 습도가 높은 상태에서 유리창을 열고 에어컨을 작동시키면 실내 및 송풍구 주변에 물방울이 맺힐 수 있습니다. 물방울이 생기면 주변 전자장치에 손상이 갈 수 있으므로 이때에는 유리창을 닫고 에어컨을 작동시키십시오.
- 히터나 에어컨 장치에 사용되는 공기는 앞 유리창의 앞쪽 그릴을 통하여 유입되므로 낙엽, 눈, 기타 이물질이 그릴을 막지 않도록 하십시오.

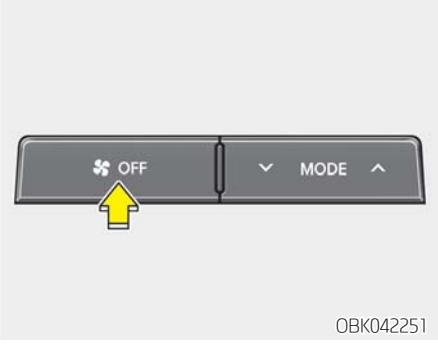

▶ 작동 정지

작동 정지 버튼을 누르면 바람 방향 선택과 내/외 공기 선택 기능(단, 외기 유입 상태로 전환됨)은 조절 가능하나 그외의 작동은 중지되며 해당 표시등이 소등됩니다.

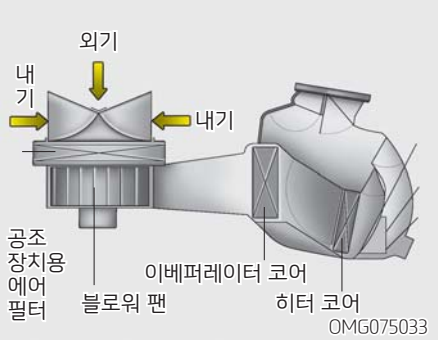

■ 공조 장치용 에어필터

공조 장치용 에어필터는 글로브 박스 뒤쪽에 장착되어 차량외부에서 공기조화 장치를 통하여 실내로 유입되는 먼지나 꽃가루 등을 걸러줍니다. 공조 장치용 에어필터는 오랫동안 사용할 경우 막힐 수 있으므로 예전에 비해 히터 및 에어컨의 풍량이 급격히 줄거나 외기 유입 상태에서 유리창에 습기가 쉽게 발생할 때에는 자사 직영 서비스센터 또는 서비스협력사에 의뢰하여 공조 장치용 에어필터를 교환하십시오.

공조 장치용 에어필터가 있는 차량은 자사 직영 서비스센터 또는 서비스협력사에서 순정부품으로 매 15,000km 주행시마다 교환하십시오. 혼잡하거나 먼지가 많은 도로 주행시는 교환주기보다 더 자주 교환하십시오.
(7장, 「공조 장치용 에어필터 점검」 참조)

⚠ 주 의

공조 장치용 에어필터를 주기적으로 교체하지 않으면 먼지 등 이물질이 쌓여 풍량이 줆으로써 냉·난방 성능이 저하할 수 있으며 악취가 발생하는 원인이 될 수 있습니다.

■ 에어컨 냉매량 점검

냉매량이 부족하면 에어컨의 성능이 저하됩니다. 또한 과충전도 에어컨 기기에 악영향을 주게 되므로 이상이 발견되면 자사 직영 서비스센터 또는 서비스협력사에서 점검을 받으십시오.

⚠ 경 고

에어컨 냉매는 고압 상태이므로 소정의 자격증을 소지한 사람에게서 정비를 받으십시오. 차를 정비할 때는 반드시 자사가 지정한 냉매를 주입하십시오.
부적절한 정비(자사에서 지정하지 않는 냉매를 사용하는 경우 포함)는 차에 손상을 줄 수 있습니다.

⚠ 주 의

냉매 부족으로 인해 에어컨의 성능이 저하하면 라인 내 냉매를 완전히 제거하고 라인 내를 진공 상태로 한 후 적정량의 냉매를 넣으십시오. 라인 내의 냉매를 제거할 때 윤활유의 일부가 함께 나오므로 30~50cc 가량의 윤활유도 반드시 같이 넣으십시오. 윤활유가 부족하면 컴프레서가 빠르게 마모되어 고장이 나서 에어컨 가동이 불량해지거나 엔진이 손상될 수 있습니다.

히터 및 에어컨(자동조절식)

■ A타입

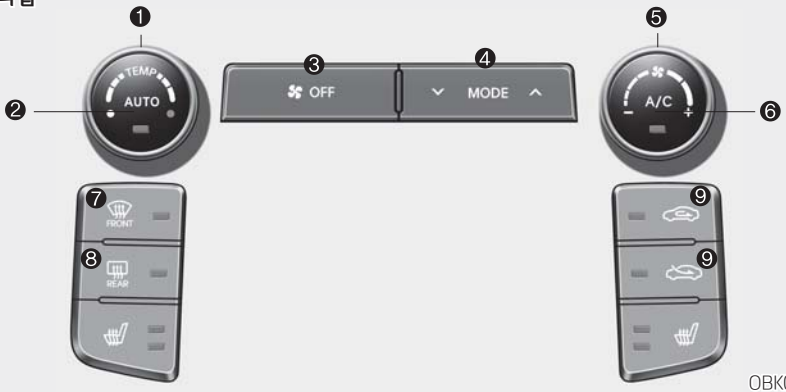

OBK042060

■ B타입

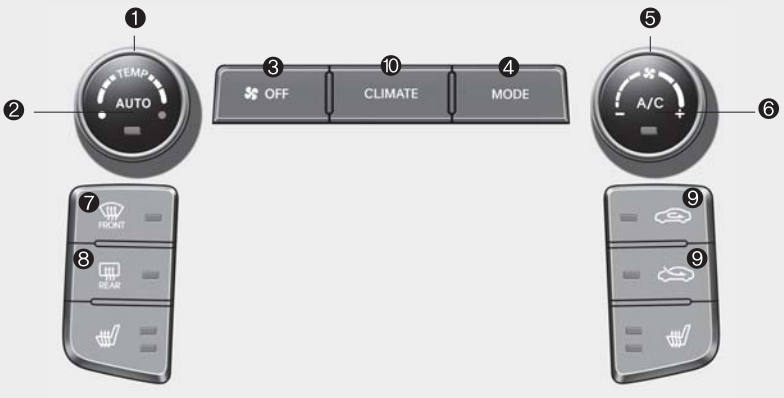

OBK042231

1. 온도 조절 노브
2. 전자동 조절 버튼
3. 작동 정지 버튼
4. 바람 방향 선택 버튼
5. 풍량 조절 노브
6. 에어컨 선택 버튼
7. 앞유리 서리제거 버튼
8. 뒷유리(열선) 서리제거 버튼
9. 내/외기 공기 선택 버튼
10. 공조 화면 선택 버튼

히터 및 에어컨의 조작방법을 잘 숙지하시어 쾌적한 실내 온도를 유지하십시오.

⚠ 주 의

엔진 시동이 안걸린 「ON」 상태에서도 히터 및 에어컨을 작동시킬 수는 있지만 실질적인 냉난방은 되지 않고 송풍만 될뿐이며 배터리의 조기 방전을 초래할 수 있으므로 반드시 엔진 시동 상태에서 작동시키십시오.

⚠ 경 고

히터 및 에어컨을 켜놓고 차안에서 수면을 취하지 마십시오. 사망의 위험이 있습니다. 히터 및 에어컨을 켜 놓고 밀폐된 상태로 장시간 사용하지 마십시오. 두통 및 졸음을 유발할 수도 있습니다.

■ 전자동 조절 방법

시동이 걸린 상태에서 다음과 같이 하십시오.

1. 전자동 조절 버튼을 누르면 작동 표시창 내 표시등 「AUTO」이 점등되고 설정된 온도에 따라 자동 제어됩니다.
2. 설정온도를 바꾸고자 할 때는 온도 조절 노브를 돌려 조절하십시오.
3. 효과적이고 쾌적한 실내 온도를 유지하기 위해서는 계절에 관계없이 「AUTO」 사용을 권장합니다. 또한 통상 설정온도는 23℃ 부근을 권장합니다.

다음의 해당 버튼을 조절하면 작동 표시창 내 표시등은 소등되나 전자동 조절 상태는 유지되면서 해당 버튼의 선택 사항만 선택 조건대로 작동됩니다.

- 풍량 조절 버튼
- 에어컨 선택 버튼
- 내/외 공기 선택 버튼
- 바람 방향 선택 버튼
- 앞유리 서리제거 버튼(다시 한번 눌러 표시등이 소등되면 전자동 조절 버튼의 표시등은 다시 점등됩니다.)

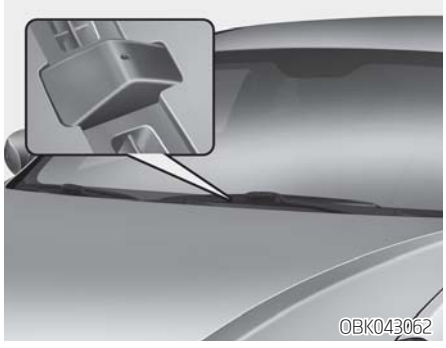

⚠ 주 의

본 차에는 일사(日射)량 감지 센서가 크러쉬 패드 상단에 장착되어 있습니다. 「AUTO」를 선택하면 이 센서가 일사량을 감지하여 자동으로 차 안의 온도를 조절해 줍니다. 일사량 감지 센서 위에 물건이 놓여 있으면 센서가 차 안의 온도를 적절하게 조절하기 어려워지므로 어떠한 물건도 올려 놓지 마십시오.

■ 수동 조절 방법

시동이 걸린 상태에서 다음과 같이 하십시오.

1. 바람 방향 선택 버튼을 눌러 원하는 위치로 바람의 방향을 선택하십시오.
   ※ 효과적인 실내 냉·난방 선택
   - 겨울철 난방시 :
   - 여름철 냉방시 :
2. 온도 조절 노브를 돌려 원하는 온도를 설정하십시오.
3. 내/외 공기 선택 버튼을 눌러 실내 순환 또는 외기 유입을 선택하십시오.
4. 풍량 조절 노브를 돌려 원하는 풍량을 설정하십시오.
5. 에어컨 사용을 원하면 에어컨 선택 버튼을 누르십시오.

시동을 껐을 때 설정온도 및 버튼 조건은 남아 있습니다. 그러나 배터리 탈거시 이전 조건들은 지워지고 초기화 되므로 다시 원하는 조건으로 재설정하십시오.

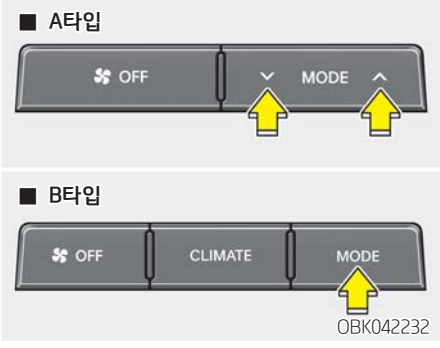

▶ 바람 방향 선택

바람 방향 선택 버튼을 눌러 원하는 위치로 바람의 방향을 선택하십시오. 작동 표시창에 선택된 바람 방향이 표시됩니다.

WBK-130

● 바람 방향 표시

선택된 바람 방향에 대한 자세한 사항은 「히터 및 에어컨(수동조절식)」의 바람 방향 표시 내용을 참조하십시오.

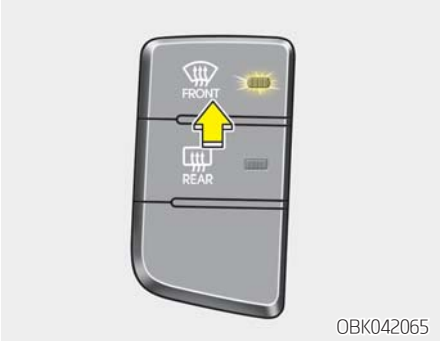

OBK042065

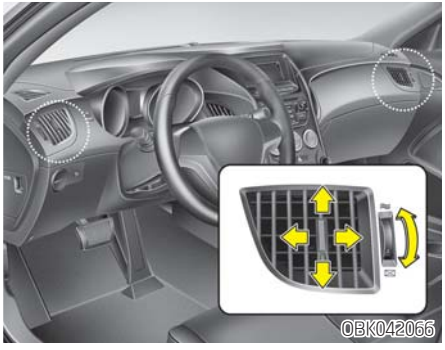
OBK042066

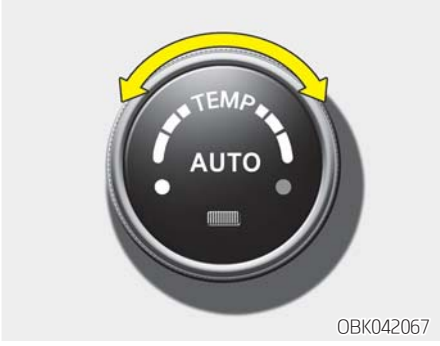

OBK042067

● 앞유리 서리제거

앞유리 서리제거 버튼을 누르면 버튼내 표시등이 점등되고 표시창에 앞유리 서리제거 표시가 나타납니다. 유리창 습기 방지 기능이 설정된 경우 외기 유입이 자동으로 선택되며 외부온도에 따라 에어컨도 자동으로 작동됩니다.
풍량 조절 노브를 돌려 풍량을 설정하십시오.
앞유리 서리제거 버튼을 다시 한번 누르면 버튼내 표시등이 소등되고, 앞유리 서리제거 이전 각 버튼의 선택상태로 되돌아 갑니다.

● 송풍구 개폐 및 방향 조절

• 송풍구 개폐

송풍구 개폐 레버를 닫힘(⊠) 위치로 하면 바람이 안나오고, 개폐 레버를 열림(≈) 위치로 하면 해당 송풍구로 바람이 나옵니다.

• 송풍구 방향 조절

송풍구로 나오는 바람을 상·하·좌·우 원하시는 방향으로 조절하십시오.

▶ 온도 조절

온도 조절 노브를 돌려 원하는 온도를 설정하십시오.
오른쪽(적색)으로 돌리면 더운 바람이 나오고, 왼쪽(청색)으로 돌리면 찬 바람이 나옵니다.

● 온도 표시 전환 (℃ ↔ ℉)

작동 표시창에 나타나는 온도 표시를 ℃ ↔ ℉로 전환하여 표시할 수 있습니다.
온도 표시를 변환하고자 할 때는 다음과 같이 하십시오.

1. 「OFF」 버튼을 누른 상태에서 「AUTO」 버튼을 4초 이상 누르십시오.
2. 표시창의 온도 단위가 ℃ → ℉ 또는 ℉→ ℃로 전환되어 표시됩니다.

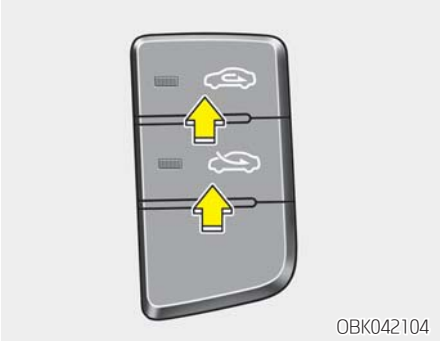
OBK042104

▶ 내/외 공기 선택

WBK2-54

● 실내 순환

해당 버튼을 누르십시오.
외부 공기는 차단되고, 실내공기만 순환하므로 외부 공기가 오염되어 있을 때와 최대 냉난방을 필요로 할 때 이 위치로 하십시오.
이 위치에서 장시간 난방하면 앞유리에 습기가 끼게 되니 주의하십시오.

WBK2-55

● 외기 유입

해당 버튼을 누르십시오. 외부 공기가 들어옵니다. 실내 환기시 사용하십시오.

⚠ 경 고

실내 순환 상태로 장시간 사용하지 마십시오. 창문에 습기가 발생되기 쉬우며, 탑승객 호흡으로 실내공기가 혼탁해져 두통 및 졸음을 유발합니다. 평상시에는 가능한 외기 유입 상태에서 운행하십시오.

OBK042105

▶ 풍량 조절

풍량 조절 노브를 돌려 원하는 풍량을 설정하십시오.
「+」부분으로 돌리면 풍량이 많아지고 「–」부분으로 돌리면 풍량이 적어집니다. 표시창에 풍량의 정도가 표시됩니다.

▶ 에어컨 선택

평상시는 전자동 조절 버튼을 누르면 전자동 상태가 되어 설정 온도에 따라 에어컨의 작동 여부도 자동 조절됩니다.
전자동 조절 상태에서 「Lo」(최저 온도)까지 최대 냉방 온도를 선택할 수 있습니다.
단, 별도로 에어컨을 선택하고자 할 때는 다음과 같이 하십시오.

1. 엔진을 시동시킨 후 바람 방향 선택 버튼으로 원하는 방향을 설정하고 에어컨 선택 버튼을 누르십시오.
2. 온도 조절 노브를 돌려 원하는 온도를 설정하십시오.
   통상은 사계절을 통해 쾌적하다고 하는 23℃ 부근을 권장합니다.
3. 풍량 조절 노브를 돌려 원하는 풍량을 설정하십시오.
4. 내/외 공기 선택 버튼을 눌러 원하는 상태로 설정하십시오.

- **에어컨을 사용한 후에는 차량 하부에서 땅으로 물이 떨어질 수 있으나 이것은 정상적인 작동 현상입니다.**
- **에어컨 사용시 내/외 공기 선택을 오랫동안 실내 순환으로 하지 말고 외기 유입과 적절히 조절하여 사용하십시오.**
- **에어컨의 고장 발생을 예방하기 위해 에어컨을 사용하지 않는 계절이라도 1주일에 1회 5분정도 에어컨을 작동 시키십시오.**
- **에어컨 작동전에 창문을 열어 실내의 더운 공기를 식힌 후 사용하면 효과적입니다.**
- **여름철 과도한 에어컨 작동시 실내/외 온도차에 의한 실외 유리면에 습기가 발생할 수 있습니다. 이 경우 공기 방향을 위치로 변경하고, 풍량 조절을 저단으로 설정하십시오.**
- **외부에 습도가 높은 상태에서 유리창을 열고 에어컨을 작동시키면 실내 및 송풍구 주변에 물방울이 맺힐 수 있습니다. 물방울이 생기면 주변 전자장치에 손상이 갈 수 있으므로 이때에는 유리창을 닫고 에어컨을 작동 시키십시오.**
- **가파른 경사길을 올라갈 때는 엔진 오버히트 우려가 있으므로 에어컨을 끄십시오.**
- **교통체증이 심한 곳에서 주행시에는 저속 기어로 주행하여 엔진회전수를 높이거나 에어컨을 끄십시오.**
- **차가 정지한 상태에서 장시간 에어컨을 사용하면 엔진 오버히트 우려가 있으므로 에어컨 작동을 삼가십시오.**
- **장시간 고속주행중 찬바람이 나오지 않을 경우 에어컨을 끄고 풍량조절 스위치를 고단으로 놓고 5~10분 정도 주행 후 다시 에어컨을 작동시키면 됩니다.**
- **긴 경사길을 계속 올라갈 경우에는 3~5분 간격으로 에어컨을 껐다 켜십시오.**
- **히터나 에어컨 장치에 사용된 공기는 앞 유리창의 앞쪽 그릴을 통하여 유입되므로 낙엽, 눈, 기타 이물질이 그릴을 막지 않도록 하십시오.**
- **냉방시 외부 공기가 유입되면서 안개처럼 보이는 공기가 송풍될 수 있습니다. 이것은 급속한 냉방과 습기찬 공기 유입에 의한 정상적인 작동 현상입니다.**

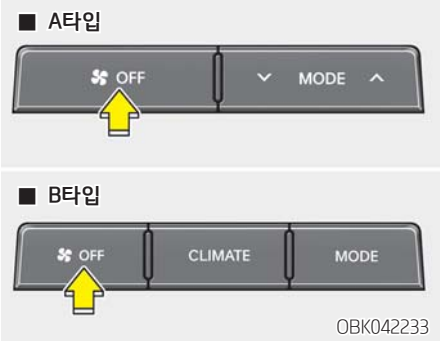

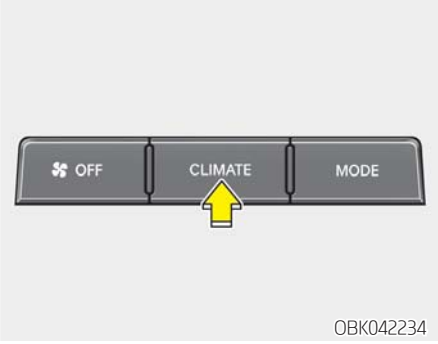

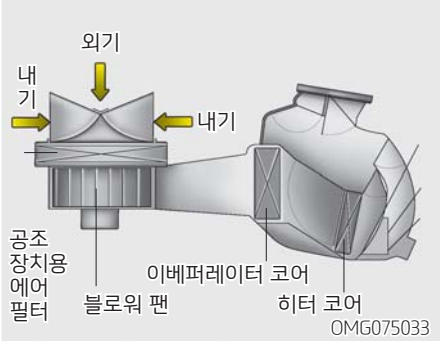

▶ 작동 정지

작동 정지 버튼을 누르면 바람 방향 선택과 내/외 공기 선택 기능(단, 외기 유입 상태로 전환됨)은 조절 가능하나 그외의 작동은 중지되며 해당 표시등이 소등됩니다.

■ 공조화면 선택버튼(사양 적용시)

공조화면 선택버튼을 누르면 화면에 공조정보에 관한 화면을 표시합니다.

■ 공조 장치용 에어필터

공조 장치용 에어필터는 글로브 박스 뒤쪽에 장착되어 차량외부에서 공기조화 장치를 통하여 실내로 유입되는 먼지나 꽃가루 등을 걸러줍니다. 공조 장치용 에어필터는 오랫동안 사용할 경우 막힐 수 있으므로 예전에 비해 히터 및 에어컨의 풍량이 급격히 줄거나 외기 유입 상태에서 유리창에 습기가 쉽게 발생할 때에는 자사 직영 서비스센터 또는 서비스협력사에 의뢰하여 공조 장치용 에어필터를 교환하십시오.

공조 장치용 에어필터가 있는 차량은 자사 직영 서비스센터 또는 서비스협력사에서 순정부품으로 매 15,000km 주행시마다 교환하십시오. 혼잡하거나 먼지가 많은 도로 주행시는 교환주기보다 더 자주 교환하십시오.
(7장, 「공조 장치용 에어필터 점검」 참조)

⚠ 주 의

공조 장치용 에어필터를 주기적으로 교체하지 않으면 먼지 등 이물질이 쌓여 풍량이 줆으로써 냉·난방 성능이 저하할 수 있으며 악취가 발생하는 원인이 될 수 있습니다.

■ 에어컨 냉매량 점검

냉매량이 부족하면 에어컨의 성능이 저하됩니다. 또한 과충전도 에어컨 기기에 악영향을 주게 되므로 이상이 발견되면 자사 직영 서비스센터 또는 서비스협력사에서 점검을 받으십시오.

⚠ 경 고

에어컨 냉매는 고압 상태이므로 소정의 자격증을 소지한 사람에게서 정비를 받으십시오. 차를 정비할 때는 반드시 자사가 지정한 냉매를 주입하십시오.
부적절한 정비(자사에서 지정하지 않는 냉매를 사용하는 경우 포함)는 차에 손상을 줄 수 있습니다.

⚠ 주 의

냉매 부족으로 인해 에어컨의 성능이 저하하면 라인 내 냉매를 완전히 제거하고 라인 내를 진공 상태로 한 후 적정량의 냉매를 넣으십시오. 라인 내의 냉매를 제거할 때 윤활유의 일부가 함께 나오므로 30~50cc 가량의 윤활유도 반드시 같이 넣으십시오. 윤활유가 부족하면 컴프레서가 빠르게 마모되어 고장이 나서 에어컨 가동이 불량해지거나 엔진이 손상될 수 있습니다.

유리창 습기/성에 제거 방법

- 유리창 습기/성에 제거 효과를 높이기 위해 바람 방향 선택을 , 위치로 선택시 에어컨과 외기 유입 선택이 자동으로 작동됩니다.(유리창 습기 방지 기능이 설정된 경우) 또한, 차량에 따라 바람 방향 선택을 위치로 선택시 풍량이 저단일 경우 중간단 부근으로 자동 설정됩니다.(사양 적용시)
- 바람 방향 선택을 , 위치로 선택시 에어컨 작동이나 외기 유입을 원하지 않을 경우, 에어컨 선택 버튼이나 내/외 공기 선택 버튼을 눌러 해제시키 수 있습니다.
- 바람 방향 선택을 , 이외의 위치로 전환시 에어컨 및 내/외 공기 선택은 이전의 상태로 복귀 됩니다.
- 겨울철 에어컨이 작동되어 추우면 온도 조절 버튼을 이용하여 따뜻한 바람이 나오도록 하셔도 됩니다.
- 매우 습한 날씨에는 에어컨을 작동시킨 상태에서 앞유리 서리제거 모드로 장시간 주행하면 외부와의 온도차로 인해 앞유리 바깥 표면에 습기가 발생할 수 있습니다. 이때에는 와이퍼를 이용하여 앞유리창의 습기를 신속히 제거 또한 공기방향을 로 변경하면 유리 바깥 표면에 습기발생을 줄일 수 있습니다.
- 외부 공기 흡입구에 눈과 얼음 또는 젖은 오물(낙엽 등) 등을 제거하면 유리창의 습기 발생을 줄일 수 있습니다.
- 혹한기에 차량을 외부에 주·정차 시킨 상태에서 하절기용 와셔액을 분출시키면 앞유리 표면에 결빙의 우려가 있으므로 분출시키지 마십시오. 동절기용 와셔액을 보충하여 사용하십시오.
- 혹한기에 주·정차된 차량의 앞유리 표면에 발생한 성에를 신속히 제거하기 위해서는 엔진회전수를 약 2000rpm 정도에서 유지하여 히터용 냉각수 온도를 급속으로 상승시킨 다음 앞유리 서리제거 위치를 선택하고 최대 온도, 최대 풍량으로 설정시키십시오.

⚠ 경 고

실내 순환 상태로 장시간 사용하지 마십시오. 유리창에 습기가 발생되기 쉬우며, 탑승객 호흡으로 실내공기가 혼탁해져 두통 및 졸음을 유발합니다.

■ 수동 조절식

▶ 실내측 유리 습기 제거 방법

1. 풍량 조절 노브를 돌려 원하는 풍량을 설정하십시오. (신속히 제거하려면 풍량 조절 노브를 강한 위치에 놓으십시오.)
2. 온도 조절 노브를 돌려 원하는 온도를 설정하십시오.
3. 앞유리 서리 제거 버튼 을 누르십시오.
4. 외기 유입 및 에어컨이 자동으로 선택됩니다.(유리창 습기 방지 기능이 설정된 경우) 외기 유입 및 에어컨이 자동으로 선택되지 않을 경우에는 해당 버튼을 눌러 작동시키십시오.

▶ 실외측 유리 성에 제거 방법

1. 풍량 조절 노브를 오른쪽으로 돌려 강한 위치에 놓으십시오.
2. 온도 조절 노브를 돌려 최대 온도(HI)로 설정하십시오.
3. 앞유리 서리 제거 버튼을 누르십시오.
4. 외기 유입 및 에어컨이 자동으로 선택됩니다. (유리창 습기 방지 기능이 설정된 경우)

■ 자동 조절식

▶ 실내측 유리 습기 제거 방법

1. 풍량 조절 노브를 돌려 원하는 풍량을 설정하십시오. (신속히 제거하려면 풍량 조절 노브를 돌려 강한 위치에 놓으십시오.)
2. 온도 조절 노브를 돌려 원하는 온도를 설정하십시오.
3. 앞유리 서리제거 버튼을 누르십시오.
4. 외기 유입이 자동으로 선택되며 외부 온도에 따라 에어컨도 자동으로 작동됩니다. (유리창 습기 방지 기능이 설정된 경우) 외기 유입 및 에어컨이 자동으로 선택되지 않을 경우에는 해당 버튼을 눌러 작동시키십시오.

▶ 실외측 유리 성에 제거 방법

1. 풍량 조절 노브를 돌려 강한 바람이 나오도록 설정하십시오.
2. 온도 조절 노브를 돌려 최대 온도(HI)로 설정하십시오.
3. 앞유리 서리제거 버튼을 누르십시오.
4. 외기 유입이 자동으로 선택되며 외부 온도에 따라 에어컨도 자동으로 작동됩니다. (유리창 습기 방지 기능이 설정된 경우)

■ 유리창 습기 방지 기능 설정/해제 방법

유리창 습기 발생을 최소화하기 위하여 , 위치 선택 등 일정 조건에 따라 외기 유입 및 에어컨 작동이 자동으로 선택됩니다.
이러한 유리창 습기 방지 기능을 해제하거나 다시 설정하고자 할 때에는 다음과 같이 하십시오.

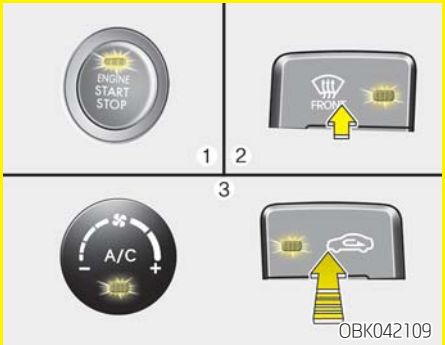

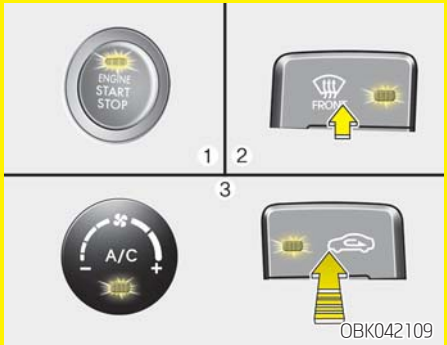

▶ 수동 조절식

1. 시동을 「ON」으로 하십시오.
2. 앞유리 서리 제거 버튼을 누르십시오.
3. 에어컨 선택 버튼을 누른 상태에서 내기 선택 버튼을 3초 이내에 5회 이상 누르십시오.

작동 표시창이 0.5초 간격으로 3회 점멸하면 유리창 습기 방지 기능의 해제 또는 설정이 완료됩니다. 초기 배터리 연결시에는 자동 설정 기능으로 초기화 됩니다.

▶ 자동 조절식

1. 시동을 「ON」으로 하십시오.
2. 앞유리 서리 제거 버튼을 누르십시오.
3. 에어컨 선택 버튼을 누른 상태에서 내기 선택 버튼을 3초 이내에 5회 이상 누르십시오.

작동 표시창이 0.5초 간격으로 3회 점멸하면 유리창 습기 방지 기능의 해제 또는 설정이 완료됩니다. 초기 배터리 연결시에는 자동 설정 기능으로 초기화 됩니다.

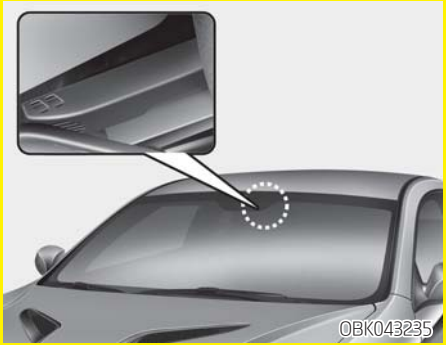

■ 자동 습기 제거 장치(자동 조절식)

히터나 에어컨 작동 상태일 때, 차량 앞유리의 습기가 감지되면 자동으로 습기를 제거하여 운전자의 시야를 확보함으로써 안전운전을 가능하게 하는 장치입니다.

습기가 감지되어 자동 습기 제거 장치가 작동하면 공조정보화면에 점등되어 자동 습기 제거 장치가 작동 중임을 나타냅니다.

차량 앞 유리 쪽의 습도가 높아질수록 자동 습기 제거 장치는 높은 단계까지 작동 됩니다. 예를 들어, 1단계인 외기 모드 변환만으로 습도 조절이 되지 않을 경우 2단계인 앞유리 송풍을 작동시켜 습도 조절을 합니다.

1단계 - 외기 모드 변환
2단계 - 앞 유리 송풍
3단계 - 앞 유리 송풍량 증대
4단계 - 에어컨 작동
5단계 - 에어컨 최대 작동

▶ 자동습기 제거 장치 해제/설정 방법

시동 「ON」상태로 한 후 전자동 조절버튼(AUTO)을 누른 상태에서 앞유리 서리제거 버튼 을 2초 이내 4회 누르면, 자동습기 제거 장치 표시등 이 0.5초 간격으로 3회 깜박이고 자동 습기 제거 장치 기능이 해제되거나 설정됩니다.
배터리가 방전되었거나 분리되었으면 자동 습기 제거 장치가 재설정되므로 필요에 따라 변경하여 사용하십시오.

⚠ 주 의

- 자동 습기 제거 장치가 작동중에 내기 변환 버튼을 누르면 습기 제거 효과가 감소하므로 안전한 시야 확보를 위하여 자동 습기 제거 장치가 작동 중에는 내기 변환 버튼을 누르지 마십시오.
- 자동 습기 제거 장치에 의해 에어컨 동작중에는 습기 제거 효과를 높이기 위해 에어컨을 끌 수 없습니다.(표시등 3회 점멸)
- 차내 운전석 쪽 유리 상면에 있는 센서 커버를 강제로 떼어내지 마십시오. 관련 부품이 손상될 수 있습니다.

클러스터 이온발생기(자동조절식)

시동 「ON」 상태 일 때, 클러스터 이온발생기는 자동으로 다음과 같이 작동합니다.

클린 에어 (CLEAN) → 이온 에어 (ION)

에어컨이나 히터 작동 중일때만 표시창에 작동 상태가 표시됩니다.

■ 클린 에어

같은 양의 양이온과 음이온을 방출하여 공조장치 내부와 차내 곰팡이 균의 활동을 억제 합니다.

■ 이온 에어

음이온의 비율을 높게 방출하여 차내 환경을 쾌적하게 합니다.
에어컨이나 히터가 작동 중 표시장치에 CLEAN AIR 나 ION AIR 가 켜지지 않으면 클러스터 이온발생기에 이상이 있는 것으므로 가까운 자사 직영 서비스센터 또는 서비스협력사에서 점검받으십시오.

다용도 보관함

⚠ 주 의

- 도난을 방지하기 위하여 보관함에 고가의 물건을 두지 마십시오.
- 운행 중에는 넣어 두었던 물건들이 움직일 수 있으므로 안전상에 이상이 있는 물건 또는 소리가 나는 물건들은 넣지 마십시오.

⚠ 경 고

외부온도가 높을때는 보관함에 가스라이터, 스프레이 등 인화성 물질은 보관하지 마십시오.
차량이 밀폐된 상태로 직사광선을 받아 실내 온도가 고온으로 올라가면 폭발할 수도 있습니다.

⚠ 경 고

- 보관함 내에 날카로운 물건이나 부적절한 크기의 물건을 보관하지 마십시오. 충돌시 돌출로 인한 인체의 상해를 유발할 수 있습니다. 주행 중에는 항상 보관함을 닫고, 닫히지 않을 정도로 많은 물건을 담지 마십시오.
- 주행 중에는 조작하지 마십시오. 운전자의 주의가 산만해져 사고가 발생할 수 있습니다.

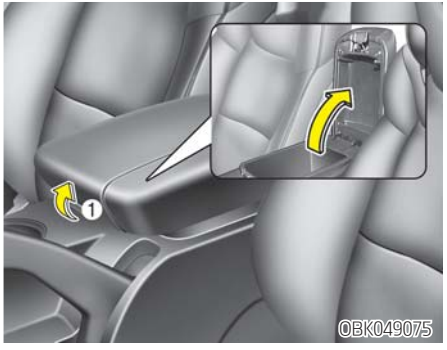

■ 중앙 콘솔 박스

레버(1)를 당긴 상태에서 위로 올리면 보관함의 커버가 열립니다.
작은 물건 등을 보관할 때 사용하십시오.

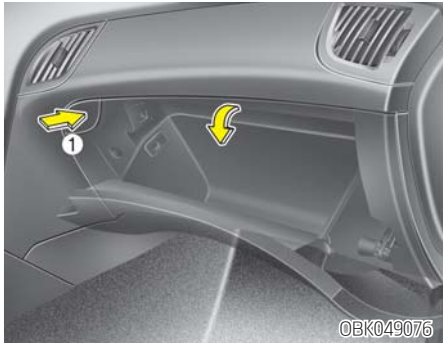

■ 글로브 박스

버튼(1)을 누르면 글로브 박스가 열립니다.
사용 후에는 반드시 닫으십시오.

⚠ 주 의

- **글로브 박스를 사용하신 후에는 반드시 원위치 시키십시오. 계속 조명이 켜져 있을 경우, 배터리 방전과 글로브 박스 손상을 초래할 수 있습니다.**
- **글로브 박스 내부에 음식물을 장시간 보관하지 마십시오.**

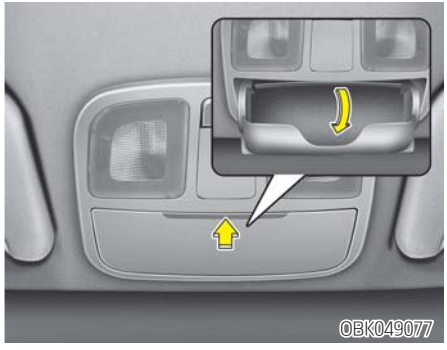

■ 안경 보관함

선글라스 등 안경을 보관할 때 사용하십시오.
커버를 눌러 여시고 닫을 때는 밀어 올려서 닫으십시오.

실내 편의 장치

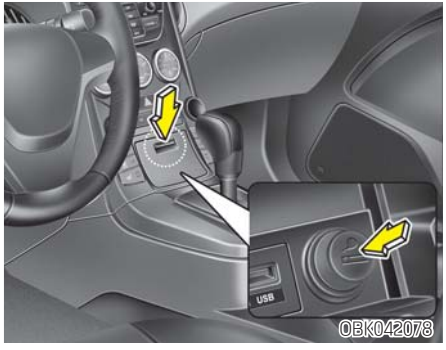

■ 시가라이터

- 레버를 아래로 내리면 커버가 열립니다.
- 시가 라이터를 사용한 후에는 커버를 올려 닫으십시오.
- 엔진이 시동되지 않은 상태에서 시가 라이터를 사용하기 위해서는 시동 상태를 「ACC」 이상으로 두어야 합니다.
- 시가 라이터를 사용하려면 손잡이를 안으로 누르고 손을 떼십시오. 가열되면 자동으로 튀어나옵니다. 이때 시가 라이터를 뽑아서 사용하십시오. 사용 후에는 반드시 다시 제자리에 확실히 꽂아 넣으십시오.

⚠ 주 의

- 시가라이터 소켓에 이물질이 들어가지 않도록 하십시오. 이물질이 들어갈 경우 시가라이터가 손상될 수 있습니다.
- 반드시 순정부품 시가라이터만을 사용하십시오. 면도기, 소형 진공청소기, 커피 포트 등의 사용은 라이터 소켓 손상 또는 전기 고장의 원인이 될 수 있습니다.
- 시가 라이터가 튀어 나오지 않은 상태에서 라이터를 뽑아서 사용하면 시가라이터가 고장날 수 있습니다.

⚠ 경 고

- 시가 라이터를 누른 채 계속 있으면 과열되어 위험합니다.
- 만일 30초 이내에 시가 라이터가 튀어나오지 않으면 과열되지 않도록 손으로 빼내십시오.
- 열선 부분을 만지지 않도록 주의하십시오. 화상을 입을 수 있습니다.
- 운전중에는 사용하지 마십시오. 주의력이 떨어져 사고가 발생할 수도 있습니다.

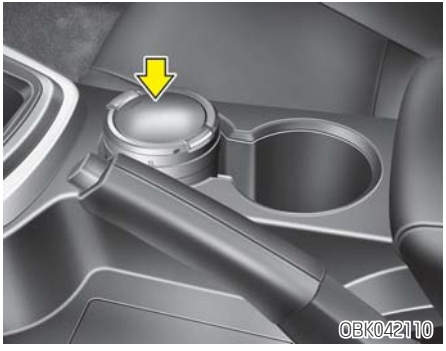

■ 재떨이

⚠ 경 고

불붙은 담배나 성냥을 재떨이에 가연성 물질과 함께 넣으면 화재의 위험이 있습니다.

커버를 위로 올려 사용하십시오.
재떨이를 사용한 후에는 커버를 내려 닫으십시오.
청소를 위하여 재떨이를 분리하려면 커버 상단을 시계방향으로 돌려 분리하십시오.

■ 컵 홀더

⚠ 경 고

- **차량이 움직이는 동안 컵 홀더에 액체가 담긴 컵을 두지 마십시오. 특히 뚜껑을 닫지 않은 채로 뜨거운 액체가 담긴 컵을 놓아두는 것은 더욱 위험합니다.**
  갑자기 쏟아지면 화상의 위험과 더불어 운전자가 당황하여 운전 능력을 상실할 수도 있습니다.
- **주행 중에는 차량의 급정차나 충돌 시 위험을 방지하기 위하여 병이나 유리잔, 캔 등은 컵 홀더 안에 두지 마십시오.**
- **캔이나 병을 직사광선에 노출시키거나, 뜨거운 차 안에 놓지 마십시오. 터질 수 있습니다.**

⚠ 주 의

컵 홀더에 음료수와 같은 액체가 담긴 컵이나 캔 등을 놓아두면 급제동 시 전기 장치에 액체가 유입되어 전기적 장애가 발생할 수 있으므로 반드시 뚜껑을 닫아 놓으십시오.

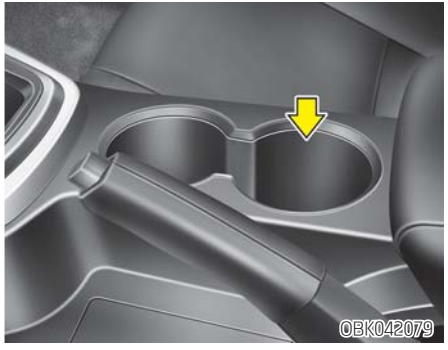

컵 또는 작은 음료수 캔을 올려 놓을 수 있습니다.

⚠ 주 의

- **컵 홀더에 크기가 맞지않은 컵이나 캔 등은 올려 놓지 마십시오. 컵 홀더가 손상 될 수 있습니다.**
- **사용하지 않을 때에는 반드시 커버를 닫아 놓으십시오. 그렇지 않으면 파손될 우려가 있습니다.**
- **컵 홀더에 묻은 오물을 청소할 때 뜨거운 바람으로 건조하지 마십시오. 컵 홀더의 크롬부분이 손상 될 수 있습니다.**

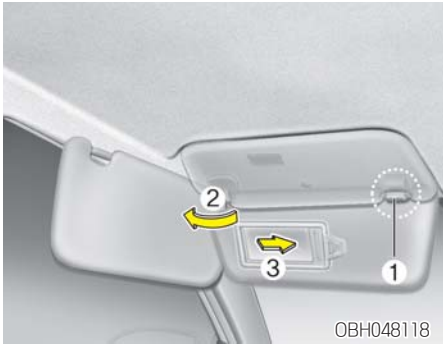

■ 선바이저

전면 또는 측면의 유리창을 통해 들어오는 직사광선을 차단할 때 사용하십시오. 선바이저를 사용하려면 당겨 내리십시오.
측면을 차단하고자 할때는 당겨 내린 후 브라켓트(1)에서 분리하여 측면으로 돌리십시오(2).
선바이저 안쪽의 커버(3)를 밀면 거울이 있습니다.

⚠ 경 고

선바이저를 사용할 때는 전방 시야를 충분히 확보한 상태에서 조작하십시오. 시야가 충분히 확보되지 않은 상태에서 조작하면 불의의 사고를 당할 수 있습니다.

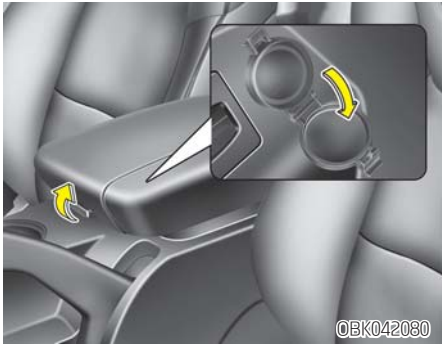

■ 다용도 소켓

엔진 시동 상태에서 소켓 커버를 열고 소켓에 맞는 12V, 10A 이하의 전기 제품 (예; 진공청소기, 소형냉장고, AV게임기 등)을 꽂아 사용하십시오.

⚠ 주 의

- **다용도 소켓은 「ACC」 이상의 상태에서 사용 가능하나 반드시 엔진 시동 상태에서 사용하고 사용 후에는 플러그를 소켓에서 뽑아 두십시오.**
- **엔진이 정지된 「ACC」 또는 「ON」 상태에서 사용하거나 장시간 전기 제품을 꽂아 두면 배터리 방전을 초래할 수 있습니다.**

⚠ 주 의

- **전기용량이 12V, 10A 이하인 전기 제품만을 사용하십시오.**
- **다용도 소켓을 사용해야 할 때는 히터 및 에어컨을 되도록 사용하지 마시고, 사용한다면 1단 이하로 조절하십시오. 그렇지 않으면 배터리 방전을 초래할 수 있습니다.**
- **사용하지 않을 때는 커버를 닫으십시오.**
- **다용도 소켓에 전자파 잡음을 과대하게 발생시키는 일부 부적합한 전기장치를 연결하여 사용할 경우, 오디오(또는 AV등)의 잡음 유발 및 차량 전자장치의 비정상 작동을 일으킬 수 있으므로 주의하십시오.**

⚠ 경 고

다용도 소켓에 신체의 일부(손가락 등)나 전기가 통하는 물체를 끼우면 감전이나 화재의 위험이 있으므로 끼우지 마십시오.

■ 시계

시동 상태가 「ACC」 이상 일 때, 문자판이 조명됩니다. 시동을 「OFF」하면 문자판이 조명되지 않지만 배터리 전원이 차단되지 않는 한 계속 작동되고 있습니다.
배터리 연결을 분리 후 장착한 경우 또는 퓨즈를 교환했을 때 등과 같이 시간 조정이 필요할 때에는 다음과 같이 하십시오.

⚠ 경 고

운전중에는 조작하지 마십시오.
주의력이 떨어져 사고가 발생할 수도 있습니다.

▶ 시간 맞추기 (오디오가 꺼진 상태) :

1. 「SETUP」 버튼을 1초 이상 누르면 LCD창에 시간이 나타납니다.
2. 시간 표시가 점멸하면, 「FILE TURN」 노브를 이용하여 원하는 시간을 설정한 후 「ENTER」 버튼을 누르십시오. 분 표시부분이 점멸합니다.
3. 분 표시가 점멸하면 「FILE TURN」 노브를 이용하여 원하는 분을 설정한 후 「ENTER」 버튼을 누르십시오. 시간 설정이 완료 됩니다.

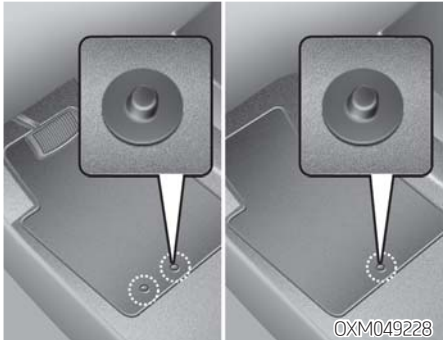

■ 카 매트 후크

카 매트를 장착할 경우 좌석 바닥에 장착된 후크에 카 매트를 고정시키십시오.

⚠ 경 고

카 매트 장착 시 아래 사항을 반드시 준수 바랍니다. 그렇지 않으면 페달의 간섭 등으로 인해 페달 작동이 방해되어 사고가 발생될 수 있습니다.

- 카 매트가 고정후크에 확실히 고정되었는지 확인
- 고정후크에 고정할 수 없는 형태의 매트 또는 사이즈가 크거나 두껍고 미끄러운 매트 류 사용금지
- 카 매트를 두 장 이상 겹쳐 사용금지
- 반드시 자사 순정부품 사용

■ 화물 고정 장치(그물망)

화물 적재 공간에 물건을 싣고 운행할 때, 고리에 그물망을 설치하여 화물이 테일게이트에 손상을 주거나 흘러 내리는 것을 방지할 수 있습니다.

⚠ 주 의

- 화물고정장치(그물망) 안에 너무 부피가 크거나 많은 물건을 넣지 마십시오. 손상될 수 있습니다.
- 차량 운행중의 흔들림으로 인해 쉽게 깨질 수 있는 물건은 싣지 마십시오.

⚠ 경 고

화물고정장치(그물망) 사용시 손으로 확실히 잡은 상태에서 사용하십시오. 그렇지 않으면 반발력으로 인해 얼굴등에 부상을 입을 수 있습니다.
화물고정장치의 연결부분을 포함한 탄력이 있는 끈부분이 마모되었거나 손상되었을 때는 사용하지 마십시오.

멀티미디어 장치

■ 안테나

⚠ 주 의

차량에 시중 HID 타입의 전조등을 장착할 경우 오디오 및 차량 전장품에 이상 작동이 나타날수 있습니다.

⚠ 경 고

창문을 닫고 차 안에서 소리를 크게 하고 있으면 외부의 소리를 들을 수 없어 매우 위험합니다. 교차로나 건널목에서는 특히 주의하십시오.

⚠ 주 의

시중에서 구입한 카폰 안테나를 뒷유리에 장착시 뒷유리 부착 안테나 및 열선에 간섭되지 않도록 부착하십시오. 만약 간섭되었을 시 오디오 수신 성능 저하 및 열선 성능이 저하 될 수 있습니다.

뒷유리 안쪽에 안테나가 장착되어 있습니다.
오디오 전원 스위치를 「ON」하면 안테나가 전파를 수신합니다.

⚠ 주 의

- 안테나가 장착되어 있는 뒷유리창 청소 시는 부드러운 천으로 안테나가 손상되지 않도록 주의하십시오.
- 초보운전 등의 스티커를 뒷유리에 부착할 때 안테나선이 손상되지 않도록 하십시오.
- 뒷유리창 부근에 날카로운 물건을 놓아두지 마십시오. 차의 진동으로 안테나선이 손상될 수 있습니다.
- 차량 출고 후 뒷유리창에 썬팅을 할 경우에는 안테나 수신 성능이 떨어질 우려가 있으므로 주의 하십시오. 특히 니켈, 카드뮴과 같은 금속성류(반사필름류)의 썬팅지는 사용하지 마십시오.

■ 오디오 리모컨

주행중 안전하게 오디오 조작이 가능하도록 스티어링 휠에 리모컨이 장착되어 있습니다.

⚠ 주 의

오디오 리모컨의 버튼을 동시에 2개 이상 조작하지 마십시오.

1. 음량 조절(VOL + / -)

해당 버튼을 누르면 음량이 증가/감소 합니다.

2. 탐색(∧ / ∨)

- 해당 버튼을 0.8초 이하로 짧게 누르면 라디오 수신 시에는 미리 오디오 프리셋 버튼(1~6번)에 설정된 라디오 주파수를 선택할 수 있고, CD에서 음악을 듣고 있을 때에는 다음 또는 이전 곡의 처음을 들려줍니다.
- 해당 버튼을 0.8초 이상 누르면 라디오 수신시에는 지금 듣고 있는 방송에서 주파수가 증가 또는 감소하여 다음 또는 이전 방송이 있는 곳에서 정지하여 수신하고, CD에서 음악을 듣고 있을 때에는 버튼을 누르고 있는 시간동안 빨리감기/되감기가 작동됩니다.

3. 모드 선택(MODE)

- 해당 버튼을 눌러 라디오, CD, AUX, USB 등을 선택할 수 있습니다.
  단, 오디오에 CD가 들어있지 않거나 연결되어 있지 않으면 해당 모드는 선택되지 않습니다.
- 해당 버튼을 길게 누르면 오디오 기능이 꺼집니다.

■ 오디오 외부 입력 단자

MP3, CDP, USB 저장장치 또는 iPod 등 외부 음향 기기(또는 음악 파일 저장장치)를 차량에 연결하여 차량 스피커를 통하여 음악을 듣거나 차량 오디오로 재생할 수 있는 편의장치 입니다.

- AUX 단자 : 외부 음향기기의 입력
  (AUX 규격 3.5Ø)
- USB 단자 : USB 저장 장치의 입력
- iPod 단자 : iPod 기기의 입력(AUX + USB)

※ iPod는 Apple Inc.의 등록 상표입니다.
※ 외부 입력 단자 사용법에 대한 자세한 내용은 별도로 지급되는 설명서를 참조하십시오.

⚠ 주 의

외부 오디오/비디오 기기를 다용도소켓에 연결하여 사용할 때 소음이 발생될 수 있습니다. 이 경우 외부 기기 자체 전원을 사용하십시오.

■ 블루투스 핸즈프리

블루투스 기능이 있는 휴대 전화를 이용하여 손으로 들고 통화하는 번거로움 없이 전화를 받을 수 있는 장치입니다.

⚠ 경 고

- 반드시 안전한 곳에 차를 정차한 후 휴대전화를 연결하십시오.
  운전 중에 연결하실 경우 운전자의 주의가 산만해져 사고의 위험이 있습니다.
- 운전 중에는 전화번호를 눌러 전화걸기를 시도하거나 통화하지 마십시오.
- 운전자의 주의가 산만해져 사고의 위험이 있습니다.
- 운전 중 휴대 전화를 사용하면 앞 차량의 속도와 뒷 차량 유무 확인, 돌발 상황 대처, 스티어링 휠 조작을 제대로 할 수 없어 교통사고 발생 위험이 높습니다.

※ 자세한 내용은 별도 지급된 매뉴얼을 참조하십시오.

⚠ 주 의

- 블루투스 핸즈프리는 블루투스 기능이 내장된 휴대폰에서만 동작 가능합니다.
- 블루투스 휴대폰의 출시시점, 소프트웨어 버전, 이동통신사에 따라 일부 기능이 당사 핸즈프리와 호환되지 않을 수 있습니다.
- 휴대폰의 성능은 휴대폰 제조사에서 보증하므로 문제가 있는 경우 휴대폰 제조사에 문의 하시기 바랍니다.

알아두기

자동차에 장착된 통화스위치를 눌러도 통화 되지 않는 기종은 휴대전화의 통화버튼을 사용해야 하는 경우가 있습니다.

■ **내비게이션**(사양 적용시)

위성으로부터 수신된 정보를 이용, 모니터 내 지도상에 현재 위치를 표시하며 목적지 및 경유지를 설정하여 목표지점까지 안내하는 장치입니다. 내비게이션 장치 사용법에 대한 자세한 내용은 별도로 지급되는 설명서를 참조하십시오.

⚠ 경 고

- **주행 중에는 운전자의 안전을 위해 모니터에서는 TV나 비디오를 감상할 수 없고 차량 주행 정보만을 표시할 수 있도록 설계 되었습니다.**
- **주행 중에는 절대로 사용하지 마십시오. 사용자(운전자)의 부주의로 인하여 사망 또는 신체적 위험을 초래할 가능성이 있으므로 주의하십시오.**
- **주행 중 TV나 비디오를 시청할 목적으로 장치를 개조하거나 변경하지 마십시오.**

5장 목차

시동 버튼 5-2
- 시동 버튼 조명 5-2
- 시동 버튼 5-2
- 엔진 시동 방법 5-5
- 엔진 정지 방법 5-9

수동변속기 5-10
- 수동변속기 작동 5-10
- 올바른 운전요령 5-12

자동변속기 5-13
- 자동변속기 작동 5-13
- 올바른 운전 요령 5-18

제동 장치 5-20
- 브레이크 5-20
- 올바른 제동 요령 5-22
- 주차 브레이크 5-22
- ABS(Anti-Lock Brake System) 5-24
- 차체 자세 제어 장치(VDC) 5-25

경제적 운행 5-30

안전 운행 5-31
- 험한 길에서의 주행 5-31
- 차 바퀴가 빠져 헛도는 경우 5-32
- 커브길 주행 시 5-33
- 야간 주행 5-33
- 악천우 시의 주행 5-34
- 고속도로 주행 5-34
- 여름철 운행 5-36

겨울철 운행 5-36
- 눈 또는 빙판길 주행 5-37

시동 버튼

■ 시동 버튼 조명

운전석(또는 동승석) 도어를 열면 시동 버튼이 조명되어 야간 또는 어두운 곳에서 시동 버튼 위치를 쉽게 찾을 수 있습니다.
조명은 도어를 닫은 후 일정시간(약 30초)이 지나거나, 모든 도어를 닫고 잠궈 경계 상태에 진입할 때 꺼집니다.

■ 시동 버튼

▶ OFF(전원 꺼짐)

OHM058040

- **수동변속기 차량**

  엔진 시동(START) 또는 차량 전원(ON) 상태를 완전히 끄기 위해서는 차량을 멈춘 후 시동 버튼을 누르십시오.

- **자동변속기 차량**

  엔진 시동(START) 또는 차량 전원(ON) 상태를 완전히 끄기 위해서는 차량을 멈춘 후 반드시 변속레버를 「P」(주차) 위치에 두고 시동 버튼을 누르십시오. 이때, 변속레버를 「P」(주차) 위치에 두지 않고 시동 버튼을 누르면 시동 버튼은 「ACC」 상태가 되며 다시 누르면 「ON」 상태로 반복되어 시동 버튼 「OFF」 상태로 전환되지 않습니다.

⚠ 주 의

엔진 시동(START/RUN) 또는 차량 전원(ON)을 완전히 끄기 위해서는 차량 정지상태에서만 가능합니다. 단, 비상시 주행 중에 시동을 끌 필요가 있을 때에는 시동 버튼을 2초 이상 길게 누르거나, 버튼을 3초 이내에 3회 누르면 시동이 꺼지면서 「ACC」 상태로 전환됩니다. 이때, 차량이 멈추지 않고 주행 상태라면 변속레버 「N」(중립) 위치에서 브레이크 페달을 밟지 않고 시동 버튼만 눌러 재시동할 수 있습니다.

▶ ACC(액세서리 전원)

OHM058041

- **수동변속기 차량**

  시동 버튼 「OFF」 상태에서 클러치 페달을 밟지 않고 시동 버튼을 누르십시오.

- **자동변속기 차량**

  시동 버튼 「OFF」 상태에서 브레이크 페달을 밟지 않고 시동 버튼을 누르십시오.

  일부 전기 장치를 작동할 수 있습니다. 만일 시동 버튼 「ACC」 상태에서 1시간 이상 유지시는 배터리 방전을 방지하기 위하여 자동으로 시동 버튼 「OFF」 상태로 전환됩니다.

▶ ON(차량 전원)

OHM058042

- **수동변속기 차량**

  시동 버튼 「ACC」 상태에서 클러치 페달을 밟지 않고 시동 버튼을 누르십시오.

- **자동변속기 차량**

  시동 버튼 「ACC」 상태에서 브레이크 페달을 밟지 않고 시동 버튼을 누르십시오.

  엔진 시동 전에 경고등을 점검할 수 있습니다. 거의 모든 전기 장치를 작동할 수 있으나 엔진 시동 상태가 아니므로 장시간 사용하면 방전될 수 있습니다.

▶ START(엔진 시동)

OHM058040

- **수동변속기 차량**

  시동 버튼 「OFF」, 「ACC」 또는 「ON」 상태에서 변속 레버를 「중립」 위치에 두고, 클러치 페달을 밟은 상태로 시동 버튼을 누르면 바로 시동이 걸립니다.

- **자동변속기 차량**

  시동 버튼 「OFF」, 「ACC」 또는 「ON」 상태에서 변속레버를 「P」(주차) 또는 「N」(중립) 위치에 두고 브레이크 페달을 밟은 상태로 시동 버튼을 누르면 바로 시동이 걸립니다.

⚠ 주 의

- 자동변속기 차량은 브레이크 페달을 밟지 않은 상태, 수동변속기 차량은 클러치 페달을 밟지 않은 상태에서 시동 버튼을 누르면 시동 버튼은 「OFF」→「ACC」→「ON」→「OFF」 상태로 반복적으로 전환될 뿐 시동은 걸리지 않습니다.
- 엔진 정지 상태로 시동 버튼을 장시간 「ACC」나 「ON」 상태로 두면 배터리가 방전됩니다.
- 수동변속기 차량의 경우 시동이 완전히 걸리기 전에 클러치 페달에서 발을 떼면 시동이 걸리지 않을 수 있으므로, 완전히 시동이 걸릴 때까지 클러치 페달과 브레이크 페달을 밟고 계십시오.

⚠ 경 고

- 키에는 아래와 같은 열쇠고리를 사용하지 마십시오. 운전시 무의식 중에 무릎으로 열쇠고리를 밀면 열쇠고리 무게로 인해 키가 「ACC」 위치로 되어 엔진이 정지될 위험이 있습니다.
  1. 지갑형 열쇠고리
  2. 열쇠고리에 다량의 열쇠 장착
  3. 열쇠고리에 무거운 액세서리 부착 등
- 운전중에는 열쇠고리가 무릎에 닿지 않도록 올바른 자세로 좌석에 앉으십시오.

⚠ 경 고

- 주행 중에는 시동 버튼을 누르지 마십시오. 시동이 꺼질수 있습니다. 이는 브레이크 기능과 방향 제어 능력이 상실되어 사고를 초래할 수 있습니다.
- 운전석을 떠나기 전에 수동변속기 차량은 변속레버를 「1단」 또는 「R」(후진) 위치, 자동변속기 차량은 「P」(주차) 위치에 놓고, 시동을 끈 후 주차 브레이크를 완전히 작동시키십시오.
  그렇지 않을 경우, 예상치 못한 차량의 갑작스러운 움직임으로 사고가 발생할 수 있습니다.
- 주행 중 스티어링 휠 사이로 시동 버튼 또는 각종 스위치를 조작하지 마십시오. 손이나 팔로 차량을 제어할 수 없게 되어 심각한 부상이나 사망에 이르는 사고가 일어날 수도 있습니다.
- 운전석 주변에 움직일 수 있는 것은 놓지 마십시오. 운전을 방해할 뿐만 아니라 사고를 유발시킬 수 있습니다.

■ 엔진 시동 방법

1. 엔진 시동전에 우선 안전벨트를 착용하십시오.
2. 주차 브레이크를 확실히 작동시켜 놓으십시오.
3. 모든 전기 장치를 끄십시오.
4. 가속 페달과 브레이크 페달의 위치와 작동유격을 오른발로 확인하십시오.
5. 브레이크 페달을 확실히 밟고 계십시오.

⚠ 경 고

- **운전석 주변에 페달 작동을 방해할수 있는 물건(예:깡통, 병, 고정되지 않은 바닥매트 등)이 있으면 제거하십시오. 정지하고자 할 때 브레이크 페달이 밟혀지지 않는 등 사고가 날 수 있으므로 위험합니다.**
- **주행 중 급제동, 코너링 등의 상황에서 물건이 바닥으로 떨어지면 페달 작동에 방해가 되어 사고가 날 수 있습니다. 항상 안전하게 보관하십시오.**
- **운전에 집중하지 않으면 사고로 이어질 수 있습니다. 운전에 방해 될 수 있는 행동 (오디오, 작동 등) 시 조심 하시길 바랍니다. 안전운전의 1차적인 책임은 고객에게 있으며 휴대기기 사용은 법적으로 금하고 있습니다.**

▶ 수동변속기 차량

6. 클러치 페달을 완전히 밟고 변속레버를 「중립」위치에 두십시오. 엔진을 시동시키는 동안 클러치 페달과 브레이크 페달을 계속 밟고 계십시오.

7. 시동 버튼을 누르십시오.
   아주 추운 날씨(-18℃ 이하) 또는 며칠 동안 차량을 사용하지 않았을 때는 가속 페달을 밟지 않은 상태로 엔진이 따뜻하게 될 때까지 기다리십시오.
   엔진이 차가운 상태이거나 뜨거운 상태라도 가속 페달을 밟지 않은 상태에서 시동을 거십시오.
8. 출발할 때는 클러치 페달과 브레이크 페달을 계속 밟은 상태에서 엔진 회전이 적정범위(1,000 rpm 이하)에 있는지 확인하신 후 변속레버를 원하는 위치로 놓으십시오.
9. 주차 브레이크를 해제시킨 다음, 클러치 페달에서 발을 떼면서 가속 페달을 밟아 천천히 출발하십시오.

▶ **자동변속기 차량**

6. 브레이크를 밟고 시동 버튼을 누르면 시동이 걸립니다.
   아주 추운 날씨(-18℃ 이하) 또는 며칠 동안 차량을 사용하지 않았을 때는 가속 페달을 밟지 않은 상태로 엔진이 따뜻하게 될 때까지 기다리십시오.
   엔진이 차가운 상태이거나 뜨거운 상태라도 가속 페달을 밟지 않은 상태에서 시동을 거십시오.
7. 출발할 때는 브레이크 페달을 계속 밟은 상태에서 변속레버를 원하는 위치로 놓으십시오.

   ※ **변속레버 잠금 장치(Shift Lock)가 장착된 차량은 시동 버튼 「ON」 상태에서 브레이크 페달을 밟아야만 변속레버가 「P」(주차)에서 「R」(후진) 위치로 움직여 집니다.**

8. 주차 브레이크를 해제시킨 다음, 브레이크 페달에서 발을 떼어 차량이 서서히 움직이는 것을 확인하신 후에 가속 페달을 밟아 천천히 출발하십시오.

- 스마트 키가 차내에 있더라도 운전석과 멀리 떨어진 특정 위치에서는 시동이 걸리지 않을 수도 있습니다.
- 엔진 시동을 걸고자 할 때는 반드시 스마트 키가 차내에 있어야 합니다.

⚠ 경 고

스마트 키가 차내에 있을 경우에는 시동 버튼을 누르면 시동이 가능합니다. 특히, 차내에 이러한 차량 특성을 모르는 사람(어른, 어린이 포함)과 함께 차내에 둘 경우에는 의외의 상황이 발생할 수도 있으므로 항상 주의 하십시오.

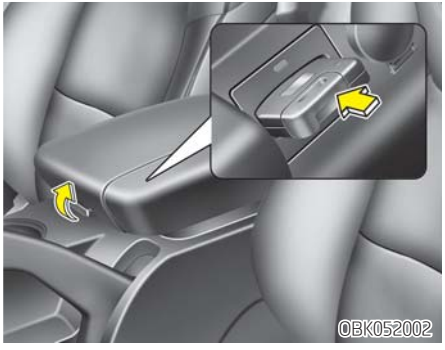

- 스마트 키의 배터리가 약하거나 고장으로 인하여 시동이 걸리지 않을 때에는 스마트 키를 홀더에 직접 꽂아 시동을 거십시오.

⚠ 주 의

홀더에서 스마트 키를 탈거 시 반드시 키를 눌러 밖으로 약간 튀어나온 상태에서 빼내십시오. 스마트 키가 튀어나오지 않은 상태에서 강제로 잡아당기면 홀더가 파손되어 제대로 작동 되지 않을 수 있습니다.

- **정지등(제동등) 퓨즈 고장 시 시동 방법 (자동변속기 차량)**

  정지등(제동등) 퓨즈 고장 시에는 바로 시동이 걸리지 않을 수 있습니다. 이때에는 「ACC」 상태에서 시동 버튼을 10초 동안 누르면 시동이 걸립니다. 브레이크 페달을 밟지 않고도 시동이 가능하나 안전을 위하여 반드시 브레이크 페달을 밟고 시동을 거십시오.

⚠ 경 고

정지등(제동등) 퓨즈 고장과 같은 비상시를 제외하고 시동 버튼을 10초 이상 길게 누르지 마십시오. 브레이크 페달을 밟지 않은 상태에서 시동이 걸리면 의외의 상황이 발생하여 매우 위험할 수 있습니다.

※ 엔진 시동 시 유의 사항

- 겨울철에는 기온이 낮아 초기 rpm이 높을 수 있습니다.
- 엔진이 정상 작동 온도에 이를 때까지 엔진 소음이 날 수 있으며 브레이크의 제동거리가 다소 길어 질 수 있습니다.

⚠ 주 의

고속 공회전을 삼가십시오.
10분이상 고속 공회전시 배기장치에 손상을 줄 수 있습니다.

⚠ 주 의

차량 주행 중에 시동이 꺼지더라도 변속레버를 「P」(주차)로 위치시키지 마십시오. 「P」(주차) 위치에 놓으면 변속기가 고장날 수 있으며, 제동거리가 더 길어 질 수 있습니다. 브레이크를 밟을 때는 평소보다 힘껏 밟으십시오. 만약 교통이나 도로 조건이 허용된다면, 차량이 완전히 멈추기 전에 변속레버를 「N」(중립) 위치에 두고 시동 버튼을 눌러 재시동을 시도할 수 있습니다.

⚠ 경 고

- 주위가 밀폐되어 환기가 잘 되지 않는 공간에서 장시간 엔진 시동을 걸어 두지 마십시오. 배기가스에 의해 중독될 위험이 있습니다.
- 엔진 rpm(회전수)이 높은 상태에서 브레이크를 해제하면 차가 갑자기 움직일 수 있으므로 엔진 rpm이 안정될 때까지 기다려 출발하십시오.
- 절대 가속 페달을 밟으면서 시동을 걸지 마십시오. 차가 갑자기 움직이게 되어 사고의 원인이 됩니다.

※ 시동이 걸리지 않을 때 조치 방법

1. 변속레버가 「P」(주차) 또는「N」(중립) 위치에 있는지 확인하십시오.
2. 스마트 키의 배터리가 약하거나 고장으로 인하여 시동이 걸리지 않을 때는 스마트키를 반드시 홀더에 직접 꽂아 시동을 거십시오. 탈거 시에는 스마트 키를 눌러 탈거하십시오.
3. 자동변속기가 장착된 차량의 경우 정지등(제동등) 퓨즈 고장 시에는 바로 시동이 걸리지 않을 수 있습니다. 이때에는 「ACC」 상태에서 시동 버튼을 10초 동안 누르면 시동이 걸립니다. 브레이크 페달을 밟지 않고도 시동이 가능하나 안전을 위하여 반드시 브레이크 페달을 밟고 시동을 거십시오.
4. 시동 버튼을 눌러 모든 전기장치를 끈 후 시동을 재시도 하십시오.

※ 위 방법대로 했는데도 시동이 걸리지 않으면 자사 직영 서비스센터 또는 서비스협력사에 의뢰하십시오.

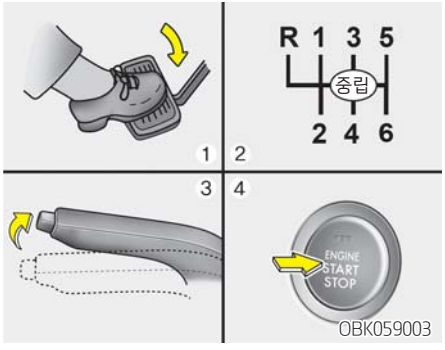

OBK059003

■ 엔진 정지 방법

▶ 수동변속기 차량

1. 차량이 정지된 상태에서 클러치 페달과 브레이크 페달을 동시에 밟고 계십시오.
2. 클러치 페달과 브레이크 페달을 밟은 상태에서 변속레버를 「중립」으로 하십시오.
3. 브레이크 페달을 밟은 상태에서 주차 브레이크를 작동시켜 놓으십시오.
4. 시동 버튼을 눌러 시동을 끄십시오.

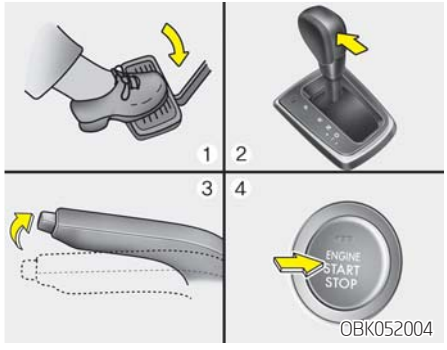

OBK052004

▶ 자동변속기 차량

1. 차량이 정지된 상태에서 브레이크 페달을 밟고 계십시오.
2. 브레이크 페달을 밟은 상태에서 변속레버를 「P」(주차) 위치로 하십시오.
3. 브레이크 페달을 밟은 상태에서 주차 브레이크를 작동시켜 놓으십시오.
4. 시동 버튼을 눌러 시동을 끄십시오.

※ 엔진 정지시 유의 사항

- 엔진 정지 직전에 고속 공회전을 삼가십시오.
- 경사가 있는 곳에 주차 시킬 때는 변속레버를 자동변속기 차량은 「P」(주차) 위치로, 수동변속기 차량은 오르막 길에서는 「1단」, 내리막 길에서는 「R」(후진)로 놓고 타이어에 고임목을 설치 하십시오.
- 자동변속기 차량의 경우 주, 정차시 변속레버가 「P」(주차) 위치에 확실하게 변속되어 있지 않으면 외부로 부터의 충격에 의해 차량이 움직일 수 있으므로 주의 하십시오.

⚠ 경 고

급경사로에는 차량을 주차시키지 마십시오. 차량이 움직일 수 있습니다.

수동변속기

■ 수동변속기 작동

▶ 클러치의 사용 요령

변속레버를 조작할 때는 반드시 클러치 페달을 완전히 밟은 후에 변속하십시오.
클러치 잠금 장치(Clutch Lock)가 장착된 차량은 클러치 페달을 밟지 않으면 시동이 걸리지 않습니다.
후진시에는 반드시 차량이 완전히 정지한 후 변속레버를 「중립」위치에서 「R」(후진)의 위치로 변속하십시오.

차량을 출발시키기 위해서는 완전히 밟고 있던 클러치 페달을 천천히 놓으면서 가속페달을 밟아 출발하십시오.
정지 상태에서 「1단」 또는 「R」(후진)로 변속이 어려울 경우, 변속기를 중립에 놓고 클러치 페달을 떼었다가 다시 밟고 「1단」 또는 「R」(후진)로 변속하십시오.
겨울철 기온이 낮을 경우 변속기 오일이 따뜻해지기 전에는 변속이 어려울 수 있습니다. 이것은 정상적인 현상이며 기계적 이상이 아닙니다.

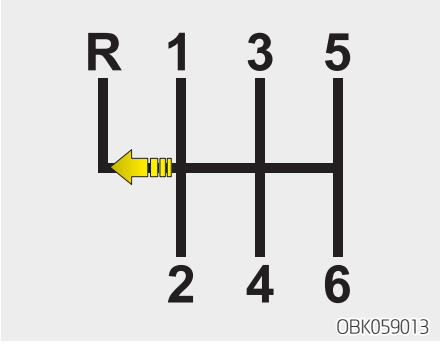

▶ 「R」(후진)단 변속 방법

이 차량의 수동변속기는 스포티한 느낌 구현을 위하여 「R」(후진) 변속 시 운전자가 느끼는 조작력의 차이를 이용하여 「R」(후진)의 위치를 인식하게 하는 방식을 적용하였습니다.(High force Type)

- 「R」(후진)의 위치는 「1단」 좌측에 있습니다.
- 차량이 완전히 정지한 후 변속 레버를 「1단」 왼쪽으로 「1단」 변속시보다 강하게 당긴 후 앞쪽 방향으로 밀어 「R」(후진) 위치에 놓습니다. 경고음이 1회 작동합니다.

⚠ 주 의

- **「R」(후진)단 변속방식의 특성상 운전자가 급히 「1단」 변속을 하는 경우, 순간적인 강한 힘으로 인해 「1단」 대신 「R」(후진)로 변속될 수 있으니 항상 주의하여 변속하십시오.**
- **차량 운행 전 브레이크를 밟은 후, 「R」(후진)로 변속하여 경고음이 1회 작동하는지 확인하십시오. 「R」(후진) 경고음이 작동하지 않을 경우, 가까운 자사 서비스 센터 또는 서비스협력사에 점검을 의뢰 하십시오. 출발 시에는 「1단」 과 「R」(후진)의 위치를 정확히 익힌 다음 출발하십시오.**

▶ 저단 변속

교통 정체 시 또는 오르막길 주행 시에 서행해야 할 경우는 엔진에 무리가 올 수 있으므로 저단으로 변속하십시오. 저단 변속을 하면 엔진이 꺼지지 않고 다시 속도를 내야 할 경우 보다 빨리 가속을 할 수 있습니다.
내리막길 주행시의 저단 변속은 안전속도를 유지하고 브레이크의 수명을 연장시킬 수 있습니다.

■ 올바른 운전요령

⚠ 주 의

- 차량 주행 중에 반 클러치*1)를 사용하면 클러치의 조기 손상과 이상 마모가 올 수 있습니다.
- 언덕길에서 정차하는 동안 반 클러치를 사용하여 차를 정지시키려 하지 마십시오. 클러치 디스크가 조기 손상됩니다.
- 고속 주행중에 갑자기 저단으로 변속하지 마십시오. 엔진 및 변속기에 손상을 줄 수 있습니다.
- 차량의 원활한 주행과 연료절감을 위하여 적정 변속시기에 변속하십시오. 회전계의 바늘이 적색눈금을 넘지 않도록 하십시오. 엔진 손상을 야기시킵니다.
- 주행중 기어를 변속할 때 외에는 변속레버에 손을 올려 놓고 운전하지 마십시오. 변속기 내부 부품 마모의 원인이 됩니다.

알아두기

*1) 반 클러치란?
클러치 페달을 밟을 때 완전히 밟지 않거나, 놓지 않은 상태로 동력이 클러치에 전달되어 클러치가 미끄러지는 상태

⚠ 주 의

- 「5단」에서 「4단」으로 감속시, 「5단」 기어를 빼면 바로 「3단」과 「4단」 사이의 중립 위치에 놓이므로 변속레버를 좌측으로 당기지 말고, 곧바로 뒤쪽으로 당겨 「4단」 기어를 넣으십시오.
  부주의하게 변속레버를 좌측으로 당겨 「2단」으로 잘못 변속되면 엔진이 급격하게 고회전될 수 있으며, 이는 엔진과 변속기의 손상을 야기시킵니다.
- 「5단」 또는 「6단」으로 변속할 때 변속 레버를 오른쪽으로 당긴 후 변속하십시오. 그렇지 않을 경우 우연히 「3단」 또는 「4단」이 변속되어 엔진 또는 변속기가 손상 될 수 있습니다.

⚠ 주 의

- 고단에서 저단으로 변속하고자 할때에는 한번에 두단 이상 저단으로 변속하지 마십시오. 또한, 엔진 고속 (5,000 rpm)이상으로 회전하고 있는 상태에서는 저단으로 변속하지 마십시오. 엔진 손상을 야기할 수 있습니다.
  고단에서 저단으로 변속된 후 저단에서도 엔진 회전수가 회전계의 적색 구간에 들어가지 않도록 주의하십시오.

⚠ 경 고

운전석을 떠나기 전에는 평탄한 장소에서 반드시 주차 브레이크를 작동시켜 놓고, 엔진시동을 끄십시오.
그리고 변속레버를 「1단」 또는 「R」(후진)에 위치시키십시오. 그렇지 않을 경우, 예상치 못한 차량의 갑작스런 움직임으로 심각한 사고를 초래할 수 있습니다.

자동변속기

브레이크를 밟고 변속레버 버튼을 눌러 작동시킴(변속레버 잠금장치 장착)

변속레버 버튼을 누르고 변속레버를 작동시킴

변속레버를 그대로 작동시킴

※ 변속레버를 움직일 때는 반드시 브레이크 페달을 밟은 상태에서 레버를 조작하십시오.

⚠ 경 고

변속시 계기판의 변속단 표시 및 변속레버 옆의 해당 표시등 점등을 필히 확인 하십시오.

■ 자동변속기 작동

▶ 변속 위치별 기능

자동변속기는 변속레버의 위치, 차량 속도, 가속 페달의 위치에 따라 1속 ~ 8속까지 자동으로 변속됩니다. 변속레버의 위치는 계기판에 표시됩니다.

「D」, 「R」 및 스포츠 모드 구간(+, –)위치에서는 가속 페달을 밟지 않아도 브레이크만 해제되면 차량이 전진 또는 후진하게 됩니다. 이 위치에서 차량을 멈추고자 할 때는 반드시 브레이크 페달을 밟고 계십시오.

⚠ 경 고

미끄러지기 쉬운 도로에서의 급격한 엔진 브레이크 조작 (변속레버를 고단에서 저단으로 내리는 것)은 타이어가 미끄러질 위험이 있으므로 사용하지 마십시오.

● P (주차)

- 주차할 때 또는 엔진 정지 및 시동시 차량이 움직이지 않도록 변속기가 잠기는 위치입니다.
- 주,정차할 경우, 브레이크 페달을 밟은 채로 변속레버를 「P」(주차)로 놓고 주차 브레이크를 확실히 작동하십시오.
- 주차 브레이크 대용으로 사용하지 말고 주,정차시 반드시 주차 브레이크와 함께 사용하십시오.

⚠ 주 의

「P」(주차) 위치로 변속할 때는 반드시 차량이 정지한 상태에서 변속하십시오. 차량이 움직이는 상태에서 변속하면 자동변속기가 파손될 수 있습니다.

※ 다른 사람이 차량을 움직일 수 있도록 주차시켜 놓을 때는 다음과 같이 하십시오.

1. 브레이크를 밟은 상태에서 변속기를 「P」(주차) 위치에 두고 시동 버튼을 눌러 시동을 끄십시오. 변속 레버 「P」(주차) 위치에서만 시동을 끌 수 있습니다. 「P」(주차) 위치가 아닌 상태에서 시동 버튼을 누르면 「ACC」 상태로 됩니다.
2. 바퀴에 고임목을 설치하십시오.
3. 주차 브레이크를 해제하십시오.
4. 브레이크를 밟고, 변속레버 앞쪽에 위치한 「SHIFT LOCK RELEASE」 버튼을 누르고 변속레버 버튼을 누른상태에서 「N」(중립) 위치로 변속하십시오. 「P」(주차) 위치는 변속기가 잠기는 위치로 차량을 쉽게 움직일 수 없는 위치입니다.

단, 위와 같은 비상시 주차를 제외하고는 항상 안전을 위하여 「P」(주차) 위치에 놓고 주차 브레이크를 작동하십시오.

● R (후진)

- 차량을 후진시킬 때 사용하십시오.
- 「R」(후진)의 위치로 변속할 때는 반드시 차를 정지시켜야 합니다. 차량이 움직이는 상태에서 「R」(후진)의 위치로 변속하는 경우, 예기치 못한 위험이 초래될 수 있으니 반드시 정차 후 사용하십시오.
- **주행중 잠시 멈출 경우, 브레이크 페달을 확실히 밟지 않으면 차량이 움직일 수 있으니 주의하십시오.**

⚠ 주 의

「R」(후진)의 위치로 변속할 때나 「R」(후진) 위치에서 다른 위치로 변속하고자 할 때는 차량을 완전히 정차 시킨 후 변속하십시오. 만약 주행 중에 「R」(후진)로 변속 시키면 변속기가 손상될 수 있습니다.

● N (중립)

- 주행 중 정차시간이 길어질 때 사용하십시오. 바퀴와 변속기가 잠겨 있지 않습니다. 주행 중 정차시는 브레이크 페달을 밟거나 주차 브레이크를 작동하십시오.
- 「N」(중립) 위치에서도 엔진의 시동은 걸리나, 안전을 위하여 반드시 「P」(주차) 위치에서 시동을 거십시오.

⚠ 경 고

주행 중 「N」(중립) 상태로 하게 되면 엔진 브레이크가 작동하지 않게 되어 예기치 않은 사고를 초래할 수 있으므로 주행 중에는 「N」(중립) 상태로 변속하지 마십시오.

● D (주행)

- 이 위치는 정상적인 전진 주행 위치입니다.
- 변속기는 1속~8속 내에서 적절한 경제성과 힘을 제공하는 속도로 자동적으로 선택 변속됩니다.
- 출발하고자 할 때는 「P」(주차) 위치에서 시동을 건 후 브레이크 페달을 밟은 상태에서 「D」(주행) 위치로 변속하고, 브레이크 페달에서 발을 떼어 차량이 서서히 움직이는 것을 확인하신 후에 가속 페달을 밟아 출발하십시오.
- **주행 중 잠시 멈출 경우, 브레이크 페달을 확실히 밟지 않으면 자동변속기 특성상 차량이 움직일 수 있으니 주의 하십시오.**

⚠ 경 고

- **언덕길에서 멈춘 후 출발할 경우에는 변속레버가 「D」(주행)에 있어도 가속 페달 또는 브레이크 페달을 밟지 않으면 상황(등판각)에 따라 차량이 뒤로 밀릴 수 있고, 이로 인해 중대한 사고가 발생할 수도 있습니다.**
- **「D」(주행)의 위치로 변속할 때는 차량을 완전히 정지시킨 후 변속하십시오.**

● **스포츠 모드(+ , —)**

- **+ (UP)**

  수동변속기처럼 레버를 「+」 방향으로 한번 밀어줄때 마다 1속씩 상승하여 8속까지 변속할 수 있습니다. 가속 페달을 밟으면서 작동시킬 수 있습니다.

- **— (DOWN)**

  브레이크를 밟으면 속도에 따라 8속~1속까지 자동적으로 변속합니다.
  또한 레버를 「-」 방향으로 한번 밀어줄 때 마다 1속씩 내려갑니다.
  엔진 브레이크를 사용하고자 할 때는 브레이크를 밟으면서 레버를 「-」 방향으로 밀어 1속씩 내리십시오.

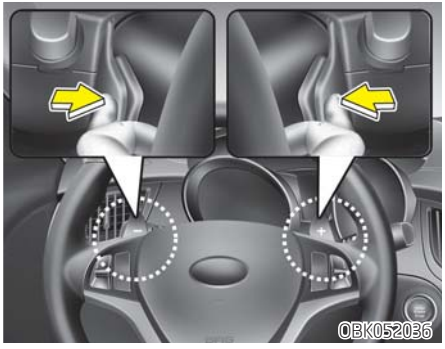

※ 패들 쉬프트는 운전대에서 손을 떼지않고 변속할 수 있는 변속장치입니다.

● **패들 쉬프트 + (UP), - (DOWN)**

- 패들 쉬프트 레버를 「+」, 「-」측을 한번 당기면 1속씩 상승하거나 내려갑니다.
  변속레버가 스포츠 모드와 「D」(주행) 위치에서만 작동하며, 레버의 「+」, 「-」측을 동시에 당기거나 「+」측을 당긴 상태에서 「-」측을 당기면 변속되지 않습니다.

주행중 잠시 멈출 경우, 브레이크 페달을 확실히 밟지 않으면 자동변속기 특성상 차량이 움직일 수 있으니 주의하십시오.

- 스포츠모드는 1속에서 8속의 전진변속만 가능하며, 후진 및 주차시에는 「R」(후진), 「P」(주차)를 선택하십시오.
- 변속레버를 「-」(DOWN)측으로 빠르게 2회 조작하면 차속에 따라 3속에서 1속, 4속에서 2속으로 변속하는 것이 가능합니다.
- 스포츠 모드에서 주행중 차속이 내려가면 자동으로 저단변속되어 정지시에는 1속으로 변속됩니다.
- 미끄러운 노면에서의 발진성을 좋게하기 위하여 정차중에 「+」(UP)측으로 1회조작 하는 것으로 2속 출발이 가능하며 「-」(DOWN)측으로 조작하면 1속으로 변속됩니다.
- 주행성능을 확보하기 위하여 차속에 따라 「+」(UP)측으로 조작하여도 변속이 되지않는 경우가 있으며, 또한 엔진의 과도한 회전을 방지하기 위하여 차속에 따라 「-」(DOWN)측으로 조작하여도 변속이 되지 않는 경우가 있습니다.

⚠ 주 의

- **스포츠 모드(+, -)에서는 가속 페달을 밟으면 속도에 따라 자동으로 1속에서 8속까지 올라가게 되나, 변속시기보다 높은 엔진회전수(rpm) 상태에서 변속되므로 수동 변속기 처럼 속도나 회전계를 보며 레버를 이용하여 변속시키십시오. 그렇지 않으면 자동변속기에 손상을 줄 수 있습니다.**
- **스포츠 모드에서 고단으로의 변속은 그때의 도로조건에 맞추어 엔진회전수가 회전계의 적색범위에 들어가지 않도록 적정시기에 변속을 하십시오.**
- **급격한 엔진브레이크 및 급가속은 고장의 원인이 됩니다. 도로상태 및 주행속도에 따라 적절한 변속을 하십시오.**

▶ 변속레버 잠금 장치(Shift Lock)

자동변속기의 변속레버를 「P」(주차) 위치에서 「R」(후진) 위치로 변속하고자 할 때, 운전자의 오조작을 방지하기 위하여, 브레이크 페달을 밟아야만 변속이 가능하도록 고안된 장치입니다.

「P」(주차) 위치에서 「R」(후진) 위치로 변속하고자 할 때는 다음과 같이 하십시오.

1. 브레이크 페달을 밟고 계십시오.
2. 시동을 「ON」 상태로 하십시오.
3. 변속레버 버튼을 누르고 변속레버를 다른 위치로 변속하십시오.

- 변속레버가 「P」(주차) 위치에서 브레이크 페달을 반복적으로 밟고 해제하면 변속기 부근에서 잡음이 들릴 수 있습니다.
- 「N」(중립) 위치에서 「D」(전진) 위치로 변속시는 변속레버 잠금 장치가 작동하지 않으므로 반드시 「P」(주차) 위치에서 시동을 거십시오.
- 변속레버 잠금 장치(Shift Lock)는 브레이크 페달을 밟고, 변속레버를 움직여야 잠금장치가 해제되므로 해제 순서를 반드시 준수 하십시오.

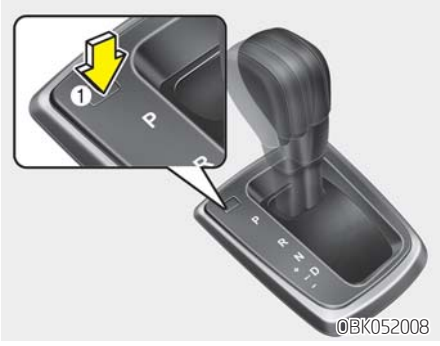

● **변속레버가 움직이지 않을 경우**

배터리가 방전되었거나 또는 시동 「ON」 상태가 아니면 브레이크 페달을 밟아도 변속레버가 「P」(주차) 위치에서 「R」(후진) 위치로 조작되지 않습니다. 이 때는 변속레버 앞쪽에 위치한 「SHIFT LOCK RELEASE」버튼(1)을 누르면서 변속레버 버튼을 눌러 변속레버를 움직이면 다른 위치로 조작이 가능합니다.

시동이 「ON」 상태가 아닌 상태에서 수동해제를 사용한 경우, 재 시동 후에는 변속레버 잠금장치가 다시 정상적으로 작동됩니다. 단, 다음과 같은 현상이 발생하면 즉시 가까운 자사 직영 서비스센터 또는 서비스협력사에서 점검을 받으십시오.

- 변속레버 잠금장치(Shift Lock) 기능이 작동하지 않을 때
- 시동이 「ON」인 상태에서, 브레이크 페달을 밟았는데도 변속레버가 「P」(주차) 위치에서 「R」(후진) 위치로 움직이지 않을 때

■ 올바른 운전 요령

- 엔진 시동은 반드시 변속레버를 「P」(주차)에 위치 시킨후 주차 브레이크 를 작동시켜 놓고 오른발로 브레이크 페달을 밟은채 실시하십시오.
- 엔진 rpm(회전수)이 높을 때는 어떤 위치로도 변속하지 마십시오.
- 변속레버를 움직일 때는 반드시 브레이크 페달을 밟고, 계기판에 나타나는 각 위치의 표시등을 확인하면서 원하는 위치로 조작하신 후에 레버를 고정시킨 다음 브레이크 페달에서 발을 서서히 떼십시오.
- 자동변속기 차량은 「R」, 「D」, 「+」, 「-」의 어느 위치에서나 공회전 상태에서 가속페달을 밟지 않아도 차가 움직이려는 경향이 있으므로 정차 중에는 반드시 브레이크를 밟고 주차 브레이크를 확실히 작동시키십시오.

- 언덕길에서 정차할 때는 가속페달을 이용하여 차를 정지시키려 하지 말고 브레이크를 사용하십시오.
- 오르막길에서 서 있을 때는 엔진의 힘을 이용하여 정차하지 말고 주차 브레이크를 작동시키거나 브레이크를 사용하십시오.
- 브레이크를 작동시킨 상태에서 「R」(후진) 또는 어떠한 전진 변속 위치에서도 가속 페달을 밟지 마십시오.
- 주·정차 중에 엔진을 지나치게 고속 회전시키지 마십시오.

⚠ 경 고

- **가속페달을 밟은 채로 「P」(주차) 또는 「N」(중립) 위치에서 다른 위치로 변속하지 마십시오. 차가 갑자기 움직여 예기치 않은 사고가 발생할 위험이 있습니다.**
- **주행 중에는 변속레버를 「N」(중립) 위치로 변속하지 마십시오. 엔진 브레이크가 작동되지 않아 위험하게 됩니다.**
- **주·정차시 변속레버가 「P」(주차) 위치에 확실하게 변속되어 있지 않으면 외부로부터의 충격에 의해 차량이 움직일 수 있습니다. 그러므로 잠시라도 차에서 떠나 있을 때에는 안전을 위하여 항상 「P」(주차)에 위치시키고 주차 브레이크를 작동시킨 다음 반드시 엔진 시동을 끄십시오.**
- **언덕길에서 후진 시, 반드시 변속레버를 「R」(후진) 위치에 놓으십시오. 그렇지 않을 경우 시동이 꺼질 수 있어 매우 위험합니다.**

▶ 출발하는 경우

1. 브레이크 페달을 밟은 채로 변속레버를 조작하십시오.
2. 브레이크 페달에서 발을 떼어 차량이 서서히 움직이는 것을 확인하신 후에 가속 페달을 천천히 밟고 출발하십시오.

변속레버를 「D」, 「+」, 「-」 및 「R」로 변속시 가속페달을 밟지 않아도 차가 움직여 전진 또는 후진할 수 있습니다. 특히, 엔진 회전이 높은 경우(외부온도에 따라 약 1,500~2,000 rpm 이상)는 차량이 갑자기 움직일 수 있습니다.

⚠ 경 고

「N」(중립) 또는 「P」(주차)에서 다른 위치로 변속할 때는 반드시 브레이크 페달을 밟고 변속 하십시오.
가속 페달을 밟은채로 변속하면 차량이 갑자기 움직여 예기치 않은 사고가 발생할 위험이 있습니다.

▶ 통상 주행시 급가속을 원하는 경우

「D」(주행) 위치에서는 다른 차량의 추월이 가능합니다. 다른 차량을 추월하고자 할 때는 가속 페달을 끝까지 밟으면 변속기는 저단 변속하여 급가속하게 됩니다. 다른 차량을 추월할 때는 추돌을 방지하기 위하여 앞차와의 차간 거리를 충분히 확보하십시오.

▶ 정지했다가 언덕길로 주행하고자 할 때

정지했다가 언덕길로 올라가려면, 브레이크 페달을 밟고, 적재량과 언덕길의 경사도에 따라 변속레버를 「D」(주행) 또는 스포츠 모드의 「1단」 위치에 놓으시고 주차 브레이크를 해제하십시오.
브레이크 페달에서 발을 뗀 후 가속 페달을 서서히 밟으십시오.

- 급한 오르막 길에서 정차 후, 출발시 차량이 뒤로 밀릴 수 있습니다.
  이때, 스포츠모드 2단 상태에서 출발하면 차량이 뒤로 밀리는 것을 방지할 수 있습니다.

제동 장치

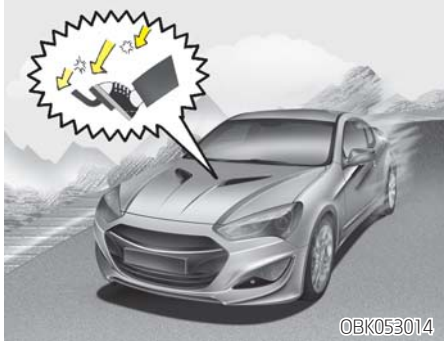

■ 브레이크

- 브레이크를 작동 시킬 때 수회에 걸쳐 작동시키십시오.
  안정된 성능은 물론 후속차에 제동상황을 미리 알려 주게 되어 추돌을 방지할 수 있습니다.
- 내리막 길에서 브레이크를 장시간 사용하면 성능이 저하되므로 반드시 엔진브레이크와 함께 사용하십시오.
- 브레이크가 작동되지 않을 때나 ABS 장착 차량은 브레이크 페달을 펌프질 하듯이 밟지 마십시오.

⚠ 경 고

- 가파르거나 긴 언덕길을 내려올 때 계속적인 브레이크 사용은 브레이크 과열 및 브레이크 장치의 일시적인 고장을 야기할 수 있으므로 저단기어(엔진 브레이크)를 사용하십시오.
- 브레이크 장치가 젖을 정도로 깊은 물이 있는 곳을 주행하는 것은 정상적인 브레이크 작동을 방해합니다. 브레이크 장치가 젖어 제동효과가 떨어졌을 때는 브레이크를 건조시키기 위해 안전거리를 유지한 상태에서 정상적인 브레이크 작동시까지 수회 가볍게 브레이크를 밟으십시오. 물이 고인 곳을 주행했을 때나 세차 후에는 브레이크 성능을 점검하십시오.
- 페달을 잘못 밟을 수 있으므로 브레이크 페달 및 가속 페달의 위치가 분명치 않으면 운전하지 마십시오. 브레이크 페달 대신 가속 페달을 밟으면 사고가 일어나 심각한 부상을 입거나 또는 사망 할 수 있습니다.

⚠ 경 고

- 미끄러지기 쉬운 노면에서는 타이어가 미끄러지기 쉬우므로 급격한 엔진 브레이크는 피해 주십시오.
  차량 조향력을 잃게 되어 위험할 수 있습니다.
- 엔진이 정지된 상태에서는 브레이크를 작동시키기 위해 보다 많은 힘을 필요로 하고 제동거리도 증가하므로 주행 중 엔진 시동을 끄지 마십시오.
- 브레이크 페달 밑으로 깡통, 종이 등 이물질이 들어가지 않도록 주의하십시오. 브레이크 페달 작동을 방해하여 위험합니다.
- 브레이크 페달 위에 발을 올려 놓고 주행하지 마십시오. 비정상적인 브레이크 온도 상승을 유발, 브레이크 패드(또는 라이닝)의 과도한 마모, 제동거리의 증가를 가져옵니다.

▶ 디스크 브레이크 마모 표시

- 본 차량은 디스크 브레이크가 장착되어 있습니다.
  브레이크 패드가 마모되고 새로운 패드로 교환할 시기가 되면 브레이크 페달을 밟을 때 앞 또는 뒤 브레이크로부터 고주파 경고음('끽'하는 소리)을 들을 수 있습니다.
  이때는 가까운 자사 직영 서비스센터 또는 서비스 협력사에서 브레이크 점검 및 패드 교환을 의뢰하십시오.
  어느 특정한 조건의 주행이나 날씨에 따라 브레이크를 처음 밟을 때나 또는 살짝 밟을 때 끽 소리가 날 수 있습니다. 이는 정상적인 것으로 브레이크에 문제가 있는 것은 아닙니다.

- 브레이크 장치의 수리비용 절감을 위하여 브레이크 패드가 마모된 상태로 계속 주행하지 마십시오.
- 브레이크 패드를 교환할 때는 왼쪽, 오른쪽 세트로 교환하십시오.

⚠ 경 고

브레이크에서 고주파 경고음('끽'하는 소리)이 나면 자사 직영 서비스센터 또는 서비스 협력사에 점검을 의뢰하십시오. 그렇지 않을 경우 브레이크가 작동되지 않아 심각한 사고가 일어날 수도 있습니다.

■ 올바른 제동 요령

- 브레이크를 밟을 때 2~3회에 걸쳐서 작동시키면 안정된 성능을 얻을 수 있고, 또한 후속차에 미리 알려주게 되어 추돌을 방지할 수 있습니다.
- 차량이 정지하는데 필요한 만큼의 힘만 브레이크 페달에 가하십시오.
- 내리막길에서 계속적인 브레이크 사용은 브레이크 과열, 브레이크의 일시적인 고장 우려가 있으니 저단기어를 사용하시고, 속도를 서서히 줄이면서 차례대로 저단으로 변속하는 엔진 브레이크를 병용하여 속력을 줄이십시오.
- 엔진 회전수(rpm)가 필요이상 올라갈 경우는 엔진 각부에 무리가 생겨 엔진을 손상 시키게 되므로 주의하십시오.

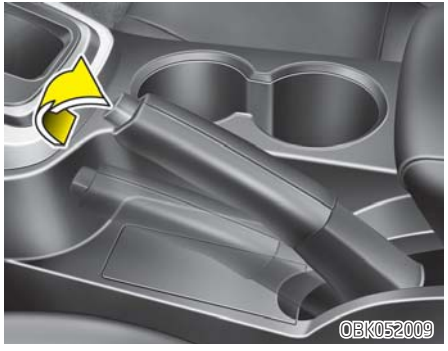

■ 주차 브레이크

▶ 작동

- 차를 정지시키고 브레이크 페달을 밟은 상태에서 버튼을 누르지 않고 주차 브레이크 레버를 최대한 위쪽으로 완전히 잡아 당깁니다.
- 브레이크가 작동하지 않는 위급상황에서 주차브레이크를 사용할 수 있습니다.
  그러나 제동거리는 정상적인 제동거리보다 더욱 길어집니다.
- 빙판길 또는 눈길과 같이 미끄러지기 쉬운 노면 상태에서는 차량이 회전할 수 있으므로 사용시 주의하십시오.

- 주차 브레이크를 완전히 작동시켜 놓은 다음 수동변속기 차량은 「1단」 또는 「R」(후진) 위치에 놓고 자동변속기 차량은 「P」(주차) 위치에 놓으십시오.

겨울철에는 주차 브레이크 관련 장치가 동결될 수도 있습니다.
경사지가 아닌, 평탄하고 안전한 곳에 차량을 주차시킬 때는 주차 브레이크를 사용하는 대신 주차 후, 바퀴에 고임목을 고이십시오.

⚠ 경 고

- **본 차량에 대한 지식이 없는 사람 또는 유아나 어린이가 주차 브레이크를 손대지 못하도록 하십시오. 주차 브레이크를 해제시킬 경우에는 주, 정차 상태에 따라 사고의 위험성이 있습니다.**
- **긴급상황을 제외하고 주행 중에는 절대로 주차 브레이크를 작동하지 마십시오. 차량 시스템에 손상을 줄 뿐만 아니라, 주행 안전성이 불안해 질 수 있습니다.**

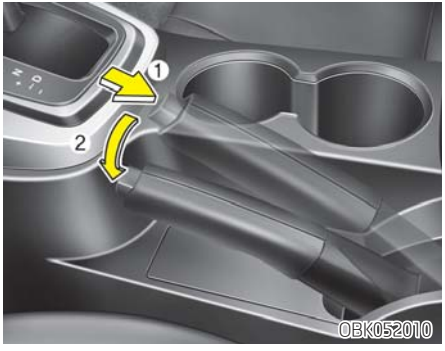

▶ 작동 해제

- 주차 브레이크 레버를 약간 위로 올린 후 해제 버튼(1)을 누르면서 레버를 아래로(2) 내리십시오.
- 주차 브레이크를 해제하면 변속기의 위치에 따라 차량이 움직일 수도 있으므로 반드시 브레이크 페달을 밟은 상태에서 주차 브레이크를 해제 하십시오.
- 출발하기 전에 주차 브레이크를 완전히 해제하고 계기판 내에 브레이크 경고등이 꺼졌는지 확인하십시오.

⚠ 주 의

- **주차 브레이크를 완전히 해제하였는 데도 브레이크 경고등이 켜져 있으면 브레이크 장치에 고장이 발생한 것이므로 자사 직영 서비스센터 또는 서비스 협력사에 점검 및 정비를 의뢰하십시오.**
- **주차 브레이크를 작동 시킨 상태에서 운행하면 브레이크 과열, 브레이크 패드(또는 라이닝)의 과도한 마모의 원인이 될 수 있습니다.**

■ ABS(Anti-Lock Brake System)

ABS 장치는 급제동시나 미끄러운 도로에서 제동시, 구르던 바퀴가 잠기면서 노면 위에서 미끄러지는 현상을 방지하여 스티어링 휠의 조향성능을 유지시켜 주는 장치입니다.
일반적인 주행 조건에서 ABS는 일반적인 브레이크 장치의 작동과 같습니다.
ABS가 장착된 차량으로 주행할 때는 도로조건이나 교통상태에 따라 다음과 같이 운전하십시오.

- 급제동시 브레이크 페달을 힘껏 밟고 차가 완전히 정지할 때까지 계속 밟고 계십시오.
  이 경우 절대로 브레이크 페달에서 발을 떼거나 펌프질 하듯이 밟지 마십시오.
- ABS 차량은 급제동시에도 스티어링 휠 조향이 가능합니다.
- ABS가 작동될 때 브레이크 페달을 통해 전달되는 다소의 진동과 소음은 정상적인 것입니다.
- ABS 차량은 젖은 포장도로나 얼음길 또는 다져진 눈길에서 일반 브레이크 차량보다 더 빨리 정지할 수 있습니다. 그러나 높은 속도로 주행하지 마십시오.
- ABS 차량일 지라도, 여전히 충분한 제동거리는 필요합니다. 항상 앞차와 안전거리를 유지하십시오.
- ABS 장착 차량이라도 옆으로 미끄러지는 위험을 방지할 수는 없습니다.
- 또한 자갈길이나 깨끗하지 않고 평평하지 않은 도로 또는 막 쌓인 눈길에서는 일반 브레이크 차량보다 제동거리가 더 길어질 수 있습니다.
- 선회 할 때는 항상 감속 주행하십시오. ABS 장착 차량도 과속으로 인한 사고는 방지할 수 없습니다.
- 빙판길과 같은 미끄러운 도로를 주행할 때 브레이크를 계속 밟고 있으면 ABS가 계속 작동하여 ABS 경고등이 켜지는 경우도 있습니다. 이러한 경우에는 차량을 안전한 곳에 정차 시킨 후 엔진을 정지시켰다가 재시동하여 ABS 경고등이 소등되는지 점검하십시오.
- 운행 중에 ABS 경고등이 계속 점등하면 ABS 장치에 이상이 발생한 것이므로 빨리 자사 직영 서비스센터 또는 서비스 협력사에 정비를 의뢰하십시오.
  이런 경우라도 일반적인 브레이크 기능은 작동됩니다.
- ABS 경고등은 시동을 「ON」한 후 3초 동안 점등 됩니다. 이 시간은 자가 진단 시간이고 ABS가 정상이면 경고등은 소등됩니다. 만약 계속 점등 되어 있으면 ABS장치에 이상이 발생한 것입니다. 가능한 빨리 가까운 자사 직영 서비스센터 또는 서비스 협력사에 점검을 의뢰하십시오.

- 엔진 시동 후 출발 시 저속에서 미약한 ABS 자체 진단음이 들릴 수 있습니다. 이것은 ABS가 정상 작동되고 있음을 나타내는 것으로 이상이 아닙니다.
- 배터리가 방전되어 엔진을 점프 스타트 할 때는 엔진 회전이 불안정하고 동시에 ABS 경고등이 점등 또는 점멸할 수 있습니다. 이것은 배터리의 전압 부족에 의한 것이므로 배터리 전압이 회복된 후 주행 하십시오.
- 타이어 주위를 청소할 때는 각 휠에 장착되어 있는 차속 감지 장치 및 배선 등에 손상을 입히지 않도록 주의하십시오.
- ABS는 고속도로, 좋은 조건의 도로에서 최대의 브레이크 효과를 향상시키도록 설계되었습니다. 나쁜 조건의 포장도로에서 ABS는 브레이크 효과가 저하될 수 있습니다. 항상 기후나 도로조건에 적합한 안전한 속도로 주행하십시오.

⚠ 경 고

- **ABS 경고등과 브레이크 경고등이 동시에 점등한 경우, 제동력의 전·후륜 배분 기능도 작동하지 않기 때문에 급제동시 차량이 불안정하게 될 수 있습니다. 경고등이 점등되면 고속주행이나 급제동을 피하고 곧바로 가까운 자사 직영 서비스센터 또는 서비스 협력사에 점검 및 정비를 의뢰하십시오.**
- **안전한 운행을 위해서 ABS 장치에 너무 의존하지 마십시오. 그리고 다음과 같은 주행에 대해서 ABS장치는 안전을 보장할 수 없습니다.**
  - **운전미숙, 잘못된 판단 또는 과속이나 안전거리 미확보 등과 같은 안전수칙을 지키지 않는 무모한 주행 등.**
  - **빗길과 같은 수막으로 인한 타이어 마찰력이 현저히 감소되는 상황에서의 고속주행 등.**

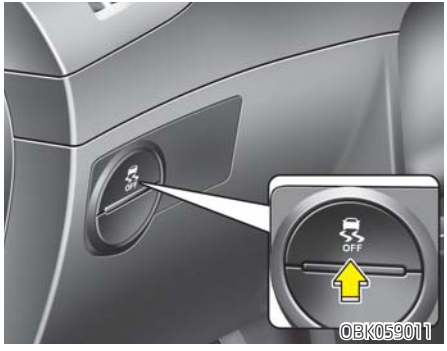

■ 차체 자세 제어 장치(VDC)

차체 자세 제어 장치(VDC)는 미끄러지기 쉬운 노면에서 구동되는 바퀴가 헛도는 것을 방지하여 발진하기 쉽게 하고 선회 가속시의 적절한 구동력, 조종력을 확보하는 기능 뿐만 아니라, 차속 및 조향각 센서등 각종 센서들로부터 운전자의 조종 의도를 판단하고 4개의 바퀴에 개별적인 제동력을 적절히 배분하여 제동시 및 가속시, 또한 커브를 돌 때 차량의 앞,뒤,좌,우 모든 방향에 대한 차체의 자세를 제어하여 보다 안정된 조종력을 확보하기 위한 장치입니다.

※ VDC는 Vehicle Dynamic Control 의 약자입니다.

▶ VDC 작동

–

● 작동 가능 상태

- 차량의 엔진을 시동시키면 자동으로 VDC 작동 가능 상태가 됩니다.
- 엔진 시동 후 VDC 작동 정지 버튼「 」을 눌러 VDC 작동을 정지시킨 상태(표시등 점등)에서는 한번 더 VDC 작동 정지 버튼( )을 눌러 계기판에 VDC 작동 정지 표시등( )이 소등되면 차체 자세 제어 장치가 작동 가능한 상태로 됩니다.
- 엔진 시동 후 출발 시 저속에서 미약한 VDC 자체 진단음이 들릴 수 있습니다. 이것은 VDC가 정상 작동되고 있음을 나타내는 것으로 이상이 아닙니다.

OBK052015

● 작동될 때

주행중 차체 자세 제어 장치가 작동되는 구간에서는 VDC작동 표시등( )이 점멸됩니다.

- **VDC가 작동될 때는 구동력과 제동력의 영향으로 약간의 진동이 느껴질 수 있으나 이는 정상입니다.**
- **진흙 길 또는 미끄러운 눈길을 빠져나오고자 가속 페달을 밟을 때, 엔진 회전수(rpm)가 상승하지 않을 수도 있습니다.**

▶ VDC 작동 정지

OBK059016

● 작동 정지 상태

- 본 차량은 VDC OFF를 2단계로 설정할 수 있습니다.
  차량의 엔진을 시동시키면 자동으로 VDC 작동 가능 상태가 됩니다.
- VDC 작동 정지 상태(1단계, 2단계)에서 시동을 껐다 재시동하거나, VDC 작동 정지 버튼「 」을 짧게 누르면 VDC 작동 가능 상태로 복귀됩니다.

■ 슈퍼비젼 타입

OBK052037

■ 슈퍼비젼 타입

OBK052038

● VDC OFF 1단계

엔진 시동 후 VDC 작동 정지 버튼「 」을 짧게 누르면 VDC 작동이 정지되며 계기판에 VDC 작동 정지 표시등( )이 점등됩니다.(1단계 OFF).
이때, 구동력 제어 기능이 해제되나 안전을 위한 브레이크 제어 기능은 작동합니다.
슈퍼비젼 타입은 LCD 표시창에 경고문이 점등됩니다.

● VDC OFF 2단계

VDC 작동 정지 버튼「 」을 3초 이상 누르면 계기판에 VDC 작동 정지 표시등( )이 점등되며 부저음이 울립니다.(2단계 OFF).
이 경우 구동력 제어 기능과 브레이크 제어 기능이 모두 OFF되어 차체자세제어 기능이 해제됩니다.
슈퍼비젼 타입은 LCD 표시창에 경고문이 점등됩니다.

▶ VDC 작동 표시등

OBK059015

시동을 「ON」하면 표시등이 점등되고, VDC 장치에 이상이 없으면 약 3초후 꺼집니다. 운행중 차체 자세 제어장치(VDC)가 작동할 때는 작동하는 동안 점멸됩니다.
단, 작동 표시등「 」이 소등되지 않고 계속 점등되거나 주행 중 점등될 경우 VDC 장치에 이상이 생긴 것이므로 가까운 자사 직영 서비스센터 또는 서비스 협력사에서 점검을 받으십시오.

▶ VDC 작동 정지 표시등

VDC 작동 정지 버튼「 」을 눌러 VDC를 해제시키면 VDC 작동 정지 표시등( )이 점등되어 VDC 장치가 작동되지 않고 있음을 알려줍니다.
단, 주행 중 VDC 작동 가능 상태에서 브레이크가 작동하지 않아 주차 브레이크를 이용할 경우, 장치 보호를 위하여 VDC 기능을 일시 정지합니다.
이 때, 약 5분간 VDC 작동 정지 표시등( )이 점등될 수 있습니다.
브레이크 고장 등, 비상시를 제외하고는 주행 중 주차브레이크를 사용하지 마십시오.

⚠ 경 고

커브길, 눈이 쌓인 도로, 동결로에서는 VDC 기능에 전적으로 의존하지 말고 안전운행에 유의하십시오.
특히 VDC 작동 표시등이 점멸하는 경우나 노면이 미끄러지기 쉬운 상태 또는 커브길에서는 가속하지 말고 서행하십시오.

▶ VDC OFF(작동 정지) 사용 방법

- **차량 검사 시**

  차량 검사시에는 시동「ON」상태에서 VDC 작동 정지 버튼「 」을 3초 이상 눌러 VDC 기능을 완전히 정지시킨 후 차량 검사를 실시해 주십시오. 계기판에 VDC 작동 정지 표시등( )이 점등되며 부저음이 울립니다. 검사가 완료된 후 VDC 작동 정지 버튼「 」을 다시 한번 눌러 VDC 작동 가능 상태가 되도록 하십시오.

- **차량 운행 시**

  주행 중 VDC 작동 가능 상태에서 작동 정지 ( )상태로 변환시키고자 할 때에는 직선 평탄로에서 정속 주행을 하며 VDC 작동 정지 버튼「 」을 누르십시오.
  VDC 작동 상태(표시등 점멸)에서는 절대로 VDC 작동 정지 버튼「 」을 누르지 마십시오.
  일상적인 차량 운행 시에는 가능한 VDC 작동 가능 상태로 운행하십시오. VDC 기능을 정지시키면 경사로 등판이나 선회주행이 어려울 수 있습니다.
  VDC 작동 상태에서 VDC 기능을 정지시키면 갑작스런 차량의 미끄러짐으로 인하여 위험한 상황이 발생할 수 있고, 경사로 등판이나 선회주행이 어려울 수 있습니다.

- 차량검사시 속도계 시험기로 속도를 측정할 때 VDC 작동을 정지시키지 않으면 VDC 기능이 작동하여 속도의 상승억제가 작용됨에 따라 속도계가 불량으로 나와 불합격 판정을 받을 수 있으므로 반드시 VDC 작동 정지 버튼「 」을 눌러 VDC 작동을 정지하십시오.
- VDC 작동 가능인 상태에서 VDC 작동 정지 버튼「 」을 눌러 VDC 기능이 정지되어도 ABS 및 제동성능에는 전혀 이상이 없습니다.

⚠ 경 고

VDC 작동 상태에서는 VDC 작동 정지 버튼「 」을 누르지 마십시오.
미끄러운 노면을 급가속 또는 선회가속 중에 VDC 작동 정지 버튼「 」을 눌러 VDC 기능을 정지시키면 갑작스런 차량의 미끄러짐으로 인하여 위험한 상황이 발생할 수 있습니다.
주행 중 VDC 작동 가능 상태에서 작동 정지 ( ) 상태로 변환시키고자 할 때에는 직선 평탄로에서 정속 주행을 하며 VDC 작동 정지 버튼「 」을 누르십시오.

경제적 운행

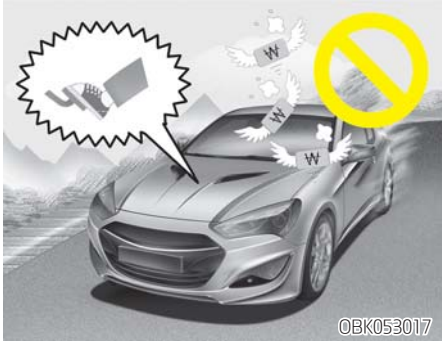

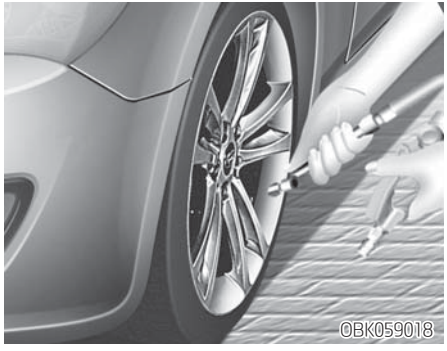

연료 소모량은 주로 운전자의 운전 습관에 따라 달라집니다. 차량 운행 시 다음 사항을 준수하여 연료비 및 수리비를 절감하십시오.

- 엔진 공회전은 짧게 하십시오. 또한 고속공회전은 삼가십시오. 그러나 추운 날씨에는 엔진을 따뜻하게 하기 위한 공회전을 지역별로 관련법규가 허용하는 범위내에서 좀더 길게 하십시오.
- 기다리는 시간에는 엔진을 정지하십시오.
- 경제속도로 주행하십시오.
- 고속에서 창문을 열고 주행하지 마십시오. 연료 소비량이 증가합니다.
- 급발진, 급가속, 급제동을 삼가십시오.
- 정차 후 가속할 때는 천천히 가속하여 연료를 절약하도록 하십시오.
- 횡풍과 역풍을 맞게 되면 천천히 주행하십시오.
- 차량은 항상 잘 정비된 상태로 유지 하십시오.
- 에어컨은 필요시만 사용하십시오.
- 도로조건이 나쁜길은 피하는게 좋습니다. 비포장도로 주행시 하부부품이 손상을 입을 수 있으므로 항상 주의 하십시오.
- 불필요한 화물을 싣지 마십시오.
- 항상 지정된 타이어 공기압을 유지하십시오.
- 급정차를 피하기 위하여 앞차와의 안전거리를 유지하십시오. 연료의 절감은 물론 브레이크 패드(또는 라이닝)의 과마모를 줄일 수 있습니다.
- 브레이크 페달에 발을 올려놓고 운행하지 마십시오. 연료의 과소모는 물론이고 브레이크의 손상을 가져옵니다.
- 적절한 휠 얼라이먼트는 연료를 절감시키고, 타이어가 빨리 마모되는 것을 방지합니다.
- 정기적으로 검사 및 정비를 받으십시오. 부품의 수명이 증가하고 비용도 절감됩니다.

안전 운행

주행 중에는 차량상태에 항상 주의하여 이상이 있다고 생각되면 즉시 안전한 장소에 정차하여 점검 및 정비를 하십시오.
또 원인이 불분명하거나 수리가 곤란할 때는 가까운 자사 직영 서비스센터 또는 서비스 협력사에 연락하십시오.

- 차량의 주행 속도는 안전속도 이내로, 주위의 차량 속도에 맞추어 차량 흐름이 자연스럽게 될 수 있도록 하십시오.
- 차선을 변경할 때는 미리 방향지시등을 켜고 그 차선을 주행하는 다른 차량에 방해되지 않도록 충분한 안전거리를 확보한 후 안전하게 차선을 변경하십시오.
- 경적음은 꼭 필요시만 사용하십시오.
- 운전할 때는 보행자를 소중히 생각하여 서로에게 양보하는 보다 즐거운 운행이 되도록 하십시오.
- 주행 중에 경고등이 점등되면 즉시 안전한 장소에 정차하여 점검하십시오.
- 출발은 천천히 하고, 급출발, 급가속, 급제동을 삼가십시오.

■ 험한 길에서의 주행

- 요철이 심한 도로에서 양 바퀴가 동시에 움푹 들어간 곳에 빠지면 차체가 지면에 접촉하게 됩니다. 이러한 도로에서는 차 바퀴를 볼록한 곳에 올려 놓으면서 주행 하십시오.
- 비포장도로, 눈길, 빙판길, 진흙탕 길을 주행할 때는 속도를 낮추고 제동거리를 충분히 확보하십시오. 급하게 스티어링 휠을 조작하지 마십시오.
- 제동시에, 차가 멈출 때까지 브레이크 페달을 펌프질 하듯이 가볍게 위 아래로 밟으십시오. (ABS 장착 차량 제외)
- 눈길, 진흙길, 또는 모랫길인 경우 2단 기어를 사용하여 천천히 가속하십시오. 차바퀴가 헛돌지 않도록 하십시오.
- 얼음, 눈, 또는 모랫길에 빠졌을 때, 모래, 타이어 체인 또는 다른 미끄러지지 않는 물건을 바퀴 밑에 받쳐 놓고 구동력을 제공하십시오.

⚠ 경 고

미끄러운 도로 표면을 주행할 때 갑자기 저단으로 변속하는 것은 사고를 유발할 수 있습니다. 타이어 속도를 갑자기 변화시키면 타이어가 미끄러질 수 있습니다. 미끄러운 길에서 저단변속을 할 때는 주의하십시오.

■ 차 바퀴가 빠져 헛도는 경우

- 물 웅덩이, 진흙길, 모래위 또는 빙판길에서 차 바퀴가 빠져 헛도는 경우, 조향성을 향상시키기 위해 스티어링 휠을 좌우로 빨리 움직이십시오.
- 엔진을 갑자기 가속하지 마십시오. 그러면 바퀴가 헛돌게 되어 더 빠지게 되고, 차량이 프레임(바디)까지 묻힐 수 있습니다. 자동변속기 차량은 「D」와 「R」 위치, 수동변속기 차량은 「1단」과 「R」(후진) 위치에 번갈아 두면서 가속페달을 부드럽게 밟아 빠져나오십시오.
- 필요하면, 납작한 돌, 나무 또는 비슷한 물건들을 타이어 밑에 놓아 미끄러지지 않도록 하고, 차량을 앞,뒤 반복적으로 움직여서 빠져나오십시오.

몇번의 시도에도 탈출을 하지 못할때는 조작을 중지하고 견인하십시오.

⚠ 주 의

- **진흙이나 모래속을 빠져나오기 위해 무리하게 차량을 움직이면 엔진 손상이나, 과열, 변속기가 손상되거나 고장날 수 있으며, 타이어가 손상될 수도 있습니다.**
- **차 바퀴가 빠져 헛도는 경우 빠져나오고자 무리하게 엔진회전수를 올리면, 타이어 파열 및 변속기 계통에 심각한 손상을 가져올 수 있습니다.**

⚠ 경 고

- **차량이 정지된 상태에서 차량이 헛돌면 타이어가 과열되거나 폭발하여 주변에 있는 사람이 다칠 수도 있으므로 차 바퀴가 빠져 나올 수 없다고 판단되는 지역은 운행하지 마십시오.**
- **빠져나온 직후 차량의 갑작스런 움직임으로 예기치 못한 사고의 위험이 있으므로 반드시 주위의 안전을 충분히 확인한 후 실시하십시오.**
- **가속 페달을 밟은 상태에서는 변속기의 위치를 변경하지 마십시오. 위험합니다.**

⚠ 경 고

- **타이어가 빠져 헛도는 경우, 빠져 나오기 위해 타이어 밑에 물건을 대어 놓고 시동을 걸 때, 타이어 주위에 사람이 서 있지 않도록 하시고 바퀴 회전이나 갑작스런 움직임에 대비하여 안전하다고 판단될 때만 실시하십시오.**
  타이어 밑에 대어 놓았던 물건이 튀어나오거나 바퀴 회전 또는 갑작스런 움직임으로 제2의 사고가 발생할 수 있으며, 이는 심각한 상해나 목숨을 앗아갈 수도 있습니다.

■ 커브길 주행 시

커브길 주행 시는 브레이크를 밟거나 기어를 변속하지 말고, 미리 속도를 줄인 후, 가능한 차체를 똑바로 유지하면서 회전하십시오.

■ 야간 주행

야간 운행은 주간 운행보다 많은 위험이 내포되어 있으므로 다음의 운전요령을 숙지하십시오.

- 야간 주행 시 마주오는 차와 교행할 때는 전조등을 하향으로 향하게 하여 상대방의 눈부심을 방지하도록 하십시오.
- 비가 내리면 라이트의 빛이 노면에 흡수되거나 젖은 장애물에 반사되어 더욱 보이지 않게 됩니다. 항상 주의하십시오.
- 속도를 줄이고 차간 간격을 충분히 유지하십시오. 가로등이 없는 경우는 시야 확보가 더 어렵습니다.
- 전조등은 깨끗이 유지하고 전조등 각을 적절하게 유지하십시오.

■ 악천우 시의 주행

- 비나 눈이 내릴 때는 특히 미끄러지기 쉬우므로 급브레이크 조작은 피하십시오.
- 브레이크 장치가 젖을 정도로 깊은 물이 있는 곳의 주행은 피하십시오.
  브레이크 장치가 젖으면 제동이 잘 되지 않기 때문에 물이 고인 곳을 주행했을 때나 세차 후에는 반드시 브레이크 성능을 점검하십시오.
  물기있는 도로를 주행한 후에는 브레이크를 건조시키기 위하여 충분한 안전거리를 확보하고 서행하는 동안 여러 번에 걸쳐 브레이크를 밟으십시오.
- 안개가 끼었거나 기상조건으로 인하여 시계가 나쁠때는 충분히 속도를 낮추면서 차량 조명을 켜고 운행 하십시오.
- 폭우가 내릴 경우는 시야를 확보하기가 더 어려워 제동거리가 더 많이 필요하므로 서행하십시오.
- 와이퍼 상태를 항상 양호하게 유지하십시오. 줄무늬가 생기거나 잘 닦이지 않을 경우는 와이퍼 블레이드를 교환하십시오.
- 타이어가 좋지 않은 상태에서 젖은 길 또는 빗길 급정차는 타이어 미끄러짐을 발생시켜 사고를 일으킬 수도 있습니다. 타이어 상태를 항상 좋게 유지하십시오.

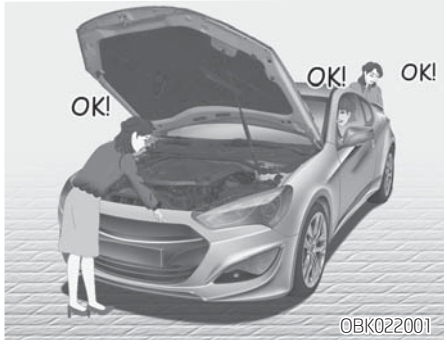

■ 고속도로 주행

- 운행전 점검을 하십시오.
  특히 연료, 냉각수, 엔진오일, 벨트류, 타이어 공기압 등을 점검하십시오.
- 안전벨트는 반드시 착용하십시오.
- 고속도로 진입 시는 방향지시등을 켜고 가속차선에서 충분히 가속한 후 본선 차량의 속도에 맞춰 진입하십시오.

- 차간 거리를 충분히 확보하고 스티어링 휠을 천천히 조작하십시오.
- 터널 출구 부분을 나올때 횡풍을 받아 차체가 흔들리는 일이 있으면 침착하게 속도를 줄이고 진로를 수정하십시오.
- 고속도로에서 벗어날때는 미리 출구를 잘 확인 하시고 방향지시등을 켜십시오.
  출구를 지나쳐 버리게 되면 다음 인터체인지까지 주행하십시오. 당황하여 급제동을 하게 되면 대단히 위험합니다.

- 급제동은 미끄러질 위험이 있으므로 매우 위험합니다.
- 노면이 젖어 있을 때는 타이어가 미끄러지기 쉬우므로 속도를 낮추십시오.
- 고속 주행시 브레이크 페달을 많이 사용하면 브레이크 장치가 과열되어 브레이크의 기능이 나쁘게 되거나, 브레이크액이 기화되어 브레이크의 효과가 없게 되므로 매우 위험합니다. 엔진브레이크와 함께 효과적으로 사용하십시오.

알아두기

엔진 브레이크(Engine Brake)란?
브레이크는 아니지만 엔진의 압축 압력을 이용하여 바퀴의 회전을 억제함으로써 제동력을 얻는 것 즉 엔진에 브레이크 작용을 하게 하는 것을 말합니다.

- 장마철이나 비가 많이 내리는 지역 등을 통과할 때는 특별히 주의하십시오. 타이어 중앙부분(타이어 휠 허브)이 잠길 정도로 수위가 높으면 운행하지 마십시오. 물을 통과할 경우는 천천히 서행하고 물속에서는 제동성능이 제대로 발휘되지 않을 수 있으므로 적당한 제동거리를 유지하십시오. 물을 통과한 뒤에는 차를 서행하면서 브레이크를 부드럽게 몇번 밟아 브레이크를 건조시키십시오.

■ 여름철 운행

- 여름철에는 특히 엔진상태를 항상 점검하십시오.
- 냉각수가 부족하지 않도록 주의하시고 라디에이터에 흙, 먼지, 벌레 등 오물이 끼지 않도록 점검하십시오.
  라디에이터가 불결하면 냉각효과가 떨어져 엔진 과열의 원인이 될 수 있습니다.

겨울철 운행

- 타이어 체인, 창문닦이, 유리창 성에 제거기, 모래나 소금부대, 경고판 그리고 야삽과 점프 케이블 등의 비상장비를 갖고 다니십시오.
- 부동액 및 와셔액의 농도를 점검하십시오.
- 엔진 시동 후에는 적당한 워밍업을 한 후 운행하십시오. 추운 날씨에 엔진이 냉각된 채로 운행하면 엔진에 큰 무리가 갑니다.
- 배터리와 케이블 상태를 점검하십시오. 날씨가 추우면 배터리 용량이 저하되어 엔진 시동이 걸리지 않을 수 있습니다.
- 엔진오일 점도 수준을 점검하십시오.

- 추운 날씨에는 여름과 달리 주의가 더욱 필요합니다. 다음사항을 운행전 점검시에 추가로 점검하십시오.

1. 차의 밑부분 둘레에 있는 얼음 덩어리를 부품에 손상을 주지 않도록 주의하면서 제거하십시오.
2. 엔진을 시동하고 각종 페달이 평상시처럼 움직이는지 확인하십시오.
3. 앞·뒤 유리의 얼음이나 눈은 제거하십시오. 또한 와이퍼 블레이드가 유리에 얼어붙어 있지 않은지 확인하십시오.

- 오버히트(과열시)는 기온이 높을 때만 발생하는 것은 아닙니다. 추운 날씨에는 냉각수 중에 부동액이 들어있지 않을 경우나 농도가 낮을 때 엔진 내부가 동결되어 냉각수가 순환하지 않으면 오버히트가 발생하게 됩니다.
- 냉각수는 자사 순정 부동액과 물을 적정 비율로 혼합하여 사용하십시오. 냉각수의 비율은 너무 높거나 낮아도 효과가 없습니다.
  (7장, 「냉각수 점검」의 혼합비율 참조)

■ 눈 또는 빙판길 주행

- 눈길, 빙판길을 주행할 때는 스노우 타이어 또는 규격에 맞는 타이어 체인을 장착하시고, 급발진, 급가속, 급제동을 삼가십시오.
  음지와 양지의 도로조건은 서로 다릅니다. 오르막길 보다는 내리막길에 더욱 주의 하십시오.
- 눈길이나 빙판에서는 타이어의 접지력이 약해지므로 가속 페달이나 스티어링 휠을 거칠게 조작하면 위험합니다.
- 내리막길에서 엔진브레이크를 사용하면 방향조작에 도움이 됩니다.
  오르막길에서는 한번 멈추면 발진하기가 어려우므로 차간거리를 유지하여 서행하도록 하십시오.

⚠ 경 고

사양에 따라 건조한 노면에서 최고의 주행성능을 제공하기 위해 썸머타이어가 장착되어 있습니다. 썸머 타이어가 장착된 차량은 눈 또는 빙판길 주행시에는 노면 접지력이 현저히 저하되므로 스노우 타이어 또는 올 시즌 타이어로 교환하거나 스노우 체인 사용을 권장합니다.

▶ 스노우 타이어

차에 스노우 타이어를 장착할 경우, 동일 사이즈의 타이어인지를 확인하고 차량마다 타이어가 견딜 수 있는 중량이 다르므로 규격에 맞는 타이어인지를 확인하십시오. 모든 기상조건에서 차량 조향성의 균형을 맞추기 위해서는 스노우 타이어를 네바퀴에 모두 장착 하십시오. 스노우 타이어를 장착하고 건조한 도로를 주행하면, 원래 사양의 타이어 보다 마찰력이 작아 제동 거리가 길어질 수 있으니 주의하십시오. 또, 날씨가 맑은 경우에도 항상 조심하면서 운전하십시오.

⚠ 경 고

스노우 타이어의 규격과 형태는 차량의 표준 타이어와 동등해야 합니다. 그렇지 않을 경우, 차량의 안전성과 조향성능에 악영향을 미칠 수도 있습니다.

▶ 타이어 체인

- 래디얼 타이어는 구조상 옆면이 얇기 때문에 체인을 사용하면 손상될 우려가 있으므로 되도록이면 스노우 타이어를 장착하십시오.
  알루미늄 휠 장착 차량은 체인을 사용하면 휠이 손상될 우려가 있으므로 체인을 사용하지 마십시오.
  불가피하게 사용해야 할 경우는 순정부품을 사용하십시오.
  와이어 체인 12mm 이하를 사용하십시오.
- 본 차량은 뒷바퀴가 구동되는 후륜 구동 차량입니다. 따라서 타이어 체인을 장착할 때는 반드시 뒷바퀴에 장착하십시오.
- 체인을 장착한 후에는 천천히 운행하십시오. 체인이 차체나 샤시에 닿는 소리가 들리면 즉시 차를 멈추고 체인을 조이십시오. 소리가 나지 않을 때까지 감속하고 눈이 없는 도로 주행시는 바로 체인을 풀어 체인이 손상되지 않도록 주의하십시오.
- 타이어 규격에 맞는 체인을 사용하여 차체를 보호하십시오.
  본 차량에 부적합한 체인을 사용할 경우에는 차체를 손상시키므로 반드시 적절한 체인을 사용하시고 장착은 체인 제작사에서 제공하는 설명서를 참조하여 차체에 손상이 가지 않도록 주의하십시오.
  눈길, 빙판길 외에는 체인의 사용을 삼가시고, 체인 장착시에는 체인 제작사에서 추천하는 규정속도 이하 또는 30km/h 이내로 주행하십시오.

⚠ 주 의

- **일반 체인 장착 시 체인과 서스펜션 부품과의 간섭으로 체인 연결 고리가 손상될 수도 있으니 반드시 KS규격 및 SAE의 'S'급 규격을 만족하는 체인을 사용하십시오. (체인 두께 12mm 이하 사용)**
- **체인 규격이 맞지 않거나 잘못 장착한 경우는 차량의 제동 라인, 서스펜션, 차체 및 바퀴 등을 훼손시킬 수 있으므로 주의하십시오. 체인이 차량을 때리는 소리가 들리면 즉시 차를 멈추고 다시 조이십시오.**
- **타이어 체인을 장착하고 0.5~1km 정도 주행한 후에는 차체 손상 여부 및 안전을 위하여 체인의 장착 상태를 확인해야 하며, 느슨할 경우에는 다시 조이십시오.**

⚠ 경 고

- 노상에서 타이어 체인 장착시는 교통이 복잡하지 않고 평탄한 곳에서 실시하십시오. 비상경고등 및 비상용 삼각판 등을 이용하여 후방 차량에 충분히 주의를 주고 안전한 상태에서 실시하십시오.
- 체인을 장착하면 차량의 조향성능에 악영향을 미칠 수 있습니다.
  체인 제작사가 추천하는 규정속도 이하 또는 30km/h 이내로 주행하십시오.
- 도로상의 돌출부나 구멍 등 위험한 도로 운행 및 과격한 회전등은 차량이 튈 수 있으므로 삼가십시오.
- 체인 규격이 맞지 않거나 규격대로 장착하지 아니한 경우에는 차량이 훼손될 수 있으며 이로 인해, 조향성 및 안전성에 문제를 야기시킬 수 있으므로 규격에 맞는 체인을 장착하십시오.
- 체인 장착시 차량을 때리는 소리가 들리면 즉시 차를 멈추고 상태를 확인하십시오.

매우 추운날씨의 주·정차는 주차 브레이크를 작동시켜 놓으면 브레이크 장치가 얼어 붙어버릴 우려가 있으므로 주차 브레이크는 가능한 작동시켜 놓지 않는 방법으로 주차하십시오. 경사없는 평지에 변속레버를 자동변속기 차량은 「P」(주차), 수동변속기 차량은 「1단」 또는 「R」(후진)으로 하고 타이어에는 고임목을 받쳐 차가 움직이지 않도록 하십시오.

- 주차 시는 차의 앞부분을 바람이 부는 반대쪽으로 향하게 하십시오.
- 도어나 연료주입구가 얼어서 열리지 않을 때는 도어나 연료주입구의 주위를 두드리거나 더운 물을 부어 얼어붙은 것을 녹이십시오. 부은 물을 방치하면 또 얼게 되므로 완전히 닦아 내십시오.

6장 목차

주행 중 경고 6-2
비상경고등 6-2
주행 중 고장이 나면 6-2
교차로/건널목에서 시동이 꺼진 경우 6-2
주행 중 펑크가 나면 6-2
주행 중 시동이 꺼진 경우 6-3
브레이크 제동력이 좋지 않을 경우 6-3
노상에서 주행 중 고장이 난 경우 6-3
고장 자동차 정지표지판(비상 삼각대) 6-4
엔진시동이 안걸릴 때 6-5
시동모터가 회전하지 않을때 6-5
시동모터는 회전하나 시동이 걸리지 않을때 6-5
비상 시동 6-5
배터리 방전 시 점프 스타트 요령 6-5
밀기 시동 6-6
엔진 오버히트(과열 시) 6-6
타이어 공기압 감지 시스템(TPMS) 6-8
저압 타이어를 감지하였을 때 6-8
타이어 공기압 감지 시스템에 이상이 있을 경우 6-9
타이어를 교체할 때 6-10
타이어 펑크 시의 조치 6-11
부속공구 6-11
예비(임시) 타이어 분리·장착 6-12
타이어 교환 방법 6-13
차량 견인 6-18
견인 트럭으로 견인 시 6-18
탈부착 견인 후크 6-19
견인차가 아닌 일반차량으로의 견인시 6-19
사고 및 차량 화재 시 응급조치 6-22
사고 발생 시 6-22
차량 화재 시 6-22
폭설 시 행동요령 6-23

주행 중 경고

■ 비상경고등

다른 차량에 대한 경고 표시로 비상시에 사고를 방지하기 위하여 비상경고등 버튼을 눌러 사용하십시오.
비상경고등은 시동 상태와 상관 없이 작동하며, 모든 방향지시등이 일제히 점멸합니다.
다시한번 누르면 해제됩니다.
비상경고등이 점멸하는 동안 방향지시등은 작동하지 않습니다.

⚠ 주 의

배터리의 방전과 다른 차량 운전자의 혼돈을 방지하기 위하여 필요 시에만 사용하십시오.

주행 중 고장이 나면

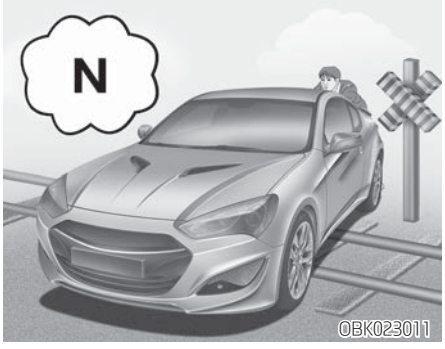

■ 교차로/건널목에서 시동이 꺼진 경우

교차로나 건널목의 한 가운데에서 시동이 꺼졌을 때는 변속레버를 「N」(중립)에 위치시킨 후 주위의 가까운 사람들에게 도움을 받아 차를 밀어내어 안전한 장소까지 이동시키십시오.

⚠ 경 고

긴급할 때는 열차에 알려 사고를 방지하십시오.

■ 주행 중 펑크가 나면

- 주행 중 펑크가 나면 비상경고등을 켠 후 스티어링 휠을 꼭 잡고 차를 도로 가장자리로 안전하게 유도 하십시오. 이때 브레이크를 밟는 것보다 엔진 브레이크를 이용하여 속도가 떨어지면 가볍게 브레이크를 밟아 정지하는 것이 좋습니다.
- 동승자는 통행하는 차에 주의하여 내리십시오.
- 되도록 경사없는 평평하고 안전한 장소에 정차시킨 후 타이어 교환이 가능하면, 「타이어 펑크시의 조치」 내용을 참조하시어 타이어를 교환하시고, 상황이 좋지 않거나 자신이 없으시면 가까운 자사 직영 서비스센터 또는 서비스협력사에 연락하여 조치를 따르십시오.
- **주차 브레이크를 확실히 작동시켜 놓고 동시에 펑크난 타이어의 대각에 고임목을 설치하십시오.**

■ 주행 중 시동이 꺼진 경우

- 적절한 조치로 차량을 안전한 곳으로 이동하십시오. 브레이크 작동 상태가 나빠지므로 평상시보다 브레이크 페달을 힘껏 밟으십시오.
- 파워 스티어링 장치가 작동되지 않아 스티어링 휠(조향 핸들) 조작이 매우 무거우므로 평소 보다 강하게 조작하십시오.

■ 브레이크 제동력이 좋지 않을 경우

- 브레이크 제동력이 좋지 않을 때는 브레이크 페달을 완전히 밟고, 엔진 브레이크(기어 저단 변속)와 주차 브레이크를 함께 사용하여 속도를 줄여서 안전한 장소에 정차하십시오.
- 정차 후 가까운 자사 직영 서비스센터 또는 서비스협력사에 연락하십시오.

⚠ 경 고

브레이크 효과가 떨어지고 있는 상태에서의 주행은 위험하므로 절대로 주행하지 마십시오.

■ 노상에서 주행 중 고장이 난 경우

- 주행 중 노상에서 고장이 발생했을 때는 도로변에 차를 정지시키고 비상경고등을 켜서 제2의 사고를 방지하십시오.
- 고속도로나 자동차 전용 도로에서는 차량 후방(주간 100m, 야간 200m)에 고장차량을 확인할 수 있는 고장 자동차 정지표지판(비상삼각대)을 설치하도록 되어 있습니다.

⚠ 경 고

터널에서의 정차는 매우 위험하므로 터널을 벗어나서 정차하십시오.

- 고장부위를 점검하여 수리 가능할 때는 타차량 통행에 주의하여 작업하십시오.
  수리 불가능 시는 가까운 자사 직영 서비스센터 또는 서비스협력사에 연락하십시오.

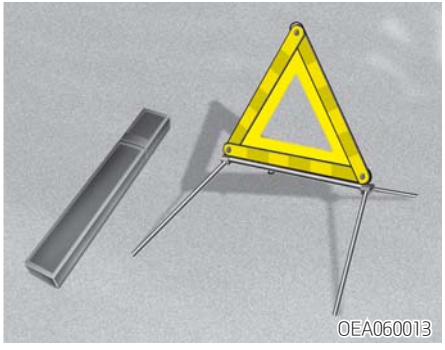

■ 고장 자동차 정지표지판(비상 삼각대)

▶ 사용 방법

- 차량 출고시 본 취급설명서와 함께 키트 박스에 넣어져 지급된 고장 자동차 정지표지판(비상 삼각대)를 항상 사용할 수 있는 위치(트렁크 내 또는 고객이 원하는 위치)에 보관하십시오.
- 도로 교통법에서 규정하고 있는 고장 자동차 정지표지판(비상 삼각대)은 주행전에 반드시 휴대 여부 및 위치를 확인하십시오.

▶ 설치 방법

케이스에서 비상 삼각대를 꺼내 좌/우 날개를 올려 삼각형으로 맞추어 서로 교차되게 연결홈에 고정시키십시오.
비상 삼각대 하단에 위치한 네개의 다리를 좌/우로 펼쳐 넘어지지 않도록하여 차량 후방(주간 100m, 야간 200m)에 고장 차량을 확인할 수 있는 비상 삼각대를 설치하십시오.

⚠ 주 의

고장 자동차 정지표지판(비상 삼각대)을 설치하고자 할 경우 통행 차량에 주의하여 안전하게 설치하십시오.

엔진시동이 안걸릴 때

■ 시동모터가 회전하지 않을때

배터리의 방전 상태, 배터리 단자의 연결 상태를 점검하십시오.
자동변속기 차량은 변속레버가 「P」(주차) 또는 「N」(중립) 위치에서만 시동이 걸리므로 다른 위치에 있지 않은지 점검하십시오.

■ 시동모터는 회전하나 시동이 걸리지 않을때

연료량을 점검 하십시오.

※ **계속해서 시동이 걸리지 않을 때는 긴급 봉사반을 불러 응급조치를 받으십시오. (책자 뒷부분의 「보증수리안내」편을 참조하십시오.)**

비상 시동

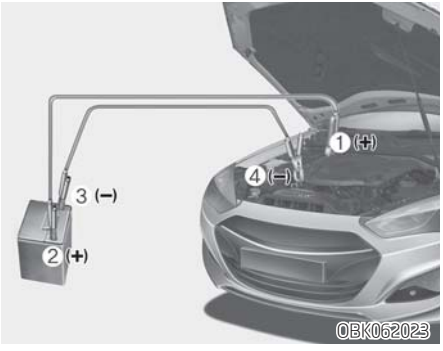

■ 배터리 방전 시 점프 스타트 요령

⚠ 경 고

- **점프 스타트 중에 점프 케이블의 양극(+)과 음극(−)이 서로 닿지 않도록 하십시오. 서로 닿을 경우, 불꽃이 튀어 위험합니다.**
- **배터리가 작동되는 동안에는 불꽃에 의해 폭발할 수 있는 가스가 발생되므로 배터리로 부터 불꽃을 멀리 하십시오.**
- **방전된 배터리가 얼었거나 배터리액의 양이 적으면 점프 스타트 시 배터리의 파열 및 폭발의 위험이 있습니다.**

⚠ 경 고

- **보조 배터리와 방전된 배터리를 점프 케이블로 연결할 때는 방전된 배터리의 음극(−) 단자를 직접 연결하지 마시고 배터리로부터 멀리 떨어진 견고한 금속에 접지 시키십시오. 직접 연결시 폭발의 위험이 있습니다.**
- **배터리에는 부식력이 강한 묽은 황산액이 있으므로 배터리액이 신체나 옷, 차체에 묻지 않도록 주의 하고, 신체나 눈에 묻었으면 즉시 그 부위를 깨끗한 물로 약 15분 정도 씻어낸 후 전문의사의 진단을 받으십시오.**
- **보조 배터리는 반드시 12V로 하십시오. 전압이 일치하지 않을 경우, 배터리 파열 및 폭발의 위험이 있습니다.**

▶ 점프 케이블의 연결 순서

배터리가 방전된 경우에는 타차량의 배터리나 보조 배터리를 점프 케이블로 연결하여 시동을 걸 수 있습니다.
점프 스타트는 잘못하면 대단히 위험하므로 전문가에게 의뢰 하십시오.

1. 보조 배터리가 12V인지 확인 하십시오.
2. 방전된 차량의 모든 전기장치를 끄십시오.
3. 방전 배터리의 양극(+)(1)과 보조 배터리의 양극(+)(2)을 점프 케이블로 연결 하십시오.
4. 보조 배터리의 음극(-)(3)과 방전된 차량의 엔진 리프트 브래킷(4)에 점프 케이블을 연결 하십시오.
   적절한 위치의 엔진 리프트 브래킷을 찾을 수 없을 때에는 도장이나 코팅이 되지 않은 차체 (금속부분)에 연결하셔도 됩니다.
   엔진이 시동될 때 움직이는 부품의 근처나 배터리의 단자에 절대 연결하지 마십시오.
   또한, 정확한 배터리 극이나 정확한 접지를 제외하고는 점프 케이블을 어떠한 곳에도 닿지 않도록 하고, 연결할 때 배터리에 무리하게 힘을 가하지 마십시오.
5. 타 차량의 배터리에 연결할 경우는 타 차량의 시동을 먼저 걸어 몇 분 기다리십시오.
6. 방전된 차량의 시동을 거십시오.
7. 엔진 시동이 되면 음극(-)에 연결된 점프 케이블을 먼저 분리한 다음, 양극(+)끼리 연결된 점프 케이블을 분리 하십시오.

※ 배터리 방전 원인이 명백하지 않을 때에는 자사 직영 서비스센터 또는 서비스협력사에서 점검을 받으십시오.

■ 밀기 시동

⚠ 주 의

자동변속기 장착 차량은 밀기 시동을 할 수 없고, 수동변속기 장착 차량은 밀기 시동을 하면 배기 제어 장치가 손상을 입게 될 수 있으므로 하지 마십시오.

엔진 오버히트(과열 시)

오버히트는 기온이 높을 때만 발생하는 것은 아닙니다.
냉각수가 부족할 때, 한랭시 냉각수 중에 부동액이 들어있지 않을 경우나, 엔진 내부가 동결되어 냉각수가 순환하지 않을 때도 오버히트가 발생할 수 있습니다.
냉각수는 순정 부동액과 물을 적정 비율로 혼합하여 사용하십시오.
냉각수의 비율은 너무 높거나 낮아도 냉각 성능이 떨어져 오버히트의 가능성이 있습니다.

냉각수 수온계가 장시간 적색 눈금을 가리키면 엔진 오버히트가 발생되며 엔진의 출력이 떨어지고 엔진이 너무 뜨거워 노킹(Knocking) 현상이 발생합니다.
이럴 경우 다음과 같이 조치하십시오.

알아두기

노킹(Knocking) 현상이란?
엔진의 실린더 벽을 작은 해머로 빠른 속도로 두드리는 듯한 소리가 발생하는 현상.

1. 비상경고등을 켜고 도로 가장자리로 안전하게 정차하십시오.
   자동변속기 차량은 변속레버를 「P」(주차), 수동변속기 차량은 「N」(중립)으로 변속한 후에 주차 브레이크를 작동시키십시오.
2. 에어컨을 끄십시오.
3. 냉각수나 뜨거운 증기가 냉각수 탱크에서 흘러 나오면, 엔진을 정지시키고 자사 직영 서비스센터 또는 서비스협력사에 연락하십시오. 냉각수가 흘러나오지 않으면, 엔진을 계속 돌게 한 상태에서 후드를 열어 엔진 실내에 통풍이 잘되도록 하여 엔진을 식히십시오. 엔진이 회전되면서 수온계가 떨어지지 않으면 엔진을 정지시키고 냉각되도록 충분한 시간을 기다리십시오.
4. 엔진을 충분히 냉각시킨 다음, 엔진 냉각수의 양을 점검하여 부족하면 라디에이터 호스와의 연결부위, 히터 호스와의 연결부위, 라디에이터 워터 펌프 등의 누수 여부를 확인 하십시오. 누수나 다른 문제가 없다면 냉각수를 보충하십시오. 그러나 만일, 누수나 냉각팬이 돌지 않고 워터 펌프 구동 벨트가 끊어지는 등의 엔진 오버히트를 일으킬 만한 문제가 발견되면 운행을 삼가시고 자사 직영 서비스센터 또는 서비스협력사의 점검을 받으십시오.

- **냉각수는 부동액과 물을 적정비율로 혼합하여 사용하십시오. 부동액의 비율이 너무 높거나 낮을 경우는 냉각 성능이 떨어져 오버히트의 가능성이 있습니다.**
  (7장, 「냉각수 점검」의 혼합비율 참조)
- **엔진 오버히트가 자주 있으면 냉각 장치 전체를 점검 정비 하십시오.**

⚠ 주 의

- **냉각수 부족으로 엔진이 과열되었을 때 급하게 차가운 냉각수를 넣으면 엔진에 균열이 생길 수 있으므로 천천히 조금씩 보충하십시오.**
- **차를 세운 뒤 엔진시동을 즉시 끄지 마십시오. 수온이 급상승하여 엔진이 고착될 수 있습니다.**
- **엔진이 과열되었을 때 냉각팬이 회전하지 않으면 오버히트가 발생할 수 있으므로 시동을 끄십시오.**

타이어 공기압 감지 시스템(TPMS)

⚠ 경 고

- **후드를 열 때 뜨거운 수증기나 물이 뿜어져 나오거나 후드가 뜨거울 수 있으므로 주의하십시오.**
- **엔진 작동중 손이나 옷이 냉각팬이나 구동벨트에 닿지 않도록 주의하십시오.**
- **엔진과 라디에이터가 뜨거울 때는 라디에이터 캡을 분리하지 마십시오. 엔진과 라디에이터가 과열되었을 때 라디에이터 캡을 열면 냉각수가 분출되어 상해를 입을 수 있습니다.**

타이어 공기압 감지 시스템(TPMS)은 각 휠에 장착되어있는 센서를 통해 일정기준 이하로 타이어의 공기압이 떨어지면 운전자에게 알려주는 장치입니다.

※ TPMS - Tire Pressure Monitoring System

■ 저압 타이어 경고등

■ 저압 타이어를 감지하였을 때

공기압이 현저하게 낮아진 타이어를 감지하였을 때 계기판에 저압 타이어 경고등이 점등됩니다.
경고등이 점등되면 즉시 속도를 낮추고, 급커브는 자제하십시오.
자사 직영 서비스센터 또는 서비스협력사에 의뢰하여 타이어의 상태를 점검한 후, 추천공기압에 맞도록 공기압을 조정 하십시오.
자사 직영 서비스센터 또는 서비스협력사가 너무 멀리 있거나, 공기압을 조정할 수 없는 상태일 때는 예비 타이어로 교환하십시오.

본 차량의 추천 공기압은 8장, 「타이어 및 휠」의 공기압 제원을 참조하십시오.

⚠ 주 의

- 타이어 공기압을 조정할 때에는 타이어가 차가운 상태에서 하십시오. 차가운 타이어는 3시간 이내에 주행한 적이 없거나, 1.6km 이내로 운전한 차의 타이어를 말합니다.
- 적정 공기압으로 맞춰 놓아도 날씨가 추워지면 저압 타이어 경고등이 켜질 수 있습니다. 이는 온도에 비례하여 공기압이 낮아지는 것이므로 TPMS 기능에 이상이 있는 것은 아닙니다. 타이어 상태를 점검한 후 추천공기압에 맞도록 조정하십시오.
- 외기온도가 급격히 올라가거나 내려가는 상태에서 주행할 경우, 타이어 공기압을 사전에 체크하여 추천공기압에 맞게 조정한 후 운전하십시오.
- 예비 타이어를 포함하여 모든 타이어는 추천 공기압이 유지될 수 있도록 정기적으로 점검해야 합니다.

⚠ 경 고

- 안전한 주행을 위해, 타이어 공기압 감지 시스템에만 의존하지 마십시오. 정기적으로 타이어 공기압을 점검하십시오.
- 저압 타이어로 계속 운전하면 타이어가 과열되어 파손될 수 있습니다. 또한 타이어 수명, 차량 조작능력, 브레이크 제동력, 연비가 떨어지며, 차체를 불안정하게 할 수 있습니다.
  반드시 자사 직영 서비스센터 또는 서비스협력사에 의뢰하여 적정 공기압을 유지하십시오.

(깜빡인 후 켜짐)

OBH068004

■ 타이어 공기압 감지 시스템에 이상이 있을 경우

타이어 공기압 감지 시스템에 이상이 있을 경우, 계기판에 ( )경고등이 깜빡인 후 켜집니다. 즉시 자사 직영 서비스센터 또는 서비스협력사에 점검을 의뢰하십시오. 임의 센서가 고장난 상태에서 다른 타이어의 공기압이 낮아졌을 때 ( ) 경고등이 켜집니다.

⚠ 주 의

- **타이어 공기압 감지 시스템의 정상적인 작동을 방해하는 경찰서, 관공서, 방송국, 군부대, 송신탑 근처를 주행할 경우 TPMS 경고등이 켜지거나 일정시간 깜빡인 후 켜질 수 있습니다.**
- **차량용 썬팅을 한 경우 TPMS 센서 신호 방해로 TPMS 경고등이 일정시간 깜박인 후 켜질 수 있습니다.**
- **스노우 체인이 차량에 장착되었을 때에도 타이어 공기압 감지 시스템의 정상적인 작동을 방해하여 TPMS 경고등이 일정시간 깜빡인 후 켜질 수 있습니다.**
- **차량에 소비자가 별도 구매한 전장품(노트북, 휴대폰, 충전기, 오디오/네비게이션, 원격시동장치, 무선 통신 장치 등)을 장착, 사용할 경우 TPMS 경고등이 일정시간 깜빡인 후 켜질 수 있습니다.**
- **타이어 공기압 감지 센서에 이상이 있을 때 타이어 공기압 감지 시스템을 장착한 다른 차량 가까이 주행하면 일시적으로 TPMS 경고등이 켜지지 않을 수 있습니다.**

■ 타이어를 교체할 때

각 타이어 휠에는 타이어 공기압 감지 센서가 장착되어 있습니다. 예비 타이어로 교체했을 경우 예비 타이어에는 타이어 공기압 감지 센서가 장착되어 있지 않으므로 차량을 출발시키면 20분 안에 TPMS 경고등이 일정시간 깜빡인 후 켜집니다.

자사 직영 서비스센터 또는 서비스협력사에 의뢰하여 타이어 공기압 감지 센서가 장착된 타이어 휠로 교체하십시오.

타이어 공기압 감지 센서가 장착된 타이어로 교체 후 몇 분간 운전하면 TPMS 경고등은 꺼집니다. 계속해서 TPMS 경고등이 꺼지지 않으면 자사 직영 서비스센터 또는 서비스협력사에 의뢰하십시오.

⚠ 주 의

- **타이어 공기압 감지 시스템이 장착된 차량에는 어떠한 타이어 방수제도 사용하지 마십시오. 타이어 공기압 감지 센서가 손상될 수 있습니다.**
- **못이나 도로 파편으로 인해 갑작스런 타이어 손상은 감지되지 않습니다.**
- **타이어 공기압 감지 시스템의 부품을 임의로 조정하거나 교체하지 마십시오.**
  타이어 공기압 감지 시스템의 정상적인 작동을 방해합니다.
- **정확히 저압 타이어를 감지 하기 위해서는 각 휠에 타이어 공기압 감지 센서가 장착되어 있어야 하며, 그 이외의 장소(예비 타이어 포함)에 타이어 공기압 감지 센서가 있으면 경고등이 켜질 수 있습니다.**
- **타이어를 교체할 때 타이어 공기압 감지 센서가 분실 또는 손상되지 않도록 주의하십시오.**

타이어 펑크 시의 조치

⚠ 경 고

- **외부요인으로 인한 갑작스런 타이어 손상은 즉시 감지되지 않습니다. 차체가 불안정하면 곧바로 가속페달에서 발을 떼고 천천히 안전한 장소로 이동하여 차량을 점검하십시오.**
- **타이어 공기압 감지 시스템의 작동을 방해하는 어떠한 개조, 변형도 하지 마십시오.**
- **시중에서 판매하는 휠에는 타이어 공기압 감지센서가 없습니다. 안전을 위해 타이어 공기압 감지 센서가 장착된 순정 휠을 사용하십시오.**

■ 부속공구

점검 정비에 필요한 부속공구 및 잭핸들, 잭 등은 트렁크 내 하단부에 보관되어 있습니다.

1. **잭핸들**

   차량을 들어 올릴 때 사용하며, 휠 너트 렌치와 결합하여 사용하십시오.

2. **잭**

   「잭 사용 방법」을 참조하십시오.

3. **휠 너트렌치**

   타이어 휠의 고정 너트를 탈거할 때 사용하며 펑크가 발생한 경우 없어서는 안될 아주 중요한 공구입니다. 또한 잭업시 잭핸들과 함께 사용됩니다.

▶ 잭 사용 방법

잭은 비상시에 타이어를 교환할 때만 사용하십시오.
다음의 주의·경고 사항을 준수하여 상해의 위험을 피하십시오.

1. 공구 장착 세트를 트렁크 하단부에서 꺼내십시오.
2. 공구 장착 세트를 트렁크에 보관할 경우 원래의 위치에 맞게 장착하십시오.

⚠ 주 의

운행 중 소음이나 관련 부품의 손상을 방지하기 위하여 잭 보관 시는 충돌이나 급제동시에도 움직이지 않도록 확실히 고정시키십시오.

⚠ 경 고

- 도로 한가운데서 잭을 사용하지 마십시오.
- 잭은 견고하고 평탄한 곳에서 사용하십시오. 견고하고 평탄한 곳을 찾을 수 없으면 차량견인을 요청하십시오.
- 잭의 최대 하중을 초과하지 마십시오.
- 반드시 지정된 잭 포인트에 사용하십시오.
- 잭을 사용하는 동안 엔진 시동을 걸지 마십시오.
- 동일한 차종에 장착된 잭만 사용하십시오.
- 잭이 사용되는 동안 차 밑으로 들어가지 마십시오.
  차량이 잭에서 떨어지면 심하게 다치거나 사망할 수 있습니다.

■ 예비(임시) 타이어 분리·장착

트렁크 내 하단부 아래 예비(임시) 타이어가 있습니다.
잠금 볼트를 풀어서 예비(임시) 타이어를 분리하십시오. 장착시는 분리 방법의 역순으로 하면 됩니다.
예비(임시) 타이어는 일반 타이어보다 마모 수명이 짧습니다.

⚠ 주 의

고정장치가 타이어 중앙부 안쪽에 제대로 고정되었는지 확인하십시오. 고정장치가 제대로 장착되지 않으면 주행 중 타이어가 움직여 소음이 발생할 수 있습니다.

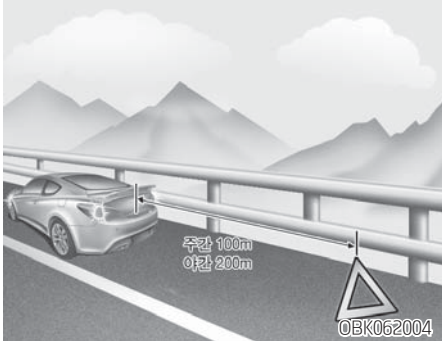

■ 타이어 교환 방법

1. 주행중에 타이어가 펑크 났을 때는 비상 경고등을 켜고 가속 페달에서 발을 떼어 서서히 감속시킨 후 가볍게 브레이크 페달을 밟아 차를 도로 옆 교통 소통이 적은 견고하고 평탄한, 안전한 곳에 주차 시키십시오.
2. 주차 브레이크를 작동시켜 놓으십시오.
3. 변속레버를 자동변속기 차량을 「P」(주차), 수동변속기 차량은 「1단」 또는「R」(후진)로 하십시오.
4. 차량 후방에 비상용 삼각판을 세워 통행하는 차량에 주의를 주십시오.
   반드시 비상 경고등을 켜고 특히 고속도로나 자동차 전용도로에서는 차량 후방(주간 100m, 야간 200m)에 고장차량을 확인할 수 있는 비상용 삼각판을 설치하십시오.
5. 임시 타이어, 잭과 잭 핸들 및 공구를 준비 하십시오.
6. 교환할 타이어의 대각에 있는 타이어에 고임목을 설치 하십시오.

⚠ 경 고

- **타이어를 교환하는 동안 움직임을 방지하기 위하여 항상 주차 브레이크를 완전히 작동시키고 교환되는 바퀴의 대각선 바퀴에 고임목을 고이십시오.**
- **타이어가 교환되는 동안 절대 엔진시동을 걸지 마십시오. 차량의 갑작스런 움직임으로 사고를 초래하여 상해를 입을 수 있습니다.**

7. 타이어에 체결되어 있는 너트는 렌치를 이용하여 시계 반대 방향으로 각각 한번씩 돌려 푸십시오. 이 때 너트를 완전히 풀어 분리하지 마시고 너트를 푸는 순서는 대각으로 하십시오.

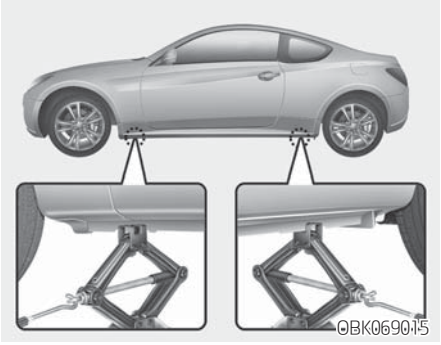

8. 교환하여야 할 타이어에서 가장 가까운 잭 포인트 아래에 잭을 위치 시키십시오.
(「잭 사용 방법」 참조)

- 잭이 미끄러지지 않도록 확실하게 잭을 받치십시오. 또한 기름이 묻어 있을 경우에는 깨끗이 닦고나서 잭을 받치십시오.
- 잭이 확실하게 끼워졌는지를 확인하고 나서 잭을 올리십시오.

9. 잭에 잭핸들과 휠 너트 렌치를 결합하여 타이어가 지면에서 떨어질 때까지 (최대 30mm) 올리십시오.
바퀴의 너트를 풀기전에 안전하게 잭업 되었는지를 확인하십시오.

⚠ 경 고

장시간 잭업 시에는 안전을 위하여 각목 등으로 보강하여 차량을 지탱하십시오. 차량이 잭에서 떨어지면 심각한 상해를 초래할 수도 있습니다.

10. 휠 너트를 풀고 펑크난 타이어를 떼어 내십시오.
11. 임시 타이어를 위치시키고 손으로 너트를 끼우신 후 약간씩 조이십시오.
12. 잭핸들을 시계 반대 방향으로 돌려 타이어를 지면으로 내리십시오.

13. 휠 너트를 그림의 순서로 2~3회에 걸쳐 규정 토크만큼 완전히 조이십시오.

※ 체결토크 : 9~11kg·m

14. 잭과 잭핸들 및 각종 공구를 정해진 위치에 다시 놓으십시오.

⚠ 주 의

휠 너트를 조일 때 발로 밟아서 조이지 마십시오. 볼트, 너트가 파손될 수 있습니다.

- **한번에 규정 토크로 조여 주지 말고 여러 번으로 나눠서 조이십시오.**
  타이어를 고정시켜 주는 너트의 조임상태는 매우 중요합니다. 조임상태에 대해 자신이 없으면 가까운 자사 직영 서비스센터 또는 서비스협력사에서 점검을 받으십시오.
- **임시 타이어를 장착한 후에는 가능한 빨리 공기압을 점검하시고 필요하면 규정 압력으로 조정하십시오.**
  (8장, 「타이어 및 휠」의 공기압 제원 참조)

⚠ 주 의

타이어를 장착할 때 부착 부위가 더러우면 너트가 이완되는 원인이 되므로 타이어가 닿는 모든면을 청소하고 나서 장착하십시오.
또한 휠 너트의 나사부가 마모되어 있으면 디스크 휠에 변형이나 균열이 일어나므로 교체하십시오.

⚠ 주 의

- 너트는 기존의 너트나 동일한 것으로 사용하십시오.
- 타이어를 교체했을 때는 약 1,000km 주행 후 다시 한번 휠 너트를 조여 풀림이 없는지를 점검하십시오.
- 타이어를 교체한 후 주행 중에 스티어링 휠이 흔들리거나 차체에 진동이 생길 때는타이어의 균형이 맞지 않는 것이므로 타이어의 균형을 맞추십시오. 맞춘 후에도 불균형 상태가 계속될 때는 자사 직영 서비스센터 또는 서비스협력사에 정비를 의뢰하십시오.

⚠ 경 고

다른 종류의 타이어를 혼용해 사용하거나 규정 사이즈 이외의 타이어를 사용하는 것은 차의 안전성을 저해하므로 절대로 피하십시오.

⚠ 경 고

- 바퀴 하나가 지면에서 떨어지면 잭으로부터 차체가 미끄러질 수 있으므로 반드시 주차 브레이크 레버를 당겨 놓고, 교체 타이어 대각방향의 타이어에 고임목을 괴십시오
- 타이어 교체는 반드시 경사없는 평탄하고 안전한 장소에서 실시하십시오.
- 체결 토크가 적절하지 못할 경우 제동시 브레이크 떨림 현상이 일어날 수 있으며, 타이어 이탈 사고의 원인이 될 수있습니다.
- 차량의 예비(임시) 타이어를 교체할 경우 항상 바른 자세로 교체하시기 바랍니다. 허리 부상의 원인이 될 수 있습니다.

▶ 임시타이어 장착시

임시 타이어는 장착 타이어의 펑크 등 긴급 상황이 발생하였을 때 일반 타이어로 교체할 수 있는 곳까지 이동할 동안에 사용하는 타이어로, 일반 타이어 대비 중량과 부피가 적어 차량 연비를 향상시키고 일반인들도 쉽게 교환할 수 있는 반면 일반 타이어에 비해 내구 성능 및 주행 성능이 떨어져 장거리 및 고속 주행을 해서는 안되며 반드시 비상시에만 사용하도록 되어 있습니다.

⚠ 경 고

임시 타이어는 일반 타이어와 동등한 하중 지지와 코너링 성능을 위해 60psi의 공기압을 유지해야 하며 임시 타이어 장착 시 반드시 주행속도 60km/h (최고속도 80km/h 이하)의 차량 속도로 운행하십시오.

⚠ 주 의

- **임시 타이어를 탈거후 재장착 시에는 완전히 고정되게 하십시오. 만약 장착 후 유동이 있는 경우는 재장착하거나, 자사 직영 서비스센터에서 점검을 받으십시오.**
- **임시 타이어를 차량에 장착할 때는 장착방향을 반드시 준수하여 장착하십시오.**
- **임시 타이어를 손이나 발로 흔들어 흔들림이 없이 제대로 장착되었는지 확인하십시오.**

⚠ 주 의

- **임시 타이어를 장착한 후 신속히 가까운 자사 직영 서비스센터 또는 서비스협력사에서 규정된 일반 타이어로 교체하여 운행하십시오. 임시 타이어로 장거리 운행을 삼가십시오.**
- **임시 타이어를 장착했을 경우, 타이어 체인을 사용하지 마십시오.**
- **임시 타이어는 각 차량에 맞게 특수 설계되었으므로, 다른 차량에의 사용은 금하십시오.**

차량 견인

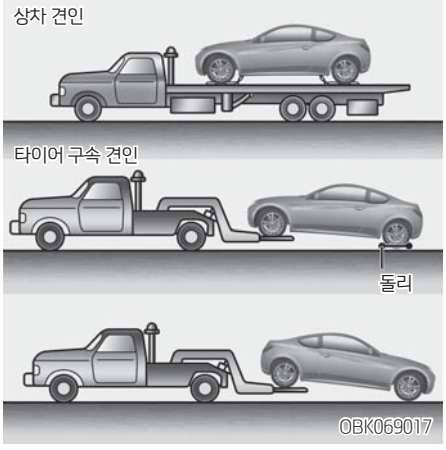

■ 견인 트럭으로 견인 시

만일 견인이 필요하다면 되도록 자사 직영 서비스센터 또는 서비스협력사 또는 견인 전문 업체를 이용하십시오.
견인하는 가장 좋은 방법은 견인차량을 이용하여 차량 전체를 들어올리는 상차 견인으로 견인하는 것이며, 만약 두 바퀴를 이용하여 견인 시에는 구동되는 바퀴인 뒷바퀴를 들어 올려 타이어 구속 방식으로 견인할 수도 있습니다.
견인되기 전에 주차 브레이크를 해제하고 변속레버를 중립(N) 위치에 놓으십시오.

⚠ 주 의

- **서스펜션 구속 방식으로 견인하면 범퍼 및 하부 부품에 손상을 줄 수 있습니다.**

- **구동되는 뒷바퀴를 땅에 대고 차량 앞부분을 들어올려 견인하면 변속장치에 손상을 줄 수 있습니다.**

- **견인 시 범퍼 및 하부부품 손상에 주의 하십시오.**

▶ 상차 견인 시

- 상차 견인 시 반드시 차량 견인용 홀에 후크로 고정하십시오.

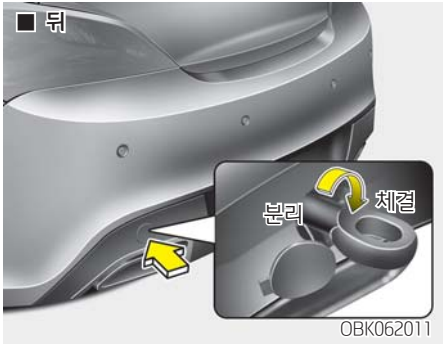

■ 탈부착 견인 후크

1. 공구 박스내에 있는 견인 후크를 준비 하십시오.
2. 범퍼의 홀 커버 아래쪽을 눌러 분리하십시오.
3. 견인 후크를 홀에 넣어 오른쪽으로 돌려 체결 하십시오.
4. 분리는 체결의 역순으로 하십시오.

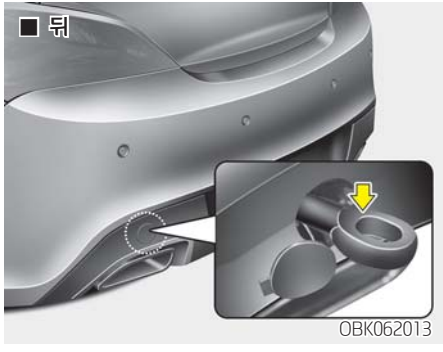

■ 견인차가 아닌 일반차량으로의 견인시

1. 견인 후크에 로프를 단단히 고정 시키십시오.

⚠ 주 의

차량 다른 부위에 연결하여 견인 할 경우 차체 손상 및 변형의 우려가 있으므로 반드시 견인 후크에 연결 하십시오.

⚠ 경 고

- **견인 후크는 일시적인 짧은 거리의 견인 및 구난 시 사용하고자 하는 것으로 상시 견인의 목적은 없습니다.**
  용도 이외로 사용할 경우 사고의 우려가 있습니다.
- **견인을 할 때에는 매우 주의하십시오. 비상용 견인 고리와 견인 로프 또는 체인에 과도한 하중을 줄 수 있는 갑작스러운 출발이나 난폭한 운행을 피하십시오. 견인 고리와 견인 로프 또는 체인이 파손되어 심각한 부상이나 차량 손상을 줄 수 있습니다.**

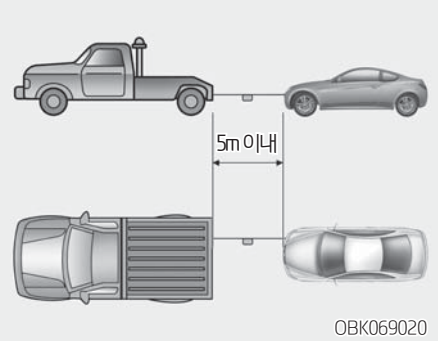

2. 로프는 5m 이내로 하고 중앙에 흰천 (약 30cm 너비)을 묶어 식별이 가능하도록 하십시오.
3. 변속 레버를 중립(N) 위치에 놓으십시오.
4. 스티어링 휠이 잠기지 않도록 시동을 「ACC」 상태로 하십시오.
5. 주차 브레이크를 해제 하십시오.
6. 견인 중에는 로프가 느슨해지지 않도록 하고, 강한 충격이나 횡방향으로의 힘이 가해지지 않도록 주의 하십시오.
7. 견인시 운전자 상호간에 연락을 하면서 스티어링 휠을 잡고 견인차량과 같은 방향으로 조향을 하십시오.

※ 견인 시 유의 사항

- 바퀴가 진흙, 모래 또는 도랑 등 차량 자체의 힘으로 빠져 나올수 없는 상태에 있을때 절대 임의로 견인하지 마십시오.
- 견인하는 차량보다 무거운 차량의 견인은 피하십시오.
- 브레이크 제동 성능이 평소보다 나빠지므로 제동시에는 브레이크 페달을 평소보다 힘껏 밟으십시오.
- 파워 스티어링 휠 장착 차량은 파워 스티어링 휠 장치가 작동되지 않게 되어 스티어링 휠 조작이 매우 무거워지므로 평소보다 스티어링 휠을 강하게 조작하십시오.
- 긴 경사길을 내려올 때는 브레이크가 과열되어 제동 성능이 떨어질 우려가 있으므로 자주 차량을 정지시켜 브레이크를 식히십시오.
- 자동변속기 차량은 위급시 짧은 거리(견인속도 : 15km/h 이내, 견인거리 1.5km 이내)를 제외하고는 일반차량으로의 견인을 하지 마십시오.
  변속기가 파손될 수 있습니다.

⚠ 주 의

자동변속기 차량은 자동변속기 오일이 누유가 없을때만 일반 차량으로의 견인이 가능합니다. 오일 누유가 없는지 확인하십시오. 오일 누유가 발생한 상태에서 일반차량으로의 견인은 변속기를 파손시킬 수 있습니다.

⚠ 경 고

- 견인이 잘 이루어지지 않는다면 무리하게 견인을 계속하려고 하지 마시고 자사 직영 서비스센터 또는 견인 전문 업체를 이용하십시오.
- 가능한 차량 앞쪽으로 똑바로 향하여 견인하십시오.
- 견인 시 차량으로부터 멀리 떨어져 계십시오.

⚠ 경 고

바퀴가 진흙, 모래 또는 차량 자체의 힘으로는 빠져 나올 수 없는 상태에 있을 때 비상견인 고리를 이용하여 차량을 견인하고자 할 경우 견인 고리에 과도한 하중이 가해져 견인 고리, 로프 또는 체인이 파손되어 심각한 차량 손상이나 부상을 초래할 수 있습니다. 자사 직영 서비스센터 또는 견인 전문 업체에 의뢰하십시오.

사고 및 차량 화재 시 응급조치

■ 사고 발생 시

인명 안전을 고려하여 다음 조치를 취하십시오.

1. 후속 사고를 방지하기 위해 다른 차량에 방해가 되지 않는 안전한 장소(도로 옆, 공터 등)에 차를 세우십시오.
2. 부상자가 발생했을 경우 응급처치를 하고 경찰서 및 119에 연락하여 도움을 요청하십시오.
3. 경찰관 및 119 구급대원 등이 도착한 후에는 지시에 따르십시오.
4. 경미한 사고라도 반드시 의사의 진단을 받으십시오.

⚠ 경 고

사고가 발생했을 때는 사고차로부터 연료가 유출될 수 있습니다. 이때는 인화, 폭발 등을 방지하기 위해 엔진을 정지 시키고 현장에서는 담뱃불 등의 화기를 멀리하십시오.

■ 차량 화재 시

즉시 안전한 장소에 정차하여 엔진을 정지 시킨 후 소화기 등으로 진화하십시오. 진화 등의 응급조치를 할 수 없는 상황이라면 사람들의 접근을 막고 소방서 및 경찰서에 연락하여 필요한 조치를 취하십시오.

안전을 위해 항상 소화기를 차내에 비치 하십시오. 소화기는 인근 소방기구 판매업소에서 구입하실 수 있습니다.

※ 평상시에 소화기의 장착 위치 및 사용법을 미리 확인하여 화재 발생시 신속한 조치를 취하십시오. 소화기가 최적의 성능을 발휘할 수 있도록 관리 요령에 따라 정기적으로 점검하십시오. 소화기 관리 요령 및 주의 사항은 소화기에 부착된 안내문을 참고하십시오.

※ 소화기 사용법

1. 소화기의 안전핀을 뽑습니다.
2. 바람이 부는 방향을 등지고 서십시오.
3. 불이 난 곳을 향해 레버를 움켜쥐면서 빗자루로 쓸듯이 방사하십시오.

폭설 시 행동요령

- 라디오를 항상 청취하고 고속도로 안내전화 1588-2504를 이용합시다.
- 커브길, 고갯길, 교량 등에는 감속운전을 하십시오.
- 차량방치 및 갓길 주차는 제설작업에 지장을 초래하니 삼가십시오.
- 부득이 벗어날 때는 연락처를 반드시 남겨 두십시오.
- 차간 안전거리를 확보하고 브레이크 사용을 자제하십시오.
- 수시로 차량 주변의 눈을 치워 배기관(머플러)이 막히지 않도록 하십시오.

※ 고속도로 콜센터 전화 및 권역별 라디오 주파수 안내

- 고속도로 안내전화 : 1588-2504, 031-710-7240~5, 031-710-7251~6
- 재난 시 라디오 주파수

구 분		서 울	대 전	대 구	부 산	광 주	군 산	원 주	강 릉
KBS	표준	97.3	94.7	101.3	103.7	90.5	96.9	97.1	98.9
MBC	F4U	91.9	97.5	95.3	88.9	91.5	99.1	98.9	94.3
	표준FM	95.9	92.5	96.5	95.9	93.9	94.3	92.7	96.3
SBS (지역민방)		107.7	95.7	99.3	99.9	101.1	90.1	105.1	106.1
교통방송		95.1	102.9	103.9	94.9	97.3	102.5	105.9	105.5

[NSC(국가안전보장회의) 권장 대국민 행동 요령]

7장 목차

엔진부의 명칭 7-3
점검 정비 7-5
운전자 의무 준수 사항 7-5
점검 정비 시 주의 사항 7-6
일상 점검 7-8
정기 점검 7-10
통상조건 7-10
가혹 조건 7-20
엔진 오일 점검 7-21
엔진 오일량 점검 및 보충 7-21
엔진 오일 및 필터 교환 7-22
냉각수 점검 7-23
냉각수량 점검 및 보충 7-23
냉각수 교환 7-25
브레이크/클러치(수동변속기) 액 점검 7-26
브레이크/클러치(수동변속기) 액량 점검 및 보충 7-26
파워 스티어링 오일 점검 7-27
파워 스티어링 오일량 점검 및 보충 7-27
파워 스티어링 호스 점검 7-27
자동변속기 오일 점검 7-27
수동변속기 오일 점검 7-28
와셔액 점검 7-28
와셔액 점검 및 보충 7-28
벨트 점검 7-29
구동 벨트 7-29
주차 브레이크 점검 7-29
주차 브레이크 작동 상태 점검 7-29
에어클리너 점검 7-30
필터의 점검 7-30
필터의 교환 7-30
공조 장치용 에어필터 점검 7-31
필터의 점검 7-31
필터의 교환 7-31
와이퍼 블레이드 점검 7-33
블레이드의 점검 7-33
와이퍼 블레이드 교환 방법 7-34
배터리 점검 7-35
배터리 관리 요령 7-35
배터리 초기화 항목 7-37
타이어 및 휠 점검 7-38
타이어 관리 7-38
공기압 관리 7-38
타이어의 위치 교환 7-39
휠 얼라인먼트 및 타이어 밸런스 7-39
타이어의 교환 7-39
휠의 교환 7-42

타이어 측면 표시 7-42
퓨즈의 교환 7-45
실내 퓨즈 7-46
엔진룸 퓨즈/릴레이 7-46
퓨즈/릴레이 라벨 7-48
전구의 교환 7-51
전조등, 방향지시등, 차폭등, 안개등 전구의 교환 7-52
옆 방향지시등 전구의 교환 7-53
제동등/미등, 방향지시등, 후진등의 교환(일반 타입) 7-53
제동등/미등, 방향지시등, 후진등의 교환(LED 타입) 7-54
보조제동등 전구의 교환 7-56
번호등 전구의 교환 7-56
실내등 전구의 교환 7-57
차체 손질 7-58
외장 손질 7-58
내장 손질 7-62
배출가스 허용기준 7-64
유해 배출가스 7-64
운행차 배출가스 허용기준 7-64
배출가스 저감을 위한 차량관리 7-65
배출가스 제어장치의 관리 및 정비 7-65
점화 플러그 7-65
에어클리너 7-66
크랭크 케이스 통풍호스 7-66
촉매 변환 장치 7-66

엔진부의 명칭

■ 2.0 엔진

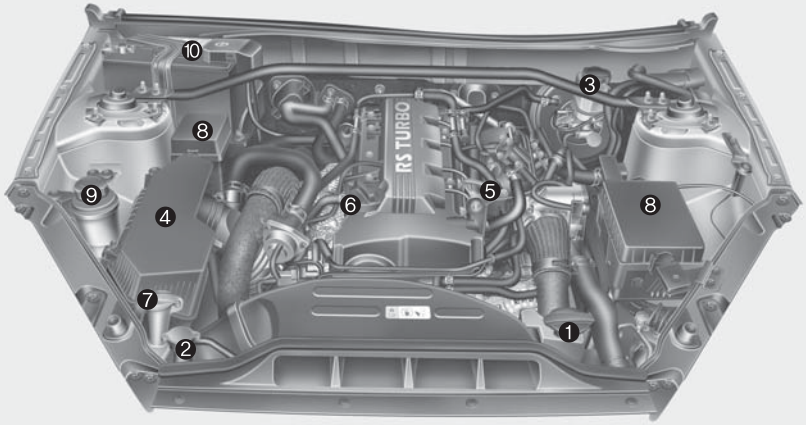

OBK019003

1. 냉각수 점검
2. 라디에이터 캡
3. 브레이크 액 점검
4. 에어클리너 점검
5. 엔진 오일 점검
6. 엔진 오일 주입구
7. 와셔액 점검
8. 퓨즈의 교환
9. 파워 스티어링 오일 점검
10. 배터리

※ 본 도안은 실제 차량과 다를 수 있습니다.

■ 3.8 엔진

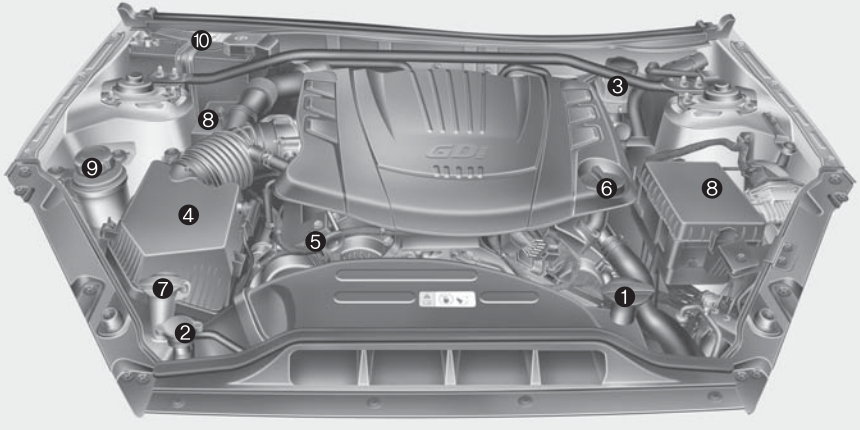

OBK012004

1. 냉각수 점검
2. 라디에이터 캡
3. 브레이크 액 점검
4. 에어클리너 점검
5. 엔진 오일 점검
6. 엔진 오일 주입구
7. 와셔액 점검
8. 퓨즈의 교환
9. 파워 스티어링 오일 점검
10. 배터리

※ 본 도안은 실제 차량과 다를 수 있습니다.

점검 정비

자동차는 시간이 경과하고 주행거리가 증가함에 따라 그 기능이 노화됩니다.
당사에서 추천하는 정기 점검 주기표에 따라 점검 정비하여 차량의 수명을 연장하고 주행중의 갑작스런 고장으로 인한 사고의 위험에서 벗어나십시오.
(「정기 점검 주기표」 참조)

점검 정비를 할때는 반드시 자사 순정부품을 사용하시고 차량에 대한 특별한 지식과 장비를 갖춘 자사 직영서비스센터 또는 서비스협력사에서 실시하십시오.
만일, 순정부품을 사용하지 않거나 자사 직영서비스센터 또는 서비스협력사가 아닌 곳에서 점검 정비하여 발생하는 클레임은 보증수리 기간이라도 보증수리를 받을 수 없으므로 주의하십시오.
자세한 사항은 보증서를 참고하십시오.

또한, 자동차 관리법에 따라 자동차 소유자는 자동차 신규등록일로 부터 해당 기간이 경과되면 반드시 점검 및 검사를 받아야 합니다.

■ 운전자 의무 준수 사항

⚠ 주 의

- **잘못된 점검 정비는 고장의 원인이 됩니다. 본 취급설명서에 기재된 점검 정비 방법은 비교적 운전자가 손쉽게 할 수 있는 항목입니다.**
  그러나, 보증기간 내라도 운전자의 잘못된 점검 정비로 인한 클레임은 보증수리를 받을 수 없음에 유념하십시오.
  기재된 점검 정비 방법이 어렵고 이해되지 않으면 자사 직영서비스센터 또는 서비스협력사에 점검 정비를 의뢰하십시오.
- **물 또는 왁스 등 액체성 물질로 엔진룸을 청소할 경우 차량의 전기계통에 이상을 초래하여 정상적인 차량운행이 불가능할 수 있으므로 액체성 물질로 엔진룸을 청소하지 마십시오.**

⚠ 경 고

점검 정비를 할때는 반드시 세심한 주의를 기울여 안전사고가 일어나지 않도록 하십시오.

■ 점검 정비 시 주의 사항

- 경사가 없는 평탄한 장소에서 실시하십시오.
- 시동을 「OFF」 또는 「ACC」로 한 후 수동 변속기 장착 차량은 「1단」 (엔진 시동 상태에서 점검이 필요할 때는 「N」(중립)), 자동변속기 장착 차량은 「P」(주차)에 위치시킨 후 주차 브레이크를 작동시켜 놓으십시오.
- 엔진 시동 상태에서 점검을 해야 할 때가 아니면 반드시 엔진 시동을 끄십시오.
- 점검 정비는 환기가 잘 되는 장소에서 실시하십시오.
- 차량 밑에서 작업할 때는 반드시 리프터를 사용하십시오.
- 배터리의 「-」단자를 분리하고 점검 정비하십시오.

⚠ 주 의

- **배터리, 점화 케이블, 전기 배선에는 전류가 흐르고 있다는 것에 유념하여 퓨즈, 메인퓨즈가 단선되지 않도록 하십시오.**
- **엔진 룸 점검 또는 정비 시 엔진 커버 상단 또는 연료 관련 부품 위에 무거운 물건을 올려 놓거나 무리한 힘 또는 충격을 가하지 마십시오.**
- **연료 계통(연료 라인 및 연료 분사장치) 정비 시에는 반드시 자사 직영서비스센터 또는 서비스협력사에서 실시하십시오.**
- **점검 정비 시 엔진 커버를 임의로 탈거한 상태에서 장시간 주행하지 마십시오.**

⚠ 경 고

- **엔진부를 점검할 때는 반드시 엔진을 정지시키고 엔진이 식은 후에 실시하십시오. 그렇지않으면 화상을 입을 수 있습니다.**
- **엔진을 시동시키고 밀폐된 장소에서 점검 정비할 경우 배기가스에 중독될 수 있으니 반드시 환기를 시키십시오.**
- **잭으로 차량을 받친 상태에서 차량 밑으로 들어가지 마십시오.**
  잭으로 부터 차량이 미끄러지면 심각한 부상을 초래할 수 있습니다.
- **연료장치나 배터리 근처에서는 불꽃을 멀리 하십시오. 화재의 위험이 있습니다.**

⚠ 경 고

- 엔진 시동상태에서 작업을 해야 할 경우에는 옷자락, 시계, 반지 등은 제거하여 위험을 사전에 방지 하십시오. 구동벨트, 냉각팬에 손, 옷자락, 머리카락, 공구 등이 닿지 않도록 하십시오.
- 배터리의 「-」 단자를 연결할 때는 주의하십시오. 「-」 단자에 「+」 케이블을 연결하거나 「+」 단자에 「-」 케이블을 연결하지 마십시오.
  화재의 위험이 있습니다.
- 엔진룸 점검시 주변에 화기를 가까이 하지 마십시오.
  연료와 와셔액, 각종 오일류 증발가스 인화로 화재 위험이 있습니다.

⚠ 경 고

- 배터리, 점화 케이블, 전기 배선을 다룰 때는 미리 배터리의 「-」 단자를 분리하십시오. 전류가 흐르고 있어 감전될 수 있습니다.
- 냉각팬이 전기적으로 제어되는 차량은 엔진이 작동하지 않은 상태에서도 냉각팬이 작동할 수 있습니다.
  냉각팬의 작동은 심각한 부상의 원인이 될 수 있으므로 엔진 시동 상태에서 점검 정비해야 하는 예외적인 경우를 제외하고 반드시 시동 스위치에서 키를 빼십시오.

일상 점검

일상 점검이란 자동차를 운행하는 사람이 매일 차량을 운행하기 전에 행하는 점검을 말하며 이는 안전 운행에 필요한 최소한의 점검이고 운전자의 의무이기도 합니다. 반드시 실시하십시오.

점 검 항 목		점 검 내 용
이상 유무 확인		· 전일 운전시 이상이 있던 부분은 정상인가
엔진룸을 열고	엔 진	· 시동이 용이하고 연료, 엔진오일, 냉각수가 충분한가 · 누수, 누유는 없는가 · 구동벨트의 장력은 적당하고 손상된 곳은 없는가
	변 속 기	· 누유는 없는가
	기 타	· 브레이크액, 파워스티어링 오일, 클러치액, 와셔액 등은 충분하고 누유는 없는가
차의 외관에서	엔 진	· 배기가스의 색깔은 깨끗하고 유독가스 매연의 배출이 없는가
	완 충 스 프 링	· 스프링의 연결부위에 손상, 균열이 없는가
	바 퀴	· 타이어의 공기압은 적당한가 · 타이어의 이상마모 또는 손상은 없는가 · 휠너트(또는 볼트)의 조임은 충분하고 손상은 없는가
	램 프	· 점멸이 확실하고 파손되지 않았는가
	등 록 번 호 표	· 번호표가 파손되지 않았는가

점 검 항 목		점 검 내 용
운전석에 앉아서	엔 진	· 연료는 충분하고 시동은 용이한가
	스 티 어 링 휠	· 흔들림, 유동이 없는가 · 조작이 용이한가
	브 레 이 크	· 페달의 유격과 잔류간극이 적당한가 · 브레이크의 작동이 양호한가 · 주차 브레이크의 작동량은 적당한가(핸드 타입)
	변 속 기	· 클러치의 유격은 적당한가 · 변속레버의 조작이 용이한가, 심한 진동은 없는가
	실외미러 / 실내미러	· 비침 상태가 양호한가
	경 음 기	· 작동이 양호한가
	와 이 퍼	· 작동이 양호하고 와셔액은 충분한가
	각 종 계 기 및 스위치	· 작동이 양호한가

정기 점검

차량을 주로 다음과 같은 조건이 아닌 곳에서 사용했다면 통상 조건의 점검 주기를 따르십시오.
그러나 만약 다음과 같은 조건에서 사용했다면 가혹 조건의 점검 주기를 따르십시오.

1. 짧은 거리를 반복해서 주행했을 때
2. 모래, 먼지가 많은 지역을 주행했을 때
3. 공회전을 과다하게 계속 시켰을 때
4. 32℃ 이상의 온도에서 교통체증이 심한 곳을 50%이상 주행했을 때
5. 험한 길(모래자갈길,눈길,비포장길)등의 주행빈도가 높은 경우
6. 산길, 오르내리막길 등의 주행빈도가 높은 경우
7. 경찰차, 택시, 상용차, 견인차 등으로 사용하는 경우
8. 고속주행(170km/h이상)의 빈도가 높은 경우
9. 잦은 정지와 출발을 반복으로 주행 할 경우
10. 소금, 부식물질 또는 한랭지역을 운행하는 경우

위와 같은 조건에서 차량을 운행했다면, 정기 점검 주기보다 더 자주 점검, 교환, 보충하여야 합니다.

■ 통상조건

다음의 통상조건 점검주기는 주행거리에 따른 주기를 기본으로 하였으나, 일부 부품은 주행거리와 함께 시간경과에 따라서도 점검 또는 교환해야 하는 경우도 있습니다.
다음과 같은 거리/시간 병기 항목은 차량의 주행거리와 경과시간 중 먼저 도래하는 시점에 해당 부품의 점검이나 교환을 해야 하므로 주의하십시오.

- 엔진오일 및 오일필터
- 구동벨트
- 가솔린엔진의 밸브 간극

일일 점검 항목

- 각종 오일 누유, 냉각장치의 누수 여부 점검
- 냉각수량 점검 및 교환 (최초교환 : 20만km 또는 10년, 최초 교환후 매 4만km 또는 매2년 마다 교환)
- 배터리 상태 점검
- 브레이크/클러치 액 점검
- 시동 불능 시(재시동 3회 이내 제한) 점검*2
- 앞 바퀴 정렬 상태 점검(상태에 따라 수시 점검 및 조정)
- 엔진 부조 시 점검*2
- 엔진오일 및 오일필터 점검
- 연료라인 및 연결부 누유 점검
- 연료량 점검(연료부족 경고등 점등시 즉시 주유)*1
- 연료호스, 연료 주입구 캡 점검
- 증발가스 호스 점검(가솔린 엔진)
- 클러치 및 브레이크 페달 유격(상태에 따라 수시 점검 및 조정) 점검
- 타이어 공기압, 마모상태 점검
- 파워 스티어링 오일 및 호스 점검

*1 검증되지 않은 연료(첨가제 등)은 주유하지 마십시오.
*2 엔진부조나 과도한 재시동시 촉매장치 등 배출가스 관련 부품에 치명적인 손상을 초래할 수 있습니다.
※ 상기 연료관련 점검/교환 주기는 국내석유사업법에 명시된 경유/휘발유 품질기준을 만족하는 연료일 경우 해당됩니다.
※ 점검: 조정, 보충, 청소 또는 필요시 교환

6개월 마다 점검 항목

- 엔진오일 및 오일필터 교환(또는 최초 5,000km 이후 매 8,000km 마다 교환) – 2.0 TCI 엔진

※ 점검: 조정, 보충, 청소 또는 필요시 교환

12개월 마다 점검 항목

- 에어컨 냉매 점검
- 에어컨 작동 상태 점검

※ 점검: 조정, 보충, 청소 또는 필요시 교환

10,000km 점검 항목

- 도어 체커, 각 잠금장치, 각 힌지부 윤활 점검
- 드라이브 샤프트와 부트 점검
- 배기 파이프(머플러) 청소 및 조임 상태 점검
- 브레이크 패드 및 디스크 점검
- 에어클리너 필터 점검
- 조향계통 각 연결부, 기어박스, 부트 손상 여부 점검
- 주차 브레이크 행정 점검
- 타이어 위치 교환
- 현가 장치 (볼트 및 너트 조임 토크) 점검
- 휠 너트의 조임 상태 점검

※ 점검: 조정, 보충, 청소 또는 필요시 교환

15,000km 점검 항목

- 각 진공호스 점검
- 공조장치용 에어 필터 교환
- 엔진오일 및 오일필터 교환(또는 12개월 경과 시) - 3.8 GDI 엔진

※ 점검: 조정, 보충, 청소 또는 필요시 교환

20,000km 점검 항목

- 도어 체커, 각 잠금장치, 각 힌지부 윤활 점검
- 드라이브 샤프트와 부트 점검
- 배기 파이프(머플러) 청소 및 조임 상태 점검
- 브레이크 패드 및 디스크 점검
- 브레이크 호스 및 라인의 누유, 파손 여부 점검
- 에어클리너 필터 점검
- 조향계통 각 연결부, 기어박스, 부트 손상 여부 점검
- 주차 브레이크 행정 점검
- 타이어 위치 교환
- 현가 장치(볼트 및 너트 조임 토크) 점검
- 휠 너트의 조임 상태 점검
- 파워 스티어링 오일 및 호스 점검

※ 점검: 조정, 보충, 청소 또는 필요시 교환

30,000km 점검 항목

- 각 진공호스 점검
- 각종 전기장치 점검
- 공조장치용 에어 필터 교환
- 도어 체커, 각 잠금장치, 각 힌지부 윤활 점검
- 드라이브 샤프트와 부트 점검
- 로워암 볼 조인트 청소 및 점검
- 배기 파이프(머플러) 청소 및 조임 상태 점검
- 브레이크 패드 및 디스크 점검
- 에어클리너 필터 점검
- 엔진오일 및 오일필터 교환(또는 교환 후 12개월 경과 시) - 3.8 GDI 엔진
- 연료 탱크 에어필터 점검*3
- 연료 필터 점검*4
- 조향계통 각 연결부, 기어박스, 부트 손상 여부 점검
- 주차 브레이크 행정 점검
- 타이어 위치 교환
- 현가 장치(볼트 및 너트 조임 토크) 점검
- 휠 너트의 조임 상태 점검

*3 연료 탱크 에어필터의 오염시 주유가 안될 수 있으니 반드시 점검하십시오.

*4 차량의 연료필터 막힘에 의한 출력저하, 시동성 저하, 연료압력 이상등의 문제가 발생시 즉시 필터를 교체하십시오.

※ 점검: 조정, 보충, 청소 또는 필요시 교환

40,000km 점검 항목

- 도어 체커, 각 잠금장치, 각 힌지부 윤활 점검
- 드라이브 샤프트와 부트 점검
- 배기 파이프(머플러) 청소 및 조임 상태 점검
- 브레이크 패드 및 디스크 점검
- 브레이크 호스 및 라인의 누유, 파손 여부 점검
- 브레이크/클러치 액 교환
- 에어클리너 필터 교환
- 조향계통 각 연결부, 기어박스, 부트 손상 여부 점검
- 주차 브레이크 행정 점검
- 타이어 위치 교환
- 현가 장치 (볼트 및 너트 조임 토크) 점검
- 휠 너트의 조임 상태 점검
- 파워 스티어링 오일 및 호스 점검

※ 점검: 조정, 보충, 청소 또는 필요시 교환

45,000km 점검 항목

- 각 진공호스 점검
- 공조장치용 에어 필터 교환
- 엔진오일 및 오일필터 교환(또는 교환 후 12개월 경과 시) - 3.8 GDI 엔진

※ 점검: 조정, 보충, 청소 또는 필요시 교환

50,000km 점검 항목

- 도어 체커, 각 잠금장치, 각 힌지부 윤활 점검
- 드라이브 샤프트와 부트 점검
- 배기 파이프(머플러) 청소 및 조임 상태 점검
- 브레이크 패드 및 디스크 점검
- 에어클리너 필터 점검
- 조향계통 각 연결부, 기어박스, 부트 손상 여부 점검
- 주차 브레이크 행정 점검
- 타이어 위치 교환
- 현가 장치(볼트 및 너트 조임 토크) 점검
- 휠 너트의 조임 상태 점검

※ 점검: 조정, 보충, 청소 또는 필요시 교환

60,000km 점검 항목

- 각 진공호스 점검
- 각종 전기장치 점검
- 공조장치용 에어 필터 교환
- 도어 체커, 각 잠금장치, 각 힌지부 윤활 점검
- 드라이브 샤프트와 부트 점검
- 로워암 볼 조인트 청소 및 점검
- 리어 디퍼런셜 오일 점검
- 배기 파이프(머플러) 청소 및 조임 상태 점검
- 브레이크 패드 및 디스크 점검
- 브레이크 호스 및 라인의 누유, 파손 여부 점검
- 수동변속기 오일 점검
- 에어클리너 필터 점검
- 엔진오일 및 오일필터 교환(또는 교환 후 12개월 경과 시) - 3.8 GDI 엔진
- 연료 탱크 에어필터 점검*3
- 연료 필터 점검*4
- 조향계통 각 연결부, 기어박스, 부트 손상 여부 점검
- 주차 브레이크 행정 점검
- 캐니스터 점검
- 타이어 위치 교환
- 현가 장치 (볼트 및 너트 조임 토크) 점검
- 휠 너트의 조임 상태 점검
- 파워 스티어링 오일 및 호스 점검

*3 연료 탱크 에어필터의 오염시 주유가 안될 수 있으니 반드시 점검하십시오.

*4 차량의 연료필터 막힘에 의한 출력저하, 시동성 저하, 연료압력 이상등의 문제가 발생시 즉시 필터를 교체하십시오.

※ 점검: 조정, 보충, 청소 또는 필요시 교환

70,000km 점검 항목

- 도어 체커, 각 잠금장치, 각 힌지부 윤활 점검
- 드라이브 샤프트와 부트 점검
- 배기 파이프(머플러) 청소 및 조임 상태 점검
- 브레이크 패드 및 디스크 점검
- 에어클리너 필터 점검
- 조향계통 각 연결부, 기어박스, 부트 손상 여부 점검
- 주차 브레이크 행정 점검
- 타이어 위치 교환
- 현가 장치 (볼트 및 너트 조임 토크) 점검
- 휠 너트의 조임 상태 점검

※ 점검: 조정, 보충, 청소 또는 필요시 교환

75,000km 점검 항목

- 각 진공호스 점검
- 공조장치용 에어 필터 교환
- 엔진오일 및 오일필터 교환(또는 교환 후 12개월 경과 시) - 3.8 GDI 엔진

※ 점검: 조정, 보충, 청소 또는 필요시 교환

80,000km 점검 항목

- 도어 체커, 각 잠금장치, 각 힌지부 윤활 점검
- 드라이브 샤프트와 부트 점검
- 배기 파이프(머플러) 청소 및 조임 상태 점검
- 브레이크 패드 및 디스크 점검
- 브레이크 호스 및 라인의 누유, 파손 여부 점검
- 브레이크/클러치 액 교환
- 에어클리너 필터 교환
- 조향계통 각 연결부, 기어박스, 부트 손상 여부 점검
- 주차 브레이크 행정 점검
- 타이어 위치 교환
- 현가 장치 (볼트 및 너트 조임 토크) 점검
- 휠 너트의 조임 상태 점검
- 파워 스티어링 오일 및 호스 점검

※ 점검: 조정, 보충, 청소 또는 필요시 교환

90,000km 점검 항목

- 각 진공호스 점검
- 각종 전기장치 점검
- 공조장치용 에어 필터 교환
- 구동 벨트(알터네이터, 워터펌프, 에어컨 벨트류)장력, 마모 상태 점검 (최초 90,000km 또는 72개월 점검, 이후 매 30,000km 또는 24개월 마다 점검)
- 도어 체커, 각 잠금장치, 각 힌지부 윤활 점검
- 드라이브 샤프트와 부트 점검
- 로워암 볼 조인트 청소 및 점검
- 배기 파이프(머플러) 청소 및 조임 상태 점검
- 밸브 간극 점검 점검, 조정*5 (또는 72개월 경과 시)
- 브레이크 패드 및 디스크 점검
- 에어클리너 필터 점검
- 엔진오일 및 오일필터 교환(또는 교환 후 12개월 경과 시) - 3.8 GDI 엔진
- 연료 탱크 에어필터 점검*3
- 연료 필터 점검*4
- 조향계통 각 연결부, 기어박스, 부트 손상 여부 점검
- 주차 브레이크 행정 점검
- 타이어 위치 교환
- 현가 장치 (볼트 및 너트 조임 토크) 점검
- 휠 너트의 조임 상태 점검

*3 연료 탱크 에어필터의 오염시 주유가 안될 수 있으니 반드시 점검하십시오.

*4 차량의 연료필터 막힘에 의한 출력저하, 시동성 저하, 연료압력 이상등의 문제가 발생시 즉시 필터를 교체하십시오.

*5 밸브 이음 발생 또는 엔진 진동 발생시 조정하십시오.

※ 점검: 조정, 보충, 청소 또는 필요시 교환

100,000km 점검 항목

- 도어 체커, 각 잠금장치, 각 힌지부 윤활 점검
- 드라이브 샤프트와 부트 점검
- 배기 파이프(머플러) 청소 및 조임 상태 점검
- 브레이크 패드 및 디스크 점검
- 브레이크 호스 및 라인의 누유, 파손 여부 점검
- 에어클리너 필터 점검
- 조향계통 각 연결부, 기어박스, 부트 손상 여부 점검
- 주차 브레이크 행정 점검
- 타이어 위치 교환
- 현가 장치(볼트 및 너트 조임 토크) 점검
- 휠 너트의 조임 상태 점검
- 파워 스티어링 오일 및 호스 점검

※ 점검: 조정, 보충, 청소 또는 필요시 교환

105,000km 점검 항목

- 각 진공호스 점검
- 공조장치용 에어 필터 교환
- 엔진오일 및 오일필터 교환(또는 교환 후 12개월 경과 시) - 3.8 GDI 엔진

※ 점검: 조정, 보충, 청소 또는 필요시 교환

110,000km 점검 항목

- 도어 체커, 각 잠금장치, 각 힌지부 윤활 점검
- 드라이브 샤프트와 부트 점검
- 배기 파이프(머플러) 청소 및 조임 상태 점검
- 브레이크 패드 및 디스크 점검
- 에어클리너 필터 점검
- 조향계통 각 연결부, 기어박스, 부트 손상 여부 점검
- 주차 브레이크 행정 점검
- 타이어 위치 교환
- 현가 장치(볼트 및 너트 조임 토크) 점검
- 휠 너트의 조임 상태 점검

※ 점검: 조정, 보충, 청소 또는 필요시 교환

120,000km 점검 항목

- 각 진공호스 점검
- 각종 전기장치 점검
- 공조장치용 에어 필터 교환
- 구동 벨트(알터네이터, 워터펌프, 에어컨 벨트류)장력, 마모 상태 점검 (최초 90,000km 또는 72개월 점검, 이후 매 30,000km 또는 24개월 마다 점검)
- 도어 체커, 각 잠금장치, 각 힌지부 윤활 점검
- 드라이브 샤프트와 부트 점검
- 로워암 볼 조인트 청소 및 점검
- 리어 디퍼런셜 오일 점검
- 배기 파이프(머플러) 청소 및 조임 상태 점검
- 브레이크 패드 및 디스크 점검
- 브레이크 호스 및 라인의 누유, 파손 여부 점검
- 브레이크/클러치 액 교환
- 수동변속기 오일 점검
- 에어클리너 필터 교환
- 엔진오일 및 오일필터 교환(또는 교환 후 12개월 경과 시) - 3.8 GDI 엔진
- 연료 탱크 에어필터 점검*3
- 연료 필터 점검*4
- 파워 스티어링 오일 및 호스 점검
- 조향계통 각 연결부, 기어박스, 부트 손상 여부 점검
- 주차 브레이크 행정 점검
- 캐니스터 점검
- 타이어 위치 교환
- 현가 장치 (볼트 및 너트 조임 토크) 점검
- 휠 너트의 조임 상태 점검

*3 연료 탱크 에어필터의 오염시 주유가 안될 수 있으니 반드시 점검하십시오.

*4 차량의 연료필터 막힘에 의한 출력저하, 시동성 저하, 연료압력 이상등의 문제가 발생시 즉시 필터를 교체하십시오.

※ 점검: 조정, 보충, 청소 또는 필요시 교환

130,000km 점검 항목

- 도어 체커, 각 잠금장치, 각 힌지부 윤활 점검
- 드라이브 샤프트와 부트 점검
- 배기 파이프(머플러) 청소 및 조임 상태 점검
- 브레이크 패드 및 디스크 점검
- 에어클리너 필터 점검
- 조향계통 각 연결부, 기어박스, 부트 손상 여부 점검
- 주차 브레이크 행정 점검
- 타이어 위치 교환
- 현가 장치(볼트 및 너트 조임 토크) 점검
- 휠 너트의 조임 상태 점검

※ 점검: 조정, 보충, 청소 또는 필요시 교환

135,000km 점검 항목

- 각 진공호스 점검
- 공조장치용 에어 필터 교환
- 엔진오일 및 오일필터 교환(또는 교환 후 12개월 경과 시) – 3.8 GDI 엔진

※ 점검: 조정, 보충, 청소 또는 필요시 교환

140,000km 점검 항목

- 도어 체커, 각 잠금장치, 각 힌지부 윤활 점검
- 드라이브 샤프트와 부트 점검
- 배기 파이프(머플러) 청소 및 조임 상태 점검
- 브레이크 패드 및 디스크 점검
- 브레이크 호스 및 라인의 누유, 파손 여부 점검
- 에어클리너 필터 점검
- 조향계통 각 연결부, 기어박스, 부트 손상 여부 점검
- 주차 브레이크 행정 점검
- 타이어 위치 교환
- 현가 장치(볼트 및 너트 조임 토크) 점검
- 휠 너트의 조임 상태 점검
- 파워 스티어링 오일 및 호스 점검

※ 점검: 조정, 보충, 청소 또는 필요시 교환

150,000km 점검 항목

- 각 진공호스 점검
- 각종 전기장치 점검
- 공조장치용 에어 필터 교환
- 구동 벨트(알터네이터, 워터펌프, 에어컨 벨트류)장력, 마모 상태 점검 (최초 90,000km 또는 72개월 점검, 이후 매 30,000km 또는 24개월 마다 점검)
- 도어 체커, 각 잠금장치, 각 힌지부 윤활 점검
- 드라이브 샤프트와 부트 점검
- 로워암 볼 조인트 청소 및 점검
- 배기 파이프(머플러) 청소 및 조임 상태 점검
- 브레이크 패드 및 디스크 점검
- 에어클리너 필터 점검
- 엔진오일 및 오일필터 교환 (또는 12개월 경과 시) - 3.8 GDI 엔진
- 연료 탱크 에어필터 점검*3
- 연료 필터 점검*4
- 조향계통 각 연결부, 기어박스, 부트 손상 여부 점검
- 주차 브레이크 행정 점검
- 타이어 위치 교환
- 현가 장치 (볼트 및 너트 조임 토크) 점검
- 휠 너트의 조임 상태 점검

*3 연료 탱크 에어필터의 오염시 주유가 안될 수 있으니 반드시 점검하십시오.
*4 차량의 연료필터 막힘에 의한 출력저하, 시동성 저하, 연료압력 이상등의 문제가 발생시 즉시 필터를 교체하십시오.
※ 점검: 조정, 보충, 청소 또는 필요시 교환

160,000km 점검 항목

- 도어 체커, 각 잠금장치, 각 힌지부 윤활 점검
- 드라이브 샤프트와 부트 점검
- 배기 파이프(머플러) 청소 및 조임 상태 점검
- 브레이크 패드 및 디스크 점검
- 브레이크 호스 및 라인의 누유, 파손 여부 점검
- 브레이크/클러치 액 교환
- 에어클리너 필터 교환
- 점화플러그 교환
- 조향계통 각 연결부, 기어박스, 부트 손상 여부 점검
- 주차 브레이크 행정 점검
- 타이어 위치 교환
- 현가 장치 (볼트 및 너트 조임 토크) 점검
- 휠 너트의 조임 상태 점검
- 파워 스티어링 오일 및 호스 점검

※ 상기 연료관련 점검/교환 주기는 국내석유사업법에 명시된 경유/휘발유 품질기준을 만족하는 연료일 경우 해당됩니다.
※ 점검: 조정, 보충, 청소 또는 필요시 교환

무점검·무교체

- 자동변속기 오일(8속)

■ 가혹 조건

● : 교체, ○ : 점검, 조정, 보충, 청소 또는 필요시 교체

점검항목	점검방법	점검주기	운행조건
엔진 오일 및 오일필터(2.0 TCI)	●	매 5,000km 또는 3개월	1, 2, 3, 4, 5, 6, 7, 9, 10
엔진 오일 및 오일필터(3.8L)	●	매 7,500km 또는 6개월	1, 2, 3, 4, 5, 6, 7, 9, 10
에어클리너 필터	●	상태에 따라 수시 점검 또는 필요시 교환	2, 5
점화플러그	○	매 80,000km	2, 3, 4, 6, 7, 8
브레이크 디스크 및 패드	○	상태에 따라 수시 점검	2, 4, 5, 6, 7, 8
로워암 볼 조인트 청소	○	상태에 따라 수시 점검	2, 5, 6, 7, 8, 9, 10
드라이브 샤프트와 부트	○	상태에 따라 수시 점검	2, 4, 5, 6, 10
수동변속기 오일	●	매 120,000km	1, 4, 5, 6, 7, 8
자동변속기 오일	●	매 100,000km	1, 4, 5, 6, 7
공조 장치용 에어필터	●	상태에 따라 수시 점검 또는 필요시 교환	2
리어 디퍼런셜 오일	●	매 120,000km	2, 5, 6, 7, 8

※ 다음과 같은 가혹 조건하에서 차량을 사용했을 경우에는 정기 점검주기를 좀더 앞당겨 자주 점검, 교체해주십시오.

1. 짧은 거리를 반복해서 주행했을 때
2. 모래, 먼지가 많은 지역을 주행했을 때
3. 공회전을 과다하게 계속 시켰을 때
4. 32℃ 이상의 온도에서 교통체증이 심한 곳을 50%이상 주행했을 때
5. 험한 길(모래자갈길,눈길,비포장길)등의 주행빈도가 높은 경우
6. 산길, 오르내리막길 등의 주행빈도가 높은 경우
7. 경찰차, 택시, 상용차, 견인차 등으로 사용하는 경우
8. 고속주행(170km/h)의 빈도가 높은 경우
9. 잦은 정지와 출발을 반복적으로 주행할 경우
10. 소금, 부식 물질 또는 한랭지역을 운행하는 경우

엔진 오일 점검

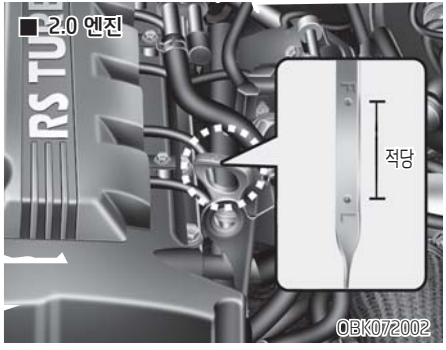

■ 엔진 오일량 점검 및 보충

엔진 오일의 양은 엔진 성능에 중요한 영향을 미치므로 매일 점검 하십시오. 엔진 오일의 점검은 다음의 순서로 점검 하십시오.

1. 차를 평탄한 곳에 주차 후 정상작동 온도까지 엔진을 워밍업 시키십시오.
2. 엔진 시동을 끄고 오일 팬의 유면이 안정될 때까지(약 5분정도) 기다려 레벨게이지를 뽑아서 깨끗한 헝겊으로 닦아낸 후 다시 레벨게이지를 꽂으십시오.
3. 레벨게이지를 뽑아서 점검 하십시오.

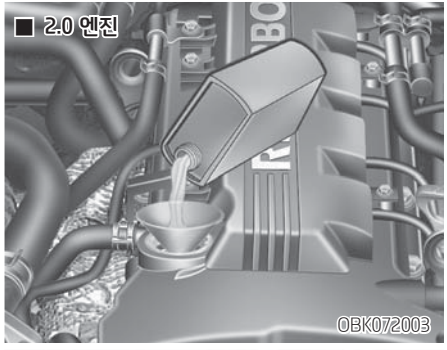

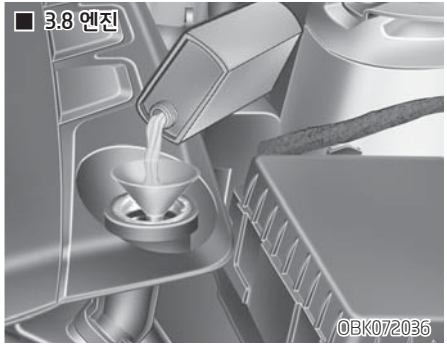

4. 오일량이 레벨게이지의 최대선~최소선(F~L) 사이에 있는지 점검하고 최소선(L) 부근일 때는 최대선(F)까지 보충하십시오.

5. 보충 후에는 오일 레벨게이지로 규정량이 되었는지 다시한번 확인 하십시오.
6. 오일 주입구와 오일 레벨게이지는 확실하게 체결하십시오.

⚠ 주 의

- 깔때기를 사용하여 엔진 오일 주입시에는 반드시 오일 레벨게이지를 뽑은 상태에서 엔진 오일을 한번에 과도하게 주입하지 말고 여러번 나누어 천천히 주입하십시오. 그렇지 않을 경우, 엔진 관련 부품에 손상을 초래할 수 있습니다.
- 엔진오일 보충, 교환 시 차체 및 엔진룸에 흘리지 않도록 주의하십시오. 차체에 묻을 경우에는 즉시 닦아주십시오.
- 오일을 보충할 때는 주입구로 이물질 등이 들어가지 않도록 주의하십시오. 오일을 최대선(F) 이상까지 보충하면 엔진 고장을 일으키게 되므로 최대선(F) 이상 보충하지 마십시오.
  오일량의 점검 중에 최대선(F) 이상 오일을 보충했을 때나 이상을 느꼈을 때는 자사 직영서비스센터 또는 서비스협력사에 점검을 의뢰 하십시오.

⚠ 주 의

- 오일 레벨 게이지를 닦을 때에는 반드시 깨끗한 헝겊으로 닦으십시오. 이물질이 혼입되면 엔진이 고장날 수 있습니다.
- 엔진오일은 주행거리가 증가하면서 오일도 소모됨에 따라 가혹운전시는 특히 수시로 오일량을 점검하여 부족하면 보충하십시오.
- 엔진오일이 부족한 상태에서 차량을 계속 주행하면 엔진이 소착되어 엔진 고장의 원인이 됩니다.

⚠ 경 고

- 엔진오일을 지속적으로 접촉할 경우 피부암을 유발할 수 있다는 사실이 동물실험을 통해 밝혀졌습니다. 엔진오일이 피부에 묻을 경우 비누를 사용하여 물로 깨끗이 씻어 내십시오.
- 엔진오일이 어린이 손에 닿지 않도록 하십시오.

■ 엔진 오일 및 필터 교환

엔진 오일은 시간이 지남에 따라 윤활, 방청, 냉각, 세정의 효과가 감소됩니다. 정기점검 주기표의 주기에 따라 엔진 오일 및 필터를 자사 직영서비스센터 또는 서비스협력사에서 교환하십시오.

⚠ 경 고

주행 직후에 교환하면 엔진오일이 고온이므로 화상을 입을 우려가 있으므로 약간의 시간이 흐른 후에 온도가 내려가면 실시하십시오.

냉각수 점검

⚠ 주 의

- 반드시 추천오일 제원표의 순정부품 또는 규정사양을 사용하십시오.
- 교환한 폐오일이나 오일필터의 일반적인 폐기는 법적으로 금지되어 있으므로 반드시 자사 직영서비스센터 또는 서비스협력사에 교환을 의뢰하십시오.
- 오일필터는 반드시 순정부품을 사용하십시오.
  부적절한 오일 필터 장착은 오일 누유 및 엔진 손상의 원인이 될 수 있습니다.
- 오일 보충시 주입구로 먼지 등이 들어가지 않도록 하십시오.
  이물질이 혼입되면 엔진이 고장날 수 있습니다.

■ 2.0 엔진

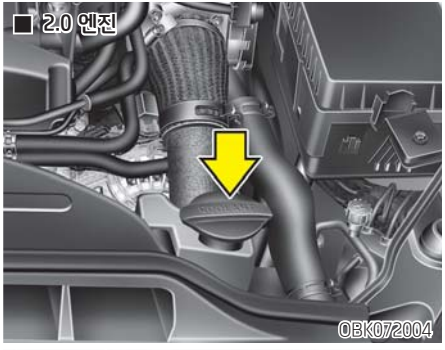

■ 3.8 엔진

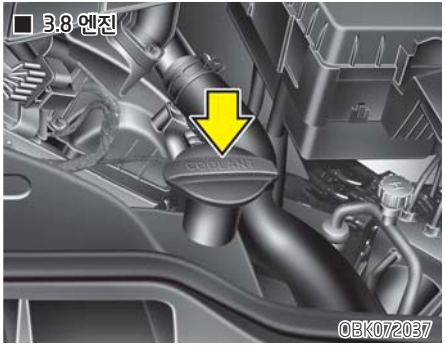

냉각수의 양은 매일 점검하여 필요시 보충하십시오. 냉각수의 양은 엔진이 차가울 때 냉각수 보조탱크 옆면에 표시되어 있는 최대선(F)과 최소선(L)사이에 있어야 합니다.
최소선(L)에 가까우면 지정된 부동액 사양을 냉각수 혼합비율에 맞추어 최대선(F)까지 채우고 최대선(F)을 초과하지 않도록 보충 하십시오.

■ 냉각수량 점검 및 보충

⚠ 경 고

엔진 작동중에 라디에이터 캡을 열지 마십시오. 분출되는 뜨거운 냉각수에 의해 상해를 입을 수 있습니다. 엔진 시동을 끄고 엔진이 식을 때까지 기다리십시오. 이때에도 두꺼운 헝겊으로 캡을 감싸 천천히 조심스럽게 여십시오.

▶ 냉각수 혼합 비율

주위온도 (℃)	냉각수 혼합비율	
	부동액	물
-15	35%	65%
-25	40%	60%
-35	50%	50%
-45	60%	40%

※ 차량 출고시 부동액 혼합비율은 45% 입니다.

⚠ 주 의

- 냉각수 부동액 농도가 60%를 초과하거나 35% 미만일 경우, 엔진 내부의 부식 및 오버 히트 가능성이 있습니다.
- 냉각수 보충시나 후에는 부동액의 혼합 비율을 점검하십시오.
- 엔진 라디에이터 캡 또는 냉각수 보조 탱크 캡을 열거나 냉각수를 주입할 때 냉각수가 흘러 내릴 경우 엔진 하부 등 다른 부품에 손상을 줄 수 있으므로 부직포, 두꺼운 헝겊 등으로 캡 주위를 감싼 뒤 천천히 캡을 열고 냉각수를 보충하십시오.
- 보조탱크에 냉각수가 없을 때는 냉각수 보조 탱크 캡을 열고 냉각수를 보충하십시오.
- 반드시 자사 사계절 순정 부동액을 사용하십시오. 부적절한 부동액 사용시 엔진 냉각계 부품이 손상될 수 있습니다.

- 냉각수 주입 후에는 냉각수 주입구를 닫고 냉각수의 누수가 없는지 확인 하십시오.
- 냉각수 보충시에는 반드시 혼합비율로 혼합된 지정된 사양의 냉각수를 보충하시고, 냉각수의 누수가 없는지 다시 한번 확인하십시오. 또한 며칠 후에 냉각수 보조 탱크의 냉각수 양을 다시 한번 점검 하시고 필요하면 보충하십시오.

⚠ 주 의

냉각수가 없는 상태로 운전하면 워터펌프의 고장 및 엔진 소착 등의 원인이 되므로 절대로 주행하지 마십시오.

- 부동액 혼합비율이 너무 높거나 낮아도 냉각성능이 저하됩니다.
- 냉각수의 성능을 감소시킬 수 있으므로, 부동액이 60% 이상 또는 35% 이하로 포함된 용액은 사용하지 마십시오.
- 냉각수를 보충시에는 동일 농도의 보충액을 주입하십시오.
- 물은 수도물 또는 증류수를 사용하십시오. 짠물이나 지하수 등의 경수는 절대로 사용하지 마십시오.
- 부동액, 방청제 및 시판되는 LLC등의 혼용을 피하십시오.
- 알코올계 또는 메탄올계의 냉각수를 그대로 또는 규격의 냉각수와 섞어서도 사용하지 마십시오.
- 엔진 부품은 알루미늄으로 구성되어 있어 동결과 부식을 방지하기 위하여 에틸렌-글리콜 성분의 냉각수로 보호되어야 합니다.
- 보충 후 냉각수 보조 탱크 및 라디에이터 캡은 확실히 닫으십시오.
  보충 후에도 냉각수의 감소가 현저할 때는 자사 직영서비스센터 또는 서비스협력사에서 점검을 받으십시오.

■ 냉각수 교환

냉각수는 시간이 지남에 따라 부동성능, 방청성능이 저하됩니다. 이러한 냉각수를 계속 사용하면 동파나 녹이 발생합니다. 정기 점검 주기표에 따라 냉각수를 교환하십시오.

⚠ 경 고

냉각팬이 전기적으로 제어되는 차량은 엔진이 작동하지 않은 상태에서도 냉각팬이 작동할 수 있습니다. 냉각팬의 작동은 심각한 부상의 원인이 될 수 있으므로 엔진 시동 상태에서 점검 정비해야 하는 예외적인 경우를 제외하고 반드시 시동을 끄십시오.
GDI 엔진의 경우 배터리 "-" 단자를 분리하지 않으면 냉각팬이 작동할 수도 있으니 주의하십시오.

브레이크/클러치(수동변속기) 액 점검

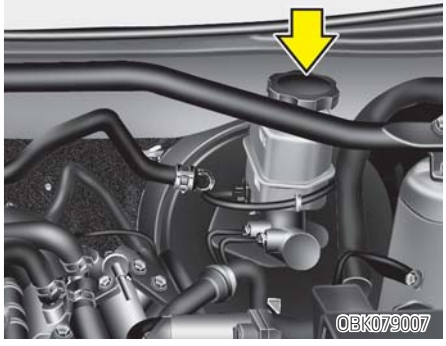

■ 브레이크/클러치(수동변속기) 액량 점검 및 보충

정상적인 조건하에서 브레이크/클러치 액은 급격히 소모되지 않습니다. 그러나 브레이크 패드와 라이닝이 마모되고 주행거리가 축적됨에 따라 천천히 줄어듭니다. 주기적으로 브레이크 액 탱크의 액량이 「MIN」과 「MAX」사이에 있는지 점검하십시오.
수준이 「MIN」이하이면 자사 직영서비스센터 또는 서비스협력사에서 점검을 받으십시오.

브레이크/클러치 액을 보충할 때는 다음과 같이 하십시오.

1. 필요시 에어클리너 커버를 탈거하십시오.
2. 탱크주위를 깨끗이 닦아내고 캡을 여십시오.
3. 깔대기를 이용하여 규정오일을 천천히 넣으십시오. 이용 전 이물질 혼합을 방지하기 위해 깔대기 청결상태를 확인하십시오. (보충시 넘치지 않도록 주의!)
4. 주의해서 캡을 장착하십시오.

⚠ 경 고

브레이크/클러치 액 보충시 취급에 주의하십시오. 눈에 들어가지 않도록 하십시오. 만약 눈에 들어가면 즉시 흐르는 깨끗한 물로 닦아내시고, 가능한 빨리 의사에게 검사를 받으십시오.

⚠ 주 의

- **브레이크/클러치 액을 보충한 후 브레이크 액이 밖으로 흐르지 않도록 뚜껑을 정확히 닫으십시오. 브레이크/클러치 액이 밖으로 흘러나오면 즉시 닦아내십시오.**
  그렇지 않으면 플라스틱 부품의 손상을 가져옵니다.
- **페인트가 손상되므로 브레이크/클러치 액이 차량의 도장부분에 묻지 않도록 하십시오.**
- **공기중에 오랜 시간 노출되었던 브레이크/클러치 액은 품질을 보증할 수 없으므로 사용하지 마십시오.**
- **다른 종류의 액을 넣지 마십시오.**
  예를 들어 미네랄 성분의 오일 몇 방울, 엔진오일 등과 같은 것들이 브레이크 시스템이 들어가면, 브레이크 장치 부품에 손상을 줄 수 있습니다.

파워 스티어링 오일 점검

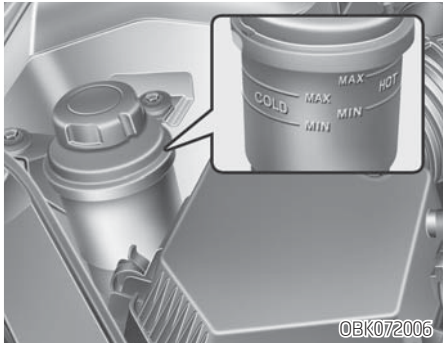

■ 파워 스티어링 오일량 점검 및 보충

파워 스티어링 오일은 매일 점검하여 부족시 규정오일을 보충하십시오.

1. 차를 평탄한 곳에 주차 후 엔진시동을 「OFF」 하십시오.
2. 파워 스티어링 오일 탱크 옆면에 표시된 「MAX」 와 「MIN」 사이에 오일 수준이 있는지 확인하여 부족하면 캡을 열고 보충하십시오.
   - 오일 냉각 상태에서의 오일 수준 : COLD MAX~MIN
   - 오일 가열 상태에서의 오일 수준 : HOT MAX~MIN

⚠ 주 의

- **오일 탱크가 비어 있을 때는 엔진을 시동시키지 마십시오.**
- **오일을 보충할 때는 먼지가 들어가지 않도록 하십시오.**
- **오일량이 지나치게 적으면 스티어링이 무겁게 되거나 이상한 소리가 발생합니다.**
- **규정품 오일을 사용치 않으면 성능이 저하되며 내부장치가 손상됩니다.**

■ 파워 스티어링 호스 점검

파워 스티어링 호스의 각 연결부위에서 오일의 누유여부, 호스자체의 심한 손상, 꼬임 등을 매일 점검하십시오.

자동변속기 오일 점검

자동변속기 오일 점검은 정기적으로 점검할 필요가 없으나 가혹조건 운행시는 정기 점검 주기에 따라 자사 직영서비스센터 또는 서비스협력사에 의뢰하십시오.

수동변속기 오일 점검

수동변속기 오일 점검 및 교환시는 정기 점검 주기에 따라 가까운 자사 직영서비스센터 또는 서비스협력사에 의뢰하십시오.

와셔액 점검

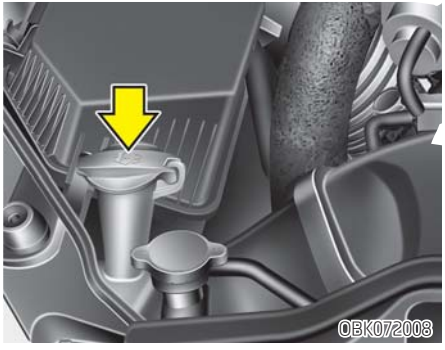

■ 와셔액 점검 및 보충

와셔액의 양을 점검하여 부족시 보충하십시오. 날씨가 따뜻할 때는 와셔액으로 일반 수돗물이나 시중에서 판매하는 와셔액을 사용해도 되나, 날씨가 추운 계절에는 외부온도에 따라 빙결될 수 있으므로 반드시 겨울용 와셔액을 사용하십시오.

⚠ 주 의

와셔액이 없을 때 와셔모터를 작동하면 모터가 파손됩니다.

⚠ 경 고

- **엔진 냉각수 또는 부동액을 와셔액으로 사용하지 마십시오. 엔진 냉각수가 유리에 뿌려지면 시야를 가려 위험하고 차체와 도장에 손상을 줍니다.**
- **와셔액에는 알코올 성분이 함유되어 있어 인화성이 강하므로 화염 또는 불꽃을 멀리하십시오. 화재의 위험이 있습니다.**
- **또한 와셔액에는 유독성이 있으므로 마시지 않도록 주의 하십시오.**

벨트 점검

■ 구동 벨트

정기 점검 주기표의 점검 및 교환 시기에 따라 자사 직영서비스센터 또는 서비스협력사에 점검 및 교환을 의뢰하십시오.

⚠ 주 의

벨트가 낡았거나 손상되었으면 벨트를 반드시 교환하십시오.
그대로 주행하면 오버히트나 배터리 방전 또는 조향핸들 잠김 등을 초래할 수 있습니다.

⚠ 경 고

- **벨트 점검 작업 시 시동을 「OFF」 또는 「ACC」로 하십시오.**
- **구동벨트로부터 옷자락, 머리카락, 넥타이 등을 멀리하십시오. 위험합니다.**

주차 브레이크 점검

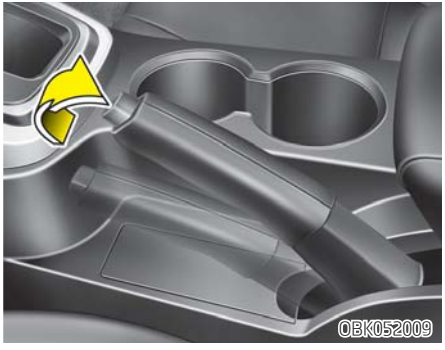

■ 주차 브레이크 작동 상태 점검

정기 점검 주기에 따라 반드시 안전한 상태에서 주차 브레이크 점검을 실시하십시오.

- 전·후방에 차량이 없는 상태에서 주차 브레이크 레버를 당겨 가파른 언덕길에서 제동이 되는지 점검하십시오.
- 평탄하고 안전한 장소에 주차시킨 후, 주차 브레이크가 완전히 해제된 상태에서 주차 브레이크 레버를 20kg 의 힘으로 당겼을 때 5회 "딸깍" 거리는지 확인하십시오.

주차 브레이크 점검값이 정상범위에서 벗어나거나 언덕길에서 제동이 되지 않을 때는 자사 직영서비스센터 또는 서비스협력사에 정비를 의뢰하십시오.

⚠ 주 의

주차 브레이크가 작동된 상태에서 주행하면 브레이크 패드(또는 라이닝)의 과다한 마모의 원인이 됩니다.

에어클리너 점검

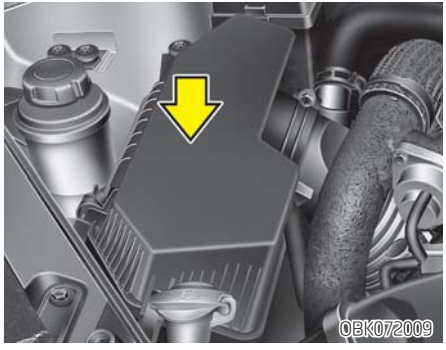

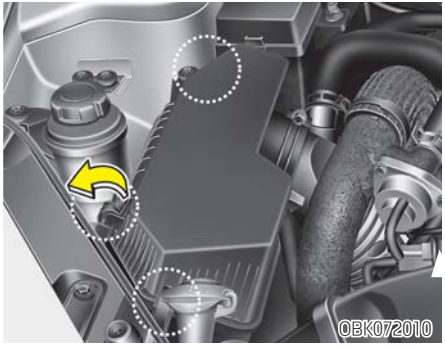

■ 필터의 점검

에어클리너 필터의 상태 불량은 엔진수명의 단축, 매연의 과다발생, 엔진 출력의 저하 등에 직접적인 영향을 주는 부품입니다.
정기 점검 주기에 따라 점검, 교환하십시오.
특히, 비포장 도로나 먼지가 많은 도로에서 주행하면 먼지가 더욱 많이 흡입되므로 철저하게 관리하시고, 통상 조건보다 더 자주 필터를 교환하십시오.
(「정기 점검 주기표-가혹 조건」 참조)

■ 필터의 교환

1. 에어클리너 커버의 클립을 푸십시오.
2. 에어클리너 커버를 분리하십시오.
3. 에어클리너 필터를 제거한 후 에어클리너 내부에 있는 이물질 들을 제거하십시오.
4. 에어클리너 필터를 교환하십시오.
5. 분리의 역순으로 장착하십시오.

공조 장치용 에어필터 점검

⚠ 주 의

- 에어클리너 필터를 분리한 상태로 주행하지 마십시오. 이는 과도한 엔진 마모를 초래합니다.
- 에어클리너 필터는 지정된 것만을 사용하십시오. 유사품을 사용할 경우에는 엔진 내부 및 센서에 손상을 줄 수 있습니다.
- 미량일지라도 먼지가 계속 엔진에 흡입될 경우, 먼지가 연마제 역할을 하여 엔진 수명이 단축됩니다.
- 에어클리너 필터의 점검은 수시로 하시고 상태에 따라 교환하십시오.
- 필터의 손상여부, 고무패킹의 손상여부를 수시로 확인하십시오.
- 에어클리너 필터 분리시 에어플로우 센서에 충격을 가하거나 공기 흡입구에 먼지나 오염물질이 들어가지 않도록 주의하십시오.
- 커버는 확실히 체결하여 먼지가 흡입되지 않도록 하십시오.

■ 필터의 점검

공조 장치용 에어필터는 매 15,000km 마다 정기적으로 교환하고 대기오염이 심한 도시지역이나 먼지가 많은 비포장도로 등을 장기간 운행하는 경우에는 수시로 점검하여 조기에 교환하십시오. 직접 교환하고자 할 때에는 다음과 같은 방법으로 교환하고 이때 다른 부품에 손상이 가지 않도록 주의하십시오.

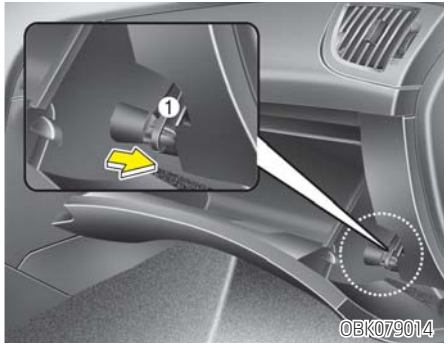

■ 필터의 교환

1. 글로브 박스를 열고 오른쪽 옆면의 지지대(1)를 엄지와 검지로 잡은 후 우측방향으로 잡아당겨 분리하십시오.

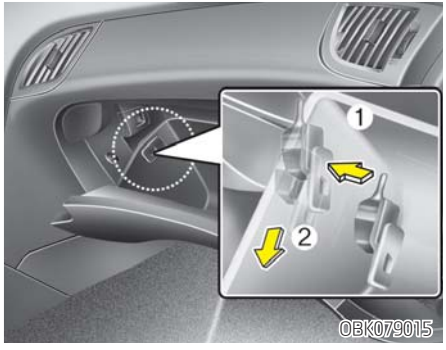

2. 스토퍼 뒤에 위치한 구멍을 통하여 검지로 스토퍼를 누르면서(1) 대각선 방향으로 당겨(2) 글로브 박스 양옆에 있는 스토퍼를 분리하십시오.

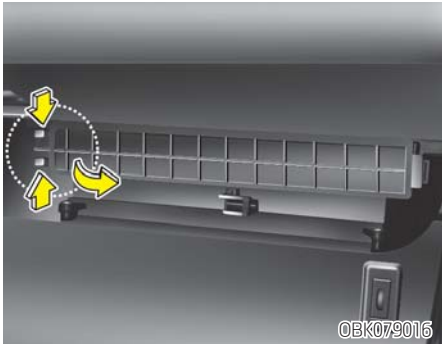

3. 공조 장치용 에어필터 커버의 왼쪽의 잠금 장치를 누른 상태에서 잡아 당겨 커버를 분리하십시오.

4 공조 장치용 에어필터를 교환하십시오.
5. 조립은 분해의 역순입니다.

⚠ 주 의

공조 장치용 에어필터 교환 시 받침대 및 필터의 방향을 정확히 맞추어 장착하십시오.
그렇지 않으면, 소음이 발생하고 필터의 성능이 떨어질 수 있습니다.

와이퍼 블레이드 점검

■ 블레이드의 점검

이물질에 의한 앞 유리 또는 와이퍼 블레이드의 오염은 앞 유리 와이퍼의 효율성을 저하시키고, 마찰음이 생길 수 도 있습니다. 오염의 공통적인 원인으로는 벌레, 수액, 일부 상업용 자동 세차기에 의한 왁스 코팅 칠 등입니다.
만약 와이퍼 블레이드로 앞 유리가 잘 닦이지 않으면, 앞 유리와 블레이드 고무 표면을 깨끗한 물과 깨끗한 수건 등을 이용하여 잘 닦아 내십시오. 와이퍼로 앞 유리를 더욱 더 깨끗하게 닦기 위해서는 앞 유리에 묻어 있는 발수 코팅제, 왁스, 유분 (먼지털이개로 앞 유리를 닦는 경우 포함) 등을 주기적으로 상품화 된 유막 제거제를 별도로 준비하여 닦아내면 더욱 더 효과적입니다.

⚠ 주 의

- **앞 유리 세척 시 비눗물 및 합성세제를 이용하면 와이퍼 블레이드가 경화되거나, 와이퍼 작동 시 마찰이 심해 와이퍼의 떨림 및 소음이 발생 할 수 있으므로 사용하지 마십시오.**
- **겨울철 앞 유리와 블레이드가 빙결 된 상태로 와이퍼를 작동시키면 블레이드가 손상될 수 있으므로 반드시 빙결 상태를 녹인 후 사용하십시오.**
- **와이퍼 블레이드의 손상을 방지하기 위하여 휘발유, 등유, 페인트, 신나 또는 기타 솔벤트 류의 액체 등을 앞 유리에 사용하지 마십시오.**
- **시중에 판매되는 유막제거제는 연마제 성분을 포함하고 있습니다. 제품에 표시된 주의 사항을 확인 후 사용하십시오.**
- **왁스 또는 발수 코팅이 완전히 제거되면 유리표면에 물방울이 맺히지 않고 고르게 퍼지게 됩니다.**

와이퍼 블레이드를 더욱 오래 사용하기 위해서는 먼지가 많은 지역 또는 비포장 지역을 운행 했거나, 장기간 운행을 하지 않은 경우에는 반드시 깨끗한 물로 앞 유리와 와이퍼 블레이드를 닦으십시오. 또한 와이퍼를 장기간 미 작동 시 와이퍼 블레이드의 변형으로 인해 심한 떨림 및 소음이 발생 할 수 있으므로 정기적 (2회/주)으로 와이퍼를 작동시키십시오.

앞 유리와 블레이드의 오염물질을 제거 한 후에도 다음과 같은 현상이 발생되면 안전운행을 위하여 가까운 자사 직영서비스센터 또는 서비스협력사에서 전문 상담을 하십시오.

- 선이 남거나 깨끗하지 않을 때
- 소음이 발생하거나 떨릴 때
- 잔물이 스며들 때
- 장기간 사용하지 않았을 때
- 블레이드가 변형되어 부분적으로 유리면과 접촉하지 않을 때
- 와이퍼 암 장력이 약할 때

■ 와이퍼 블레이드 교환 방법

▶ 앞유리 와이퍼 블레이드

1. 와이퍼 암을 세우십시오.

⚠ 주 의

- **와이퍼 블레이드가 분리된 상태에서 와이퍼 암이 유리창에 닿지 않도록 주의 하십시오. 유리창이 파손될 수 있습니다.**
- **차량 별로 와이퍼 블레이드 사양이 다르므로 교환시 주의하십시오. 와이퍼가 오작동하거나 작동하지 않을 수 있습니다.**

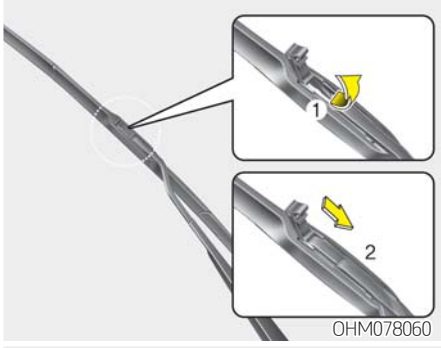

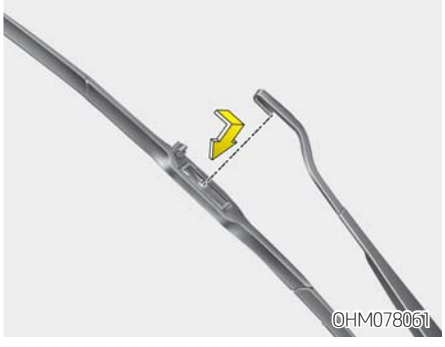

2. 잠금쇠를 세우고 블레이드를 아래로 내려 분리하십시오.
3. 새 와이퍼 블레이드를 장착하십시오.

⚠ 주 의

- **겨울철 와이퍼 블레이드가 얼어붙은 상태에서 와이퍼를 작동시키거나 혹은 와셔액이 없이 와이퍼를 계속작동하면 약 10초동안 와이퍼가 작동하지 않을 수가 있습니다. 이것은 고장이 아니라 와이퍼모터 내부의 과부하 차단 회로 작동으로 인한 와이퍼 보호 기능입니다.**
- **앞유리창을 닦을 때는 와이퍼 블레이드를 밖으로 제껴 놓은 후 호스 등을 사용하여 물을 뿌린다음 깨끗한 헝겊으로 닦아내야 하며 유리 표면에 왁스, 발수 코팅 또는 유분이 묻은 경우 와이퍼 작동시 떨림 및 소음이 발생할 수 있습니다. 유막제거를 이용하여 완전히 제거하십시오.**

배터리 점검

■ 배터리 관리 요령

- 배터리는 수시로 점검하고, 항상 청결하게 유지 하십시오. 오염된 채로 방치하면 배터리의 수명이 단축됩니다.
- 배터리를 재충전하거나 점검을 실시하기 전에, 엔진을 끄고 모든 전기장치를 끄십시오.

⚠ 주 의

차량에 임의로 전기기기를 추가 장착할 경우 배터리 방전이 발생될 수 있으니 절대 장착하지 마십시오.

최상의 배터리 성능을 위해서는,

- 배터리 장착 상태를 확실히 하십시오.
- 배터리 윗부분을 깨끗하고 건조된 상태로 유지하십시오.
- 단자와 연결부가 깨끗하고, 꽉 조여 지고, 석유 젤리 또는 단자 그리스로 코팅하십시오.
- 전해액이 흐른 경우 수용액이나 베이킹 소다 등으로 즉시 닦아 내십시오.
- 만일 차가 오랜 동안 사용되지 않을 경우, 배터리 단자를 분리하십시오.

⚠ 주 의

배터리를 취급할 때는 다음 사항에 주의하십시오.

- **배터리 단자를 분리할 때는 반드시 「-」측(어스)부터 분리하시고, 장착할 때는 「-」측을 최후에 연결하십시오.**
- **배터리의 효율은 저온에서 현저히 저하됩니다. 한랭시 차를 장시간 사용하지 않을 때는 분리하여 실내에 보관하십시오.**
- **배터리의 「+」 단자와 「-」 단자를 역으로 접속하지 마십시오. 극성을 역으로 연결하면 과대 전류가 흘러 알터네이터의 다이오드와 차체 배선이 손상됩니다.**

⚠ 주 의

- 배터리의 장착이 불완전하면 주행중의 진동으로 케이스와 극판을 손상시킵니다. 배터리 코드의 단자와 접속부 둘레에 그리스를 도포하면 산의 침투를 방지할 수 있습니다.
- 배터리는 항상 완전 충전상태로 유지 하십시오 특히 한랭 시 비중이 낮으면 동결되어 배터리 케이스의 파손을 발생시킬 우려가 있습니다.
- 배터리를 기울이지 마십시오.
- 차량에 임의로 전기장치(램프류, 블랙박스, 전기기기 등)를 장착하여 사용할 경우 배터리가 방전될 수 있으니 절대 장착하지 마십시오.

⚠ 경 고

반드시 규정된 전압의 배터리를 사용하십시오. 그렇지 않으면 화재의 위험이 있습니다.

배터리를 다룰때에는 항상 다음의 지시사항을 주의깊게 숙지하십시오.

담뱃불과 모든 기타 화염 또는 불꽃을 멀리 하십시오. 배터리 셀에는 인화성이 높은 수소가스가 항상 있고, 이는 불 붙으면 폭발할 수도 있습니다.

배터리 내부에는 점화율이 매우 높은 수소가 항상 존재하여 불꽃이 점화되면 폭발할 수 있습니다.

배터리는 부식성이 높은 유황성 산을 함유하고 있으므로 어린이들 손에 닿지 않도록 하십시오. 배터리 산이 피부나 눈, 옷, 페인트 부분에 닿지 않도록 하십시오.

⚠ 경 고

전해액이 눈에 들어가면 적어도 15분 동안 흐르는 깨끗한 물로 닦아내고 즉시 의료 조치를 받으십시오. 또한 피부에 닿으면 닿은 부분을 깨끗이 씻어 내십시오. 아프거나 화상을 입은 감각이 들면 즉시 의료 조치를 받으십시오.

배터리 가까이에서 작업을 하거나 충전할 경우에는 눈보호개를 착용하십시오. 밀폐된 공간에서 작업을 할때에는 항상 환기를 시키십시오.

잘못된 배터리 처리는 환경과 사람의 건강을 해칠 수 있습니다. 분리수거가 이루어질 수 있도록 처리하십시오.

⚠ 경 고

- **플라스틱으로 된 배터리 케이스를 들 때 케이스에 과도한 압력은 인체에 손상을 줄 수 있는 배터리 산이 누출 될 수 있습니다. 배터리 캐리어를 이용하거나 양손을 모두 사용하여 배터리를 들어올리십시오.**
- **배터리 케이블이 연결된 상태에서 배터리를 충전하지 마십시오.**
- **전기점화장치는 고전압에서 이루어집니다. 엔진이 구동중일 때에는 이 부품을 만지지 마십시오.**
- **배터리 교환 시 반드시 순정부품 및 규정 사양을 사용하십시오.**

■ 배터리 초기화 항목

배터리 점검 또는 교환을 위하여 배터리 단자를 탈거한 후에 다시 연결한 경우 배터리가 방전되었다가 충전된 경우, 퓨즈를 교체한 후 또는 메모리 퓨즈를 분리/장착한 후에는 다음 항목에 대하여 재셋팅하십시오.

▶ 선루프(사양 적용시)

배터리 전원이 끊어진 후 다시 연결되었을 경우 선루프를 초기화 하십시오.
4장, 「선루프」의 초기화 방법을 참조하십시오.

▶ 트립컴퓨터

배터리 전원이 끊어진 후 다시 연결되었을 경우 트립컴퓨터의 설정 항목들이 초기화 됩니다.
4장, 「트립컴퓨터」의 설정 방법을 참조하십시오.

▶ 히터 및 에어컨

배터리 전원이 끊어진 후 다시 연결되었을 경우 히터 및 에어컨의 이전 설정 항목들이 초기화 됩니다.
4장, 「히터 및 에어컨」의 설정 방법을 참조하십시오.

▶ 시계

배터리 전원이 끊어진 후 다시 연결되었을 경우 시간이 정확하지 않게 됩니다.
4장, 「시계」의 설정 방법을 참조하십시오.

▶ 오디오

배터리 전원이 끊어진 후 다시 연결되었을 경우 이미 지정해둔 주파수 등이 초기화 상태로 바뀌게 됩니다.
별도로 지급되는 오디오 설명서를 참조하여 재설정 하십시오.

타이어 및 휠 점검

■ 타이어 관리

적절한 타이어 상태 유지 및 안전 그리고 연비 향상을 위해 차량 성능에 맞도록 추천 공기압이 유지될 수 있게 수시로 점검하십시오. 규정된 타이어 공기압은 수명 연장, 연료 절감, 안전운행, 조향의 편리성을 도모합니다.

■ 공기압 관리

모든 타이어 공기압(임시 타이어 포함)은 타이어가 차가운 상태에서 점검되어야 합니다. 차가운 타이어란 3시간 이내에 주행한 적이 없거나, 1.6km 이내로 주행한 차의 타이어를 말합니다.
주행 직후의 타이어는 주행으로 발생한 열로 인하여 규정된 공기압을 초과합니다. 반드시 식었을 때 점검하십시오.

본 차량의 추천 공기압은 8장, 「타이어 및 휠」의 공기압 제원을 참조하십시오.

⚠ 경 고

공기압이 높거나 낮으면 타이어 수명이 감소하고 차량의 조향 성능에 영향을 주며 갑작스러운 타이어 사고가 일어날 수 있으므로 타이어 관리에 신경을 써야 합니다. 주행한 타이어는 일반적으로 냉각 상태에서 초기 적용 공기압 대비 4~6psi 정도 높게 나옵니다.
이런 상태에서 추천 공기압으로 맞추기 위해 공기압을 조정하지 마십시오. 타이어가 낮은 공기압 상태가 됩니다. 낮은 공기압은 타이어의 과다 마모, 조향 성능 저하, 연비 저하, 과열에 의한 타이어 사고 등을 초래할 수 있습니다.

(계속)

(계속)
또한 낮은 공기압은 타이어 비드부의 안착성을 저하시킵니다. 공기압이 극도로 낮으면 휠 변형 및 타이어 반제품간 박리현상의 발생 가능성이 높습니다. 가까운 자사 직영 서비스센터 또는 서비스협력사를 통하여 타이어 공기압을 점검하고 추천 공기압을 유지하십시오. 높은 공기압은 승차감 저하, 조향 성능 저하, 타이어 트레드 중앙부의 과도한 마모, 제동거리 증가, 타이어 진동음 증가, 거친 도로에서의 타이어 손상 등의 위험성이 높아집니다.

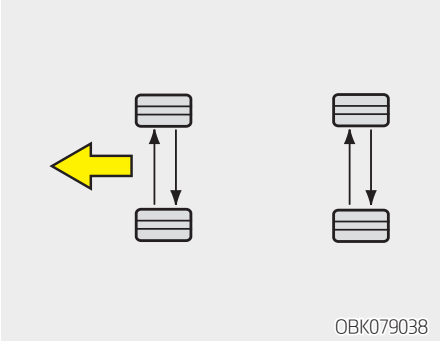

■ 타이어의 위치 교환

타이어의 편마모를 방지하기 위하여 정기 점검 주기표에 따라 위치를 교환하십시오.
위치 교환을 할 때 타이어의 이상마모 및 손상을 점검하십시오. 이상마모는 보통 부적절한 타이어 공기압, 휠 얼라인먼트의 이상, 휠의 불균형과 급제동 등으로 발생됩니다. 위치교환 후에는 일정 거리를 주행한 후에 휠 너트(또는 휠 볼트)의 조임 상태를 점검하십시오.

⚠ 주 의

앞·뒤 타이어 사이즈가 다르므로 타이어 교환 시 타이어 및 휠 사이즈를 반드시 확인하십시오.

■ 휠 얼라인먼트 및 타이어 밸런스

차량에 장착된 휠은 차량 성능 및 타이어 수명이 적절히 유지할 수 있도록 균형이 잡혀져 있습니다. 정기적으로 휠 얼라인먼트와 타이어 밸런스를 점검하십시오. 타이어의 편마모와 같은 이상 마모 및 차량 쏠림 현상이 발생했을 경우 또는 포장도로 주행시 차량에 진동이 발생하면 가까운 자사 직영서비스센터 또는 서비스협력사를 통하여 휠 얼라인먼트와 타이어 밸런스를 점검하십시오.

⚠ 주 의

부적절한 밸런스 웨이트(balance weight)는 알루미늄 휠을 손상시키며 타이어 비드부의 안착성을 저하시켜 타이어 내의 누설 현상을 일으킬 수 있으니 적절한 밸런스 웨이트를 사용하십시오.

■ 타이어의 교환

- 타이어가 균일하게 마모되면 트레드부에 이어진 타이어 마모한도 표시밴드가 나타납니다. 이것은 타이어 트레드부가 마모 한계에 다다랐다는 것을 의미합니다. 이때 타이어를 교환하십시오. 편마모등 이상마모 현상이 나타난 타이어는 마모한도 표시밴드가 모든 트레드부에 나타나기 전이라도 교환하십시오.
- 타이어 교환 후에는 타이어의 균형을 맞추십시오.

- 타이어 교환 후 일정거리를 주행하고 휠 너트(또는 휠 볼트)의 조임 상태를 점검하십시오.
- 타이어 접지면에 남은 홈의 깊이가 일반도로 1.6mm 이하, 고속도로 2.4mm 이하일 경우 타이어를 교환하십시오.

⚠ 경 고

완전 마모 또는 잘못 조립된 타이어를 장착하여 주행하는 것은 매우 위험합니다. 완전 마모된 타이어는 브레이크 성능을 감소시키고 조향의 정확성 및 구동력을 저하시킵니다. 완전 마모된 타이어가 파열되기 전에 반드시 타이어를 교체하십시오.

- 본 차량에 장착된 타이어(임시 타이어 제외)는 비대칭 타이어로 반드시 내.외측을 잘 맞추어 교환해야 합니다.
  타이어 옆면에 표시되어 있는 INSIDE(1), OUTSIDE(2)를 확인하십시오.
  INSIDE(1) 표시가 있는 쪽이 차량 안쪽으로, OUTSIDE(2) 표시가 있는 쪽이 차량 바깥쪽으로 장착되도록 하십시오.

⚠ 경 고

- **타이어 교체 시 래디얼, 바이어스 벨티드 또는 바이어스 타입의 타이어를 혼용하여 장착하지 마십시오. 전륜과 후륜의 타이어는 각각 동일 크기, 동일 패턴, 동일 구조 타이어로 장착되어야 합니다. 전륜의 타이어와 후륜의 타이어는 크기 및 구조가 다릅니다. 전륜 2개의(또는 후륜 2개의) 타이어 및 휠은 동일 크기 및 동일 하중 지수를 갖는 것을 적용해야 합니다. 타이어 크기는 휠 크기와 조화되도록 해야 합니다. 다른 크기 및 형식의 타이어를 사용하면 승차감, 조향성, 최저 지상고, 전고, 차체와 타이어의 간격 및 속도계의 정밀도에 심각한 영향을 줍니다.**

⚠ 경 고

- 4개의 타이어를 동시에 교체하는 것이 가장 좋으나 여의치 않을 경우 전륜 또는 후륜의 2개 타이어를 동시에 교체하도록 하십시오. 1개의 타이어만을 교체하는 경우 차량의 조향 성능 및 승차감에 심각하게 영향을 줄 수 있습니다.
- 타이어를 교체하거나 위치를 교환할 경우에는 반드시 브레이크 디스크/패드를 함께 점검하십시오.

▶ 임시 타이어 교환

임시 타이어는 일반 타이어보다 마모 수명이 짧습니다. 타이어에 마모한도 표시밴드가 나타나면 교체하십시오. 새로 교체되는 임시 타이어는 기존 임시 타이어와 동일 크기, 동일 트레드, 동일 구조의 타이어로 교체되어야 하며 같은 임시 타이어용 휠에 장착되어야 합니다. 임시 타이어와 임시 타이어용 휠은 일반 타이어 및 일반 타이어용 휠과 같이 장착할 수 없습니다.

⚠ 경 고

- 차량 출고 시 제공된 타이어 및 휠과 다른 사이즈 또는 타입의 타이어와 휠을 사용하지 마십시오. 차량의 안전주행에 영향을 미칠뿐 아니라 조향력의 상실 및 전복에 따른 심각한 사고를 유발할 수 있습니다. 반드시 전륜 2개의(또는 후륜 2개의) 타이어와 휠은 동일 사이즈, 동일 타입, 동일 트레드, 동일 부하 용량의 타이어를 사용하십시오. 또한, 장착된 모든 타이어는 동일 제조사의 타이어를 사용하십시오. 불가피하게 비포장 도로에서 이종 타이어를 장착해서 운행하게 될지라도 고속도로에서 운행을 해서는 안됩니다.
- 타이어 또는 휠 교체 시에는 반드시 4륜의 타이어 또는 휠을 동시에 교체하십시오. 다른 타이어 또는 휠로 일부만 교체하는 경우 차량의 조향 성능 및 승차감에 심각하게 영향을 줄 수 있습니다.

⚠ 경 고

- ABS, VDC 시스템은 휠 회전 속도를 비교하여 작동하며, 타이어의 사이즈는 휠 속도에 영향을 미칠 수 있습니다. 타이어를 교체할 경우 4개 타이어 모두 출고 시와 동일한 규격의 타이어를 사용하십시오. 다른 사이즈의 타이어를 혼용하거나 전/후륜 타이어를 바꿔서 장착할 경우 ABS, VDC 시스템이 제대로 작동하지 않을 수 있습니다.
- 타이어를 교체하거나 위치를 교환할 경우에는 반드시 브레이크 디스크/패드를 함께 점검하십시오.

■ 휠의 교환

휠을 교환하고자 할 때에는 출고 시 휠과 동일한 규격의 휠을 장착해야 합니다.

⚠ 주 의

- 다른 규격의 휠을 사용하면, 휠 및 베어링 수명, 브레이크 및 차체와 타이어의 간격, 스노우 체인 간격, 속도계 및 거리계의 정밀도, 전조등 각도 및 범퍼 높이에 좋지 않은 영향을 줄수 있습니다.
- 앞·뒤 타이어 및 휠사이즈가 다르므로 휠 교환 시 타이어 및 휠 사이즈를 확인하십시오.

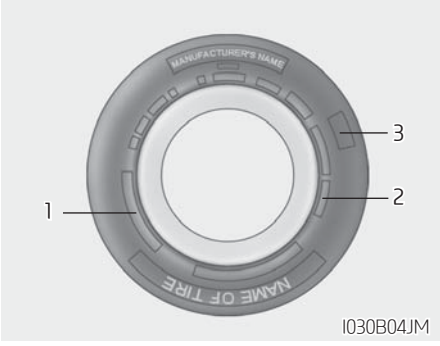

■ 타이어 측면 표시

▶ 타이어의 형식(1)

타이어의 옆면에는 타이어 형식이 표기되어 있습니다. 차량의 타이어 교체 시 다음과 같은 정보를 반드시 확인하십시오.

● 타이어 크기 표시

예 : 225/45R18 91W
(해당 숫자들은 오직 예로서 제시된 것으로 크기 표시는 실제 차량과는 다를 수 있으므로 반드시 본 취급설명서 8장, 「타어어 및 휠」의 제원을 참조하십시오)

225 : 타이어 폭 (밀리미터 단위)
45 : 편평비
(타이어 높이 / 타이어 폭×100)
R : 래디얼 타이어 (타이어 구조)
18 : 림경(인치 단위)
91 : 부하 지수 (타이어가 지지할 수 있는 최대 하중과 관련된 숫자 코드)
W : 속도 등급 (타이어 속도등급 항목 참조)

▶ 휠 크기 표시

예 : 7.5J×18
(해당 숫자들은 오직 예로서 제시된 것으로 크기 표시는 실제 차량과는 다를 수 있으므로 반드시 차량에 부착된 공기압 라벨이나 본 취급설명서 8장, 「타이어 및 휠」의 제원을 참조하십시오)
7.5 : 림폭 (인치 단위)
J : 림 형상
18 : 림경 (인치 단위)

● 타이어 속도 등급

아래 표는 현재 승용차 및 소형 승용차에 사용되는 속도 등급을 나타냅니다. 속도 등급은 타이어 크기 표시의 일부로 이 표시는 타이어의 최대 안전 운행 속도를 의미합니다.

속도 등급	최대 속도
S	180km/h (112 mph)
T	190km/h (118 mph)
H	210km/h (130 mph)
V	240km/h (149 mph)
Z	240km/h (149 mph)이상

▶ 타이어 제조일(2)

타이어의 경우 제조일 기준으로 6년이 경과되면 자연적으로 노화되기 때문에 사용하지 않았더라도 임시 타이어를 포함하여 새 타이어로 교체해야 합니다. 이 때 제조일을 확인하기 위하여 타이어의 옆면에 DOT라는 표시를 양쪽면 중 한면에 삽입하도록 되어 있으며 이 표시는 영문 및 숫자로 구성되어 마지막 네 자리를 통해 제조일을 확인할 수 있습니다.

● 표시 형식

예 : DOT XXXX XXXX 0000
표시 앞부분에 해당하는 부분은 제조 공장, 타이어 크기 및 트레드 형상에 대한 고유 표시로 마지막 숫자 4자리가 제조 시기를 의미합니다. 마지막 숫자 4자리 중 앞쪽 2자리는 제조된 해의 생산 주를 의미하며 뒤쪽 2자리는 제조 년도를 의미합니다. 예를 들어, DOT XXXX XXXX 0211로 표기되어 있다면 2011년도 2주차에 생산된 제품이란 뜻입니다.

⚠ 경 고

6년이 경과된 타이어의 경우 타이어를 이루는 반제품 간의 박리현상을 유발하여 차량의 손상 및 치명적인 사고를 유발할 수 있으므로 반드시 제조 시기를 확인하신 후 제때에 교체하십시오.

▶ 규격 타이어 품질 등급(3)

해당 타이어의 등급들은 승용차 타이어의 옆면에 표시되어 있습니다.

● 마모 등급 (TREAD WEAR)

트레드 마모 등급은 지정 조건의 도로에서 측정된 타이어의 마모 비율을 기준으로 한 상대적인 비율입니다. 예를 들어, 마모 등급 150인 타이어는 마모 등급 100인 타이어보다 지정 조건의 도로에서 1.5배 덜 마모된다는 것을 의미합니다.
타이어의 상대적인 성능은 실제적인 운행 조건에 따라 달라질 수 있습니다. 따라서 성능은 주행 습관이나 정비 상태 그리고 도로 상태와 기후에 따라 기준치와는 차이가 있을 수 있습니다.

● 마찰 등급 (TRACTION) - AA, A, B, C

마찰 등급은 최상급부터 최하급까지 AA, A, B, C로 분류됩니다. 이 등급들은 아스팔트 또는 콘크리트 표면과 같은 포장 도로에서 지정 조건 하에서 측정된 것으로 젖은 노면에서 타이어의 제동 성능을 나타냅니다. 마찰 등급 C인 타이어는 마찰 등급 B인 타이어보다 제동 성능이 낮다는 것을 의미합니다.

● 온도 등급 (TEMPERATURE) - A, B, C

온도 등급은 최상급부터 최하급까지 A, B, C로 분류됩니다. 이 등급들은 발열에 대한 타이어의 내구성을 나타내며 지정된 실내 실험실의 통제된 조건 하에서 시험했을 때, 열을 분산시키는 능력을 나타냅니다. 고온 발열 상태에서 지속적인 주행은 타이어의 소재가 변질되고 타이어의 수명을 감소시키며 과도한 온도 상승은 갑작스러운 타이어의 파열을 초래할 수 있습니다. 온도 등급 A와 B는 법으로 규제된 최소한의 수준보다 실내 실험실에서 시험했을 때, 해당 타이어의 내구 성능이 더 높다는 것을 의미합니다.

⚠ 경 고

타이어에 대한 온도 등급은 적정 공기압과 하중을 유지시킨 상태에서 평가되었습니다. 과속 주행 시나 낮은 공기압 또는 과도한 하중상태에서 주행 시 타이어의 과열을 가져오며 갑작스러운 타이어 파열을 초래할 수 있습니다. 이것은 차량의 통제를 어렵게 하여 심각한 상해나 사망 사고를 초래할 수 있습니다.

퓨즈의 교환

차량의 전기장치는 전기 과부하를 방지하기 위해 퓨즈가 설치되어 있으므로 전기 장치가 작동되지 않으면 우선 퓨즈 단선 여부를 점검 하십시오.
만일, 퓨즈가 단선되면 그 퓨즈가 보호하고 있는 모든 전기장치는 작동되지 않습니다.
반드시 규정된 용량의 퓨즈만을 사용하십시오.

주 의

- **퓨즈를 제거하기 위해 드라이버나 금속물체를 이용하지 마십시오. 합선 등으로 인해 전기 장치에 큰 손상을 입힐 수 있습니다.**
- **퓨즈 교환 후에도 계속 퓨즈가 단선되면 전기장치의 다른 과부하가 있으니 자사 직영 서비스센터 또는 서비스협력사에 정비를 의뢰하십시오.**
- **규정용량의 퓨즈를 사용치 않거나, 철사, 구리선 또는 은박지 등을 사용하면 전기장치에 과부하가 발생하여 관련 전기장치가 손상되거나 화재가 발생할 수 있습니다.**

경 고

- **차량의 전기 배선을 추가 또는 임의로 변경하지 마십시오.**
- **같은 용량의 퓨즈로 교환하고 다른 용량의 퓨즈로는 절대로 교환하지 마십시오. 만일, 높은 용량의 퓨즈로 교환시 전기 배선 손상의 원인 및 화재의 위험이 있습니다.**

알아두기

퓨즈 라벨 표기 정보

차량 전장품 사양 적용에 따라 퓨즈 라벨에 표기되어 있는 전장품이 미 장착될 수 있습니다.

■ 실내 퓨즈

손잡이를 잡아 당겨 커버를 분리하십시오.
시동을 「OFF」시키고 모든 전기장치 스위치를 끈 후, 엔진룸 내 퓨즈/릴레이 패널에 있는 퓨즈 교환용 클립(퓨즈 집게)으로 끊어진 퓨즈를 제거하고 같은 용량의 예비 퓨즈를 손으로 단단히 삽입하십시오.
예비 퓨즈가 없을시 오디오 퓨즈와 같은 차량 작동을 위해서 필요하지 않은 회로에서 같은 용량의 퓨즈를 사용하십시오.
전조등이나 다른 전기장치가 작동하지 않고 실내 퓨즈가 양호하면 엔진룸 퓨즈 또는 멀티 퓨즈를 점검한 후 단선되었으면 교환하십시오.

▶ 퓨즈 스위치

퓨즈 스위치는 항상 「ON」 위치에 두십시오.
「OFF」로 위치시킬 경우 오디오, 시계와 같은 시스템을 재설정해야 할 경우가 발생할 수 있으며, 스마트 키 작동이 제한될 수 있습니다.

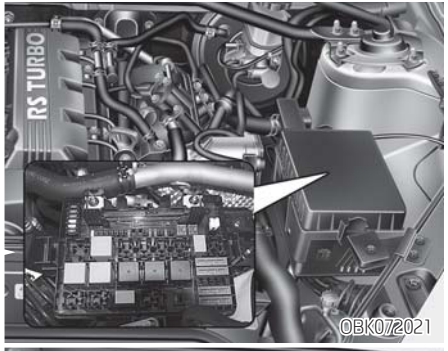

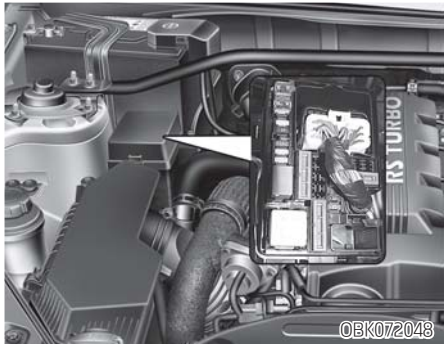

■ 엔진룸 퓨즈/릴레이

잠금쇠를 누른 후 커버를 분리하십시오.
전조등이나 다른 전기장치가 작동하지 않고 실내 퓨즈 또는 엔진룸 퓨즈가 양호하면 멀티 퓨즈를 점검한 후 단선되었으면 교환하십시오.

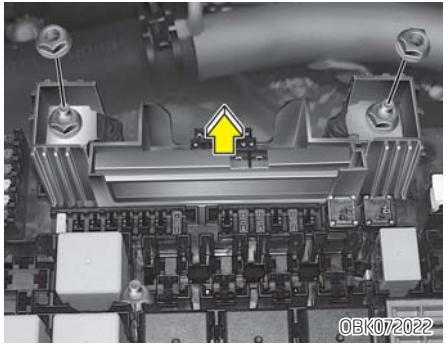

▶ 멀티 퓨즈

시동 스위치에서 키를 빼고, 모든 전기 장치 스위치를 끄신 후 퓨즈를 점검하십시오. 만약 단선되었으면 동일 품의 새로운 것으로 교환하십시오.

만약 멀티 퓨즈가 단선되었으면 다음과 같이 하십시오.

1. 배터리 음극 케이블을 분리하십시오.
2. 퓨즈에 고정된 너트를 분리하십시오.
3. 동일 품의 새로운 멀티 퓨즈로 교환하십시오.
4. 분해의 역순으로 재 장착하십시오.
   (너트 조립시 규정 토크 준수 1.0~1.2kgf • m)

⚠ 주 의

멀티 퓨즈 교환 방법에 대하여 충분히 이해되지 않는 다면 가까운 자사 직영서비스센터 또는 서비스협력사에 의뢰 하십시오.

■ 퓨즈/릴레이 라벨

■ 운전석 퓨즈 패널

• 운전석 퓨즈 라벨

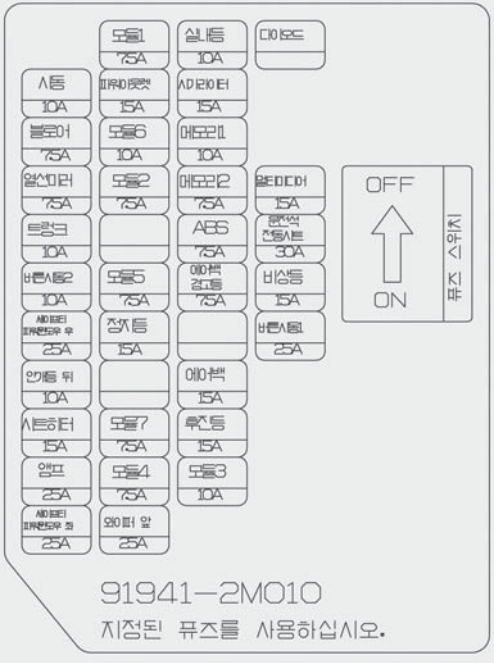

OBK072049

※ 퓨즈의 용량 및 명칭은 차량에 따라 변경될 수 있으므로 퓨즈/릴레이 박스 커버 안쪽에 부착되어 있는 퓨즈 라벨을 참조하십시오.

■ 엔진룸 (퓨즈/릴레이 박스)(운전석쪽)

• 엔진룸 (퓨즈/릴레이 박스) 라벨(운전석쪽)

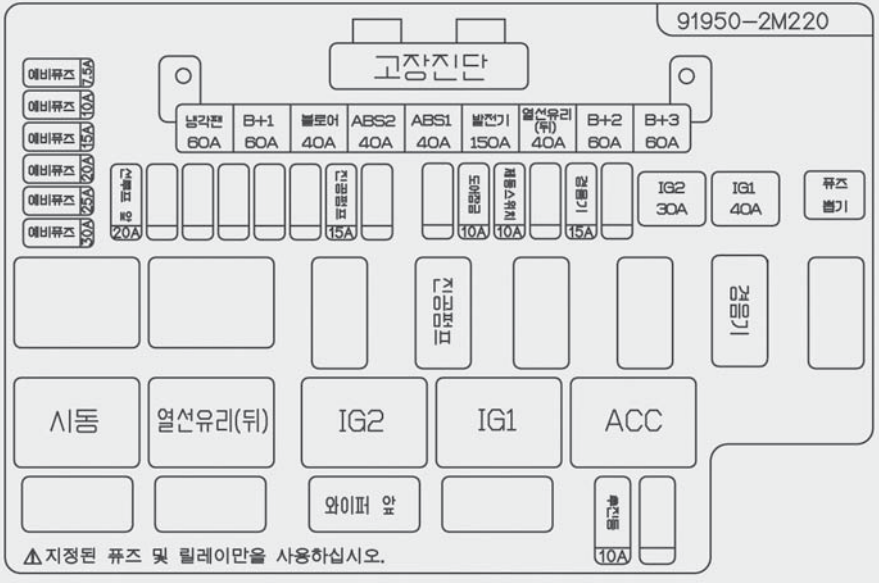

※ 퓨즈의 용량 및 명칭은 차량에 따라 변경될 수 있으므로 퓨즈/릴레이 박스 커버 안쪽에 부착되어 있는 퓨즈 라벨을 참조하십시오.

■ 엔진룸 (퓨즈/릴레이 박스)(동승석쪽)

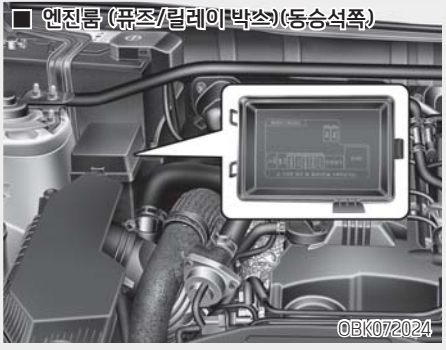

• 엔진룸 (퓨즈/릴레이 박스) 라벨(동승석쪽)

OBK072051

※ 퓨즈의 용량 및 명칭은 차량에 따라 변경될 수 있으므로 퓨즈/릴레이 박스 커버 안쪽에 부착되어 있는 퓨즈 라벨을 참조하십시오.

전구의 교환

비상시를 대비하여 아래 규격의 전구를 준비하십시오.
(8장, 「전구의 용량」 참조)
램프류 교환은 반드시 시동을 「OFF」 하고, 주차 브레이크를 작동시킨 후 배터리의 「-」단자를 분리한 상태에서 안전한 곳에서 교환하십시오.

⚠ 주 의

- **각종 전구 교환시 적절한 공구와 알맞은 규격의 전구가 준비되지 않거나 교환 방법에 대하여 충분히 이해되지 않는다면 가까운 자사 직영서비스센터 또는 서비스협력사에 의뢰하십시오. 특히 차량 앞쪽의 전조등, 안개등, 차폭등 및 방향 지시등을 교환하기 위해 차량 본체를 임의로 분해 또는 조립시 차량에 손상을 줄 수도 있습니다.**
- **전구 교체 후 재장착시 소켓을 홀에 맞추어 시계방향으로 확실하게 장착하십시오. 그렇지 않을 경우 전구의 단선, 물유입 등 고장의 원인이 될 수 있습니다.**

- 반드시 규정된 용량의 전구를 사용하십시오.

⚠ 주 의

전구 교환시 규격에 맞지않는 용량의 전구를 사용할 경우, 퓨즈 단선 또는 이상 작동 및 기타 배선 관련 장치의 손상을 줄 수 있습니다.

- 전조등, 제동등 등의 램프는 우천시 주행과 세차 등의 사용 조건하에서 렌즈 내면이 일시적으로 흐려질 수 있습니다. 이것은 램프 내부와 외기의 온도차에 따른것으로 우천시 등의 창 유리가 흐려지는 것과 동일한 현상으로 기능상의 문제는 없습니다. 다만 렌즈 내면에 큰 물방울이 있는 경우나 램프 내부에 물이 들어간 경우는 자사 직영서비스센터 또는 서비스협력사에 문의하십시오.

⚠ 경 고

- **전구가 단선되거나 손상되면 즉시 규격에 맞는(용량 및 색깔) 새것으로 교환하시고, 못쓰게 된 전구는 조심스럽게 처리하십시오.**
- **전구를 점검·교환하기 이전에 차량이 갑자기 움직이거나 전기 충격으로 인한 감전 사고의 위험을 방지하기 위해 주차 브레이크를 확실히 작동시키고 시동 을 「OFF」하십시오.**
- **전구 표면이 뜨거우면 화상의 위험이 있으므로 반드시 장갑 등을 착용하십시오.**

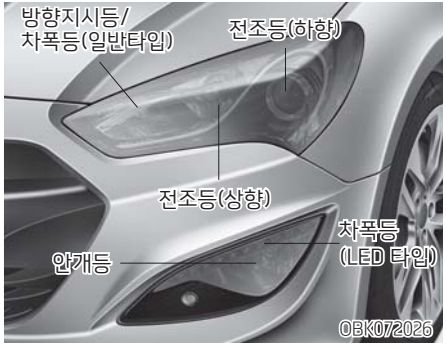

■ 전조등, 방향지시등, 차폭등, 안개등 전구의 교환

일정한 자격과 시설을 갖추지 않은 경우에는 가까운 자사 직영서비스센터 또는 서비스협력사에 의뢰하십시오.

⚠ 주 의

반드시 전조등 본체 전체를 장착하신 후에는 램프의 상하좌우 각도(전조등 에이밍)를 조절하여야 합니다. 가까운 자사 직영서비스센터 또는 서비스협력사에 의뢰하십시오.

⚠ 경 고

HID 타입의 전조등(하향)이 점등되지 않을 경우에는 반드시 자사 직영서비스센터 또는 서비스협력사에서 점검을 받으십시오. 임의로 해당 부품을 조작할 경우 감전의 위험이 있습니다.

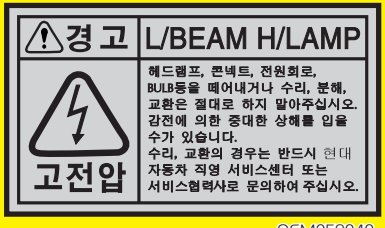

OCM059040

⚠ 주 의

HID 전구는 할로겐 전구보다 성능이 좋으며 사용 빈도에 따라 HID 전구의 수명은 할로겐 전구의 수명보다 오래 사용 할 수 있지만 자주 껐다 켜면 수명이 단축 될 수도 있습니다.
HID 전구는 일반 전구와 다르게 전구가 나가도 전조등(헤드램프)을 켜면 조명이 점등된 후 차차 조명이 흐려집니다.
그러므로 전조등(헤드램프) 사용 중 조명이 꺼졌다가 전조등 스위치를 ON 했을 때 다시 켜지면 HID 전구를 교환 해야 합니다. HID 전구는 할로겐 전구보다 구조가 복잡하며 교환 시 비용이 추가됩니다.

▶ **전조등, 방향지시등, 차폭등, 안개등**

전조등, 방향지시등, 차폭등, 안개등이 점등되지 않을 경우에는 가까운 자사 직영서비스센터 또는 서비스협력사에 의뢰하십시오.

■ 옆 방향지시등 전구의 교환

옆 방향지시등이 점등되지 않을 경우에는 가까운 자사 직영서비스센터 또는 서비스협력사에 의뢰하십시오.

■ 제동등/미등, 방향지시등, 후진등의 교환(일반 타입)

1. 주차 브레이크를 작동시켜놓고, 시동을 끄십시오.
2. 조명을 끄십시오.
3. 트렁크를 여십시오.

4. 트렁크룸 옆쪽의 써비스 홀 커버를 분리하십시오.

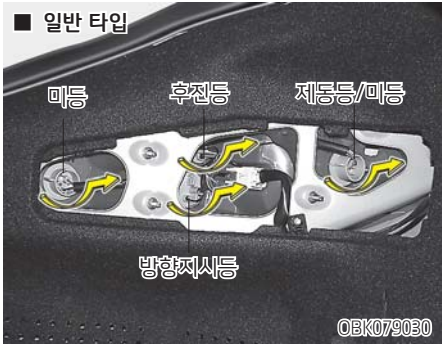

5. 소켓을 그림과 같이 분리하면 교환이 가능합니다.
6. 새 전구로 교환하신 후 분리의 역순으로 장착하십시오.

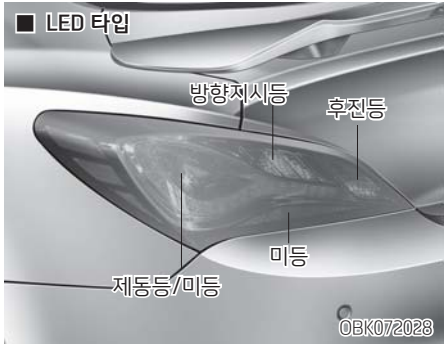

■ 제동등/미등, 방향지시등, 후진등의 교환(LED 타입)

1. 제동등/미등(LED)이 점등되지 않을 경우에는 가까운 자사 직영서비스센터 또는 서비스협력사에 의뢰하십시오.
2. 방향지시등, 후진등 교환시에는 다음 절차를 따르십시오.
3. 주차 브레이크를 작동시켜놓고, 시동을 끄십시오.
4. 조명을 끄십시오.
5. 트렁크를 여십시오.

6. 트렁크룸 옆쪽의 써비스 홀 커버를 분리하십시오.

■ LED 타입

7. 램프 어셈블리의 고정너트 4개를 탈거 하십시오.
8. 램프 어셈블리를 차체로 부터 탈거 하십시오.

9. 소켓을 반시계 방향으로 돌려 램프 어셈블리에서 탈거 하십시오.
10. 방향지시등은 전구를 반시계 방향으로 돌려 소켓에서 탈거 하십시오.
    후진등은 전구를 그대로 당겨 소켓에서 탈거 하십시오.
11. 새 전구로 교환하신 후 역순으로 장착하십시오.

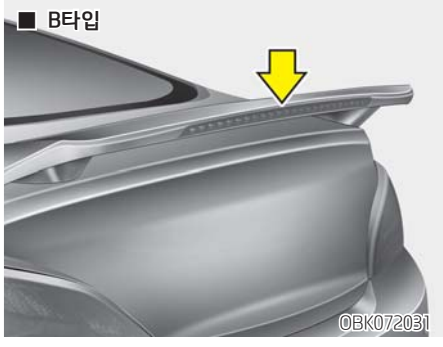

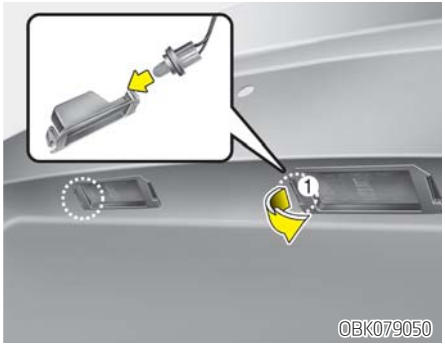

■ 번호등 전구의 교환

1. 주차 브레이크를 작동시켜놓고, 시동을 끄십시오.
2. 번호등의 클립(1)을 눌러서 번호등 렌즈를 분리하십시오.
3. 전구를 그대로 당겨 분리하십시오.
4. 새 전구로 교환하신 후 분리의 역순으로 장착하십시오.

■ 보조제동등 전구의 교환

보조제동등이 점등되지 않을 경우에는 가까운 자사 직영서비스센터 또는 서비스협력사에 의뢰하십시오.

■ 실내등 전구의 교환

1. 주차 브레이크를 작동시켜놓고, 시동을 끄십시오.
2. 커버를 분리하십시오.
3. 전구를 그대로 당겨 분리하십시오.
4. 새 전구로 교환하신 후 커버를 장착하십시오.

⚠ 주 의

드라이버를 끼워 커버를 분리할 때 커버가 손상되지 않도록 조심하십시오.

차체 손질

다음과 같은 장소에서의 사용이나 주차는 도장면을 부식시키고 차체 부품의 녹 등을 일으킵니다. 주차나 보관장소에 주의하시고 세차 등의 손질을 적절히 하십시오.

- 겨울철에 빙결방지제(염화칼슘 등)를 뿌린 도로를 주행하였을 때
- 해안지대의 주행이나 장시간 주차 시
- 진흙 및 먼지 등이 현저하게 붙어있을 때
- 옥외에서 장시간 주차했을 때
- 매연이나 분진, 철분 등이 묻었을 때
- 콜타르 도료의 찌꺼기, 모래, 콘크리트 가루 등이 묻어 있을 때
- 새의 오물, 벌레 등이 묻어 있을 때

■ 외장 손질

▶ 외장손질의 일반적인 주의사항

화학 세제나 광택제를 사용할 때는, 내장되어 있는 사용 설명서를 반드시 숙독하십시오.

▶ 표면 점검

● 세차

- 표면에 녹이 발생하거나, 부식되는 것을 방지하기 위하여, 최소 한달에 한 번씩은 미지근한 물이나 찬 물로 깨끗이 세척하십시오. 비포장 도로를 주행하는 경우에는, 매 주행 후에 세척하십시오. 소금, 먼지, 진흙, 또는 다른 이 물질이 퇴적되지 않도록 깨끗이 제거하십시오.
  도어와 로커 판넬 아래 모서리에 있는 배출 구멍을 깨끗이 유지하십시오.
- 곤충, 타르, 수액, 새의 오물, 산업 오염물이나 이와 유사한 퇴적물 등은 즉시 제거하지 않으면 차의 표면을 손상시킬 수 있습니다. 보통 물로는 빨리 씻어내도 완전히 닦이지 않으므로 도장 표면에 안전하고 부드러운 세제를 사용하십시오. 세척 후에는 미지근하거나 찬 물로 깨끗이 헹구십시오. 비누가루가 표면에 말라 붙지 않도록 하십시오.
- 세차시에는 도어나 창문 등을 닫아 주십시오. 또한 안테나는 세차시 손상이 가지 않도록 하십시오.

- 차의 더러움이 심할 때는 자동차 전용 세척 세제를 사용하여 세차하십시오. 가정용 중성세제를 사용하면 고무 제품의 변색을 일으킬 수 있습니다. 또한 부드러운 스펀지나 헝겊으로 닦으시고 먼지 입자로 인한 긁힘을 최소화하기 위하여 스펀지를 자주 헹궈 주면서 세척 하십시오. 물은 미지근한 수돗물 또는 이와 같은 보통의 물을 사용하십시오. 세차 후는 차체의 물기를 완전히 닦아내십시오.
- 범퍼나 차량 내·외부의 합성수지 부품이 더러워졌을 때는 부드러운 브러시나 스펀지를 사용하여 손상이 가지 않도록 주의하면서 닦아내십시오. 브레이크액, 엔진오일, 그리스, 배터리액에 오염된 경우 알코올로 닦아내십시오.
  딱딱한 브러시나 수세미를 사용하면 손상이 갈 수 있습니다.
- 차량 내·외부의 합성수지(플라스틱) 부품에 엔진오일, 방향제 등이 묻으면 변색이나 얼룩이 생기므로 즉시 깨끗이 닦아 내십시오.
- 강력 세제나 뜨거운 물 등을 사용하지 마십시오. 그리고 차체가 따뜻할 때 직사광선 아래에서 차를 닦지 마십시오.
- 차체의 먼지나 오물을 마른 걸레로 닦아내면, 표면에 자국이 남습니다. 철제면이나 마찰 세제, 알칼리성이 강한 강력 세제, 부식세제 등은 크롬 처리된 표면이나 산화피막 처리된 알루미늄 부품에는 사용하지 마십시오. 보호 코팅을 손상 시켜, 변색되거나 도장면이 매우 손상될 수 있습니다.

⚠ 주 의

- **자동세차기에서의 세차는 차체의 잔긁힘을 만들어 도장면이 손상될 수도 있습니다.**
- **램프 세척시 휘발유나 아세톤 또는 휘발성 유기용제(초강력 세정제) 등의 화학용제 사용은 램프가 손상될 수도 있으므로 사용하지 마십시오.**
- **타이어 알루미늄 휠 부분 세척시, 산성계 세제를 사용하지 마십시오. 휠 도장면이 손상될 수 있습니다.**
- **차량 세차시 도어 실링부 및 위쪽 유리부를 통해 물이 실내로 유입될 수 있습니다. 고압세척기 사용시 특히 주의하십시오.**
- **자동 세차 후 앞유리 표면 왁스는 완전히 제거하십시오. 와이퍼 작동시 떨림 및 소음의 원인이 될 수 있습니다.**

● 왁스칠

- 왁스칠은 세차후 차량 표면에 물방울이 맺히지 않은 상태에서 차를 충분히 말린 후 실시하십시오. 또한, 차체온도가 낮을때 그늘에서 차체에만 실시하십시오.
  햇빛을 받아서 차체가 뜨거울때 왁스를 칠하면 얼룩이 집니다.
- 양질의 액체 또는 풀모양의 왁스를 사용하십시오. 유리나 플라스틱(합성수지) 부분에는 왁스칠을 하지 마시고, 연마제가 섞인 왁스나 헝겊을 사용하면 광택이 나빠지고 도장면이 손상되므로 주의 하십시오.
- 오일, 타르 또는 이와 유사한 물질 등을 자국 제거기로 제거하면 표면의 왁스도 함께 제거됩니다. 차량의 다른 부분은 아직 왁스칠이 필요치 않더라도, 이런 부위에 다시 왁스칠을 하십시오.

⚠ 주 의

- **앞유리에 왁스 또는 발수 코팅이 되면 왕이퍼 작동시 떨림 및 소음이 발생할 수 있습니다. 유막제거를 이용하여 완전히 제거하십시오.**
- **시중에 판매되는 유막제거제는 연마제 성분을 포함하고 있습니다. 제품에 표시된 주의 사항을 확인 후 사용하십시오.**
- **왁스 또는 발수 코팅이 완전히 제거되면 유리표면에 물방울이 맺히지 않고 고르게 퍼지게 됩니다.**

▶ 표면 손상의 정비

차체 표면에 깊게 파인 자국이나 돌멩이 자국 등은 신속히 수리하십시오. 노출된 금속 표면은 빨리 녹슬어 차의 표면을 크게 손상 시킬 수 있습니다.
차량이 손상되어 금속 표면처리나 교환이 필요할 경우, 자사 직영서비스센터 또는 서비스 협력사에 정비를 의뢰하십시오.

▶ 광택나는 금속 관리

- 도로의 타르나 곤충 자국을 제거하려면, 뾰족한 물건을 사용하지 말고 타르 제거기를 사용하십시오.
- 광택나는 금속 표면을 부식으로부터 보호하기 위해서는, 왁스나 크롬 방부제를 바르고 광택이 날 때까지 문지르십시오.
- 겨울철이나 해변지역에서는 광택나는 금속 위에 두꺼운 왁스 코팅을 하거나 부식 방지 처리를 하십시오. 필요한 경우, 방부식성 석유 젤리나 다른 보호 컴파운드로 코팅하십시오.

▶ 하체 점검

얼음이나 눈 제거, 또는 먼지제거에 사용된 부식성 물질이 하체에 쌓일 수 있습니다. 만일 이런 물질들이 제거되지 않은 경우, 방청처리를 했다 하더라도 연료계, 프레임, 플로어 판넬, 배기 장치 등에 녹이 발생하여 빠르게 번질 수 있습니다.
차량의 하체와 휠의 열린 부분을 한달에 한번씩, 비포장 도로 주행후, 겨울철 끝 무렵, 미지근하거나 차가운 물로 깨끗이 닦으십시오.
진흙이나 오물이 잘 보이지 않으므로 특별히 주의해서 닦으십시오.
도로 오물을 깨끗이 닦아 내지 않고 적시기만 하는 것은 더 좋지 않습니다. 도어, 로커 판넬 그리고 배출구멍이 있는 프레임 멤버 등은 오물로 막혀서는 안됩니다. 이런 곳에 물이 고이면 녹이 슬 수 있습니다.

⚠ 주 의

- **엔진부를 물로 닦으면(또는 고압세차) 엔진부에 위치한 전기회로 또는 에어덕트로 물이 유입되어 정상적인 차량운전이 불가능할 수 있습니다.**
- **차를 세척한 뒤, 서행하면서 브레이크를 시험해서 브레이크가 물에 영향을 받았는지 점검하십시오.**

▶ 알루미늄 및 크롬도금 휠 점검

알루미늄 및 크롬도금 휠은 투명한 보호처리제로 코팅 되어 있습니다.

- 마찰 세제, 광택제, 솔벤트, 또는 와이어 브러시를 알루미늄 및 크롬도금 휠에 사용하지 마십시오. 표면에 자국을 내거나 손상을 초래할 수 있습니다.
- 운행 후 휠을 세척하기 전에 식을 때까지 기다리세요. 그리고 부드러운 비누나 중성 세제 만을 사용하시고 물로 깨끗이 헹구십시오.
- 염분이 많은 지역이나 염화칼슘이 도포된 지역을 주행한 경우에는 휠을 깨끗이 청소하여 부식되지 않도록 하십시오.
- 고속 세차 브러시로 바퀴를 닦지 않도록 하십시오.
- 스팀 클리너 등으로 세척하지 마십시오.
- 수시로 왁스를 바르십시오.

⚠ 주 의

알루미늄 및 크롬도금 휠 세척시는 알칼리성, 산성계 세제 및 타이어 광택제를 사용하지 마십시오. 휠 도장면이 손상되어 부식 및 얼룩이 발생할 수 있습니다.

■ 내장 손질

▶ 내장 손질의 일반적인 주의사항

- 내장품을 세척할 때는 아세톤, 벤젠, 락카 용제, 에나멜 및 표백제, 휘발유 또는 신나 등의 유류물질 등을 절대로 사용하지 마십시오. 변색되거나 손상될 수 있습니다.
- 액상 방향제를 실내에 사용할 때 계기판부위, 크러쉬 패드, 가죽 및 플라스틱부분에는 절대 부착하지 마십시오. 만약, 액상 방향제가 유출되어 계기판 부위, 크러쉬 패드 및 공기통풍구 등에 묻으면 액상 방향제 고유의 성분에 의해 손상될 수가 있습니다. 이때에는 신속하게 깨끗한 물로 세척하십시오.
- 인스트루먼트 패널에 전장품, 방향제, 스티커 등을 부착하지 마십시오. 특히 양면 테이프를 사용한 부착물의 경우 테이프에 함유된 화학성분에 의해 인스트루먼트 패널의 표면부가 손상될 수 있습니다.
- 엠블렘, 도어 인너 핸들, 가니쉬, 풀 핸들, 스위치 베젤 등과 같은 도장 처리된 부품은 화학 용액이나 강한 세제로 닦지 마십시오. 선팅제거제 등과 같은 화학 용액이 묻었을 경우에는 표면이 벗겨지거나 변색이 될 수 있으니 주의를 요하며 묻었을 경우 즉시 제거하고 세척하십시오.

▶ 실내 장식품과 내장 트림의 청소

- 먼지 털이 빗자루나 진공 청소기를 사용하면, 비닐의 먼지나 오물이 제거됩니다. 내장재 혹은 카펫용으로 추천된 부드러운 비누액을 사용하여 청소하십시오. 묻은 지 얼마 안된 얼룩은 섬유 얼룩 제거제로 빨리 청소하십시오. 묻은지 얼마 안된 얼룩을 빨리 제거하지 않으면, 섬유가 더러워지고 변색될 수 있습니다. 또한, 재질에 맞게 적절히 다루어 지지 않으면, 보온 성능도 저하될 수 있습니다.
- 기름이 묻은 곳은 가제에 알코올을 묻혀 가볍게 두드려 닦아내십시오.

⚠ 경 고

실내등은 청소하기 전에, 실내등이 꺼졌는지 확인하여 화상을 입거나 전기 충격을 받지 않도록 주의하십시오.

⚠ 주 의

가죽제품(스티어링 휠, 시트 등) 청소 시에는 중성 세제 또는 알코올이 소량 함유된 세척제를 사용하십시오. 강한 산성/알칼리성 및 알코올이 다량 함유된 세척제를 사용할 경우, 변색 및 표면 벗겨짐 등의 손상이 발생할 수 있습니다.

▶ 안전 벨트의 청소

내장재 또는 카펫용으로 추천된 부드러운 비누액을 사용하여 안전벨트를 청소하십시오. 표백처리를 하거나 재염색을 하지 마십시오.

▶ 내부 창문의 청소

차량의 창문 내측 표면에 서리가 끼면, (즉 기름끼나 왁스끼 묻은 필름으로 덮이면), 창문 세척기로 닦아 내십시오.

⚠ 주 의

뒷유리 내부를 심하게 닦거나 긁어 내지 마십시오. 유리의 서리제거 장치(열선)등이 손상될 수 있습니다.

배출가스 허용기준

■ 유해 배출가스

유해 배출 가스란 엔진내부에서 연료가 연소되는 과정에서 발생되는 배출가스로, 이중 인체에 해로운 영향을 끼치는 일산화탄소, 탄화수소, 질소산화물, 매연 등은 법적규제치를 두어 관리·규제하고 있습니다.
허용기준 초과시는 개선명령 및 과태료 부과등 법적인 제재를 받게 됩니다.

■ 운행차 배출가스 허용기준

사용연료	차종		일산화탄소	탄화수소	매연		공기과잉률
					여지반사식	광투과식	
휘발유, 가 스	경자동차		1.0% 이하	150ppm 이하	-	-	1±0.1이내. 다만, 기화기식 연료공급장치 부착자동차는 1±0.15이내, 촉매 미부착 자동차는 1±0.20이내
	승용자동차		1.0% 이하	120ppm 이하	-	-	
	승합·화물·특수자동차	소형	1.2% 이하	220ppm 이하	-	-	
		중형·대형	2.5% 이하	400ppm 이하	-	-	
경 유	경자동차 및 승용자동차		-	-	10% 이하	20% 이하	
	승합·화물·특수자동차	소형·중형·대형	-	-	10% 이하	20% 이하	

비고 : 1. 상기 규정치 이상 방출하는 차량은 법적인 제재조치를 받게 됩니다.
2. 매연측정은 과급기(터보챠저:Turbochargers)및 중간냉각기(인터쿨러:Intercooler)를 부착한 자동차에 대하여는 5% 가산 적용 됩니다.
3. 희박연소(Lean Burn) 방식을 적용한 자동차는 공기과잉률 기준 미적용됩니다.
4. 상기 기준은 수시점검 및 정기검사에 한하며, 정밀검사시에는 대기환경보전법 시행 규칙 제78조 및 별표 21의 규정이 적용됩니다.

※차종 분류표 (운행차 기준)

- 운행차배출허용기준의 차종 구분은 자동차관리법 제3조 1항 및 같은 법 시행규칙 제2조에 따름.
  1. 경자동차 : 배기량 1000cc 미만의 길이 3.6m, 너비 1.6m, 높이 2.0m 이하인 자동차
  2. 승용자동차 : 10인 이하를 운송하기에 적합하게 제작된 자동차
  3. 승합자동차 : 11인 이상을 운송하기에 적합하게 제작된 자동차
  4. 화물자동차 : 화물을 운송하기 적합하게 제작된 자동차
  5. 특수자동차 : 견인, 구난 등 특수한 작업을 수행하기에 적합하게 제작된 자동차 승용·승합·화물자동차가 아닌 자동차

※ 승합 · 화물 · 특수자동차의 소형은 다음과 같으며 그 외는 중형 또는 대형으로 분류됨.

승합자동차(소형) : 승차정원이 15인 이하인 것으로, 길이 4.7m, 너비 1.7m, 높이 2.0m 이하

화물자동차(소형) : 최대적재량이 1톤이하인 것으로, 총중량이 3.5톤 이하

특수자동차(소형) : 총중량이 3.5톤 이하

※ 비고 : 엔진후드 안쪽에 부착된 배출가스표지판의 차종 구분은 제작차 기준으로 차량에 따라 운행차 기준과 상이할 수 있습니다.
자세한 사항은 자사 직영 서비스센터에 문의하십시오.

배출가스 저감을 위한 차량관리

유해 배출가스는 차량의 정비상태, 특히 엔진 상태의 양호 여부에 직접적인 영향을 받으므로, 차량의 생산 또는 검사과정에서 완전하게 조정되었다 하더라도 운행정도에 따라 엔진의 상태가 변화되어 유해 가스 배출량이 증가될 수 있습니다.
이를 예방하기 위해 필수적으로 이행되어야 할 사항은 다음과 같습니다.

- 자사에서 안내하는 차량 점검 사항을 철저히 이행하십시오.
- 배출가스 제어장치와 관련된 점검정비는 반드시 자사 직영 서비스센터 또는 서비스협력사에서 실시하고 절대로 임의 조정하지 마십시오.
- 연료가 전혀 없을 때까지 주행하지 마십시오.
- 엔진 점검 정비시 또는 배출가스 측정시 약 15분정도 엔진 시동을 걸어 엔진이 정상가동 온도(80~95℃)로 가열된 상태에서 점검 및 측정하십시오.
- 밀어 시동걸기, 언덕길에서 내려오며 시동걸기를 하지 마십시오.
- 외기가 높을때 가능한 장시간의 저속 엔진 가동을 삼가십시오.

배출가스 제어장치의 관리 및 정비

배출가스 제어 관련 부품중에서 특히 다음의 항목들은 반드시 정기 점검 주기표에 따라 점검 및 교체을 하십시오.

■ 점화 플러그

점화플러그가 불량하면 불완전연소로 인한 엔진 부조, 유해 배출가스 증가 등이 생기므로 정기 점검 주기표에 따라 점검 또는 교체하십시오.

⚠ 주 의

점화플러그는 반드시 지정된 형식을 사용하십시오. 다른 형식의 점화플러그를 사용할 경우, 차량의 성능저하 및 고장을 야기시킬 수 있습니다.

⚠ 경 고

화상을 입을 수 있으므로 점화플러그를 점검 및 분리, 장착할 때는 엔진이 충분히 식은 다음 진행하십시오.

■ 에어클리너

필터는 수시로 점검하여 청소하고 상태에 따라 교환하십시오.

■ 크랭크 케이스 통풍호스

항상 청결하게 유지하고, 호스에 열이나 기계적 손상이 가지 않도록 하십시오.

■ 촉매 변환 장치

다음 사항을 꼭 지키십시오.

- 정상적으로 판매되는 연료만 사용하십시오.
- 엔진을 항상 최상의 상태로 유지하십시오.
- 시동이 걸리지 않거나 시동성능이 좋지 않은 경우 등 엔진 오작동의 가능성이 있다고 판단되면 차량 운행을 하지 마십시오.
- 엔진의 갑작스런 출력저하, 비정상적인 소음 유발, 엔진시동의 어려움 및 배기장치계에 이상 소음이 발생될 때는 즉시 자사 직영서비스센터 또는 서비스협력사에 점검 및 정비를 의뢰하십시오.
- 연료가 없을 때까지 주행하지 마십시오.
- 저연료 수준으로 차량을 주행하지 마십시오. 연료가 부족하면 연료의 미연소 또는 불완전 연소로 인하여 촉매장치가 손상될 수 있습니다.
- 엔진을 10분 이상 빠르게 공회전하거나, 정상 공회전을 20분 이상 하지 마십시오.
- 차량 주행중에 절대로 시동을 끄지 마십시오.
- 밀어 시동 걸기, 언덕길에서 내려오며 시동걸기를 하지 마십시오.
- 차량의 무리한 고속 주행을 하지 마십시오.
- 촉매 장치를 탈거한 상태로 운행하거나 성능이 다된 촉매장치로 운행하지 말고 철저한 정기 점검 및 교체를 하십시오.
- 엔진이나 배기제어 시스템의 어떤 부품도 개조 하거나 함부로 변경하지 마십시오.

⚠ 주 의

이런 주의사항이 지켜지지 않으면 촉매장치 및 차량 손상될 수 있습니다. 또한 이로 인해 보증을 받지 못할 수도 있습니다.

⚠ 경 고

- **차량을 잔디, 낙엽, 종이, 카펫, 기름등과 같은 가연성 물질 위에 주차 또는 정차시키지 마십시오. 특정 조건하에서 뜨거운 배기가스나 배기관에 의해 발화 될 수도 있기 때문에 화재의 위험이 있습니다.**
- **엔진 작동 중 또는 시동을 끈 직후에는 촉매장치나 그 밖의 배기장치는 고온이므로 사람의 신체가 촉매/배기장치에 닿지 않게 하십시오. 화상위험이 있습니다. 또한 배기장치 주변의 방열판을 제거하거나 언더실링이나 방청코팅을 하지 마십시오. 특정 조건에서 화재의 위험이 있습니다.**
- **머플러(촉매변환장치 포함)의 탈거 및 소음 과다발생은 정비 명령 및 고발의 대상이 되고, 배기관의 고열, 고압으로 인한 화재 및 사고의 위험이 있습니다. 반드시 정상적인 배기음이 나도록 하십시오.**

8장 목차

차량 제원 8-2
타이어 및 휠 8-2
전구의 용량 8-2
추천오일 및 용량 8-3
온도에 따른 엔진 오일 SAE 점도 분류표 8-4
차대번호(VIN) 8-4
자기 인증 라벨 8-5
엔진번호 8-5

차량 제원

항 목		치 수(mm)
전 장		4,630
전 폭		1,865
전 고		1,385
윤 거	전	1,605(1,601*1)
	후	1,625(1,621*1)
축 거		2,820

*1 : 19인치 타이어

타이어 및 휠

형 식	휠	추천공기압 kPa(psi)		휠 너트 체결토크 kg·m
		앞	뒤	
225/45R18	7.5J×18	240(35)	-	9~11
245/45R18	8.0J×18	-	240(35)	
225/40R19	8.0J×19	240(35)	-	
245/40R19	8.5J×19	-	240(35)	

● 임시타이어

형 식	휠	추천공기압 kPa(psi)		휠 너트 체결토크 kg·m
		앞	뒤	
T135/90 D17	4.0T×17	420(60)	420(60)	9~11
T135/80 R18	4.0T×18	420(60)	420(60)	

전구의 용량

종 류		규격	램프 종류
차량 앞면	전조등(상향)	55	H7LL
	전조등(하향)	55, 35*1	H7LL, D1S
	방향지시등/차폭등	28/8	PY28/8WLL
	차폭등(LED 타입)	LED*2	LED
	안개등	35	H8L
	방향지시등(옆)	LED*2	LED
차량 뒷면	제동등/미등	27/8	PY27/8WLL
	제동등(LED 타입)	LED*2	LED
	미등	8	PY27/8WLL
	미등(LED 타입)	LED*2	LED
	후진등	16	W16W
	방향지시등	27	PY27W
	번호등	5	W5W
	보조제동등	LED*2	LED
실내	맵램프	10	FESTOON
	화물칸 램프	5	FESTOON
	선바이저 램프	5	FESTOON
	글로브박스 램프	5	FESTOON

*1. HID(High Intensity Discharge) 타입일 경우

*2. LED(Light-emitting diode) : 발광소자

추천오일 및 용량

종 류	용량(ℓ)			추천사양
연료	65			무연휘발유
엔진 오일	2.0 엔진		5.3	ILSAC GF4급 이상, API SM급*1, SAE 5W-20
	3.8 엔진		5.7	
변속기 오일	수동	2.0 엔진	2.0	저점도 무교환용 API GL-4급, SAE 75W/85
		3.8 엔진	2.2	
	자동	2.0 엔진	9.7	ATF SP-IV-RR
		3.8 엔진	9.7	
냉각수	2.0 엔진	수동변속기	6.5	에틸렌글리콜계 알루미늄 라디에이터용 부동액과 물 혼합액 (ETHYLENE GLYCOL BASE COOLANT FOR ALUMINUM RADIATOR)
		자동변속기	6.3	
	3.8 엔진	수동변속기	9	
		자동변속기	8.8	
브레이크 및 클러치 액	소요량			브레이크 3종(BRAKE FLUID DOT3)
파워스티어링 오일	0.9			펜토신 CHF 202
리어 디퍼런셜 오일*2	1.4			하이포이드기어오일 GL-5급, SAE 75W/90 (SHELL SPIRAX X 상당품)

*1. SM급 엔진오일이 없을 경우 SL급 엔진오일을 사용하십시오.
*2. 리어 디퍼런셜이 물에 잠긴 경우는 즉시 오일을 교환하십시오.

⚠ 주 의

- 각 기관의 원활한 작동과 내구를 위해 자사 순정오일을 사용하십시오. 자사에서 지정하는 순정부품(엔진 오일, 변속기오일 등)을 사용하지 않거나 불량연료를 사용했을 경우에는 차량에 치명적인 손상을 줄 수 있습니다.
- 오일을 사용할 때는 점도분류와 품질 등급을 동시에 만족시키는 오일을 사용하십시오.
- 오일을 점검 교환할 때에는 기재된 용량(ℓ)은 참고만 하시고 오일량을 측정하는 게이지를 이용하여 확인하십시오. 「F」선에 가까이 주입하시고 「F」선 이상 주입하지 마십시오. 기재된 용량(ℓ)은 차량내부의 전체 용량입니다.

■ 온도에 따른 엔진 오일 SAE 점도 분류표

온 도(℃)	-30	-20	-10	0	10	20	30	40	50
엔진 오일				20W-50					
			15W-40						
		10W-30							
	5W-20 (5W-30)								

차대번호(VIN)

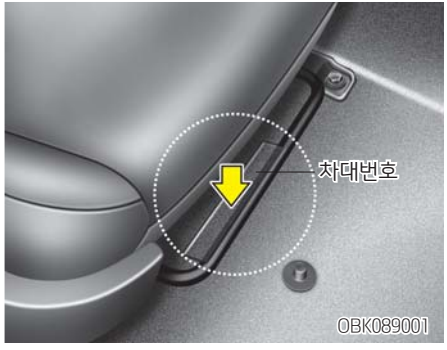

차대번호 즉, VIN(Vehicle Identification Number)은 차량의 등록시나 차량의 소유권을 유지하는데 필요한 모든 법적인 사항에 사용됩니다.
차체에 타각되어 있는 차대번호와 등록증에 기록되어 있는 차대번호는 일치해야 합니다.
(동승석 시트 아래에 타각되어 있습니다.)

자기 인증 라벨

자기 인증 라벨은 본 차량이 대한민국 자동차 관리법령에 적합하게 제작되었음을 알려드립니다.

엔진번호

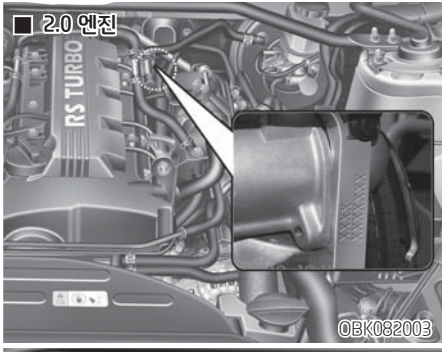

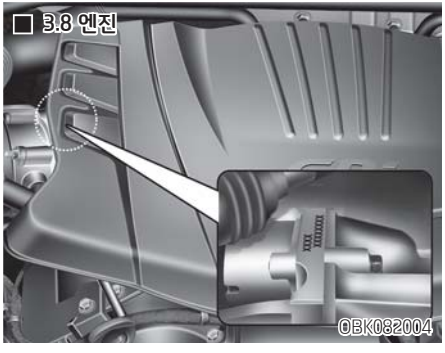

엔진번호는 차량 앞쪽에서 엔진룸을 바라 볼때 그림에 표시된 부분 하단에 표기 되어 있습니다.

[ㄱ]
각종 시트커버류 작업 시 유의 2-13
겨울철 운행 5-36
눈 또는 빙판길 주행 5-37
스노우 타이어 5-37
타이어 체인 5-38
견인 6-18
경고등 (에어백) 3-42
경고등 및 표시등 1-8
경고등 및 표시등 4-50
경음기 4-29
경제적 운행 5-30
계기판 4-39
경고등 및 표시등 4-50
계기판 조명 밝기 조절 4-40
냉각수 수온계 4-42
변속 알림 표시등(수동 변속기) 4-55
사용자 설정 4-48
속도계 4-40
엔진 회전계 4-41
연료계 4-42
자동변속기 위치 표시등 4-55
트립 컴퓨터 4-43
LCD 표시창 경고문 4-60
계기판 조명 밝기 조절 4-40
고속도로 주행 5-34
고임목 2-12
고장 자동차 정지표지판(비상 삼각대) 6-4
공조 장치용 에어필터 점검 7-31
교차로나 철도 건널목을 건널 때 2-12
규격타이어 2-3
글로브 박스 4-107
기타 주의 사항 2-15

[ㄴ]
내관도 1 1-4
내관도 2 1-5
냉각수 수온계 4-42
냉각수 용량 8-3
냉각수 점검 7-23
눈 또는 빙판길 주행 5-37

[ㄷ]
다용도 보관함 4-106
글로브 박스 4-107
안경 보관함 4-107
중앙 콘솔 박스 4-106
다용도 소켓 4-110
도난 경보 장치 4-9
도어 4-11

동승석 에어백 3-31
뒷좌석 3-12
뒷좌석 접는 방법 3-13

[ㄹ]
라벨 (자기인증) 8-5
라벨(에어백) 3-44
라이터 : 시가라이터 4-108
룸램프 (맵램프) 4-82

[ㅁ]
맵램프 4-82
멀티 게이지 4-66
미등 (뒤) 교체 7-53
미러 4-29
실내 미러 4-29
실외 미러 4-37
하이패스 미러(ETCS) 4-30
미착용 경고등 및 경고음 3-17
밀폐된 공간에서 워밍업 또는 차량 점검 금지 2-12

[ㅂ]
방향지시등 (뒤) 교체 7-53
방향지시등 (앞) 교체 7-52
방향지시등 (옆) 교체 7-53
배출가스 저감을 위한 차량관리 7-65
배출가스 제어장치의 관리 및 정비 7-65
배출가스 허용기준 7-64
배터리 점검 7-35
배터리 점프 6-5
번호등 교체 7-56
벨트 점검 7-29
변속기 (수동) 5-10
변속기 (자동) 5-13
변속기 오일 용량 8-3
보닛 4-19
브레이크 5-20
브레이크/클러치 액 점검 7-26
브레이크/클러치 오일 용량 8-3
블루투스 핸즈프리 4-115
비상 삼각대 6-4
비상 시동 6-5
비상경고등 4-75

[ㅅ]
사고 및 차량 화재 시 응급조치 6-22
사용자 설정 4-48
사이드 에어백 3-32

상향, 하향 변환 4-79
서리제거(열선) 4-84
선루프 4-24
선바이저 4-110
선바이저 램프 4-83
소켓 4-110
속도계 4-40
수동변속기 5-10
수동변속기 오일 점검 7-28
수동변속기 변속 알림 표시등 4-55
수동식 좌석 조절 (앞좌석) 3-5
순정부품의 사용 2-14
스노우 타이어 5-37
스마트 키 4-4
건전지 교체 방법 4-7
도어 잠금 4-8
도어 잠금 해제 4-8
비상 경보 4-8
비상시 도어 잠금 해제 4-6
사용시 주의사항 4-8
트렁크 열림 4-8
스티어링 휠 4-27
경음기 4-29
스티어링휠 높이 조절 4-28
스티어링 휠 오디오 리모컨 4-114
스포츠 모드 (자동변속기) 5-16
습기/성에 제거 방법 (유리창) 4-101
시가라이터 4-108
시동 버튼 5-2
시트커버 2-13
시트폴딩 3-12
신차 길들이기 2-16
실내 미러 4-29
실내 편의 장치 4-108
다용도 소켓 4-110
선바이저 4-110
시가라이터 4-108
재떨이 4-109
카매트 후크 4-111
컵홀더 4-109
화물 고정 장치 4-112
실내등 4-82
글로브 박스 룸램프 4-83
맵램프 4-82
선바이저 램프 4-83
트렁크 룸 램프 4-83
실내등 교체 7-57
실외 미러 4-37

접는방법 4-38
조절방법 4-37

[ㅇ]

미러 : 실외 미러 4-37
악천우 시 주행 5-34
안개등 4-80
안경 보관함 4-107
안전 운행 5-31
고속도로 주행 5-34
악천우 시 주행 5-34
야간 주행 5-33
차 바퀴가 빠져 헛도는 경우 5-32
커브길 주행 시 5-33
험한 길에서의 주행 5-31
안전벨트 3-15
3점식 안전벨트 3-18
미착용 경고등 및 경고음 3-17
시트벨트 연장가이드 3-19
사용시 유의 사항 3-21
안전벨트의 적절한 관리 3-22
프리텐셔너 시트벨트 3-19
안전벨트 관리 3-22
안전벨트 착용 2-5
안테나 4-113
앞유리 와이퍼/와셔 4-80
앞좌석 3-5
야간 주행 5-33
어린이 보호용 장치 3-22
3점식 안전벨트 이용 3-24
테더 앵커 이용 3-24
하부 래치 이용 3-26
에어백 3-28
에어백 비작동 조건 3-37
장치의 구성과 기능 3-29
동승석 에어백 3-31
사이드 에어백 3-32
에어백 경고 라벨 3-44
에어백 경고등 3-42
에어백 작동 조건 3-36
에어백 충돌 센서 3-35
운전석 에어백 3-31
커튼 에어백 3-33
에어백 경고 라벨 3-44
에어백 경고등 3-42
에어백 관련 주의사항 2-6
에어백 비작동 조건 3-37
에어백 작동 조건 3-36

에어백 충돌 센서 3-35
에어컨 및 히터 (수동조절식) 4-85
에어컨 및 히터 (자동조절식) 4-93
에어컨 필터 점검 : 공조 장치용 에어필터 7-31
에어클리너 점검 7-30
엔진 오버히트(과열 시) 6-6
엔진 오일 점검 7-21
엔진 회전계 4-41
엔진 후드 4-19
엔진룸 1-6
엔진번호 8-5
엔진부의 명칭 7-3
엔진시동이 안걸릴 때 6-5
엔진오일 용량 8-3
연료계 4-42
연료주입구 4-21
열선(뒷유리) 4-84
오디오 리모컨 4-114
오디오 외부 입력 단자 4-114
오버히트 (엔진 과열 시) 6-6
오일 용량 8-3
오일 점검 (수동변속기) 7-28
오일 점검 (엔진오일) 7-21
오일 점검 (자동변속기) 7-27
올바른 운전자세 2-4
와셔액 분출 4-81
와셔액 점검 7-28
와이퍼 블레이드 교체 7-34
와이퍼 블레이드 점검 7-33
와이퍼 작동 4-80
와이퍼/와셔 4-80
  와셔액 분출 4-81
  와이퍼 작동 4-80
외관도 1 1-2
외관도 2 1-3
운전석 에어백 3-31
운전자세 2-4
웰컴 기능(미등) 4-77
윈도우 : 유리창 개폐 장치 4-16
유리창 개폐 장치 4-16
유리창 습기 방지 기능 설정/해지 4-103
유리창 습기/성에 제거 방법 4-101
음주.과로 운전 금지 2-8
응급조치 (사고 및 차량 화재 시) 6-22
이온 클러스터발생기 4-105
인화성.폭발성 물지 차내 방치 금지 2-8
일상 점검 7-8
일상점검 2-2

임시 타이어 교체 7-41

[ㅈ]

자기 인증 라벨 8-5
자동 습기 제거 장치 4-104
자동변속기 5-13
스포츠 모드 5-16
패들 쉬프트 5-16
자동변속기 오일 점검 7-27
자동변속기 위치 표시등 4-55
자사 직영 서비스센터 또는 서비스 협력사 이용 2-14
재떨이 4-109
전구의 교체 7-51
방향지시등 (앞) 교체 7-52
방향지시등 (옆) 교체 7-53
번호등 교체 7-56
실내등 교체 7-57
전조등 교체 7-52
제동등/미등/방향지시등/후진등의 교환(일반 타입) 7-53
제동등/미등/방향지시등/후진등의 교환(LED 타입) 7-54
전구의 용량 8-2
전동식 좌석 조절 (앞좌석) 3-6
전조등 교체 7-52
전·후방 주차보조 시스템 4-71
점검 정비 7-5
점검 주기 7-10
점프 스타트 6-5
정기 점검 7-10
제동 장치 5-20
브레이크 5-20
주차 브레이크 5-22
차체 자세 제어 장치(VDC) 5-25
ABS 5-24
제동등/미등 (뒤) 교체 7-53
제원 8-2
제원 (타이어 및 휠) 8-2
조명 4-76
방향지시 및 차선변경 4-79
배터리 방전 방지 기능 4-76
상향, 하향 변환 4-79
안개등 4-80
웰컴 기능(미등) 4-77
조명 위치 4-77
전조등 에스코트 기능 4-76
주간 주행등(DRL) 4-77
조명 위치 4-77
조향핸들 4-27
좌석 3-3

뒷좌석 3-12
뒷좌석 접는 방법 3-13
수동식 좌석 조절 3-5
앞좌석 3-5
전동식 좌석 조절 3-6
좌석 등받이 포켓 3-11
좌석 히터(열선) 3-10
헤드레스트 조절 3-8
좌석 등받이 포켓 3-11
좌석 히터(열선) 3-10
주.정차 시 배기관 주변 화재 위험 2-11
주.정차 중 차내 수면 금지 2-7
주위 안전 확인 2-11
주차 보조 시스템 4-71
주차 브레이크 5-22
주차 브레이크 점검 7-29
주차 시 바퀴에 고임목 설치 2-12
주행 시 도어.트렁크는 잠금 상태로 2-11
주행 중 경고 6-2
주행 중 고장이 나면 6-2
고장 자동차 정지표지판(비상 삼각대) 6-4
주행 중 엔진 정지 금지 2-9
중앙 도어 잠금 스위치 4-13
중앙 콘솔 박스 4-106

[ㅊ]

차 바퀴가 빠져 헛도는 경우 5-32
차대번호 8-4
차량 개조 금지 2-13
차량 견인 6-18
차량 제원 8-2
차일드 시트 3-22
차일드 시트 하부 래치 이용 3-26
차체 손질 7-58
차체 자세 제어 장치(VDC) 5-25
체인(타이어) 5-38
초기화(선루프) 4-27
최대 냉방(수동조절식) 4-88
추천오일 및 용량 8-3

[ㅋ]

카매트 후크 4-111
커브길 주행 시 5-33
커튼 에어백 3-33
컵홀더 4-109
콘솔 박스 (중앙) 4-106
크락숀 4-29
클러스터 : 계기판 4-39
클러스터 이온발생기 4-105

클러치/브레이크 액 점검 7-26

[ㅌ]

타이어 공기압 감지 시스템(TPMS) 6-8
타이어 교체 7-39
타이어 및 휠 점검 7-38
임시 타이어 교체 7-41
타이어 교체 7-39
타이어 위치 교환 7-39
타이어 및 휠 제원 8-2
타이어 위치 교환 7-39
타이어 체인 5-38
타이어 펑크 시 6-11
테더앵커 3-24
트렁크 4-14
비상시 잠금 해제 4-15
트렁크 비상 잠금 해제 4-15
트렁크 룸 램프 4-83
트립 컴퓨터 4-43

[ㅍ]

파워 윈도우 : 유리창 개폐 장치 4-16
파워아웃렛 4-110
패들 쉬프트 5-16
편의장비 추가 장착 시 임의배선 사용 금지 2-13
폭설 시 행동요령 6-23
퓨즈의 교체 7-45
프리텐셔너 시트벨트 3-19

[ㅎ]

하이패스 미러 4-30
핸들 : 스티어링 휠 4-27
핸들 오디오 리모컨 4-114
핸즈프리 4-115
허리지지대 조절(운전석) 3-7
험한 길에서의 주행 5-31
헤드램프 에스코트 기능 4-76
헤드레스트 조절 3-8
혼 4-29
화물 고정 장치 4-112
후방 주차보조 시스템 4-68
후사경 : 실내미러 4-29
후사경 : 실외미러 4-37
후진등 (뒤) 교체 7-53
휴대전화 사용 2-9
히터 및 에어컨 (자동조절식) 4-93
수동 조절 방법 4-95
전자동 조절 방법 4-94

히터 및 에어컨(수동조절식) 4-85
최대 냉방 4-88
히터 및 에어컨 조절방법 4-86

[A]
ABS 5-24
AUX 4-114

[E]
ETCS 4-30

[I]
iPod 4-114

[L]
LCD 표시창 경고문 4-60

[M]
MAX A/C 4-88

[T]
TPMS 6-8

[U]
USB 4-114

[V]
VIN : 차대번호 8-4