HYUNDAI



MANUALUL PROPRIETARULUI

Utilizare
Întreținere
Fișă tehnică

Toate informațiile din acest manual al proprietarului sunt corecte la data publicării. Totuși, Hyundai își rezervă dreptul de a face modificări fără notificare prealabilă, conform politicii sale de îmbunătățire continuă a produselor.

Manualul este valabil pentru toate modelele Hyundai și include descrieri și explicații ale echipamentelor standard și opționale. Din acest motiv, manualul conține materiale care nu sunt valabile pentru vehiculul dvs.

Unele modele sunt echipate cu volan pe partea dreaptă (RHD). Explicațiile și ilustrațiile unor operații se efectuează pe partea opusă celor descrise aici.

ATENȚIE: MODIFICĂRI ADUSE VEHICULULUI

Vehiculul Hyundai nu trebuie modificat în niciun fel. Astfel de modificări pot afecta negativ performanțele, siguranța sau durabilitatea vehiculului și, în plus, pot duce la anularea garanției. Unele modificări pot încălca și legile în vigoare privind transporturile, emise de ministerul transporturilor sau de alte instituții din țara de reședință.

MONTAREA UNUI EMIȚĂTOR - RECEPTOR SAU TELEFON CELULAR

Vehiculul este echipat cu injecție electronică de combustibil și cu alte componente electronice. Este posibil ca un emițător - receptor sau telefon celular montat/reglat incorect să influențeze negativ sistemele electronice. Din acest motiv, vă recomandăm să respectați cu strictețe instrucțiunile producătorului sau să consultați dealerul Hyundai pentru măsuri de precauție sau instrucțiuni speciale, dacă alegeți să montați unul dintre aceste aparate.

AVERTISMENT REFERITOR LA SIGURANȚĂ ȘI DEFECȚIUNI

Acest manual include informații intitulate AVERTISMENT, ATENȚIE și NOTĂ.

Aceste informații indică următoarele:

⚠ AVERTISMENT

Sugerează că, în anumite situații, poate rezulta rănirea gravă sau decesul șoferului sau a altor persoane, dacă avertismentul nu este luat în calcul. Respectați sfatul din conținutul avertismentului.

⚠ ATENȚIE

Sugerează că, în anumite situații, poate rezulta deteriorarea vehiculului sau a echipamentelor, dacă atenționarea nu este respectată. Respectați sfatul din conținutul atenționării.

✻ NOTĂ

Indică informații interesante sau de ajutor.

PREFAȚĂ

Vă mulțumim că ați ales un Hyundai. Ne bucurăm că vă numărați printre fericiții proprietari ai unui vehicul marca Hyundai. Suntem mândri de tehnologia avansată utilizată și de calitatea ridicată de fabricație a fiecărui vehicul Hyundai.

Manualul proprietarului vă prezintă echipamentele și funcționarea noului dvs. vehicul Hyundai. Se recomandă citirea cu atenție a acestuia, deoarece informațiile conținute contribuie în mare măsură la satisfacțiile oferite de noul vehicul.

De asemenea, producătorul recomandă ca toate lucrările de service și întreținere să fie efectuate de către un dealer autorizat Hyundai.

HYUNDAI MOTOR MANUFACTURING CZECH S.R.O.

Notă: deoarece viitorii proprietari vor avea nevoie de informațiile incluse în acest manual, dacă vindeți acest Hyundai, vă rugăm lăsați manualul în vehicul, pentru a putea fi utilizat de noul proprietar. Vă mulțumim.

⚠ ATENȚIE

Dacă sunt utilizați combustibili sau lubrifianți de calitate îndoielnică, care nu corespund specificațiilor Hyundai, pot apărea defecțiuni grave ale motorului și cutiei de viteze. Trebuie utilizați întotdeauna combustibili și lubrifianți de înaltă calitate, care îndeplinesc specificațiile enumerate la pagina 8-6 din capitolul Fișă tehnică al Manualului proprietarului.

Copyright 2015 Hyundai Motor Manufacturing Czech s.r.o. Toate drepturile rezervate. Nicio parte a acestei publicații nu poate fi reprodusă, stocată într-un sistem de prelucrare a datelor sau transmisă în orice formă sau cu orice mijloace, fără acordul scris al Hyundai Motor Company.

cuprins

Introducere	1
Scurtă prezentare	2
Sistemul de siguranță	3
Echipamente	4
Condusul vehiculului	5
În situații de urgență	6
Întreținere	7
Fișă tehnică și informații pentru client	8
Index	I

Introducere

Utilizarea manualului 1-2
Specificații combustibil 1-2
- **Motor pe benzină** 1-2
- **Benzină care conține alcool și metanol** 1-3
- **Alți combustibili** 1-3
- **Utilizarea MTBE** 1-4
- **Nu se va utiliza metanol** 1-4
- **Aditivi combustibil** 1-4
- **Utilizarea peste hotare** 1-4
- **Motor diesel** 1-4
- **Biodiesel** 1-5

Rodaj 1-5

UTILIZAREA MANUALULUI

Dorința noastră este să beneficiați la maximum de toate funcțiile automobilului. Acest manual al proprietarului vă poate ajuta în multe privințe. Vă recomandăm insistent să citiți manualul în întregime. Pentru a minimiza riscul de rănire sau deces, citiți secțiunile AVERTISMENT și ATENȚIE din acest manual.

Textul manualului este completat cu ilustrații pentru a explica mai bine cum puteți beneficia de tot ce vă oferă vehiculul. Citind acest manual, descoperiți caracteristicile principale ale vehiculului, aflați informații importante despre siguranță și sfaturi privind condusul în diferite condiții de rulare.

Structura manualului este oferită în Cuprins. Atunci când căutați un anumit domeniu sau subiect, utilizați indexul; acesta este o listă alfabetică a tuturor informațiilor din manual.

Capitole: manualul cuprinde opt capitole și un index. Fiecare capitol începe cu un scurt cuprins, astfel încât să puteți afla imediat dacă în capitolul respectiv se regăsesc informațiile dorite.

Veți întâlni în manual diferite AVERTISMENTE, ATENȚIONĂRI și NOTE. Acestea au fost pregătite pentru a spori siguranța dvs. Citiți cu atenție și respectați TOATE procedurile și recomandările cuprinse în aceste AVERTISMENTE, ATENȚIONĂRI și NOTE.

⚠ AVERTISMENT

Un AVERTISMENT indică o situație în care ignorarea acestuia poate duce la răniri grave sau deces.

⚠ ATENȚIE

Semnul ATENȚIE indică o situație în care vehiculul poate suferi avarii dacă se ignoră informațiile respective.

✻ NOTĂ

NOTA cuprinde informații interesante sau utile.

SPECIFICAȚII COMBUSTIBIL

Motor pe benzină

Benzină fără plumb

Pentru Europa

Pentru performanțe optime, vă recomandăm să alimentați numai cu benzină fără plumb cu cifra octanică CO 95/AKI (indice antidetonații) 91 sau mai mare. (Nu utilizați combustibili care conțin metanol.)

Se poate utiliza și benzină fără plumb cu cifra octanică CO 91~94/AKI 87~90, dar performanțele vehiculului vor fi ușor reduse.

Cu excepția Europei

Noul dvs. vehicul este proiectat numai pentru alimentarea cu benzină fără plumb, cu cifra octanică de minim CO 91/AKI 87. (Nu utilizați combustibili care conțin metanol.)

Noul dvs. vehicul este proiectat să ofere performanțe maxime și emisii minime de noxe, fără ancrasarea bujiilor, când este alimentat cu BENZINĂ FĂRĂ PLUMB.

⚠ ATENȚIE

NU UTILIZAȚI NICIODATĂ BENZINĂ CU PLUMB. Utilizarea benzinei cu plumb provoacă defectarea catalizatorului, senzorului de oxigen al sistemului de control al motorului și sistemului de control al emisiilor.

Nu adăugați niciodată în rezervorul de benzină niciun fel de agent de curățare a sistemului de alimentare care nu a fost aprobat. Vă recomandăm să verificați sistemul la un dealer autorizat HYUNDAI.

⚠ AVERTISMENT

- **Nu mai adăugați combustibil dacă duza de alimentare s-a oprit automat.**
- **Verificați întotdeauna montarea corectă a capacului, pentru a împiedica scurgerile de combustibil în caz de accident.**

Benzină care conține alcool și metanol

Gazolul, un amestec de benzină și etanol (cunoscut și ca alcool etilic) și benzină sau gazol cu metanol (cunoscut și ca alcool metilic) se comercializează împreună cu sau în locul benzinei cu plumb/fără plumb.

Nu utilizați gazol care conține mai mult de 10% etanol și nu utilizați benzină sau gazol care conține metanol. Oricare dintre acești combustibili poate provoca defectarea sistemului de alimentare, a sistemului de comandă a motorului și a celui de control al emisiilor.

Renunțați să utilizați orice tip de gazol în cazul în care apar probleme legate de funcționare.

Defectarea vehiculului sau problemele legate de funcționare nu vor fi acoperite de garanția producătorului, dacă au survenit ca urmare a utilizării de:

1. Gazol care conține etanol în concentrație mai mare de 10%.
2. Benzină sau gazol cu conținut de metanol.
3. Benzină sau gazol cu plumb.

⚠ ATENȚIE

Nu utilizați niciodată gazol care conține metanol. Renunțați la utilizarea oricărui produs cu gazol care poate crea probleme de funcționare.

Alți combustibili

Utilizarea combustibililor precum:

- combustibil cu silicon (Si),
- combustibil cu mangan (Mn),
- combustibil cu ferocen (Fe) și
- alți aditivi metalici din combustibili

poate provoca defectarea motorului și a vehiculului sau obturarea, rateurile, accelerația slabă, oprirea motorului, topirea catalizatorului, coroziune anormală, reducerea duratei de exploatare etc.

De asemenea, este posibil să se aprindă lampa de control defecțiuni (MIL).

✻ NOTĂ

Este posibil ca defectarea sistemului de alimentare cu combustibil sau reducerea performanțelor provocată de utilizarea acestor combustibili să nu fie acoperită de garanția limitată a vehiculului nou.

Utilizarea MTBE

HYUNDAI nu recomandă utilizarea combustibililor cu o concentrație de MTBE (metil terțiar butil eter) mai mare de 15% (conținut de oxigen de 2,7% din greutate) pentru alimentarea vehiculului.

Combustibilul care conține MTBE (metil terțiar butil eter) în concentrație mai mare de 15% (conținut de oxigen de 2,7% din greutate) poate reduce performanțele vehiculului, poate provoca dopuri de vapori sau pornirea dificilă.

⚠ ATENȚIE

Garanția pentru vehiculul nou nu acoperă defecțiunile sistemului de alimentare și pierderile de putere cauzate de utilizarea metanolului, a combustibililor care conțin metanol sau a MTBE în concentrație mai mare de 15% (conținut de oxigen de 2,7% din greutate).

Nu se va utiliza metanol

Combustibilii care conțin metanol (alcool obținut din lemn) nu trebuie utilizați la alimentarea vehiculului dvs. Acest tip de combustibil poate reduce performanțele vehiculului și poate provoca defectarea sistemului de alimentare, a sistemului de comandă a motorului și a celui de control al emisiilor.

Aditivi combustibil

HYUNDAI recomandă să alimentați numai cu benzină fără plumb cu cifra octanică CO 95/AKI (indice antidetonații) 91 sau mai mare (pentru Europa) sau cu cifra octanică CO 91/AKI (indice antidetonații) 87 sau mai mare (în afara Europei).

Pentru clienții care nu utilizează permanent benzină de calitate, aditivată și care au probleme la pornirea motorului sau dacă motorul nu funcționează rotund, trebuie adăugată în rezervor o sticlă de aditiv la fiecare 15.000 km (pentru Europa)/5.000 km (cu excepția Europei). Aditivii sunt disponibili la dealerul autorizat HYUNDAI, împreună cu informațiile privind utilizarea acestora. Nu amestecați cu alți aditivi.

Utilizarea peste hotare

Dacă efectuați un voiaj peste hotare, asigurați-vă că:

- Respectați toate reglementările referitoare la înmatriculare și asigurare.
- Verificați existența combustibilului potrivit.

Motor diesel

Motorină

Motorul diesel trebuie să utilizeze motorină disponibilă pe piață și care respectă standardul EN 590 sau similar. (EN înseamnă „Normă europeană”). Nu utilizați motorină pentru vapoare, uleiuri de încălzire sau aditivi neaprobați pentru combustibil, deoarece motorul și sistemul de alimentare se vor uza mai repede și se vor defecta. Utilizarea de combustibili și/sau aditivi neaprobați va afecta garanția vehiculului.

Se va utiliza motorină cu cifra cetanică mai mare de 51. Dacă sunt disponibile două tipuri de motorină, utilizați motorină de vară sau de iarnă, în funcție de anotimp.

- Peste -5 °C (23 °F) ... Motorină de vară.
- Sub -5 °C (23 °F) ... Motorină de iarnă.

Supravegheați permanent nivelul combustibilului din rezervor: dacă motorul se oprește din cauza unei pene de combustibil, sistemul de alimentare trebuie amorsat înainte de a reporni motorul.

⚠ ATENȚIE

Nu introduceți benzină sau apă în rezervor. Dacă se întâmplă acest lucru, sistemul de alimentare va trebui curățat, pentru a evita blocarea pompei de injecție și defectarea motorului.

⚠ ATENȚIE - motorină (dacă este echipat cu DPF)

Pentru vehiculele care dispun de motor diesel echipat cu DPF, vă recomandăm să utilizați motorina auto obișnuită.

Dacă utilizați motorină cu conținut ridicat de sulf (mai mare de 50 ppm) și aditivi neaprobați, sistemul DPF se poate defecta, iar vehiculul poate emite fum de culoare albă.

Biodiesel

Combustibilii disponibili în comerț nu conțin mai mult de 7% biodiesel și sunt cunoscuți în general ca „biodiesel B7”; aceștia pot fi utilizați pentru alimentare dacă respectă standardul EN 14214 sau specificații echivalente. (EN înseamnă „Normă europeană”). Utilizarea de combustibili cu o concentrație mai mare de 7% biodiesel cum ar fi RME, FAME sau VME etc. sau de motorină cu o concentrație mai mare de 7% biodiesel va provoca uzura accentuată sau defectarea motorului și a sistemului de alimentare. Repararea sau înlocuirea componentelor uzate sau defecte ca urmare a utilizării de combustibili neaprobați nu va fi acoperită de garanția producătorului.

⚠ ATENȚIE

- ***Nu utilizați niciodată combustibil, motorină sau biodiesel B7, care nu respectă cele mai noi standarde din domeniu.***
- ***Nu utilizați niciodată aditivi sau tratamente pentru combustibil care nu sunt recomandate sau aprobate de producătorul vehiculului.***

RODAJ

Nu este necesară o perioadă specială de rodaj. Respectând câteva precauții simple în primii 1.000 km (600 mile), performanțele, economia și durata de utilizare a vehiculului pot fi îmbunătățite.

- Nu supraturați motorul.
- Mențineți turația motorului între 2.000 și 4.000 rpm în timpul deplasării.
- Nu mențineți aceeași viteză, mare sau mică, perioade lungi de timp. Variați turația motorului pentru a face rodajul corect al acestuia.
- Evitați frânările bruște, cu excepția cazurilor de urgență, pentru a permite frânelor să se rodeze corect.
- Nu tractați o remorcă pe parcursul primilor 2.000 km (1.200 mile).

Scurtă prezentare

Prezentare exterior (față) 2-2
Prezentare exterior (spate) 2-3
Prezentare interior 2-4
Prezentare planșă de bord 2-5
Compartiment motor 2-6

PREZENTARE EXTERIOR (FAȚĂ)



1. Cârlig de remorcare demontabil față.....6-38
2. Ștergător de parbriz 4-131
3. Oglindă retrovizoare exterioară.....4-45
4. Încuietoare ușă.....4-17
5. Far 4-125
6. Proiector de ceață 4-128
7. Capotă motor 4-29
8. Jantă și anvelopă 7-54

❈ Este posibil ca forma reală să fie diferită de cea din imagine.

OGD011001

PREZENTARE EXTERIOR (SPATE)

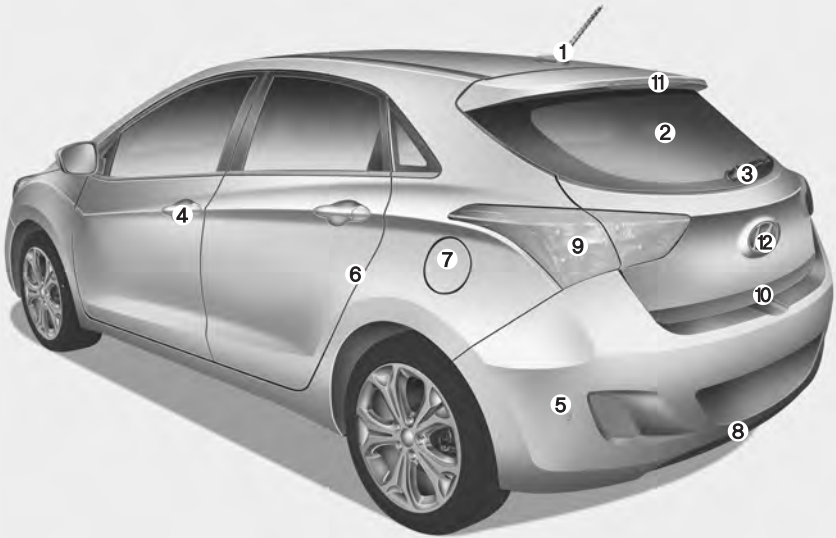

1. Antenă de plafon 4-184
2. Dispozitiv de dezgheţare lunetă.....4-140
3. Ştergător de lunetă.....4-131
4. Încuietoare uşă.....4-17
5. Sistem de asistenţă la parcarea cu spatele.....4-94
6. Protecţie copii la uşile spate 4-21
7. Buşon rezervor de combustibil.....4-31
8. Cârlig de remorcare spate.....6-38
9. Grup optic spate.....7-96
10. Buton mâner hayon 4-22
11. Al treilea stop pe frână.....7-100
12. Cameră marşarier 4-121

❈ Este posibil ca forma reală să fie diferită de cea din imagine.

OGD011002

PREZENTARE INTERIOR

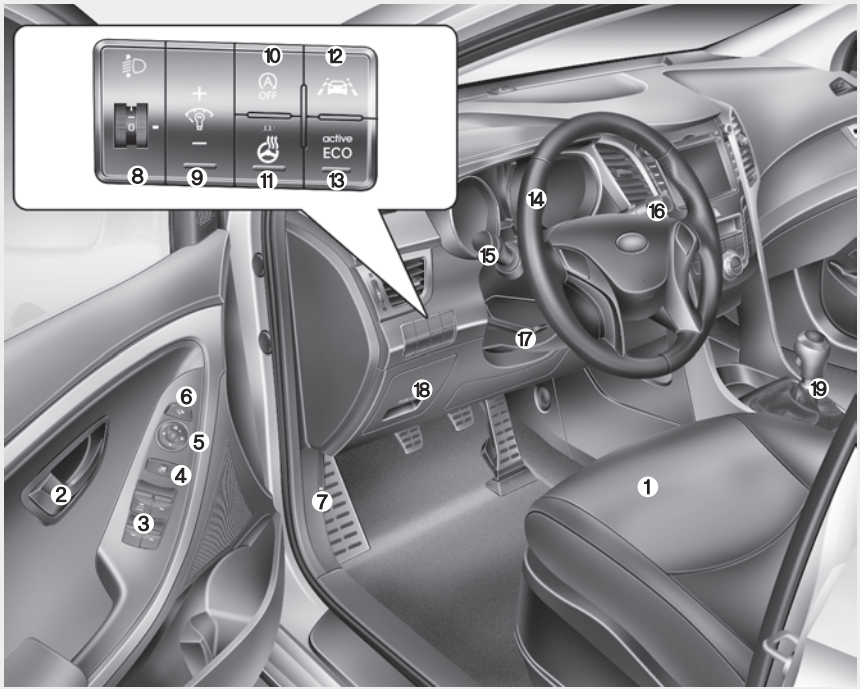

1. Scaune 3-2
2. Mâner interior ușă.....4-18
3. Butoane geamuri acționate electric 4-25
4. Buton de blocare geamuri acționate electric ..4-27
5. Comandă oglinzi retrovizoare exterioare 4-46
6. Buton rabatare oglinzi retrovizoare exterioare ..4-47
7. Manetă de deblocare capotă motor 4-29
8. Sistem de reglare pe înălțime faruri 4-129
9. Sistem de reglare iluminare planșă de bord....4-51
10. Sistem ISG (pornire și oprire la ralanti) 5-15
11. Buton de activare/dezactivare sistem de încălzire volan 4-40
12. Sistem de avertizare părăsire bandă de rulare (LDWS)* 5-63
13. Buton ECO activ 5-39
14. Volan.....4-39
15. Manetă de lumini 4-124
16. Ștergător/spălător 4-131
17. Manetă de comandă volan reglabil în înălțime și adâncime.....4-39
18. Panou de siguranțe 7-66
19. Schimbător de viteze transmisie manuală/ selector de viteze transmisie automată/selector de viteze transmisie cu ambreiaj dublu.....5-22/5-25/5-31

❈ Este posibil ca forma reală să fie diferită de cea din imagine.

OGDE015005

PREZENTARE PLANȘĂ DE BORD

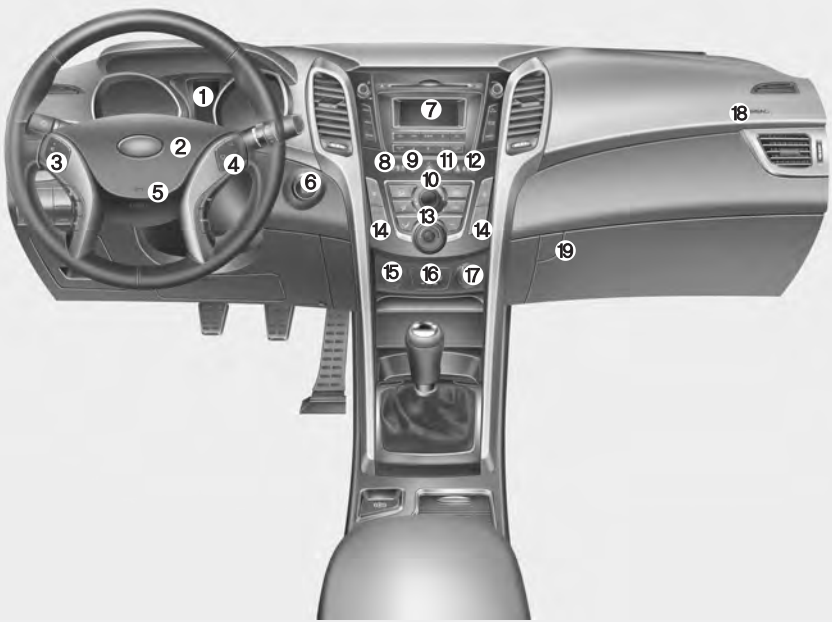

1. Grup de instrumente 4-49
2. Claxon 4-39
3. Comenzi sistem audio montate pe volan* .4-185
4. Buton pilot automat/limitator de viteză* ..5-59/5-67
5. Airbag șofer*.....3-50
6. Contact* sau buton de pornire/oprire motor*.....5-5/5-9
7. Sistem audio* 4-184
8. Indicator de activare/dezactivare airbag frontal pasager.....3-46
9. Buton închidere centralizată.....4-18
10. Buton de avarii 4-122
11. Buton de dezactivare ESC 5-51
12. Avertizare centură de siguranță pasager .3-20
13. Sistem de climatizare.....4-142/4-151
14. Sistem de încălzire*/răcire* scaune.3-10/3-12
15. Brichetă*.....4-169
16. Port Aux, USB și iPod*.....4-173
17. Priză*.....4-172
18. Airbag pasager*.....3-50
19. Torpedo.....4-166

*: dacă există în dotare

❊ Este posibil ca forma reală să fie diferită de cea din imagine.

OGDE011004

COMPARTIMENT MOTOR

■ **Motor pe benzină - 1,6-GDI**

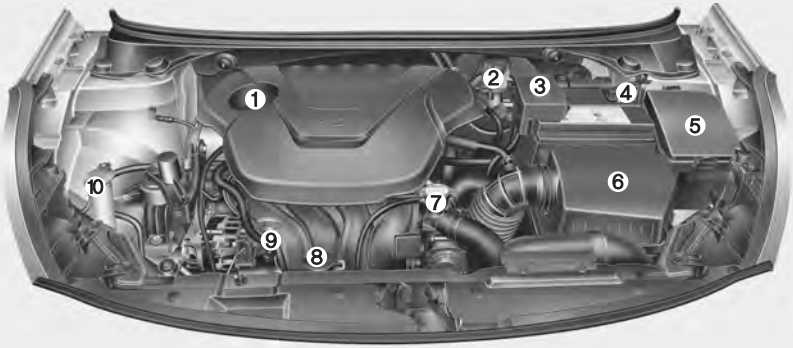

■ **Motor pe benzină - 1,6 T-GDI**

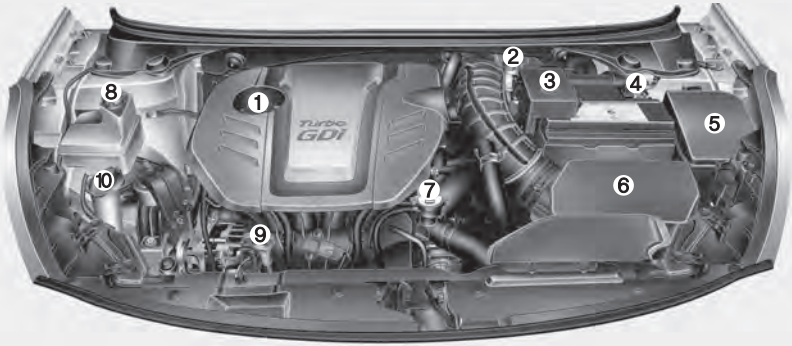

1. Bușon de completare nivel ulei de motor 7-36
2. Rezervor lichid de frână/ambreiaj 7-41
3. Bornă pozitivă baterie 7-51
4. Bornă negativă baterie.....7-51
5. Panou de siguranțe 7-65
6. Filtru de aer 7-44
7. Bușon radiator 7-40
8. Vas de expansiune.....7-39
9. Joj㠠ulei de motor.....7-36
10. Rezervor lichid de spălare parbriz ..7-42

❉ Compartimentul motor prezent pe vehicul poate fi diferit de cel din imagine.

OGDE071001/OGD075071

■ **Motor pe benzină - 1,4 MPI**

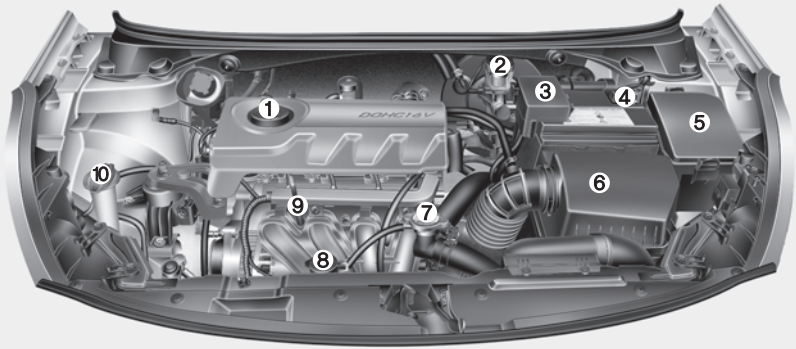

■ **Motor pe benzină - 1,6 MPI**

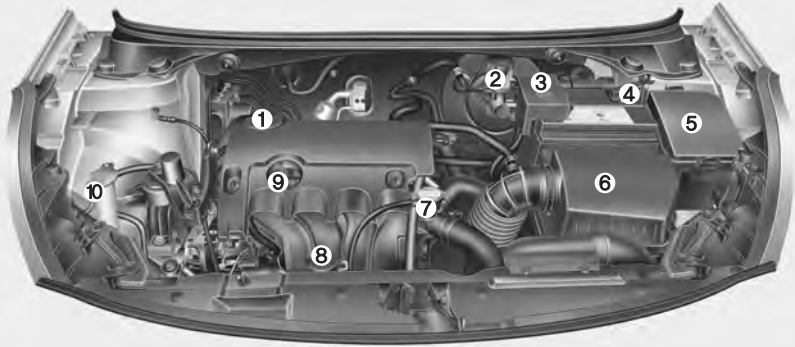

1. Bușon de completare nivel ulei de motor 7-36
2. Rezervor lichid de frână/ambreiaj 7-41
3. Bornă pozitivă baterie 7-51
4. Bornă negativă baterie.....7-51
5. Panou de siguranțe 7-65
6. Filtru de aer 7-44
7. Bușon radiator 7-40
8. Vas de expansiune.....7-39
9. Joji ulei de motor.....7-36
10. Rezervor lichid de spălare parbriz ..7-42

❉ Compartimentul motor prezent pe vehicul poate fi diferit de cel din imagine.

OGD075001/OGDE071070

■ **Motor diesel**

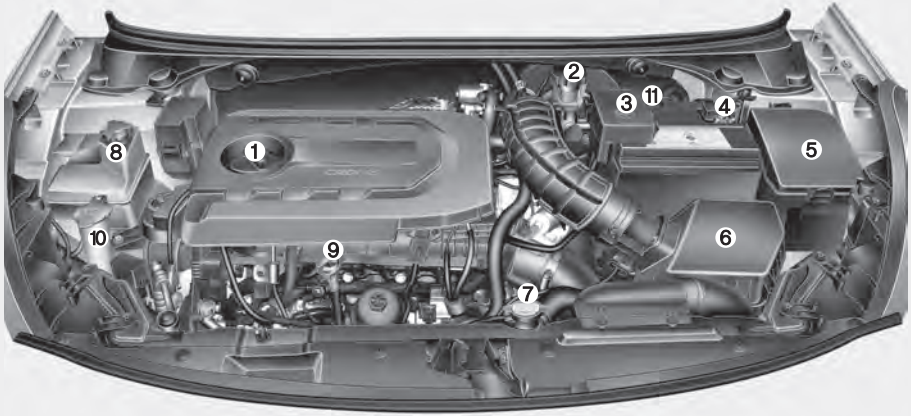

1. Bușon de completare nivel ulei de motor 7-36
2. Rezervor lichid de frână/ambreiaj 7-41
3. Bornă pozitivă baterie 7-51
4. Bornă negativă baterie.....7-51
5. Panou de siguranțe 7-65
6. Filtru de aer 7-44
7. Bușon radiator 7-40
8. Vas de expansiune.....7-39
9. Joji ulei de motor.....7-36
10. Rezervor lichid de spălare parbriz ..7-42
11. Filtru de combustibil 7-43

❈ Compartimentul motor prezent pe vehicul poate fi diferit de cel din imagine.

OGDE075120

Sistemul de siguranță

Scaune 3-2
- **Scaun față 3-5**
- **Sistem de încălzire scaune 3-10**
- **Sistem de răcire scaune 3-12**
- **Banchetă 3-14**

Centură de siguranță 3-19
- **Sistem centuri de siguranță 3-19**
- **Avertizare centură de siguranță 3-20**
- **Centură de siguranță cu prindere în 3 puncte 3-22**
- **Centură de siguranță cu pretensionare 3-25**
- **Precauții centură de siguranță 3-27**
- **Îngrijire centuri de siguranță 3-30**

Scaun pentru copii 3-31

Sistem suplimentar de siguranță - airbag 3-42
- **Nu montați un scaun pentru copii pe scaunul pasagerului din față 3-45**
- **Indicator și avertizare airbag 3-45**
- **Piesele sistemului SRS și rolul acestora 3-47**
- **Airbag frontal șofer și pasager 3-50**
- **Airbag lateral 3-55**
- **Airbag pentru protecția capului 3-56**
- **Întreținere sistem SRS 3-63**
- **Măsuri suplimentare de siguranță 3-64**
- **Etichetă de avertizare airbag 3-65**

SCAUNE

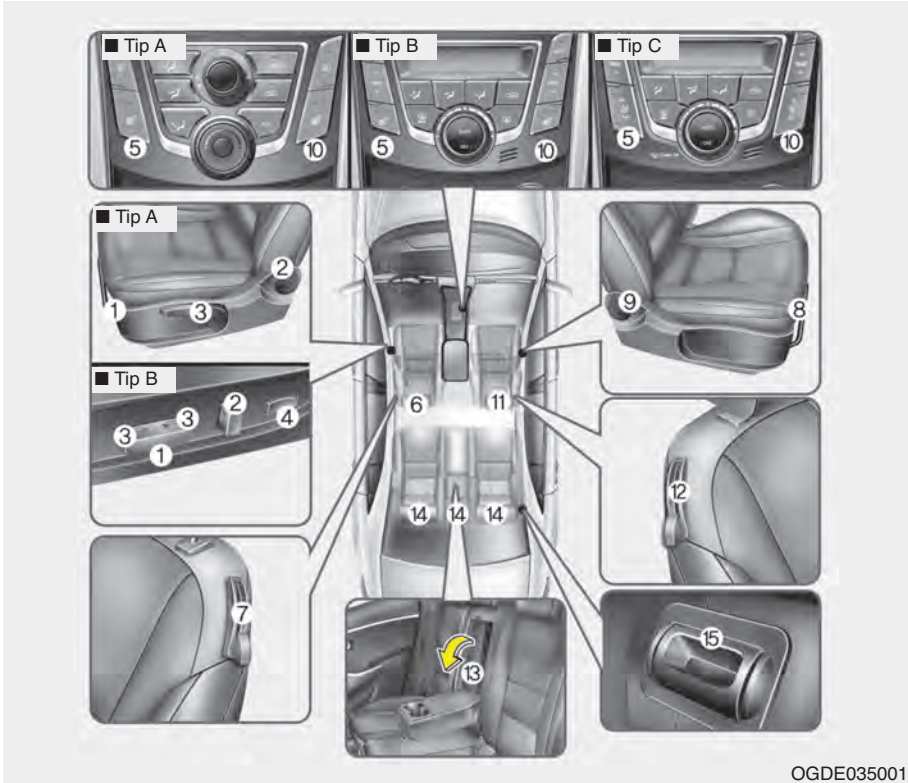

Scaun șofer

(1) Reglare scaun, înainte/înapoi
(2) Înclinare spătar
(3) Reglare pe înălțime scaun
(4) Suport lombar*
(5) Sistem de încălzire*/răcire scaune (scaun cu funcție de ventilație)*
(6) Reglare tetieră
(7) Acces banchetă (numai pentru vehicule cu 3 uși)

Scaun pasager față

(8) Reglare scaun, înainte/înapoi
(9) Înclinare spătar
(10) Sistem de încălzire*/răcire scaune (scaun cu funcție de ventilație)*
(11) Reglare tetieră
(12) Acces banchetă (numai pentru vehicule cu 3 uși)

Banchetă

(13) Cotieră
(14) Reglare tetieră
(15) Banchetă rabatabilă fracționat

* dacă există în dotare

⚠ AVERTISMENT
- obiecte neasigurate

Obiectele neasigurate din zona picioarelor șoferului pot obstrucționa acționarea pedalelor, ceea ce poate duce la producerea unui accident. Nu amplasați niciun obiect sub scaunele din față.

⚠ AVERTISMENT
- responsabilitatea șoferului față de pasagerul din față

Călătoria într-un vehicul cu spătarul scaunului față înclinat poate provoca rănirea gravă sau decesul persoanelor, în cazul unui accident. În cazul unui accident, dacă un scaun față este înclinat, șoldurile pasagerului pot aluneca pe sub partea transversală a centurii de siguranță, iar toată forța impactului va fi preluată de abdomenul neprotejat. Pot surveni răni interne grave sau fatale. Șoferul trebuie să sfătuiască pasagerul să mențină spătarul scaunului în poziție verticală când vehicului se deplasează.

⚠ AVERTISMENT
Nu utilizați o pernă care reduce frecarea dintre scaun și pasager. În caz de accident sau de oprire bruscă, șoldurile pasagerului pot aluneca pe sub partea transversală a centurii de siguranță. Pot rezulta răniri grave sau fatale, deoarece centura de siguranță nu va funcționa normal.

⚠ AVERTISMENT
- scaun șofer

- **Nu încercați niciodată să reglați scaunul dacă vehiculul se deplasează. În caz contrar, puteți pierde controlul vehiculului, ceea ce poate duce la un accident care poate provoca rănirea gravă sau decesul persoanelor sau pierderi materiale.**
- **Înlăturați orice obiect care poate obstrucționa poziția normală a spătarului. Așezarea de obiecte lângă spătar sau într-un mod care obstrucționează blocarea corectă a spătarului poate provoca rănirea gravă sau decesul persoanelor, în cazul unei opriri bruște sau al unui accident.**

- **Pentru a evita rănile inutile și posibil grave provocate de airbag, adoptați o poziție cât mai retrasă față de volan, fără a neglija accesul la comenzile vehiculului. Se recomandă o distanță de cel puțin 250 mm (10 in.) între pieptul dvs. și volan.**

⚠ AVERTISMENT
- spătar banchetă

- **Spătarul banchetei trebuie fixat corect. În caz contrar, pasagerii și obiectele pot fi proiectate spre înainte, în caz de impact sau frânare bruscă, ceea ce poate provoca rănirea gravă sau decesul persoanelor.**
- **Bagajele și alte obiecte trebuie amplasate în portbagaj. Dacă obiectele sunt voluminoase, grele sau trebuie stivuite, acestea trebuie asigurate. Bagajele stivuite nu trebuie să depășească în niciun caz nivelul spătarului banchetei. În caz contrar, se poate produce rănirea gravă sau decesul persoanelor, în caz de oprire bruscă, răsturnare sau impact.**
- **În timpul deplasării, pasagerii nu trebuie să călătorească în portbagaj sau să se așeze pe spătarul rabatat. În timpul deplasării, toți pasagerii trebuie să fie așezați pe scaune și să poarte centura de siguranță.**
- **Când readuceți spătarul în poziție verticală, verificați ca acesta să fie blocat pe poziție, mișcându-l spre înainte și înapoi.**

⚠ AVERTISMENT

După reglarea scaunului, verificați întotdeauna ca acesta să fie bine blocat; încercați să-l mișcați înainte-înapoi fără a utiliza maneta de reglare. Mișcarea bruscă sau neașteptată a scaunului șoferului poate duce la pierderea controlului vehiculului și la provocarea unui accident.

⚠ AVERTISMENT

- **Fiți foarte atenți pentru ca mâinile sau alte obiecte să nu se prindă în mecanismele scaunului în timp ce acesta se deplasează.**
- **Nu așezați o brichetă pe podea sau pe scaun. Când acționați scaunul, gazul poate țâșni din brichetă și poate provoca izbucnirea unui incendiu.**
- **Dacă bancheta spate este ocupată, aveți grijă atunci când reglați poziția scaunului față.**
- **Fiți foarte atenți atunci când apucați obiecte mici prinse sub scaune sau între scaun și consola centrală. Este posibil să vă tăiați sau să vă răniți la mâini în marginile ascuțite ale mecanismului scaunului.**

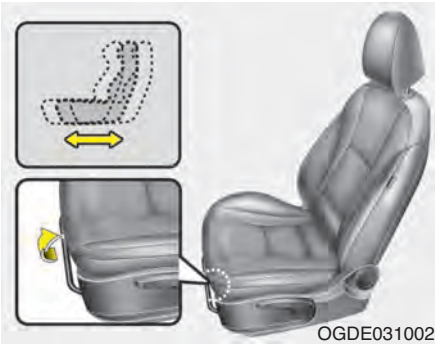
OGDE031002

Scaun față

Reglare manuală

Înainte și înapoi

Pentru a deplasa scaunul înainte sau înapoi:

1. Țineți trasă în sus maneta de culisare a scaunului.
2. Culisați scaunul în poziția dorită.
3. Eliberați maneta și asigurați-vă că scaunul este fixat pe poziție.

Reglați scaunul înainte de a porni la drum și verificați să fie bine fixat pe poziție, încercând să-l trageți spre înainte și înapoi fără să utilizați maneta. Dacă scaunul se mișcă, înseamnă că nu este blocat corect.

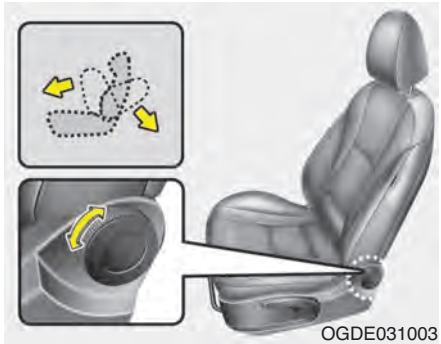
OGDE031003

Unghi spătar

Pentru a regla spătarul la unghiul dorit, rotiți butonul de comandă spre înainte sau înapoi.

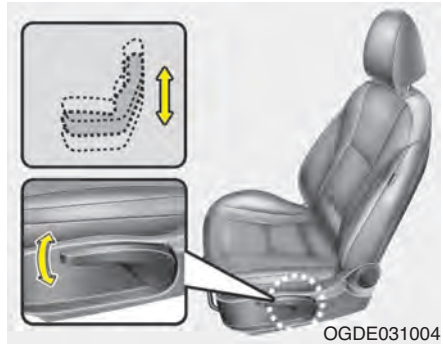
OGDE031004

Înălțime șezut scaun (dacă există în dotare)

Pentru modificarea înălțimii șezutului scaunului, împingeți maneta în sus sau în jos.

- Pentru a coborî șezutul, apăsați de câteva ori maneta.
- Pentru a ridica șezutul, trageți de câteva ori maneta.

Reglare automată
(dacă există în dotare)

Scaunul șoferului poate fi reglat cu ajutorul butoanelor de comandă amplasate pe partea exterioară a pernei scaunului. Înainte de a porni la drum, reglați scaunul în poziția corespunzătoare, astfel încât să aveți un control bun asupra volanului, pedalelor și butoanelor de pe planșa de bord.

⚠ AVERTISMENT

Scaunul reglabil electric poate fi acționat dacă este decuplat contactul.

De aceea, copiii nu trebuie lăsați niciodată nesupravegheați în vehicul.

⚠ ATENȚIE

- ***Scaunul reglabil electric este acționat de un motor electric. Nu mai acționați după terminarea reglării. Utilizarea excesivă poate provoca defectarea echipamentului electric.***
- ***Când este utilizat, sistemul electric de reglare a scaunelor consumă mult curent. Pentru a preveni descărcarea bateriei, nu reglați scaunele mai mult decât este necesar, dacă motorul este oprit.***
- ***Nu acționați în același timp două sau mai multe butoane de reglare a scaunelor. Motorașul sau componentele scaunelor reglabile electric se pot defecta.***

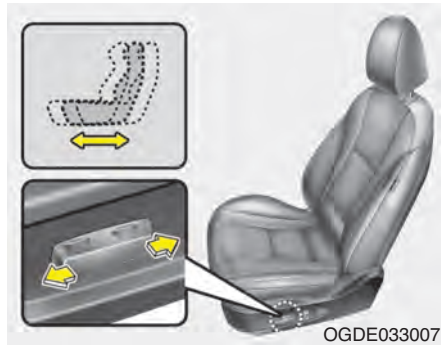

OGDE033007

Înainte și înapoi

1. Pentru a regla scaunul în poziția dorită, împingeți butonul de comandă înainte sau înapoi.
2. După reglarea scaunului în poziția dorită, eliberați butonul.

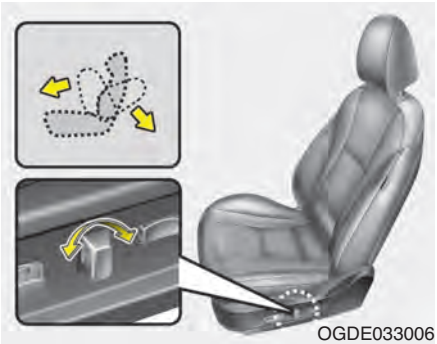
OGDE033006

Unghi spătar

1. Pentru a regla spătarul la unghiul dorit, împingeți butonul de comandă înainte sau înapoi.
2. După reglarea scaunului în poziția dorită, eliberați butonul.

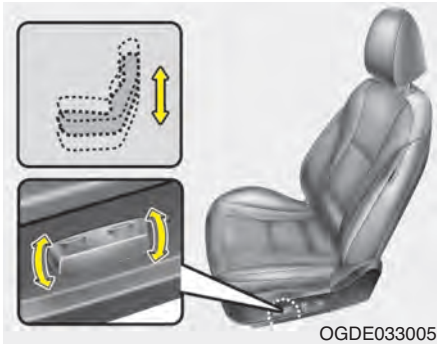
OGDE033005

Înălțime șezut scaun (dacă există în dotare)

1. Pentru a ridica sau a coborî partea din față a pernei scaunului, trageți în sus sau în jos partea din față a butonului de comandă. Pentru a ridica sau a coborî partea din spate a pernei scaunului, trageți în sus sau în jos partea din spate a butonului de comandă.
2. După reglarea scaunului în poziția dorită, eliberați butonul.

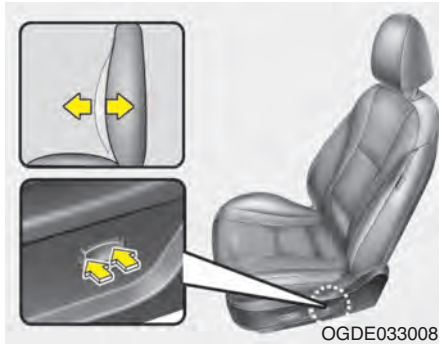
OGDE033008

Suport lombar (dacă există în dotare)

Suportul lombar poate fi reglat prin apăsarea butonului pentru suport lombar de pe partea laterală a scaunului.

1. Pentru a crește suportul, apăsați partea din față a butonului; pentru a reduce suportul, apăsați partea din spate a butonului.
2. După reglarea scaunului în poziția dorită, eliberați butonul.

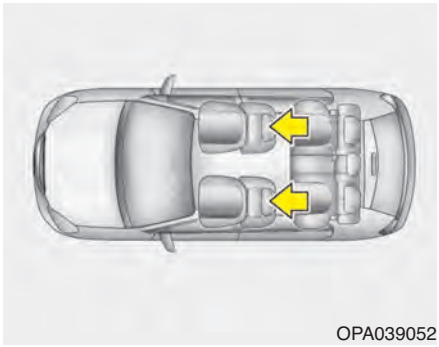
OPA039052

Tetieră

Scaunele șoferului și pasagerului sunt echipate cu tetiere care asigură confortul și siguranța pasagerilor.

Tetiera asigură atât confort, cât și protecție capului și gâtului șoferului și pasagerului față, în caz de accident.

⚠ AVERTISMENT

- **Pentru a asigura o eficiență maximă în caz de accident, tetiera trebuie reglată astfel încât mijlocul acesteia să fie la aceeași înălțime cu centrul de greutate al capului unui pasager. În general, centrul de greutate al capului majorității oamenilor este amplasat la înălțimea ochilor. De asemenea, reglați tetiera cât mai aproape posibil de cap. Din acest motiv, utilizarea unei perne care să nu permită contactul corpului cu spătarul nu este recomandată.**
- **Nu utilizați vehiculul dacă tetierele sunt scoase, deoarece pasagerii pot suferi răniri grave în caz de accident. Dacă sunt reglate corect, tetierele pot asigura protecție împotriva rănirii la nivelul gâtului.**
- **Nu reglați poziția tetierei scaunului șoferului în timp ce vehiculul se deplasează.**


OGD031011

Reglare înainte și înapoi (dacă există în dotare)

Tetierele pot fi reglate spre înainte în 4 poziții, împingându-le spre înainte. Pentru a regla tetiera la maximum spre înapoi, împingeți-o complet spre înainte și apoi eliberați-o. Reglați astfel încât tetiera să susțină corect capul și gâtul.

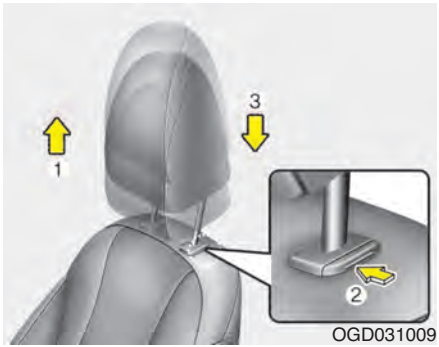

Reglare pe înălțime

Pentru a ridica tetiera, trageți-o în poziția dorită (1). Pentru a coborî tetiera, țineți apăsat butonul de eliberare (2) de pe suportul tetierei și coborâți-o în poziția dorită (3).

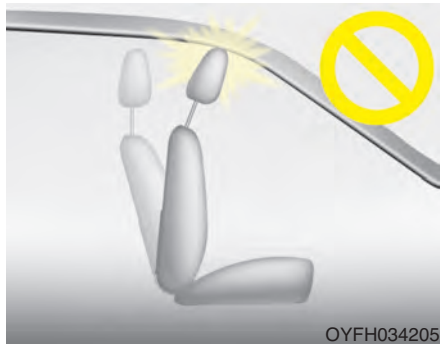

⚠ ATENȚIE

Dacă înclinați spătarul în față, iar tetiera și șezutul sunt ridicate, este posibil ca tetiera să vină în contact cu parasolarul sau cu alte părți ale vehiculului.

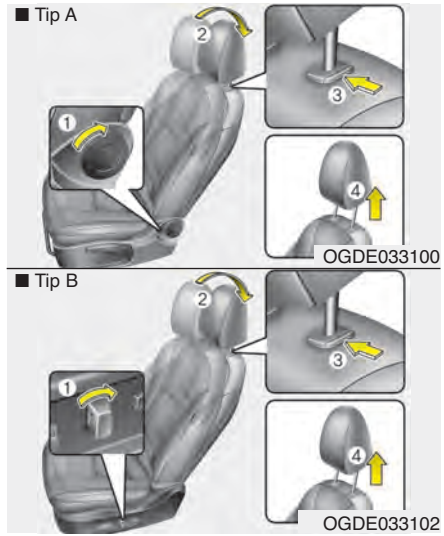

Demontare/montare

Demontare tetieră:

1. Înclinați spătarul (2) cu ajutorul manetei de înclinare sau a butonului (1).
2. Ridicați complet tetiera.
3. Apăsați butonul de deblocare a tetierei (3) în timp ce trageți în sus tetiera (4).

⚠ AVERTISMENT

Nu permiteți NICIODATĂ unei persoane să călătorească pe un scaun, dacă tetiera acestuia este demontată.

■ Tip A

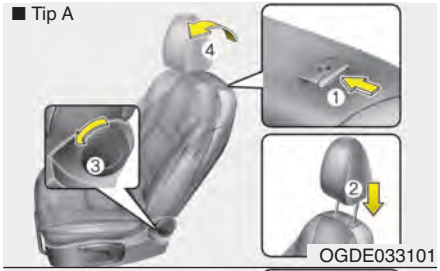

OGDE033101

■ Tip B

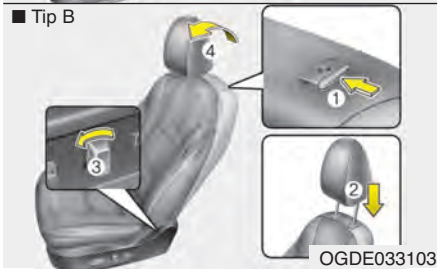

OGDE033103

Montare tetieră:

1. Amplasați tijele tetierei (2) în orificii în timp ce apăsați butonul de deblocare (1).
2. Înclinați spătarul (4) cu ajutorul manetei de înclinare sau a butonului (3).
3. Reglați tetiera la înălțimea corespunzătoare.

⚠ AVERTISMENT

Asigurați-vă întotdeauna că după montarea și reglarea corespunzătoare, tetiera se blochează pe poziție.

■ Tip A

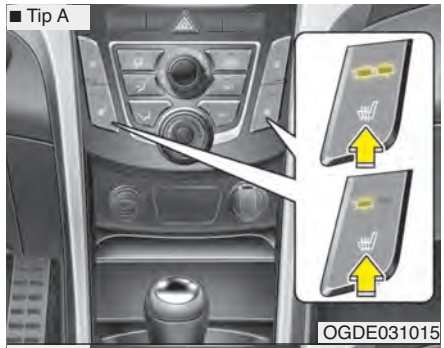

OGDE031015

■ Tip B

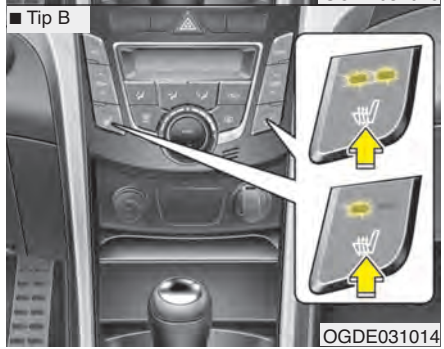

OGDE031014

■ Tip C

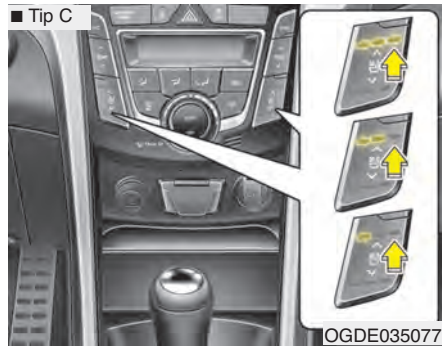

OGDE035077

Sistem de încălzire scaune (dacă există în dotare)

Acest sistem asigură încălzirea scaunelor pe vreme rece. Pentru a încălzi scaunul șoferului sau pasagerului, apăsați unul din cele două butoane, după cuplarea contactului.

Pe vreme mai caldă sau dacă nu este necesară utilizarea sistemului, mențineți butoanele în poziția „OPRIT”.

• La fiecare apăsare a butonului, temperatura se va modifica în felul următor:

- Tip A, B



- Tip C



• La cuplarea contactului, sistemul de încălzire a scaunelor este dezactivat.

✻ NOTĂ

Dacă sistemul de încălzire a scaunelor este activat, acesta va porni și se va opri automat în funcție de temperatura scaunelor.

⚠ ATENȚIE
- deteriorare scaun

- ***Când curățați scaunele, nu utilizați solvenți organici, ca de exemplu diluant, benzen, benzină și alcool. În caz contrar, puteți deteriora suprafața scaunelor sau sistemul de încălzire.***
- ***Pentru a evita supraîncălzirea sistemului de încălzire a scaunului, nu așezați pe acesta niciun obiect care poate izola căldura, cum ar fi pături, perne sau huse, cât timp sistemul de încălzire este activat.***
- ***Nu așezați obiecte grele sau ascuțite pe scaunele echipate cu sistem de încălzire. Puteți defecta componentele sistemului.***
- ***Nu înlocuiți tapițeria scaunului. Este posibil ca acest lucru să provoace defectarea sistemului de încălzire sau de ventilație a scaunului.***

⚠ AVERTISMENT
- arsuri sistem de încălzire scaune

Pasagerii trebuie să fie extrem de prudenți atunci când utilizează sistemele de încălzire, deoarece există pericol de supraîncălzire sau arsuri. Pasagerii trebuie să-și dea seama dacă scaunul devine prea fierbinte și să dezactiveze sistemul de încălzire a acestora. Sistemul de încălzire a scaunului poate provoca arsuri chiar și la temperaturi scăzute, mai ales dacă este utilizat pentru perioade lungi de timp.

Se va proceda cu atenție maximă în special în cazul următoarelor categorii de pasageri:

1. **Sugari, copii, persoane în vârstă, cu handicap sau bolnave**
2. **Persoane cu pielea sensibilă sau predispuse la arsuri**
3. **Persoane obosite**
4. **Persoane sub influența băuturilor alcoolice**
5. **Persoane care iau medicamente ce produc somnolență sau toropeală (somnifere, pastile împotriva răcelii etc.)**

Sistem de răcire scaune (scaune cu funcție de ventilație) (dacă există în dotare)

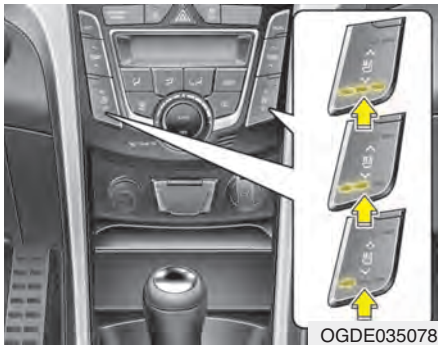
OGDE035078

Setarea temperaturii scaunului se modifică în funcție de poziția butonului.

- Dacă doriți să răciți șezutul scaunului, apăsați butonul (culoare albastră).
- La fiecare apăsare a butonului fluxul de aer se va modifica astfel:

OPRIT → MARE ( )→ MEDIE ( )
↑ MICĂ ( )

- La cuplarea contactului, sistemul de încălzire a scaunelor este dezactivat (cu sistem de ventilație scaune).
- Sistemul de ventilație a scaunelor utilizează aer din habitaclu. Aerul furnizat de acesta este rece, dacă aerul din habitaclu este rece. Pentru a îmbunătăți eficiența sistemului de ventilație a scaunelor, utilizați-l cu aerul condiționat activat.
- Sistemul de ventilație a scaunelor furnizează aer rece după aproximativ cinci minute de la activare.

⚠ ATENȚIE

- ***Când curățați scaunele, nu utilizați solvenți organici, ca de exemplu diluant, benzen, benzină și alcool. În caz contrar, puteți deteriora suprafața scaunelor sau sistemul de încălzire.***
- ***Pentru a evita supraîncălzirea sistemului de încălzire a scaunului, nu așezați pe acesta niciun obiect care poate izola căldura, cum ar fi pături, perne sau huse, cât timp sistemul de încălzire este activat.***
- ***Nu așezați obiecte grele sau ascuțite pe scaunele echipate cu sistem de încălzire. Puteți defecta componentele sistemului.***
- ***Nu înlocuiți tapițeria scaunului. Este posibil ca acest lucru să provoace defectarea sistemului de încălzire sau de ventilație a scaunului.***

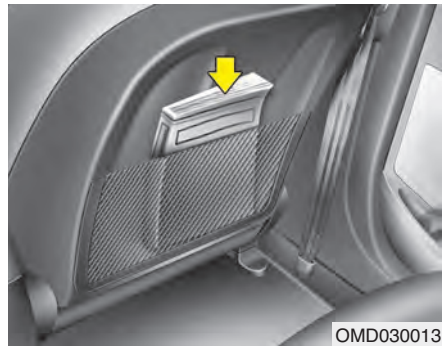
OMD030013

Buzunar spătar

Buzunarele sunt amplasate pe spatele spătarului scaunului șoferului și pasagerului față.

⚠ AVERTISMENT
- buzunare spătare scaune

Nu amplasați obiecte grele sau ascuțite în buzunarele de pe spatele spătarelor. În caz de accident, este posibil ca acestea să se desprindă și să rănească pasagerii vehiculului.

Acces la banchetă
(numai pentru vehicule cu 3 uși)

Pentru a degaja accesul la banchetă, scaunul șoferului sau pasagerului din față trebuie rabatate și culisate.

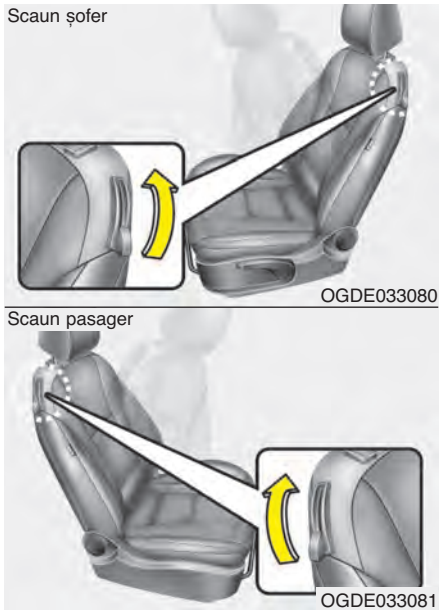

1. Rabatați spătarul scaunului față prin tragerea manetei și apoi culisați scaunul spre înainte.

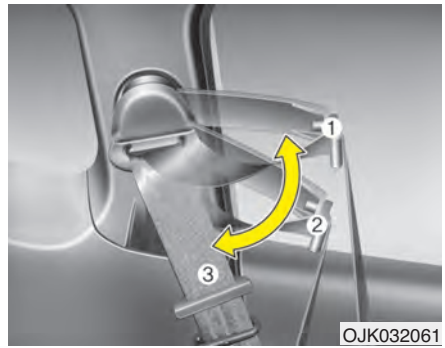

2. Treceți ghidajul extensiei centurii în poziția (3).
3. După ce urcați sau coborâți, culisați scaunul spre înapoi în timp ce țineți șezutul scaunului, apoi împingeți spătarul spre spate. Treceți ghidajul extensiei centurii în poziția (1) sau (2).

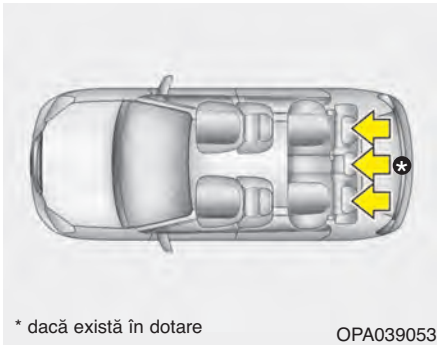

* dacă există în dotare

OPA039053

Banchetă

Tetieră

Bancheta spate este echipată cu tetiere pentru toate locurile; acestea asigură siguranța și confortul pasagerilor.

Tetiera asigură atât confort, cât și protecție capului și gâtului pasagerilor, în caz de accident.

⚠ AVERTISMENT

- **Pentru a asigura o eficiență maximă în caz de accident, tetiera trebuie reglată astfel încât mijlocul acesteia să fie la aceeași înălțime cu centrul de greutate al capului unui pasager. În general, centrul de greutate al capului majorității oamenilor este amplasat la înălțimea ochilor. De asemenea, reglați tetiera cât mai aproape posibil de cap. Din acest motiv, utilizarea unei perne care să nu permită contactul corpului cu spătarul nu este recomandată.**
- **Nu utilizați vehiculul cu tetierele demontate. În cazul unui accident, pasagerii se pot răni grav. Dacă sunt reglate corect, tetierele pot asigura protecție împotriva rănirii grave la nivelul gâtului.**

⚠ ATENȚIE

Dacă bancheta spate nu este ocupată, coborâți complet tetiera. Tetiera banchetei spate poate reduce vizibilitatea în spate.

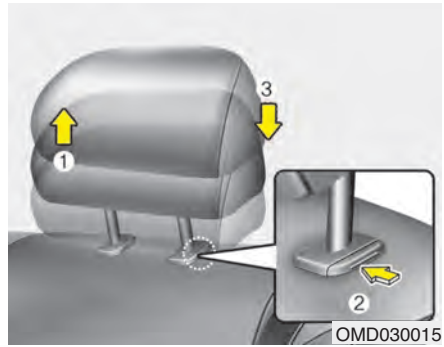

OMD030015

Reglare pe înălțime

Pentru a ridica tetiera, trageți-o în poziția dorită (1). Pentru a coborî tetiera, țineți apăsat butonul de eliberare (2) de pe suportul tetierei și coborâți-o în poziția dorită (3).

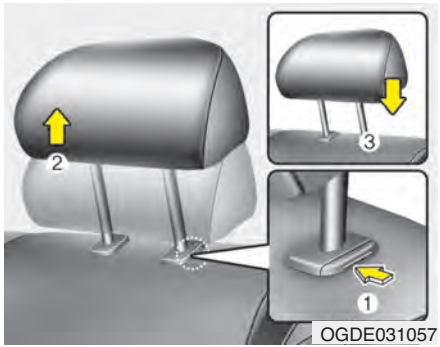

Demontare și montare

Pentru a demonta tetiera, ridicați-o complet, apoi apăsați butonul de eliberare (1) în timp ce trageți tetiera în sus (2).

Pentru remontarea tetierei, împingeți tijele acesteia (3) în orificii în timp ce apăsați butonul de eliberare (1). Apoi reglați-o la înălțimea corespunzătoare.

⚠ AVERTISMENT

După reglarea în poziția corespunzătoare pentru protejarea ocupanților, asigurați-vă că tetiera se blochează pe poziție.

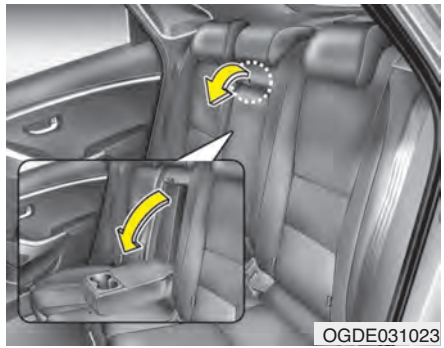

Cotieră (dacă există în dotare)

Pentru a utiliza cotiera, trageți-o de pe spătar.

Rabatare banchetă

Spătarul banchetei (sau perna) poate fi rabatat pentru a facilita transportul obiectelor lungi sau pentru a mări volumul portbagajului vehiculului.

⚠ AVERTISMENT

Scopul spătarului rabatabil (sau al șezutului) este acela de a permite transportul obiectelor lungi care altfel nu ar putea încăpea în vehicul.

Nu permiteți niciodată pasagerilor să stea pe spătarul rabatat în timpul deplasării, deoarece această poziție este incorectă și centurile de siguranță nu pot fi utilizate. În caz de accident sau de oprire bruscă, pasagerii pot deceda sau pot fi răniți grav. Obiectele transportate pe spătarul rabatat nu trebuie să depășească în înălțime marginea superioară a spătarelor scaunelor față. Altfel, este posibil ca obiectele să alunece și să provoace răniri sau deteriorări, în caz de oprire bruscă.

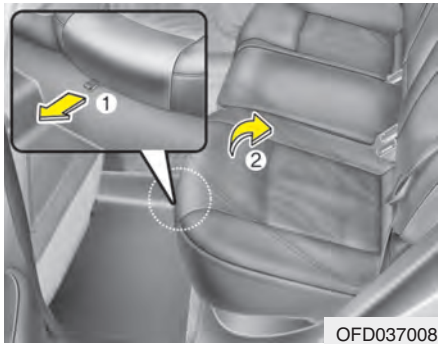

Pentru a rabata șezutul și spătarul banchetei

1. Reglați spătarul scaunului față în poziție verticală și, dacă este cazul, trageți scaunul spre înainte.
2. Trageți chinga de rabatare a șezutului (1) și ridicați de partea din față a acestuia.

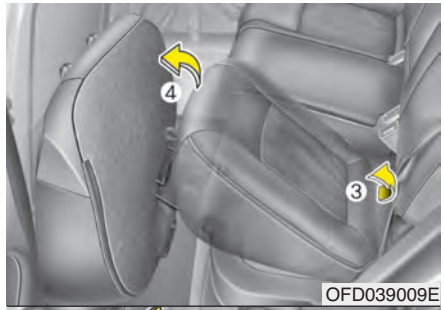

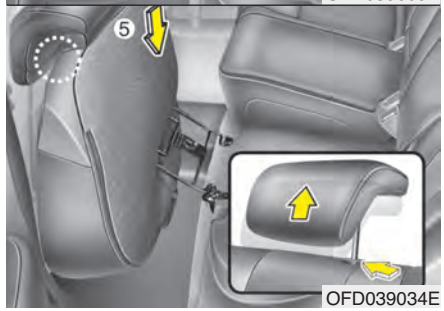

3. Ridicați partea din spate a șezutului banchetei. Lăsați șezutul banchetei în poziție verticală.
4. Demontați tetiera de pe spătarul banchetei.
5. Amplasați tetiera în găurile special destinate de pe spatele șezutului banchetei.

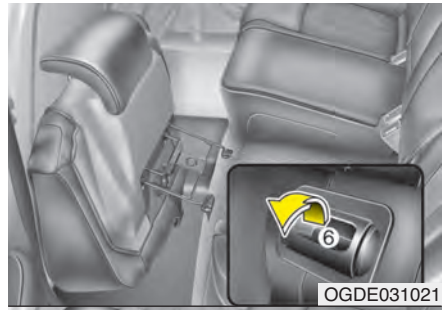

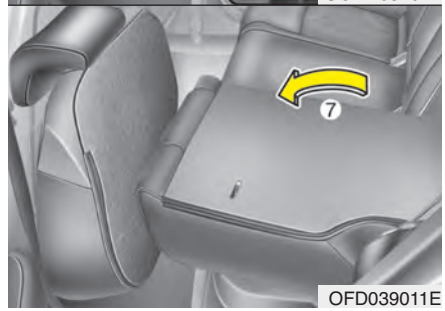

6. Trageți maneta de blocare/eliberare (roșu vizibil).
7. Rabatați spătarul banchetei spre înainte și în jos.

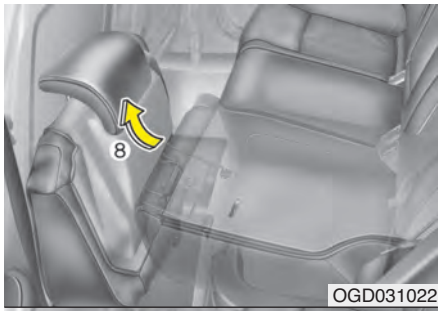

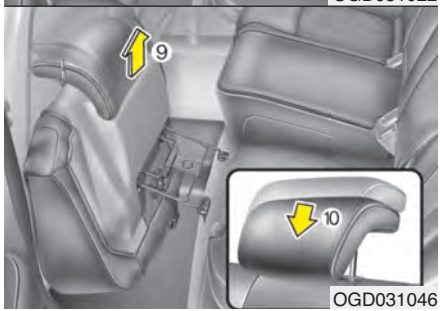

8. Pentru a utiliza bancheta, ridicați spătarul și împingeți-l bine spre înapoi până când se fixează cu un clic. Asigurați-vă că spătarul este fixat pe poziție (roșu vizibil).
9. Amplasați din nou tetiera pe spătar și reglați-o în poziția dorită.

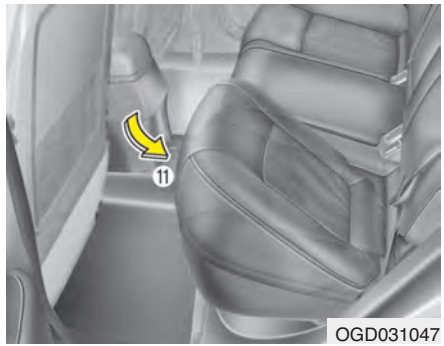

10. Amplasați perna banchetei în poziția inițială, apăsând mai întâi pe partea din spate a acesteia. Asigurați-vă că șezutul banchetei este fixat pe poziție.
11. Readuceți centura de siguranță în poziția corectă.

⚠ AVERTISMENT

În momentul aducerii spătarului în poziția inițială, după rabatare:

Asigurați-vă că nu deteriorați centura sau catarama. Nu prindeți centura sau catarama între spătar și pernă. Apăsați pe marginea superioară a spătarului pentru a vă asigura că este blocat. Altfel, în caz de accident sau de oprire bruscă, este posibil ca scaunul să se rabateze și bagajele să pătrundă în habitaclu, provocând rănirea gravă sau decesul pasagerilor.

⚠ ATENȚIE

- centuri de siguranță banchetă

La aducerea spătarelor în poziția inițială, asigurați-vă că centurile diagonale sunt amplasate în poziția corectă.

⚠ AVERTISMENT - bagaje

Bagajele trebuie întotdeauna asigurate pentru a împiedica proiectarea lor în afara vehiculului sau rănirea ocupanților în cazul unui impact. Trebuie acordată o atenție specială obiectelor amplasate pe banchetă, deoarece în cazul unui impact frontal, acestea ar putea lovi ocupanții scaunelor față.

⚠ AVERTISMENT - încărcare bagaje

Când încărcați sau descărcați bagaje, asigurați-vă că transmisia automată/cu ambreiaj dublu este în poziția P (parcare) sau că transmisia manuală este în poziția R (marșarier) sau 1 și că frâna de parcare este activată complet. În caz contrar, vehiculul se poate pune în mișcare dacă din neatenție schimbătorul de viteze este în altă poziție.

CENTURI DE SIGURANȚĂ

Sistem centuri de siguranță

⚠ AVERTISMENT

- Pentru ca sistemul de siguranță să ofere o protecție maximă, centurile de siguranță trebuie utilizate întotdeauna în timpul deplasării.
- Centurile de siguranță au o eficiență maximă dacă spătarele sunt în poziție verticală.
- Copiii a căror vârstă nu depășește 12 ani trebuie să călătorească întotdeauna pe bancheta din spate. Nu permiteți copiilor să călătorească pe scaunul pasagerului față. Dacă pe scaunul pasagerului călătoresc copii cu vârsta mai mare de 12 ani, asigurați-vă că aceștia poartă întotdeauna centura de siguranță și că scaunul este reglat într-o poziție cât mai retrasă.
- Nu purtați niciodată centura diagonală pe sub braț sau prin spate. Dacă partea diagonală a centurii nu este corect amplasată, aceasta poate provoca răniri grave în caz de accident. Partea diagonală a centurii trebuie amplasată pe mijlocul umărului, peste claviculă.

(Continuare)

(Continuare)

- Nu treceți niciodată o centură de siguranță peste obiecte fragile. În caz de oprire bruscă sau de impact, centura de siguranță le poate deteriora.
- Nu purtați centura răsucită. Aceasta nu va oferi protecția corespunzătoare. În caz de impact, ar putea chiar să vă taie. Verificați ca centura să nu fie răsucită.
- Asigurați-vă că nu deteriorați centura sau catarama. Dacă centura sau catarama sunt deteriorate, înlocuiți-le.

⚠ AVERTISMENT

Centurile de siguranță sunt proiectate să fie purtate peste structura osoasă a corpului, adică peste partea de jos a corpului sau peste pelvis, piept și umeri, după caz; trebuie evitată purtarea părții transversale a centurii peste zona abdominală.

(Continuare)

(Continuare)

Pentru a asigura protecția pentru care au fost proiectate, centurile trebuie purtate cât mai strâns posibil, fără a neglija confortul.

O centură slăbită va reduce semnificativ protecția oferită pasagerului.

Centura nu trebuie contaminată cu uleiuri, produse de lustruire și substanțe chimice sau cu acid de baterie.

Curățarea poate fi efectuată în siguranță numai utilizând un săpun neutru și apă. Dacă este uzată, contaminată sau deteriorată, centura trebuie înlocuită. Chiar dacă deteriorarea nu este evidentă, dacă centura a fost utilizată într-un impact grav, este foarte important să se înlocuiască tot ansamblul acesteia. Centurile nu trebuie purtate cu banda răsucită. Fiecare centură de siguranță trebuie utilizată numai de un pasager; protejarea cu centura de siguranță a unui copil ținut în poală este periculoasă.

⚠ AVERTISMENT

- **Utilizatorul nu trebuie să efectueze nicio modificare care ar putea împiedica sistemele de reglare să întindă centura.**
- **Când fixați centura de siguranță, fiți atenți să nu cuplați clema în catarama altui scaun. Este foarte periculos și s-ar putea să nu fiți protejați corespunzător de centura de siguranță.**
- **Nu decuplați și nu cuplați și decuplați repetat centura de siguranță în timpul deplasării. În caz contrar, puteți pierde controlul vehiculului, ceea ce poate duce la un accident care poate provoca rănirea gravă sau decesul persoanelor sau pierderi materiale.**
- **La cuplarea centurii de siguranță, asigurați-vă că aceasta nu trece peste obiecte dure sau care se pot sparge ușor.**
- **Asigurați-vă că nu se află niciun obiect în cataramă. Este posibil ca centura de siguranță să nu se fixeze corect.**



OAM032161L

Avertizare centuri de siguranță

Avertizare centură de siguranță șofer (1)

Pentru atenționarea șoferului, lampa de avertizare centură de siguranță va clipi aproximativ 6 secunde de fiecare dată când cuplați contactul, indiferent dacă centura este sau nu fixată.

Dacă șoferul nu-și fixează centura de siguranță după ce este cuplat contactul, lampa de avertizare centuri de siguranță rămâne aprinsă până la fixarea centurii.

Dacă vă continuați deplasarea fără să vă fixați centura de siguranță, iar viteza vehiculului depășește 9km/h, lampa de avertizare aprinsă va începe să clipească până când viteza vehiculului scade la mai puțin de 6km/h. (dacă există în dotare)

Dacă tot nu vă fixați centura de siguranță, iar viteza vehiculului depășește 20 km/h, avertizarea sonoră centură de siguranță va suna timp de aproximativ 100 de secunde, iar lampa de avertizare respectivă va clipi. (dacă există în dotare)



OGDE031053

Avertizare centură de siguranță pasager față (2)

Pentru atenționarea pasagerului, lampa de avertizare centură de siguranță pasager se va aprinde pentru aproximativ 6 secunde de fiecare dată când cuplați contactul, indiferent dacă centura este fixată.

Dacă pasagerul nu și-a fixat centura de siguranță înainte de cuplarea contactului sau dacă a decuplat-o după cuplarea contactului, lampa de avertizare a centurii de siguranță respective va rămâne aprinsă până la fixarea centurii.

Dacă vă continuați deplasarea fără să vă fixați centura de siguranță, iar viteza vehiculului depășește 9km/h, lampa de avertizare aprinsă va începe să clipească până când viteza vehiculului scade la mai puțin de 6km/h.

Dacă tot nu vă fixați centura de siguranță, iar viteza vehiculului depășește 20 km/h, avertizarea sonoră centură de siguranță va suna timp de aproximativ 100 de secunde, iar lampa de avertizare respectivă va clipi.

⚠ AVERTISMENT

Adoptarea unei poziții necorespunzătoare afectează sistemul de avertizare al centurii de siguranță a pasagerului față. Este important ca șoferul să comunice pasagerului poziția corespunzătoare pe scaun, conform instrucțiunilor din acest manual.

✻ NOTĂ

- **Lampa de avertizare centură de siguranță pasager față este amplasată în cadrul grupului de instrumente.**
- **Deși scaunul pasagerului față nu este ocupat, lampa de avertizare centură de siguranță va clipi sau se va aprinde timp de 6 secunde.**
- **Este posibil ca avertizorul centură de siguranță pasager față să se declanșeze, dacă pe scaunul respectiv sunt amplasate bagaje.**

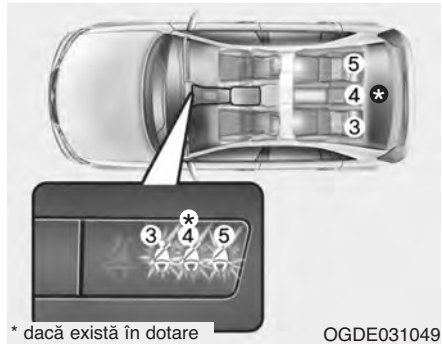

* dacă există în dotare
OGDE031049

Avertizare centură de siguranță pasager spate (3,4,5)

Dacă este cuplat contactul (motorul este oprit), iar pasagerii din spate nu și-au fixat centura de siguranță, lampa de avertizare a centurii de siguranță respective va rămâne aprinsă până la fixarea centurii.

Apoi, lampa de avertizare a centurii de siguranță respective se va aprinde timp de aproximativ 35 de secunde, dacă survine una dintre situațiile următoare;

- Porniți motorul, iar centura de siguranță spate nu este fixată.
- Viteza vehiculului este mai mare de 9 km/h, iar centura de siguranță spate nu este fixată.
- Centura de siguranță spate este decuplată, iar viteza vehiculului este mai mică de 20 km/h.

Dacă se fixează centura de siguranță spate, lampa de avertizare se va dezactiva imediat.

Dacă centura de siguranță spate nu este utilizată și viteza vehiculului depășește 20 km/h, lampa de avertizare respectivă va clipi și avertizorul sonor se va auzi timp de 35 de secunde.

Dar dacă pasagerul de pe banchetă își fixează și își scoate centura în 9 secunde de la fixarea acesteia, lampa de avertizare centură nu se va aprinde.

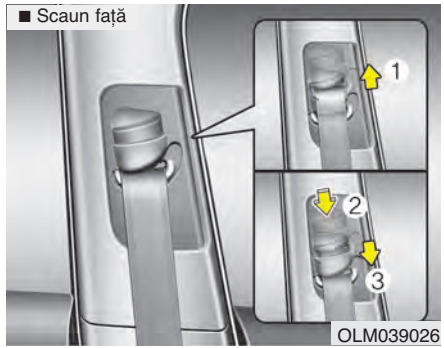

Centură de siguranță cu prindere în 3 puncte

Reglare pe înălțime (5 uși sau wagon)

Pentru confort și siguranță maxime, partea diagonală a centurii poate fi reglată în una din cele 4 poziții.

Centura de siguranță nu trebuie reglată prea aproape de gât. Nu veți beneficia de cea mai eficientă protecție. Partea diagonală a centurii trebuie reglată astfel încât să treacă peste piept și peste mijlocul umărului aflat în apropierea ușii și nu peste gât.

Pentru a regla centura pe înălțime, ridicați sau coborâți mecanismul de reglare în poziția corespunzătoare.

Pentru a ridica centura, trageți în sus mecanismul de reglare (1). Pentru a o coborî, apăsați în jos mecanismul de reglare (3), în timp ce apăsați pe butonul (2).

Pentru a bloca centura, eliberați butonul. Pentru a vă asigura că centura este blocată, încercați să culisați mecanismul de reglare.

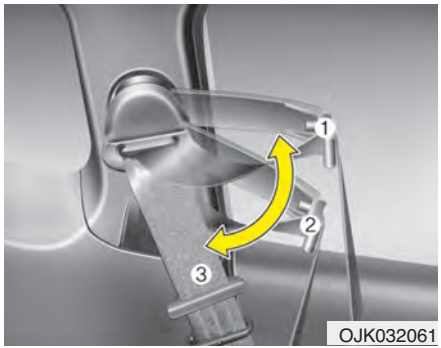

Ghidaj extensie centură diagonală (numai pentru vehicule cu 3 uși)

Puteți regla poziția ghidajului extensiei centurii diagonale, pentru a asigura un acces mai ușor la aceasta.

- Fixați ghidajul extensiei centurii în poziția (1~2) atunci când utilizați centura de siguranță.
- Fixați ghidajul extensiei centurii în poziția (1~3) atunci când utilizați bancheta din spate.

⚠ AVERTISMENT

- **Verificați dacă ancora centurii diagonale este corect reglată pe înălțime. Nu amplasați niciodată centura diagonală peste gât sau peste față. Centurile de siguranță purtate incorect pot provoca răniri grave în caz de accident.**
- **Dacă centurile de siguranță nu sunt înlocuite în urma unui accident, este posibil ca acestea să fie deteriorate și să nu asigure protecția corespunzătoare în cazul unui alt accident, care va avea drept urmare rănirea gravă sau decesul persoanelor. Dacă ați fost implicat într-un accident, înlocuiți centurile de siguranță cât mai curând posibil.**

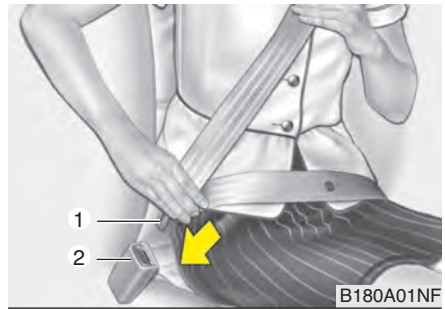

■ Loc central spate (dacă există în dotare)

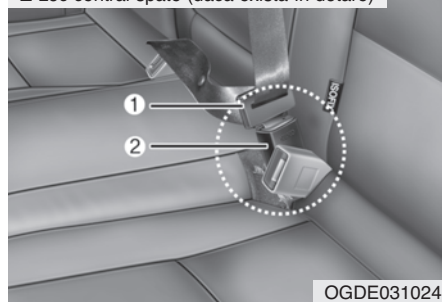

Pentru prinderea centurii de siguranță:

Pentru a prinde centura de siguranță, scoateți-o din retractor și introduceți clema metalică (1) în cataramă (2). Când clema se blochează în cataramă se aude un clic.

Centura se reglează automat la lungimea corectă doar după ce partea transversală este ajustată manual astfel încât să fie bine fixată pe coapse. Dacă vă aplecați ușor înainte, centura se extinde și vă lasă să vă mișcați liber. Totuși, în caz de oprire bruscă sau impact, centura se va bloca. Centura se va bloca și dacă încercați să vă aplecați rapid.

⚠ ATENȚIE

Când utilizați centura de siguranță corespunzătoare locului central spate, trebuie utilizată catarama cu marcajul „CENTER" (centru).

✻ NOTĂ

Dacă nu puteți scoate centura de siguranță din retractor, trageți brusc de centură și eliberați-o. Apoi veți putea scoate centura fără probleme.

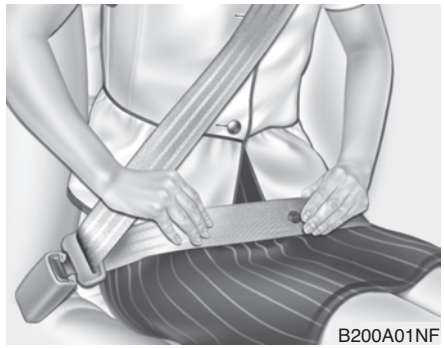

B200A01NF

⚠ AVERTISMENT

Partea transversală a centurii trebuie amplasată cât mai jos și mai strâns posibil pe coapse, nu peste bust. Dacă partea transversală a centurii este amplasată prea sus pe bust, va crește riscul de rănire în cazul unui impact. Este interzisă amplasarea ambelor brațe pe sub centură sau pe deasupra acesteia. Cel mult un braț poate fi peste centură și unul pe sub aceasta, după cum se vede în imagine.

Nu purtați niciodată centura pe sub brațul dinspre ușă.

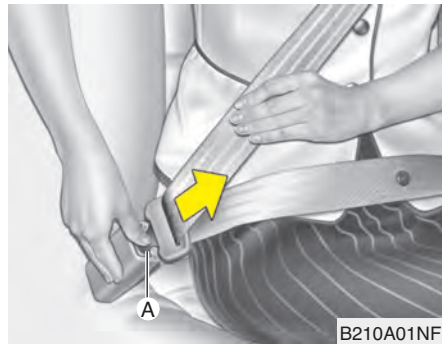

B210A01NF

Pentru a elibera centura:

Centura se eliberează prin apăsarea butonului (A) de pe cataramă. La eliberare, centura trebuie să se retragă automat în retractor.

Dacă nu se retrage, verificați să nu fie răsucită și încercați din nou.


OED030300

Centură de siguranță cu pretensionare

Vehiculul dvs. este echipat cu sistem de pretensionare centuri de siguranță pentru șofer și pasager. Scopul sistemelor de pretensionare este de a asigura pasagerilor o protecție îmbunătățită în cazul anumitor impacturi frontale. Dacă impactul este suficient de puternic, este posibil ca sistemul de pretensionare al centurilor de siguranță să se activeze.

În cazul unei opriri bruște sau dacă pasagerii se apleacă brusc spre înainte, retractorul centurilor de siguranță se va bloca pe poziție. În cazul anumitor impacturi frontale, sistemul de pretensionare se va activa și va strânge centura pe corpul pasagerului.

La activarea sistemelor de pretensionare, dacă sistemul detectează o tensiune prea mare aplicată centurii șoferului sau pasagerului, limitatorul de sarcină al sistemului de pretensionare va elibera ușor centura.

⚠ AVERTISMENT

Pentru siguranța dvs., asigurați-vă că centura nu este slăbită sau răsucită și stați întotdeauna corect pe scaun.

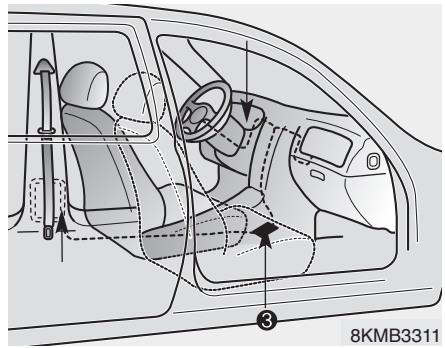

8KMB3311

Sistemul de pretensionare conține următoarele piese. Poziția acestora este indicată în imagine:

1. Lampă de avertizare airbag SRS
2. Ansamblu retractor-sistem de pretensionare
3. Modul de comandă SRS

⚠ AVERTISMENT

Pentru ca centura de siguranță cu pretensionare să asigure o protecție maximă:

1. **Centura trebuie să fie purtată și reglată corespunzător. Citiți și respectați toate informațiile și măsurile de precauție importante referitoare la sistemul de siguranță al vehiculului – inclusiv cele referitoare la centuri de siguranță și airbag-uri – oferite în acest manual.**
2. **Asigurați-vă că atât dvs. cât și pasagerii poartă întotdeauna centura de siguranță.**

✻ NOTĂ

- **În momentul activării sistemelor de pretensionare se va auzi un zgomot puternic și se va elimina un praf fin, asemănător fumului. Acestea sunt normale și nu prezintă pericol.**
- **Deși este inofensiv, praful fin poate provoca iritații ale pielii și nu trebuie respirat timp îndelungat. După un accident în care s-au declanșat sistemele de pretensionare, spălați bine zonele expuse ale corpului.**
- **Deoarece senzorul care activează airbag-ul SRS activează și sistemele de pretensionare a centurilor, lampa de avertizare airbag SRS de pe planșa de bord se va aprinde pentru aproximativ 6 secunde după cuplarea contactului și apoi se va stinge.**

⚠ ATENȚIE

Dacă sistemul de pretensionare al centurii este defect, lampa de avertizare airbag SRS se va aprinde chiar dacă airbag-urile nu sunt defecte. Dacă lampa de avertizare airbag SRS nu se aprinde la cuplarea contactului, dacă rămâne aprinsă după trecerea celor 6 secunde sau dacă se aprinde în timpul deplasării, vă recomandăm să verificați sistemul la un dealer autorizat HYUNDAI.

⚠ AVERTISMENT

- **Sistemele de pretensionare sunt proiectate pentru a se declanșa o singură dată. După declanșare, sistemele de pretensionare trebuie înlocuite. Toate centurile de siguranță, indiferent de tipul acestora, trebuie înlocuite dacă au fost purtate în timpul unui accident.**
- **În timpul activării, sistemele de pretensionare se încălzesc. Timp de câteva minute după activare, nu atingeți piesele sistemului de pretensionare.**
- **Nu încercați să verificați sau să înlocuiți personal sistemele de pretensionare. Vă recomandăm să verificați sistemul la un dealer autorizat HYUNDAI.**
- **În niciun caz nu încercați să verificați sau să reparați de unul singur sistemele de pretensionare.**

(Continuare)

(Continuare)

- **Manipularea necorespunzătoare a ansamblurilor centurilor de siguranță cu pretensionare și nerespectarea avertizărilor cu privire la lovirea, modificarea, verificarea, înlocuirea sau repararea acestora poate duce la funcționarea defectuoasă sau activarea intempestivă și la rănire gravă.**
- **Când vă aflați la bordul unui autovehicul, purtați întotdeauna centura de siguranță.**
- **Dacă vehiculul sau dispozitivul de pretensionare al centurii de siguranță trebuie casat, vă recomandăm să contactați un dealer autorizat HYUNDAI.**

⚠ ATENȚIE

Este posibil ca lucrările de tinichigerie la partea din față a vehiculului să provoace defectarea sistemului de pretensionare a centurilor de siguranță. De aceea, vă recomandăm să depanați sistemul la un dealer autorizat HYUNDAI.

Precauții centură de siguranță

⚠ AVERTISMENT

Toți pasagerii trebuie să poarte centurile de siguranță. Centurile de siguranță și scaunele pentru copii reduc riscul de rănire gravă sau deces în caz de oprire bruscă sau impact. Dacă nu poartă centura de siguranță, pasagerii pot ajunge prea aproape de zona de declanșare a airbag-ului, pot fi proiectați în habitaclu sau aruncați din vehicul. Centurile de siguranță purtate corect reduc foarte mult aceste pericole.

Respectați întotdeauna instrucțiunile din acest manual, legate de precauțiile privind centurile de siguranță, airbag-urile și poziția pasagerilor.

Bebeluși și copii mici

Trebuie să respectați legile din țara dvs. Scaunul pentru copii trebuie așezat corect pe banchetă. Pentru informații suplimentare privind utilizarea acestor echipamente, consultați „Scaun pentru copii” din acest capitol.

⚠ AVERTISMENT

Fiecare pasager trebuie să utilizeze sistemele de siguranță corespunzătoare (inclusiv bebelușii și copiii). Nu țineți niciodată un copil în brațe sau pe genunchi când călătoriți într-un vehicul. Forțele foarte mari rezultate în timpul unui accident vor provoca proiectarea copilului în habitaclu. Utilizați întotdeauna un scaun pentru copii corespunzător înălțimii și greutății acestuia.

✻ NOTĂ

Copiii mici sunt cel mai bine protejați de răniri în caz de accident dacă utilizează un scaun pentru copii, montat corect pe bancheta din spate și care respectă cerințele standardelor de siguranță din țara dvs. Înainte de a cumpăra un scaun pentru copii, asigurați-vă că acesta dispune de o etichetă care certifică respectarea standardelor de siguranță din țara dvs. Sistemul trebuie să corespundă înălțimii și greutății copilului. În acest scop, consultați eticheta scaunului pentru copii. Consultați „Scaun pentru copii” din acest capitol.

Copii mai mari

Copiii a căror talie nu mai permite utilizarea unui scaun pentru copii trebuie să călătorească pe banchetă și să folosească centurile de siguranță din dotare. Partea transversală trebuie să fie bine strânsă și amplasată cât mai jos posibil pe coapse. Verificați periodic centura. Mișcările copilului pot deregla centura. Copiii beneficiază de siguranță maximă în caz de accident dacă sunt protejați de un scaun corespunzător, amplasat pe banchetă. Dacă un copil mai mare (peste 12 ani) trebuie să ocupe scaunul din față, acesta trebuie să poarte centura de siguranță din dotare; scaunul trebuie reglat într-o poziție cât mai verticală și mai retrasă. Copiii a căror vârstă nu depășește 12 ani trebuie să călătorească pe banchetă. Nu permiteți NICIODATĂ unui copil a cărui vârstă nu depășește 12 ani să călătorească pe scaunul din față. Nu amplasați NICIODATĂ un scaun pentru copii orientat cu spatele la sensul de deplasare pe scaunul din față al vehiculului.

Dacă diagonala centurii de siguranță atinge gâtul sau fața copilului, încercați să așezați copilul cât mai aproape de centrul vehiculului. Dacă și acum diagonala centurii de siguranță atinge gâtul sau fața copilului, este posibil să trebuiască să reveniți la utilizarea scaunului pentru copii.

⚠ AVERTISMENT
- copiii mici și centurile diagonale

- **Centura diagonală nu trebuie poziționată niciodată peste gâtul sau fața copilului, dacă vehiculul se deplasează.**
- **Dacă centurile de siguranță nu sunt poziționate și fixate corespunzător, există riscul de rănire gravă sau de deces al copilului.**

Femei însărcinate

Pentru a reduce riscul de rănire în caz de accident, se recomandă ca și femeile însărcinate să poarte centura de siguranță. Dacă este utilizată, centura trebuie purtată cât mai jos și mai strâns posibil pe coapse și nu peste abdomen. Pentru recomandări speciale, consultați sfatul medicului.

⚠ AVERTISMENT
- femei însărcinate

Femeile însărcinate nu trebuie să amplaseze niciodată partea transversală a centurii de siguranță peste abdomen, deoarece fătul ar putea avea de suferit în urma unui impact.

Persoane rănite

Dacă este transportată o persoană rănită, aceasta trebuie să poarte centura de siguranță. Dacă este cazul, trebuie consultat sfatul medicului.

Centuri individuale

O centură de siguranță nu trebuie să fie purtată niciodată de două persoane în același timp. Altfel, în caz de accident, gravitatea rănilor va crește.

Nu vă întindeți

Pentru a reduce riscul de rănire în caz de accident și a beneficia de un maxim de protecție din partea sistemului de siguranță, toți pasagerii trebuie să stea în poziție normală, iar scaunele față trebuie reglate în poziție verticală în timpul deplasării. Dacă pasagerul este întins pe banchetă sau dacă scaunul față este înclinat, centura de siguranță nu poate asigura protecția corespunzătoare.

⚠ AVERTISMENT

Așezarea pe un scaun înclinat sporește riscul de rănire gravă sau deces, în caz de oprire bruscă sau impact. Dacă înclinați scaunul, protecția asigurată de sistemul de siguranță (centuri de siguranță și airbag-uri) va fi mult mai redusă. Pentru a funcționa corespunzător, centurile trebuie să fie bine strânse peste coapse și peste piept. Cu cât scaunul este mai înclinat, cu atât crește riscul ca pasagerul să alunece pe sub centura diagonală, situație care poate provoca răni interne grave sau lovirea gâtului pasagerului de centura diagonală. Șoferii și pasagerii trebuie să stea întotdeauna corect pe scaun, să poarte centura de siguranță și să regleze spătarul în poziție verticală.

Îngrijire centuri de siguranță

Centurile de siguranță nu trebuie demontate sau modificate. În plus, acestea trebuie utilizate cu grijă pentru a nu se deteriora la utilizarea chingilor scaunelor, ușilor sau la acțiunea altor factori.

⚠ AVERTISMENT

În momentul aducerii spătarului în poziția inițială, fiți atenți să nu deteriorați centura sau cataramа. Nu prindeți centura sau cataramа între spătar și pernă. O centură de siguranță sau o cataramă deteriorată nu va fi la fel de rezistentă și ar putea să cedeze în caz de impact sau oprire bruscă, provocând rănirea gravă. Dacă centura sau cataramele sunt deteriorate, înlocuiți-le imediat.

Verificare periodică

Se recomandă verificarea periodică a centurilor, pentru a observa eventuala lor uzură sau deteriorare. Piesele deteriorate trebuie înlocuite de urgență.

Mențineți centurile curate și uscate

Centurile trebuie să fie curate și uscate. Dacă acestea se murdăresc, pot fi curățate cu săpun lichid diluat și apă caldă. Trebuie evitată înmuierea, scufundarea, precum și detergenții puternici sau abrazivi, deoarece utilizarea acestora poate deteriora și slăbi țesătura.

Când trebuie înlocuite centurile

Dacă vehiculul a suferit un accident, trebuie înlocuit întreg ansamblul centurilor de siguranță. Acest lucru este valabil chiar dacă nu există defecțiuni vizibile. Vă recomandăm să consultați un dealer autorizat HYUNDAI.

SCAUN PENTRU COPII (DACĂ EXISTĂ ÎN DOTARE)

Pentru a minimiza riscul de rănire în caz de accident, oprire bruscă sau manevră de evitare, copiii aflați la bordul automobilului trebuie să stea pe banchetă și să fie protejați corespunzător. Statisticile accidentelor au subliniat o protecție mai bună a copiilor pe banchetă decât pe scaunul din față. Copiii prea mari pentru a utiliza un scaun pentru copii trebuie să poarte centurile din dotare.

Trebuie să respectați legile din țara dvs. Scaunul pentru copii trebuie așezat corect pe banchetă. Trebuie utilizat un scaun pentru copii disponibil pe piață, care respectă normele de siguranță din țara dvs. Scaunele pentru copii sunt proiectate să fie fixate pe scaunele vehiculului cu ajutorul părții diagonale a unei centuri cu prindere în trei puncte, ori cu ajutorul unei ancore de prindere și a dispozitivelor de prindere ISOFIX.

Dacă scaunele pentru copii nu sunt fixate corespunzător, copiii pot suferi răni grave sau pot deceda în caz de accident. Pentru bebeluși se va utiliza un scaun special conceput. Înainte de a cumpăra un anumit scaun pentru copii, asigurați-vă că acesta este compatibil cu scaunele, cu centurile de siguranță și cu copilul. La instalarea scaunului pentru copii, respectați instrucțiunile producătorului acestuia.

⚠ AVERTISMENT

- **Scaunul pentru copii trebuie amplasat pe banchetă. Nu montați niciodată un scaun pentru copii pe scaunul pasagerului din față. În cazul unui accident cu declanșarea airbag-ului pasagerului, copilul care ocupă acest loc ar putea suferi răni grave sau ar putea deceda. Amplasați deci întotdeauna scaunul pentru copii pe banchetă.**
- **Într-o zi însorită, centura de siguranță sau scaunul pentru copii se pot încălzi foarte tare într-un vehicul închis, chiar dacă afară nu este foarte cald. Înainte de a amplasa un scaun pentru copii, verificați husa scaunului și catarama centurii.**

(Continuare)

(Continuare)

- **Dacă scaunul pentru copii nu este utilizat, depozitați-l în portbagaj sau asigurați-l pentru a nu fi proiectat înainte în caz de oprire bruscă sau de accident.**
- **Un airbag în faza de umflare poate provoca rănirea gravă sau decesul copiilor. Toți copiii, chiar și cei a căror talie este prea mare pentru utilizarea unui scaun pentru copii, trebuie să călătorească pe banchetă.**

⚠ AVERTISMENT

Pentru reducerea riscului de rănire gravă sau deces:

- **Copiii de toate vârstele vor fi mai bine protejați pe banchetă. Un copil care călătorește pe scaunul pasagerului față poate fi lovit cu putere de un airbag care se umflă, având drept consecință rănirea gravă sau decesul acestuia.**
- **Respectați întotdeauna instrucțiunile de montare și utilizare furnizate de producătorul scaunului pentru copii.**
- **Asigurați-vă întotdeauna că scaunul pentru copii este bine ancorat și că este utilizat corect de către copil.**
- **Nu țineți niciodată un copil în brațe sau pe genunchi când călătoriți într-un vehicul. Forțele foarte mari rezultate în timpul unui accident vor provoca proiectarea copilului în habitaclu.**
- **Nu purtați niciodată centura de siguranță peste dvs. și copilul pe care îl țineți în brațe. În timpul unui accident, este posibil ca centura să apese asupra copilului și să provoace răni interne grave.**

(Continuare)

(Continuare)

- **Nu lăsați niciodată un copil nesupravegheat în vehicul – nici măcar pentru o perioadă scurtă de timp. Vehiculul se poate încălzi foarte rapid, iar copiii din habitaclu este posibil să sufere răniri grave. Chiar și copiii foarte mici pot provoca deplasarea necontrolată a vehiculului, se pot prinde în deschiderea geamului sau se pot bloca ori pot bloca pe alții în habitaclu.**
- **Nu permiteți niciodată utilizarea unei centuri de siguranță de către două persoane în același timp.**
- **Adesea copiii se mișcă și adoptă o poziție inadecvată. Nu lăsați niciodată copiii să poziționeze centura diagonală pe sub braț sau prin spate. Asigurați-vă întotdeauna de poziția corespunzătoare a copiilor pe bancheta din spate.**
- **Nu permiteți niciodată unui copil să stea pe scaun în picioare sau în genunchi, dacă vehiculul se deplasează. În timpul unui impact sau al unei frânări bruște, copilul poate fi proiectat în habitaclu și poate suferi răniri grave.**

(Continuare)

(Continuare)

- **Nu utilizați un scaun pentru copii cu prindere pe spătar; acesta nu asigură o protecție adecvată în caz de accident.**
- **Centurile de siguranță se pot încinge, în special dacă vehiculul este parcat în lumina directă a soarelui. Înainte de a fi utilizate pentru protecția unui copil, verificați întotdeauna cataramele centurilor de siguranță.**
- **După un accident, vă recomandăm să verificați sistemul la un dealer autorizat HYUNDAI.**
- **Dacă scaunul șoferului nu lasă suficient loc pentru montarea scaunului pentru copii, montați-l pe locul din dreapta spate.**

Scaun pentru copii orientat cu spatele la sensul de deplasare

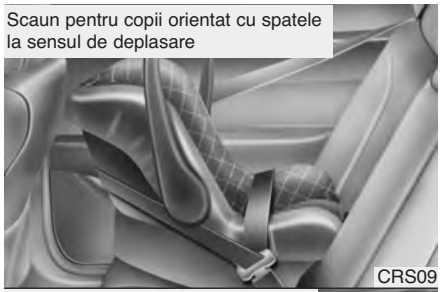

CRS09

Scaun pentru copii orientat cu fața la sensul de deplasare



OGD031025

Utilizarea unui scaun pentru copii

Pentru bebeluși se va utiliza un scaun special conceput. Scaunul pentru copii trebuie să fie potrivit taliei copilului și trebuie montat în conformitate cu instrucțiunile producătorului. Din motive de siguranță, vă recomandăm să amplasați scaunul pentru copii pe bancheta din spate.

⚠ AVERTISMENT

Nu amplasați niciodată un scaun pentru copii orientat cu spatele la sensul de deplasare pe scaunul pasagerului față, deoarece în caz de umflare a airbag-ului, acesta va lovi scaunul pentru copii și poate provoca decesul copilului.

⚠ AVERTISMENT
- montare scaun pentru copii

- **Un copil poate fi rănit grav sau poate deceda în caz de accident, dacă scaunul pentru copii nu este fixat corect și dacă nu se asigură poziția corectă a copilului în scaunul special proiectat. Înainte de montare, citiți instrucțiunile producătorului scaunului pentru copii.**

(Continuare)

(Continuare)

- **Dacă centura de siguranță nu funcționează conform descrierii din acest capitol, vă recomandăm să verificați sistemul la un dealer autorizat HYUNDAI.**
- **Nerespectarea instrucțiunilor din acest manual și ale producătorului, cu privire la scaunele pentru copii, poate mări riscul și/sau posibilitatea de rănire gravă în caz de accident.**
- **Dacă tetiera vehiculului împiedică montarea corespunzătoare a scaunului pentru copii (așa cum este descrisă în manualul acestuia), tetiera locului respectiv trebuie reglată sau demontată.**

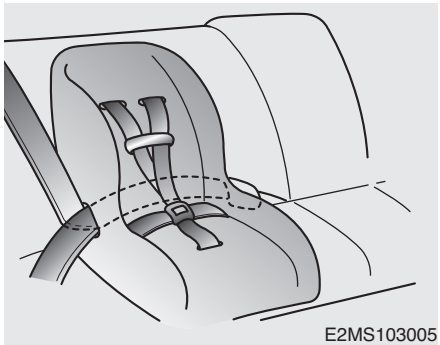
E2MS103005

Montare scaun pentru copii cu ajutorul centurii de siguranță cu prindere în 3 puncte

Pentru montarea unui scaun pentru copii pe locul central spate sau pe unul din locurile laterale spate, procedați astfel:

1. Amplasați scaunul pentru copii pe scaun și treceți centura în jurul sau prin scaun, respectând instrucțiunile producătorului. Asigurați-vă că centura nu este răsucită.

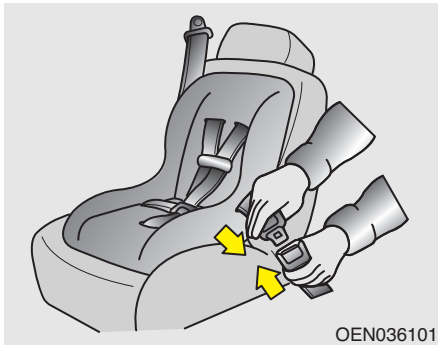
OEN036101

2. Fixați centura de siguranță cu prindere în trei puncte în cataramă. Trebuie să se audă un „clic” distinct.

Amplasați butonul de eliberare astfel încât să poată fi ușor accesat în caz de urgență.


OEN036104

3. Prindeți scaunul pentru copii și strângeți bine centura de siguranță. După montare, mișcați scaunul pentru copii în toate direcțiile pentru a vă asigura că este montat corespunzător.

Dacă trebuie strâns, mai înfășurați centura pe retractor. La decuplarea centurii de siguranță, retractorul va reveni automat la starea sa normală de blocare în caz de urgență.

Scaune pentru copii adecvate pentru poziția pe banchetă, utilizând centura de siguranță - pentru Europa

Utilizați scaune pentru copii aprobate oficial și corespunzătoare taliei copilului.
La utilizarea scaunelor pentru copii, consultați tabelul următor.

Vârstă	Poziție scaun		
	Pasager față	Exterior spate	Centru spate
0 : până la 10 kg (0 - 9 luni)	U	U	U
0+ : până la 13 kg (0 - 2 ani)	U	U	U
I: 9 - 18 kg (9 luni - 4 ani)	U	U	U
II & III: 15 - 36 kg (4 - 12 ani)	U	U	U

U: sistem universal, aprobat pentru copiii de această talie

⚠ AVERTISMENT

Vă recomandăm să montați scaunul pentru copii pe banchetă, chiar dacă airbag-ul frontal pasager a fost dezactivat. Pentru a asigura siguranța copilului, airbag-ul frontal pasager trebuie dezactivat dacă, în situații excepționale, un scaun pentru copii trebuie montat pe scaunul pasagerului.

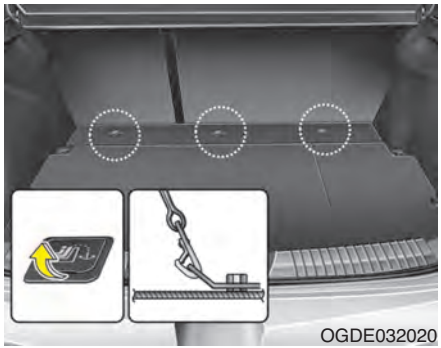
OGDE032020

Asigurarea scaunului pentru copii cu „Ancoră de prindere” (dacă există în dotare)

Ancorele de prindere a scaunului pentru copii se află pe podea, în spatele banchetei.



Acest simbol indică poziția ancorei de prindere din portbagaj.

❊ La unele vehicule, ancorele de prindere nu dispun de capace.


OGD031026

1. Treceți cureaua de fixare a scaunului pentru copii peste spătarul banchetei.

La vehiculele echipate cu tetiere reglabile, treceți chinga pe sub tetieră și printre cele două bare ale acesteia, altfel treceți chinga peste marginea superioară a spătarului.

2. Prindeți clema curelei de fixare a scaunului pentru copii în ancora de fixare corespunzătoare și strângeți-o pentru a asigura scaunul.

⚠ AVERTISMENT

Un copil poate fi rănit grav sau poate deceda în caz de accident, dacă scaunul pentru copii nu este fixat corect și dacă nu se asigură poziția corectă a copilului în scaunul special proiectat. Respectați întotdeauna instrucțiunile de montare și utilizare furnizate de producătorul scaunului pentru copii.

⚠ AVERTISMENT - curea de fixare

Nu montați mai mult de un scaun într-un punct de fixare. Sarcina sporită la care va fi supus poate provoca ruperea punctelor de fixare, având ca urmare rănirea gravă sau decesul.

⚠ AVERTISMENT
- verificare scaun pentru copii

Verificați dacă scaunul pentru copii este corect fixat, trăgând și împingând de acesta în toate direcțiile. Scaunele pentru copii montate incorect se pot balansa, răsuci, înclina sau desprinde, provocând rănirea gravă sau decesul pasagerului.

⚠ AVERTISMENT
- prindere scaun pentru copii

- **Prinderile scaunului pentru copii sunt proiectate să reziste numai la sarcinile pentru care au fost proiectate. Acestea nu trebuie utilizate în niciun caz pentru centuri de siguranță pentru adulți sau pentru montarea altor echipamente pe vehicul.**
- **Dacă cureaua de fixare este montată în altă parte decât în locul special destinat, acesta s-ar putea să nu funcționeze corespunzător.**

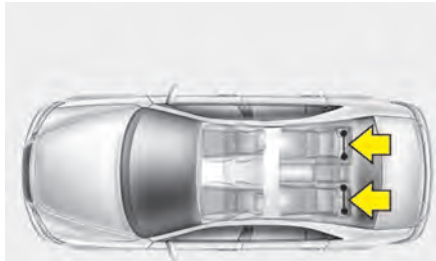

OVI039060

Asigurarea scaunului pentru copii cu ajutorul sistemului ISOFIX și a ancorelor de fixare (dacă există în dotare)

ISOFIX este o metodă standardizată de montare a scaunelor pentru copii, care elimină necesitatea utilizării centurilor de siguranță din dotare. Se realizează astfel o montare mai sigură și mai ușoară a scaunelor pentru copii.

Un scaun ISOFIX poate fi montat doar dacă

dispune de aprobare universală sau pentru vehiculul respectiv

conform cerințelor CEE-R 44.

✻ ISOFIX: Organizația Internațională a Standardelor de Fixare

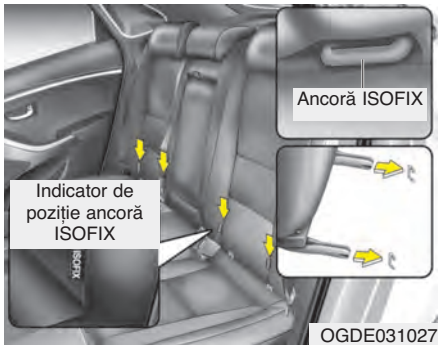

Simbolurile ISOFIX sunt amplasate pe partea inferioară a fiecărei părți a spătarului banchetei. Aceste simboluri indică poziția prinderilor inferioare ale sistemelor de siguranță corespunzătoare.

Ambele locuri exterioare spate dispun de o pereche de dispozitive de fixare ISOFIX, precum și de o ancoră de prindere pe podea, în spatele banchetei. Dispozitivele de fixare ISOFIX sunt amplasate între perna și spătarul banchetei și sunt marcate cu pictograma ISOFIX.

Pentru montare, conectorii CRS ISOFIX trebuie să se cupleze cu dispozitivele de fixare ISOFIX (trebuie să se audă un CLIC, verificați eventualii indicatori vizuali ai CRS și verificați încă o dată prin tragere).

CRS cu aprobare universală conform ECE-R 44 trebuie fixat suplimentar cu o curea de fixare conectată la ancora de prindere de pe podea, din spatele banchetei.

Montarea și utilizarea scaunului pentru copii trebuie efectuată în conformitate cu instrucțiunile de utilizare care însoțesc sistemul ISOFIX.

⚠ AVERTISMENT

- **Dacă se utilizează sistemul ISOFIX al vehiculului pentru instalarea unui scaun pentru copii pe banchetă, toate centurile sau clemele metalice neutilizate ale centurilor locurilor din spate trebuie asigurate corect în cataramele aferente, iar chinga centurilor trebuie trecută prin spatele scaunului pentru copii, pentru ca acesta să nu poată să ajungă și să apuce o centură de siguranță neutilizată. În cazul în care copilul are acces la centuri, există riscul de strangulare, rănire gravă sau deces.**
- **Nu amplasați niciun obiect în apropierea ancorelor ISOFIX. De asemenea, asigurați-vă că centura de siguranță nu este prinsă în ancorele ISOFIX.**

Asigurarea scaunului pentru copii

1. Pentru a fixa scaunul ISOFIX, introduceți clema în prinderea ISOFIX. Trebuie să se audă un „clic”.
2. Prindeți cârligul de suport și strângeți pentru a fixa scaunul. (Consultați pagina anterioară.)

⚠ ATENȚIE

În timpul montării, nu permiteți zgârierea sau deteriorarea centurii de siguranță spate în prinderile ISOFIX ale scaunului și vehiculului.

⚠ AVERTISMENT

- **Nu montați un scaun pentru copii utilizând prinderile ISOFIX pe locul din mijloc. Prinderile ISOFIX pot fi utilizate numai pentru montarea scaunului pe locurile exterioare. Nu încercați să utilizați prinderile ISOFIX pentru a monta un scaun pentru copii pe locul central spate.**
  În caz de accident, prinderile ISOFIX ar putea să nu reziste și pot provoca rănirea gravă sau decesul copilului.
- **Nu montați mai mult de un scaun într-un punct inferior de fixare. Sarcina sporită la care va fi supus poate provoca ruperea punctelor de fixare, având ca urmare rănirea gravă sau decesul.**

(Continuare)

(Continuare)

- **Montați scaunul ISOFIX sau compatibil ISOFIX doar în punctele corespunzătoare indicate în imagine.**
- **Respectați întotdeauna instrucțiunile de montare și utilizare furnizate de producător.**

Scaune pentru copii adecvate pentru poziția prinderilor ISOFIX - pentru Europa

Greutate	Dimensiune	Prindere	Poziții prinderi ISOFIX			
			Pasager față	Exterior spate (parte șofer)	Exterior spate (parte pasager)	Centru spate
Landou	F	ISO/L1	-	X	X	-
	G	ISO/L2	-	X	X	-
0 : până la 10kg	E	ISO/R1	-	IL	IL	-
0+ : până la 13 kg	E	ISO/R1	-	IL	IL	-
	D	ISO/R2	-	IL	IL	-
	C	ISO/R3	-	IL	IL	-
1 : 9 - 18kg	D	ISO/R2	-	IL	IL	-
	C	ISO/R3	-	IL	IL	-
	B	ISO/F2	-	IUF	IUF	-
	B1	ISO/F2X	-	IUF	IUF	-
	A	ISO/F3	-	IUF	IUF	-

IUF = sistem ISOFIX universal adecvat pentru montarea cu fața, aprobat pentru copiii de această talie.

IL = adecvat pentru anumite scaune ISOFIX pentru copii (CRS), aprobate pentru acest tip de vehicul conform ECE 44. Aceste CRS ISOFIX sunt cele pentru categoriile „vehicul special”, „restricționat” sau „semi-universal”.

X = poziție ISOFIX inadecvată pentru scaun ISOFIX, pentru copiii de această talie.

Scaune pentru copii recomandate – pentru Europa

Greutate	Denumire	Producător	Tip de fixare	Cod aprobare ECE-R44
Grupa 0+ (0-13kg)	Baby Safe Plus II	Britax Römer	Adaptor ISOFIX pentru amplasarea cu spatele la sensul de deplasare	E1 04301146
Grupa 1 (9 - 18 kg)	Duo Plus	Britax Römer	Cu fața la sensul de deplasare, cu ancoră de fixare ISOFIX sub banchetă și în portbagaj	E1 04301133
			Cu fața la sensul de deplasare, centură de siguranță cu prindere în 3 puncte	

Informații producător CRS

Britax Römer http://www.britax.com

SISTEM SUPLIMENTAR DE SIGURANȚĂ - AIRBAG (DACĂ EXISTĂ ÎN DOTARE)

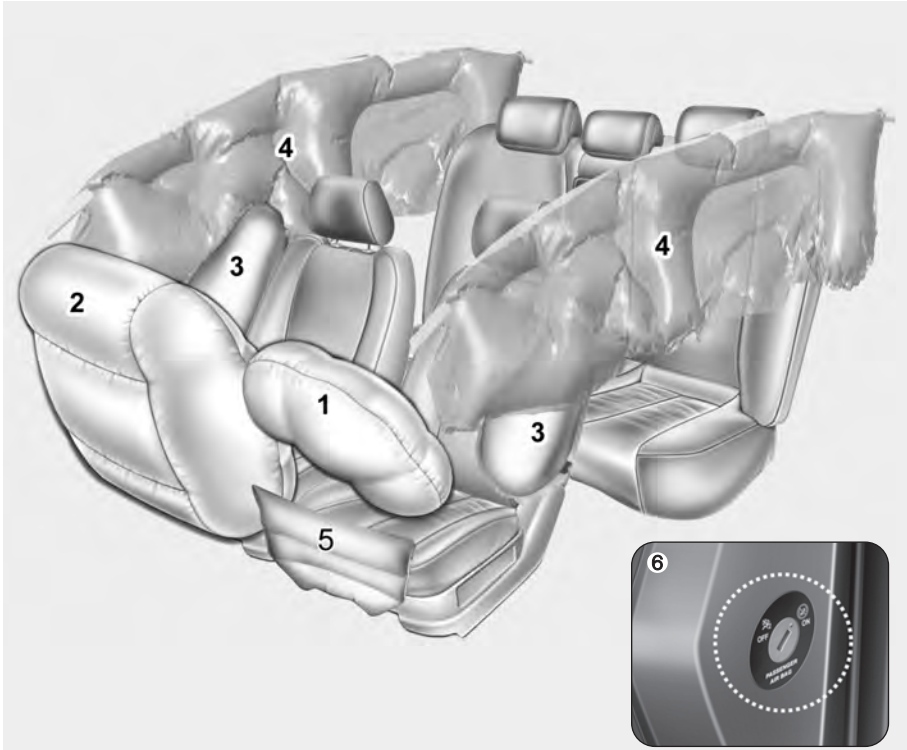

❈ Airbag-urile montate pe vehicul pot fi diferite față de cele din imagine.

OGDE031042/OYN039026

(1) Airbag frontal șofer
(2) Airbag frontal pasager
(3) Airbag lateral*
(4) Airbag pentru protecția capului*
(5) Airbag pentru genunchi șofer*
(6) Buton activare/dezactivare airbag
*: dacă există în dotare

⚠ AVERTISMENT

- **Chiar dacă vehiculul este echipat cu airbag-uri, șoferul și pasagerii trebuie să-și fixeze întotdeauna centurile de siguranță, pentru a minimiza riscul și gravitatea rănilor în cazul unui impact sau rostogoliri.**
- **SRS și sistemele de pretensionare conțin substanțe chimice explozive. Dacă un vehicul este casat fără eliminarea sistemului SRS și a celor de pretensionare, este posibil să provoace izbucnirea unui incendiu. Înainte de casarea unui vehicul, vă recomandăm să contactați un dealer autorizat HYUNDAI.**
- **Nu permiteți contactul pieselor sistemului SRS și a cablajelor cu apa sau cu orice alt lichid. În cazul în care componentele sistemului SRS se defectează din cauza expunerii la apă sau lichide, este posibil să provoace rănirea gravă.**

Cum funcționează sistemul airbag

- Airbag-urile se activează (se pot umfla dacă este cazul) numai în cazul în care contactul este în poziția ON (cuplat) sau START.
- Airbag-urile se umflă instantaneu în cazul unei coliziuni frontale sau laterale (dacă vehiculul este echipat cu airbag-uri laterale sau pentru protecția capului), pentru a proteja pasagerii vehiculului de răniri grave.
- Nu există o anumită viteză la care airbag-urile se umflă.

  În general, airbag-urile sunt proiectate să se umfle în funcție de gravitatea și direcția impactului. Acești doi factori determină dacă senzorii transmit un semnal electronic de declanșare/umflare.
- Declanșarea airbag-ului depinde de o serie de factori precum viteza vehiculului, unghiul impactului și densitatea și rigiditatea obiectelor/vehiculelor de care vehiculul dvs. se lovește în cazul unui impact. Factorii principali care duc la declanșarea airbag-urilor nu se limitează numai la cei enumerați mai sus.
- Airbag-urile frontale se umflă și se dezumflă complet instantaneu.

  De fapt, este imposibil ca dvs. să vedeți airbag-urile umflându-se în cazul unui accident. Mult mai posibil este să vedeți airbag-urile dezumflate, ieșite din compartimentele lor, după impact.
- Pentru a asigura protecție în cazul unui impact grav, airbag-urile trebuie să se umfle rapid. Viteza de umflare a airbag-ului este consecința duratei extrem de scurte a impactului și a necesității ca airbag-ul să se interpună între ocupant și structurile vehiculului, înainte ca ocupantul să atingă aceste structuri. Această viteză de umflare reduce riscul de rănire gravă sau fatală într-un impact puternic și reprezintă astfel un factor important în proiectarea airbag-urilor.

  Cu toate acestea, umflarea airbag-ului poate produce răni precum zgârieturi, julituri și arsuri ale feței sau fracturi ale oaselor, deoarece viteza de umflare a airbag-urilor face ca forța de umflare a acestora să fie, de asemenea, foarte mare.
- **Există chiar și situații în care contactul cu airbag-ul din volan poate provoca decesul, în special dacă ocupantul este poziționat mult prea aproape de volan.**

⚠ AVERTISMENT

- **Pentru a evita rănirea gravă sau chiar decesul persoanelor ca urmare a declanșării airbag-urilor într-o coliziune, șoferul trebuie să adopte o poziție cât mai îndepărtată față de airbag-ul din volan (o distanță de cel puțin 250 mm (10 in.)). Pasagerul din față trebuie să-și regleze întotdeauna scaunul cât mai în spate posibil și să stea drept.**
- **În cazul unei coliziuni airbag-ul se umflă instantaneu, iar pasagerii pot fi răniți din cauza forței de umflare a acestuia, dacă nu adoptă o poziție corespunzătoare.**
- **Umflarea airbag-ului poate cauza răni ușoare, precum zgârieturi ale feței sau corpului, răni provocate de geamurile sparte sau arsuri.**

Zgomot și fum

Când airbag-urile se umflă, produc un zgomot puternic și degajă fum și praf în habitaclu. Este un fenomen normal, care se datorează dispozitivului de declanșare a airbag-ului. După umflarea airbag-ului, puteți simți un disconfort semnificativ la respirație, din cauza presiunii exercitate de airbag și de centura de siguranță asupra pieptului, cât și din cauza fumului și prafului inhalate. **Deschideți ușile și/sau geamurile cât mai repede posibil după impact, pentru a reduce starea de disconfort și pentru a evita expunerea prelungită la fumul și praful degajate.**

Deși fumul și praful nu sunt toxice, pot provoca iritații ale pielii (ochilor, nasului și gâtului etc.). În acest caz, spălați-vă și clătiți-vă cu apă rece imediat, iar dacă simptomele persistă, consultați un doctor.

⚠ AVERTISMENT

La declanșarea airbag-urilor, componentele airbag-urilor din volan și/sau planșa de bord și/sau marginea plafonului, deasupra ușilor față și spate devin fierbinți. Pentru a preveni rănirea, nu atingeți componentele interne ale compartimentelor airbag-urilor, imediat după umflarea acestora.



1JBH3051

■ Tip A



OJD032059

■ Tip B



OYDESA2042

Nu montați un scaun pentru copii pe scaunul pasagerului din față.

Nu amplasați niciodată un scaun pentru copii orientat cu spatele la sensul de deplasare pe scaunul pasagerului din față. Dacă airbag-ul se declanșează, acesta lovește scaunul pentru copii orientat cu spatele la sensul de deplasare, putând provoca rănirea gravă sau chiar decesul copilului.

De asemenea, nu amplasați un scaun pentru copii orientat cu fața la sensul de deplasare pe scaunul pasagerului din față. Dacă airbag-ul pasagerului față se umflă, poate provoca rănirea gravă sau decesul copilului.

Dacă vehiculul este echipat cu un buton de activare/dezactivare a airbag-ului frontal pasager, puteți activa sau dezactiva acest airbag, după caz.

Pentru informații suplimentare, consultați pagina 3-50.

⚠ AVERTISMENT

- **Nu amplasați NICIODATĂ un scaun pentru copii orientat cu spatele la sensul de deplasare pe un scaun protejat de un AIRBAG ACTIV, poate surveni DECESUL sau RĂNIREA GRAVĂ a COPILULUI.**
- **Pericol deosebit! Nu amplasați un scaun pentru copii orientat cu spatele la sensul de deplasare pe un scaun protejat de un airbag frontal!**
- **Nu amplasați niciodată un scaun pentru copii pe scaunul pasagerului față. Dacă airbag-ul frontal pasager se umflă, poate provoca răni grave sau chiar fatale.**
- **Dacă așezați copiii pe locurile laterale spate ale unui vehicul echipat cu airbag-uri pentru protecția capului, instalați scaunul pentru copii cât mai departe de ușă și asigurați-l bine pe poziție.**

  Umflarea airbag-urilor pentru protecția capului poate provoca rănirea gravă sau decesul copilului.

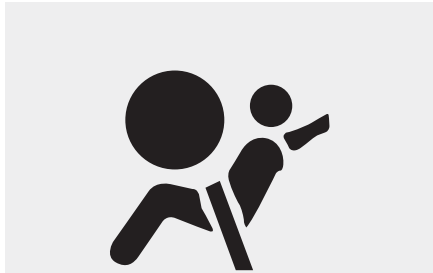

W7-147

Indicator și avertizare airbag

Lampă de avertizare airbag

Funcția lămpii de avertizare airbag din cadrul grupului de instrumente este să vă atenționeze asupra eventualelor defecțiuni ale sistemului suplimentar de siguranță (SRS) airbag.

La cuplarea contactului, lampa de avertizare se va aprinde pentru aproximativ 6 secunde, apoi se va stinge.

Verificați sistemul dacă:

- Lampa nu se aprinde când cuplați contactul.
- Lampa rămâne aprinsă după trecerea celor 6 secunde.
- Lampa se aprinde în timpul deplasării.
- Lampa clipește la cuplarea contactului.



OGDE031051

Indicator airbag frontal pasager activat



Indicatorul airbag frontal pasager activat se aprinde aproximativ 4 secunde la cuplarea contactului.

Indicatorul airbag frontal pasager activat se aprinde și dacă butonul de activare/dezactivare airbag frontal pasager este trecut în poziția dezactivat, apoi se stinge după aproximativ 60 de secunde.



OGDE031052

Indicator airbag frontal pasager dezactivat



Indicatorul airbag frontal pasager dezactivat se aprinde aproximativ 4 secunde la cuplarea contactului.

Lampa de control airbag frontal pasager dezactivat se aprinde, de asemenea, dacă butonul de activare/dezactivare airbag frontal pasager este trecut în poziția dezactivat și se stinge când butonul respectiv este trecut în poziția activat.

⚠ ATENȚIE

Dacă butonul de activare/dezactivare airbag frontal pasager este defect, indicatorul airbag frontal pasager dezactivat nu se va aprinde (indicatorul airbag frontal pasager activat se va aprinde și se va stinge după aproximativ 60 de secunde), iar airbag-ul frontal pasager se va umfla în caz de impact, chiar dacă butonul de activare/dezactivare airbag frontal pasager este în poziția dezactivat.

Dacă survine o astfel de situație, vă recomandăm să verificați butonul de activare/dezactivare airbag frontal pasager și sistemul airbag SRS la un dealer autorizat HYUNDAI.

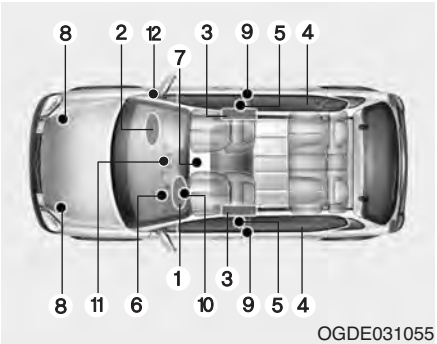

OGDE031055

Piesele sistemului SRS și rolul acestora

Sistemul SRS este format din următoarele piese:

1. Modul airbag frontal șofer
2. Modul airbag frontal pasager
3. Module airbag-uri laterale*
4. Module airbag-uri pentru protecția capului*
5. Ansambluri retractor-sistem de pretensionare
6. Lampă de avertizare airbag
7. Modul comandă SRS (SRSCM)
8. Senzori de impact frontal
9. Senzori de impact lateral*
10. Modul airbag pentru genunchi șofer*
11. Indicator de activare/dezactivare airbag frontal pasager
12. Buton de activare/dezactivare airbag frontal pasager

*: dacă există în dotare

După cuplarea contactului, SRSCM monitorizează continuu toate elementele, pentru a determina dacă impactul frontal, în zona frontală sau în lateral este îndeajuns de puternic pentru a solicita declanșarea airbag-urilor sau a sistemelor de pretensionare a centurilor de siguranță.

Lampa de avertizare airbag SRS de pe planșa de bord se va aprinde pentru aproximativ 6 secunde după cuplarea contactului, după care trebuie să se stingă.

⚠ AVERTISMENT

Dacă survine oricare dintre următoarele situații, înseamnă că sistemul SRS este defect. Vă recomandăm să verificați sistemul la un dealer autorizat HYUNDAI.

- **Lampa nu se aprinde când cuplați contactul.**
- **Lampa rămâne aprinsă după trecerea celor 6 secunde.**
- **Lampa se aprinde în timpul deplasării.**
- **Lampa clipește la cuplarea contactului.**

Airbag frontal șofer (1)

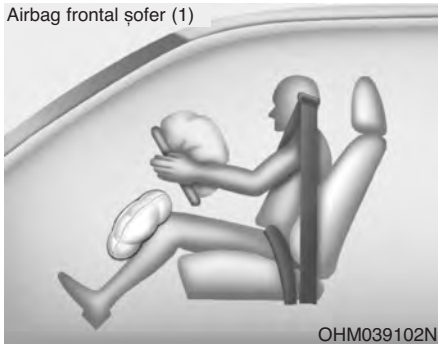

OHM039102N

Modulele airbag-urilor frontale sunt montate sub capacul din centrul volanului și sub planșa de bord, deasupra torpedoului și/sau în capitonajul din dreptul genunchilor șoferului. Dacă SRSCM detectează un impact suficient de puternic în partea din față a vehiculului, va declanșa automat airbag-urile frontale.

Airbag frontal șofer (2)

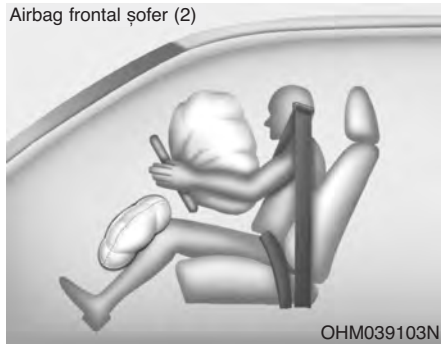

OHM039103N

La declanșare, marginile se vor dezintegra sub presiunea umflării airbag-urilor. Deschiderea capacelor permite apoi umflarea completă a airbag-urilor.

Airbag frontal șofer (3)

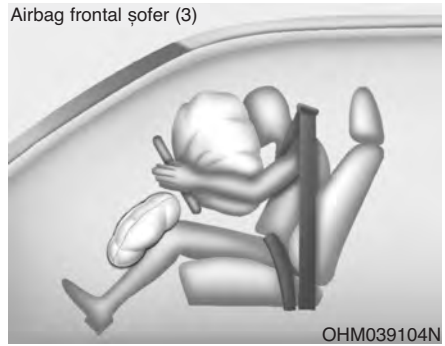

OHM039104N

Umflarea airbag-urilor și purtarea corectă a centurilor de siguranță încetinește mișcarea spre înainte a pasagerului și reduce riscul de rănire la cap sau la piept.

După umflarea completă, airbag-ul începe imediat să se dezumfle, asigurând astfel vizibilitatea spre înainte și permițând șoferului să acționeze volanul și celelalte comenzi.

Airbag frontal pasager

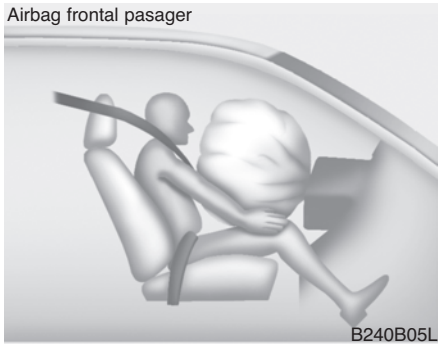

⚠ AVERTISMENT

- **Dacă vehiculul este echipat cu airbag frontal pasager, nu montați și nu amplasați accesorii (suporturi pentru pahare sau casete, abțibilduri etc.) pe planșa de bord, deasupra torpedoului. Dacă airbag-ul frontal pasager se umflă, aceste obiecte pot fi proiectate și pot provoca răniri.**
- **La montarea unui parfum lichid de interior, nu îl amplasați în apropierea grupului de instrumente sau a suprafeței planșei de bord.**

  Dacă airbag-ul frontal pasager se umflă, aceste obiecte pot fi proiectate și pot provoca răniri.

⚠ AVERTISMENT

- **La declanșarea unui airbag se va auzi un zgomot puternic și în habitaclu va fi eliminat un praf fin. Aceste lucruri sunt normale și nu prezintă pericol - airbag-urile sunt împachetate în această pudră fină. Praful generat în timpul declanșării airbag-ului poate provoca iritația pielii sau a ochilor, precum și apariția unei crize de astm. După un accident în care s-au declanșat airbag-urile, spălați-vă bine mâinile și fața cu apă călduță și săpun.**

(Continuare)

(Continuare)

- **Sistemul SRS funcționează doar dacă este cuplat contactul. Dacă lampa de avertizare airbag SRS nu se aprinde, dacă rămâne aprinsă după ce clipește pentru aproximativ 6 secunde de la cuplarea contactului sau de la pornirea motorului ori dacă se aprinde în timpul deplasării, sistemul SRS este defect. Dacă survine o astfel de situație, vă recomandăm să verificați sistemul la un dealer autorizat HYUNDAI.**
- **Înainte de a înlocui o siguranță sau de a deconecta o bornă a bateriei, treceți contactul în poziția LOCK și scoateți cheia din contact. Nu scoateți și nu înlocuiți niciodată siguranța airbag-ului, dacă este cuplat contactul. Dacă procedați astfel, lampa de avertizare airbag SRS se va aprinde.**

■ Airbag frontal șofer



OGD031030

■ Airbag pentru genunchii șoferului (dacă există în dotare)

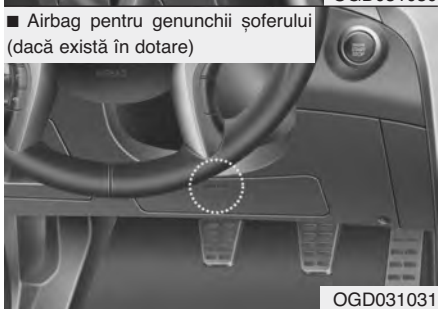

OGD031031

Airbag frontal șofer și pasager

Vehiculul dvs. este echipat cu sistem suplimentar de siguranță (airbag) și cu centuri de siguranță cu prindere în trei puncte, atât pentru șofer, cât și pentru pasager.

Prezența sistemului este semnalată prin cuvintele „AIR BAG” ștanțate pe capacul volanului și/sau pe capacul din dreptul genunchilor șoferului, sub volan și pe planșa de bord, pe partea pasagerului, deasupra torpedoului.

Sistemul SRS este format din airbag-uri montate sub capacul din centrul volanului, sub capacul din dreptul genunchilor șoferului, sub volan și pe planșa de bord, deasupra torpedoului.

■ Airbag frontal pasager



OGD031032

Scopul sistemului SRS este de a asigura șoferului și/sau pasagerului protecție suplimentară față de cea oferită doar de centurile de siguranță, în caz de impact frontal suficient de puternic.

⚠ AVERTISMENT

Utilizați întotdeauna centurile de siguranță și scaunele pentru copii - de fiecare dată, oricând și de către toți copiii! Airbag-urile se umflă foarte rapid cu o forță considerabilă. Centurile de siguranță permit menținerea corectă a poziției pasagerilor, în vederea maximizării protecției oferite de airbag-uri. Chiar și cu airbag-uri, pasagerii care nu adoptă o poziție corespunzătoare sau care nu poartă centura de siguranță pot suferi răniri grave, în cazul umflării acestora. Respectați întotdeauna măsurile de precauție referitoare la centurile de siguranță, airbag-uri și siguranța pasagerilor, din acest manual.

Pentru a reduce riscul de rănire gravă sau deces și pentru a beneficia de o protecție maximă din partea sistemului de siguranță:

- **Nu permiteți niciodată unui copil să călătorească pe scaunul din față.**
- **Copiii trebuie să călătorească întotdeauna pe banchetă. Este cel mai sigur loc pentru copiii de orice vârstă.**

(Continuare)

(Continuare)

- **Airbag-urile frontale și laterale pot răni pasagerii care nu adoptă o poziție corectă pe scaunele din față.**
- **Retrageți scaunul cât mai mult posibil față de airbag-urile frontale, fără a neglija însă accesul la comenzile vehiculului.**
- **Șoferul sau pasagerii nu trebuie să adopte niciodată o poziție prea apropiată de airbag-uri. Șoferii sau pasagerii care nu adoptă o poziție corectă pot fi răniți grav, în cazul umflării airbag-urilor.**
- **Nu vă aplecați niciodată spre ușă sau spre consola centrală – adoptați întotdeauna o poziție verticală.**
- **Nu este recomandată amplasarea obiectelor deasupra sau în apropierea modulelor airbag-urilor, pe planșa de bord și deasupra torpedoului, deoarece orice obiect amplasat în aceste zone poate provoca răniri în cazul unui accident îndeajuns de grav pentru a provoca umflarea airbag-urilor.**

(Continuare)

(Continuare)

- **Nu deteriorați și nu deconectați cablajul sau alte piese ale sistemului SRS. În caz contrar, este posibil ca umflarea accidentală a airbag-urilor sau nefuncționarea sistemului SRS să provoace răniri.**
- **Dacă lampa de avertizare airbag SRS rămâne aprinsă în timpul deplasării, vă recomandăm să verificați sistemul la un dealer autorizat HYUNDAI.**
- **Airbag-urile se declanșează o singură dată. Vă recomandăm să înlocuiți sistemul la un dealer autorizat HYUNDAI.**
- **Sistemul SRS este proiectat pentru a declanșa airbag-urile, doar dacă impactul este îndeajuns de puternic și dacă unghiul de impact este mai mic de 30°, având ca reper axa longitudinală a vehiculului. În plus, airbag-urile se vor declanșa doar o dată. Centurile de siguranță trebuie purtate permanent.**

(Continuare)

(Continuare)

- **Airbag-urile frontale nu sunt proiectate să se declanșeze în caz de impact lateral, din spate sau în caz de răsturnare. În plus, airbag-urile frontale nu se vor declanșa în caz de impact frontal mai puțin grav decât pragul minim stabilit pentru declanșare.**
- **Scaunul pentru copii nu trebuie amplasat niciodată pe scaunul față. Sugarul sau copilul ar putea fi răniți grav sau ar putea deceda la declanșarea airbag-ului, în cazul unui accident.**
- **Copiii a căror vârstă nu depășește 12 ani trebuie să călătorească întotdeauna pe banchetă. Nu permiteți copiilor să călătorească pe scaunul pasagerului față. Dacă pe scaunul față călătoresc copii cu vârsta mai mare de 12 ani, asigurați-vă că aceștia poartă întotdeauna centura de siguranță și că scaunul este reglat într-o poziție cât mai retrasă.**

(Continuare)

(Continuare)

- **Pentru o protecție maximă indiferent de tipul de accident, toți pasagerii trebuie să poarte centurile de siguranță, indiferent dacă zona respectivă este protejată sau nu de un airbag - pentru a minimiza riscul de rănire gravă sau deces în caz de accident. Nu vă apropiați inutil de airbag în timpul deplasării.**
- **Poziția incorectă pe scaun poate avea drept rezultat rănirea gravă sau decesul, în caz de accident. Toți pasagerii trebuie să regleze spătarul scaunelor în poziție verticală, să stea pe mijlocul șezutului scaunului și să poarte centura de siguranță; picioarele trebuie să stea pe podea până când vehiculul este parcat și cheia este scoasă din contact.**
- **Pentru a asigura protecție în caz de accident, sistemul SRS airbag trebuie să se declanșeze foarte rapid. Dacă un pasager nu este așezat corespunzător deoarece nu poartă centura de siguranță, este posibil ca airbag-ul să lovească cu putere pasagerul și să provoace rănirea gravă sau decesul acestuia.**



Buton de activare/dezactivare airbag frontal pasager (dacă există în dotare)

Dacă pe scaunul pasagerului față este montat un scaun pentru copii sau dacă acesta nu este ocupat, airbag-ul frontal pasager se poate dezactiva de la butonul de activare/dezactivare.

Din motive de siguranță, airbag-ul frontal pasager trebuie dezactivat, dacă în situații excepționale pe scaunul pasagerului trebuie montat un scaun pentru copii orientat cu spatele la sensul de deplasare.



Pentru a dezactiva sau reactiva airbag-ul frontal pasager:

Pentru a dezactiva airbag-ul frontal pasager, introduceți cheia mecanică în butonul de activare/dezactivare și rotiți-l în poziția „OFF” (dezactivat).

Lampa de control airbag frontal pasager dezactivat (🚫) se va aprinde și va rămâne aprinsă până la reactivarea airbag-ului.

Pentru a reactiva airbag-ul frontal pasager, introduceți cheia mecanică în butonul de activare/dezactivare și rotiți-l în poziția „ON” (activat). Indicatorul airbag frontal pasager dezactivat se va stinge, iar indicatorul airbag frontal pasager activat (🚫) se va aprinde aproximativ 60 de secunde.

⚠ AVERTISMENT

La unele modele, butonul de activare/dezactivare airbag frontal pasager ar putea fi acționat utilizând un mic obiect rigid similar. Verificați întotdeauna starea butonului de activare/dezactivare airbag frontal pasager și a indicatorului airbag frontal pasager activat/dezactivat.

✻ NOTĂ

- **Dacă airbag-ul frontal pasager este activat, pe scaunul pasagerului nu trebuie amplasat un scaun pentru copii amplasat cu spatele la sensul de deplasare.**
- **Dacă butonul de activare/dezactivare airbag frontal pasager este în poziția „OFF” (dezactivat), airbag-ul frontal pasager este dezactivat.**

⚠ ATENȚIE

- ***Dacă butonul de activare/dezactivare a airbag-ului frontal pasager nu funcționează corect, lampa de avertizare airbag (🚫) de pe planșa de bord se va aprinde.***

  Indicatorul airbag frontal pasager dezactivat (🚫) nu se va aprinde (indicatorul airbag frontal pasager activat se va aprinde și se va stinge după aproximativ 60 de secunde), modulul de comandă SRS reactivează airbag-ul frontal pasager, iar acesta se va declanșa în caz de impact, chiar dacă butonul de activare/dezactivare airbag frontal pasager este în poziția dezactivat.

(Continuare)

(Continuare)

Dacă survine o astfel de situație, vă recomandăm să verificați sistemul la un dealer autorizat HYUNDAI.

- *Dacă lampa de avertizare airbag SRS clipește sau nu se aprinde la cuplarea contactului ori dacă se aprinde în timpul deplasării, vă recomandăm să verificați sistemul la un dealer autorizat HYUNDAI.*

⚠ AVERTISMENT

- **Șoferul este responsabil pentru poziționarea corectă a butonului de activare/dezactivare a airbag-ului frontal pasager.**
- **Dezactivați airbag-ul frontal pasager doar dacă nu este cuplat contactul; în caz contrar, este posibil ca SRSCM să se defecteze.**
  În acest caz, poate apărea riscul ca airbag-ul frontal șofer și/sau pasager și/sau airbag-urile laterale și pentru protecția capului să nu se declanșeze sau să se declanșeze incorect în cazul unui impact.
- **Nu montați niciodată pe scaunul pasagerului un scaun pentru copii orientat cu spatele la sensul de deplasare, dacă airbag-ul frontal pasager nu a fost dezactivat. Sugarul sau copilul ar putea fi răniți grav sau ar putea deceda la declanșarea airbag-ului, în cazul unui accident.**

(Continuare)

(Continuare)

- **Chiar dacă vehiculul este echipat cu un buton de activare/dezactivare airbag frontal pasager, nu montați un scaun pentru copii pe scaunul pasagerului din față. Scaunul pentru copii nu trebuie amplasat niciodată pe scaunul față. Copiii a căror talie nu mai permite utilizarea unui scaun pentru copii trebuie să călătorească pe banchetă și să folosească centurile de siguranță din dotare. Copiii beneficiază de siguranță maximă în caz de accident dacă sunt protejați de un scaun corespunzător, amplasat pe banchetă.**
- **Imediat ce demontați scaunul pentru copii de pe scaunul pasagerului din față, reactivați airbag-ul frontal pasager.**

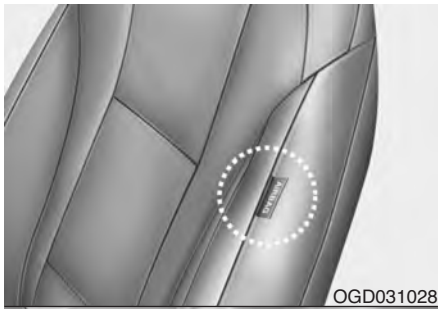
OGD031028

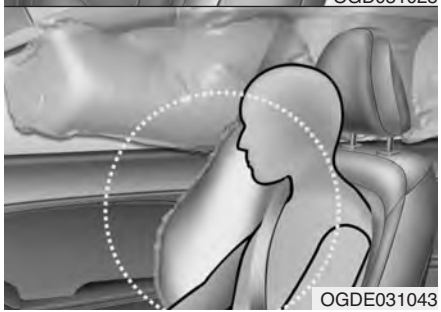
OGDE031043

Airbag lateral (dacă există în dotare)

Vehiculul este echipat cu airbag-uri laterale pentru scaunele față. Scopul airbag-ului este de a oferi șoferului și/sau pasagerului protecție suplimentară față de cea oferită doar de centurile de siguranță.

Airbag-urile laterale sunt proiectate pentru a se declanșa doar în cazul unor anumite impacturi din lateral, în funcție de gravitatea, unghiul, viteza și punctul de impact. Airbag-urile laterale nu sunt proiectate să se declanșeze la orice impact lateral.

⚠ AVERTISMENT

Nu permiteți pasagerilor să-și aplece capul sau corpul spre uși, să-și pună brațele pe uși sau să le scoată pe geam și nici să așeze obiecte între ei și uși când ocupă locurile protejate de airbag-uri laterale și/sau pentru protecția capului.

⚠ AVERTISMENT

- **Airbag-urile laterale suplimentează protecția oferită de centurile de siguranță șofer și pasager și nu le înlocuiesc. De aceea, centurile de siguranță trebuie purtate mereu în timpul deplasării. Airbag-urile se declanșează doar în cazul anumitor accidente din lateral, destul de grave pentru a provoca rănirea gravă a pasagerilor.**
- **Pentru a asigura o protecție optimă la impact lateral și pentru a evita rănirea la contactul cu airbag-ul, șoferul și pasagerul trebuie să regleze spătarul scaunului într-o poziție cât mai verticală și să poarte corect centurile de siguranță. Șoferul trebuie să țină corect mâinile pe volan (ora 9:00 și ora 3:00). Pasagerii trebuie să-și țină brațele în poală.**
- **Nu utilizați huse pentru scaune.**

(Continuare)

(Continuare)

- **Utilizarea huselor poate reduce sau anihila eficacitatea sistemului.**
- **Nu montați accesorii pe lateral sau în apropierea airbag-ului lateral.**
- **Nu amplasați obiecte peste airbag sau între airbag și corpul dvs.**
- **Nu amplasați obiecte (umbrele, genți etc.) între ușa față și scaunul față. Dacă airbag-ul lateral se umflă, acestea pot fi proiectate și pot cauza răniri.**
- **Pentru a preveni declanșarea intempestivă a airbag-ului lateral și posibila rănire, evitați lovirea senzorului de impact lateral când contactul este cuplat.**
- **Dacă scaunul sau capitonajul acestuia este deteriorat, vă recomandăm să depanați sistemul la un dealer autorizat HYUNDAI.**

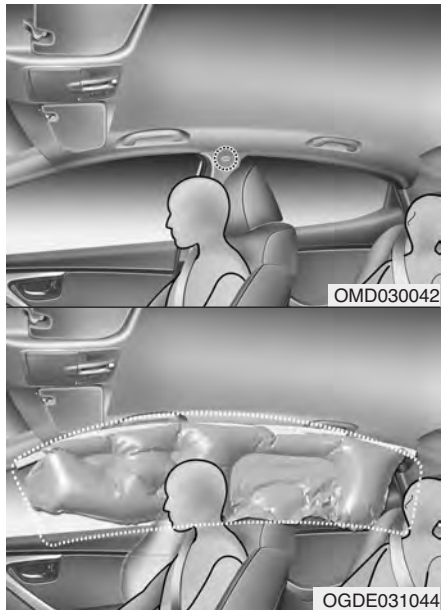

Airbag pentru protecția capului (dacă există în dotare)

Airbag-urile pentru protecția capului sunt amplasate de-a lungul marginii plafonului, deasupra ușilor față și spate. Acestea sunt proiectate pentru a proteja capul pasagerilor de pe locurile din față și de pe locurile exterioare spate, în cazul anumitor impacturi laterale.

Airbag-urile pentru protecția capului sunt proiectate pentru a se declanșa doar în cazul unor anumite impacturi din lateral, în funcție de gravitatea, unghiul, viteza și punctul de impact. Airbag-urile pentru protecția capului nu sunt proiectate pentru a se declanșa în cazul tuturor impacturilor din lateral, din față sau din spate sau în toate cazurile de răsturnare.

⚠ AVERTISMENT

- **Pentru ca airbag-urile laterale și pentru protecția capului să asigure protecție maximă, ocupanții locurilor din față și cei ai locurilor laterale spate trebuie să stea pe scaune cu spatele drept și să poarte corect centurile de siguranță. În special copiii trebuie instalați în scaune pentru copii adecvate, amplasate pe banchetă.**
- **Copiii de pe locurile laterale din spate trebuie instalați în scaune pentru copii corespunzătoare.**

  Așezați scaunul pentru copii cât mai departe de ușă și asigurați-vă că este blocat pe poziție.

(Continuare)

(Continuare)

- **Nu permiteți pasagerilor să-și aplece capul sau corpul spre uși, să-și pună brațele pe uși sau să le scoată pe geam și nici să așeze obiecte între ei și uși când ocupă locurile protejate de airbag-uri laterale și/sau pentru protecția capului.**
- **Nu încercați niciodată să demontați sau să reparați componentele airbag-urilor laterale și pentru protecția capului. Vă recomandăm să depanați sistemul la un dealer autorizat HYUNDAI.**

Nerespectarea instrucțiunilor de mai sus poate provoca rănirea sau decesul pasagerilor vehiculului, în cazul unui accident.

De ce airbag-ul meu nu s-a declanșat în cazul unui impact? (Condiții de umflare și neumflare a airbag-ului)

Există multe tipuri de accidente în care nu este necesară protecția suplimentară a airbag-ului.

Acestea includ impacturile din spate, carambolurile și impacturile la viteză mică.

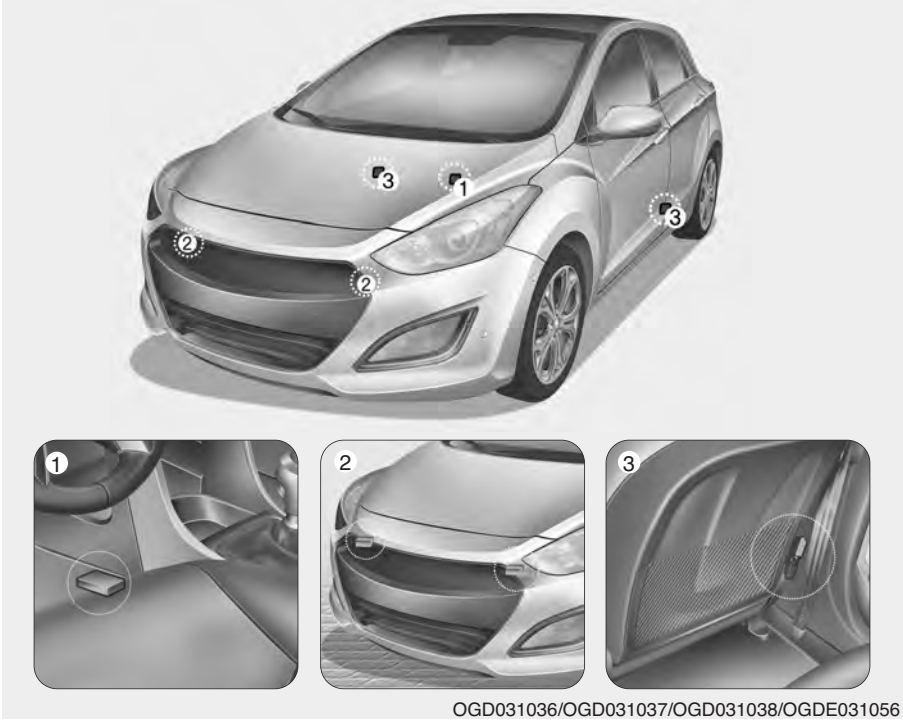

OGD031036/OGD031037/OGD031038/OGDE031056

Senzori de impact airbag

(1) Modul de comandă SRS
(2) Senzor de impact frontal
(3) Senzor de impact lateral (dacă există în dotare)

⚠ AVERTISMENT

- **Nu loviți și nu permiteți contactul unor obiecte cu zonele din vehicul unde se află senzorii sau airbag-urile.**

  Această acțiune poate provoca declanșarea accidentală a airbag-urilor și rănirea gravă sau decesul persoanelor.
- **Dacă locația sau unghiul de instalare a senzorului este modificată în vreun fel, airbag-urile se pot declanșa pe neașteptate sau, dimpotrivă, nu se declanșează când este nevoie, ceea ce poate provoca răniri grave sau chiar deces.**

  În consecință, nu efectuați lucrări de întreținere la senzorii airbag-urilor sau în jurul acestora. Vă recomandăm să depanați sistemul la un dealer autorizat HYUNDAI.

(Continuare)

(Continuare)

- **Dacă unghiul de instalare al senzorului este schimbat ca urmare a deformării barei de protecție față, a caroseriei sau a stâlpilor B și C, unde sunt montați senzorii de impact, pot apărea probleme. Vă recomandăm să depanați sistemul la un dealer autorizat HYUNDAI.**
- **Vehiculul dvs. a fost proiectat să absoarbă impactul și să declanșeze airbag-ul/urile în anumite tipuri de coliziune. Montarea de tampoane pentru bara de protecție sau de bare de protecție altele decât cele originale, poate afecta comportamentul vehiculului și al sistemului airbag, în caz de coliziune.**



Situații de umflare a airbag-urilor

Airbag-uri frontale

Airbag-urile frontale sunt proiectate să se umfle în caz de impact frontal, în funcție de intensitatea, viteza și unghiul impactului frontal.


OVF031061

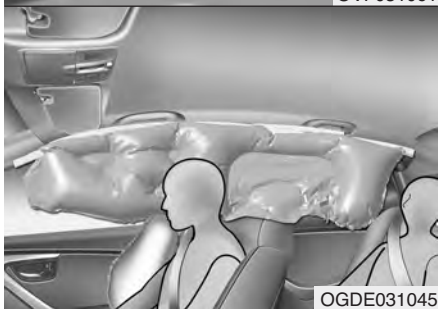
OGDE031045

Airbag-uri laterale și pentru protecția capului
(dacă există în dotare)

Airbag-urile laterale și/sau pentru protecția capului sunt proiectate să se declanșeze la comanda senzorilor pentru impact lateral, în funcție de forța, viteza sau unghiul impactului lateral.

Deși airbag-urile frontale (airbag-urile pentru șofer și pasager) sunt proiectate să se umfle doar în cazul unui impact frontal, se vor umfla și în cazul oricăror altor tipuri de coliziuni, dacă senzorii pentru impact frontal consideră necesar acest lucru. Airbag-urile laterale (airbag-urile laterale și/sau pentru protecția capului) sunt proiectate să se umfle doar în cazul unui impact lateral; acestea se vor umfla și în cazul oricăror tipuri de coliziuni, dacă senzorii pentru impact lateral consideră necesar acest lucru.

Dacă șasiul vehiculului intră în contact cu obiecte, denivelări ale drumului sau cu bordura trotuarului, este posibil ca airbag-urile să se declanșeze. Conduceți cu atenție pe drumuri accidentate sau pe suprafețele care nu sunt destinate traficului pentru autoturisme, pentru a preveni declanșarea accidentală a airbag-urilor.


OED036099

Condiții în care airbag-ul nu se umflă

- În cazul anumitor impacturi la viteză mică, este posibil ca airbag-urile să nu se declanșeze. Airbag-urile sunt proiectate să nu se declanșeze în astfel de situații, deoarece este posibil să nu asigure o protecție suplimentară celei asigurate de centurile de siguranță.

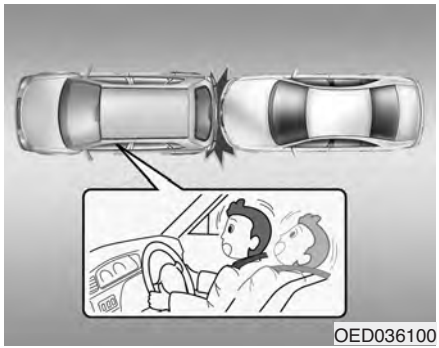
OED036100

- Airbag-urile nu sunt proiectate să se umfle în cazul unui impact din spate, deoarece ocupanții sunt împinși de forța impactului către înapoi. În astfel de cazuri, airbag-urile umflate nu vor putea asigura o protecție suplimentară.


OVF031061

- Este posibil ca airbag-urile frontale să nu se umfle în cazul unui impact lateral, deoarece ocupanții sunt împinși în direcția impactului, astfel că declanșarea airbag-urilor frontale nu asigură o protecție suplimentară.
- Totuși, în funcție de viteza vehiculului, intensitatea și unghiul impactului, airbag-urile laterale și cele pentru protecția capului se pot umfla.

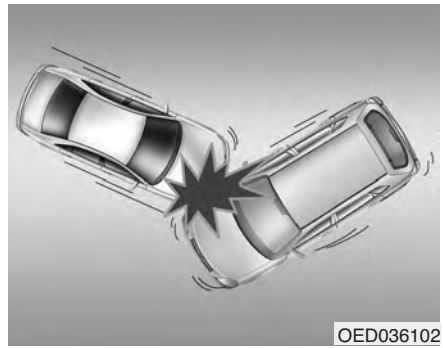
OED036102

- În cazul coliziunilor în unghi, forța impactului poate direcționa pasagerii într-o zonă în care airbag-urile nu vor putea oferi o protecție suplimentară; de aceea, senzorii ar putea să nu comande declanșarea airbag-urilor.


OED036103

- Adesea, chiar înainte de impact, șoferii frânează brusc. În astfel de situații, partea din față a vehiculul va plonja sub un vehicul cu o gardă la sol mai mare. Este posibil ca airbag-urile să nu se umfle, deoarece forțele de decelerare detectate de senzori pot fi semnificativ mai reduse.

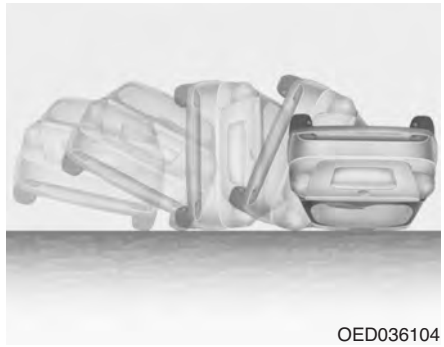
OED036104

- Este posibil ca airbag-urile să nu se umfle în caz de răsturnare, deoarece vehiculul nu poate detecta un astfel de accident.

  Totuși, este posibil ca airbag-urile laterale și/sau pentru protecția capului să se umfle, dacă vehiculul se răstoarnă ca urmare a unui impact lateral (sau după acesta).

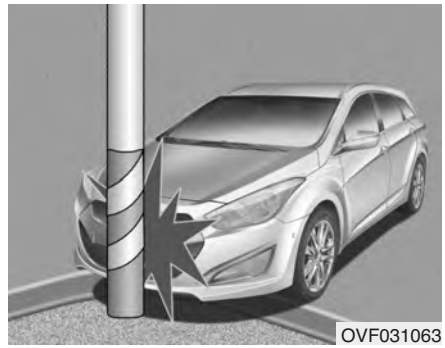
OVF031063

- Este posibil ca airbag-urile să nu se umfle dacă vehiculul intră în coliziune cu un stâlp sau un copac, dacă zona de impact este concentrată într-un singur punct și forța impactului nu este percepută în totalitate de senzori.

Întreținere sistem SRS

Sistemul SRS practic nu necesită întreținere și nu poate fi depanat de proprietar. Dacă lampa de avertizare airbag SRS nu se aprinde sau dacă rămâne aprinsă, vă recomandăm să verificați sistemul la un dealer autorizat HYUNDAI.

⚠ AVERTISMENT

- **Modificarea pieselor sau cablajului sistemului SRS, inclusiv lipirea oricăror etichete sau modificarea structurii caroseriei, poate afecta negativ performanțele sistemului SRS și poate provoca răniri.**
- **La curățarea capacelor airbag-urilor utilizați o cârpă moale, uscată sau umedă. Solvenții sau agenții de curățare pot afecta negativ capacele și declanșarea corectă a airbag-urilor.**
- **Nu este recomandată amplasarea obiectelor deasupra sau în apropierea modulelor airbag-urilor, pe planșa de bord și deasupra torpedoului, deoarece orice obiect amplasat în aceste zone poate provoca răniri în cazul unui accident îndeajuns de grav pentru a provoca umflarea airbag-urilor.**

(Continuare)

(Continuare)

- **Dacă airbag-urile se umflă, vă recomandăm să înlocuiți sistemul la un dealer autorizat HYUNDAI.**
- **Nu deteriorați și nu deconectați cablajul sau alte piese ale sistemului SRS. În caz contrar, este posibil ca umflarea accidentală a airbag-urilor sau nefuncționarea sistemului SRS să provoace răniri.**
- **La aruncarea pieselor sistemului airbag sau la casarea vehiculului trebuie luate unele măsuri de siguranță. Dealerul autorizat HYUNDAI cunoaște aceste măsuri de siguranță și vă poate furniza informațiile necesare. Nerespectarea acestor proceduri și precauții poate provoca creșterea riscului de accidentare.**
- **Nu încercați să porniți motorul dacă automobilul a fost inundat și tapițeria este udă; vă recomandăm să contactați un dealer autorizat HYUNDAI.**

Măsuri suplimentare de siguranță

- **Nu lăsați niciodată pasagerii să călătorească în portbagaj sau pe un spătar rabatat.** Toți pasagerii trebuie să stea drept și cât mai în spate pe scaun, să poarte centura de siguranță și să țină picioarele pe podea.
- **Pasagerii nu trebuie să se miște sau să schimbe între ei locurile în timpul deplasării.** Un pasager care nu poartă centura de siguranță în timpul unui accident sau al unei opriri de urgență poate fi proiectat în interiorul vehiculului, în ceilalți pasageri sau afară din vehicul.
- **Fiecare centură de siguranță este proiectată pentru a fi utilizată de un singur pasager.** Dacă o centură de siguranță este utilizată de mai mult de o persoană, în caz de accident ar putea rezulta rănirea gravă sau decesul acestora.
- **Nu utilizați accesorii pentru centurile de siguranță.** Sistemele utilizate pentru îmbunătățirea confortului pasagerilor sau pentru repoziționarea centurii de siguranță pot reduce protecția oferită de aceasta și spori riscul de rănire gravă în caz de accident.
- **Pasagerii nu trebuie să amplaseze obiecte grele sau ascuțite între ei și airbag-uri.** Obiectele grele sau ascuțite aflate în brațe sau în gură pot provoca răniri în cazul umflării unui airbag.
- **Nu permiteți pasagerilor să se apropie de capacele airbag-urilor.** Toți pasagerii trebuie să stea drept și cât mai în spate pe scaun, să poarte centura de siguranță și să țină picioarele pe podea. Dacă pasagerii sunt prea aproape de capacele airbag-urilor, ar putea suferi răniri în cazul umflării acestora.
- **Nu prindeți și nu amplasați obiecte pe sau în apropierea capacelor airbag-urilor.** Orice obiect prins de sau amplasat în fața sau în partea laterală a capacelor airbag-urilor pot afecta declanșarea corectă a acestora.
- **Nu modificați scaunele din față.** Modificarea scaunelor din față poate afecta funcționarea senzorilor sistemului suplimentar de siguranță sau a airbag-urilor laterale.
- **Nu amplasați niciun obiect sub scaunele din față.** Amplasarea obiectelor sub scaunele din față poate afecta funcționarea senzorilor și cablajelor sistemului suplimentar de siguranță.
- **Nu țineți niciodată un copil în brațe.** În caz de accident, este posibilă rănirea gravă sau decesul acestuia. Toți copiii trebuie să călătorească pe banchetă, în scaune pentru copii corespunzătoare sau trebuie să poarte centura de siguranță.

⚠ AVERTISMENT

- **Dacă nu adoptă o poziție corectă pe scaun, pasagerii pot ajunge prea aproape de zona de declanșare a airbag-ului, pot fi proiectați în habitaclu sau aruncați din vehicul, în cazul declanșării unui airbag.**
- **Toți pasagerii trebuie să regleze spătarul scaunelor în poziție verticală, să stea pe mijlocul șezutului scaunului și să poarte centura de siguranță; picioarele trebuie să stea pe podea.**

Adăugarea de echipamente sau modificarea vehiculului echipat cu airbag-uri

Dacă efectuați modificări asupra cadrului, barelor de protecție, părții din față sau din spate a caroseriei sau dacă modificați garda la sol, este posibil ca funcționarea sistemului de airbag-uri al vehiculului să fie afectată.

■ Tip A

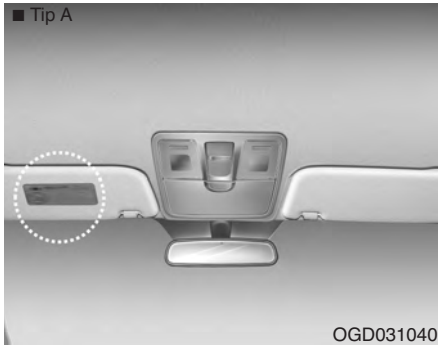

OGD031040

■ Tip B

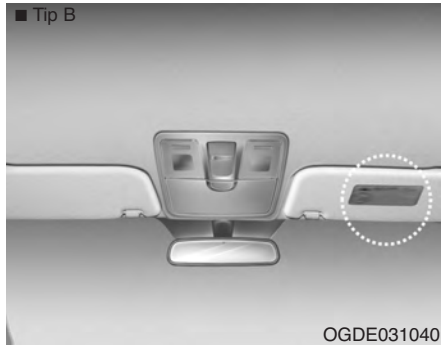

OGDE031040

Etichetă de avertizare airbag (dacă există în dotare)

Eticheta de avertizare airbag este atașată pentru a atenționa șoferul și pasagerii asupra riscului posibil de rănire ca urmare a declanșării airbag-urilor.

Rețineți că aceste avertizări atrag atenția asupra riscului de rănire a copiilor. Dar, în același timp, dorim să fiți conștienți și de riscurile la care se expun adulții, descrise în paginile anterioare.

Echipamente

Chei 4-4
- Înregistrați codul cheii 4-4
- Utilizare cheie 4-4
- Sistem de imobilizare 4-5

Închidere centralizată cu telecomandă 4-7
- Utilizare închidere centralizată cu telecomandă 4-7
- Precauții telecomandă 4-8
- Înlocuire baterie 4-9

Cheie inteligentă 4-11
- Funcții cheie inteligentă 4-11
- Precauții cheie inteligentă 4-12
- Blocare/deblocare uși într-o situație de urgență 4-13

Sistem de alarmă 4-14
- Faza armat 4-14
- Faza alarmă 4-15
- Faza dezarmat 4-16

Încuietori uși 4-17
- Din exterior 4-17
- Din interior 4-18
- Sistem de blocare definitivă 4-20
- Funcții de blocare/deblocare uși 4-20
- Protecție copii la ușile spate 4-21

Hayon 4-22
- Deschidere hayon 4-22
- Închidere hayon 4-22
- Deschidere de urgență hayon 4-23

• Geamuri 4-24
- Geamuri electrice 4-25
- Geamuri acționate manual 4-28

• Capotă motor 4-29
- Deschidere capotă motor 4-29
- Închidere capotă motor 4-30

Capac bușon rezervor de combustibil 4-31
- Deschidere capac bușon rezervor de combustibil 4-31
- Închidere capac bușon rezervor de combustibil 4-31

Trapă de plafon panoramică 4-34
- Avertizare trapă de plafon deschisă 4-34
- Parasolar 4-35
- Culisare trapă de plafon 4-35
- Înclinare trapă de plafon 4-35
- Închidere trapă de plafon 4-36
- Resetare trapă de plafon 4-37

Volan 4-38
- Servodirecție asistată electric 4-38
- Volan reglabil în înălțime și adâncime 4-39
- Claxon 4-39
- Volan încălzit 4-40
- Servodirecție cu asistare variabilă 4-41

Oglinzi 4-44
- Oglindă retrovizoare interioară 4-44
- Oglindă retrovizoare exterioară 4-45

Grup de instrumente 4-49
• Reostat iluminare grup de instrumente 4-51
• Iluminare planșă de bord 4-51
• Indicatoare 4-52
• Temperatură exterioară 4-55
• Indicator de schimbare transmisie manuală 4-55
• Indicator de poziție selector transmisie automată . . 4-56
• Indicator de schimbare transmisie cu ambreiaj dublu (dacă există în dotare) 4-57
• Lampă de avertizare drum cu polei 4-58
• Indicator limitator de viteză 4-59
• Kilometraj 4-59
• Computer de bord 4-60
• Informații afișaj LCD 4-71
• Lămpi de avertizare și control 4-81
Sistem de asistență la parcarea cu spatele 4-94
• Funcționare 4-94
• Condiții de nefuncționare 4-96
• Precauții 4-96
• Autodiagnoză 4-97
Sistem de asistență la parcare 4-98
• Funcționare 4-98
• Condiții de nefuncționare 4-100
• Autodiagnoză 4-101
Sistem inteligent de asistență la parcare (SPAS) . . 4-102
• Condiții de funcționare 4-103
• Condiții de nefuncționare 4-104
• Cum funcționează sistemul (mod parcare) 4-107
• Instrucțiuni suplimentare (mesaje) 4-114
• Defecțiune sistem 4-115
• Cum funcționează sistemul (mod ieșire din parcare) . 4-115
• Defecțiune sistem 4-120
Cameră pentru marșarier 4-121
Lumini de avarie 4-122
Iluminare 4-123
• Funcție de protejare baterie 4-123
• Funcție de stingere întârziată faruri 4-123
• Funcție de întâmpinare a farurilor 4-123
• Lumini statice pentru viraje 4-124
• Comenzi lumini 4-124
• Acționare fază lungă 4-126
• Semnalizare 4-127
• Proiectoare de ceață 4-128
• Lampă de ceață 4-128
• Lumini de zi 4-128
• Sistem de reglare pe înălțime faruri 4-129
• AFLS (sistem de faruri adaptive) 4-130
Ștergătoare și spălătoare 4-131
• Ștergătoare de parbriz (față) 4-131
• Spălătoare de parbriz (față) 4-133
• Spălător încălzit 4-133
• Buton ștergător și spălător lunetă 4-134
Lumini interior 4-136
• Stingere automată plafonieră 4-136

- Spot pentru lectură 4-136
- Plafonieră 4-137
- Lampă oglindă de pe parasolar 4-137
- Lampă portbagaj 4-138
- Lampă torpedo 4-138

Sistem de întâmpinare 4-139
- Funcție de întâmpinare a farurilor 4-139
- Lumini interior 4-139
- Lampă prag și lampă buzunar 4-139

Dispozitiv de dezghețare 4-140
- Dispozitiv de dezghețare lunetă 4-140

Climatizare manuală 4-142
- Încălzire și aer condiționat 4-143
- Utilizare sistem 4-147
- Filtru de polen 4-149
- Verificare nivel agent frigorific și lubrifiant compresor de aer condiționat 4-150

Climatizare automată 4-151
- Încălzire și aer condiționat automate 4-152
- Încălzire și aer condiționat manuale 4-153
- Utilizare sistem 4-158
- Filtru de polen 4-160
- Verificare nivel agent frigorific și lubrifiant compresor de aer condiționat 4-161

Dezghețare și dezaburire parbriz 4-162
- Climatizare manuală 4-162
- Climatizare automată 4-163

Aer curat 4-164

Compartimente de depozitare 4-165
- Compartiment de depozitare consolă centrală 4-165
- Cotieră reglabilă 4-165
- Torpedo 4-166
- Compartiment răcit 4-166
- Suport pentru ochelari de soare 4-167
- Compartiment de depozitare portbagaj 4-167
- Compartiment de depozitare lateral portbagaj . . . 4-168

Echipamente interioare 4-169
- Brichetă 4-169
- Scrumieră 4-169
- Suport pentru pahare 4-170
- Suport pentru sticle 4-171
- Parasolar 4-171
- Priză 4-172
- Aux, USB și iPod 4-173
- Cârlig pentru haine 4-174
- Prinderi covorașe podea 4-174
- Plasă de fixare bagaje (cârlig) 4-175
- Poliță portbagaj 4-175
- Plasă de separare 4-176
- Copertină portbagaj 4-178
- Sistem de bare pentru fixarea bagajelor 4-180

Echipamente exterioare 4-182
- Suport pentru montarea portbagajului de plafon . 4-182

Sistem audio 4-184
- Antenă 4-184
- Telecomandă sistem audio 4-185

CHEI

Înregistrați codul cheii



Codul cheii este ștanțat sau imprimat pe o etichetă atașată setului de chei.

Dacă pierdeți cheile vehiculului, vă recomandăm să contactați un dealer autorizat HYUNDAI. Separați eticheta setului de chei și păstrați-o într-un loc sigur. De asemenea, notați codul numeric al cheii și păstrați-l într-un loc sigur (nu în vehicul).

Utilizare cheie

- Utilizată pentru pornirea motorului.
- Utilizată pentru blocarea și deblocarea ușilor.

⚠ AVERTISMENT

Vă recomandăm să utilizați piese de schimb de la un dealer autorizat HYUNDAI. Dacă utilizați alt tip de cheie, contactul poate să nu mai revină în poziția ON din poziția START. Dacă se întâmplă acest lucru, demarorul va funcționa continuu, ceea ce poate duce la defectarea acestuia și la producerea unui incendiu, din cauza suprasolicitării cablajului.

⚠ AVERTISMENT
- cheie de contact (cheie inteligentă)

Este periculos să lăsați copii nesupravegheați în vehicul, cu cheia de contact (cheia inteligentă) la îndemână, chiar dacă aceasta nu este în contact sau butonul de pornire nu este în poziția ACC sau ON. Copiii au tendința să imite adulții și ar putea introduce cheia în contact sau apăsa butonul de pornire. Astfel, ar putea acționa geamurile electrice și alte comenzi sau chiar pune vehiculul în mișcare, ceea ce poate duce la vătămări corporale grave sau chiar la deces. Nu lăsați niciodată cheia de contact în vehicul dacă în habitaclu rămân copii nesupravegheați, iar motorul este pornit.

Sistem de imobilizare

Vehiculul poate fi echipat cu un sistem electronic de imobilizare a motorului, pentru a reduce riscul utilizării neautorizate a vehiculului.

Sistemul de imobilizare este format dintr-un mic transmițător încorporat în cheie și din dispozitive electronice în interiorul vehiculului.

Vehicule fără sistem de cheie inteligentă

Cu ajutorul sistemului de imobilizare, de fiecare dată când introduceți cheia în contact și cuplați contactul, se verifică și se stabilește dacă cheia este corectă sau nu.

Dacă este cheia corectă, motorul va porni.

Dacă nu este cheia corectă, motorul nu va porni.

Pentru a dezactiva sistemul de imobilizare:

Introduceți cheia în contact și treceți-o în poziția ON.

Pentru a activa sistemul de imobilizare:

Treceți cheia de contact în poziția OFF. Sistemul de imobilizare se va activa automat. Dacă nu aveți cheia de contact adecvată vehiculului dvs., motorul nu va porni.

Vehicule cu sistem de cheie inteligentă

Dacă butonul de pornire/oprire motor este trecut în poziția ON (contact cuplat), sistemul de imobilizare verifică dacă cheia este corectă sau nu.

Dacă este cheia corectă, motorul va porni.

Dacă nu este cheia corectă, motorul nu va porni.

Pentru a dezactiva sistemul de imobilizare

Treceți butonul de pornire/oprire motor în poziția ON (cuplat).

Pentru a activa sistemul de imobilizare

Treceți butonul de pornire/oprire motor în poziția OFF (decuplat). Sistemul de imobilizare se va activa automat. Dacă nu aveți cheia inteligentă corectă pentru vehiculul dvs., motorul nu va porni.

⚠ AVERTISMENT

Pentru a preveni furtul vehiculului, nu lăsați cheia de rezervă în habitaclu. Parola imobilizatorului este unică și nu trebuie înstrăinată. Nu lăsați acest cod în habitaclu.

✻ NOTĂ

La pornirea motorului, nu utilizați cheia în preajma altor chei cu sistem de imobilizare. În caz contrar, este posibil ca motorul să nu pornească sau să se oprească imediat după pornire. Pentru a evita defecțiunile la pornire, păstrați fiecare cheie separat.

⚠ ATENȚIE

Nu vă apropiați cu accesorii metalice de contact.

Motorul ar putea să nu pornească, deoarece accesoriile metalice pot întrerupe transmiterea normală a semnalului transponderului.

✻ NOTĂ

Dacă aveți nevoie de chei suplimentare sau pierdeți cheile, vă recomandăm să consultați un dealer autorizat HYUNDAI.

⚠ ATENȚIE

Transmițătorul cheii de contact este o piesă importantă a sistemului de imobilizare. Acesta este proiectat să fie utilizat intens timp îndelungat, dar trebuie evitată expunerea sa la umezeală, sarcină electrostatică și manipulare brutală. Sistemul se poate defecta.

⚠ ATENȚIE

Nu schimbați, modificați sau reglați sistemul de imobilizare; este posibil ca acesta să se defecteze. Vă recomandăm să depanați sistemul la un dealer autorizat HYUNDAI.

Defecțiunile cauzate de reglajele sau modificările neautorizate aduse sistemului de imobilizare nu sunt acoperite de garanția producătorului.

ÎNCHIDERE CENTRALIZATĂ CU TELECOMANDĂ (DACĂ EXISTĂ ÎN DOTARE)

■ Tip A

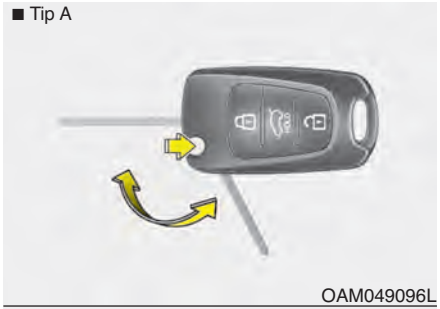

OAM049096L

■ Tip B

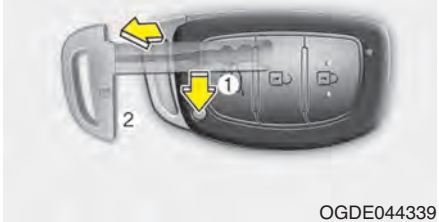

OGDE044339

Utilizare închidere centralizată cu telecomandă

Tip A

- Pentru scoaterea cheii, apăsați butonul de deblocare și cheia va ieși automat.
- Pentru plierea cheii, apăsați-o cu mâna în timp ce apăsați pe butonul de deblocare.

⚠ ATENȚIE

Nu pliați cheia fără să apăsați butonul de eliberare. Este posibil ca aceasta să se deterioreze.

Tip B

- Pentru scoaterea cheii mecanice, țineți apăsat butonul de deblocare (1) și scoateți cheia mecanică (2).
- Pentru introducerea cheii mecanice, amplasați cheia în orificiu și apăsați-o până se aude un clic.

■ Tip A



OXM049003

■ Tip B



OIB044179

Blocare (1)

1. Închideți toate ușile.
2. Apăsați butonul de blocare.

3. Semnalizatoarele vor clipi o dată pentru a indica faptul că toate ușile sunt blocate (capota motorului și hayonul trebuie să fie închise). De asemenea, oglinzile retrovizoare exterioare se vor rabata automat dacă butonul pentru rabatarea acestora (tip B) este în poziția AUTO (dacă există în dotare).

✻ NOTĂ

Dacă una dintre uși este deschisă, ușile nu se vor bloca.

Deblocare (2)

1. Apăsați butonul de deblocare.
2. Semnalizatoarele vor clipi de două ori pentru a indica faptul că toate ușile sunt deblocate. De asemenea, oglinzile retrovizoare exterioare se vor deschide automat dacă butonul pentru rabatarea acestora (tip B) este în poziția AUTO (dacă există în dotare).

✻ NOTĂ

După deblocarea tuturor ușilor, ușile se vor bloca și oglinzile retrovizoare exterioare se vor deschide dacă butonul pentru rabatarea acestora (tip B) este în poziția AUTO (dacă există în dotare) și nu deschideți nicio ușă în următoarele 30 de secunde.

Deblocare hayon (3)

1. Țineți apăsat butonul de deblocare a hayonului pentru mai mult de 1 secundă.
2. Semnalizatoarele vor clipi de două ori pentru a indica faptul că hayonul este deblocat.

✻ NOTĂ

- **După deblocarea hayonului, acesta se va bloca în mod automat, dacă nu îl deschideți în următoarele 30 de secunde.**
- **După deschiderea și închiderea hayonului, acesta se va bloca automat.**
- **Pe buton este scris cuvântul „HOLD” (țineți apăsat) pentru a vă informa că trebuie să țineți apăsat butonul.**

Precauții telecomandă

✻ NOTĂ

Telecomanda nu va funcționa în următoarele situații:

- **Cheia este în contact.**
- **S-a depășit raza de acțiune (aproximativ 10 m [30 ft]).**
- **Bateria telecomenzii s-a descărcat.**
- **Semnalul este blocat de alte vehicule sau obstacole.**
- **Vremea este deosebit de rece.**
- **Telecomanda este bruiată de apropierea de o stație de emisie-recepție sau de un aeroport.**

Dacă telecomanda nu funcționează corect, deschideți și închideți ușa cu ajutorul cheii de contact. Dacă telecomanda este defectă, vă recomandăm să contactați un dealer autorizat HYUNDAI.

(Continuare)

(Continuare)

- **Dacă telecomanda se află în apropierea unui telefon mobil sau a unui smartphone, este posibil ca funcționarea acestora să blocheze semnalul telecomenzii. Acest lucru este important mai ales dacă telefonul este activ, de exemplu, atunci când apelați, primiți apeluri, trimiteți mesaje sau trimiteți/primiți e-mailuri. Evitați amplasarea telecomenzii și a telefonului mobil sau a smartphone-ului în același buzunar al pantalonilor sau hainei și păstrați o distanță adecvată între cele două dispozitive.**

⚠ ATENȚIE

Nu permiteți contactul telecomenzii cu niciun fel de lichid. Garanția producătorului vehiculului nu va acoperi defecțiunea provocată de contactul cu apa sau orice alt lichid.

⚠ ATENȚIE

Schimbările sau modificările neaprobate în mod expres de către partea responsabilă pentru conformitate pot anula dreptul utilizatorului de a utiliza echipamentul. Garanția producătorului vehiculului nu va acoperi defecțiunea sistemului de închidere centralizată, dacă acesta se defectează din cauza modificărilor sau schimbărilor neaprobate în mod expres de către partea responsabilă pentru conformitate.

■ Tip A

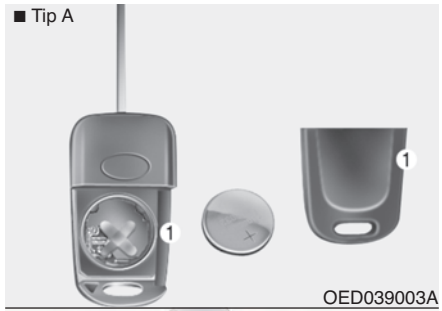

OED039003A

■ Tip B



OGD044217

Înlocuire baterie

Bateria trebuie să țină câțiva ani, dar dacă telecomanda sau cheia inteligentă nu funcționează corespunzător, încercați să înlocuiți bateria cu una nouă. Dacă aveți probleme legate de utilizarea sau înlocuirea bateriei, vă recomandăm să contactați un dealer autorizat HYUNDAI.

1. Introduceți în fantă o sculă subțire și ridicați ușor capacul.
2. Înlocuiți bateria cu una nouă (CR 2032). La înlocuirea bateriei, asigurați-vă că aceasta este amplasată corespunzător.
3. Montați capacul spate.

Pentru înlocuirea telecomenzii sau a cheii inteligente, vă recomandăm să contactați un dealer autorizat HYUNDAI.

⚠ ATENȚIE

- ***Telecomanda sau cheia inteligentă este proiectată să fie utilizată mulți ani, dar se poate defecta dacă este expusă la umezeală sau la sarcină electrostatică. Dacă aveți probleme legate de utilizarea sau înlocuirea bateriei, vă recomandăm să contactați un dealer autorizat HYUNDAI.***
- ***Utilizarea unei baterii necorespunzătoare poate provoca defectarea telecomenzii sau a cheii inteligente. Asigurați-vă că utilizați bateria corespunzătoare.***
- ***Pentru a evita deteriorarea telecomenzii sau a cheii inteligente, nu o lăsați să cadă, nu o udați și nu o expuneți la căldură sau la soare.***

⚠ ATENȚIE

O baterie casată necorespunzător poate afecta mediul înconjurător și sănătatea oamenilor.

Casați bateria în conformitate cu legile și reglementările locale.

⚠ ATENȚIE

Nu apropiați telecomanda de materiale electromagnetice, care blochează undele electromagnetice pe suprafața cheii.

CHEIE INTELIGENTĂ (DACĂ EXISTĂ ÎN DOTARE)



Funcții cheie inteligentă

1. Blocare uși
2. Deblocare uși
3. Deblocare hayon

Cu o cheie inteligentă puteți bloca sau debloca o ușă și hayonul și chiar porni motorul, fără a introduce cheia în contact.

Funcțiile butoanelor cheii inteligente sunt asemănătoare cu cele ale închiderii centralizate cu telecomandă. Consultați „Închidere centralizată cu telecomandă” din această secțiune.

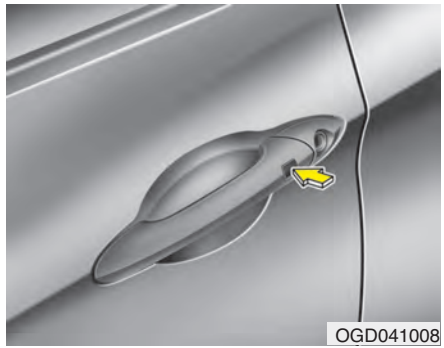

Dacă aveți la dvs. cheia inteligentă, puteți bloca și debloca ușile și hayonul vehiculului.

De asemenea, puteți porni motorul. Pentru mai multe detalii consultați informațiile de mai jos.

Blocare

1. Trebuie să aveți la dvs. cheia inteligentă.
2. Închideți toate ușile.
3. Apăsați butonul de pe mânerul exterior al ușii.
4. Semnalizatoarele vor clipi o dată (capota motorului și hayonul trebuie să fie închise). De asemenea, oglinzile retrovizoare exterioare se vor rabata automat dacă butonul pentru rabatarea acestora (tip B) este în poziția AUTO (dacă există în dotare).
5. Asigurați-vă că ușile sunt blocate trăgând de mânerul exterior al ușii.

✻ NOTĂ

- **Butonul este funcțional doar dacă cheia inteligentă este la mai puțin de 0,7 m (28 in.) de mânerul exterior al ușii.**
- **Chiar dacă apăsați butonul de pe mânerul exterior al ușii, ușile nu se vor bloca și se va auzi avertizorul sonor timp de 3 secunde, dacă survine una dintre următoarele situații:**
  - **Cheia inteligentă este în vehicul.**
  - **Butonul de pornire/oprire motor este în poziția ACC sau ON.**
  - **Este deschisă orice ușă, cu excepția hayonului.**

Deblocare

1. Trebuie să aveți la dvs. cheia inteligentă.
2. Apăsați butonul de pe mânerul exterior al ușii față.
3. Toate ușile se vor debloca, iar semnalizatoarele vor clipi de două ori. De asemenea, oglinzile retrovizoare exterioare se vor deschide automat dacă butonul pentru rabatarea acestora (tip B) este în poziția AUTO (dacă există în dotare).

✻ NOTĂ

- **Butonul este funcțional doar dacă cheia inteligentă este la mai puțin de 0,7 m (28 in.) de mânerul exterior al ușii.**
- **Dacă cheia inteligentă este recunoscută în zona de 0,7 m (28 in.) față de mânerul exterior al ușii față și alte persoane pot deschide ușile.**
- **După deblocarea tuturor ușilor, ușile se vor bloca și oglinzile retrovizoare exterioare se vor deschide dacă butonul pentru rabatarea acestora (tip B) este în poziția AUTO (dacă există în dotare) și nu deschideți nicio ușă în următoarele 30 de secunde.**



Deblocare hayon

1. Trebuie să aveți la dvs. cheia inteligentă.
2. Apăsați butonul de pe mânerul hayonului.
3. Hayonul se va debloca.

✻ NOTĂ

- **După deschiderea și închiderea hayonului, acesta se va bloca automat.**
- **Butonul este funcțional doar dacă cheia inteligentă este la mai puțin de 0,7 m (28 in.) de mânerul ușii.**

Precauții cheie inteligentă

✻ NOTĂ

- **Dacă se întâmplă să pierdeți cheia inteligentă, nu veți putea porni motorul. Dacă este cazul, tractați vehiculul și vă recomandăm să contactați un dealer autorizat HYUNDAI.**
- **Pentru un singur vehicul se pot înregistra maximum 2 chei inteligente. Dacă pierdeți o cheie inteligentă, vă recomandăm să contactați un dealer autorizat HYUNDAI.**
- **Cheia inteligentă nu va funcționa în următoarele situații:**
  - **Cheia inteligentă este în apropierea unui transmițător radio, cum ar fi un post de radio sau un aeroport, care poate afecta funcționarea normală a cheii inteligente.**
  - **Cheia inteligentă este în apropierea unui sistem radio de emisie-recepție sau a unui telefon mobil.**
  - **În apropierea vehiculului dvs. este utilizată cheia inteligentă a unui alt vehicul.**

  Dacă cheia inteligentă nu funcționează corect, deschideți și închideți ușa cu ajutorul cheii mecanice. Dacă cheia inteligentă este defectă, vă recomandăm să contactați un dealer autorizat HYUNDAI.

(Continuare)

(Continuare)

- **Dacă cheia inteligentă se află în apropierea unui telefon mobil sau a unui smartphone, este posibil ca funcționarea acestora să blocheze semnalul cheii inteligente. Acest lucru este important mai ales dacă telefonul este activ, de exemplu, atunci când apelați, primiți apeluri, trimiteți mesaje sau trimiteți/primiți e-mailuri. Evitați amplasarea cheii inteligente și a telefonului mobil sau a smartphone-ului în același buzunar al pantalonilor sau hainei și păstrați o distanță adecvată între cele două dispozitive.**

⚠ ATENȚIE

Nu permiteți contactul cheii inteligente cu niciun fel de lichid. Garanția producătorului vehiculului nu va acoperi defecțiunea provocată de contactul cu apa sau orice alt lichid.

⚠ ATENȚIE

Nu apropiați cheia inteligentă de materiale electromagnetice, care blochează undele electromagnetice pe suprafața cheii.

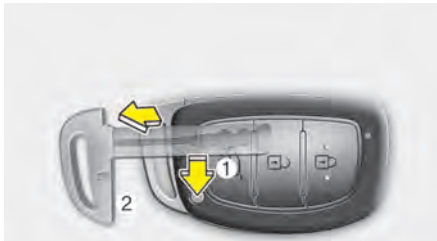

OGDE044339

Blocare/deblocare uși într-o situație de urgență

Dacă cheia inteligentă nu funcționează corect, puteți bloca sau debloca ușile cu ajutorul cheii mecanice.

1. Țineți apăsat butonul de eliberare (1) și scoateți cheia mecanică (2).
2. Introduceți cheia în orificiul de pe mânerul exterior al ușii. Rotiți cheia către partea din spate a vehiculului pentru deblocare și către partea din față pentru blocare.
3. Pentru introducerea cheii mecanice, amplasați cheia în orificiu și apăsați-o până se aude un clic.

SISTEM DE ALARMĂ (DACĂ EXISTĂ ÎN DOTARE)



OJC040170

Vehiculele echipate cu sistem de alarmă dispun de o etichetă cu următoarea informație:
1. AVERTISMENT
2. SISTEM DE SECURITATE

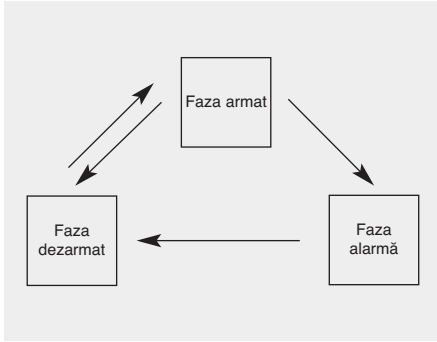

Acest sistem este proiectat pentru a asigura protecție împotriva pătrunderii prin efracție în interiorul vehiculului. Sistemul funcționează în trei faze: prima fază este „Armat”, a doua este „Alarmă”, iar a treia este „Dezarmat”. Când sistemul se declanșează, se aude o alarmă sonoră și luminile de avarie clipesc.

Faza armat

Utilizând cheia inteligentă

Parcați vehiculul și opriți motorul. Armați sistemul conform descrierii următoare.

1. Opriți motorul.
2. Asigurați-vă că toate ușile, capota motorului și hayonul sunt închise și blocate.
3. Cu cheia inteligentă asupra dvs., blocați ușile apăsând pe butonul de pe mânerul exterior al ușii față.

   După efectuarea operațiilor de mai sus, semnalizatoarele vor clipi o dată pentru a indica armarea sistemului.

   Dacă hayonul sau capota motorului rămân deschise, semnalizatoarele nu vor clipi și sistemul de alarmă nu se va arma. Dacă toate ușile, hayonul și capota motorului sunt închise, semnalizatoarele vor clipi o dată și sistemul de alarmă se va arma.

• Blocați ușile apăsând butonul de blocare de pe cheia inteligentă.

După efectuarea operațiilor de mai sus, semnalizatoarele vor clipi o dată pentru a indica armarea sistemului.

Dacă hayonul sau capota motorului rămân deschise, semnalizatoarele nu vor clipi și sistemul de alarmă nu se va arma. Dacă toate ușile, hayonul și capota motorului sunt închise, semnalizatoarele vor clipi o dată și sistemul de alarmă se va arma.

Utilizarea telecomenzii

Parcați vehiculul și opriți motorul. Armați sistemul conform descrierii următoare.

1. Opriți motorul și scoateți cheia din contact.
2. Asigurați-vă că toate ușile, capota motorului și hayonul sunt închise și blocate.
3. Blocați ușile apăsând butonul de blocare de pe telecomandă.

   După efectuarea operațiilor de mai sus, semnalizatoarele vor clipi o dată pentru a indica armarea sistemului.

   Dacă hayonul sau capota motorului rămân deschise, semnalizatoarele nu vor clipi și sistemul de alarmă nu se va arma. Dacă toate ușile, hayonul și capota motorului sunt închise, semnalizatoarele vor clipi o dată și sistemul de alarmă se va arma.

- **Nu armați sistemul înainte ca toți pasagerii să părăsească vehiculul. Dacă în vehicul a rămas un pasager și armați sistemul, alarma se poate declanșa când pasagerul rămas părăsește vehiculul. Dacă se deschide una dintre uși, hayonul sau capota motorului în 30 de secunde de la armare, sistemul se va dezarma, pentru a preveni declanșarea suplimentară a alarmei.**

Faza alarmă

Dacă în timp ce sistemul este armat are loc unul dintre următoarele fenomene, alarma se va declanșa.

- Se deschide o ușă față sau spate fără a se utiliza telecomanda sau cheia inteligentă.
- Se deschide hayonul fără a se utiliza telecomanda sau cheia inteligentă.
- Se deschide capota motorului.

Dacă nu se dezarmează sistemul, alarma se va declanșa și semnalizatoarele vor clipi 27 de secunde. Pentru a dezactiva sistemul, deblocați ușile cu ajutorul telecomenzii sau al cheii inteligente.

Faza dezarmat

Sistemul se va dezarma dacă:

Telecomandă

- Se apasă butonul de deblocare a ușilor.
- Se pornește motorul.
- Contactul este cuplat pentru 30 de secunde sau mai mult.

Cheie inteligentă

- Se apasă butonul de deblocare a ușilor.
- Se apasă butonul exterior al ușii față, în timp ce aveți la dvs. cheia inteligentă.
- Se pornește motorul.

După deblocarea ușilor, luminile de avarie vor clipi de două ori, indicând astfel că sistemul este dezarmat.
După apăsarea butonului de deblocare, dacă nu se deschide nicio ușă (sau hayonul) în 30 de secunde, sistemul se va rearma.

✻ NOTĂ

- **Fără sistem de cheie inteligentă**
  Dacă sistemul nu se dezarmează din telecomandă, introduceți cheia în contact și porniți motorul. Sistemul se va dezarma.
- **Cu sistem de cheie inteligentă**
  Dacă sistemul nu se dezarmează cu cheia inteligentă, deschideți ușa utilizând cheia mecanică și porniți motorul. Sistemul se va dezarma.
- **Dacă pierdeți cheile vehiculului, vă recomandăm să consultați un dealer autorizat HYUNDAI.**

⚠ ATENȚIE

Nu schimbați, modificați sau reglați sistemul de alarmă, deoarece îl puteți defecta. Vă recomandăm să depanați sistemul la un dealer autorizat HYUNDAI.

Defecțiunile provocate de reglajele sau modificările neautorizate aduse sistemului de alarmă nu sunt acoperite de garanția producătorului.

ÎNCUIETORI UȘI


OAM049097L/OGDE044540

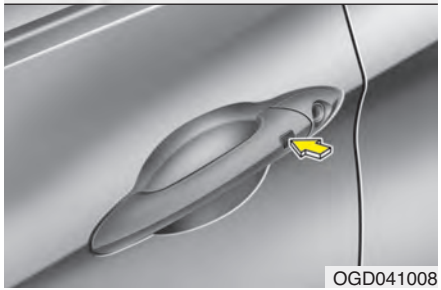
OGD041008

Blocarea și deblocarea ușilor din exteriorul vehiculului

Telecomandă/cheie inteligentă

- Ușile se pot bloca sau debloca și cu ajutorul telecomenzii sau cheii inteligente.
- Ușile se pot bloca și debloca apăsând pe butonul de pe mânerul exterior al ușii față, dacă aveți asupra dvs. cheia inteligentă. (vehicule echipate cu sistem de cheie inteligentă)
- După deblocare, ușile pot fi deschise trăgând de mânerul ușii.
- Când închideți ușa, împingeți-o cu mâna. Asigurați-vă că ușile sunt bine închise.

Cheie mecanică

- Dacă telecomanda sau cheia inteligentă nu funcționează corect, puteți bloca sau debloca ușile cu ajutorul cheii mecanice.

  Introduceți cheia în orificiul de pe mânerul exterior al ușii. Rotiți cheia către partea din spate a vehiculului pentru deblocare și către partea din față pentru blocare.
- Dacă blocați/deblocați ușa șoferului cu cheia atunci când butonul închiderii centralizate nu funcționează corect, nu se va bloca/debloca decât ușa șoferului.
- După deblocarea ușii, aceasta se poate deschide trăgând de mânerul ușii.
- Când închideți ușa, împingeți-o cu mâna. Asigurați-vă că ușile sunt bine închise.

✻ NOTĂ

- **Pe vreme rece și umedă, este posibil ca încuietorile și mecanismele ușilor să nu funcționeze corespunzător, din cauza înghețului.**
- **Dacă ușa este blocată/deblocată rapid de mai multe ori utilizând cheia sau de la butonul de blocare a ușii, sistemul ar putea să nu funcționeze pentru o perioadă pentru a proteja circuitul și componentele acestuia.**

⚠ AVERTISMENT

- **Dacă nu închideți bine ușa, aceasta se poate deschide din nou.**
- **Asigurați-vă că la închiderea ușii nicio persoană nu se află cu mâinile sau cu altă parte a corpului în perimetrul de închidere.**

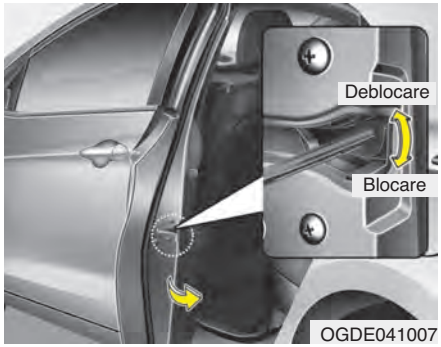

În caz de urgență

Dacă butonul închiderii centralizate nu este alimentat cu electricitate, singura posibilitate de blocare a ușii (ușilor) este cu ajutorul cheii mecanice, din exteriorul vehiculului.

Ușile fără broască pentru cheie pot fi blocate în felul următor:

1. Deschideți ușa.
2. Pentru blocare, introduceți cheia în orificiul pentru blocarea de urgență a ușii și rotiți-o în poziție orizontală.
3. Închideți bine ușa.



Blocarea și deblocarea ușilor din interiorul vehiculului

Cu ajutorul mânerului ușii

Ușă șofer și ușă pasager față (dacă există în dotare)

Dacă mânerul interior al ușii este tras când ușa este blocată, aceasta se va debloca și se va deschide.

Uși spate și ușă pasager față (dacă există în dotare)

Dacă mânerul interior al ușii este tras o dată când ușa este blocată, aceasta se va debloca.

Dacă mânerul interior al ușii este tras o dată, ușa se va deschide.

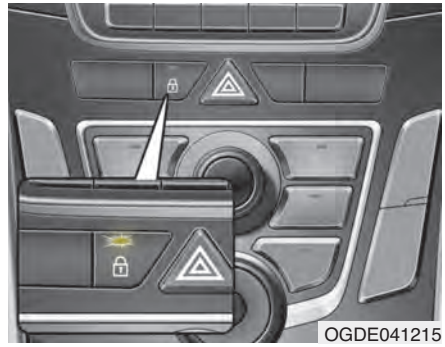

Cu ajutorul butonului de închidere centralizată a ușilor

Se realizează prin apăsarea butonului de blocare/deblocare a ușilor.

- Dacă apăsați butonul închiderii centralizate, toate ușile vehiculului se vor bloca, iar lampa de control a butonului se va aprinde.
- Dacă oricare dintre uși este deschisă după apăsarea butonului, nicio ușă nu se va bloca.
- Dacă oricare dintre uși este deblocată, indicatorul butonului de închidere centralizată se va stinge.
- Dacă apăsați butonul închiderii centralizate, toate ușile vehiculului se deblochează.

✻ NOTĂ

Dacă ușile se blochează utilizând telecomanda sau cheia inteligentă, acestea nu se pot debloca de la butonul închiderii centralizate.

⚠ AVERTISMENT - defecțiune încuietoare ușă

Dacă încuietoarea unei uși nu funcționează atunci când sunteți în vehicul, încercați una dintre tehnicile următoare:

- **Acționați mânerele și încuietorile celorlalte uși.**
- **Coborâți geamul șoferului și utilizați cheia pentru a debloca ușa din exterior.**
- **Pătrundeți în portbagaj și deschideți hayonul.**

⚠ AVERTISMENT - uși

- **Ușile trebuie să fie întotdeauna închise și blocate corect în timp ce vehiculul se deplasează, pentru a împiedica deschiderea accidentală a acestora. De asemenea, ușile blocate vor descuraja potențialii intruși când vehiculul se oprește sau încetinește.**
- **Deschideți cu grijă ușile și fiți atenți la vehiculele, motocicliștii, bicicliștii sau pietonii din apropierea vehiculului, pe partea ușii care se deschide. Deschiderea ușii când cineva/ceva se apropie poate duce la deteriorări sau la răniri.**

⚠ AVERTISMENT - vehicule neasigurate

Lăsarea vehiculului descuiat poate fi o invitație pentru hoți sau poate conduce la atacarea dvs. și a altora de către o persoană care se poate ascunde în vehicul cât timp sunteți plecat. Dacă lăsați vehiculul nesupravegheat, scoateți întotdeauna cheia din contact, activați frâna de parcare, închideți toate geamurile și blocați toate ușile.

⚠ AVERTISMENT - copii nesupravegheați

Temperatura dintr-un vehicul închis poate crește foarte mult și poate provoca rănirea gravă sau decesul copiilor sau animalelor care nu pot ieși din vehicul. Mai mult, copiii se pot juca cu echipamentele vehiculului și se pot răni sau pot fi răniți de eventualii intruși. Nu lăsați niciodată copii sau animale nesupravegheate în vehicul.

Sistem de blocare definitivă (dacă există în dotare)

Unele vehicule sunt echipate cu sistem de blocare definitivă. Sistemele de blocare definitivă previn deschiderea unei uși din interiorul sau exteriorul vehiculului după activarea acestora și asigură vehiculului o măsură de siguranță suplimentară.

Pentru a bloca vehiculul cu ajutorul funcției de blocare definitivă, ușile trebuie blocate utilizând telecomanda sau cheia inteligentă. Pentru a debloca vehiculul, trebuie utilizate din nou telecomanda sau cheia inteligentă.

⚠ AVERTISMENT

Nu blocați ușile utilizând telecomanda sau cheia inteligentă, dacă în vehicul se află persoane. Pasagerul din vehicul nu poate debloca ușile de la butonul de deblocare a acestora. De exemplu, dacă ușa este blocată din telecomandă, pasagerul din vehicul nu poate debloca ușa, dacă nu dispune de o telecomandă.

Funcții de blocare/deblocare uși

Sistem de deblocare a ușilor, cu senzor de impact

În cazul unui impact care provoacă declanșarea airbag-urilor, toate ușile se vor debloca automat.

Sistem de blocare a ușilor în funcție de viteză (dacă există în dotare)

După ce viteza vehiculului depășește 15 km/h, toate ușile vehiculului se vor bloca automat.

Sistem de deblocare a ușilor la oprirea motorului (dacă există în dotare)

Toate ușile se vor debloca automat:

Fără sistem de cheie inteligentă

Când cheia este scoasă din contact.

Cu sistem de cheie inteligentă

Dacă butonul de pornire/oprire motor este în poziția OFF.

Sistem de blocare/deblocare a ușilor în funcție de poziția selectorului de viteze

- Dacă selectorul de viteze este scos din poziția P (parcare), toate ușile se vor bloca automat.
- Dacă selectorul de viteze este trecut în poziția P (parcare), toate ușile se vor debloca automat.

Funcția de blocare/deblocare automată a ușilor poate fi activată sau dezactivată. Consultați „Setări utilizator” din acest capitol.

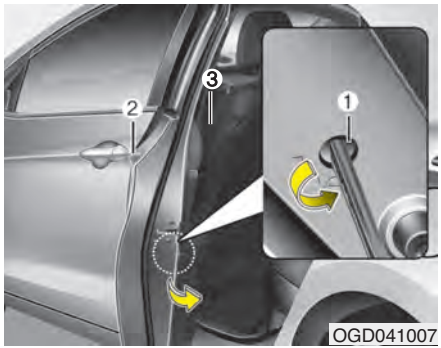

Protecție copii la ușile spate (5 uși și wagon)

Sistemul de blocare pentru siguranța copiilor este proiectat să prevină deschiderea accidentală din interior a ușilor din spate. Dacă în vehicul se află copii, trebuie utilizate sistemele de blocare pentru siguranța copiilor.

1. Deschideți ușa din spate.
2. Introduceți o cheie (sau o șurubelniță) în orificiul (1) și rotiți-o în poziția „blocat ( )”. Dacă sistemul de blocare pentru siguranța copiilor este în poziția blocat, ușa din spate nu poate fi deschisă trăgând de mânerul interior (3) al ușii.
3. Închideți ușa din spate.

Pentru a deschide ușa din spate, trageți de mânerul exterior al ușii (2).

Chiar dacă ușile pot fi deblocate, ușa din spate nu se va deschide de la mânerul interior (3) până când sistemul de blocare pentru siguranța copiilor nu este deblocat.

⚠ AVERTISMENT
- încuietori uși spate

Dacă ușile din spate sunt deschise accidental de către copii când vehiculul se deplasează, aceștia pot să cadă din vehicul și pot fi răniți grav sau pot deceda. Utilizați dispozitivele de blocare a ușilor spate când în interiorul vehiculului se află copii, pentru a împiedica deschiderea ușilor spate din interior.

HAYON

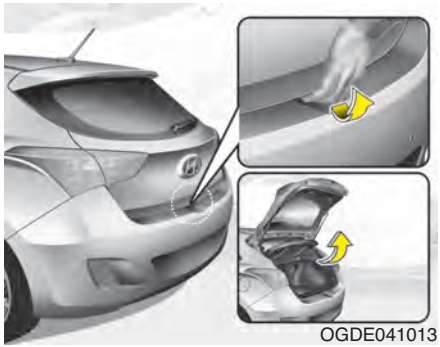
OGDE041013

Deschidere hayon

- Hayonul se blochează sau se deblochează dacă toate ușile se blochează sau se deblochează cu ajutorul cheii, telecomenzii, cheii inteligente sau butonului închiderii centralizate.
- Dacă se apasă aproximativ 1 secundă butonul de deblocare a hayonului de pe telecomandă sau de pe cheia inteligentă ori dacă se apasă butonul de pe mânerul hayonului când aveți asupra dvs. cheia inteligentă, se va debloca doar hayonul.
- Dacă hayonul este deblocat, acesta poate fi deschis prin apăsarea mânerului și ridicare.
- După deschiderea și închiderea hayonului, acesta se va bloca automat.

(Toate ușile trebuie să fie blocate.)

✻ NOTĂ

Pe vreme rece și umedă, este posibil ca încuietorile și mecanismele ușilor să nu funcționeze corespunzător, din cauza înghețului.

⚠ AVERTISMENT

Hayonul se deschide în sus. Verificați să nu se afle niciun obiect sau persoană în apropierea părții din spate a vehiculului atunci când deschideți hayonul.

⚠ ATENȚIE

Înainte de a porni la drum, asigurați-vă că hayonul este închis. În caz contrar, este posibil ca amortizoarele hayonului și mecanismele aferente să se defecteze.

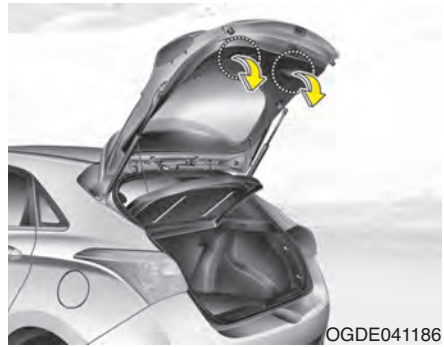
OGDE041186

✻ Este posibil ca portbagajul vehiculului să fie diferit de cel din imagine.

Închidere hayon

Coborâți și apăsați bine hayonul. Asigurați-vă că hayonul este bine închis.

⚠ AVERTISMENT

Înainte de a închide hayonul, asigurați-vă că nicio persoană nu are mâinile, picioarele sau o altă parte a corpului în spațiul de închidere.

⚠ ATENȚIE

La închiderea hayonului, asigurați-vă că în apropierea încuietorii acestuia nu se află niciun obiect. Este posibil ca încuietoarea să se deterioreze.

⚠ AVERTISMENT - gaze de eșapament

În cazul în care conduceți cu hayonul deschis, gazele de eșapament vor pătrunde în habitaclu și pot provoca rănirea gravă sau decesul pasagerilor.

Dacă trebuie să conduceți cu hayonul deschis, țineți fantele de aerisire și toate geamurile deschise, pentru ca în habitaclu să intre mai mult aer din exterior.

⚠ AVERTISMENT - portbagaj

Nu transportați niciodată pasageri în portbagaj, unde nu există nicio posibilitate de asigurare. Pentru a evita rănirea în caz de accident sau oprire bruscă, pasagerii trebuie să fie întotdeauna asigurați corespunzător.

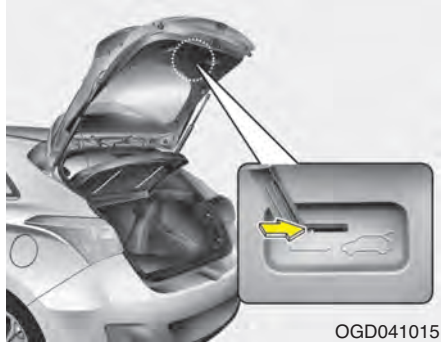

OGD041015

✻ Este posibil ca portbagajul vehiculului să fie diferit de cel din imagine.

Deschidere de urgență hayon

Vehiculul este echipat cu o manetă de deschidere a hayonului pentru cazuri de urgență, amplasată la baza acestuia. Dacă o persoană este închisă din greșeală în portbagaj, hayonul poate fi deschis astfel:

1. Introduceți cheia mecanică în orificiu.
2. Împingeți cheia mecanică spre dreapta.
3. Împingeți hayonul în sus.

⚠ AVERTISMENT

- **În situații de urgență trebuie să cunoașteți exact amplasarea manetei de deschidere a hayonului și modalitatea de deschidere a acestuia, dacă vă blocați din greșeală în portbagaj.**
- **Este interzis transportul unei persoane în portbagaj. Portbagajul este un loc foarte periculos în caz de accident.**
- **Utilizați maneta de eliberare numai în situații de urgență. Procedați cu maximă atenție, mai ales în timpul deplasării.**

GEAMURI

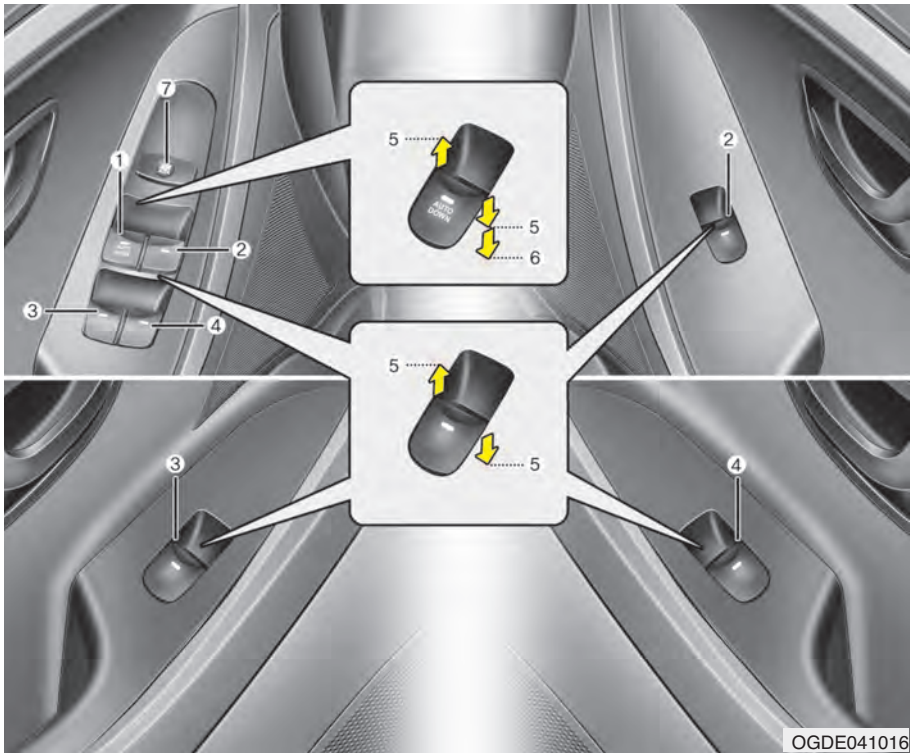

(1) Buton geam electric ușă șofer
(2) Buton geam electric ușă pasager față
(3) Buton geam electric ușă spate (stânga)*
(4) Buton geam electric ușă spate (dreapta)*
(5) Deschidere și închidere geam
(6) Deschidere*/închidere* automată geamuri
(7) Buton de blocare geamuri electrice*

*: dacă există în dotare

✻ NOTĂ

Pe vreme rece și umedă, este posibil ca geamurile acționate electric să nu funcționeze corespunzător din cauza înghețului.

Geamuri electrice

Pentru a putea acționa geamurile electrice, contactul trebuie să fie cuplat. Fiecare ușă dispune de un buton care acționează geamul electric al ușii respective. Pe ușa șoferului se află un buton principal, care controlează toate geamurile vehiculului. De asemenea, pe partea șoferului există un buton de blocare a geamurilor acționate electric, care poate bloca funcționarea geamurilor pasagerilor spate.
Geamurile electrice mai pot fi acționate timp de aproximativ 30 de secunde, după ce cheia a fost scoasă din contact sau trecută în poziția ACC sau LOCK. Cu toate acestea, dacă se deschide una dintre ușile din față, geamurile electrice nu mai pot fi acționate.

✻ NOTĂ

În timp ce conduceți cu geamurile spate deschise sau cu trapa de plafon (dacă există în dotare) deschisă (sau parțial deschisă), vehiculul s-ar putea să prezinte un zgomot aerodinamic sau unul asemănător cu o pulsație. Acest zgomot este normal și poate fi redus sau eliminat prin luarea următoarelor măsuri. Dacă zgomotul survine cu unul sau cu ambele geamuri spate deschise, deschideți parțial ambele geamuri din față aproximativ 2,54 cm. Dacă se aud zgomote cu trapa de plafon deschisă, închideți-o puțin.



OMD040017

Închiderea și deschiderea geamului

Tip A

Pentru a deschide sau închide un geam, apăsați sau ridicați în prima poziție (5) partea din față a butonului corespunzător geamului.



OMD040019

Tip B - deschidere automată geam (dacă există în dotare)

Apăsând scurt butonul pentru acționarea geamului electric în a doua poziție (6), geamul se deschide complet chiar dacă butonul este eliberat. Pentru a opri mișcarea geamului în poziția dorită, apăsați scurt butonul în direcția opusă deplasării geamului.



Tip C - deschidere/închidere automată geamuri
(dacă există în dotare)

Apăsând sau trăgând scurt butonul pentru acționarea geamului electric în a doua poziție (6), geamul se deschide sau se închide complet, chiar dacă butonul este eliberat. Pentru a opri mișcarea geamului în poziția dorită, trageți sau apăsați și eliberați din nou butonul.

✻ NOTĂ

Dacă geamul acționat electric nu funcționează corect, sistemul de acționare automată a geamurilor trebuie resetat după cum urmează:

1. **Cuplați contactul.**
2. **Închideți geamul și trageți de butonul de acționare în sus încă cel puțin 1 secundă după ce geamul s-a închis complet.**

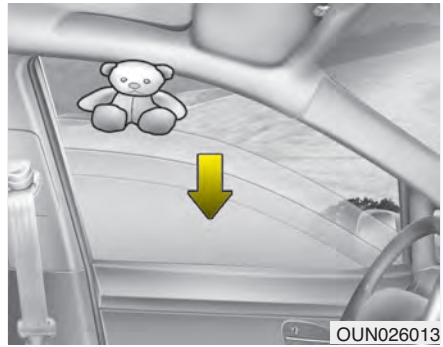

Revenire automată

Dacă închiderea geamului este blocată de un obiect sau de o parte a corpului, geamul va detecta rezistența și va opri deplasarea acestuia. Apoi, geamul va coborî circa 30 cm (11,8 in.) pentru a permite îndepărtarea obiectului.

Dacă geamul detectează rezistență în timp ce butonul de acționare este tras continuu, acesta se va opri din mișcarea de închidere și va coborî aproximativ 2,5 cm (1 in.). Dacă butonul de acționare este tras continuu din nou, în 5 secunde de la coborârea geamului de către funcția de deschidere automată, aceasta se va dezactiva.

✻ NOTĂ

Funcția de deschidere automată este activă doar dacă funcția de închidere automată este utilizată prin tragerea completă a butonului. Funcția de deschidere automată nu se va activa dacă geamul este ridicat utilizând prima poziție a cursei butonului de acționare a geamului.

⚠ AVERTISMENT

Verificați întotdeauna ca geamul să nu fie obstrucționat, pentru a evita rănirea persoanelor sau deteriorarea vehiculului. Dacă un obiect cu un diametru mai mic de 4 mm (0,16 in.) este prins între geam și canalul superior al acestuia, se poate ca funcția de schimbare automată a direcției de deplasare a geamului să nu sesizeze acest obiect și să nu se activeze.



Buton de blocare geamuri electrice (dacă există în dotare)

Șoferul poate dezactiva butoanele de acționare a geamurilor electrice ale ușilor din spate, apăsând butonul de blocare în poziția blocat (apăsat).

Dacă butonul de blocare a geamurilor electrice este apăsat:

- Butoanele principale de comandă de pe ușa șoferului pot acționa toate geamurile.
- Butonul de comandă de pe ușa pasagerului poate acționa geamul electric al pasagerului.
- Butoanele de comandă de pe ușile spate nu pot acționa geamurile electrice spate.

⚠ ATENȚIE

- ***Pentru a preveni defectarea sistemului de acționare a geamurilor electrice, nu deschideți/închideți două geamuri simultan. Astfel veți proteja și fiabilitatea sistemului.***
- ***Nu încercați niciodată să acționați concomitent și în sens contrar butonul de pe ușa șoferului și butoanele de pe celelalte uși. În caz contrar, geamul respectiv nu va mai putea fi închis sau deschis.***

⚠ AVERTISMENT- geamuri

- **Nu lăsați NICIODATĂ cheia de contact în vehicul dacă în habitaclu rămân copii nesupravegheați, iar motorul este pornit.**
- **Nu lăsați NICIODATĂ un copil nesupravegheat în vehicul. Chiar și copiii foarte mici pot provoca deplasarea necontrolată a vehiculului, se pot prinde în deschiderea geamului sau se pot răni ori pot răni pe alții.**
- **Verificați întotdeauna de două ori ca în spațiul de închidere a geamului să nu se afle mâna, brațul, capul etc. unui ocupant.**
- **Nu permiteți copiilor să se joace cu geamurile electrice. Butonul de blocare a geamurilor electrice situat pe ușa șoferului trebuie ținut în poziția LOCK (apăsat). Copiii care pot acționa din greșeală geamul se pot răni grav.**
- **Nu scoateți afară capul sau brațele prin geamul deschis în timpul deplasării.**

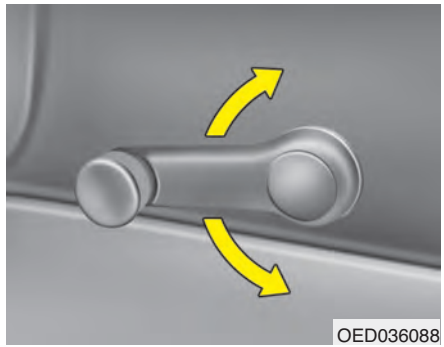

Geamuri acționate manual (dacă există în dotare)

Pentru a închide sau deschide geamul, rotiți manivela spre dreapta sau spre stânga.

⚠ AVERTISMENT

La deschiderea sau închiderea geamurilor, asigurați-vă că nu răniți pasagerii.

CAPOTĂ MOTOR

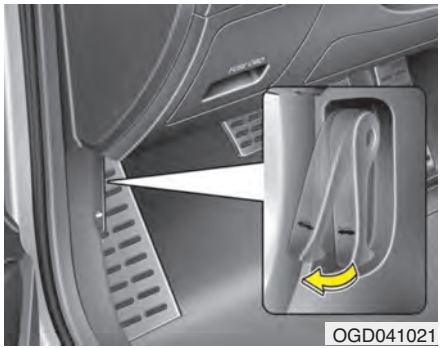
OGD041021

Deschidere capotă motor

1. Pentru deblocarea capotei, trageți maneta de eliberare. Capota trebuie să sară ușor.

⚠ AVERTISMENT

Deschideți capota pe o suprafață plană, după ce opriți motorul, treceți selectorul de viteze în poziția P (parcare) sau schimbătorul de viteze în treapta 1 ori în poziția R (marșarier) și activați frâna de parcare.

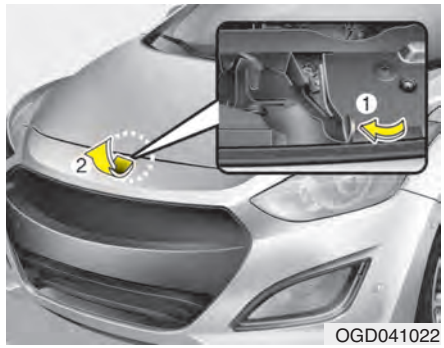

OGD041022

2. Mergeți în fața vehiculului, ridicați puțin capota, trageți de a doua încuietoare interioară amplasată sub capotă, în zona centrală și ridicați capota.


OMD040023

3. Scoateți tija de susținere.
4. Mențineți capota în poziția deschis cu ajutorul tijei de susținere.

⚠ AVERTISMENT
- piese fierbinți

Fiți foarte atenți să nu atingeți tija de susținere atunci când motorul și piesele sunt fierbinți. Vă puteți arde sau răni grav.

Închidere capotă motor

1. Înainte de a închide capota, verificați următoarele:
   - Toate bușoanele rezervoarelor din compartimentul motor trebuie închise corect.
   - Mănușile, cârpele și alte materiale inflamabile trebuie scoase din compartimentul motor.
2. Pentru a preveni apariția vibrațiilor, amplasați tija de susținere în suport.
3. Coborâți capota până la aproximativ 30 cm (1 ft.) deasupra poziției de închidere și eliberați-o. Asigurați-vă că este blocată.

⚠ AVERTISMENT- capotă

- **Înainte de a închide capota, asigurați-vă că suprafața de deschidere a acesteia nu este blocată. Este posibil ca închiderea acesteia să provoace rănirea gravă a persoanelor sau pierderi materiale.**
- **Nu lăsați cârpe, mănuși sau alte materiale inflamabile în compartimentul motor. În caz contrar, se poate produce un incendiu.**

⚠ AVERTISMENT

- **Asigurați-vă că ați închis bine capota înainte de a porni la drum. Dacă nu este închisă, aceasta se poate deschide în timpul deplasării, provocând pierderea totală a vizibilității și un eventual accident.**
- **La deschidere, tija de susținere trebuie introdusă complet în orificiul din capotă. Se previne astfel căderea capotei și rănirea.**
- **Nu deplasați vehiculul cu capota ridicată. Câmpul vizual va fi obturat, iar capota este posibil să cadă și să se deterioreze.**

CAPAC BUȘON REZERVOR DE COMBUSTIBIL


OGD041024

Deschidere capac bușon rezervor de combustibil

1. Pentru a deschide capacul, apăsați pe partea din mijloc a marginii capacului când toate ușile sunt deblocate.

✻ NOTĂ

Capacul se va deschide și se va închide doar dacă toate ușile sunt deblocate.



OGD041025

2. Deschideți complet capacul (1).
3. Pentru a deschide capacul, rotiți-l în sens antiorar (2).
4. Alimentați cu cantitatea de combustibil necesară.

✻ NOTĂ

Dacă capacul bușonului nu se deschide deoarece este acoperit cu gheață, loviți-l ușor sau împingeți-l pentru a sparge gheața și eliberați-l. Nu forțați deschiderea capacului. Dacă este nevoie, utilizați un spray special de dezghețare (nu antigel) sau deplasați vehiculul într-un loc încălzit și așteptați să se topească gheața.

Închidere capac bușon rezervor de combustibil

1. Pentru montarea bușonului rezervorului de combustibil, rotiți-l în sens orar până se aude un „clic”. Acest lucru indică faptul că bușonul s-a fixat corect.
2. Pentru a închide capacul, apăsați pe marginea acestuia. Asigurați-vă că este bine închis.

⚠ AVERTISMENT
- alimentare cu combustibil

- Dacă se pulverizează combustibil sub presiune, acesta se poate impregna în haine sau piele; pericol de incendiu sau de arsuri. Scoateți întotdeauna bușonul rezervorului de combustibil încet și cu grijă. Dacă simțiți prezența vaporilor de combustibil sau auziți un șuierat, așteptați până la încetarea acestuia, înainte de a scoate complet bușonul.
- Nu mai adăugați combustibil dacă duza de alimentare s-a oprit automat.
- Verificați întotdeauna montarea corectă a capacului, pentru a împiedica scurgerile de combustibil în caz de accident.

⚠ AVERTISMENT
- pericole la realimentare

Combustibilii auto sunt substanțe inflamabile. La realimentare, respectați următoarele instrucțiuni. Nerespectarea acestor instrucțiuni poate duce la răniri și arsuri grave sau deces, provocat de foc sau explozie.

- Citiți și respectați toate avertismentele existente la stația de alimentare.
- Înainte de realimentare, localizați butonul de întrerupere de urgență a alimentării, dacă acesta există.
- Înainte de a atinge pistolul de alimentare sau bușonul rezervorului, trebuie să vă descărcați electrostatic prin atingerea unei alte suprafețe metalice situate la o distanță sigură de gâtul rezervorului, de pistolul de alimentare sau de sursa de combustibil.

(Continuare)

(Continuare)

- Nu intrați în vehicul în timpul alimentării cu combustibil deoarece puteți genera sarcină electrostatică prin atingerea, frecarea sau ștergerea unei suprafețe (poliester, mătase, nailon) care poate produce sarcină electrostatică. Sarcina electrostatică poate aprinde vaporii de combustibil și poate provoca o explozie. Dacă trebuie să intrați în vehicul, trebuie să vă descărcați din nou electrostatic prin atingerea unei alte suprafețe metalice situate la o distanță sigură de gâtul rezervorului, de pistolul de alimentare sau de sursa de combustibil.
- Dacă pentru realimentare se utilizează o canistră aprobată, aceasta trebuie amplasată pe pământ înainte de realimentare. Sarcina electrostatică a canistrei poate aprinde vaporii de combustibil și poate provoca un incendiu. La realimentare trebuie menținut în permanență contactul cu vehiculul.

(Continuare)

(Continuare)

Utilizați numai canistre speciale din plastic pentru transportul benzinei.

- **Nu utilizați telefoane mobile în timpul realimentării. Curentul electric și/sau interferențele electronice produse de aceste aparate pot aprinde vaporii de combustibil și pot provoca un incendiu.**
- **Opriți întotdeauna motorul la realimentare. Scânteile produse de echipamentele electrice ale motorului pot aprinde vaporii de combustibil și provoca un incendiu. După realimentare și înainte de a porni motorul, verificați închiderea corectă a bușonului și capacului rezervorului.**
- **NU utilizați chibrituri sau o brichetă și NU FUMAȚI sau nu lăsați țigara aprinsă în interiorul vehiculului la stația de alimentare și în special în timpul realimentării. Combustibilii auto sunt inflamabili și dacă se aprind pot provoca incendii.**

(Continuare)

(Continuare)

- **Dacă în timpul realimentării izbucnește un incendiu, părăsiți vehiculul și contactați imediat persoana responsabilă din cadrul stației de alimentare sau contactați pompierii. Respectați sfaturile acestora.**

⚠ ATENȚIE

- ***Asigurați-vă că realimentați vehiculul conform recomandărilor din „Specificații combustibil" în capitolul 1.***
- ***Dacă bușonul rezervorului de combustibil trebuie înlocuit, utilizați numai piese special destinate utilizării pe vehiculul dvs. Un bușon necorespunzător poate provoca funcționarea defectuoasă a sistemului de alimentare sau a sistemului de control al emisiilor. Pentru informații suplimentare, vă recomandăm să contactați un dealer autorizat HYUNDAI.***
- ***Nu vărsați combustibil pe suprafața exterioară a caroseriei. Orice tip de combustibil vărsat pe suprafața vopsită poate deteriora vopseaua.***
- ***După realimentare, verificați montarea corectă a capacului, pentru a împiedica scurgerile de combustibil în caz de accident.***

TRAPĂ DE PLAFON PANORAMICĂ (DACĂ EXISTĂ ÎN DOTARE)



OGD041026

Dacă vehiculul este echipat cu trapă de plafon, aceasta poate culisa sau se poate înclina prin acționarea manetei de comandă amplasate pe consola de pe plafon.

Trapa de plafon poate fi deschisă, închisă sau înclinată doar dacă este cuplat contactul.

- Pe vreme rece și umedă, trapa ar putea să nu funcționeze corespunzător din cauza înghețului.
- După spălare sau după ploaie ștergeți apa înainte de a acționa trapa de plafon.

⚠ ATENȚIE
- maneta de comandă a trapei de plafon

Nu acționați continuu maneta de comandă a trapei de plafon după ce aceasta este în poziția complet deschis, complet închis sau complet înclinat. Este posibil ca motorașul de acționare sau piesele sistemului să se defecteze.

■ Tip A



■ Tip B



OGD045337/OGD045338

■ Tip C



OGDE044352

Avertizare trapă de plafon deschisă (dacă există în dotare)

Dacă șoferul scoate cheia din contact (cheie inteligentă: oprește motorul) și deschide ușa șoferului atunci când trapa de plafon nu este complet închisă), avertizarea sonoră se va auzi aproximativ 7 secunde, iar pe afișajul LCD va apărea un mesaj. Închideți bine trapa de plafon atunci când părăsiți vehiculul.



OGD041028

Parasolar

- Pentru a deschide parasolarul, apăsați butonul de comandă a acestuia (1).
- Pentru a închide parasolarul atunci când trapa de plafon este închisă.
  - Apăsați butonul de comandă a parasolarului (2).
  - Împingeți spre înainte sau trageți în jos maneta de comandă a trapei de plafon.

Pentru a opri deschiderea trapei în orice moment, apăsați scurt butonul de comandă a trapei de plafon.


OGD041027

Culisare trapă de plafon

Dacă parasolarul este închis

Dacă în orice moment trageți spre înapoi maneta de comandă a trapei de plafon, parasolarul se va deschide complet, apoi trapa de plafon se va deschide complet. Pentru a opri deplasarea trapei, împingeți sau apăsați scurt maneta de comandă a trapei de plafon.

Dacă parasolarul este deschis

Dacă trageți spre înapoi maneta de comandă a trapei de plafon, aceasta se va deschide complet. Pentru a opri deplasarea trapei, împingeți sau apăsați scurt maneta de comandă a trapei de plafon.


OGD041029

Înclinare trapă de plafon

Dacă parasolarul este închis

Dacă împingeți în sus maneta de comandă a trapei de plafon, parasolarul se va deschide complet, apoi trapa de plafon se va înclina.

Pentru a opri deplasarea trapei, împingeți sau apăsați scurt maneta de comandă a trapei de plafon.

Dacă parasolarul este deschis

Dacă împingeți în sus maneta de comandă a trapei de plafon, aceasta se va înclina.

Pentru a opri deplasarea trapei, împingeți sau apăsați scurt maneta de comandă a trapei de plafon.

Închidere trapă de plafon

Pentru a închide trapa de plafon împreună cu parasolarul

Împingeți spre înainte sau trageți în jos maneta de comandă a trapei de plafon. Trapa de plafon se va închide automat.

Pentru a închide trapa de plafon, împingeți în față sau trageți în jos maneta de comandă sau apăsați butonul de închidere a acesteia.

Pentru a opri deplasarea trapei, împingeți sau apăsați scurt maneta de comandă a trapei de plafon.

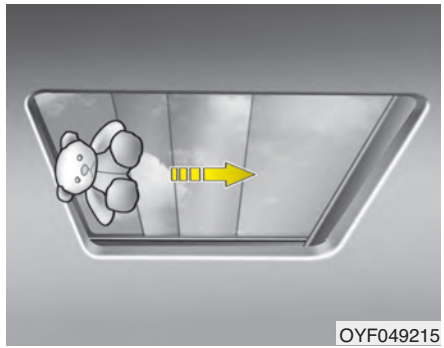
OYF049215

Revenire automată

Dacă la închiderea trapei de plafon sau a parasolarului se detectează interacțiunea cu un obiect sau cu o parte a corpului, aceasta se va deschide și se va opri.

Funcția de deschidere automată nu funcționează dacă între geamul sau parasolarul trapei și cadrul acesteia se află un obiect de mici dimensiuni. Asigurați-vă că închiderea trapei nu este blocată de obiecte sau pasageri.

Nu scoateți fața, gâtul, brațele sau corpul prin trapa de plafon deschisă, în timpul deplasării.

Îndepărtați periodic praful care se depune pe șina de ghidare.

Dacă țineți trapa deschisă o perioadă lungă de timp, între trapă și cadrul acesteia poate pătrunde praf, care va duce la apariția unor zgomote de funcționare. Deschideți trapa de plafon și ștergeți periodic praful utilizând o cârpă curată.

⚠ ATENȚIE
- defecțiune motoraș trapă de plafon

Dacă încercați să deschideți trapa de plafon când temperatura este sub punctul de îngheț sau când trapa este acoperită de zăpadă sau gheață, este posibil ca geamul sau motorașul trapei să se deterioreze.

Resetare trapă de plafon

Trapa de plafon trebuie resetată dacă (în următoarele situații)

- Bateria s-a descărcat sau a fost deconectată sau siguranța respectivă a fost înlocuită sau deconectată
- Funcția de culisare la o singură atingere a trapei de plafon nu funcționează normal

1. Porniți motorul și închideți complet trapa de plafon și parasolarul.
2. Eliberați maneta de comandă.
3. Împingeți maneta de comandă a trapei de plafon în direcția închis (aproximativ 10 secunde), până când trapa funcționează astfel;

   DESCHIDERE PARASOLAR → DESCHIDERE PRIN ÎNCLINARE

   Apoi eliberați maneta de comandă.
4. Împingeți maneta de comandă a trapei de plafon în direcția închis, până când trapa funcționează astfel;

   DESCHIDERE PRIN CULISARE → ÎNCHIDERE PRIN CULISARE

   Apoi eliberați maneta de comandă.

   După efectuarea acestor pași, trapa de plafon este resetată.

Pentru informații suplimentare, vă recomandăm să contactați un dealer autorizat HYUNDAI.

✻ NOTĂ

Dacă nu resetați trapa de plafon, este posibil ca aceasta să nu funcționeze corect.

VOLAN

Servodirecție asistată electric

Servodirecția utilizează energia motorului pentru a asista direcția vehiculului. Dacă motorul se oprește sau servodirecția se defectează, vehiculul poate fi în continuare manevrat, dar cu mai mult efort.

Servodirecția asistată electric este controlată de unitatea de comandă a servodirecției, care detectează modul de manevrare a volanului și viteza vehiculului, pentru a comanda motorul electric.

Manevrarea volanului cere mai mult efort pe măsură ce viteza vehiculului crește și devine mai ușoară când viteza vehiculului scade, asigurând un control mai bun asupra direcției.

Dacă observați vreo modificare în funcționarea direcției, în timpul utilizării normale a vehiculului, vă recomandăm să verificați sistemul la un dealer autorizat HYUNDAI.

✻ NOTĂ

În timpul utilizării normale a vehiculului pot apărea următoarele simptome:

- **Lampa de avertizare EPS nu se aprinde.**
- **Volanul se manevrează greu imediat după cuplarea contactului. Acest lucru se întâmplă deoarece sistemul EPS efectuează diagnoza sistemului. După terminarea acestei operațiuni, volanul va reveni la starea normală.**
- **Dacă treceți contactul în poziția ON sau LOCK/OFF, este posibil ca releul EPS să emită niște zgomote asemănătoare unor clicuri.**
- **La viteze mici sau în staționare este posibil să se audă un zgomot provenind de la motorul electric.**
- **Efortul de manevrare a volanului va fi mai mare dacă acesta este rotit continuu atunci când vehiculul este oprit. Totuși, după câteva minute, volanul va reveni la funcționarea normală.**

(Continuare)

(Continuare)

- **Dacă se detectează o defecțiune la nivelul sistemului electric de servodirecție, EPS nu va mai asista șoferul la direcționarea vehiculului, iar lampa de control din cadrul grupului de instrumente se va aprinde. Vă recomandăm să verificați sistemul la un dealer autorizat HYUNDAI.**
- **Dacă manevrați volanul la temperaturi scăzute, este posibil să apară zgomote anormale. După ce temperatura crește, zgomotul dispare. Acest lucru este normal.**
- **Dacă vehiculul staționează și bracați complet volanul la stânga sau la dreapta, volanul se va roti mai greu pe finalul cursei. Acest lucru nu reprezintă o defecțiune, ci o funcție de siguranță. În timp, volanul va reveni la starea normală de funcționare.**
- **Dacă se aprinde lampa de avertizare a sistemului de încărcare sau dacă tensiunea este scăzută (dacă alternatorul (sau bateria) nu funcționează normal sau dacă prezintă defecțiuni), volanul se va roti mai greu, iar manevrabilitatea va avea de suferit.**

Volan reglabil în înălțime și adâncime

Volanul reglabil pe înălțime și adâncime vă permite reglarea acestuia înainte de a porni la drum. Puteți, de asemenea, să-l ridicați pentru a obține mai mult spațiu în zona picioarelor, când ieșiți sau intrați în vehicul.

Volanul trebuie poziționat astfel încât să permită o manevrare confortabilă și să asigure observarea indicatoarelor și lămpilor de avertizare de pe planșa de bord.

⚠ AVERTISMENT

- **Nu reglați niciodată volanul în timpul deplasării. Puteți pierde controlul asupra direcției și puteți provoca un accident cu urmări grave.**
- **După reglare, împingeți volanul în sus și în jos pentru a verifica dacă este blocat pe poziție.**

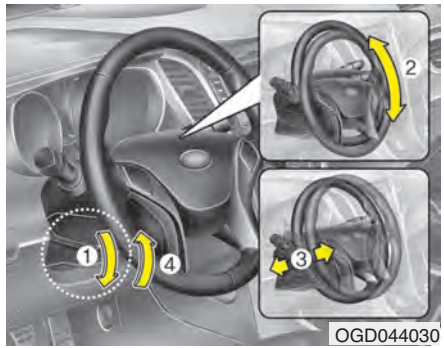

OGD044030

Pentru a regla volanul pe înălțime, împingeți maneta de deblocare (1), reglați volanul în înclinarea (2) și înălțimea (3) dorite, apoi trageți maneta pentru a bloca volanul pe poziție. Reglați volanul în poziția dorită înainte de a porni la drum.


OMD040030

Claxon

Pentru utilizarea claxonului, apăsați simbolul corespunzător de pe volan.

Verificați periodic claxonul pentru a vă asigura că funcționează corect.

✻ NOTĂ

Pentru a utiliza claxonul, apăsați pe volan în zona indicată de simbolul claxonului (consultați imaginea). Claxonul va funcționa numai la apăsarea acestei zone a volanului.

⚠ ATENȚIE

Nu forțați claxonul și nu-l loviți cu pumnul. Nu apăsați claxonul cu obiecte ascuțite.

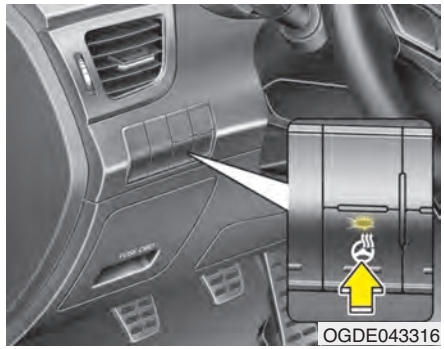

Volan încălzit
(dacă există în dotare)

Dacă este cuplat contactul, la apăsarea butonului pentru încălzirea volanului, acesta se va încălzi. Indicatorul butonului se va aprinde pe afișajul LCD pentru a confirma activarea sistemului.

Pentru a dezactiva sistemul de încălzire a volanului, apăsați din nou butonul. Indicatorul butonului se va stinge pe afișajul LCD pentru a confirma dezactivarea sistemului.

✻ NOTĂ

Sistemul de încălzire a volanului se va dezactiva automat după aproximativ 30 de minute de la activare.

⚠ ATENȚIE

Nu montați niciun mâner de acționare a volanului. Sistemul de încălzire a volanului se va defecta.



OGDE041213

SERVODIRECȚIE CU ASISTARE VARIABILĂ (dacă există în dotare)

Servodirecția cu asistare variabilă controlează efortul de manevrare a volanului, în funcție de preferința șoferului și de condițiile de deplasare.

Puteți selecta modul de asistare dorit apăsând butonul de mod servodirecție.

■ Tip A



OGD044272

■ Tip B

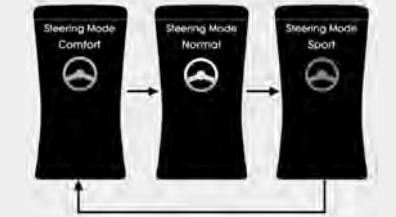

OGD044268

■ Tip C

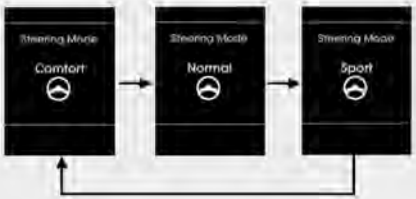

OGDE044507

Dacă este apăsat butonul de mod servodirecție, modul de asistare selectat va apărea pe afișajul LCD.

Dacă butonul de mod servodirecție este apăsat în mai puțin de 4 secunde, modul de asistare se va schimba conform imaginii de mai sus.

Dacă butonul de mod servodirecție nu este apăsat timp de 4 secunde, afișajul LCD va reveni la ecranul anterior.

■ Tip A



■ Tip B



OGD044274/OGD044270

■ Tip C

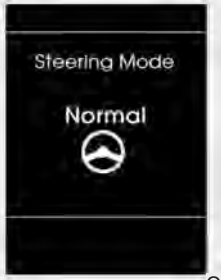

OGDE044353

Mod normal

Modul normal oferă un efort mediu de manevrare a volanului.

■ Tip A



■ Tip B



OGD044273/OGD044269

■ Tip C



OGDE044354

Mod confort

Volanul poate fi manevrat mai ușor. Modul confort este utilizat mai ales la deplasarea prin oraș sau la parcarea vehiculului.

De asemenea, modul confort le permite persoanelor slabe să conducă ușor.

■ Tip A



■ Tip B



OGD044275/OGD044271

■ Tip C



OGDE044355

Mod sport

Volanul poate fi manevrat mai greu. Modul sport este utilizat de obicei la deplasarea pe autostradă.

⚠ ATENȚIE

- ***Pentru siguranța dvs., dacă apăsați butonul de mod servodirecție în timp ce acționați volanul, afișajul LCD se va modifica, însă efortul de manevrare a volanului nu se va modifica imediat. După acționarea volanului, efortul de manevrare a acestuia se va modifica automat la modul selectat.***
- ***Fiți atenți în cazul în care modificați modul de asistare în timpul deplasării.***
- ***Dacă servodirecția asistată electric nu funcționează corespunzător, servodirecția cu asistare variabilă nu va funcționa.***

OGLINZI

Oglindă retrovizoare interioară

Reglați oglinda retrovizoare prin centrarea acesteia pe câmpul vizual al lunetei. Efectuați acest reglaj înainte de a porni la drum.

⚠ AVERTISMENT
- vizibilitate în spate

Nu așezați obiecte care pot să obstrucționeze vizibilitatea în spate, pe banchetă sau în portbagaj.

⚠ AVERTISMENT

Nu reglați oglinda retrovizoare în timpul deplasării. Există pericolul de a pierde controlul asupra vehiculului sau de accident cu urmări precum decesul, rănirea gravă sau pierderi materiale.

⚠ AVERTISMENT

Nu modificați oglinda retrovizoare interioară și nu montați o oglindă lată. În timpul unui accident sau la declanșarea unui airbag, este posibil ca acest lucru să provoace răniri.

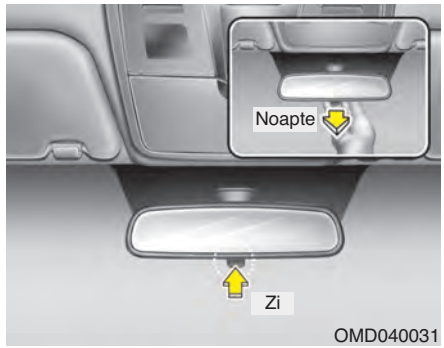

Oglindă retrovizoare pentru zi/noapte (dacă există în dotare)

Efectuați acest reglaj înainte de a porni la drum și dacă maneta pentru selectare mod zi/noapte este în poziția mod zi.

Trageți maneta de selectare mod zi/noapte pentru a reduce senzația de orbire cauzată de farurile vehiculelor din spate pe timp de noapte.

Nu uitați că în poziția corespunzătoare modului noapte claritatea vizibilității în spate este parțial afectată.

Oglindă electrocromatică (ECM) (dacă există în dotare)

Oglinda retrovizoare electrică controlează automat strălucirea provenită de la farurile vehiculelor din spate pe timp de noapte sau în condiții de vizibilitate redusă. Senzorii montați în oglindă detectează luminozitatea din jurul vehiculului și reduc automat strălucirea provenită de la farurile vehiculelor din spatele dvs.

Dacă motorul este pornit, luminozitatea este controlată automat de senzorul din interiorul oglinzii.

Când schimbătorul de viteze este trecut în poziția R (marșarier), oglinda va fi reglată automat pentru luminozitate maximă, pentru a oferi șoferului o vizibilitate bună în spate.

⚠ ATENȚIE

La curățarea oglinzii, utilizați un șervețel din hârtie sau un material similar, înmuiat în soluție de curățat geamuri. Nu pulverizați soluție de curățat geamuri direct pe oglindă, deoarece este posibil ca lichidul să pătrundă în carcasa acesteia.

■ Tip A

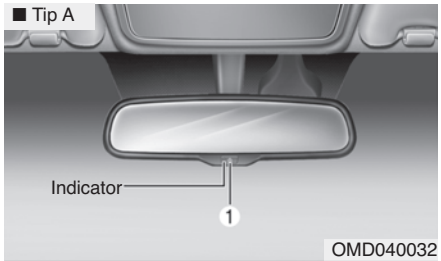

OMD040032

■ Tip B

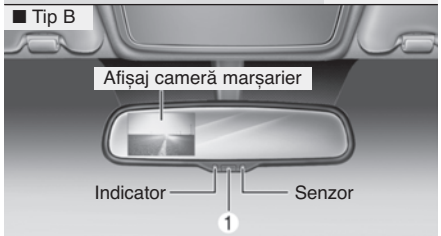

OMD042122L

Funcționarea oglinzii retrovizoare electrice:

- Apăsați butonul pornit/oprit (1) pentru a activa funcția de închidere automată la culoare. Lampa de control de pe oglindă se va aprinde.

  Apăsați butonul pornit/oprit pentru a dezactiva funcția de închidere automată la culoare. Lampa de control de pe oglindă se va stinge.
- La cuplarea contactului, funcția se va activa automat.

Oglindă retrovizoare exterioară

Reglați oglinzile înainte de a porni la drum.

Vehiculul dvs. este echipat cu oglinzi retrovizoare exterioare, atât pe partea dreaptă cât și pe partea stângă. Oglinzile pot fi reglate cu ajutorul comenzilor de pe ușă. Oglinzile se pot rabata complet pentru a preveni deteriorarea acestora într-o spălătorie automată sau când conduceți pe o stradă îngustă.

⚠ AVERTISMENT - oglinzi retrovizoare

- **Oglinda retrovizoare exterioară este convexă. Obiectele reflectate sunt mai aproape decât par.**
- **Utilizați oglinda retrovizoare interioară sau observarea directă pentru a determina distanța reală față de vehiculul din spate, la schimbarea benzii de rulare.**

⚠ ATENȚIE

Nu răzuiți gheața de pe suprafața oglinzii, deoarece puteți deteriora suprafața sticlei. Dacă gheața împiedică mișcarea oglinzii, nu o forțați încercând să o reglați. Pentru îndepărtarea gheții, utilizați un spray pentru dezghețare sau un burete/o cârpă moale îmbibată în apă fierbinte.

⚠ ATENȚIE

Dacă oglinda este blocată de gheață, nu o reglați forțat. Utilizați un spray special de dezghețare (nu antigel) pentru a dezgheța mecanismul sau deplasați vehiculul într-un loc încălzit și așteptați să se topească gheața.

⚠ AVERTISMENT

Nu reglați și nu rabatați oglinzile retrovizoare exterioare în timpul deplasării. Există pericolul de a pierde controlul asupra vehiculului sau de accident cu urmări precum decesul, rănirea gravă sau pierderi materiale.

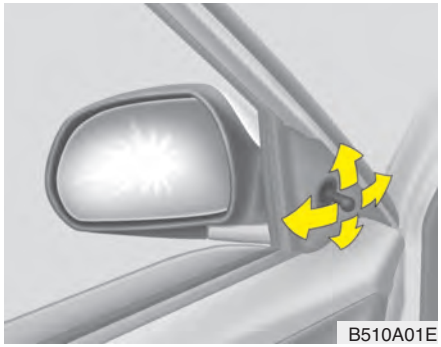

Telecomandă

Tip manual

Pentru a regla o oglindă retrovizoare exterioară, mișcați maneta de comandă.



Reglare electrică (dacă există în dotare)

Butonul pentru reglarea electrică a oglinzilor retrovizoare permite reglarea oglinzilor retrovizoare exterioare de pe partea dreaptă și stângă. Pentru reglarea oglinzilor, treceți maneta (1) în poziția R (dreapta) sau L (stânga) pentru a selecta oglinda de pe partea dreaptă sau stângă, apoi apăsați punctul corespunzător al butonului de reglare a oglinzilor pentru a orienta oglinda în sus, în jos, la dreapta sau la stânga.

După reglare, aduceți maneta în poziția neutră (centru) pentru a împiedica modificarea accidentală a reglajului.

⚠ ATENȚIE

- ***Oglinzile se opresc din mișcare când ating unghiul maxim de reglare, dar motorașul continuă să funcționeze cât timp țineți apăsat butonul. Nu țineți butonul apăsat mai mult decât este necesar, deoarece motorul se poate defecta.***
- ***Nu încercați să reglați oglinzile retrovizoare exterioare cu mâna. În caz contrar, componentele se pot defecta.***

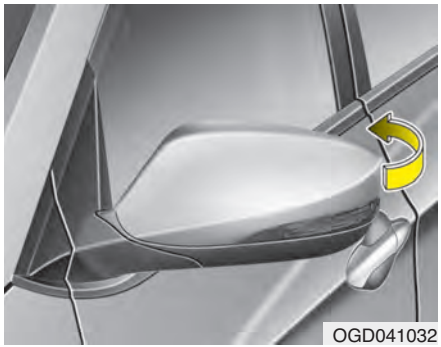

Rabatare oglinzi retrovizoare exterioare

Tip manual

Pentru rabatarea completă a oglinzii retrovizoare exterioare, țineți oglinda de carcasă și rabatați-o complet spre spatele vehiculului.



Reglare electrică A

Pentru a rabata oglinda retrovizoare exterioară, apăsați pe buton.

Pentru a deschide oglinda, apăsați din nou butonul.

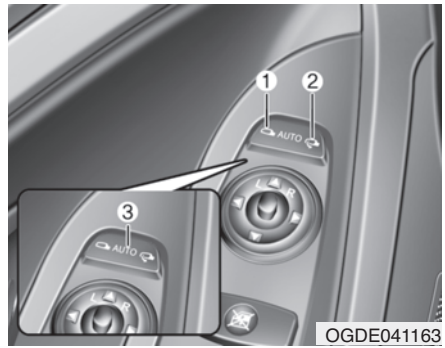

Reglare electrică B

Oglinzile retrovizoare exterioare pot fi deschise sau rabatate prin apăsarea butonului, așa cum este prezentat mai jos.

Stânga (1) : oglinda se va deschide.

Dreapta (2) : oglinda se va rabata.

Centru (AUTO, 3) :

Oglinda se va rabata sau se va deschide automat, astfel:

- Fără sistem de cheie inteligentă
  - Oglinda se va rabata sau deschide dacă ușa se blochează sau se deblochează din telecomandă.

- Cu sistem de cheie inteligentă
  - Oglinda se va rabata sau deschide dacă ușa se blochează sau se deblochează cu cheia inteligentă.
  - Oglinda se va rabata sau deschide dacă ușa se blochează sau se deblochează de la butonul de pe mânerul exterior al ușii.
  - Oglinda se va deschide dacă vă apropiați de vehicul (toate ușile închise și blocate) și aveți asupra dvs. cheia inteligentă. (dacă există în dotare)

⚠ ATENȚIE

Oglinda retrovizoare exterioară de tip cu reglaj electric funcționează chiar dacă contactul este decuplat. Cu toate acestea, pentru a preveni descărcarea bateriei, nu reglați oglinzile mai mult decât este necesar, dacă motorul este oprit.

⚠ ATENȚIE

Dacă oglinda retrovizoare exterioară este cu rabatare electrică, nu o rabatați manual. Este posibil ca motorașul să se defecteze.

GRUP DE INSTRUMENTE

■ **Tip A**



■ **Tip B**



1. Turometru
2. Vitezometru
3. Indicator de temperatură lichid de răcire motor
4. Indicator de nivel combustibil
5. Lămpi de avertizare și control (dacă există în dotare)
6. Semnalizatoare
7. Afișaj LCD

* Este posibil ca grupul de instrumente prezent pe vehicul să fie diferit de cel din imagine.
Pentru mai multe detalii, consultați „Indicatoare” în paginile următoare.

OGDE044492/OGDE045546

■ **Tip C**



1. Turometru
2. Vitezometru
3. Indicator de temperatură lichid de răcire motor
4. Indicator de nivel combustibil
5. Lămpi de avertizare și control (dacă există în dotare)
6. Semnalizatoare
7. Afișaj LCD

* Este posibil ca grupul de instrumente prezent pe vehicul să fie diferit de cel din imagine.
Pentru mai multe detalii, consultați „Indicatoare” în paginile următoare.

OGDE044535

Reostat iluminare grup de instrumente

⚠ AVERTISMENT

Nu reglați niciodată grupul de instrumente în timpul deplasării. Există pericolul de a pierde controlul asupra vehiculului și de provocare a unui accident cu urmări precum decesul, rănirea gravă sau pierderi materiale.

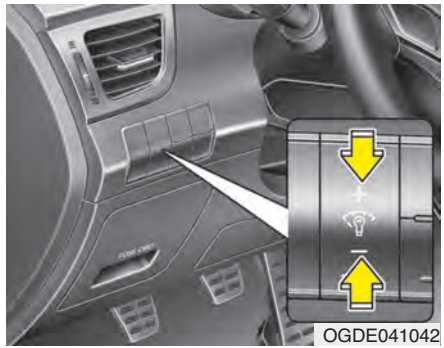

Iluminare planșă de bord

Intensitatea iluminării planșei de bord poate fi reglată astfel:

- Cuplați contactul
- La apăsarea părții inferioare sau superioare a butonului

Intensitatea iluminării apare pe afișajul LCD.

■ Tip A/tip B (km/h)



OGD041043

■ Tip C (km/h)



OGDE044526

■ Tip A



OGD041044

■ Tip A/tip B (MPH)



OGDE041043

■ Tip C (MPH)



OGDE045551

■ Tip B



OGD041045

■ Tip C



OGDE044527

Indicatoare

Vitezometru

Vitezometrul indică viteza vehiculului.
Vitezometrul este calibrat în kilometri pe oră și/sau mile pe oră.

Turometru

Turometrul indică turația motorului în rotații pe minut (rpm).

Utilizați turometrul pentru a selecta punctele corecte de schimbare a treptelor de viteză și pentru a preveni subturarea și/sau supraturarea motorului.

⚠ ATENȚIE

Nu turați motorul astfel încât acul turometrului să intre în ZONA ROȘIE. Acest lucru poate provoca defectarea gravă a motorului.

■ Tip A



■ Tip B



OGDE044489/OGD044222

■ Tip C



OGDE044528

Indicator de temperatură lichid de răcire motor

Dacă este cuplat contactul, acest indicator prezintă temperatura lichidului de răcire motor.

Nu vă continuați călătoria cu un motor supraîncălzit. Dacă motorul s-a supraîncălzit, consultați „Dacă motorul se supraîncălzește” în capitolul 6.

⚠ ATENȚIE

Dacă indicatorul depășește zona normală și se mișcă spre poziția ridicată, acest lucru indică o supraîncălzire a motorului, care poate provoca defectarea acestuia.

⚠ AVERTISMENT

Nu scoateți niciodată bușonul radiatorului dacă motorul este cald. Lichidul de răcire este presurizat și poate provoca arsuri grave. Înainte de a completa cu lichid de răcire, așteptați ca motorul să se răcească.

■ Tip A



■ Tip B



OGDE044490/OGD044223

■ Tip C



OGDE044529

Indicator de nivel combustibil

Indicatorul de nivel combustibil prezintă cantitatea aproximativă de combustibil rămas în rezervor.

✻ NOTĂ

- **Capacitatea rezervorului de combustibil este prezentată în capitolul 8.**
- **Indicatorul de nivel combustibil este completat de lampa de avertizare nivel scăzut combustibil, care se aprinde dacă rezervorul este aproape gol.**
- **Pe pante sau în curbe, indicatorul de nivel combustibil poate fluctua, iar lampa de avertizare se poate aprinde mai repede decât de obicei, din cauza deplasării combustibilului în rezervor.**

⚠ AVERTISMENT - indicator de nivel combustibil

Pana de combustibil poate pune în pericol pasagerii din vehicul.

După aprinderea lămpii de avertizare sau dacă indicatorul de nivel ajunge aproape de „O (gol)”, trebuie să opriți și să realimentați cât mai curând posibil.

⚠ ATENȚIE

Nu conduceți cu un nivel foarte scăzut de combustibil în rezervor. Pana de combustibil poate provoca rateuri ale motorului și defectarea catalizatorului.



Temperatură exterioară

Temperatura exterioară curentă este afișată în pași de 1 °C (1 °F). Intervalul de temperatură este cuprins între -40 °C ~ 60 °C (-40 °F ~ 140 °F).

- Temperatura exterioară de pe afișaj nu se poate modifica imediat, ca în cazul unui termometru obișnuit, pentru a nu distrage atenția șoferului.
- Puteți transforma din °C în °F sau din °F în °C. Consultați „Setări utilizator” din acest capitol.


OGD044048

Indicator de schimbare transmisie manuală (dacă există în dotare)

Acest indicator vă informează ce treaptă trebuie cuplată pentru a economisi combustibil.

De exemplu

▲3: indică faptul că trebuie schimbat în treapta 3 (schimbătorul de viteze este în treapta 2 sau 1).

▼3: indică faptul că trebuie schimbat în treapta 3 (schimbătorul de viteze este în treapta 4 sau 5).

Puteți dezactiva indicatorul. Consultați „Setări utilizator” din acest capitol.

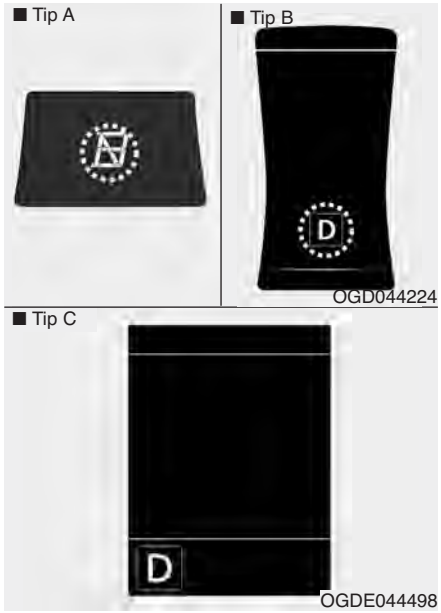

Indicator de poziție selector transmisie automată (dacă există în dotare)

Indicatorul afișează treapta selectată de transmisia automată.



Indicator treaptă transmisie automată (dacă există în dotare, pentru Europa)

În modul sport, acest indicator vă informează ce treaptă trebuie cuplată pentru a economisi combustibil.

- Treaptă superioară: ▲2, ▲3, ▲4, ▲5, ▲6
- Treaptă inferioară: ▼1, ▼2, ▼3, ▼4, ▼5

De exemplu

▲3: indică faptul că trebuie schimbat în treapta 3 (schimbătorul de viteze este în treapta 2 sau 1).

▼3: indică faptul că trebuie schimbat în treapta 3 (schimbătorul de viteze este în treapta 4, 5 sau 6).

Dacă sistemul nu funcționează corespunzător, indicatorul nu este afișat.



OGD044307
OGD044308

Indicator de schimbare transmisie cu ambreiaj dublu (dacă există în dotare)

Acest indicator afișează treapta selectată.

- Parcare: P
- Marșarier: R
- Neutru: N
- Deplasare: D
- Modul sport: D_1, D_2, D_3, D_4, D_5, D_6, D_7



OGDE044494
OGDE044496

Indicator de schimbare transmisie cu ambreiaj dublu (dacă există în dotare, pentru Europa)

În modul sport, acest indicator vă informează ce treaptă trebuie cuplată pentru a economisi combustibil.

- Treaptă superioară: ▲2, ▲3, ▲4, ▲5, ▲6, ▲7
- Treaptă inf.: ▼1, ▼2, ▼3, ▼4, ▼5, ▼6

De exemplu

▲3: indică faptul că trebuie schimbat în treapta 3 (schimbătorul de viteze este în treapta 2 sau 1).

▼3: indică faptul că trebuie schimbat în treapta 3 (schimbătorul de viteze este în treapta 4, 5, 6sau 7).

Dacă sistemul nu funcționează corespunzător, indicatorul nu este afișat.

■ Tip A



OGDE041192

■ Tip B



OGDE041193

■ Tip C



OGDE044499

Lampă de avertizare drum cu polei (dacă există în dotare)

Această lampă avertizează șoferul că pe drum poate fi polei dacă:

- Este cuplat contactul
- Temperatura: este mai mică de aproximativ 4 °C (39,2 °F).

Lampa de avertizare clipește pentru 10 secunde, apoi rămâne aprinsă. De asemenea, se va auzi avertizarea sonoră.

✻ NOTĂ

Dacă lampa de avertizare drum cu polei se aprinde în timpul deplasării, trebuie să conduceți cu mai multă atenție și să evitați deplasarea cu viteză ridicată, accelerațiile și frânările bruște sau negocierea în forță a virajelor etc.

■ Tip A ■ Tip B

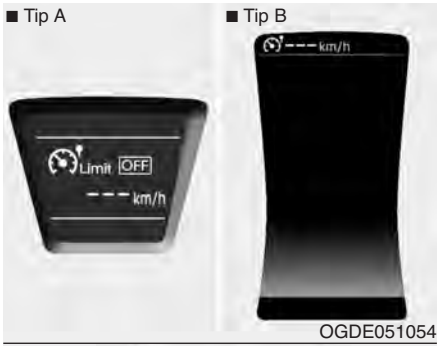

OGDE051054

■ Tip C

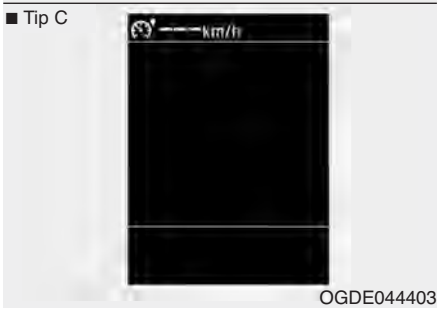

OGDE044403

Indicator limitator de viteză (dacă există în dotare)

Indicatorul se aprinde când sistemul de control al limitei de viteză este activat prin apăsarea butonului de pe volan.

Indicatorul se stinge dacă se apasă din nou butonul , pentru a dezactiva sistemul.

Dacă sistemul de control al limitei de viteză este defect, indicatorul „OFF” (dezactivat) pentru tipul A sau indicatorul „—-” pentru tipul B și C va clipi.

În acest caz, vă recomandăm să verificați sistemul la un dealer autorizat HYUNDAI.

Pentru informații suplimentare, consultați „Sistem de control al limitei de viteză” în capitolul 5.

Indicatoarele sistemului de control al limitatorului de viteză se aprind pe afișajul LCD.

■ Tip A ■ Tip B



OGDE044536/OGD044280

■ Tip C

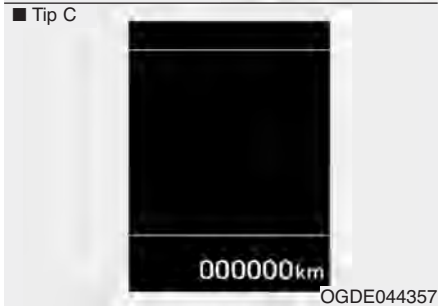

OGDE044357

Kilometraj (km sau mile)

Kilometrajul indică distanța totală parcursă de vehicul.

Kilometrajul este util și pentru a determina când trebuie efectuate lucrările de întreținere periodică.


OMD040052

Computer de bord

Computerul de bord este un indicator care afișează pe un ecran informații referitoare la condițiile de parcurs, atunci când este cuplat contactul. Dacă se deconectează bateria, toate informațiile salvate (cu excepția kilometrajului, autonomiei și consumului instantaneu de combustibil) se resetează.

Apăsați butonul TRIP mai puțin de 1 secundă pentru a selecta orice mod astfel:

Tip A

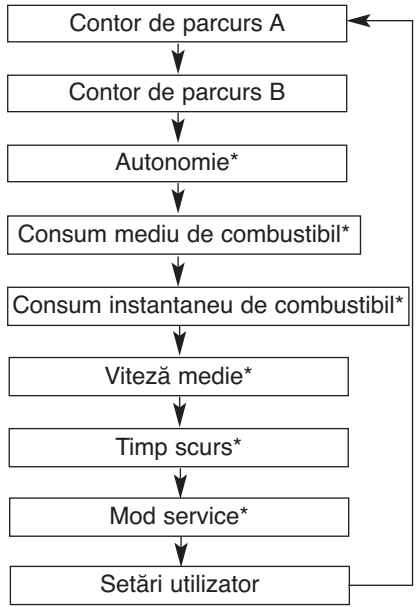

* dacă există în dotare

Tip B/tip C

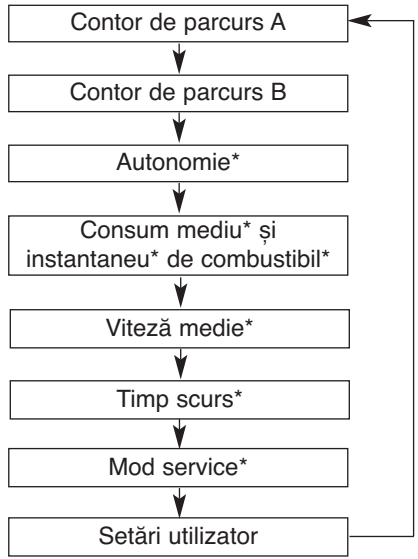

* dacă există în dotare

■ Tip A



■ Tip B



OGDE044525/OGD044226L

■ Tip C



OGDE044358

Contor de parcurs (km sau mile)

Acest mod indică distanța parcursă în cursul unei călătorii, de la ultima resetare a contorului de parcurs.

Plaja de înregistrare a indicatorului este cuprinsă între 0,0 și 9.999,9 km (între 0,0 și 9.999,9 mile).

Apăsarea butonului RESET mai mult de 1 secundă resetează la zero contorul de parcurs (0,0).

■ Tip A



■ Tip B



OGD044227L/OGD044228L

■ Tip C

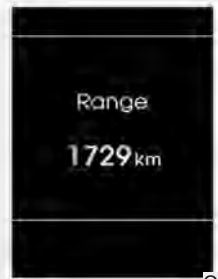

OGDE044359

Autonomie (km sau mile)

Acest mod indică distanța estimată pe care o poate parcurge vehiculul cu combustibilul rămas.

Plaja de înregistrare a indicatorului este cuprinsă între 1 și 9.999 km (1 și 9.999 mile).

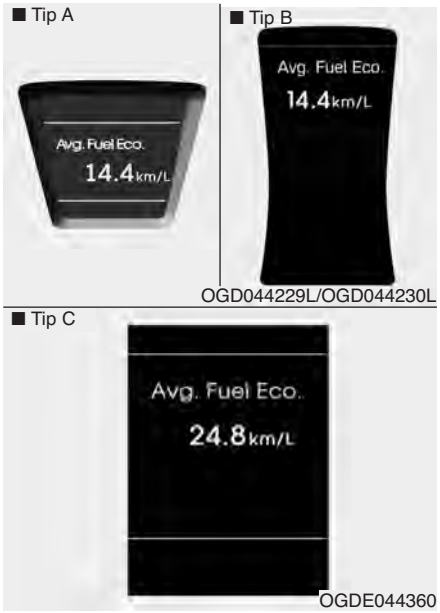

Consum mediu de combustibil (dacă există în dotare) (l/100 km sau MPG)

Acest mod calculează consumul mediu de combustibil pe baza combustibilului consumat și a distanței parcurse de la ultima resetare. Combustibilul consumat se calculează pe baza datelor prestabilite. Pentru un calcul exact, rulați mai mult de 50 m (0,03 mile).

Pentru a reseta consumul mediu de combustibil (—,-), procedați astfel;

- **Dacă „Avg. fuel economy" (consum mediu de combustibil) din „User Setting" (setări utilizator) este în modul „Off" (dezactivat)**

Dacă țineți apăsat butonul RESET mai mult de 1 secundă când este afișat consumul mediu de combustibil, acest indicator se va reseta la zero (—.-).

- **Dacă „Avg. fuel economy" (consum mediu de combustibil) din „User Setting" (setări utilizator) este în modul „After ignition" (după cuplare contact)**

Dacă butonul de pornire/oprire motor este în poziția OFF timp de 4 ore, consumul mediu de combustibil se va reseta (—-).

- **Dacă „Avg. fuel economy" (consum mediu de combustibil) din „User Setting" (setări utilizator) este în modul „After refueling" (după realimentare)**

Dacă viteza vehiculului depășește 1 km/h după ce se realimentează cu mai mult de 6 *l*, consumul mediu de combustibil se va reseta la zero (—-).

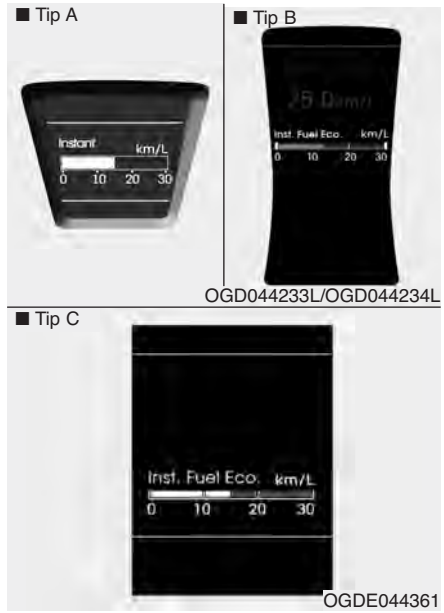

Consum instantaneu de combustibil (dacă există în dotare) (l/100 km sau MPG)

Acest mod calculează consumul instantaneu de combustibil din ultimele câteva secunde.

✻ NOTĂ

- **Dacă vehiculul nu se află pe o suprafață plană sau dacă bateria a fost deconectată, este posibil ca funcția autonomie să nu funcționeze corect.**
  Dacă se alimentează cu mai puțin de 6 litri (1,6 galoane) de combustibil, computerul de bord ar putea să nu înregistreze schimbarea.
- **În funcție de condițiile de parcurs, stilul de condus și starea vehiculului, consumul de combustibil și autonomia pot varia foarte mult.**
- **Autonomia reprezintă o valoare aproximativă. Aceasta poate diferi de autonomia reală.**



Viteză medie (km/h sau MPH)

Acest mod calculează viteza medie a vehiculului de la ultima resetare a vitezei medii.

Chiar dacă vehiculul nu se deplasează, viteza medie se contorizează în continuare, cât timp motorul este pornit.

Dacă țineți apăsat butonul RESET mai mult de 1 secundă când este afișată viteza medie, acest indicator se va reseta (—-).

■ Tip A



■ Tip B



OGD044237L/OGD044238L

■ Tip C

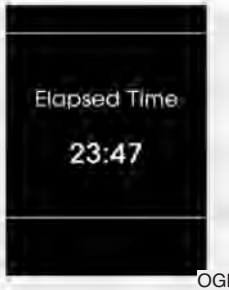

OGDE044363

Timp scurs

Acest mod indică timpul total scurs de la ultima resetare a timpului de condus.

Chiar dacă vehiculul nu se deplasează, timpul de condus se contorizează în continuare, cât timp motorul este pornit.

Indică valori între 00:00~99:59.

Apăsarea butonului RESET pentru mai mult de 1 secundă în momentul afișării timpului de condus duce la resetarea acestuia (00:00).

■ Tip A



■ Tip B



OGDE043351/OGDE044522

■ Tip C



OGDE044366

Mod service

Prezentare în service

Calculează și afișează când trebuie efectuată revizia periodică (număr de kilometri sau de zile). Dacă numărul de kilometri sau durata de timp atinge 1.500 km sau 30 de zile, este afișat pentru câteva secunde mesajul „Service in” (prezentare în service), la fiecare trecere a butonului de pornire/oprire motor în poziția ON.

■ Tip A



■ Tip B



OGDE044521/OGDE044520

■ Tip C

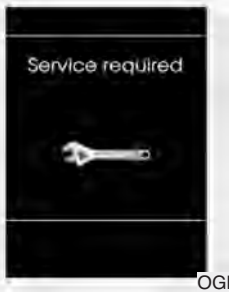

OGDE044367

Service necesar

Dacă nu ați efectuat revizia periodică conform intervalului de service deja introdus, este afișat pentru câteva secunde mesajul „Service required” (service necesar), la fiecare trecere a butonului de pornire/oprire motor în poziția ON (kilometrajul și durata de timp se schimbă la „—-”).

- Pentru a reseta intervalul de service la numărul de kilometri și de zile introdus în prealabil:
  - Activați modul resetare prin apăsarea butonului RESET mai mult de 5 secunde, apoi apăsați din nou mai mult de 1 secundă butonul RESET
- Pentru a modifica sau dezactiva intervalul de service:
  - Vă recomandăm să consultați un dealer autorizat HYUNDAI.

■ Tip A



■ Tip B



OGDE044519/OGDE044518

■ Tip C

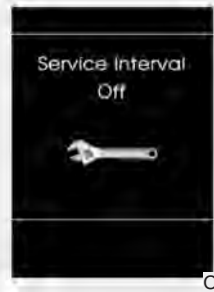

OGDE044368

Interval de service dezactivat

Dacă intervalul de service nu este setat, pe afișajul LCD apare mesajul „Service Interval OFF” (interval de service dezactivat).

✻ NOTĂ

Dacă survine oricare dintre următoarele situații, este posibil ca numărul de kilometri și de zile să fie incorect.
- Se deconectează cablul bateriei.
- Comutatorul siguranțelor este dezactivat.
- Bateria este descărcată.



Setări utilizator

1. Opriți vehiculul cu contactul cuplat sau cu motorul pornit.
2. Apăsați butonul TRIP până când se afișează modul User setting (setări utilizator).
3. Dacă se afișează modul User setting (setări utilizator), apăsați butonul TRIP până când se modifică ecranul.
4. Puteți modifica elementul apăsând pe butonul TRIP și selectând elementul prin apăsarea butonului RESET.

Door (ușă)

Elemente	Explicație
Auto Lock (blocare automată)	• OFF (dezactivare) : blocarea automată a ușilor este dezactivată. • Enable on Speed (activare în funcție de viteză): toate ușile se blochează automat dacă viteza vehiculului depășește 15 km/h (9,3 mph). • Enable on Shift (activare la cuplare transmisie): toate ușile se vor bloca automat dacă selectorul de viteze este trecut din poziția P (parcare) în poziția R (marșarier), N (neutru) sau D (deplasare) (transmisie automată/cu ambreiaj dublu).
Auto Unlock (deblocare automată)	• OFF (dezactivare) : deblocarea automată a ușilor este dezactivată. • Vehicle Off/On key out (contact decuplat/cheie scoasă): dacă cheia este scoasă din contact sau butonul de pornire/oprire motor este în poziția OFF, toate ușile se vor debloca automat. • Driver Door Unlock (deblocare ușă șofer): dacă ușa șoferului este deblocată, toate ușile se vor debloca automat. • On Shift to P (la trecerea în poziția P): toate ușile se vor debloca automat dacă selectorul de viteze este trecut în poziția P (parcare) (transmisie automată/cu ambreiaj dublu).
Door Lock Sound (sunet blocare uși)	Dacă este bifat acest element, la blocarea ușilor se va activa funcția sunet la blocarea ușilor.

Lights (lumini)

Elemente	Explicație
Head Lamp Delay (stingere întârziată faruri)	• Dacă este bifat acest element, se va activa funcția de stingere întârziată faruri.
Welcome Light (lampă de întâmpinare)	• Dacă este bifat acest element, se va activa funcția lampă de întâmpinare. Pentru informații suplimentare, consultați „Iluminare” din cadrul acestui capitol.
One Touch Turn Signal (semnalizare la o singură atingere)	• Off (dezactivare): funcția de semnalizare la o singură atingere se dezactivează. • 3, 5, 7 Flashes (clipiri): la mișcarea ușoară a manetei, semnalizatoarele vor clipi de 3, 5 sau 7 ori. Pentru informații suplimentare, consultați „Iluminare” din cadrul acestui capitol.

Settings (setări)

Elemente	Explicație
Cluster Voice Guidance Vol. (volum ghidare vocală)	• Reglează volumul ghidării vocale (Nivel 1~3) Pentru informații suplimentare, consultați „Grup de instrumente” în cadrul acestui capitol.
Welcome Sound (sunet de întâmpinare) (dacă există în dotare)	• Dacă este bifat acest element, se va activa funcția sunet de întâmpinare.
ECO Driving (condus ECO) (dacă există în dotare)	• Dacă este bifat acest element, se va activa funcția de condus ecologic.
Shift Indicator (indicator treaptă) (dacă există în dotare)	• Dacă este bifat acest element, se va activa funcția indicator treaptă.
Fuel Economy Unit (unitate de măsură consum de combustibil)	Selectați unitatea de măsură pentru consumul de combustibil. (km/l, l/100)
Steering Position (poziție volan)	Dacă este bifat acest element, funcția de avertizare privind poziția volanului se va activa. Pentru informații suplimentare, consultați „Mesaje de avertizare” din cadrul acestui capitol.
Fuel Economy Auto Reset (resetare automată consum de combustibil)	• OFF (dezactivare): consumul mediu de combustibil se resetează la apăsarea mai mult de 1 secundă a butonului RESET. • After ignition (după decuplarea contactului): consumul mediu de combustibil se resetează automat dacă butonul de pornire/oprire motor este în poziția OFF timp de 4 ore. • După realimentare: consumul mediu de combustibil se resetează automat dacă viteza vehiculului depășește 1 km/h după ce se realimentează cu mai mult de 6 l.
Temperature Unit (unitate de măsură temperatură)	Selectați unitatea de măsură pentru temperatură. (°C, °F)
Language (Limba)	Selectați limba.

Service interval (interval de service)

Elemente	Explicație
Service Interval (interval de service)	În acest mod, puteți activa funcția interval de service cu setarea kilometraj (km sau mile) sau durată de timp (luni). • Off (dezactivare): funcția interval de service se dezactivează. • On (activare): puteți seta intervalul de service (număr de kilometri și durată de timp). **✻ NOTĂ - pentru Europa** **Dacă funcția interval de service nu este disponibilă, vă recomandăm să consultați un dealer autorizat HYUNDAI, în vederea obținerii de informații de service privind întreținerea.** Pentru informații suplimentare, consultați „Mod service” din cadrul acestui capitol.

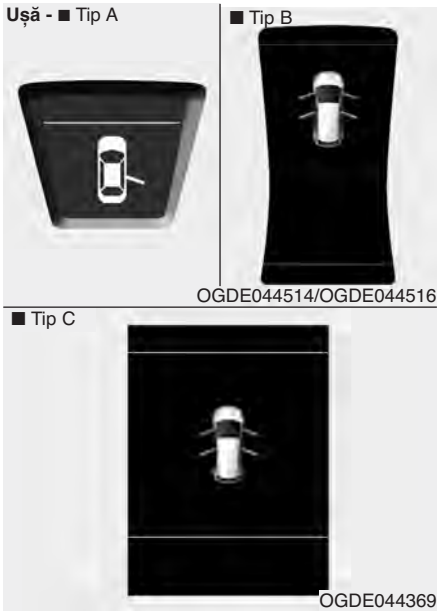

Informații afișaj LCD

Ușă

Indicatorul apare pentru a informa șoferul care dintre uși (sau hayonul) este deschisă.



Hayon deschis

Indicatorul apare pentru a informa șoferul care dintre uși (sau hayonul) este deschisă.



Trapă de plafon panoramică deschisă

Dacă șoferul scoate cheia din contact (cheie inteligentă: oprește motorul) și deschide ușa șoferului atunci când trapa de plafon nu este complet închisă, pe afișajul LCD apare un mesaj. De asemenea, avertizarea sonoră se va auzi pentru aproximativ 7 secunde.

■ Tip A



■ Tip B



OGDE044504/OGDE044503

■ Tip C



OGDE044371

Intensitatea iluminării

Intensitatea iluminării planșei de bord este afișată atunci când se reglează de la butonul de comandă al iluminării.

Pentru informații suplimentare, consultați „Iluminare planșă de bord” în capitolul 4.

■ Tip A



■ Tip B



OGD044278L/OGD044349L

■ Tip C



OGDE044372

Nivel scăzut lichid de spălare parbriz (dacă există în dotare)

Lampa de avertizare se aprinde dacă rezervorul lichidului de spălare parbriz este aproape gol. Dacă apăsați butonul TRIP când lampa de avertizare este aprinsă, afișajul LCD se va schimba în modul contor de parcurs timp de 4 secunde și apoi va reveni la modul nivel scăzut lichid de spălare parbriz. Completați cu lichid cât mai curând posibil.

■ Tip A



■ Tip B



OGDE044505/OGDE044506

■ Tip C



OGDE044373

Presiune scăzută în anvelope (dacă există în dotare)

Indicatorul de presiune scăzută în anvelope va apărea dacă una sau mai multe anvelope sunt dezumflate. Va indica anvelopa dezumflată respectivă.

Pentru informații suplimentare, consultați „TPMS” în capitolul 6.

■ Tip A



■ Tip B



OGD044336L/OGD044332L

■ Tip C



OGDE044374

Activare comutator siguranțe (comutator mod)

Anunțul apare pentru a informa șoferul să activeze comutatorul siguranțelor de pe planșa de bord, de sub volan.

Pentru informații suplimentare, consultați „Siguranțe” în capitolul 7.

■ Tip A



■ Tip B



OGD044257L/OGD044320L

■ Tip C



OGDE044376

Vehicule echipate cu sistem de cheie inteligentă

Cheia nu este în vehicul

Dacă cheia inteligentă nu este în vehicul și oricare dintre uși este închisă, cu butonul de pornire/oprire motor în poziția ACC, ON sau START, pe afișajul LCD se aprinde o avertizare.

De asemenea, avertizarea sună pentru 5 secunde dacă cheia inteligentă nu este în vehicul și ușa este închisă.

Păstrați întotdeauna la dvs. cheia inteligentă.

■ Tip A



■ Tip B



OGD044241L/OGD044242L

■ Tip C



OGDE044375

Cheia nu este detectată

Dacă cheia inteligentă nu este în vehicul sau nu este detectată și apăsați butonul de pornire/oprire motor, lampa de avertizare se aprinde pe afișajul LCD timp de 10 secunde. De asemenea, indicatorul imobilizatorului clipește pentru 10 secunde.

■ Tip A



■ Tip B



OGD044243L/OGD044329L

■ Tip C



OGDE044377

Apăsați butonul de pornire cu cheia

Dacă apăsați butonul de pornire/oprire motor în timp ce apare avertizarea „Key not detected” (cheia nu este detectată), pe afișajul LCD este afișată pentru 10 secunde avertizarea „Please press the start button with key” (apăsați butonul de pornire cu cheia). De asemenea, indicatorul imobilizatorului clipește pentru 10 secunde.

■ Tip A



■ Tip B



OGD044258L/OGD044321L

■ Tip C



OGDE044378

Baterie descărcată cheie

Dacă butonul de pornire/oprire motor revine în poziția OFF când cheia inteligentă a vehiculului se descarcă, lampa de avertizare se aprinde pe afișajul LCD pentru aproximativ 10 secunde. De asemenea, avertizarea sonoră sună o dată.

Înlocuiți bateria cu una nouă.

■ Tip A



■ Tip B



OGD044259L/OGD044322L

■ Tip C



OGDE044379

Apăsați pedala de frână pentru a porni motorul (transmisie automată)

Dacă butonul de pornire/oprire motor revine de două ori în poziția ACC, după apăsarea repetată a butonului fără a apăsa pedala de frână, avertizarea se aprinde pentru 10 secunde pe afișajul LCD pentru a indica faptul că trebuie să apăsați pedala de frână pentru a porni motorul.

■ Tip A



■ Tip B



OGD044263L/OGD044323L

■ Tip C



OGDE044380

Apăsați pedala de ambreiaj pentru a porni motorul (transmisie manuală)

Dacă butonul de pornire/oprire motor revine de două ori în poziția ACC, după apăsarea repetată a butonului fără a apăsa pedala de ambreiaj, avertizarea se aprinde pentru 10 secunde pe afișajul LCD pentru a indica faptul că trebuie să apăsați pedala de ambreiaj pentru a porni motorul.

■ Tip A



■ Tip B



OGD044260L/OGD044324L

■ Tip C



OGDE044381

Treceți în poziția P

Dacă încercați să opriți motorul, iar selectorul de viteze nu este în poziția P (parcare), butonul de pornire/oprire motor va reveni în poziția ACC. Dacă butonul este apăsat încă o dată, va reveni în poziția ON.

Avertizarea se aprinde pentru 10 secunde pe afișajul LCD pentru a indica faptul că pentru a opri motorul trebuie să apăsați butonul de pornire/oprire motor, cu selectorul de viteze în poziția P (parcare).

De asemenea, avertizarea sonoră se va auzi pentru aproximativ 10 secunde. (dacă există în dotare)



Apăsați din nou butonul de pornire

Dacă nu puteți acționa butonul de pornire/oprire motor deoarece acesta prezintă o problemă, avertizarea apare pentru 10 secunde iar semnalul sonor se aude continuu pentru a indica faptul că puteți porni motorul dacă apăsați încă o dată butonul de pornire/oprire motor.

Avertizarea sonoră se va opri dacă sistemul butonului de pornire/oprire motor funcționează normal sau dacă sistemul de alarmă este armat.

Dacă avertizarea se aprinde la fiecare apăsare a butonului de pornire/oprire motor, vă recomandăm să verificați sistemul la dealerul autorizat HYUNDAI.



Treceți în poziția P sau N pentru a porni motorul

Dacă încercați să porniți motorul, iar selectorul de viteze nu este în poziția P (parcare) sau în punctul N (neutru), avertizarea apare pentru aproximativ 10 secunde pe afișajul LCD. Puteți încerca să porniți motorul și cu selectorul de viteze în punctul N (neutru) dar, pentru siguranța dvs., porniți motorul cu selectorul de viteze în poziția P (parcare).



Apăsați butonul de pornire în timp ce rotiți volanul
(dacă există în dotare)

Dacă volanul nu se deblochează normal la apăsarea butonului de pornire/oprire motor, avertizarea apare timp de 10 secunde pe afișajul LCD. De asemenea, se aude o dată avertizarea sonoră, iar lampa butonului de pornire/oprire motor clipește pentru 10 secunde.

Când sunteți avertizați, apăsați butonul de pornire/oprire motor în timp ce rotiți volanul stânga-dreapta.

■ Tip A



■ Tip B



OGD044478L/OGD044328L

■ Tip C



OGDE044385

Verificați sistemul de blocare a volanului (dacă există în dotare)

Dacă volanul nu se blochează normal la revenirea butonului de pornire/oprire motor în poziția OFF, avertizarea apare timp de 10 secunde pe afișajul LCD.

De asemenea, se aude pentru 3 secunde o avertizare sonoră, iar lampa butonului de pornire/oprire motor clipește pentru 10 secunde.

■ Tip A



■ Tip B



OGD044264L/OGD044330L

■ Tip C



OGDE044386

Verificați siguranța comutatorului frânei de serviciu

Dacă siguranța comutatorului frânei de serviciu este arsă, avertizarea se aprinde pentru 10 secunde pe afișajul LCD.

Înlocuiți siguranța cu una nouă. Dacă acest lucru nu este posibil, puteți porni motorul apăsând pentru 10 secunde butonul de pornire/oprire motor în poziția ACC.

■ Tip A



OGDE044484/OGDE044485

■ Tip B



OGDE044479/OGDE044477

■ Tip C



OGDE044480/OGDE044478

Îndreptați volanul

- Acest mesaj de avertizare apare dacă porniți motorul cu volanul bracat mai mult de 90 de grade la stânga sau la dreapta.
- Înseamnă că unghiul de bracaj al volanului nu trebuie să fie mai mare de 30 de grade.

■ Tip A ■ Tip B

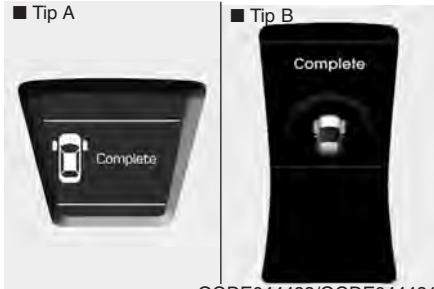

OGDE044483/OGDE044481

■ Tip C



OGDE044482

Îndreptarea volanului este finalizată.

- Dacă îndreptarea volanului este finalizată, după afișarea mesajului de avertizare „Align steering wheel” (îndreptați volanul) se afișează pentru 2 secunde acest mesaj.

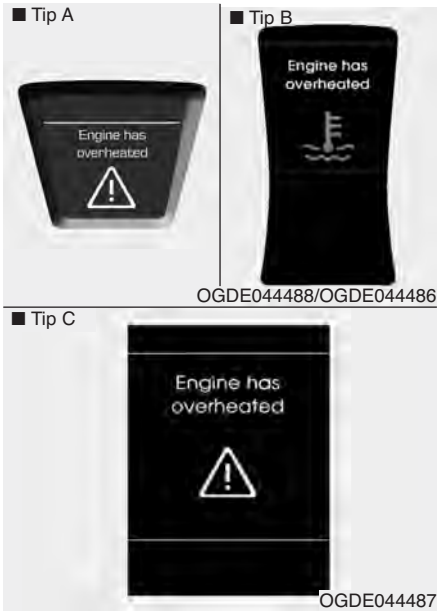

Motorul s-a supraîncălzit

- Acest mesaj de avertizare apare și se aude de 5 ori un avertizor sonor, dacă temperatura lichidului de răcire motor este mai mare de 120 °C (248 °F). Acest lucru înseamnă că motorul este supraîncălzit și se poate defecta.

Dacă vehiculul s-a supraîncălzit, consultați „Supraîncălzire” în capitolul 6.



Avertizare filtru de particule (DPF) (pentru motor diesel)

Acest mesaj de avertizare apare dacă sistemul DPF este defect. În acest moment clipește și lampa de avertizare DPF.

În acest caz, vă recomandăm să verificați sistemul DPF la un dealer autorizat HYUNDAI.

Pentru informații suplimentare, consultați „Lămpi de avertizare” din cadrul acestui capitol.

Lămpi de avertizare și control (grup de instrumente)

Toate lămpile de avertizare se verifică prin cuplarea contactului (nu porniți motorul). Dacă oricare dintre lămpi nu se aprinde, vă recomandăm să verificați sistemul la un dealer autorizat HYUNDAI.

După pornirea motorului, verificați dacă toate lămpile de avertizare s-au stins. Dacă una dintre lămpile de avertizare rămâne aprinsă, indică o situație care necesită verificare.

În paginile anterioare sunt prezentate indicatoarele și avertizările următoare.

- Indicator de poziție transmisie automată
- Indicator de schimbare transmisie manuală
- Avertizare drum cu polei
- Ușă/hayon deschis (afișaj LCD)
- Avertizare asistență la parcare (afișaj LCD)
- Presiune scăzută în anvelope (afișaj LCD)

Indicator ECO activ (dacă există în dotare)

ECO

Dacă sistemul ECO activ funcționează, indicatorul ECO se aprinde în culoarea verde. Pentru informații suplimentare, consultați „ECO activ” în capitolul 5.

Lampă și avertizor sonor centură de siguranță



Pentru atenționarea șoferului, lampa de avertizare centuri de siguranță va clipi sau se va aprinde pentru aproximativ 6 secunde de fiecare dată când cuplați contactul, indiferent dacă centurile sunt sau nu fixate.

Pentru informații suplimentare, consultați „Centură de siguranță” în capitolul 3.

Lampă de avertizare airbag



La fiecare cuplare a contactului, lampa de avertizare se aprinde pentru aproximativ 6 secunde.

Lampa se aprinde dacă sistemul SRS este defect. Dacă lampa de avertizare airbag nu se aprinde sau rămâne aprinsă după 6 secunde de la cuplarea contactului ori pornirea motorului sau dacă aceasta se aprinde în timpul deplasării, vă recomandăm să verificați sistemul la un dealer autorizat HYUNDAI.

Indicator imobilizator



Fără sistem de cheie inteligentă

Acest indicator se aprinde când introduceți cheia cu cod de imobilizare în contact și o treceți în poziția ON pentru a porni motorul.

Se poate porni motorul. După pornirea motorului, indicatorul se stinge.

Dacă indicatorul clipește când contactul este cuplat, înainte de a porni motorul, vă recomandăm să verificați sistemul la un dealer autorizat HYUNDAI.

Cu sistem de cheie inteligentă

Dacă survine oricare dintre următoarele situații, în cazul unui vehicul echipat cu cheie inteligentă, indicatorul imobilizatorului se aprinde, clipește sau se stinge.

- Dacă cheia inteligentă este în vehicul, iar butonul de pornire/oprire motor este în poziția ACC sau ON, indicatorul se aprinde pentru 30 de secunde pentru a confirma că puteți porni motorul. Cu toate acestea, dacă cheia inteligentă nu este în vehicul și este apăsat butonul de pornire/oprire motor, indicatorul va clipi pentru câteva secunde pentru a confirma că nu puteți porni motorul.
- Dacă indicatorul se aprinde doar pentru 2 secunde și se stinge când butonul de pornire/oprire motor este rotit în poziția ON, iar cheia inteligentă este în vehicul, vă recomandăm să verificați sistemul la un dealer autorizat HYUNDAI.
- Dacă bateria este descărcată și se apasă butonul de pornire/oprire motor, indicatorul clipește și nu puteți porni motorul. Cu toate acestea, puteți porni motorul apăsând butonul de pornire/oprire motor direct cu cheia inteligentă. De asemenea, dacă sistemul cheii inteligente este defect, indicatorul va clipi.

Lampă de avertizare ușă deschisă



Lampa de avertizare se aprinde dacă o ușă nu este bine închisă.

Lampă de avertizare hayon deschis



Lampa de avertizare se aprinde dacă hayonul nu este bine închis.

Lampă de avertizare nivel scăzut combustibil



Această lampă de avertizare vă atenționează că rezervorul de combustibil este aproape gol. Dacă se aprinde, alimentați de urgență. Utilizarea vehiculului cu lampa de avertizare nivel combustibil aprinsă sau cu indicatorul nivelului de combustibil sub gradația „O/E” poate cauza funcționarea motorului cu rateuri și defectarea catalizatorului (dacă există în dotare).

Lampă de avertizare sistem EPS (servodirecție asistată electric)



Această lampă de control se aprinde la cuplarea contactului și apoi se stinge.

Lampa se aprinde dacă sistemul EPS este defect. Dacă se aprinde în timpul deplasării, vă recomandăm să verificați sistemul la un dealer autorizat HYUNDAI.

Lămpi de control semnalizare

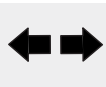

La activarea semnalizatorului, lămpile verzi indică sensul de deplasare. Dacă lampa se aprinde, dar nu clipește sau dacă clipește mai rapid decât în mod obișnuit ori dacă nu se aprinde, înseamnă că sistemul de semnalizare este defect. Pentru reparații trebuie consultat dealerul.

Indicator lumini aprinse



Indicatorul se aprinde dacă sunt aprinse pozițiile sau farurile.

Lampă de control fază scurtă (dacă există în dotare)



Această lampă de control se aprinde la aprinderea farurilor.

Indicator fază lungă



Acest indicator se aprinde dacă sunt aprinse farurile și este selectată poziția pentru fază lungă sau dacă maneta de semnalizare este în poziția semnalizare cu farurile.

AFLS (sistem de faruri adaptive) indicator defecțiune (dacă există în dotare)



Dacă indicatorul defecțiune AFLS clipește, sistemul AFLS nu funcționează corespunzător. Mergeți până la cel mai apropiat loc sigur de parcare și reporniți motorul. Dacă indicatorul rămâne aprins, vă recomandăm să verificați sistemul la un dealer autorizat HYUNDAI.

Indicator proiectoare de ceață (dacă există în dotare)



Indicatorul se aprinde dacă sunt aprinse proiectoarele de ceață.

Indicator lampă de ceață spate (dacă există în dotare)



Acest indicator se aprinde dacă sunt aprinse lămpile de ceață spate.

Avertizare frână de parcare și lichid de frână



Avertizare frână de parcare

Lampa de avertizare se va aprinde dacă frâna de parcare este activată și contactul este în poziția START sau ON. La eliberarea frânei de parcare, lampa de avertizare trebuie să se stingă.

Avertizare nivel scăzut lichid de frână

Dacă lampa de avertizare rămâne aprinsă, poate să indice că nivelul lichidului de frână din rezervor este scăzut.

Dacă lampa de avertizare rămâne aprinsă:

1. Conduceți cu atenție până la cel mai apropiat loc sigur de parcare și opriți vehiculul.
2. După oprirea motorului, verificați imediat nivelul lichidului de frână și dacă este necesar, completați. Apoi verificați etanșeitatea sistemului de frânare.
3. Dacă lampa de avertizare rămâne aprinsă, frânele nu funcționează corect sau observați scurgeri de lichid de frână, nu continuați călătoria. Vă recomandăm să contactați un dealer autorizat HYUNDAI.

Vehiculul dvs. este echipat cu sistem de frânare cu dublu circuit în diagonală. Acest sistem permite frânarea vehiculului chiar și în eventualitatea defectării unui circuit din cele două. Dacă doar unul din cele două circuite este funcțional, cursa pedalei va fi mai lungă, iar pentru oprire este necesară apăsarea mai puternică a pedalei de frână. Deoarece doar jumătate de sistem este funcțional, distanțele de frânare vor fi mai lungi. Dacă sistemul de frânare este defect, schimbați într-o treaptă inferioară și opriți vehiculul imediat ce acest lucru se poate face în siguranță.

Pentru a verifica funcționarea becurilor, verificați dacă lampa de avertizare frână de parcare și lichid de frână se aprinde când este cuplat contactul.

⚠ AVERTISMENT

Condusul vehiculului cu una din lămpile de avertizare aprinsă este periculoasă. Dacă lampa de avertizare sistem de frânare rămâne aprinsă, vă recomandăm să verificați sistemul la un dealer autorizat HYUNDAI.

Lampă de avertizare drum cu polei (dacă există în dotare)



Această lampă de avertizare clipește de 10 ori și apoi rămâne aprinsă; de asemenea, se aude de 3 ori avertizorul sonor:

- Dacă termometrul pentru temperatura exterioară indică mai puțin de 4°C (39,2°F), cu contactul cuplat sau butonul de pornire/oprire motor în poziția ON.

✻ NOTĂ

Dacă lampa de avertizare drum cu polei se aprinde în timpul deplasării, trebuie să conduceți cu mai multă atenție și să evitați deplasarea cu viteză ridicată, accelerațiile și frânările bruște sau negocierea în forță a virajelor etc.

Indicator defecțiune EPB (frână de parcare electrică)

EPB

Indicatorul de defecțiune EPB se aprinde când este cuplat contactul, dar trebuie să se stingă după aproximativ 3 secunde. Dacă lampa de avertizare nu se aprinde sau dacă rămâne aprinsă, vă recomandăm să verificați sistemul la un dealer autorizat HYUNDAI.

De asemenea, indicatorul de defecțiune EPB se poate aprinde dacă indicatorul ESC se aprinde pentru a indica faptul că sistemul ESC nu funcționează corespunzător, dar dacă se întâmplă acest lucru, nu indică faptul că sistemul EPB este defect.

Pentru informații suplimentare, consultați „EPB” în capitolul 5.

Lampă de avertizare sistem antiblocare frâne (ABS)



Lampa se aprinde când este cuplat contactul și se stinge după aproximativ 3 secunde, dacă sistemul funcționează corect.

Dacă lampa de avertizare ABS rămâne aprinsă, dacă se aprinde în timpul deplasării sau dacă nu se aprinde la cuplarea contactului, este posibil ca sistemul ABS să fie defect.

În acest caz, vă recomandăm să verificați sistemul la un dealer autorizat HYUNDAI. Sistemul de frânare funcționează normal, dar nu beneficiază de asistența ABS.

Lampă de avertizare distribuție electronică a forței de frânare (EBD)



Dacă cele două lămpi de avertizare se aprind simultan în timpul deplasării, este posibil ca sistemele ABS și EBD să fie defecte.

În acest caz, este posibil ca sistemul ABS și sistemul de frânare să nu funcționeze normal. Vă recomandăm să verificați sistemul la un dealer autorizat HYUNDAI.

✻ NOTĂ

Dacă lampa de avertizare ABS sau lampa de avertizare EBD se aprinde și rămâne aprinsă, este posibil ca vitezometrul sau kilometrajul/contorul de parcurs să nu funcționeze corect. De asemenea, este posibil să se aprindă lampa de avertizare EPS, iar efortul de manevrare a volanului este posibil să crească sau să scadă. În acest caz, vă recomandăm să verificați sistemul la un dealer autorizat HYUNDAI.

⚠ AVERTISMENT

Dacă lămpile de avertizare pentru sistemul ABS și de frânare se aprind și rămân aprinse, sistemul de frânare al vehiculului nu funcționează normal. În cazul unei frânări bruște este posibil să întâlniți situații pe cât de neașteptate, pe atât de periculoase. În acest caz, nu rulați cu viteză mare și nu frânați brusc.

Vă recomandăm să verificați sistemul la un dealer autorizat HYUNDAI.

Indicator ESC (control electronic al stabilității)



Indicatorul ESC se aprinde când este cuplat contactul, dar trebuie să se stingă după aproximativ 3 secunde. Dacă sistemul ESC este activat, acesta monitorizează condițiile de rulare. În condiții normale de rulare, indicatorul ESC este stins. În condiții de drum alunecos sau de aderență redusă, sistemul ESC se va activa și lampa de control ESC va clipi, indicând astfel că sistemul ESC este operațional.

Dar dacă sistemul ESC se defectează, indicatorul rămâne aprins. Vă recomandăm să verificați sistemul la un dealer autorizat HYUNDAI.

Indicator dezactivare ESC



Indicatorul de dezactivare ESC se aprinde când este cuplat contactul, dar trebuie să se stingă după aproximativ 3 secunde. Pentru a trece în modul ESC dezactivat, apăsați butonul de dezactivare ESC. Indicatorul de dezactivare ESC se va aprinde, indicând astfel că sistemul ESC este dezactivat.

Indicator oprire automată (dacă există în dotare)



Acest indicator se va aprinde dacă motorul intră în modul oprire la ralanti a sistemului ISG (oprire și pornire la ralanti).

Dacă motorul pornește automat, indicatorul de oprire automată din cadrul grupului de instrumente clipește pentru 5 secunde.

Pentru informații suplimentare, consultați „Sistem ISG (oprire și pornire la ralanti)” în capitolul 5.

La vehiculele echipate cu grup de instrumente de tip B, indicatorul se aprinde pe afișajul LCD.

* NOTĂ

Dacă motorul este pornit automat de către sistemul ISG, unele lămpi de avertizare (lampa de avertizare ABS, ESC, ESC dezactivat, EPS sau frână de parcare) s-ar putea să se aprindă pentru câteva secunde.

Acest lucru se datorează bateriei descărcate. Acest lucru nu înseamnă că sistemul este defect.

Indicator pilot automat (dacă există în dotare)

Indicator pilot automat



Indicatorul se aprinde dacă este activat pilotul automat.

Indicatorul pilotului automat se aprinde dacă se apasă butonul corespunzător de pe volan.

Dacă se apasă din nou butonul , indicatorul se va stinge. Pentru informații suplimentare privind utilizarea acestui sistem, consultați „Pilot automat” în capitolul 5.

Indicator setare pilot automat SET

Indicatorul se aprinde dacă este activat butonul (SET- sau RES+) al pilotului automat.

Indicatorul SET viteză de croazieră se aprinde dacă se apasă butonul (SET- sau RES+) al sistemului.

Dacă se apasă butonul O sau dacă se dezactivează sistemul, indicatorul SET se stinge.

Lampă de control sistem de avertizare părăsire bandă de rulare (LDWS) (dacă există în dotare)



Această lampă de control se aprinde:

- [Verde] Dacă activați sistemul de avertizare la părăsirea benzii de rulare, prin apăsarea butonului LDWS.
- [Alb] Dacă nu sunt îndeplinite condițiile de utilizare a sistemului sau dacă senzorul nu detectează o bandă de circulație.
- [Galben] Dacă sistemul de avertizare la părăsirea benzii de rulare este defect.

  În acest caz, vă recomandăm să verificați vehiculul la un dealer autorizat HYUNDAI.

Pentru informații suplimentare, consultați „Sistem de avertizare la părăsirea benzii de rulare (LDWS)” în capitolul 5.

Sistem de monitorizare a presiunii în anvelope (TPMS) (dacă există în dotare)

Indicator presiune scăzută în anvelope/ indicator defecțiune TPMS



La cuplarea contactului, indicatorul presiune scăzută în anvelope se aprinde pentru 3 secunde.

Indicatoarele de presiune scăzută în anvelope și de poziție se aprind dacă una sau mai multe anvelope sunt dezumflate.

Indicatorul de defecțiune TPMS se aprinde după ce clipește aproximativ 1 minut, dacă sistemul de monitorizare a presiunii în anvelope este defect.

În acest caz, vă recomandăm să verificați sistemul la un dealer autorizat HYUNDAI.

Pentru informații suplimentare, consultați „TPMS” în capitolul 6.

Indicatorul de poziție anvelopă cu presiune scăzută se aprinde pe afișajul LCD.

⚠ AVERTISMENT
- oprire în siguranță

- **TPMS nu vă poate avertiza în cazul unei explozii de cauciuc.**
- **Dacă simțiți că vehiculul a devenit instabil, luați imediat piciorul de pe pedala de accelerație, frânați ușor și constant și trageți ușor pe dreapta.**

Lampă de avertizare presiune ulei de motor



Această lampă de avertizare indică faptul că presiunea uleiului de motor este redusă.

Dacă lampa de avertizare se aprinde în timpul deplasării:

1. Opriți în siguranță pe marginea drumului.
2. Verificați nivelul uleiului de motor cu motorul oprit. Dacă nivelul este scăzut, completați cu ulei atât cât este necesar.

Dacă după completarea nivelului uleiului lampa de avertizare rămâne aprinsă sau dacă nu aveți ulei, vă recomandăm să apelați la un dealer autorizat HYUNDAI.

⚠ ATENȚIE

Dacă motorul nu este oprit imediat după aprinderea lămpii de avertizare presiune ulei de motor, acesta se poate defecta iremediabil.

⚠ ATENȚIE

Dacă după pornirea motorului lampa de avertizare presiune scăzută ulei rămâne aprinsă, acesta ar putea suferi defecțiuni grave. Lampa de avertizare se aprinde dacă presiunea uleiului este prea scăzută. În condiții normale, lampa se aprinde la cuplarea contactului și se stinge după pornirea motorului. Dacă după pornirea motorului lampa de avertizare presiune scăzută ulei rămâne aprinsă, motorul prezintă defecțiuni grave.

Dacă survine o astfel de situație, opriți mașina în siguranță, opriți motorul și verificați nivelul uleiului. Dacă nivelul uleiului este scăzut, completați până la nivelul corect și porniți din nou motorul. Dacă lampa rămâne aprinsă în timp ce motorul este pornit, opriți-l imediat. În toate cazurile în care lampa de avertizare rămâne aprinsă în timp ce motorul este pornit, vă recomandăm să verificați sistemul la un dealer autorizat HYUNDAI.

Lampă de avertizare nivel ulei de motor (dacă există în dotare)



Lampa de avertizare nivel ulei de motor se aprinde dacă trebuie verificat nivelul uleiului de motor.

Dacă se aprinde lampa de avertizare, verificați cât mai curând nivelul uleiului de motor și completați, dacă este cazul.

Turnați uleiul încet și utilizați o pâlnie. (Capacitate completare cu ulei: aproximativ 0,6 ~ 1,0 *l*)

Utilizați numai ulei de motor specificat. (Consultați „Lubrifianți recomandați și capacități" în capitolul 8.)

Asigurați-vă că nivelul uleiului de motor nu depășește marcajul F (plin) de pe joją.

✻ NOTĂ

- **După parcurgerea a aproximativ 50 ~ 100 km de la încălzirea motorului, după completarea nivelului uleiului de motor, lampa de avertizare se va stinge.**
- **Deculați și cuplați contactul de 3 ori în interval de 10 secunde, iar lampa de avertizare se va stinge imediat. Cu toate acestea, dacă stingeți lampa de avertizare fără a completa nivelul uleiului de motor, aceasta se va aprinde din nou după aproximativ 50 ~ 100 km de la încălzirea motorului.**

⚠ ATENȚIE

Dacă lampa rămâne aprinsă după ce ați completat cu ulei și ați parcurs aproximativ 50 ~100 km după ce motorul s-a încălzit, vă recomandăm să verificați sistemul la un dealer autorizat HYUNDAI.

Chiar dacă lampa nu se aprinde după repornirea motorului, nivelul uleiului de motor trebuie verificat și completat periodic.

Lampă de control defecțiuni (MIL) (lampă de verificare motor)



Lampa de control este o componentă a sistemului de control al motorului, care monitorizează componentele sistemului de control al emisiilor. Dacă lampa de control se aprinde în timpul deplasării, înseamnă că a fost detectată o posibilă problemă la sistemul de control al emisiilor.

Lampa se aprinde și la cuplarea contactului, dar se stinge la câteva secunde după pornirea motorului. Dacă se aprinde în timpul deplasării sau nu se aprinde la cuplarea contactului, vă recomandăm să verificați sistemul la un dealer autorizat HYUNDAI.

În general, vehiculul poate fi condus în continuare, dar vă recomandăm să verificați sistemul la un dealer autorizat HYUNDAI.

⚠ ATENȚIE

Deplasarea prelungită cu lampa de control aprinsă poate provoca defectarea sistemului de control al emisiilor și poate afecta negativ consumul de combustibil și performanțele.

⚠ ATENȚIE - motor pe benzină

Dacă lampa de control defecțiune sistem control emisii se aprinde, este posibil să se fi defectat catalizatorul, ceea ce poate duce la pierderea puterii motorului. Vă recomandăm să verificați sistemul la un dealer autorizat HYUNDAI.

⚠ ATENȚIE - motor diesel (dacă este echipat cu DPF)

Dacă lampa de control defecțiuni clipește, este posibil ca aceasta să se oprească, dacă viteza vehiculului depășește 60 km/h (37 mph) sau dacă vehiculul se deplasează pentru o anumită perioadă de timp (aproximativ 25 de minute) într-o treaptă superioară treptei 2, cu o turație a motorului de 1500 ~ 2000 rpm.

Dacă lampa de control defecțiuni continuă să clipească deși a fost efectuată această procedură, vă recomandăm să verificați sistemul la un dealer autorizat HYUNDAI.

Dacă continuați deplasarea cu lampa de control defecțiuni clipind o perioadă lungă de timp, sistemul DPF se poate defecta, iar consumul de combustibil poate crește.

⚠ ATENȚIE - motor diesel

Dacă lampa de control defecțiune sistem control emisii clipește, apar defecțiuni legate de sistemul de injecție, care ar putea duce la pierderea puterii motorului, zgomot la aprindere și creșterea nivelului noxelor. Vă recomandăm să verificați sistemul la un dealer autorizat HYUNDAI.

Lampă de avertizare temperatură lichid de răcire motor
(dacă există în dotare)
(pentru grup de instrumente de tip A)



Lampa de avertizare se aprinde și avertizorul sonor se activează de 5 ori, dacă temperatura lichidului de răcire motor este mai mare de 120±3 °C (248±5,4 °F).

Nu vă continuați călătoria cu un motor supraîncălzit. Dacă vehiculul se supraîncălzește, consultați „Supraîncălzire” în capitolul 6.

✻ NOTĂ

Aprinderea lămpii de avertizare indică supraîncălzirea motorului și posibila defectare a acestuia.

Indicator bujii incandescente (motor diesel)



Lampa de control se aprinde la cuplarea contactului. După ce lampa se stinge, se poate porni motorul. Lampa rămâne aprinsă un timp variabil, în funcție de temperatura lichidului de răcire, temperatura exterioară și starea bateriei.

✻ NOTĂ

Dacă motorul nu pornește în maximum 10 secunde de la încheierea procesului de preîncălzire, treceți din nou cheia de contact în poziția LOCK pentru 10 secunde și apoi în poziția ON, pentru a relua operația de preîncălzire.

⚠ ATENȚIE

Dacă lampa de control bujii incandescente rămâne aprinsă sau clipește după încălzirea motorului sau în timpul deplasării, vă recomandăm să verificați sistemul la un dealer autorizat HYUNDAI.

Lampă de avertizare filtru combustibil (motor diesel)



Lampa de avertizare se aprinde pentru 3 secunde după cuplarea contactului, apoi se stinge. Dacă lampa se aprinde după pornirea motorului, înseamnă că în filtrul de combustibil s-a acumulat apă. Dacă survine o astfel de situație, evacuați apa acumulată în filtrul de combustibil.

Pentru informații suplimentare, consultați „Filtru de combustibil” în capitolul 7.

⚠ ATENȚIE

La aprinderea acestei lămpi, puterea motorului (viteza vehiculului și turația de ralanti) ar putea să scadă. Dacă vă continuați călătoria și lampa este aprinsă, este posibil ca motorul sau sistemul common rail să se defecteze. În acest caz, vă recomandăm să verificați sistemul la un dealer autorizat HYUNDAI.

Avertizor stare alternator



Această lampă de avertizare indică o defecțiune la alternator sau la sistemul de încărcare a bateriei.

Dacă lampa de avertizare se aprinde în timpul deplasării:

1. Mergeți până la cel mai apropiat loc sigur de parcare.
2. Cu motorul oprit, verificați să nu fie slăbită sau ruptă cureaua alternatorului.
3. Dacă reglajul curelei este corect, există o problemă la sistemul electric de încărcare a bateriei. Vă recomandăm să verificați sistemul la un dealer autorizat HYUNDAI.

SISTEM DE ASISTENȚĂ LA PARCAREA CU SPATELE (DACĂ EXISTĂ ÎN DOTARE)

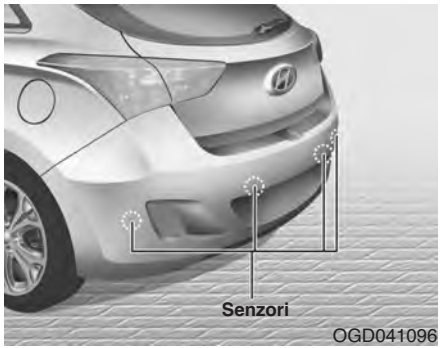

Sistemul de asistență la parcarea cu spatele ajută șoferul în timpul manevrelor de mers cu spatele, avertizându-l sonor dacă este detectat un obiect pe o distanță de 120 cm (47 in.) în spatele vehiculului. Acest sistem este unul suplimentar; la deplasarea în marșarier șoferul trebuie să acorde aceeași atenție maximă. Nu vă bazați niciodată numai pe semnalele furnizate de senzori. Ori de câte ori rulați în marșarier, fiți la fel de atenți la ce se află în spatele dvs. ca atunci când vă aflați într-un vehicul care nu este echipat cu sistem de asistență la parcarea cu spatele.

⚠ AVERTISMENT

Sistemul de asistență la parcarea cu spatele reprezintă doar o funcție suplimentară. Utilizarea sistemului poate fi afectată de diverși factori (inclusiv de condițiile de mediu). Este responsabilitatea șoferului să verifice întotdeauna zona din spatele vehiculului, înainte și în timp ce efectuează manevre în marșarier.

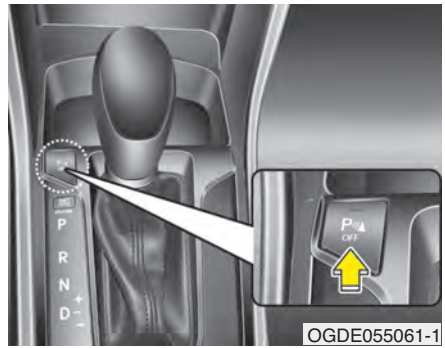

Utilizare sistem de asistență la parcarea cu spatele

Condiții de funcționare

- Acest sistem se va activa dacă indicatorul butonului de dezactivare a sistemului de asistență la parcarea cu spatele este stins.

  Dacă doriți să dezactivați sistemul de asistență la parcarea cu spatele, apăsați din nou butonul de dezactivare a acestuia. (Indicatorul butonului se va aprinde.) Pentru activarea sistemului, apăsați din nou butonul. (Indicatorul butonului se va stinge.)
- Sistemul se va activa la deplasarea în marșarier, dacă este cuplat contactul.

  Dacă vehiculul se deplasează cu o viteză mai mare de 5 km/h (3 mph),

este posibil ca sistemul să nu se activeze corect.

- Raza de acțiune a sistemului de asistență la parcarea cu spatele este de aproximativ 120 cm (47 in.).
- Dacă sunt detectate mai mult de două obiecte în același timp, va fi luat în considerare cel mai apropiat.

Tipuri de semnale sonore

- Dacă un obiect se află la o distanță cuprinsă între 120 și 61 cm (între 47 și 23,6 in.) față de bara de protecție spate: avertizorul sună intermitent
- Dacă un obiect se află la o distanță cuprinsă între 60 și 31 cm (între 23,6 și 12,2 in.) de bara de protecție spate: avertizorul sună mai frecvent
- Dacă un obiect se află la o distanță de 30 cm (11,8 in.) față de bara de protecție spate:
  semnal sonor continuu.

Tip de indicator de avertizare (dacă există în dotare)

Distanță de la obiect	Indicator de avertizare
61cm ~ 120 cm (24 in. ~ 47 in.)	 *1
31cm ~ 60 cm (12,2 in. ~ 23,6 in.)	 *1
Mai puțin de 30 de cm (11,8 in.)	 *1

*1: indică distanța la care este detectat obiectul de către fiecare senzor. (stânga, centru, dreapta)

❈ Dacă obiectul este între senzori sau apropiat de aceștia, indicatorul ar putea să arate altfel.

Condiții de nefuncționare a sistemului de asistență la parcarea cu spatele

Este posibil ca sistemul să nu funcționeze corect dacă:

1. Senzorii sunt înghețați. (Sistemul va funcționa normal după dezghețarea senzorilor.)
2. Senzorul este acoperit, de exemplu, cu zăpadă sau cu apă ori capacul senzorului este blocat. (Sistemul va funcționa normal după îndepărtarea materialelor sau dacă senzorii nu mai sunt blocați.)
3. Conduceți pe suprafețe accidentate (drumuri nepavate, acoperite cu pietriș, denivelate sau în pantă).
4. În raza senzorului se produc zgomote puternice (claxoane, motociclete zgomotoase, frâne pneumatice camioane etc.).
5. Afară plouă torențial.
6. În raza senzorului se află telecomenzi sau telefoane mobile.
7. Se tractează o remorcă.

Raza de detectare se poate micșora dacă:

1. Senzorul este murdar, de exemplu, de zăpadă sau de apă. (Raza de acțiune va reveni la normal după îndepărtarea materialelor.)
2. Afară este foarte cald sau foarte frig.

Este posibil ca următoarele obiecte să nu fie detectate de senzor:

1. Obiecte ascuțite sau înguste, cum ar fi funii, lanțuri sau stâlpi mici.
2. Obiectele care au tendința de a obstrucționa frecvența senzorului, ca de exemplu hainele, materialele spongioase sau zăpada.
3. Obiecte nedetectabile mai scurte de 1 m (40 in.) și cu un diametru mai mic de 14 cm (6 in.).

Precauții sistem de asistență la parcarea cu spatele

- Este posibil ca sistemul de asistență la parcarea cu spatele să nu avertizeze secvențial, în funcție de viteza și forma obiectelor detectate.
- Dacă înălțimea barei de protecție sau poziția de montare a senzorului au fost modificate sau dacă bara este deteriorată, este posibil ca sistemul să funcționeze defectuos. Orice echipamente sau accesorii care nu sunt montate din fabrică pot afecta performanțele senzorilor.
- Este posibil ca senzorul să nu detecteze obiectele aflate la o distanță mai mică de 30 cm (11,8 in.) de acesta sau să nu aprecieze corect distanța. Procedați cu atenție.
- Dacă senzorul îngheață sau dacă este acoperit cu zăpadă, noroi sau apă, este posibil să nu funcționeze până la îndepărtarea acestor materiale, utilizând o cârpă moale.
- Nu împingeți, nu zgâriați și nu loviți suprafața senzorilor. Este posibil ca aceștia să se defecteze.

✻ NOTĂ

Acest sistem poate recunoaşte doar obiectele aflate în raza de acţiune a senzorilor; sistemul nu poate detecta obiecte amplasate în alte zone, în care nu sunt montaţi senzori. De asemenea, este posibil ca obiectele mici sau subţiri, cum ar fi stâlpii sau obiectele amplasate între senzori, să nu fie detectate.
La deplasarea în marşarier, studiaţi întotdeauna terenul din spatele vehiculului.
Asiguraţi-vă că şoferii care nu sunt familiarizaţi cu sistemul sunt conştienţi de performanţele şi limitele acestuia.

⚠ AVERTISMENT

Fiţi atenţi atunci când circulaţi aproape de marginea drumului, pentru a nu accidenta pietonii (fiţi atenţi în mod special la prezenţa copiilor). Conştientizaţi faptul că din cauza distanţei, dimensiunilor sau materialelor, este posibil ca unele obiecte să nu fie detectate sau să fie detectate eronat de către senzori. Înainte de a porni de pe loc, verificaţi întotdeauna terenul din apropierea vehiculului.

Autodiagnoză

Dacă treceţi schimbătorul de viteze în poziţia R (marşarier) şi dacă survin una sau mai multe dintre situaţiile de mai jos, sistemul de asistenţă la parcarea cu spatele este defect.

- Nu auziţi avertizarea sonoră sau aceasta sună intermitent.



•Se afişează (clipeşte). (dacă există în dotare)

În acest caz, vă recomandăm să verificaţi sistemul la un dealer autorizat HYUNDAI.

⚠ AVERTISMENT

Garanţia vehiculului nu acoperă daunele produse vehiculului sau accidentarea ocupanţilor, provocate de defectarea sistemului de asistenţă la parcarea cu spatele. Conduceţi întotdeauna preventiv.

SISTEM DE ASISTENȚĂ LA PARCARE (DACĂ EXISTĂ ÎN DOTARE)

■ Față



OGD041157

■ Spate

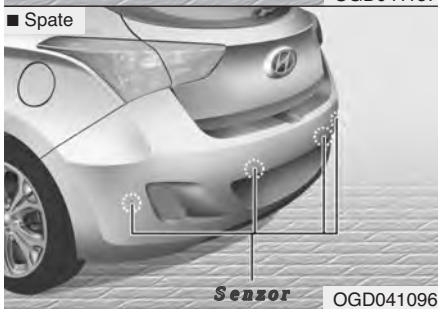

OGD041096

Sistemul de asistență la parcare asistă șoferul în timpul manevrelor de parcare, avertizându-l sonor sau afișând pe planșa de bord zona în care este detectat un obstacol dacă este sesizat un obiect pe o distanță de 60 cm (24 in.) în fața și 120 cm (47 in.) în spatele vehiculului.

Acest sistem este unul suplimentar; la deplasarea în marșarier șoferul trebuie să acorde aceeași atenție maximă.

Nu vă bazați niciodată numai pe semnalele furnizate de senzori.

Ori de câte ori parcați, fiți la fel de atenți la ce se află în fața și în spatele dvs., ca atunci când vă aflați într-un vehicul care nu este echipat cu sistem de asistență la parcare.

⚠ AVERTISMENT

Sistemul de asistență la parcare trebuie considerat doar o funcție suplimentară. Șoferul trebuie să verifice terenul din fața și din spatele vehiculului. Funcționalitatea sistemului de asistență la parcare poate fi afectată de mulți factori și condiții de mediu, prin urmare șoferul trebuie să fie întotdeauna responsabil de manevrele efectuate.

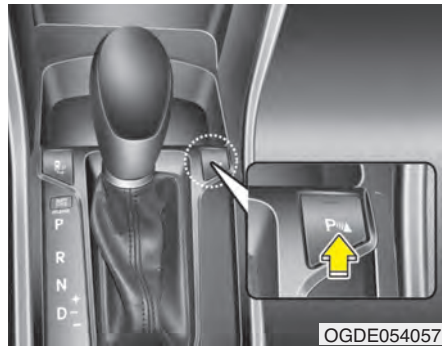

OGDE054057

Utilizare sistem de asistență la parcare

Condiții de funcționare

- Indicatorul sistemului de asistență la parcare se aprinde și activează automat sistemul de asistență la parcare atunci când treceți schimbătorul de viteze în poziția R (marșarier). Sistemul se dezactivează automat dacă transmisia nu mai este în poziția R (marșarier) și viteza vehiculului este mai mare de 10 km/h (6,2 mph).
- Puteți dezactiva sistemul de asistență la parcare apăsând butonul.

- Distanța de detectare la deplasarea înainte este de aproximativ 60 cm (24 in.), dacă viteza de deplasare este mai mică de 10 km/h (6,2 mph).
- Dacă sunt detectate mai mult de două obiecte în același timp, va fi luat în considerare cel mai apropiat.

✻ NOTĂ

Sistemul s-ar putea să nu funcționeze dacă distanța față de obiect este deja mai mică de 25 cm, iar contactul este cuplat.

Tip de indicator și de sunet de avertizare

: cu sunet de avertizare
: fără sunet de avertizare

Distanță de la obiect		Indicator de avertizare		Sunet de avertizare
		La deplasarea înainte	La deplasarea înapoi	
120 cm ~ 61 cm	Față	-	-	-
	Spate	-		Avertizarea sună intermitent
60cm ~ 31cm	Față			Avertizarea sună frecvent
	Spate	-		Avertizarea sună frecvent
30 cm	Față			Avertizarea sună continuu
	Spate	-		Avertizarea sună continuu

✻ NOTĂ

- **În funcție de obiecte sau de starea senzorului, este posibil ca sunetul și indicatorul de avertizare reale să fie diferite de cele din imagine.**
- **Nu spălați senzorul vehiculului cu jet de apă sub presiune.**

⚠ ATENȚIE

- ***Acest sistem poate detecta doar obiectele din raza și locația senzorilor;***

  Nu poate detecta obiecte din alte zone, în care nu sunt montați senzori. De asemenea, este posibil ca obiectele mici sau subțiri, cum ar fi stâlpii sau obiectele amplasate între senzori, să nu fie detectate.

  La deplasarea în marșarier, studiați întotdeauna terenul din spatele vehiculului.
- ***Asigurați-vă că șoferii care nu sunt familiarizați cu sistemul sunt conștienți de performanțele și limitele acestuia.***

Condiții de nefuncționare a sistemului de asistență la parcare

Sistemul de asistență la parcare s-ar putea să nu funcționeze normal dacă:

1. Senzorii sunt înghețați. (Sistemul va funcționa normal după dezghețarea senzorilor.)
2. Senzorul este acoperit, de exemplu, cu zăpadă sau cu apă ori capacul senzorului este blocat. (Sistemul va funcționa normal după îndepărtarea materialelor sau dacă senzorii nu mai sunt blocați.)
3. Senzorul este murdar, de exemplu, de zăpadă sau de apă. (Raza de acțiune va reveni la normal după îndepărtarea materialelor.)
4. Butonul de asistență la parcare este în poziția dezactivat.

Este posibil ca sistemul de asistență la parcare să funcționeze defectuos dacă:

1. Conduceți pe suprafețe accidentate, cum ar fi drumuri nepavate, acoperite cu pietriș, denivelate sau în pantă.
2. În raza de acțiune a senzorului se află surse de zgomot excesiv, cum ar fi claxoane de vehicule, motoare de motociclete sau frâne pneumatice de camioane.
3. Afară plouă torențial.
4. În raza senzorului se află telecomenzi sau telefoane mobile.
5. Senzorul este acoperit cu zăpadă.

Este posibil ca raza de detectare să se diminueze dacă:

1. Afară este foarte cald sau foarte frig.
2. Obiectele sunt nedetectabile, adică sunt mai scurte de 1 m și au un diametru mai mic de 14 cm.

Este posibil ca următoarele obiecte să nu fie detectate de senzor:

1. Obiecte ascuțite sau înguste, cum ar fi funii, lanțuri sau stâlpi mici.
2. Obiectele care au tendința de a obstrucționa frecvența senzorului, cum ar fi hainele, materialele spongioase sau zăpada.

✻ NOTĂ

1. **În funcție de viteza și forma obiectelor detectate, este posibil ca avertizarea să nu sune intermitent.**
2. **Dacă înălțimea barei de protecție sau poziția de montare a senzorului au fost modificate sau dacă bara este deteriorată, este posibil ca sistemul să funcționeze defectuos. Orice echipamente sau accesorii care nu sunt montate din fabrică pot afecta performanțele senzorilor.**
3. **Se poate ca senzorul să nu detecteze obiectele aflate la o distanță mai mică de 30 cm de acesta sau să nu aprecieze corect distanța. Procedați cu atenție.**
4. **Dacă senzorul îngheață sau dacă este acoperit cu zăpadă sau apă, este posibil să nu funcționeze până la îndepărtarea acestor materiale, utilizând o cârpă moale.**
5. **Nu împingeți, nu zgâriați și nu loviți senzorii cu un obiect tare, care este posibil să deterioreze suprafața acestuia. Este posibil ca aceștia să se defecteze.**

✻ NOTĂ

Acest sistem poate recunoaște doar obiectele aflate în raza de acțiune a senzorilor; sistemul nu poate detecta obiecte amplasate în alte zone, în care nu sunt montați senzori. De asemenea, obiectele mici sau subțiri sau obiectele amplasate între senzori ar putea să nu fie detectate.

La efectuarea manevrelor, studiați întotdeauna terenul din fața și din spatele vehiculului.

Asigurați-vă că șoferii care nu sunt familiarizați cu sistemul sunt conștienți de performanțele și de limitele acestuia.

⚠ AVERTISMENT

Fiți atenți atunci când circulați aproape de marginea drumului, pentru a nu accidenta pietonii (fiți atenți în mod special la prezența copiilor). Conștientizați faptul că din cauza distanței, dimensiunilor sau materialelor, este posibil ca unele obiecte să nu fie detectate sau să fie detectate incorect de către senzori. Înainte de a porni de pe loc, verificați întotdeauna terenul din apropierea vehiculului.

Autodiagnoză

Dacă treceți schimbătorul de viteze în poziția R (marșarier) și dacă survin una sau mai multe dintre situațiile de mai jos, sistemul de asistență la parcarea cu spatele este defect.

- Nu auziți avertizarea sonoră sau aceasta sună intermitent.



•Se afișează (clipește). (dacă există în dotare)

În acest caz, vă recomandăm să verificați sistemul la un dealer autorizat HYUNDAI.

⚠ AVERTISMENT

Garanția vehiculului nu acoperă daunele produse vehiculului sau accidentarea ocupanților, provocate de defectarea sistemului de asistență la parcare. Conduceți întotdeauna preventiv.

SISTEM INTELIGENT DE ASISTENȚĂ LA PARCARE (SPAS) (DACĂ EXISTĂ ÎN DOTARE)

■ Parcare laterală

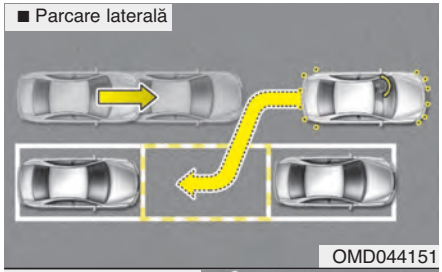

OMD044151

■ Parcare cu spatele

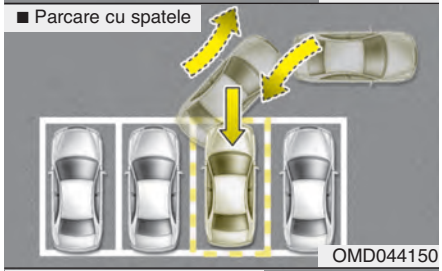

OMD044150

■ Ieșire din parcare laterală

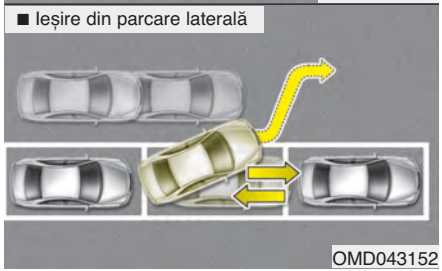

OMD043152

Sistemul inteligent de asistență la parcare permite șoferilor parcarea vehiculului cu ajutorul senzorilor, prin măsurarea locurilor de parcare, controlul volanului pentru a parca semiautomat vehiculul și asigurarea de instrucțiuni pe ecranul LCD pentru a permite parcarea corespunzătoare.

În plus, sistemul asistă la părăsirea unul loc de parcare (ieșire la parcare laterală).

✻ NOTĂ

- **Vehiculul nu se va opri dacă în calea sa se află pietoni sau obiecte, așa că șoferul trebuie să monitorizeze manevra.**
- **Utilizați sistemul numai în parcări special amenajate și în locuri de parcare.**
- **Sistemul nu funcționează dacă în fața locului de parcare pe care doriți să-l utilizați nu este parcat un vehicul sau dacă locul de parcare este pe diagonală.**
- **După parcarea vehiculului cu ajutorul sistemului, s-ar putea ca acesta să nu fie parcat chiar în poziția pe care o doriți. De exemplu, este posibil ca spațiul dintre vehicul și perete să nu corespundă cu distanța pe care o doriți.**
- **Dezactivați sistemul și parcați manual vehiculul, dacă situația solicită parcarea manuală a acestuia.**
- **La activarea sistemului inteligent de asistență la parcare se activează sunetul de avertizare față și spate a sistemului de asistență la parcare.**
- **După terminarea căutării unui loc de parcare, sistemul inteligent de asistență la parcare se va anula, dacă sistemul de asistență la parcare este anulat prin apăsarea butonului și dezactivarea sistemului.**

⚠ AVERTISMENT

- **Sistemul inteligent de asistență la parcare trebuie considerat doar o funcție suplimentară. Șoferul trebuie să verifice existența obiectelor în fața și în spatele vehiculului. Funcționalitatea sistemului inteligent de asistență la parcare poate fi afectată de mulți factori și condiții de mediu, prin urmare șoferul trebuie să fie întotdeauna responsabil de manevrele efectuate.**
- **Dacă geometria roților vehiculului este incorectă, este posibil ca sistemul să nu funcționeze corespunzător. Verificați vehiculul la un dealer autorizat HYUNDAI.**
- **Dacă utilizați jante sau anvelope diferite de cele recomandate de dealerul HYUNDAI, este posibil ca sistemul să nu funcționeze corespunzător. Utilizați întotdeauna jante și anvelope de aceleași dimensiuni.**
- **Dacă utilizați un suport suplimentar pentru numărul de înmatriculare, este posibil ca SPAS să emită avertizări sonore anormale.**

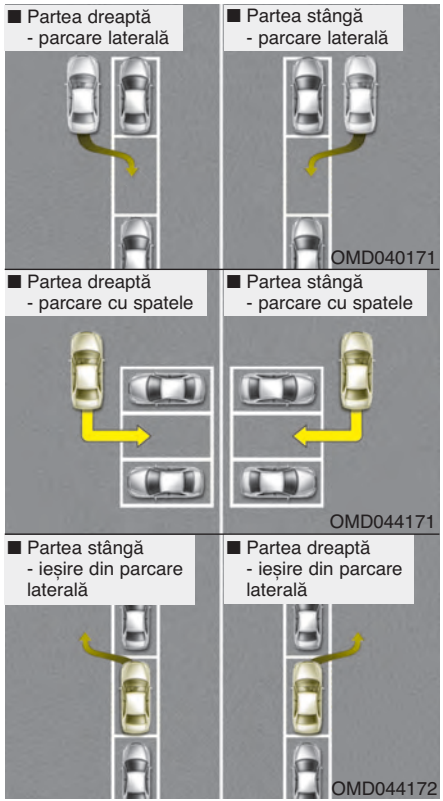

Condiții de funcționare

Sistemul va ajuta la parcarea vehiculului pornind de pe mijlocul sau din spatele unui vehicul parcat. Utilizați sistemul doar dacă sunt îndeplinite toate condițiile de mai jos.

- Dacă locul de parcare este în linie dreaptă
- Dacă vehiculul trebuie parcat lateral sau cu spatele (perpendicular)
- Dacă există un vehicul parcat
- Dacă există suficient spațiu pentru manevrarea vehiculului

Condiții de nefuncționare

Nu utilizați niciodată sistemul inteligent de asistență la parcare în situațiile de mai jos.

- Într-un loc de parcare curbat
- În pantă
- Dacă vehiculul este încărcat cu un obiect mai lung sau mai lat decât acesta
- Într-un loc de parcare pe diagonală
- Dacă afară plouă, ninge sau bate vântul foarte tare
- În apropierea unui stâlp circulat sau îngust sau a unui stâlp înconjurat de obiecte precum un extinctor etc.
- Dacă senzorul este amplasat incorect ca urmare a deteriorării barei de protecție
- Dacă drumul este alunecos, denivelat sau neregulat
- Dacă vehiculul este echipat cu lanțuri antiderapante sau cu roată de rezervă
- Dacă presiunea în anvelope este mai mică sau mai mare decât presiunea standard în anvelope
- Dacă la vehicul este conectată o remorcă
- Dacă sunt parcate vehicule mari, cum ar fi autocamioane sau autobuze
- Dacă senzorul este acoperit, de exemplu, cu zăpadă, apă sau murdărie
- Dacă senzorul este acoperit cu gheață
- Dacă este parcată o motocicletă sau o bicicletă
- Dacă în apropiere este un obstacol precum un coș de gunoi, o bicicletă, un coș de gunoi etc.
- Dacă roțile au fost înlocuite cu unele de alte dimensiuni
- Dacă geometria roților este incorectă
- Dacă este montat un accesoriu în zona de detectare a senzorului (cum ar fi un suport de număr de înmatriculare)
- Dacă vehiculul este înclinat puternic pe o parte
- Dacă lumina exterioară este foarte puternică sau afară este foarte frig
- Dacă sunt prezente ultrasunete provenite de la alte vehicule. De exemplu claxoane ale altor vehicule, zgomote provenite de la motoarele motocicletelor, zgomot de frâne pneumatice provenit de la vehicule de mare tonaj și zgomote provenite de a sistemul de asistență la parcare al altor vehicule.

⚠ AVERTISMENT

Nu utilizați sistemul inteligent de asistență la parcare în situațiile următoare, deoarece pot apărea situații neașteptate, care pot provoca un accident.

1. Parcarea în pantă

La parcarea în pantă, șoferul

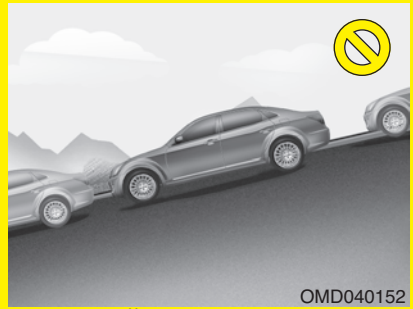

trebuie să apese pedalele de accelerație și de frână. Dacă șoferul nu este familiarizat cu apăsarea pedalelor de accelerație și de frână, este posibil să survină un accident.

(Continuare)

(Continuare)
2. Parcarea în zăpadă


OMD040159

Zăpada poate afecta funcționarea senzorului, iar sistemul este posibil să se dezactiveze, dacă drumul este alunecos în timpul parcării. De asemenea, dacă șoferul nu este familiarizat cu apăsarea pedalelor de accelerație și de frână, este posibil să survină un accident.

(Continuare)

(Continuare)
3. Parcarea într-un spațiu îngust


OSL040144

Este posibil ca sistemul să nu detecteze locuri de parcare prea înguste. Chiar dacă sistemul este activat, procedați întotdeauna cu atenție.

(Continuare)

(Continuare)
4. Parcarea pe diagonală

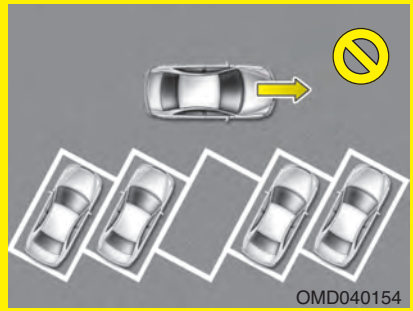
OMD040154

Sistemul ajută numai la parcarea laterală sau perpendiculară. Parcarea pe diagonală nu este disponibilă. Chiar dacă vehiculul are loc, nu utilizați sistemul inteligent de asistență la parcare. Sistemul va încerca să parcheze vehiculul în lateral sau cu spatele (perpendicular).

(Continuare)

(Continuare)
5. Parcarea pe drumuri denivelate



La parcarea pe drumuri denivelate șoferul trebuie să apese pe pedale (ambreiaj, accelerație sau frână). În caz contrar, sistemul se poate dezactiva atunci când vehiculul alunecă sau poate surveni un accident.

(Continuare)

(Continuare)
6. Parcarea în spatele unui camion

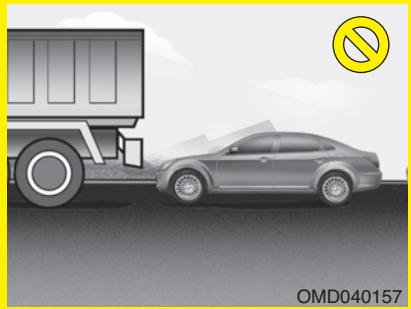

La parcarea în spatele unui vehicul mai înalt decât vehiculul dvs. poate surveni un accident. De ex. un autobuz, un autocamion etc.

Nu vă bazați exclusiv pe sistemul inteligent de asistență la parcare.

(Continuare)

(Continuare)
7. Obstacol în locul de parcare

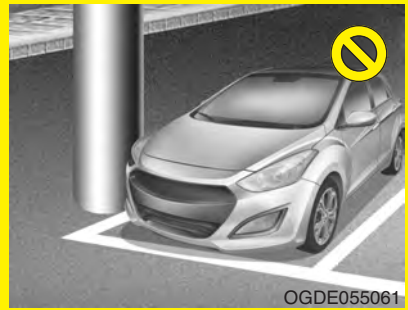

Obstacolele precum stâlpii pot afecta funcționarea sistemului, atunci când acesta caută un loc de parcare. Chiar dacă este disponibil un loc de parcare, s-ar putea ca sistemul să nu-l detecteze.

(Continuare)

(Continuare)

8. Părăsirea unui loc de parcare la perete



La părăsirea unui loc de parcare îngust și la perete, este posibil ca sistemul să nu funcționeze corespunzător. La părăsirea unul loc de parcare ca în imaginea de mai sus, șoferul trebuie să fie atent la obstacole.

Cum funcționează sistemul (mod parcare)

1. Activați sistemul inteligent de asistență la parcare
   Selectorul de viteze trebuie trecut în punctul N (neutru) sau în poziția D (deplasare)
2. Selectați modul de parcare
3. Căutați un loc de parcare (mergeți încet înainte)
4. Căutare terminată (căutare automată cu ajutorul senzorului)
5. Control volan
   (1) Schimbați vitezele conform instrucțiunilor de pe afișajul LCD.
   (2) Conduceți încet, cu pedala de frână apăsată.
6. Parcare finalizată
7. Dacă este cazul, ajustați manual poziția vehiculului.

✻ NOTĂ

- **Înainte de activarea sistemului, verificați dacă condițiile permit utilizarea acestuia.**
- **Pentru siguranța dvs., apăsați întotdeauna pedala de frână dacă vehiculul este oprit.**

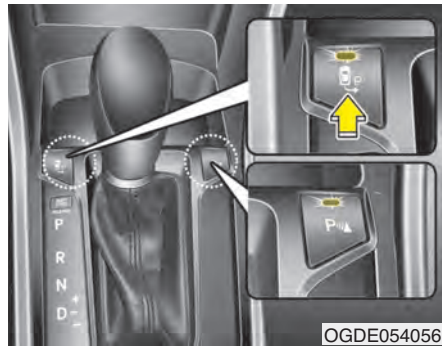

1. Activați sistemul inteligent de asistență la parcare

- Apăsați butonul sistemului inteligent de asistență la parcare (indicatorul butonului se va aprinde).
- Sistemul de asistență la parcare se va activa (indicatorul butonului se va aprinde).
  Dacă se detectează un obstacol se va auzi un sunet de avertizare.
- Pentru a dezactiva sistemul, apăsați din nou mai mult de 2 secunde butonul sistemului inteligent de asistență la parcare .
- La cuplarea contactului, sistemul inteligent de asistență la parcare este dezactivat.

■ Tip B

• Partea dreaptă
- parcare laterală



OGDE044404

• Partea stângă
- parcare laterală



OGDE044406

• Partea dreaptă
- parcare cu spatele



OGDE044408

• Partea stângă
- parcare cu spatele



OGDE044410

■ Tip C

• Partea dreaptă
- parcare laterală



OGDE044405

• Partea stângă
- parcare laterală



OGDE044407

• Partea dreaptă
- parcare cu spatele



OGDE044409

• Partea stângă
- parcare cu spatele



OGDE044411

•2. Selectați modul de parcare

- Selectați modul parcare laterală sau modul marșarier, prin apăsarea butonului sistemului inteligent de asistență la parcare, cu schimbătorul de viteze în punctul N (neutru) sau în poziția D (deplasare) și cu pedala de frână apăsată.
- La activarea sistemului inteligent de asistență la parcare se selectează automat modul parcare laterală pe partea dreaptă.
- La apăsarea butonului sistemului inteligent de asistență la parcare, modul se schimbă de la parcare laterală (dreapta → stânga) la modul marșarier (dreapta → stânga). (pentru LHD)

La apăsarea butonului sistemului inteligent de asistență la parcare, modul se schimbă de la parcare laterală (stânga → dreapta) la modul marșarier (stânga → dreapta). (pentru RHD)

- Dacă se apasă din nou butonul, sistemul se dezactivează.

■ Tip B

• Partea dreaptă
- parcare laterală



OGDE044412

• Partea stângă
- parcare laterală



OGDE044414

• Partea dreaptă
- parcare cu spatele



OGDE044416

• Partea stângă
- parcare cu spatele



OGDE044418

■ Tip C

• Partea dreaptă
- parcare laterală



OGDE044413

• Partea stângă
- parcare laterală



OGDE044415

• Partea dreaptă
- parcare cu spatele



OGDE044417

• Partea stângă
- parcare cu spatele



OGDE044419

3. Căutați un loc de parcare

- Conduceți cu viteză redusă înainte, menținând o distanță de aproximativ 50 ~ 150 cm (19,6 ~ 59,0 in.) față de vehiculele parcate. Senzorii laterali vor căuta un loc de parcare.
- Dacă viteza vehiculului este mai mare de 20km/h, va apărea un mesaj care vă anunță să reduceți viteza.
- Dacă viteza vehiculului este mai mare de 30km/h, sistemul se va dezactiva.

✻ NOTĂ

- **Dacă zona este aglomerată, activați luminile de avarie.**
- **Dacă locul de parcare este mic, conduceți încet mai aproape de acesta.**
- **Căutarea unui loc de parcare se va încheia doar dacă există suficient spațiu pentru parcarea vehiculului.**

✻ NOTĂ

- **Când sistemul caută un loc de parcare s-ar putea să nu-l poată găsi, dacă nu este parcat niciun vehicul. Locul de parcare este disponibil după sau înainte ca vehiculul să treacă de acesta.**
- **Este posibil ca sistemul să nu funcționeze corespunzător în următoarele situații:**
  (1) Dacă senzorii sunt înghețați
  (2) Dacă senzorii sunt murdari
  (3) Dacă plouă sau ninge foarte tare
  (4) Dacă în apropiere se află un stâlp sau un obiect

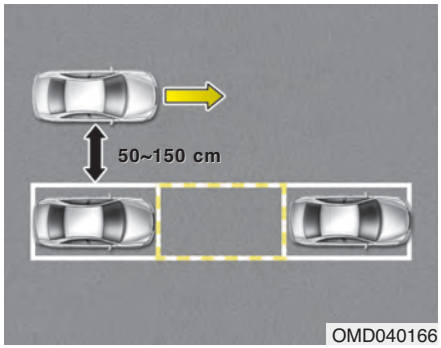

OMD040166

✻ NOTĂ

Conduceți cu viteză redusă înainte, menținând o distanță de aproximativ 50 ~ 150 cm (19,6 ~ 59,0 in.) față de vehiculele parcate. Dacă nu se păstrează această distanță, s-ar putea ca sistemul să nu poată căuta un loc de parcare.

⚠ ATENȚIE

După terminarea căutării unui loc de parcare, după ce verificați zona înconjurătoare continuați să utilizați sistemul. În timp ce utilizați sistemul, pentru a preveni accidentele provocate din neglijență, verificați în special distanța dintre oglinda retrovizoare exterioară și obiecte.

■ Tip B

• Partea dreaptă
- parcare laterală



OGDE044420

• Partea stângă
- parcare laterală



OGDE044422

• Partea dreaptă
- parcare cu spatele



OGDE044424

• Partea stângă
- parcare cu spatele



OGDE044426

■ Tip C

• Partea dreaptă
- parcare laterală



OGDE044421

• Partea stângă
- parcare laterală



OGDE044423

• Partea dreaptă
- parcare cu spatele



OGDE044425

• Partea stângă
- parcare cu spatele



OGDE044427

4. Recunoașterea locului de parcare

Dacă se identifică un loc de parcare, apare o casetă goală, ca în imaginea de mai sus. Mergeți înainte cu viteză redusă; apare mesajul „Shift to R” (treceți în marșarier).

■ Tip B

• Partea dreaptă
- parcare laterală



OGDE044428

• Partea stângă
- parcare laterală



OGDE044430

• Partea dreaptă
- parcare cu spatele



OGDE044432

• Partea stângă
- parcare cu spatele



OGDE044434

■ Tip C

• Partea dreaptă
- parcare laterală



OGDE044429

• Partea stângă
- parcare laterală



OGDE044431

• Partea dreaptă
- parcare cu spatele



OGDE044433

• Partea stângă
- parcare cu spatele



OGDE044435

5. Căutare finalizată

La deplasarea înainte în vederea căutării unui loc de parcare, dacă operația de căutare se încheie apare mesajul de mai sus și se aude un bip. Opriți vehiculul și treceți schimbătorul de viteze în poziția R (marșarier).

⚠ ATENȚIE

- ***Conduceți întotdeauna încet, cu pedala de frână apăsată.***
- ***Dacă locul de parcare este prea mic, este posibil ca sistemul să se dezactiveze în faza de control al volanului. Nu parcați vehiculul dacă locul este prea mic.***

■ Tip B



■ Tip C



OGDE044436/OGDE044437

6. Control volan

- Mesajul de mai sus apare dacă schimbătorul de viteze este în poziția R (marșarier). Volanul va fi controlat automat.
- Sistemul se va dezactiva dacă ții strâns volanul în timp ce acesta este controlat automat.
- Sistemul se va dezactiva dacă viteza vehiculului este mai mare de 7 km/h (4,3 mph).

⚠ AVERTISMENT

Nu puneți mâinile pe volan în timp ce acesta este controlat automat.

⚠ ATENȚIE

- ***Conduceți întotdeauna încet, cu pedala de frână apăsată.***
- ***Înainte de a porni de pe loc, verificați întotdeauna existența obiectelor în jurul vehiculului.***
- ***Dacă vehiculul nu se deplasează chiar dacă pedala de frână nu este apăsată, verificați zona învecinată înainte de a apăsa pedala de accelerație. Nu depășiți viteza de 7 km/h (4,3 mph).***

✻ NOTĂ

- **Dacă nu respectați aceste instrucțiuni, nu veți reuși să parcați vehiculul.**
  Cu toate acestea, dacă se aude sunetul de avertizare al sistemului de asistență la parcare (distanța față de obiect este mai mică de 30 cm: bip continuu), după ce verificați zona, conduceți încet vehiculul în direcția opusă obiectului detectat.
- **Verificați întotdeauna zona învecinată înainte de a porni de pe loc, dacă se aude sunetul de avertizare al sistemului de asistență la parcare (distanța față de obiect este mai mică de 30 cm: bip continuu).**
  Dacă vehiculul se apropie prea mult de obiect, avertizorul sonor nu se va declanșa.

Pentru a dezactiva sistemul în timp ce parcați

- Țineți apăsat butonul sistemului inteligent de asistență la parcare până când acesta se dezactivează.
- Apăsați butonul sistemului inteligent de asistență la parcare în timp ce acesta caută un loc de parcare sau când controlează volanul.

■ Tip B

• Transmisie manuală



OGDE044438



OGDE044440

• Transmisie automată



OGDE044442



OGDE044440

■ Tip C

• Transmisie manuală



OGDE044439



OGDE044441

• Transmisie automată



OGDE044443



OGDE044441

Schimbați viteza în timp ce volanul este controlat

Dacă apare mesajul de mai sus și se aude un bip, schimbați viteza și conduceți vehiculul cu pedala de frână apăsată.

⚠ ATENȚIE

Verificați întotdeauna zona învecinată înainte de a elibera pedala de frână.

⚠ AVERTISMENT

În timpul parcării, fiți întotdeauna atenți la celelalte vehicule sau la pietoni.



OGDE044444/OGDE044445

7. Operație efectuată de sistemul inteligent de asistență la parcare finalizată

Finalizați parcarea vehiculului conform instrucțiunilor de pe afișajul LCD. Dacă este cazul, controlați manual volanul și finalizați parcarea vehiculului.

✻ NOTĂ

În timpul parcării vehiculului șoferul trebuie să apese pedala de frână.

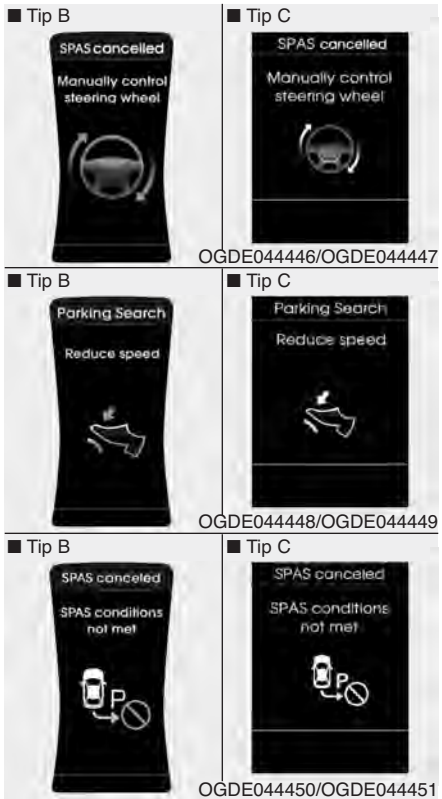

OGDE044446/OGDE044447

OGDE044448/OGDE044449

OGDE044450/OGDE044451

Instrucțiuni suplimentare (mesaje)

Dacă sistemul inteligent de asistență la parcare este activat, poate apărea un mesaj, indiferent de comanda de parcare.

Mesajele apar în funcție de situație. În timpul parcării vehiculului cu ajutorul sistemului inteligent de asistență la parcare, respectați instrucțiunile din acest manual.

✻ NOTĂ

- **În situațiile de mai jos sistemul se va dezactiva. Parcați manual vehiculul.**
  - **Dacă se activează sistemul ABS**
  - **Dacă se dezactivează sistemul TCS/ESC**
- **Dacă viteza vehiculului este mai mare de 20km/h în timp ce se caută un loc de parcare, apare mesajul „Reduce speed" (reduceți viteza).**
- **În situațiile de mai jos sistemul nu se va activa**
  - **Dacă se dezactivează sistemul TCS/ESC**

■ Tip B



■ Tip C



OGDE044452/OGDE044453

Defecțiune sistem

- Dacă sistemul prezintă o problemă în timp ce este activat, va apărea mesajul de mai sus. De asemenea, indicatorul butonului nu se va aprinde și se vor auzi 3 bipuri.
- Dacă doar sistemul inteligent de asistență la parcare prezintă o problemă, sistemul de asistență la parcare va putea fi utilizat, după 2 secunde.

  Dacă observați o problemă, vă recomandăm să verificați sistemul la un dealer autorizat HYUNDAI.

Cum funcționează sistemul (mod ieșire din parcare)

Modul ieșire din parcare se activează în cazurile de mai jos:

- Dacă viteza vehiculului este mai mică de 5 km/h după prima pornire a motorului.
- După parcarea laterală cu ajutorul sistemului inteligent de asistență la parcare.

1. Activați sistemul inteligent de asistență la parcare

   Selectorul de viteze trebuie trecut în punctul N (neutru) sau în poziția P (parcare).
2. Selectați modul ieșire din parcare
3. Verificați zona învecinată
4. Control volan
   (1) Schimbați vitezele conform instrucțiunilor de pe afișajul LCD.
   (2) Conduceți încet, cu pedala de frână apăsată.
5. Ieșire din parcare finalizată

   Dacă este cazul, ajustați manual poziția vehiculului.

✻ NOTĂ

- **Înainte de activarea sistemului, verificați dacă condițiile permit utilizarea acestuia.**
- **Pentru siguranța dvs., apăsați întotdeauna pedala de frână dacă vehiculul este oprit.**

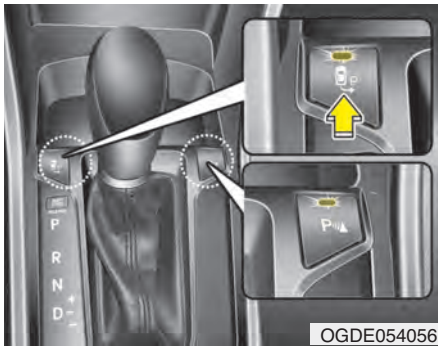

OGDE054056

1. Activați sistemul inteligent de asistență la parcare

- Apăsați butonul sistemului inteligent de asistență la parcare (indicatorul butonului se aprinde).
- Sistemul de asistență la parcare se va activa (indicatorul butonului se va aprinde).

  Dacă se detectează un obstacol se va auzi un sunet de avertizare.
- Pentru a dezactiva sistemul, apăsați din nou mai mult de 2 secunde butonul sistemului inteligent de asistență la parcare.
- La cuplarea contactului, sistemul inteligent de asistență la parcare este dezactivat.

■ Tip B

• Partea stângă
- ieșire din parcare laterală



OGDE044454

• Partea dreaptă
- ieșire din parcare laterală



OGDE044456

■ Tip C

• Partea stângă
- ieșire din parcare laterală



OGDE044455

• Partea dreaptă
- ieșire din parcare laterală



OGDE044457

2. Selectați modul ieșire din parcare

- Selectați modul prin apăsarea butonului sistemului inteligent de asistență la parcare, cu schimbătorul de viteze în punctul N (neutru) sau în poziția D (deplasare) și cu pedala de frână apăsată.
- La activarea sistemului inteligent de asistență la parcare se selectează automat modul parcare laterală pe partea stângă.
- Pentru a selecta modul parcare laterală pe partea dreaptă, apăsați încă o dată butonul sistemului inteligent de asistență la parcare.
- Dacă se apasă din nou butonul, sistemul se dezactivează.

■ Tip B

• Partea stângă
- ieșire din parcare laterală



OGDE044458

• Partea dreaptă
- ieșire din parcare laterală



OGDE044460

■ Tip C

• Partea stângă
- ieșire din parcare laterală



OGDE044459

• Partea dreaptă
- ieșire din parcare laterală



OGDE044461

3. Verificați zona învecinată

Sistemul inteligent de asistență la parcare verifică spațiul din fața și din spatele vehiculului.

✻ NOTĂ

- **La verificarea zonei învecinate, dacă vehiculul (sau obiectul) din față sau din spate este prea apropiat, este posibil ca sistemul să nu funcționeze corespunzător.**
- **Este posibil ca sistemul să nu funcționeze corespunzător în următoarele situații:**
  (1) Dacă senzorii sunt înghețați
  (2) Dacă senzorii sunt murdari
  (3) Dacă plouă sau ninge foarte tare
  (4) Dacă în apropiere se află un stâlp sau un obiect
- **La părăsirea locului de parcare, dacă se detectează un obstacol care poate provoca un accident, este posibil ca sistemul să se dezactiveze.**
- **Dacă spațiul este prea mic pentru părăsirea locului de parcare, este posibil ca sistemul să se dezactiveze.**

⚠ ATENȚIE

- ***După terminarea căutării unui loc de parcare, după ce verificați zona înconjurătoare continuați să utilizați sistemul.***
- ***Este posibil ca modul ieșire din parcare să se activeze din greșeală, dacă selectorul de viteze este în poziția P (parcare) sau în punctul N (neutru) și butonul sistemului inteligent de asistență la parcare este apăsat.***

■ Tip B

• Transmisie manuală



OGDE044438



OGDE044440

• Transmisie automată



OGDE044442



OGDE044440

■ Tip B



■ Tip C



OGDE044436/OGDE044437

4. Control volan

- Mesajul de mai sus apare dacă selectorul de viteze este în poziția D (deplasare) sau R (marșarier), în funcție de distanța față de senzor a obiectului din față și din spate.
  Volanul va fi controlat automat.
- Sistemul se va dezactiva dacă ții strâns volanul în timp ce acesta este controlat automat.
- Sistemul se va dezactiva dacă viteza vehiculului este mai mare de 7 km/h (4,3 mph).

⚠ AVERTISMENT
Nu puneți mâinile pe volan în timp ce acesta este controlat automat.

Pentru a dezactiva sistemul în timp ce ieșiți din parcare

Apăsați butonul sistemului de asistență la parcare sau sistemului inteligent de asistență la parcare.

⚠ ATENȚIE
Conduceți întotdeauna încet, cu pedala de frână apăsată.

■ Tip B



■ Tip C



OGDE045549/OGDE044464

5. Ieșire din parcare finalizată

După finalizarea asistării ieșirii din parcare, apare mesajul de mai sus.

Manevrați volanul în direcția dorită, în timp ce părăsiți locul de parcare.

⚠ ATENȚIE

- ***Când ieșiți din parcare, manevrați volanul în direcția dorită, în timp ce părăsiți locul de parcare.***
- ***Verificați întotdeauna zona învecinată înainte de a porni de pe loc, dacă sunetul de avertizare al sistemului de asistență la parcare este activat continuu.***
- ***Dacă spațiul față de perete este mic, sistemul se va dezactiva, din motive de siguranță.***

■ Tip B ■ Tip C



OGDE044446/OGDE044447

■ Tip B ■ Tip C



OGDE044450/OGDE044451

Instrucțiuni suplimentare (mesaje)

Dacă sistemul inteligent de asistență la parcare este activat, poate apărea un mesaj, indiferent de comanda de ieșire din parcare.

Mesajele apar în funcție de situație. În timpul parcării vehiculului cu ajutorul sistemului inteligent de asistență la parcare, respectați instrucțiunile din acest manual.

✻ NOTĂ

- **În situațiile de mai jos sistemul se va dezactiva. Parcați manual vehiculul.**
  - **Dacă se activează sistemul ABS**
  - **Dacă se dezactivează sistemul TCS/ESC**
- **În situațiile de mai jos sistemul nu se va activa**
  - **Dacă se dezactivează sistemul TCS/ESC**

■ Tip B



■ Tip C

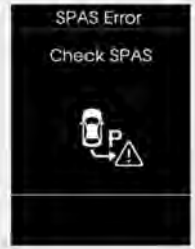

OGDE044452/OGDE044453

Defecțiune sistem

- Dacă sistemul prezintă o problemă în timp ce este activat, va apărea mesajul de mai sus.

  De asemenea, indicatorul butonului nu se va aprinde și se vor auzi 3 bipuri.
- Dacă doar sistemul inteligent de asistență la parcare prezintă o problemă, sistemul de asistență la parcare va putea fi utilizat, după 2 secunde.

Dacă observați o problemă, vă recomandăm să verificați sistemul la un dealer autorizat HYUNDAI.

⚠ ATENȚIE

Dacă funcționarea senzorilor este afectată de cea a senzorilor altor vehicule sau de zgomote sau dacă vehiculul este pe un drum care interferează cu semnalele recepționate, este posibil ca sistemul să nu funcționeze corespunzător și să furnizeze mesaje incorecte.

CAMERĂ PENTRU MARȘARIER (DACĂ EXISTĂ ÎN DOTARE)



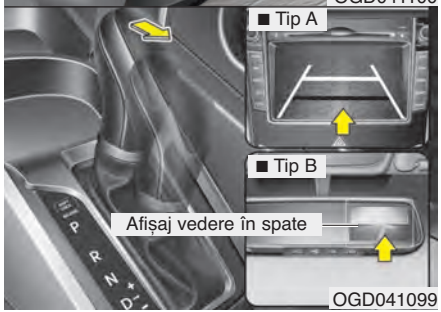

Dacă treceți schimbătorul de viteze în poziția R (marșarier) cu contactul cuplat, lampa de marșarier se va aprinde, capacul camerei pentru marșarier se va deschide, iar lampa de marșarier se va activa.

Dacă treceți selectorul de viteze din poziția R (marșarier) în poziția P (parcare), D (deplasare) sau N (neutru), capacul camerei pentru marșarier se va închide după 10 minute.

✻ NOTĂ

La închiderea capacului camerei pentru marșarier se va auzi un sunet, însă acest lucru este normal.

Tip B

Dacă este activată, camera pentru marșarier poate fi dezactivată apăsând butonul de activare/dezactivare.

Pentru a activa din nou camera, apăsați butonul de activare/dezactivare când este cuplat contactul și schimbătorul de viteze este în poziția R (marșarier). De asemenea, camera se va activa automat la decuplarea și cuplarea contactului.

⚠ ATENȚIE

- ***Înainte de spălarea vehiculului, verificați dacă este închis capacul camerei pentru marșarier. Dacă spălați vehiculul cu capacul camerei pentru marșarier deschis, aceasta s-ar putea defecta.***
- ***Nu încercați să deschideți manual capacul camerei pentru marșarier. Camera pentru marșarier s-ar putea defecta.***

⚠ AVERTISMENT

- **Acest sistem este un echipament suplimentar. Este responsabilitatea șoferului să verifice întotdeauna oglinda retrovizoare interioară/exterioară și zona din spatele vehiculului, înainte și în timp ce vehiculul merge în marșarier, deoarece există un unghi mort care nu poate fi observat cu ajutorul camerei.**
- **Păstrați întotdeauna curat geamul camerei. Dacă geamul este acoperit de corpuri străine, camera s-ar putea să nu funcționeze normal.**

⚠ ATENȚIE

Dacă este acoperită cu gheață, camera este posibil să nu funcționeze normal. Utilizați un spray special de dezghețare (nu antigel) pentru a dezgheța mecanismul sau deplasați vehiculul într-un loc încălzit și așteptați să se topească gheața.

LUMINI DE AVARIE



Luminile de avarie trebuie activate de fiecare dată când trebuie să opriți vehiculul într-un loc periculos. Dacă trebuie să opriți de urgență, trageți pe dreapta și părăsiți cât mai mult posibil carosabilul.

Luminile de avarie se aprind la apăsarea butonului. Acest lucru permite clipirea tuturor semnalizatoarelor. Luminile de avarie funcționează chiar dacă cheia nu este în contact.

Pentru a opri luminile de avarie, apăsați din nou butonul.

ILUMINARE

Funcție de protejare baterie

- Scopul acestei funcții este de a preveni descărcarea bateriei. Sistemul stinge automat pozițiile când se scoate cheia din contact (cheie inteligentă: oprește motorul) și deschide ușa șoferului.
- Această funcție va stinge pozițiile în mod automat, dacă parcați noaptea pe marginea drumului.

  Dacă este cazul, pentru a le menține aprinse după scoaterea cheii din contact, procedați în felul următor:

  1) Deschideți ușa șoferului.
  2) Stingeți pozițiile și aprindeți-le din nou de la maneta de lumini de pe coloana de direcție.

Funcție de stingere întârziată faruri (dacă există în dotare)

Farurile (și/sau pozițiile) rămân aprinse timp de circa 5 de secunde după ce cheia a fost scoasă din contact sau trecută în poziția ACC sau LOCK. Dar dacă este deschisă și închisă ușa șoferului, farurile se sting după 15 de secunde.

Farurile se pot stinge prin apăsarea de două ori a butonului de blocare de pe telecomandă sau de pe cheia inteligentă sau prin rotirea butonului pentru faruri în poziția OFF sau Auto.

Funcția de stingere întârziată a farurilor poate fi activată sau dezactivată. Consultați „Setări utilizator” din acest capitol.

⚠ ATENȚIE

Dacă șoferul iese din vehicul pe altă ușă (cu excepția ușii șoferului), funcția de protejare a bateriei nu se activează, iar funcția de stingere întârziată a farurilor nu se dezactivează automat. Astfel, bateria se va descărca. În acest caz, asigurați-vă că stingeți farurile înainte de a ieși din vehicul.

Funcție de întâmpinare a farurilor (dacă există în dotare)

Dacă butonul pentru faruri este în poziția ON sau AUTO și toate ușile (și hayonul) sunt închise și blocate, dacă apăsați butonul de deblocare a ușilor de pe telecomandă sau de pe cheia inteligentă, farurile se vor aprinde pentru aproximativ 15 secunde.

Dacă butonul farurilor este în poziția AUTO, funcția poate fi utilizată doar pe timp de noapte.

În acest moment, dacă apăsați din nou butonul de deblocare sau de blocare a ușilor de pe telecomandă sau de pe cheia inteligentă, farurile se vor stinge imediat.

Funcția de întâmpinare a farurilor poate fi activată sau dezactivată. Consultați „Setări utilizator” din acest capitol.

Lumini statice pentru viraje (dacă există în dotare)

Pentru un plus de siguranță, luminile statice pentru viraje se activează automat în timp ce negociați un viraj. Sistemul se va activa automat în următoarele situații:

- Dacă viteza vehiculului este mai mică de 10 km/h și unghiul de bracaj al volanului este de aproximativ 80 de grade.
- Dacă viteza vehiculului este mai mare de 10 km/h și unghiul de bracaj al volanului este de aproximativ 35 de grade.
- Dacă vehiculul staționează.
- Dacă vehiculul se deplasează în marșarier și este îndeplinită una dintre condițiile de mai sus, lămpile se vor aprinde pe partea opusă.



OED040045

Comenzi lumini

Maneta pentru lumini are o poziție pentru faruri și una pentru poziții.

Pentru a aprinde luminile, rotiți butonul din capătul manetei în una dintre următoarele poziții:

(1) Stins
(2) Poziții
(3) Fază scurtă
(4) Control automat lumini (dacă există în dotare)


OED040046

Poziții ( )

Dacă butonul pentru lumini este pe poziții, pozițiile, lampa pentru numărul de înmatriculare și lămpile de pe planșa de bord sunt aprinse.


OED040800

Fază scurtă ( )

Dacă butonul pentru lumini este în poziția fază scurtă, farurile, pozițiile, lampa pentru numărul de înmatriculare și lămpile de pe planșa de bord sunt aprinse.

✻ NOTĂ

Pentru a aprinde farurile, trebuie cuplat contactul.

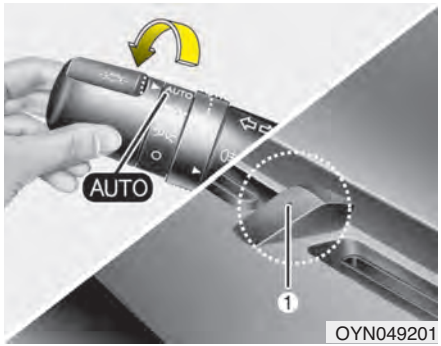

OYN049201

Poziția control automat lumini/AFLS (dacă există în dotare)

Dacă butonul pentru lumini este în poziția de control automat al luminilor, pozițiile și farurile se vor aprinde și se vor stinge automat în funcție de lumina exterioară.

Dacă vehiculul este echipat cu sistem de faruri adaptive (AFLS), acesta va funcționa și când farurile sunt aprinse.

⚠ ATENȚIE

- ***Nu acoperiți niciodată senzorul (1) amplasat pe planșa de bord. Acesta asigură o funcționare mai bună a sistemului de control automat al luminilor.***
- ***Nu curățați senzorul cu soluție pentru spălarea geamurilor, deoarece pelicula rămasă poate influența funcționarea senzorului.***
- ***Dacă vehiculul dvs. are geamuri fumurii sau alte straturi de protecție pe parbriz, este posibil ca sistemul de control automat al luminilor să nu funcționeze corect.***


OED040801

Acționare fază lungă

1. Rotiți butonul pentru lumini în poziția fază scurtă.
2. Îndepărtați maneta de dvs.

- Lampa de control pentru faza lungă se va aprinde dacă este aprinsă faza lungă a farurilor.
- Pentru a preveni descărcarea bateriei, nu lăsați luminile aprinse timp îndelungat dacă motorul este oprit.

⚠ AVERTISMENT

Nu utilizați faza lungă dacă în apropiere se află alte vehicule. Este posibil ca utilizarea fazei lungi ar să afecteze vederea celuilalt șofer.

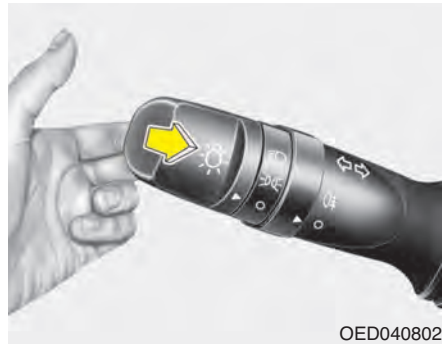
OED040802

Semnalizare cu farurile

Trageți maneta spre dvs. Aceasta va reveni în poziția normală când este eliberată. Pentru a utiliza această funcție, farurile nu trebuie să fie aprinse.

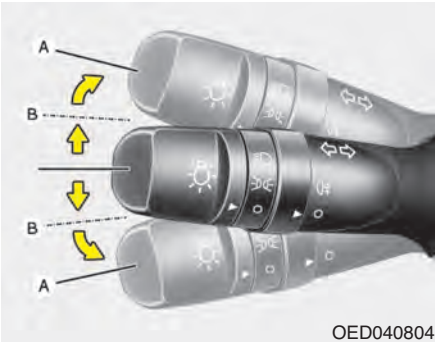

OED040804

Semnalizare

Pentru ca semnalizatoarele să funcționeze, contactul trebuie să fie cuplat. Pentru a semnaliza, mișcați maneta în sus sau în jos (A). Săgețile indicatoare de culoare verde din grupul de instrumente arată care dintre semnalizatoare funcționează.

După terminarea manevrei, maneta revine în poziția inițială. Dacă indicatorul continuă să clipească și după ce manevra a fost încheiată, aduceți manual maneta în poziția OFF.

Pentru a semnaliza schimbarea benzii de rulare, mișcați puțin maneta de semnalizare și țineți-o în această poziție (B). La eliberare, maneta va reveni în poziția OFF.

Dacă indicatorul rămâne aprins și nu clipește sau clipește neregulat, este posibil ca unul dintre becurile semnalizatoarelor să fie ars și să trebuiască înlocuit.

Funcție de schimbare bandă la o singură atingere (dacă există în dotare)

Pentru a activa funcția de schimbare bandă la o singură atingere, mișcați ușor maneta de semnalizare și eliberați-o. Semnalizatoarele vor clipi de 3 ori.

Puteți dezactiva funcția de schimbare bandă la o singură atingere, din „Setări utilizator”, opțiunea „Semnalizare automată de trei ori” . Consultați „Setări utilizator” în capitolul 4.

✻ NOTĂ

Dacă un indicator clipește anormal de repede sau de încet, este posibil ca becul să fie ars sau să existe o conexiune electrică slabă în circuit.



Proiectoare de ceață (dacă există în dotare)

Proiectoarele de ceață sunt utilizate pentru o îmbunătățire a vizibilității, atunci când aceasta redusă, pe timp de ceață, ploaie, zăpadă etc. Proiectoarele de ceață se aprind când butonul pentru lămpile de ceață (1) este rotit în poziția activat, după stingerea pozițiilor.

Pentru a stinge proiectoarele de ceață, rotiți butonul (1) în poziția O (dezactivat).

⚠ ATENȚIE

Dacă sunt aprinse, proiectoarele de ceață consumă mult curent. Utilizați proiectoarele de ceață doar dacă vizibilitatea este redusă.

■ Tip A



■ Tip B



Lampă de ceață

Pentru a aprinde lămpile de ceață spate, rotiți butonul (1) acestora în poziția activat atunci când farurile sunt aprinse.

Lămpile de ceață spate se aprind și când butonul pentru lămpile de ceață spate este rotit în poziția activat, după ce butonul pentru proiectoarele de ceață (dacă există în dotare) este rotit în poziția activat, iar butonul pentru faruri este setat pe poziții.

Pentru a stinge lămpile de ceață spate, rotiți din nou butonul pentru lămpile de ceață în poziția activat.

Lumini de de zi (dacă există în dotare)

Sistemul de iluminare pe timp de zi (DRL) face mai vizibilă partea din față a vehiculului pe timp de zi. Sistemul DRL poate fi util în condiții diferite de rulare, dar în special la apusul și la răsăritul soarelui.

Sistemul DRL va stinge lampa respectivă dacă:

Tip A

- Sunt aprinse proiectoarele de ceață sau farurile (fază scurtă).
- Motorul este oprit.

Tip B

- Este aprinsă faza scurtă a farurilor.
- Motorul este oprit

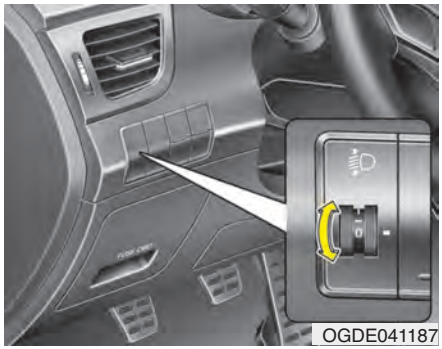
OGDE041187

Sistem de reglare pe înălțime faruri (dacă există în dotare)

Tip manual

Pentru reglarea pe înălțime a farurilor în funcție de numărul pasagerilor și de sarcina transportată, rotiți butonul de reglare.

Cu cât este mai mare numărul de pe poziția butonului, cu atât mai jos luminează farurile. Reglați întotdeauna farurile în poziția corectă, altfel îi puteți orbi pe ceilalți participanți la trafic.

Mai jos sunt prezentate pozițiile corecte. Pentru alte sarcini decât cele enumerate mai jos, reglați poziția butonului astfel încât înălțimea farurilor să fie cât mai apropiată de valorile din tabel.

Sarcină	Poziție buton
Doar șofer	0
Șofer + pasager față	0
Toți pasagerii (inclusiv șofer)	1
Toți pasagerii (inclusiv șofer) + sarcină maximă admisă	2
Șofer + sarcină maximă admisă	3

Tip automat

Reglează automat pe înălțime farurile, în funcție de numărul pasagerilor și de sarcina transportată.

Și asigură o bătaie corectă a farurilor în diferite condiții de rulare.

⚠ AVERTISMENT

Dacă nu funcționează corespunzător, chiar dacă vehiculul este înclinat spre înapoi, în funcție de poziția pasagerilor, ori dacă farurile bat prea sus sau prea jos, vă recomandăm să verificați sistemul la un dealer autorizat HYUNDAI.

Nu încercați să verificați sau să înlocuiți personal cablajul.

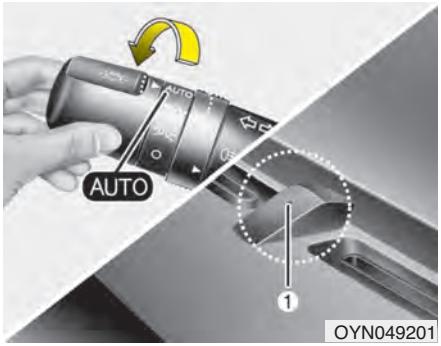

AFLS (sistem de faruri adaptive) (dacă există în dotare)

Sistemul de faruri adaptive folosește unghiul de bracaj al volanului și viteza vehiculului pentru a extinde câmpul vizual al șoferului prin reglarea unghiului farurilor pe orizontală și pe verticală.

Treceți butonul în poziția AUTO în timp ce motorul este pornit. Sistemul de faruri adaptive va funcționa dacă farurile sunt aprinse. Pentru a dezactiva sistemul treceți butonul în una din celelalte poziții. După dezactivarea sistemului AFLS, farurile nu mai pivotează, dar se reglează continuu pe orizontală.

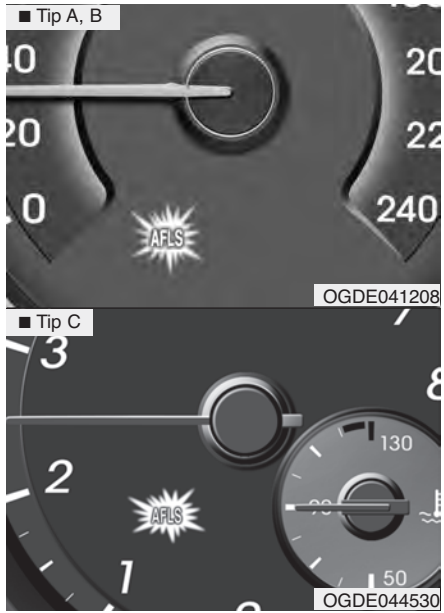

Dacă indicatorul defecțiune AFLS se aprinde, sistemul AFLS nu funcționează corespunzător. Mergeți până la cel mai apropiat loc sigur de parcare și reporniți motorul. Dacă indicatorul rămâne aprins, vă recomandăm să verificați sistemul la un dealer autorizat HYUNDAI.

ȘTERGĂTOARE ȘI SPĂLĂTOARE

■ Față

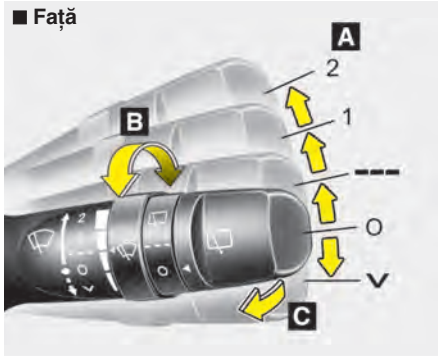

■ Spate (dacă există în dotare)

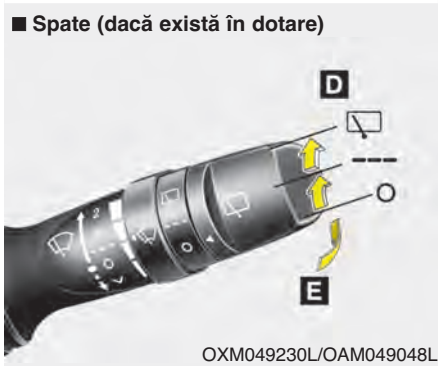

OXM049230L/OAM049048L

A: comandă viteză ștergătoare (față)
- 2 – viteză mare de ștergere
- 1 – viteză redusă de ștergere
- —- – ștergere intermitentă

AUTO* – comandă ștergere automată
- O – oprit
- V – o singură ștergere

B : ștergere intermitentă cu temporizator

C : spălare cu ștergere de scurtă durată (față)*

D : spălător/ștergător lunetă*
- – ștergere continuă
- —- – ștergere intermitentă
- O – oprit

E : spălare cu ștergere de scurtă durată (spate)

*: dacă există în dotare

Ștergătoare de parbriz (față)

Când contactul este cuplat, ștergătoarele funcționează în felul următor.

V : pentru o singură ștergere, treceți maneta în această poziție și eliberați-o. Dacă maneta este menținută în această poziție, ștergătoarele vor funcționa continuu.

O : ștergătorul este oprit

—- : ștergătorul funcționează intermitent, la intervale regulate. Utilizați acest mod în caz de ploaie ușoară sau ceață. Pentru a schimba setarea vitezei, rotiți butonul de reglare al vitezei.

1 : viteză normală de ștergere

2 : viteză mare de ștergere

✻ NOTĂ

Dacă s-a depus multă zăpadă sau gheață pe parbriz, activați 10 minute dispozitivul pentru dezghețarea parbrizului sau îndepărtați zăpada și/sau gheața de pe parbriz înainte de a utiliza ștergătoarele, pentru a le permite o funcționare corectă.

Dacă nu îndepărtați zăpada și/sau gheața înainte de utilizarea ștergătoarelor și spălătoarelor, este posibil ca sistemul de spălare și ștergere să se defecteze.

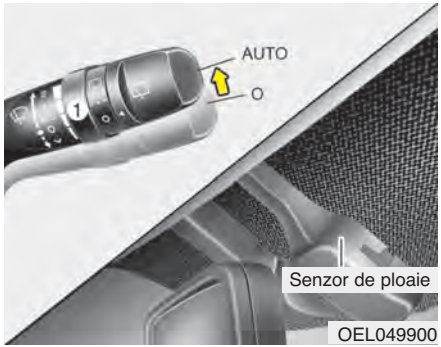

Comandă AUTO (automată) (dacă există în dotare)

Senzorul de ploaie localizat în partea superioară a parbrizului sesizează cantitatea de apă și reglează ciclul de ștergere a parbrizului la intervale corespunzătoare. Cu cât plouă mai tare, cu atât se va mări viteza de funcționare a ștergătoarelor. Dacă ploaia se oprește, se opresc și ștergătoarele.

Pentru a schimba setarea vitezei, rotiți butonul de control al vitezei (1).

Dacă maneta pentru ștergătoare este în modul AUTO iar contactul este cuplat, ștergătoarele vor efectua o trecere pentru a efectua verificarea automată a sistemului. Dacă nu se folosesc ștergătoarele, treceți butonul în poziția oprit.

⚠ ATENȚIE

Când contactul este în poziția ON și este selectat modul AUTO pentru ștergătoarele de parbriz, fiți foarte atenți în următoarele situații, pentru a evita rănirea mâinilor sau a altor părți ale corpului:

- ***Nu atingeți partea superioară a parbrizului, unde este amplasat senzorul de ploaie.***
- ***Nu ștergeți marginea superioară a parbrizului cu o cârpă umedă sau udă.***
- ***Nu apăsați pe parbriz.***

⚠ ATENȚIE

Când spălați vehiculul, setați butonul pentru ștergătoare în poziția oprit, pentru a opri funcționarea automată acestora.

Dacă butonul este în poziția AUTO, ștergătoarele se pot activa și deteriora.

Nu demontați capacul senzorului, amplasat în partea superioară a parbrizului, pe partea pasagerului. Este posibil ca piesele sistemului să se defecteze, iar defecțiunea nu este acoperită de garanție.

Iarna, când porniți vehiculul, poziționați butonul ștergătoarelor în poziția oprit. În caz contrar, ștergătoarele se pot activa, iar gheața depusă pe parbriz poate deteriora lamele ștergătoarelor. Îndepărtați întotdeauna zăpada sau gheața de pe parbriz înainte de a activa ștergătoarele.

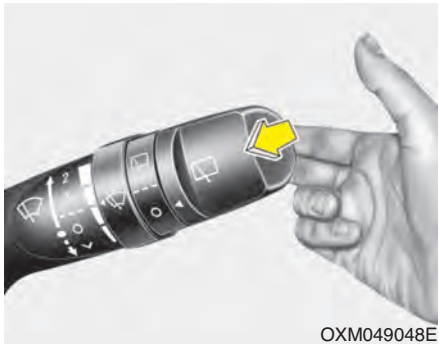

OXM049048E

Spălătoare de parbriz (dacă există în dotare)

Dacă maneta este în poziția O (oprit), trageți-o ușor spre dvs. pentru a pulveriza lichid de spălare pe parbriz și pentru ca ștergătoarele să execute 1-3 ștergeri.

Utilizați această funcție dacă parbrizul este murdar.

Pulverizarea lichidului de spălare și ștergerea vor continua până la eliberarea manetei.

Dacă spălătorul nu funcționează, verificați nivelul lichidului de spălare. Dacă nivelul lichidului este scăzut, va trebui să completați cu lichid de spălare neabraziv.

Gura de umplere a rezervorului se află în partea din față a compartimentului motor, pe partea pasagerului.

⚠ ATENȚIE

Pentru a preveni eventuala defectare a pompei spălătorului, nu activați spălătorul dacă rezervorul pentru lichidul de spălare este gol.

⚠ AVERTISMENT

Nu utilizați spălătorul la temperaturi mai mici decât punctul de îngheț, fără a încălzi mai întâi parbrizul prin activarea dispozitivelor de dezghețare; lichidul de spălare poate îngheța în contact cu parbrizul și poate obtura vizibilitatea.



OGDE064121

Spălător încălzit (dacă există în dotare, pentru Rusia)

Lichidul de spălare parbriz este încălzit automat, dacă afară este suficient de frig pentru ca acesta să înghețe în contact cu parbrizul.

⚠ ATENȚIE

- ***Pentru a preveni eventuala deteriorare a ștergătoarelor și parbrizului, nu acționați ștergătoarele dacă parbrizul este uscat.***
- ***Pentru a preveni deteriorarea lamelor ștergătoarelor, nu utilizați benzină, parafină, diluant sau alți solvenți pe sau în apropierea acestora.***
- ***Pentru a preveni deteriorarea brațelor ștergătoarelor și a altor componente, nu manevrați ștergătoarele manual.***
- ***Pe timp de iarnă sau pe vreme rece, pentru a preveni eventuala deteriorare a sistemului de ștergătoare și spălătoare, utilizați lichide de spălare cu proprietăți antigel.***

Spălător faruri (dacă există în dotare)

Dacă vehiculul este echipat cu spălător pentru faruri, acesta va funcționa simultan cu spălătorul de parbriz. Sistemul se va activa dacă butonul farurilor este în prima sau a doua poziție și contactul sau butonul de pornire/oprire motor este în poziția ON.

Lichidul de spălare va fi pulverizat pe faruri.

✻ NOTĂ

Verificați periodic spălătoarele farurilor pentru a vă asigura că lichidul de spălare este pulverizat corect pe sticla farurilor.

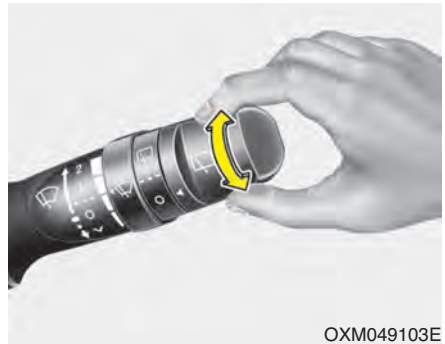

OXM049103E

Buton ștergător și spălător lunetă (dacă există în dotare)

Butonul pentru ștergătorul și spălătorul lunetei este amplasat pe capătul manetei pentru ștergătoare și spălătoare. Rotiți butonul în poziția dorită pentru a activa ștergătorul și spălătorul lunetei.

- - Funcționare normală
- - - Ștergere intermitentă
- O - ștergătorul este oprit



OXM049125L

Îndepărtați maneta de volan pentru a pulveriza lichid de spălare pe lunetă și pentru ca ștergătorul să efectueze 1 ~ 3 treceri. Pulverizarea lichidului de spălare și ștergerea vor continua până la eliberarea manetei.

LUMINI INTERIOR

⚠ ATENȚIE

Nu utilizați luminile interioare pe perioade lungi dacă motorul este oprit.

Este posibil ca bateria să se descarce.

⚠ AVERTISMENT

Nu aprindeți lămpile interioare când călătoriți pe timp de noapte. Pot surveni accidente, deoarece luminile interioare pot afecta vederea șoferului.

Stingere automată plafonieră

- Dacă toate ușile sunt închise și blocați vehiculul utilizând telecomanda sau cheia inteligentă, toate lămpile interioare se vor stinge în câteva secunde.
- Dacă nu acționați nicio comandă a vehiculului după ce opriți motorul, lămpile se vor stinge după 20 de minute.

■ Tip A



OGD041104

■ Tip B



OGD041105

Spot pentru lectură

Pentru a aprinde și stinge spotul pentru lectură, apăsați lentila (1)

- /stins (2) : lămpile se sting chiar dacă se deschide o ușă.
- /ușă (3) :
  - Spotul pentru lectură se aprinde dacă este deschisă o ușă. Dacă închideți ușa, lămpile se sting după aproximativ 30 de secunde.
  - Spotul pentru lectură se aprinde pentru aproximativ 30 de secunde dacă ușile sunt deblocate utilizând telecomanda sau cheia inteligentă, iar ușile nu sunt deschise.
  - Spotul pentru lectură va rămâne aprins pentru aproximativ 20 de minute dacă o ușă este deschisă cu contactul în poziția ACC sau LOCK/OFF.
  - Spotul pentru lectură va rămâne aprins continuu dacă o ușă este deschisă cu contactul cuplat.
  - Spotul pentru lectură se va stinge imediat dacă este cuplat contactul sau dacă toate ușile sunt blocate.
- /aprins (4): spotul pentru lectură rămâne aprins permanent.

✻ NOTĂ

Dacă lampa se aprinde la apăsarea lentilei (1), aceasta nu se stinge chiar dacă butonul (2) este în poziția stins.

■ Tip A



OGDE041216

■ Tip B



OGD041151

Plafonieră

Tip A

Pentru a aprinde și stinge plafoniera, apăsați butonul.

Dacă spotul pentru lectură este aprins de la buton, plafoniera se va aprinde.

Tip B

Apăsați butonul pentru a aprinde plafoniera.

Apăsați butonul O pentru a stinge plafoniera.



OLM049105

Lampă oglindă de pe parasolar (dacă există în dotare)

Apăsați butonul pentru a aprinde sau stinge lumina.

- : lampa se va aprinde dacă se apasă acest buton.
- ◯ : lampa se va stinge dacă se apasă acest buton.

⚠ ATENȚIE - lampă oglindă de pe parasolar

Dacă lampa oglinzii de pe parasolar nu este utilizată, lăsați întotdeauna butonul în poziția stins. Dacă parasolarul este închis, iar lampa este aprinsă, este posibil ca bateria să se descarce sau ca parasolarul să se deterioreze.

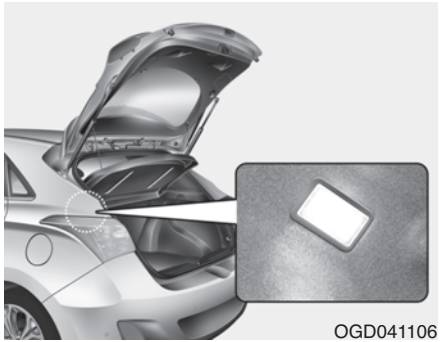

Lampă portbagaj

Lampa din portbagaj se aprinde când se deschide hayonul.

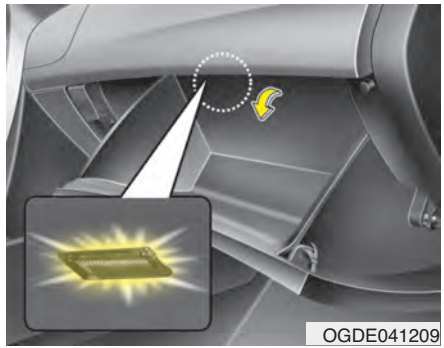

Lampă torpedo

Lampa torpedoului se aprinde când acesta este deschis.

SISTEM DE ÎNTÂMPINARE (DACĂ EXISTĂ ÎN DOTARE)

Funcție de întâmpinare a farurilor

Dacă farurile sunt aprinse (butonul farurilor este în poziția faruri sau AUTO) și toate ușile (și hayonul) sunt închise și blocate, farurile și pozițiile se vor aprinde pentru aproximativ 15 secunde dacă se efectuează oricare dintre operațiile de mai jos.

- Fără sistem de cheie inteligentă
  - Dacă se apasă butonul de deblocare a ușilor de pe telecomandă.
- Cu sistem de cheie inteligentă
  - Dacă se apasă butonul de deblocare a ușilor de pe cheia inteligentă.

În acest moment, dacă apăsați butonul de blocare a ușilor (de pe telecomandă sau de pe cheia inteligentă), lămpile se vor stinge imediat.

Lumini interior

Dacă butonul plafonierei este în poziția ușă și toate ușile (și hayonul) sunt închise și blocate, plafoniera se va aprinde pentru 30 de secunde dacă se efectuează oricare dintre operațiile de mai jos.

- Fără sistem de cheie inteligentă
  - Dacă se apasă butonul de deblocare a ușilor de pe telecomandă.
- Cu sistem de cheie inteligentă
  - Dacă se apasă butonul de deblocare a ușilor de pe cheia inteligentă.
  - Dacă se apasă butonul de pe mânerul exterior al ușii.

În acest moment, dacă apăsați butonul de blocare a ușilor, lămpile se vor stinge imediat.

Lampă prag și lampă buzunar (dacă există în dotare)

Dacă toate ușile sunt închise și blocate, lampa de pe prag și lampa de pe buzunar se vor aprinde pentru 15 de secunde dacă se efectuează oricare dintre operațiile de mai jos.

- Fără sistem de cheie inteligentă
  - Dacă se apasă butonul de deblocare a ușilor de pe telecomandă.
- Cu sistem de cheie inteligentă
  - Dacă se apasă butonul de deblocare a ușilor de pe cheia inteligentă.
  - Dacă se apasă butonul de pe mânerul exterior al ușii.
  - Dacă vă apropiați de vehicul și aveți asupra dvs. cheia inteligentă.

În acest moment, dacă apăsați butonul de blocare a ușilor, lămpile se vor stinge imediat.

DISPOZITIV DE DEZGHEȚARE

⚠ ATENȚIE

Pentru a preveni deteriorarea conductorilor de pe partea interioară a lunetei, nu utilizați niciodată pentru curățarea geamului obiecte ascuțite sau substanțe abrazive.

✻ NOTĂ

Dacă doriți să dezghețați și să dezaburiți parbrizul, consultați „Dezghețare și dezaburire parbriz" din această secțiune.

■ Climatizare manuală



OGDE041107

■ Climatizare automată



OGDE041108

Dispozitiv de dezghețare lunetă

Dispozitivul de dezghețare încălzește geamul pe partea interioară și exterioară pentru a îndepărta chiciura, condensul și stratul fin de gheață de pe lunetă, când motorul este pornit.

- Pentru a activa dispozitivul de dezghețare a lunetei, apăsați butonul corespunzător de pe consola centrală. Dacă dispozitivul este activat, indicatorul butonului pentru activarea dispozitivului pentru dezghețarea lunetei se aprinde.
- Pentru dezactivarea dispozitivului pentru dezghețarea lunetei, apăsați din nou butonul corespunzător.

✻ NOTĂ

- **Dacă s-a depus multă zăpadă pe lunetă, îndepărtați-o înainte de a activa dispozitivul pentru dezghețare a acesteia.**
- **Dispozitivul pentru dezghețarea lunetei se va dezactiva automat după aproximativ 20 de minute sau când este decuplat contactul.**

Dispozitiv pentru dezgheţarea oglinzilor retrovizoare exterioare (dacă există în dotare)

Dispozitivul pentru dezgheţarea oglinzilor exterioare se va activa simultan cu cel de dezgheţare a lunetei.

Dispozitiv pentru dezgheţarea ştergătoarelor de parbriz (dacă există în dotare)

Dispozitivul pentru dezgheţarea ştergătoarelor de parbriz se va activa simultan cu cel de dezgheţare a lunetei.

CLIMATIZARE MANUALĂ (DACĂ EXISTĂ ÎN DOTARE)



1. Buton de dezgheţare parbriz
2. Buton de selectare mod
3. Buton de reglare viteză ventilator
4. Buton de comandă admisie aer
5. Buton sistem de aer condiţionat
6. Buton de reglare temperatură
7. Buton de dezgheţare lunetă

⚠ ATENŢIE

Utilizarea ventilatorului când este cuplat contactul poate provoca descărcarea bateriei. Utilizaţi ventilatorul cu motorul pornit.

OGDE041109

Încălzire și aer condiționat

1. Porniți motorul.
2. Setați modul în poziția dorită.
   Pentru îmbunătățirea eficienței încălzirii și răcirii:
   - Încălzire:
   - Răcire:
3. Setați butonul pentru reglarea temperaturii în poziția dorită.
4. Setați admisia aerului pe aer din exterior (proaspăt).
5. Setați butonul pentru reglarea vitezei ventilatorului la viteza dorită.
6. Dacă se dorește aer condiționat, activați sistemul de aer condiționat.

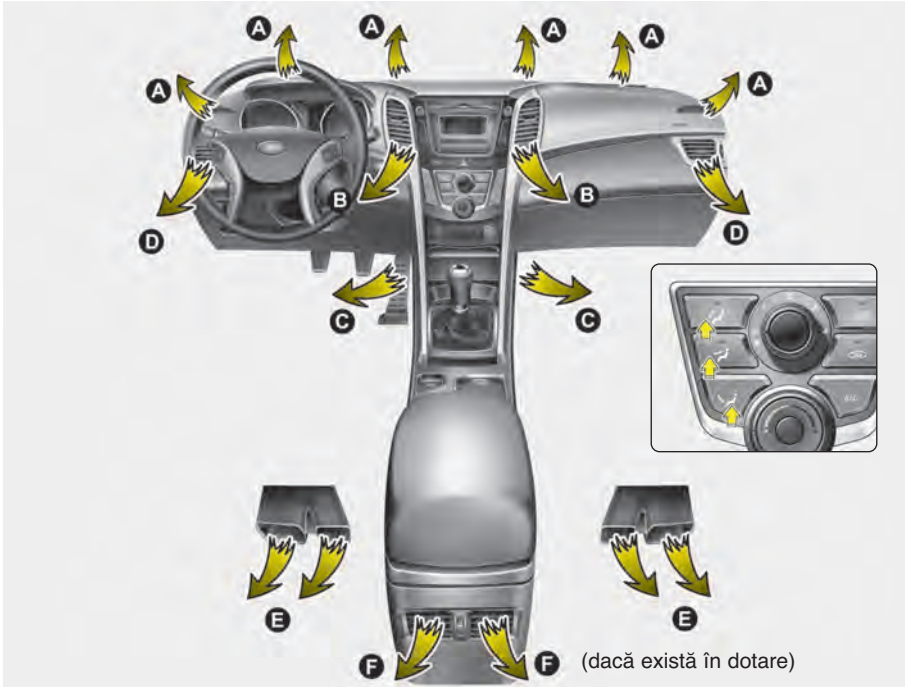

OGDE041111/OGDE041110

Selectare mod

Butonul pentru selectarea modului reglează direcția fluxului de aer în habitaclu.

Dacă apăsați o dată butonul, funcția corespunzătoare se va activa, iar dacă îl apăsați încă o dată, funcția se va dezactiva.

Nivelul feței (B, D, F*)

Fluxul de aer este direcționat spre partea superioară a corpului și spre față. Suplimentar, fiecare fantă de aerisire poate fi reglată pentru a direcționa fluxul de aer.

Nivelul podelei (A, C, D, E)

Cea mai mare parte a fluxului de aer este direcționată spre podea.

Dezghețare (A, D)

Cea mai mare parte a fluxului de aer este direcționată spre parbriz.

Puteți selecta, de asemenea, 2~3 moduri concomitent.

- mod față ( ) + podea ( )
- mod față ( ) + dezghețare ( )
- mod podea ( ) + dezghețare ( )
- mod față ( ) + podea ( ) + dezghețare ( )

*: dacă există în dotare



Modul dezghețare maximă (MAX)

Când selectați modul dezghețare MAX, următoarele setări ale sistemului se vor face în mod automat:

- Se va activa sistemul de aer condiționat.
- Se va selecta poziția aer din exterior (proaspăt).

Pentru a dezactiva modul dezghețare MAX, apăsați din nou butonul mod sau butonul dezghețare MAX.

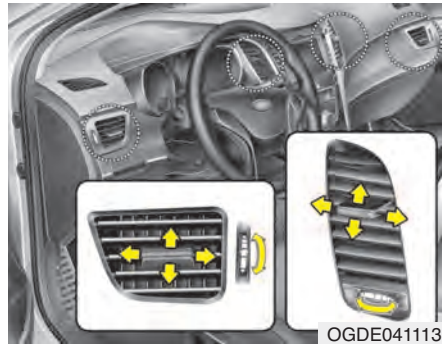

Fante de pe planșa de bord

Fantele pot fi închise și deschise separat, cu ajutorul butonului rozetă.

De asemenea, puteți regla direcția aerului ventilat prin aceste fante, cu ajutorul manetei de reglare a fantei de ventilație, după cum se vede în imagine.


OGD041116

Buton de reglare temperatură

Butonul pentru reglarea temperaturii vă permite să reglați temperatura fluxului de aer din habitaclu.

Modificare temperatură:

- Pentru a crește temperatura, rotiți butonul spre dreapta.
- Pentru a reduce temperatura, rotiți butonul spre stânga.



OGDE041115

Buton de comandă admisie aer

Butonul de comandă a admisiei aerului este utilizat pentru selectarea modului aer din exterior (proaspăt) sau pentru recircularea aerului.

Pentru a schimba modul de admisie a aerului, apăsați butonul de comandă.

Poziția pentru recircularea aerului



Cu modul recirculare selectat, aerul din habitaclu este trecut prin sistemul de încălzire și este încălzit sau răcit, în funcție de setarea sistemului.

Poziție aer din exterior (proaspăt)

Cu poziția pentru aer din exterior (proaspăt) selectată, aerul din exterior pătrunde în interiorul vehiculului și este încălzit sau răcit, în funcție de setarea sistemului.



✻ NOTĂ

Utilizarea îndelungată în poziția de recirculare a aerului (fără selectarea aerului condiționat), când este selectat aer cald, poate provoca aburirea geamurilor laterale și a parbrizului, iar aerul din habitaclu va deveni irespirabil. În plus, utilizarea prelungită a aerului condiționat în modul recirculare poate provoca uscarea excesivă a aerului din habitaclu.

⚠ AVERTISMENT

- **Funcționarea continuă a sistemului de climatizare în modul de recirculare a aerului poate duce la creșterea umidității aerului, la aburirea geamurilor și la obturarea vizibilității.**
- **Nu dormiți într-un vehicul cu sistemele de aer condiționat și încălzire activate. Acest lucru poate provoca rănirea gravă sau decesul, din cauza lipsei de oxigen și/sau a scăderii temperaturii corpului.**
- **Funcționarea continuă a sistemului de climatizare în modul de recirculare a aerului poate produce somnolență sau toropeală și poate duce la pierderea controlului asupra vehiculului. Când conduceți, utilizați cât mai mult poziția aer din exterior (proaspăt).**



OGD041114

Buton de reglare viteză ventilator

Pentru ca ventilatorul să funcționeze, contactul trebuie să fie cuplat.

Butonul pentru reglarea vitezei ventilatorului permite reglarea vitezei de admisie a aerului în habitaclu. Pentru a mări viteza ventilatorului, rotiți butonul spre dreapta, iar pentru a o micșora, rotiți-l spre stânga.

Când treceți butonul pentru reglarea vitezei ventilatorului în poziția „0”, ventilatorul se oprește.



OGD043114A

Pentru dezactivarea ventilatoarelor

Pentru dezactivarea ventilatoarelor, treceți butonul de reglare a vitezei ventilatorului în poziția „0”.



Aer condiționat (dacă există în dotare)

Pentru activarea sistemului de aer condiționat, apăsați butonul A/C (lampa de control se va aprinde). Apăsați din nou butonul pentru a dezactiva sistemul de aer condiționat.

Utilizare sistem

Ventilație

1. Setați modul în poziția .
2. Setați admisia aerului pe aer din exterior (proaspăt).
3. Setați butonul pentru reglarea temperaturii în poziția dorită.
4. Setați butonul pentru reglarea vitezei ventilatorului la viteza dorită.

Încălzire

1. Setați modul în poziția .
2. Setați admisia aerului pe aer din exterior (proaspăt).
3. Setați butonul pentru reglarea temperaturii în poziția dorită.
4. Setați butonul pentru reglarea vitezei ventilatorului la viteza dorită.
5. Dacă doriți să încălziți aerul pentru a elimina umiditatea din aer, activați sistemul de aer condiționat.

• Dacă parbrizul se aburește, setați modul în poziția sau .

Sfaturi de utilizare

- Pentru a opri intrarea în habitaclu a prafului sau a gazelor nocive prin sistemul de ventilație, setați temporar butonul pe recirculare. Asigurați-vă că după depășirea problemei setați din nou butonul de recirculare în poziția aer din exterior, pentru a menține prospețimea aerului respirat. Se vor asigura astfel condiții optime pentru condus.
- Aerul pentru sistemul de încălzire/răcire este admis prin grila de la baza parbrizului. Asigurați-vă că aceasta nu este obstrucționată de frunze, gheață, zăpadă sau alte obiecte.
- Pentru a preveni aburirea pe interior a parbrizului, setați butonul de comandă a admisiei aerului în poziția aer proaspăt, reglați după dorință viteza ventilatorului, porniți sistemul de aer condiționat și reglați temperatura după dorință.

Aer condiționat (dacă există în dotare)

Sistemele de aer condiționat HYUNDAI utilizează agent frigorific ecologic*.

1. Porniți motorul. Apăsați butonul pentru aer condiționat.
2. Setați modul în poziția .
3. Setați butonul de comandă a admisiei aerului pe aer din exterior (proaspăt) sau pe recircularea aerului.
4. Reglați viteza ventilatorului și temperatura aerului, pentru a menține un confort maxim.

*: vehiculul dvs. dispune de agent frigorific R-134a sau R-1234yf, conform prevederilor în vigoare la data fabricației. Vă recomandăm să vă informați la un dealer autorizat Hyundai cu privire la tipul de agent frigorific utilizat, înainte de a interveni asupra sistemului de aer condiționat.

⚠ ATENȚIE

- ***Sistemul de aer condiționat poate fi depanat numai de către tehnicieni instruiți și autorizați, pentru a garanta funcționarea corespunzătoare și sigură a acestuia.***
- ***Sistemul de aer condiționat trebuie depanat într-un spațiu bine aerisit.***
- ***Vaporizatorul aerului condiționat (serpentina de răcire) nu trebuie reparat sau înlocuit niciodată cu unul utilizat sau luat de pe o epavă, iar vaporizatoarele MAC noi trebuie certificate (și etichetate) ca fiind conforme cu standardul SAE J2842.***

✻ NOTĂ

- **Când afară este foarte cald și urcați o pantă sau conduceți în condiții de trafic aglomerat având sistemul de aer condiționat activat, verificați des indicatorul temperaturii. Funcționarea sistemului de aer condiționat poate provoca supraîncălzirea motorului. Dacă indicatorul temperaturii arată o supraîncălzire a motorului, lăsați ventilatorul să funcționeze, dar dezactivați sistemul de aer condiționat.**
- **Când deschideți geamurile pe vreme umedă, aerul condiționat poate provoca formarea de picături în interiorul vehiculului. Deoarece prea mult condens poate deteriora echipamentele electrice, sistemul de aer condiționat trebuie utilizat doar cu geamurile închise.**

Sfaturi de utilizare a sistemului de aer condiționat

- Dacă pe vreme călduroasă vehiculul a fost parcat la soare, deschideți geamurile câteva minute pentru a permite aerisirea habitaclului.
- Utilizați sistemul de aer condiționat pentru a reduce umiditatea din habitaclu în zilele ploioase sau umede.
- În timpul funcționării sistemului de aer condiționat, puteți observa ocazional o ușoară schimbare a turației motorului când pornește compresorul pentru aer condiționat. Este o caracteristică normală în funcționarea sistemului.
- Utilizați sistemul de aer condiționat lunar, măcar câteva minute, pentru a asigura funcționarea în parametri optimi a acestuia.
- Dacă utilizați sistemul de aer condiționat, puteți observa picături de apă curată (sau chiar o baltă) pe sol, sub vehicul, pe partea pasagerului. Este o caracteristică normală în funcționarea sistemului.
- Funcționarea sistemului de aer condiționat în modul pentru recircularea aerului previne răcirea exagerată a aerului din interiorul vehiculului, dar nu-l poate împrospăta.
- În timpul acțiunii de răcire, puteți simți ocazional un flux de aer umed, datorită răcirii rapide și a admisiei aerului umed de afară. Este o caracteristică normală în funcționarea sistemului.

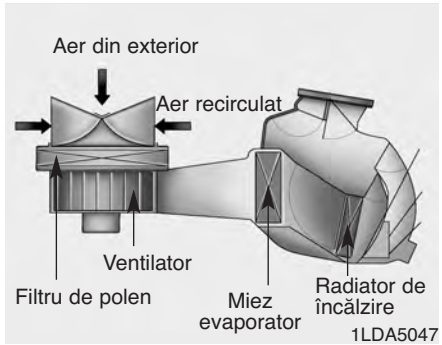

Filtru de polen

Filtrul de polen montat în spatele torpedoului filtrează praful și alte impurități care intră în vehicul din exterior prin sistemul de încălzire și aer condiționat. Dacă după o perioadă de timp în filtru se acumulează praf și alte impurități, debitul de aer care pătrunde prin fantele de aer se poate diminua, având ca rezultat aburirea parbrizului pe interior, chiar dacă este selectată poziția aer din exterior (proaspăt). Dacă se întâmplă acest lucru, vă recomandăm să înlocuiți filtrul de polen la un dealer autorizat HYUNDAI.

✻ NOTĂ

- **Înlocuiți filtrul conform programului de întreținere.**
  Dacă vehiculul rulează pe drumuri prăfuite sau degradate, filtrul de polen trebuie verificat și schimbat mai des.
- **Dacă volumul de aer admis în habitaclu scade brusc, vă recomandăm să verificați sistemul la un dealer autorizat HYUNDAI.**

Verificare nivel agent frigorific și lubrifiant compresor de aer condiționat

Dacă nivelul agentului frigorific este scăzut, performanțele sistemului de aer condiționat scad. Umplerea excesivă poate, de asemenea, influența sistemul de aer condiționat.

Din acest motiv, dacă observați anomalii în funcționare, vă recomandăm să verificați sistemul la un dealer autorizat HYUNDAI.

⚠ AVERTISMENT
- vehicule echipate cu R-134a*



Deoarece agentul frigorific este stocat la presiune foarte mare, intervenția asupra sistemului de aer condiționat trebuie efectuată numai de către tehnicieni instruiți și calificați. Este importantă utilizarea cantității și tipului corespunzătoare de ulei și de agent frigorific.
În caz contrar, este posibil ca vehiculul și persoanele să fie afectate.

⚠ AVERTISMENT
- vehicule echipate cu R-1234yf*





Deoarece agentul frigorific este ușor inflamabil și este stocat la presiune foarte mare, intervenția asupra sistemului de aer condiționat trebuie efectuată numai de către tehnicieni instruiți și calificați. Este importantă utilizarea cantității și tipului corespunzătoare de ulei și de agent frigorific. În caz contrar, este posibil ca vehiculul și persoanele să fie afectate.

*: vehiculul dvs. dispune de agent frigorific R-134a sau R-1234yf, conform prevederilor în vigoare la data fabricației. Vă recomandăm să vă informați la un dealer autorizat Hyundai cu privire la tipul de agent frigorific utilizat, înainte de a interveni asupra sistemului de aer condiționat.

CLIMATIZARE AUTOMATĂ (DACĂ EXISTĂ ÎN DOTARE)



1. Buton sistem de aer condiționat
2. Buton de reglare temperatură pe partea șoferului
3. Afișaj comandă climatizare
4. Buton de selectare mod
5. Buton de comandă admisie aer
6. Buton de dezghețare parbriz
7. Buton de reglare viteză ventilator
8. Buton de dezghețare lunetă
9. Buton AUTO (control automat)
10. Buton OFF (oprit)
11. Buton de reglare pe două zone temperatură
12. Buton de reglare temperatură pe partea pasagerului

⚠ ATENȚIE

Utilizarea ventilatorului când este cuplat contactul poate provoca descărcarea bateriei. Utilizați ventilatorul cu motorul pornit.

OGDE041118

Viteză mică



OGDE041217

Viteză mare



OGDE041218

Încălzire și aer condiționat automate

1. Selectați viteza mică sau viteza mare apăsând butonul AUTO.

Viteză mică: ventilatorul funcționează cu viteză mică.

Viteză mare: ventilatorul funcționează cu o viteză mai mare pentru a atinge mai repede temperatura selectată.

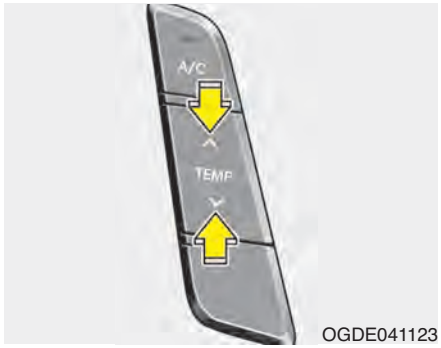

OGDE041123

2. Apăsați butonul de reglare a temperaturii pentru a seta temperatura dorită.

Modul, viteza ventilatorului, admisia aerului și aerul condiționat vor fi controlate automat, în funcție de setarea temperaturii.

✻ NOTĂ

- **Pentru a dezactiva funcționarea automată, selectați oricare dintre butoanele următoare:**
  - **Buton de selectare mod**
  - **Buton de dezghețare parbriz (Pentru a dezactiva funcția de dezghețare a parbrizului, apăsați încă o dată butonul. Simbolul „AUTO” va apărea din nou pe afișajul de informare.)**
  - **Buton de reglare viteză ventilator**

  Funcția selectată va fi controlată manual, iar celelalte funcții vor fi controlate automat.
- **Pentru un plus de comoditate și pentru a îmbunătăți eficiența sistemului de climatizare, utilizați butonul AUTO și setați temperatura la 22 °C (71 °F).**

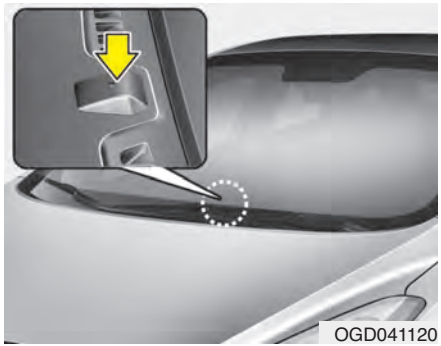
OGD041120

✻ NOTĂ

Dacă acoperiți senzorii de pe planșa de bord, acest lucru poate afecta sistemul de încălzire/răcire.

Încălzire și aer condiționat manuale

Sistemul de încălzire/răcire a aerului poate fi controlat manual prin apăsarea oricărui buton, cu excepția butonului AUTO. În acest caz, sistemul va funcționa ulterior în funcție de ordinea butoanelor selectate.

1. Porniți motorul.
2. Setați modul în poziția dorită.
   Pentru îmbunătățirea eficienței încălzirii și răcirii:
   - Încălzire:
   - Răcire:
3. Setați butonul pentru reglarea temperaturii în poziția dorită.
4. Setați admisia aerului pe aer din exterior (proaspăt).
5. Setați butonul pentru reglarea vitezei ventilatorului la viteza dorită.
6. Dacă se dorește aer condiționat, activați sistemul de aer condiționat.

Apăsați butonul AUTO pentru a trece în modul de control automat al sistemului.

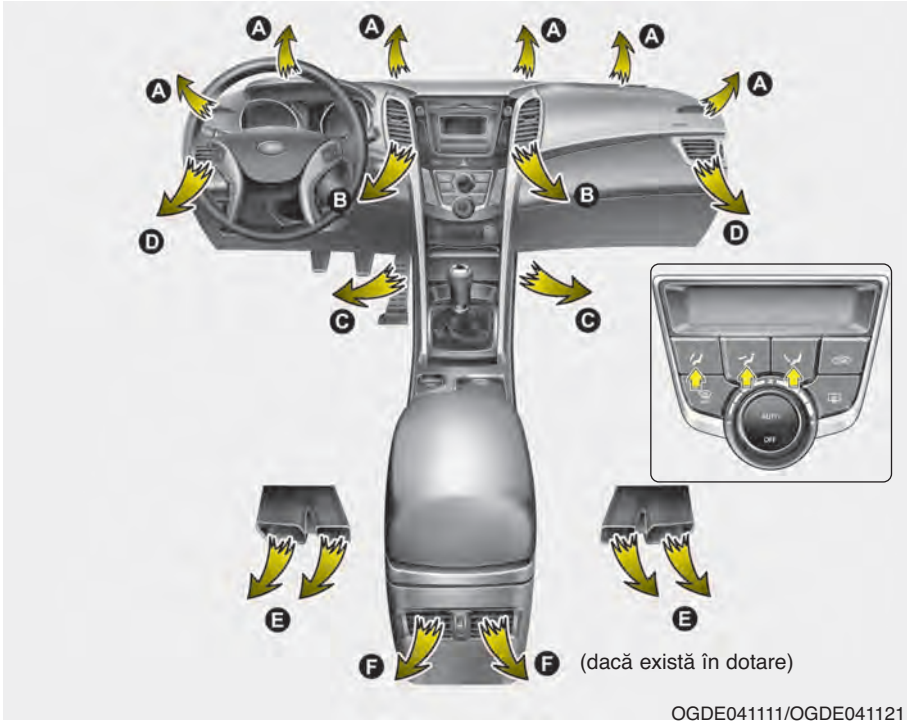

OGDE041111/OGDE041121

Selectare mod

Butonul pentru selectarea modului reglează direcția fluxului de aer în habitaclu.
Dacă apăsați o dată butonul, funcția corespunzătoare se va activa, iar dacă îl apăsați încă o dată, funcția se va dezactiva.

Nivelul feței (B, D, F*)

Fluxul de aer este direcționat spre partea superioară a corpului și spre față. Suplimentar, fiecare fantă de aerisire poate fi reglată pentru a direcționa fluxul de aer.

Nivelul podelei (A, C, D, E)

Cea mai mare parte a fluxului de aer este direcționată spre podea.

Dezghețare (A, D)

Cea mai mare parte a fluxului de aer este direcționată spre parbriz.

Puteți selecta, de asemenea, 2~3 moduri concomitent.
- mod față ( ) + podea ( )
- mod față ( ) + dezghețare ( )
- mod podea ( ) + dezghețare ( )
- mod față ( ) + podea ( ) + dezghețare ( )

*: dacă există în dotare



OGDE041122

Modul dezgheţare maximă (MAX)

Când selectaţi modul dezgheţare MAX, următoarele setări ale sistemului se vor face în mod automat:

- Se va activa sistemul de aer condiţionat.
- Se va selecta poziţia aer din exterior (proaspăt).
- Ventilatorul va fi setat pe viteză mare.

Pentru a dezactiva modul dezgheţare MAX, apăsaţi din nou butonul mod sau butonul dezgheţare MAX sau apăsaţi butonul AUTO.

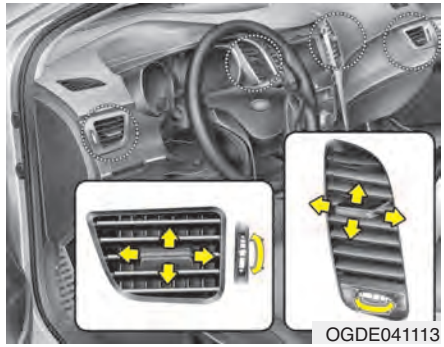
OGDE041113

Fante de pe planşa de bord

Fantele pot fi închise şi deschise separat, cu ajutorul butonului rozetă.

De asemenea, puteţi regla direcţia aerului ventilat prin aceste fante, cu ajutorul manetei de reglare a fantei de ventilaţie, după cum se vede în imagine.

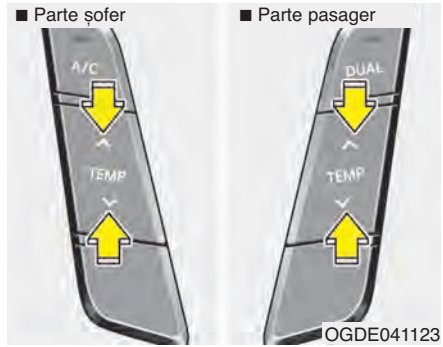

OGDE041123

Buton de reglare temperatură

Prin ţinerea apăsată a butonului ∧, temperatura va creşte la maximum (HIGH).

Prin ţinerea apăsată a butonului ∨, temperatura se va reduce la minimum (LOW).

Temperatura va creşte sau se va reduce cu 0,5 °C/1 °F. Dacă setaţi temperatura la minimum, sistemul de aer condiţionat va funcţiona continuu.



OGDE041124

Reglarea individuală a temperaturii pentru șofer și pasager

1. Apăsați butonul DUAL pentru a regla individual temperatura pentru șofer și pasager. De asemenea, dacă este acționat butonul de reglare a temperaturii de pe partea pasagerului, se va selecta automat modul DUAL.
2. Pentru a regla temperatura pe partea șoferului, acționați butonul corespunzător. Pentru a regla temperatura pe partea pasagerului, acționați butonul corespunzător.

Dacă temperatura pe partea șoferului este setată la valoarea cea mai mare (HIGH) sau cea mai mică (LOW), modul DUAL se dezactivează pentru a asigura încălzire sau răcire maximă.

Reglarea egală a temperaturii pentru șofer și pasager

1. Apăsați din nou butonul DUAL, pentru a dezactiva modul DUAL. Temperatura pe partea pasagerului se va seta la același nivel cu temperatura pe partea șoferului.
2. Acționați butonul de reglare a temperaturii pentru partea șoferului. Temperatura pe partea șoferului și pasagerului se va seta la aceeași valoare.

Conversia unității de măsură pentru temperatură

Puteți comuta modul temperatură între grade Celsius și Fahrenheit, în felul următor:

În timp ce apăsați butonul DUAL, apăsați butonul pentru selectarea nivelului feței cel puțin 3 secunde.

Afișajul va comuta de la grade Celsius la Fahrenheit sau de la grade Fahrenheit la Celsius.

✻ NOTĂ

Dacă bateria s-a descărcat sau a fost deconectată, afișajul modului temperatură se va reseta la grade Celsius.



OGDE041125

Buton de comandă admisie aer

Acest buton este utilizat pentru selectarea modului aer din exterior (aer proaspăt) sau aer recirculat.

Pentru a schimba modul de admisie al aerului, apăsați butonul de comandă.

Poziția pentru recircularea aerului



Cu modul recirculare selectat, aerul din habitaclu este trecut prin sistemul de încălzire și este încălzit sau răcit, în funcție de setarea sistemului.

Poziție aer din exterior (proaspăt)



Cu poziția pentru aer din exterior (proaspăt) selectată, aerul din exterior pătrunde în interiorul vehiculului și este încălzit sau răcit, în funcție de setarea sistemului.

✻ NOTĂ

Utilizarea îndelungată în poziția de recirculare a aerului (fără selectarea aerului condiționat), când este selectat aer cald, poate provoca aburirea geamurilor laterale și a parbrizului, iar aerul din habitaclu va deveni irespirabil.

În plus, utilizarea prelungită a aerului condiționat în modul recirculare poate provoca uscarea excesivă a aerului din habitaclu.

⚠ AVERTISMENT

- **Funcționarea continuă a sistemului de climatizare în modul de recirculare a aerului poate duce la creșterea umidității aerului, la aburirea geamurilor și la obturarea vizibilității.**
- **Nu dormiți într-un vehicul cu sistemele de aer condiționat și încălzire activate. Acest lucru poate provoca rănirea gravă sau decesul, din cauza lipsei de oxigen și/sau a scăderii temperaturii corpului.**
- **Funcționarea continuă a sistemului de climatizare în modul de recirculare a aerului poate produce somnolență sau toropeală și poate duce la pierderea controlului asupra vehiculului. Când conduceți, utilizați cât mai mult poziția aer din exterior (proaspăt).**



OGDE041126

Buton de reglare viteză ventilator

Butonul pentru reglarea vitezei ventilatorului permite reglarea vitezei de admisie a aerului în habitaclu.

Modificare viteză ventilator:

- Pentru a mări viteza ventilatorului, rotiți butonul spre dreapta (+).
- Pentru a reduce viteza ventilatorului, rotiți butonul spre stânga (-).

Pentru a opri ventilatorul, apăsați butonul OFF.



OGDE041127

Aer condiționat

Pentru activarea sistemului de aer condiționat, apăsați butonul A/C (lampa de control se va aprinde).

Apăsați din nou butonul pentru a dezactiva sistemul de aer condiționat.



OGDE041128

Modul dezactivat

Apăsați butonul OFF (oprit) pentru dezactivarea sistemului de climatizare. Cu toate acestea, mai puteți utiliza butoanele pentru admisia aerului, dacă este cuplat contactul.

Utilizare sistem

Ventilație

1. Setați modul în poziția .
2. Setați admisia aerului pe aer din exterior (proaspăt).
3. Setați butonul pentru reglarea temperaturii în poziția dorită.
4. Setați butonul pentru reglarea vitezei ventilatorului la viteza dorită.

Încălzire

1. Setați modul în poziția .
2. Setați admisia aerului pe aer din exterior (proaspăt).
3. Setați butonul pentru reglarea temperaturii în poziția dorită.
4. Setați butonul pentru reglarea vitezei ventilatorului la viteza dorită.
5. Dacă doriți să încălziți aerul pentru a elimina umiditatea din aer, activați sistemul de aer condiționat.

• Dacă parbrizul se aburește, setați modul în poziția sau .

Sfaturi de utilizare

- Pentru a opri intrarea în habitaclu a prafului sau a gazelor nocive prin sistemul de ventilație, setați temporar butonul pe recirculare. Asigurați-vă că după depășirea problemei setați din nou butonul de recirculare în poziția aer din exterior, pentru a menține prospețimea aerului respirat. Se vor asigura astfel condiții optime pentru condus.
- Aerul pentru sistemul de încălzire/răcire este admis prin grila de la baza parbrizului. Asigurați-vă că aceasta nu este obstrucționată de frunze, gheață, zăpadă sau alte obiecte.
- Pentru a preveni aburirea pe interior a parbrizului, setați butonul de comandă a admisiei aerului în poziția aer proaspăt, reglați după dorință viteza ventilatorului, porniți sistemul de aer condiționat și reglați temperatura după dorință.

Aer condiționat (dacă există în dotare)

Sistemele de aer condiționat HYUNDAI utilizează agent frigorific ecologic*.

1. Porniți motorul. Apăsați butonul pentru aer condiționat.
2. Setați modul în poziția .
3. Setați butonul de comandă a admisiei aerului pe aer din exterior (proaspăt) sau pe recircularea aerului.
4. Reglați viteza ventilatorului și temperatura aerului, pentru a menține un confort maxim.

*: vehiculul dvs. dispune de agent frigorific R-134a sau R-1234yf, conform prevederilor în vigoare la data fabricației. Vă recomandăm să vă informați la un dealer autorizat Hyundai cu privire la tipul de agent frigorific utilizat, înainte de a interveni asupra sistemului de aer condiționat.

⚠ ATENȚIE

- ***Sistemul de aer condiționat poate fi depanat numai de către tehnicieni instruiți și autorizați, pentru a garanta funcționarea corespunzătoare și sigură a acestuia.***
- ***Sistemul de aer condiționat trebuie depanat într-un spațiu bine aerisit.***
- ***Vaporizatorul aerului condiționat (serpentina de răcire) nu trebuie reparat sau înlocuit niciodată cu unul utilizat sau luat de pe o epavă, iar vaporizatoarele MAC noi trebuie certificate (și etichetate) ca fiind conforme cu standardul SAE J2842.***

✻ NOTĂ

- **Când afară este foarte cald și urcați o pantă sau conduceți în condiții de trafic aglomerat având sistemul de aer condiționat activat, verificați des indicatorul temperaturii. Funcționarea sistemului de aer condiționat poate provoca supraîncălzirea motorului. Dacă indicatorul temperaturii arată o supraîncălzire a motorului, lăsați ventilatorul să funcționeze, dar dezactivați sistemul de aer condiționat.**
- **Când deschideți geamurile pe vreme umedă, aerul condiționat poate provoca formarea de picături în interiorul vehiculului. Deoarece prea mult condens poate deteriora echipamentele electrice, sistemul de aer condiționat trebuie utilizat doar cu geamurile închise.**

Sfaturi de utilizare a sistemului de aer condiționat

- Dacă pe vreme călduroasă vehiculul a fost parcat la soare, deschideți geamurile câteva minute pentru a permite aerisirea habitaclului.
- Utilizați sistemul de aer condiționat pentru a reduce umiditatea din habitaclu în zilele ploioase sau umede.
- În timpul funcționării sistemului de aer condiționat, puteți observa ocazional o ușoară schimbare a turației motorului când pornește compresorul pentru aer condiționat. Este o caracteristică normală în funcționarea sistemului.
- Utilizați sistemul de aer condiționat lunar, măcar câteva minute, pentru a asigura funcționarea în parametri optimi a acestuia.
- Dacă utilizați sistemul de aer condiționat, puteți observa picături de apă curată (sau chiar o baltă) pe sol, sub vehicul, pe partea pasagerului. Este o caracteristică normală în funcționarea sistemului.
- Funcționarea sistemului de aer condiționat în modul pentru recircularea aerului previne răcirea exagerată a aerului din interiorul vehiculului, dar nu-l poate împrospăta.
- În timpul acțiunii de răcire, puteți simți ocazional un flux de aer umed, datorită răcirii rapide și a admisiei aerului umed de afară. Este o caracteristică normală în funcționarea sistemului.

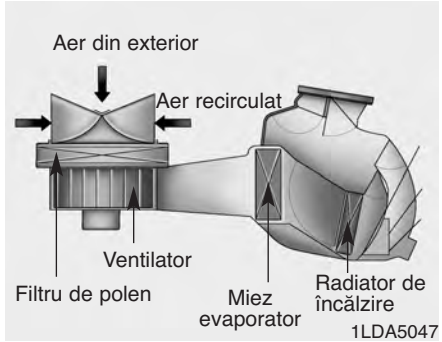

Filtru de polen

Filtrul de polen montat în spatele torpedoului filtrează praful și alte impurități care intră în vehicul din exterior prin sistemul de încălzire și aer condiționat. Dacă după o perioadă de timp în filtru se acumulează praf și alte impurități, debitul de aer care pătrunde prin fantele de aer se poate diminua, având ca rezultat aburirea parbrizului pe interior, chiar dacă este selectată poziția aer din exterior (proaspăt). Dacă se întâmplă acest lucru, vă recomandăm să înlocuiți filtrul de polen la un dealer autorizat HYUNDAI.

✻ NOTĂ

- **Înlocuiți filtrul conform programului de întreținere.**
  Dacă vehiculul rulează pe drumuri prăfuite sau degradate, filtrul de polen trebuie verificat și schimbat mai des.
- **Dacă volumul de aer admis în habitaclu scade brusc, vă recomandăm să verificați sistemul la un dealer autorizat HYUNDAI.**

Verificare nivel agent frigorific și lubrifiant compresor de aer condiționat

Dacă nivelul agentului frigorific este scăzut, performanțele sistemului de aer condiționat scad. Umplerea excesivă poate, de asemenea, influența sistemul de aer condiționat.

Din acest motiv, dacă observați anomalii în funcționare, vă recomandăm să verificați sistemul la un dealer autorizat HYUNDAI.

⚠ AVERTISMENT
- vehicule echipate cu R-134a*



Deoarece agentul frigorific este stocat la presiune foarte mare, intervenția asupra sistemului de aer condiționat trebuie efectuată numai de către tehnicieni instruiți și calificați. Este importantă utilizarea cantității și tipului corespunzătoare de ulei și de agent frigorific.
În caz contrar, este posibil ca vehiculul și persoanele să fie afectate.

⚠ AVERTISMENT
- vehicule echipate cu R-1234yf*





Deoarece agentul frigorific este ușor inflamabil și este stocat la presiune foarte mare, intervenția asupra sistemului de aer condiționat trebuie efectuată numai de către tehnicieni instruiți și calificați. Este importantă utilizarea cantității și tipului corespunzătoare de ulei și de agent frigorific. În caz contrar, este posibil ca vehiculul și persoanele să fie afectate.

*: vehiculul dvs. dispune de agent frigorific R-134a sau R-1234yf, conform prevederilor în vigoare la data fabricației. Vă recomandăm să vă informați la un dealer autorizat Hyundai cu privire la tipul de agent frigorific utilizat, înainte de a interveni asupra sistemului de aer condiționat.

DEZGHEȚARE ȘI DEZABURIRE PARBRIZ

⚠ AVERTISMENT
- încălzire parbriz

Pe vreme deosebit de umedă, nu utilizați poziția în timpul acțiunii de răcire. Diferența dintre temperatura exterioară și temperatura parbrizului poate provoca aburirea acestuia pe exterior și obturarea vizibilității. În acest caz, reglați butonul pentru selectarea modului în poziția și butonul pentru reglarea vitezei ventilatorului pe viteză mică.

- Pentru dezgheța completă a geamurilor, setați temperatura pe aer foarte cald și cea mai mare viteză a ventilatorului.
- Dacă doriți aer cald spre podea în timpul dezgheței sau dezaburirii geamurilor, setați modul în poziția podea-dezgheța.
- Înainte de a porni la drum, îndepărtați zăpada și gheața de pe parbriz, lunetă, oglinzile retrovizoare exterioare și de pe toate geamurile laterale.
- Îndepărtați toată zăpada și gheața de pe capotă și de pe admisia aerului, pentru a asigura funcționarea eficientă a sistemului de dezgheța și încălzire și pentru a reduce posibilitatea aburirii parbrizului pe interior.



OGDE041129

Climatizare manuală

Pentru dezaburirea parbrizului pe interior

1. Setați viteza ventilatorului în poziția dorită.
2. Selectați temperatura dorită.
3. Selectați poziția .
4. Va fi selectat automat aer din exterior (proaspăt). Dacă se selectează poziția , va fi activat automat și sistemul de aer condiționat (dacă există în dotare).

Dacă pozițiile modurilor aer condiționat și/sau aer din exterior (proaspăt) nu sunt selectate automat, apăsați manual butonul corespunzător.



OGDE041130

Pentru dezgheța parbrizului pe exterior

1. Setați la maximum viteza ventilatorului.
2. Setați temperatura la maximum.
3. Selectați poziția .
4. Vor fi selectate automat modurile aer din exterior (proaspăt) și aer condiționat.

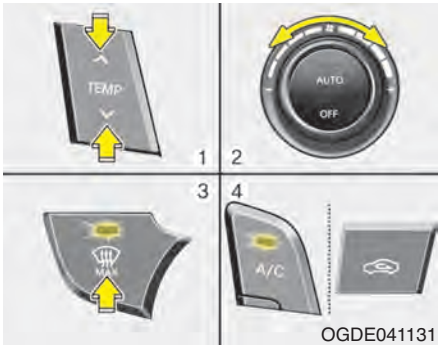

OGDE041131

Climatizare automată

Pentru dezaburirea parbrizului pe interior

1. Selectați temperatura dorită.
2. Setați viteza ventilatorului în poziția dorită.
3. Apăsați butonul .
4. Sistemul de aer condiționat va fi activat în funcție de temperatura exterioară detectată și va fi selectată automat poziția aer din exterior (proaspăt).

Dacă aerul condiționat nu este selectat automat, apăsați manual butonul corespunzător. Dacă se selectează poziția , viteza ventilatorului va crește.

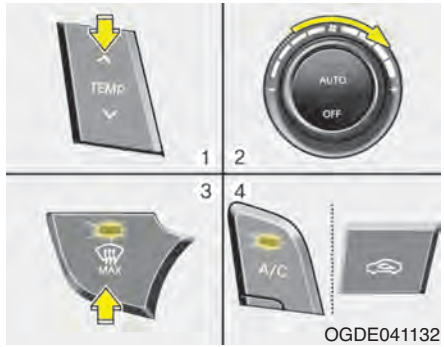

OGDE041132

Pentru dezgheța rea parbrizului pe exterior

1. Setați temperatura la maximum (HIGH).
2. Setați la maximum viteza ventilatorului.
3. Apăsați butonul .
4. Sistemul de aer condiționat se va activa în funcție de temperatura exterioară detectată și va fi selectată automat poziția aer din exterior (proaspăt).

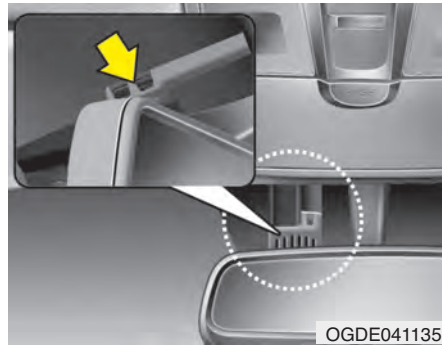
OGDE041135

Sistem de dezaburire automată (numai pentru sistem de climatizare automată, dacă există în dotare)

Dezaburirea automată reduce posibilitățile de aburire a parbrizului, prin detectarea

automată a umezelii pe interiorul parbrizului.

Sistemul de dezaburire automată funcționează dacă este activată climatizarea.

✻ NOTĂ

Dacă temperatura exterioară este mai mică de -10 °C, este posibil ca sistemul de dezaburire automată să nu funcționeze normal.



Acest indicator se aprinde dacă sistemul de dezaburire automată se activează ca urmare a detectării umezelii pe interiorul parbrizului.

Dacă gradul de umezeală din interiorul vehiculului este mai mare, setările se modifică astfel.

Pasul 1: activarea sistemului de aer condiționat
Pasul 2: poziționarea pe aer din exterior
Pasul 3: direcționarea aerului spre parbriz
Pasul 4: creșterea fluxului de aer spre parbriz

Dacă vehiculul este echipat cu sistem de dezaburire automată, acesta este activat automat dacă se îndeplinesc condițiile. Cu toate acestea, dacă doriți să anulați sistemul de dezaburire automată, apăsați de 4 ori în 2 secunde butonul de dezaburire a parbrizului, în timp ce apăsați butonul AUTO. Indicatorul va clipi de 3 ori pentru a semnala dezactivarea sistemului. Pentru a utiliza din nou sistemul de dezaburire automată, urmați procedurile de mai sus.

Dacă bateria s-a descărcat sau a fost deconectată, sistemul va fi resetat la modul dezaburire automată.

✻ NOTĂ

Dacă aerul condiționat este dezactivat manual în timp ce sistemul de dezaburire automată este activat, indicatorul de dezaburire automată va clipi de 3 ori pentru a semnala că aerul condiționat nu poate fi dezactivat.

⚠ ATENȚIE

Nu demontați capacul senzorului, amplasat în partea superioară a parbrizului, pe partea șoferului. Piesele sistemului se pot defecta și nu vor fi acoperite de garanția vehiculului.

AER CURAT (DACĂ EXISTĂ ÎN DOTARE)



OGDE041214

Funcția aer curat se activează automat la cuplarea contactului.

De asemenea, funcția aer curat se dezactivează automat dacă se decuplează contactul.

COMPARTIMENTE DE DEPOZITARE

⚠ ATENȚIE

- ***Pentru a evita un posibil furt, nu lăsați obiecte de valoare în compartimentele de depozitare.***
- ***Când conduceți, țineți întotdeauna capacele compartimentelor de depozitare închise. Nu depozitați niciodată multe obiecte în compartimentul de depozitare, dacă acestea împiedică închiderea corectă a capacului.***

⚠ AVERTISMENT - materiale inflamabile

Nu depozitați brichete, recipiente cu propan sau alte materiale inflamabile/explozibile în interiorul vehiculului. Acestea se pot aprinde și/sau pot exploda, dacă vehiculul este expus temperaturilor ridicate pentru o lungă perioadă de timp.

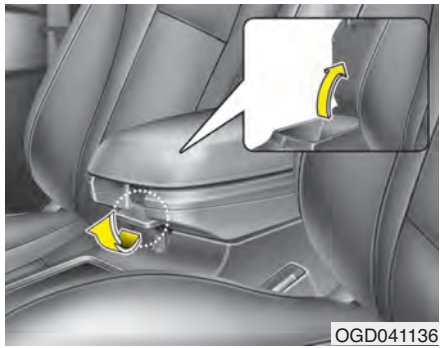

OGD041136

Compartiment de depozitare consolă centrală (dacă există în dotare)

Pentru a deschide compartimentul de depozitare din consola centrală, apăsați maneta și ridicați capacul.

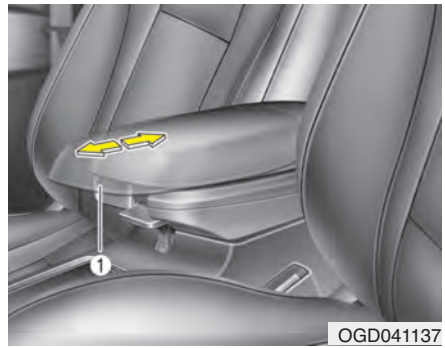

OGD041137

Cotieră reglabilă (dacă există în dotare)

Deplasare înainte

Prindeți partea din față a cotierei (1) și trageți-o spre înainte

Deplasare înapoi

Împingeți spre înapoi cotiera cu palma.

⚠ AVERTISMENT

Nu prindeți partea din față a cotierei (1) atunci când deplasați cotiera spre înapoi. S-ar putea să vă prindeți degetele.

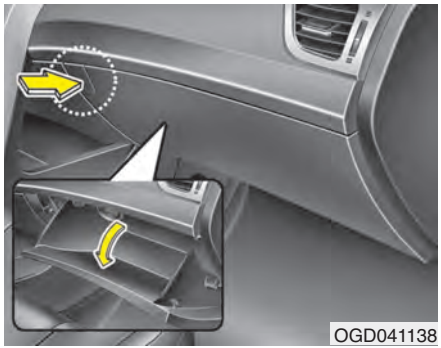

Torpedo

Pentru a deschide torpedoul, apăsați butonul, iar acesta se va deschide automat. După utilizare, închideți torpedoul.

⚠ AVERTISMENT

Pentru a reduce riscul de rănire în caz de accident sau de oprire bruscă, țineți întotdeauna capacul torpedoului închis în timpul deplasării.

⚠ ATENȚIE

Nu păstrați prea mult timp alimente în torpedo.

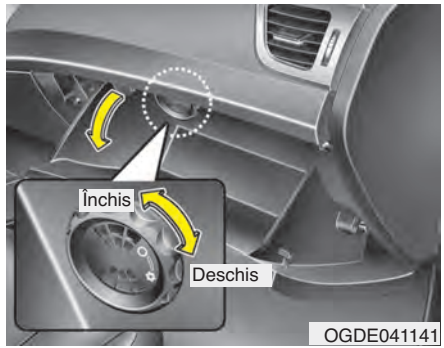

Compartiment răcit (dacă există în dotare)

Puteți păstra la rece în torpedo doze de buturi sau alte obiecte.

1. Activați sistemul de aer condiționat. Temperatura din compartimentul răcit se va modifica în funcție de temperatura aerului condiționat.
2. Rotiți butonul în poziția deschis.
3. Dacă nu este utilizat compartimentul răcit, rotiți butonul în poziția închis.

✻ NOTĂ

Dacă unele obiecte din compartimentul răcit blochează fanta de ventilație, eficiența răcirii va fi mai redusă.

⚠ AVERTISMENT

Nu amplasați alimente perisabile în compartimentul răcit, deoarece nu se poate menține constantă o temperatură care să permită păstrarea prospețimii acestora.


OGD041139

Suport pentru ochelari de soare

Pentru a deschide compartimentul destinat păstrării ochelarilor de soare, apăsați pe capac, iar se va deschide încet. Așezați ochelarii de soare pe capacul compartimentului, cu lentilele în sus. Pentru a închide compartimentul, apăsați capacul.

⚠ AVERTISMENT

- **Nu amplasați alte obiecte în compartimentul pentru ochelari. În caz de accident sau de frânare bruscă, acestea pot fi proiectate și pot provoca rănirea pasagerilor.**
- **Nu deschideți compartimentul pentru ochelari în timpul deplasării. Deschiderea acestuia poate obstrucționa vizibilitatea în oglinda retrovizoare.**
- **Nu forțați ochelarii într-un suport pentru ochelari, pentru a preveni spargerea sau deformarea acestora. Dacă încercați să forțați deschiderea suportului în timp ce ochelarii sunt blocați în acesta, vă puteți răni.**

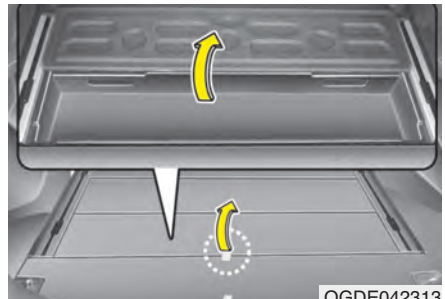
OGDE042313

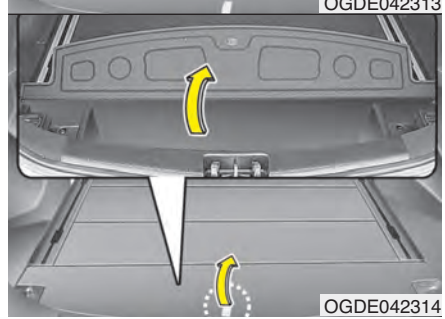
OGDE042314

Compartiment de depozitare portbagaj (wagon)

Aici puteți pune trusa de prim ajutor, triunghiul reflectorizant (compartiment față), sculele, etc., pentru a le avea la îndemână.

- Trageți în sus de mânerul de pe capac și ridicați capacul.

■ 3 și 5 uși



OGDE041140

■ Wagon

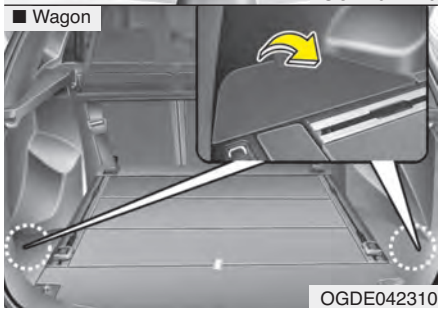

OGDE042310

Compartiment de depozitare lateral portbagaj (dacă există în dotare)

Compartimentul de depozitare lateral poate fi utilizat pentru depozitarea obiectelor mici.

- Pentru a deschide capacul, trageți de mâner și ridicați capacul.

ECHIPAMENTE INTERIOARE


OGDE041142

Brichetă (dacă există în dotare)

Pentru ca bricheta să funcționeze, contactul trebuie să fie în poziția „ACC” sau „ON”.

Pentru a utiliza bricheta:

Apăsați complet bricheta în soclu.

După încălzirea rezistenței, bricheta va sări în poziția „pregătit”.

Vă recomandăm să utilizați piese de schimb de la un dealer autorizat HYUNDAI.

⚠ AVERTISMENT

- **Dacă lăsați bricheta apăsată în locaș după ce s-a încălzit, aceasta se va supraîncălzi.**
- **Dacă bricheta nu sare automat după 30 de secunde, scoateți-o pentru a nu se supraîncălzi.**
- **Nu introduceți obiecte străine în priza brichetei. Este posibil ca bricheta să se defecteze.**

⚠ ATENȚIE

Conectarea accesoriilor (parate de ras, aspiratoare portabile și expresoare pentru cafea etc.) poate provoca defectarea prizei sau a sistemului electric.

■ Tip A

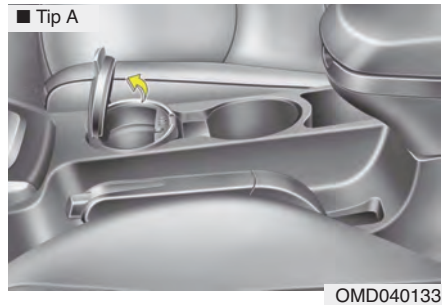
OMD040133

■ Tip B

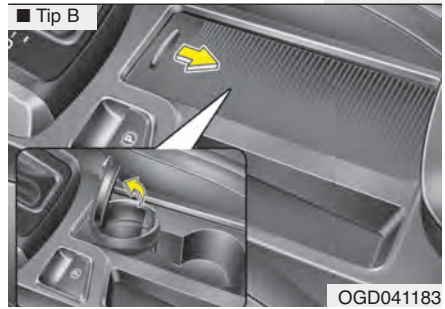
OGD041183

Scrumieră (dacă există în dotare)

Pentru utilizarea scrumierei, deschideți capacul.

Pentru a curăța sau goli scrumiera, scoateți-o.

⚠ AVERTISMENT
- utilizarea scrumierei

- **Nu utilizați scrumiera vehiculului pe post de coș de gunoi.**
- **Punerea în scrumieră a țigărilor sau a chibriturilor aprinse împreună cu alte materiale inflamabile poate provoca un incendiu.**

⚠ ATENȚIE

Atunci când curățați lichide vărsate, nu uscați suportul pentru pahare la temperatură mare. Partea cromată a suportului pentru pahare se poate deteriora.

Suport pentru pahare

⚠ AVERTISMENT
- lichide fierbinți

- **Dacă vehiculul se deplasează, nu așezați în suportul pentru pahare recipiente neacoperite, care conțin lichide fierbinți. Dacă lichidul fierbinte se varsă, este posibil să suferiți arsuri. Senzația de arsură poate face șoferul să piardă controlul vehiculului.**
- **Pentru a reduce riscul de rănire în cazul unui impact sau opriri bruște, nu așezați sticle, pahare, doze etc. descoperite sau care nu prezintă siguranță în suportul pentru pahare, dacă vehiculul se deplasează.**

⚠ AVERTISMENT

Nu lăsați recipientele și sticlele în lumina directă a soarelui. Amplasarea într-un vehicul fierbinte poate provoca explozia acestora.

⚠ ATENȚIE

Nu așezați în suportul pentru pahare recipiente neacoperite, dacă vehiculul se deplasează. Dacă lichidul se varsă, este posibil ca sistemele electrice să se defecteze.

■ Tip A
• Față

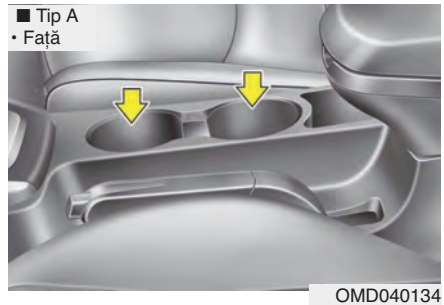

OMD040134

■ Tip B
• Față

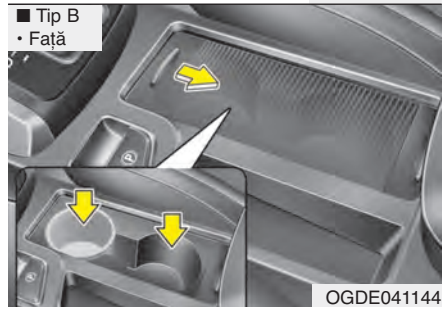

OGDE041144

În suportul pentru pahare pot fi amplasate doze mici sau recipiente cu băuturi.

Tip B
Pentru utilizarea suportului pentru pahare, deschideți capacul.

■ Spate (dacă există în dotare)

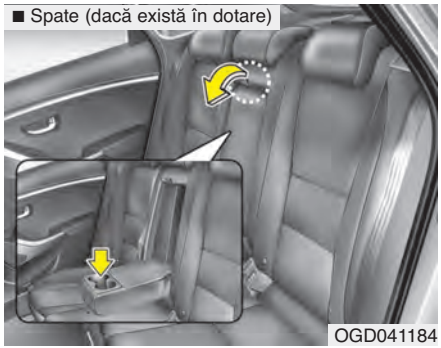

OGD041184

Spate

Pentru utilizarea suportului pentru pahare, trageți tetiera.

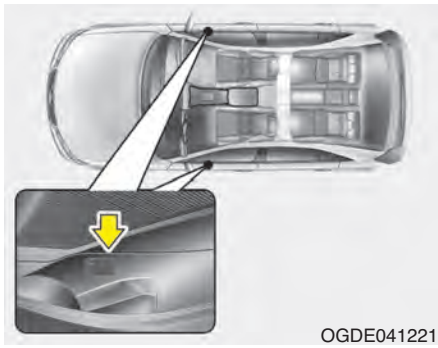

OGDE041221

Suport pentru sticle

Sticlele pot fi amplasate în suport.

✻ NOTĂ

În suport pot fi amplasate numai sticle, după cum se precizează pe suport „BOTTLE ONLY” (numai sticle).

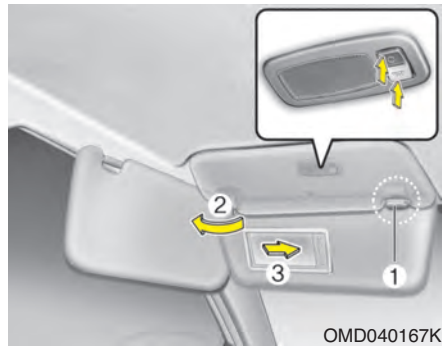

OMD040167K

Parasolar

Utilizați parasolarul pentru a vă proteja de lumina directă a soarelui care pătrunde prin parbriz sau geamurile laterale.

Pentru a utiliza parasolarul, trageți-l în jos.

Pentru a utiliza parasolarul pentru geamul lateral, coborâți-l, eliberați-l din clema de fixare (1) și deplasați-l în lateral.

Pentru a utiliza oglinda de pe parasolar, lăsați în jos parasolarul și deschideți capacul (2).

Pentru a utiliza lampa oglinzii de pe parasolar, aprindeți-o. (dacă există în dotare)

✻ NOTĂ

După utilizare, închideți bine capacul oglinzii și readuceți parasolarul în poziția inițială.

⚠ ATENȚIE
- lampă oglindă de pe parasolar (dacă există în dotare)

Dacă lampa oglinzii de pe parasolar nu este utilizată, lăsați întotdeauna butonul în poziția stins. Dacă parasolarul este închis, iar lampa este aprinsă, este posibil ca bateria să se descarce sau ca parasolarul să se deterioreze.

⚠ AVERTISMENT
Pentru siguranța dvs., nu obturați câmpul vizual cu parasolarul.

✻ Pentru a afla cum se utilizează lampa oglinzii de pe parasolar, consultați „Plafonieră” din această secțiune.

■ Tip A

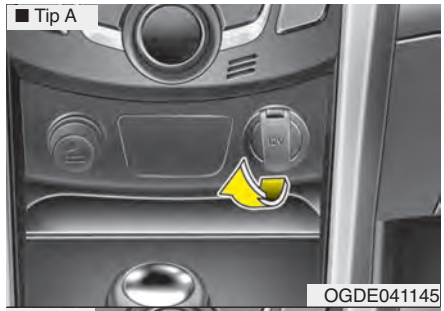

OGDE041145

■ Tip B

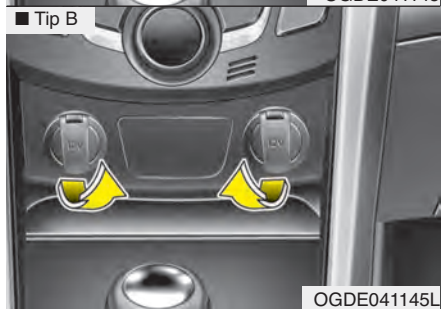

OGDE041145L

■ Spate (3 și 5 uși, dacă există în dotare)

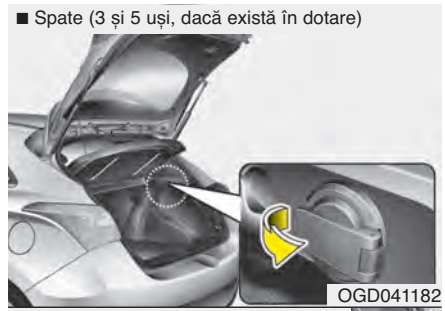

OGD041182

■ Spate (Wagon, dacă există în dotare)

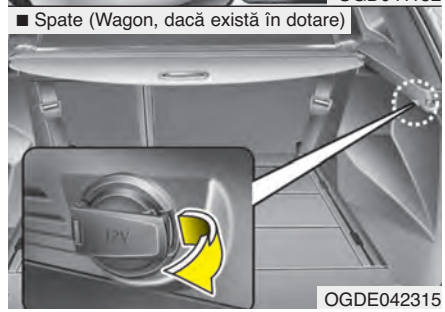

OGDE042315

Priză

Priza este proiectată pentru alimentarea telefoanelor mobile și a altor echipamente proiectate să fie alimentate de la sistemul electric al vehiculului. Echipamentele trebuie să consume mai puțin de 10 amperi, cu motorul pornit.

⚠ ATENȚIE

- *Utilizați priza numai cu motorul pornit și scoateți dispozitivele din priză după utilizare. Utilizarea prizelor pentru perioade lungi de timp cu motorul oprit poate provoca descărcarea bateriei.*
- *Utilizați numai aparatură electrică de 12 V și cu un consum mai mic de 10 A. În caz contrar, este posibil ca priza să se supraîncălzească sau ca sistemele electrice și cablajul electric al vehiculului să se defecteze.*
- *Când utilizați priza, reglați aerul condiționat sau încălzirea la cel mai mic nivel.*
- *Închideți capacul când nu utilizați priza.*
- *Unele echipamente electrice pot provoca interferențe atunci când sunt conectate la priza vehiculului. Aceste echipamente pot bruia și pot provoca funcționarea defectuoasă a celorlalte sisteme sau echipamente electrice utilizate în vehicul.*

(Continuare)

(Continuare)

- *Asigurați-vă că dispozitivele electrice sunt conectate corect. În caz contrar, este posibil ca sistemele electrice să se defecteze.*
- *Dacă utilizați un dispozitiv electric cu o baterie, este posibil ca acesta să alimenteze sistemul electric al vehiculului și să provoace defectarea sistemului electric. Utilizați numai dispozitive electrice care nu permit acest lucru.*

⚠ AVERTISMENT

Nu puneți degetul sau alte obiecte (agrafe etc.) în priză și nu o atingeți cu mâna umedă. Vă puteți electrocuta.

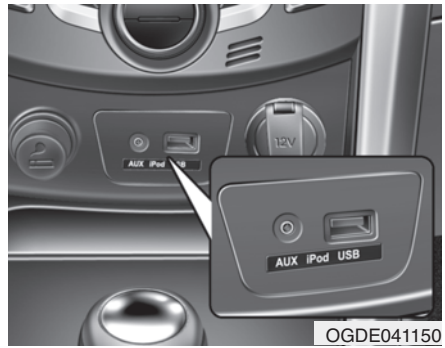

OGDE041150

Aux, USB și iPod (dacă există în dotare)

Dacă vehiculul este echipat cu port USB sau iPod, puteți utiliza mufa auxiliară pentru a conecta sisteme audio, un port USB pentru a conecta un dispozitiv USB și un port iPod pentru a conecta un dispozitiv iPod.

✻ NOTĂ

Când utilizați un sistem audio portabil conectat la o priză, se pot auzi zgomote în timpul redării. În acest caz, utilizați sursa de alimentare a sistemului audio portabil.

✻ iPod® este o marcă înregistrată a Apple Inc.

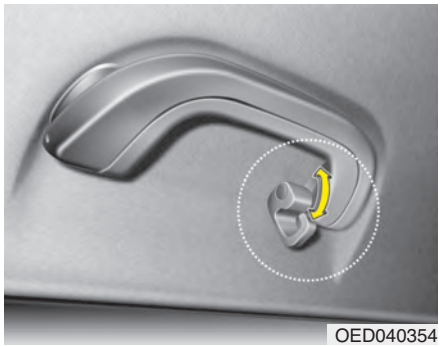
OED040354

Cârlig pentru haine

⚠ ATENȚIE

- ***Nu agățați haine grele, întrucât acestea pot provoca deteriorarea cârligului.***
- ***Fiți atenți la deschiderea și închiderea ușilor. Hainele etc. se pot prinde în ușă.***

⚠ AVERTISMENT

Nu atârnați decât haine. În caz de accident, alte obiecte pot provoca deteriorarea vehiculului sau rănirea persoanelor.

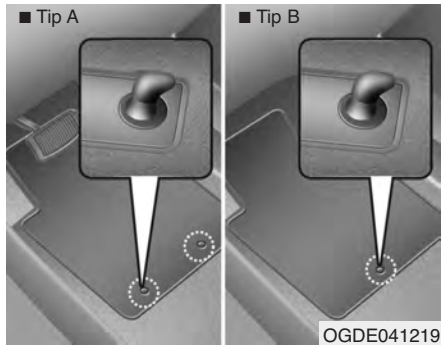

OGDE041219

Prinderi covorașe podea (dacă există în dotare)

Dacă utilizați covorașe peste mocheta din față, asigurați-vă că acestea sunt fixate cu ajutorul prinderilor vehiculului. Se previne astfel deplasarea covorașului.

⚠ AVERTISMENT

La montarea oricărui covoraș pe vehicul trebuie respectate următoarele.

- **Înainte de a porni la drum, asigurați-vă că ați fixat bine covorașele cu ajutorul prinderilor.**
- **Nu utilizați covorașe care nu se pot fixa bine cu ajutorul prinderilor de pe vehicul.**
- **Nu suprapuneți covorașe (de ex. unul din cauciuc peste unul din mochetă). Pe fiecare poziție trebuie montat un singur covoraș.**

IMPORTANT - vehiculul dvs. dispune de prinderi pentru covorașul de pe partea șoferului, proiectate pentru a asigura fixarea corespunzătoare a acestuia. Pentru a evita interacțiunea cu pedalierul, HYUNDAI recomandă montarea unui covoraș HYUNDAI pentru utilizarea pe vehiculul dvs.

■ 3 și 5 uși



OGDE041220

■ Wagon



OGDE042312

Plasă de fixare bagaje (suport) (dacă există în dotare)

Pentru a împiedica mișcarea bagajelor din portbagaj în timpul călătoriei, puteți utiliza cei patru suporți din portbagaj, destinați fixării plasei pentru bagaje.

Dacă este cazul, vă recomandăm să contactați un dealer autorizat HYUNDAI.



Acest simbol indică poziția suporturilor față (wagon).

⚠ ATENȚIE

Pentru a preveni deteriorările materiale și ale vehiculului, trebuie acordată o atenție specială la transportul obiectelor fragile sau voluminoase.

⚠ AVERTISMENT

Pentru a evita rănirea ochilor, NU strângeți prea tare plasa de fixare bagaje. NU vă apropiați cu nicio parte a corpului de zona în care se află plasa de fixare bagaje. NU utilizați plasa de fixare bagaje dacă aceasta este uzată sau deteriorată vizibil.

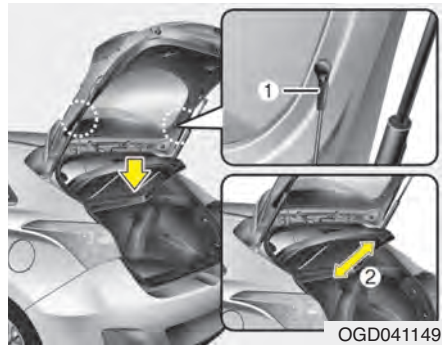

OGD041149

Poliță portbagaj (3 și 5 uși)

Utilizați copertina pentru a masca bagajele depozitare în portbagaj.

Copertina portbagajului se va ridica la deschiderea hayonului. Desfaceți chinga (1) din suport dacă doriți să revină copertina în poziția inițială. Pentru a scoate de tot copertina portbagajului, ridicați-o la un unghi de 50 de grade și scoateți-o complet (2). Pentru a monta copertina, procedați în ordine inversă.

⚠ ATENȚIE

- *În momentul aducerii copertinei portbagajului în poziția inițială, țineți de copertină și trageți-o în jos.*
- *Nu utilizați vehiculul fără copertină. Este posibil ca aceasta să se defecteze.*
- *Copertina portbagajului poate fi ridicată la deschiderea hayonului. Asigurați-vă că bagajele de pe copertină sunt puse într-un loc sigur.*
- *Nu exercitați o forță foarte mare asupra copertinei portbagajului și nu așezați bagaje grele pe aceasta, deoarece se poate deteriora sau deforma.*

⚠ AVERTISMENT

- **Nu așezați obiecte pe copertina portbagajului în timpul deplasării. Este posibil ca acestea să fie proiectate în habitaclu și să rănească pasagerii, în caz de frânare bruscă sau de accident.**
- **Nu permiteți persoanelor să călătorească în portbagaj. Acesta trebuie utilizat numai pentru depozitarea bagajelor.**
- **Încercați să mențineți echilibrul vehiculului și repartizați greutatea cât mai în față posibil.**

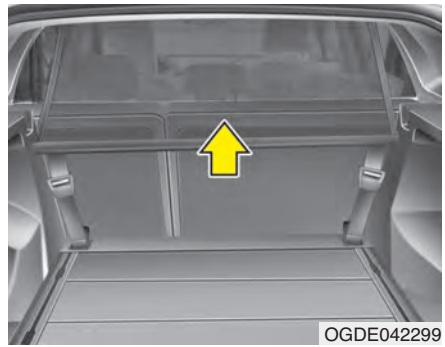

OGDE042299

Plasă de separare (wagon) (dacă există în dotare)

Vehiculul dvs. este echipat cu o plasă de separare.

Dacă amplasați bagaje pe bancheta spate sau în portbagaj, trebuie să montați o plasă de separare în spatele spătarului scaunului din față sau din spate.

Aceasta este proiectată pentru a permite protejarea capului pasagerilor, prin prevenirea proiectării în față a obiectelor, în caz de accident frontal.

Pe ambele părți ale capitonajului plafonului, deasupra tetierelor și pe podea, în spatele scaunelor din față sau din spate, sunt amplasate opt suporturi pentru cârlige, în vederea fixării în partea superioară și inferioară.

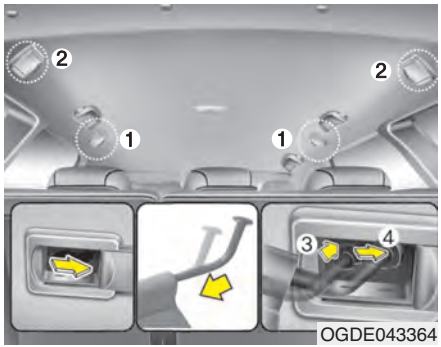

Pentru a monta plasa de separare

1. Deschideți capacul corespunzător poziție suportului (1) sau (2) pe care doriți să-l montați.
2. Comprimați axul superior de pe o parte a plasei, înainte să-l introduceți în orificiul mare (3), apoi fixați prin culisare în orificiul mic (4).

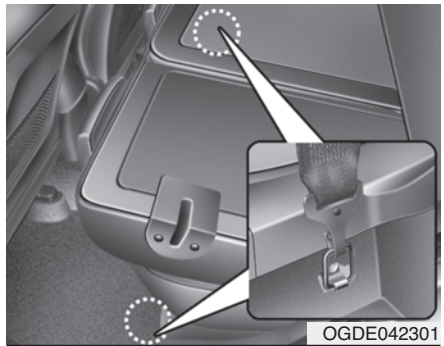

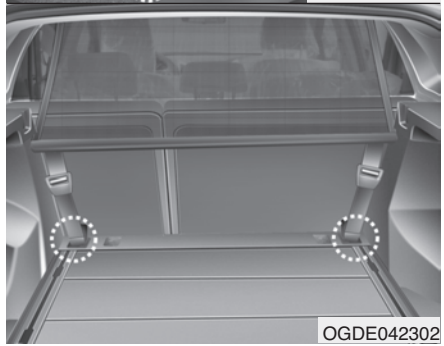

3. Fixați cârligele plasei în suporturile corespunzătoare de pe podea, amplasate în spatele scaunelor din față sau din spate.

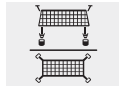

Acest simbol indică poziția suporturilor amplasate pe podea, în spatele banchetei.

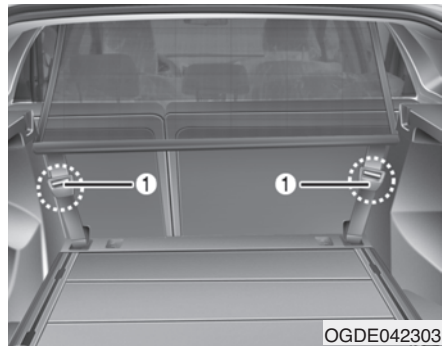

4. Fixați chingile cu ajutorul dispozitivului de reglare (1).

⚠ AVERTISMENT

- **Asigurați-vă că plasa de separare este bine întinsă, prin fixarea corespunzătoare a chingii în momentul montării plasei. Chinga trebuie fixată după ce cârligul este introdus corespunzător în suportul superior.**
- **Asigurați-vă că spătarele sunt blocate corespunzător.**

⚠ AVERTISMENT

- **Nu permiteți transportul pasagerilor pe bancheta din spate sau în zona pentru bagaje din spatele plasei de separare.**
- **Nu permiteți transportul pasagerilor pe locul central din spate, dacă în spatele banchetei este montată plasa de separare. Plasa de separare poate împiedica utilizarea centurii de siguranță pentru locul central din spate.**
- **Nu încărcați bagaje peste nivelul părții superioare a plasei de separare.**
- **Pentru evitarea accidentelor, nu încărcați bagaje grele în zona de deasupra spătarului, chiar dacă este montată plasa de separare.**
- **Nu încărcați bagaje cu margine ascuțită, care pot secționa plasa de separare.**
- **Nu forțați plasa de separare agățându-vă de aceasta sau suspendând bagaje grele etc.**

Pentru a demonta plasa de separare

1. Slăbiți chingile cu ajutorul dispozitivelor de reglare și demontați cârligele din suporturi.
2. Demontați axul superior al plasei, trăgându-l prin orificiile mari.
3. Demontați plasa de separare.



Copertină portbagaj (wagon) (dacă există în dotare)

Utilizați copertina portbagajului pentru a masca bagajele depozitate în portbagaj.

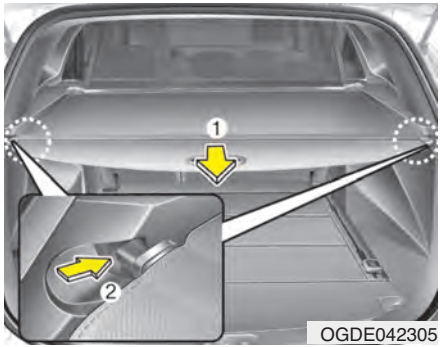

Pentru a utiliza copertina portbagajului

1. Trageți de mânerul (1) copertinei portbagajului spre partea din spate a vehiculului.
2. Introduceți știftul de ghidare în ghidaj (2).

✻ NOTĂ

Pentru a preveni căderea știftului de pe ghidaj, scoateți copertina portbagajului trăgând de mânerul central.

Dacă nu este utilizată copertina portbagajului:

1. Trageți spre înapoi și în jos copertina portbagajului, pentru a o elibera din ghidaje.
2. Copertina portbagajului se va retrage automat.

✻ NOTĂ

Copertina portbagajului s-ar putea să nu se retragă automat dacă nu este scoasă complet. Scoateți-o complet, apoi dați-i drumul.

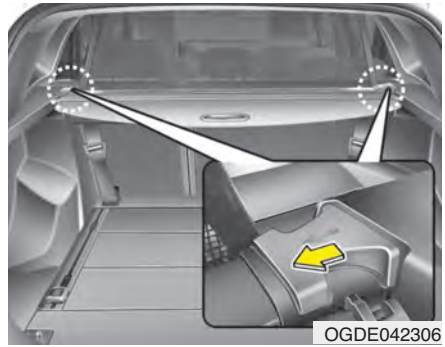

Pentru a demonta copertina portbagajului

1. Apăsați spre interior știftul de ghidare.
2. În timp ce apăsați știftul de ghidare, scoateți copertina portbagajului.

⚠ AVERTISMENT

- **Nu așezați obiecte pe copertina portbagajului. Este posibil ca acestea să fie proiectate în habitaclu și să rănească pasagerii, în caz de frânare bruscă sau de accident.**
- **Nu permiteți persoanelor să călătorească în portbagaj. Acesta trebuie utilizat numai pentru depozitarea bagajelor.**
- **Încercați să mențineți echilibrul vehiculului și repartizați greutatea cât mai în față posibil.**

⚠ ATENȚIE

Nu așezați bagaje pe copertina portbagajului, deoarece aceasta se poate deteriora sau deforma.

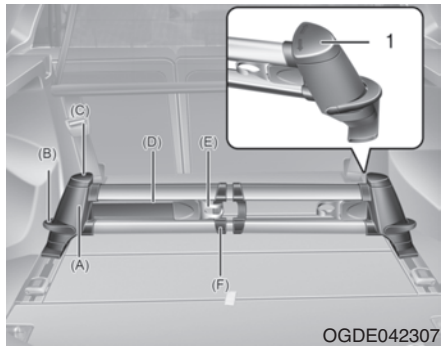

Sistem de bare pentru fixarea bagajelor (wagon) (dacă există în dotare)

Sistemul de bare pentru fixarea bagajelor previne deplasarea bagajelor în portbagaj.

Bară de separare încorporată

- Amplasați ambii stâlpi (A) ai barei de separare în orificiile șinei.
- Pentru a deplasa bara de separare, apucați cu mâna partea laterală a stâlpului și apăsați maneta (B).
- Asigurați-vă că stâlpii se blochează pe poziție.
- Pentru a elibera chinga, rotiți elementul superior (C) spre stânga sau spre dreapta, până se blochează cu un clic.
- Puteți trage chinga (D) și asigura bagajele prin amplasarea chingii în jurul bagajelor și fixarea cârligului (E) în mijlocul barei de separare (F).
- Pentru bagaje mari, puteți prinde cârligele unul de celălalt.
- Pentru a vă asigura că chinga se blochează, treceți elementul superior (C) în poziția blocat (1).

⚠ ATENȚIE

- ***Ambii stâlpi ai barei de separare trebuie montați și demontați simultan.***
- ***Sarcină max.:***
  30 kg cu o chingă
  40 kg cu ambele chingi

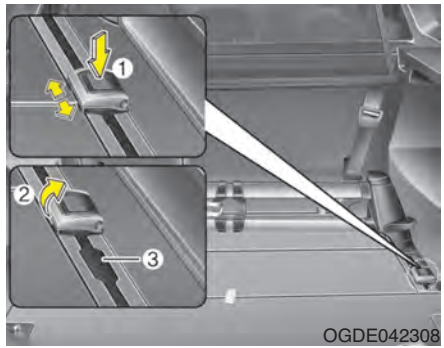

Fixarea eclisei pe șina de ghidare

- Amplasați eclisa (A) pe poziția corespunzătoare de pe șină.
- Pentru a deplasa eclisa, apăsați butonul (1) și mișcați-o pe șină.
- Asigurați-vă că eclisa se blochează cu un clic pe poziție.
- Pentru a fixa bagajele, trageți de cârligul (2) de pe mijlocul portbagajului.
- Acum puteți monta de ex. o chingă pentru a fixa bagajele pe cârlig.
- Eclisa nu poate fi utilizată pe poziția corespunzătoare montării și demontării acesteia de pe șină (3).

⚠ ATENȚIE

Forță de întindere: max. 30 kgf. pentru 1 eclisă

ECHIPAMENTE EXTERIOARE

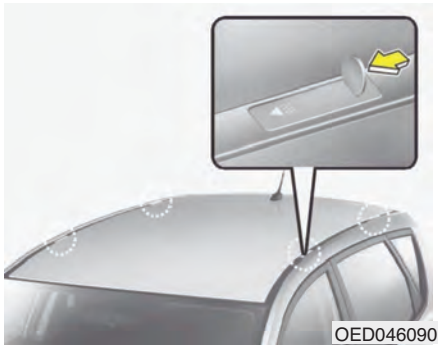

Suport pentru montarea portbagajului de plafon (dacă există în dotare)

Pentru a monta sau demonta un portbagaj de plafon, puteți utiliza suportul și capacul de pe plafon. Când montați un portbagaj de plafon, procedați în felul următor.

1. Introduceți în suport un instrument subțire (monedă sau șurubelniță cu cap plat) și deplasați capacul în sensul săgeții de pe capac.

⚠ AVERTISMENT

Utilizați o monedă sau o șurubelniță cu cap plat când scoateți capacul portbagajului de plafon. Dacă vă utilizați unghiile, este posibil să vi le răniți.

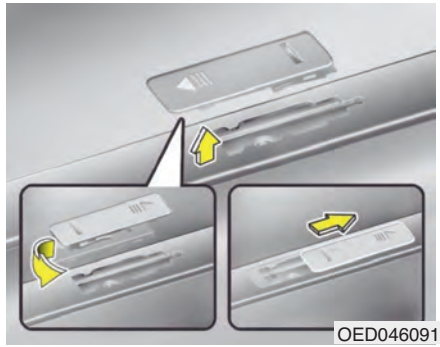

2. Rotiți capacul pe jumătate și introduceți-l în găurile de pe plafon, ca în imagine.

✻ NOTĂ

Pentru a preveni pierderea capacului portbagajului de acoperiș, fixați capacul pe plafon înainte de instalarea portbagajului.

3. După utilizarea portbagajului de plafon, fixați capacul la loc pe plafon, în ordine inversă.

✻ NOTĂ

Dacă vehiculul este echipat cu trapă de plafon, nu transportați obiecte care ar putea împiedica funcționarea acesteia.

⚠ ATENȚIE

- ***La transportul bagajelor pe portbagajul de plafon, asigurați-vă că acestea nu deteriorează plafonul vehiculului.***
- ***La transportul obiectelor voluminoase pe portbagajul de plafon, aveți grijă ca acestea să nu atârne în spatele sau în părțile laterale ale vehiculului.***

⚠ AVERTISMENT

- **La transportul bagajelor pe plafon, centrul de greutate al vehiculului va fi amplasat mai sus. Evitați bruscarea vehiculului sau deplasarea cu viteze ridicate, situații care pot provoca pierderea controlului sau răsturnare.**
- **La utilizarea portbagajului de plafon, conduceți prudent și negociați cu atenție virajele. Rafalele de vânt pot trage brusc în sus articolele transportate pe portbagajul de plafon. Acest lucru este valabil în special pentru articolele plate de mari dimensiuni, precum panouri din lemn sau saltele. Acest lucru poate provoca desprinderea articolelor transportate pe plafon și poate periclita integritatea vehiculului și a celorlalți participanți la trafic.**
- **Pentru a preveni deteriorarea sau pierderea încărcăturii în timpul deplasării, verificați frecvent pentru a vă asigura că articolele sunt bine fixate pe portbagajul de plafon.**

SISTEM AUDIO

✻ NOTĂ

- **Dacă montați un sistem de faruri cu xenon disponibil pe piață, este posibil ca sistemul audio și sistemul electronic al vehiculului să se defecteze.**
- **Nu permiteți contactul cu suprafețele din habitaclu a substanțelor chimice cum ar fi parfumul, uleiurile cosmetice, crema de soare, săpunul pentru mâini și odorizantul, deoarece acestea pot provoca deteriorare sau decolorare.**

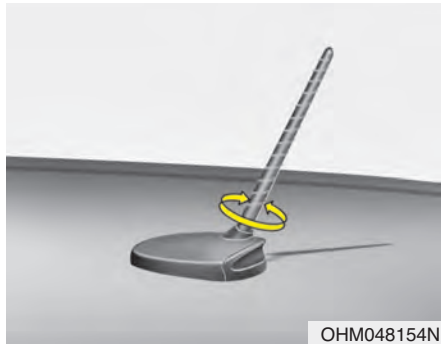

OHM048154N

Antenă

Antenă de plafon

Pentru a recepționa benzile de unde AM și FM, vehiculul folosește o antenă de plafon. Această antenă este de tip demontabil. Pentru a demonta antena, rotiți-o în sens antiorar. Pentru a monta antena, rotiți-o în sens orar.

⚠ ATENȚIE

- ***Asigurați-vă că ați demontat antena rotind-o în sens antiorar, înainte de a trece prin locuri cu o înălțime mică sau printr-o spălătorie auto. În caz contrar, antena s-ar putea deteriora.***
- ***La remontare, asigurați-vă că antena este bine strânsă și reglată în poziție verticală, pentru a se asigura o bună recepție a semnalului. Însă o puteți scoate când parcați vehiculul sau când utilizați portbagajul de plafon.***
- ***Când utilizați portbagajul de plafon, nu amplasați bagajele în apropierea antenei, pentru a permite o recepție corespunzătoare.***

■ Tip A



OGDE041211

■ Tip B



OGDE041212

Telecomandă sistem audio (dacă există în dotare)

Pentru un condus în deplină siguranță, pe volan sunt disponibile butoane aferente comenzilor sistemului audio.

⚠ ATENȚIE

Nu apăsați mai multe butoane simultan.

VOL (+ / -) (1)

- Împingeți în sus maneta pentru a crește volumul.
- Împingeți în jos maneta pentru a reduce volumul.

CĂUTARE (∧ /∨) (2)

Butonul de căutare/presetare are diferite funcții, care depind de modul sistemului. Pentru funcțiile următoare butonul trebuie apăsat 0,8 secunde sau mai mult.

Mod RADIO

Va funcționa ca la apăsarea butonului de căutare automată.

Mod CDP

Va funcționa ca la apăsarea butonului FF/REW.

Dacă apăsați butonul SEEK (căutare) pentru mai puțin de 0,8 secunde, va funcționa astfel în fiecare mod.

Mod RADIO

Va funcționa ca la apăsarea butonului de presetare.

Mod CDP

Va funcționa ca la apăsarea butonului melodie înainte/înapoi.

În paginile următoare ale acestui capitol puteți găsi informații detaliate despre butoanele de comandă ale sistemului audio.

MOD (3)

Apăsați butonul pentru a selecta radio sau CD (compact disc).

MUTE (4)

- Apăsați butonul MUTE pentru a anula sunetul.
- Apăsați din nou butonul MUTE pentru a activa sunetul.

Recepție FM

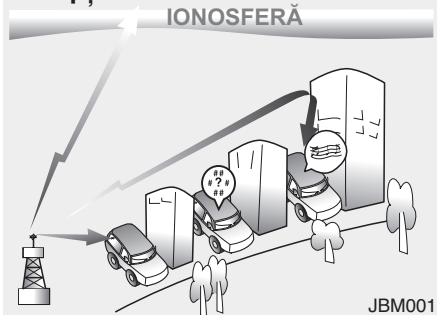

Recepție AM

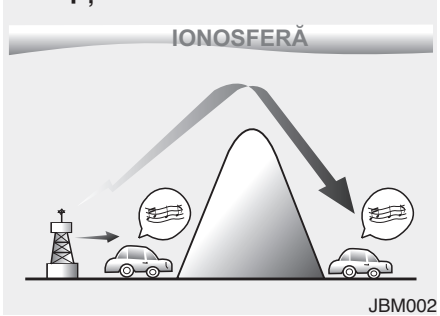

Post radio FM

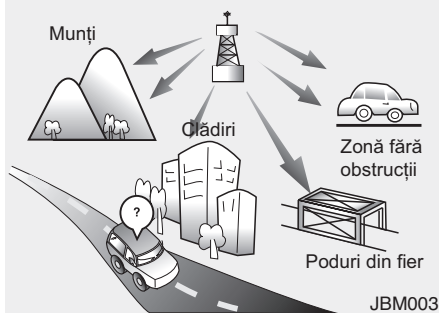

Funcționarea sistemului audio

Undele din benzile AM si FM sunt transmise de antenele de transmisie din orașul de reședință. Acestea sunt interceptate de antena radio a vehiculului. Acest semnal este apoi receptat de către radio și transmis către difuzoare.

Dacă antena recepționează un semnal radio puternic, sistemul audio asigură o calitate foarte bună a sunetului. Totuși, în unele situații, semnalul recepționat de antenă nu este puternic și clar. Acest lucru se datorează unor factori precum distanța față de postul radio, apropierea de alte stații radio puternice sau prezența unor clădiri înalte, poduri sau alte construcții masive în zonă.

Recepția benzii AM este de obicei mai bună decât recepția benzii FM. Acest lucru se întâmplă deoarece undele radio AM sunt transmise pe o frecvență joasă. Aceste unde radio de joasă frecvență pot urmări curbura pământului și nu călătoresc prin atmosferă. În plus, acestea urmăresc profilul diverselor obstacole și oferă un semnal mai bun.

Undele FM sunt transmise la frecvență înaltă și nu se curbează pe suprafața pământului. Din această cauză, în general undele FM se pierd la distanțe mici de la antena de transmisie. De asemenea, undele FM sunt afectate de clădiri, munți și alte obstacole. Acestea pot influența în mod negativ recepția undelor și ar putea fi confundate cu o defecțiune a aparatului de radio. Următoarele efecte sunt normale și nu indică o defecțiune a aparatului de radio:

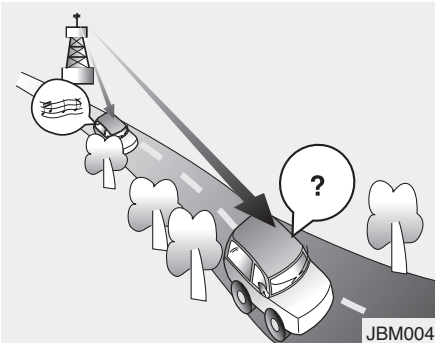

- Estompare a sunetului - pe măsură ce automobilul se îndepărtează de stația radio, semnalul scade, iar sunetul începe să se estompeze. Dacă se întâmplă acest lucru, vă sugerăm să selectați un post de radio cu o transmisie mai puternică.
- Fluctuații/paraziți - Semnalele FM slabe sau obstacolele masive dintre stația de transmisie și aparatul radio provoacă distorsionări ale semnalului, având ca efect zgomote parazite sau perturbații. Prin reducerea înaltelor se poate reduce acest efect până când treceți de sursa de distorsiune.

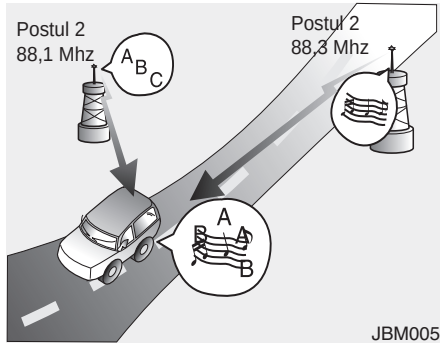

- Schimbare post - pe măsură ce semnalul FM slăbește, se poate auzi alt semnal mai puternic, cu o frecvență apropiată. Acest lucru se întâmplă deoarece radioul este proiectat să prindă cel mai clar semnal. În acest caz, selectați alt post cu semnal mai puternic.
- Suprimare a semnalelor sosite pe căi diferite - semnalele radio receptate din direcții diverse pot cauza distorsiuni sau fluctuații. Cauza este un semnal direct reflectat de la aceeași antenă sau semnale de la două posturi cu frecvențe apropiate. În acest caz, selectați alt post până când treceți de zona respectivă.

Folosirea unui telefon mobil sau a unei stații de emisie recepție

La utilizarea unui telefon mobil în habitaclul vehiculului, calitatea audiției ar putea să se deterioreze. Acest lucru nu înseamnă că sistemul audio este defect. Pentru a evita astfel de situații, utilizați telefonul mobil cât mai la distanță de sistemul audio.

⚠ ATENȚIE

La utilizarea unui sistem de comunicații cum ar fi un telefon mobil sau un aparat radio în habitaclu, trebuie instalată o antenă externă separată. La utilizarea unui telefon mobil sau aparat radio utilizând numai antena internă, acestea pot interfera cu sistemul electric și pot afecta negativ siguranța vehiculului.

⚠ AVERTISMENT

Nu vorbiți la telefon dacă vă aflați la volan. Opriți într-un loc sigur și apoi utilizați telefonul.

Îngrijirea discurilor (dacă există în dotare)

- Dacă temperatura din habitaclu este prea ridicată, deschideți geamurile pentru a asigura ventilația, înainte de a utiliza sistemul audio al automobilului.
- Copierea și utilizarea de fișiere MP3/WMA/AAC/WAVE fără aprobare este ilegală. Utilizați CD-uri create exclusiv prin mijloace legale.
- Nu aplicați pe CD-uri substanțe volatile ca benzen sau tiner, soluții de curățare obișnuite sau sprayuri antistatice pentru discuri clasice.
- Pentru a preveni deteriorarea suprafeței discurilor, țineți CD-urile doar de margine sau de marginea orificiului central.
- Curățați suprafața discului cu o cârpă moale, înainte de a-l introduce în aparat (ștergeți dinspre centru spre margini).
- Evitați deteriorarea suprafeței discului și nu lipiți bandă adezivă sau hârtie pe suprafața acestuia.
- Protejați CD-playerul de pătrunderea de materii străine și nu introduceți alte obiecte în afară de CD-uri în fanta dedicată (nu introduceți decât un singur disc odată).
- După utilizare păstrați CD-urile în carcasa aferentă, pentru a le proteja de zgârieturi sau murdărie.
- Conform specificațiilor societăților producătoare sau metodelor de producție și înregistrare, în funcție de tipul de CD (CD-R/CD-RW) este posibil ca anumite CD-uri să nu funcționeze normal. În aceste situații, dacă veți utiliza totuși CD-urile în cauză, acestea pot provoca defectarea sistemului audio al vehiculului.

✻ NOTĂ - redarea de CD-uri audio incompatibile, protejate la copiere

Este posibil ca unele CD-uri protejate la copiere, care nu corespund standardelor internaționale audio (cartea roșie), să nu poată fi redate de sistemul audio al vehiculului dvs. Rețineți că dacă încercați să redați CD-uri protejate la copiere și aparatul nu funcționează corect, cauza este CD-ul și nu aparatul.

■ **CD player: AC110A6EE / AC100A6EE**





✻ Dacă funcția tehnologie wireless *Bluetooth®* nu este acceptată, sigla Bluetooth nu va fi afișată.

■ **CD player: AC110A6EG / AC110A6EN / AC111A6EE / AC100A6EG / AC100A6EN / AC101A6EE**





✻ Dacă funcțiile tehnologie wireless *Bluetooth®* și RDS nu sunt acceptate, siglele Bluetooth și R·D·S NU vor fi afișate.



BUTOANELE ȘI FUNCȚIILE SISTEMULUI

✻ Afișajul și setările pot diferi în funcție de sistemul audio selectat.

Panou sistem audio

1. ▲ (SCOATERE)
• Scoate discul.

2. RADIO
• Schimbă în modul FM/AM.
• La fiecare apăsare a butonului, modul se va schimba în ordinea FM1 ➟ FM2 ➟ FMA ➟ AM ➟ AMA. (✻ Pentru model cu RDS)
• La fiecare apăsare a butonului, modul se va schimba în ordinea FM1 ➟ FM2 ➟ AM.
✻ În Setup (setare)>Display (afișaj), ecranul pop-up radio va fi afișat dacă este activat (On) [Mode Pop up] (pop-up mod).

Dacă este afișat ecranul pop-up, utilizați butonul ACORD ◉ sau butoanele 1 ~ 6 pentru a selecta modul dorit.

3. MEDIA
• Schimbă în modul CD, USB MP3, iPod, BT MP3 sau AUX.
• La fiecare apăsare a butonului, modul se va schimba în ordinea CD, USB, iPod, AUX, My Music (muzica mea), audio BT.
✻ În Setup (setare)>Display (afișaj), ecranul pop-up media va fi afișat dacă este activat (On) [Mode Pop up] (pop-up mod).

Dacă este afișat ecranul pop-up, utilizați butonul ACORD ◉ sau butoanele 1 ~ 5 pentru a selecta modul dorit.

4. PHONE
• Gestionează ecranul Phone (telefon)
✻ Dacă nu este conectat un telefon, se va afișa ecranul de conectare.

5. ^ SEEK, TRACK v
• Mod Radio: caută automat frecventele disponibile.
• Moduri CD, USB, iPod, My Music (muzica mea)
- Apăsați scurt butonul (mai puțin de 0,8 secunde): trece la melodia (fișierul) următoare sau anterioară
- Țineți apăsată tasta (mai mult de 0,8 secunde): derulează înapoi sau derulează rapid înainte melodia curentă.

6. Buton PWR/VOL
• Buton alimentare ◉: prin apăsarea butonului puteți porni/opri sistemul audio
• Buton volum ◉: prin rotirea butonului spre stânga/spre dreapta puteți seta volumul



7. FM
- Schimbă în modul FM.
- La fiecare apăsare a butonului, modul se va schimba în ordinea FM1 ➟ FM2 ➟ FMA.

8. AM
- Schimbă în modul AM.
- La fiecare apăsare a butonului, modul se va schimba în ordinea AM ➟ AMA.



9. 1 ~ 6 (presetare)
- Mod Radio: salvează frecvențe (canale) sau transmite frecvențele (canalele) salvate
- Mod CD, USB, iPod, My Music (muzica mea)
  - 1 RPT : repetare
  - 2 RDM : redare aleatorie
- În ecranul pop-up Radio, Media, Setup (setare) și Menu (meniu), este selectat numărul meniului.

10. PTY, FOLDER / FOLDER, FOLDER
- Mod MP3, CD, USB: căutare folder
- Mod iPod: trece la folderul părinte
- FM : căutare tip program RDS



11. (/ DISP
- La fiecare apăsare scurtă a butonului (mai puțin de 0,8 secunde), se setează Ecran dezactivat ➟ Ecran activat ➟ Ecran dezactivat

✻ Funcționarea sistemului audio nu este întreruptă, însă ecranul va fi dezactivat. În starea ecran dezactivat, apăsați orice buton pentru a activa ecranul din nou.

12. TA SCAN / SCAN
- Mod Radio
  - Țineți apăsată tasta (mai mult de 0,8 secunde): redă scurt fiecare frecvență timp de 5 secunde
- Mod CD, USB, iPod
  - Țineți apăsată tasta (mai mult de 0,8 secunde): redă scurt fiecare melodie (fișier) timp de 10 secunde

❇ Apăsați din nou butonul SCAN pentru a continua redarea melodiei (fișierului) curente.

13. SETUP CLOCK
- Apăsați scurt butonul (mai puțin de 0,8 secunde): trece la modurile de setare Display (afișaj), Sound (sunet), Clock (ceas), Phone (telefon), System (sistem)
- Țineți apăsată tasta (mai mult de 0,8 secunde): trece la ecranul se setare Time (timp)

14. MENU

Afișează meniurile disponibile pentru modul curent.

15. Butonul ACORD
- Mod radio: modifică frecvența prin rotirea butonului spre stânga/spre dreapta
- Mod CD, USB, iPod: caută melodii (fișiere) prin rotirea butonului spre stânga/spre dreapta

❇ Dacă este afișată melodia dorită, apăsați butonul pentru a o reda.
- Schimbă căutarea în toate meniurile de selectare și selectează meniuri

SETĂRI AFIȘAJ

Apăsați butonul SETUP ▶ Selectați [Display] (afișaj) cu ajutorul butonului ACORD ◎ sau 1 RPT ▶ Selectați meniul cu ajutorul butonului ACORD ◎

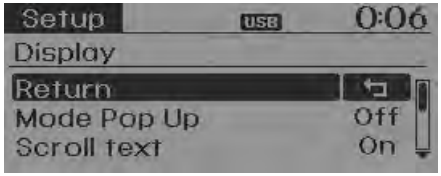

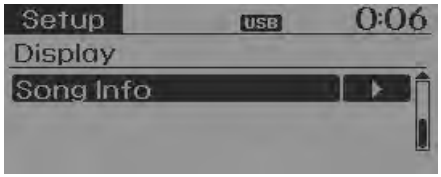

Pop-up mod

[Mode Pop up] (pop-up mod) ▶ schimbă modul de selectare pe (On)

- În starea On (activat), apăsați butonul RADIO sau MEDIA pentru a afișa ecranul pop-up de schimbare mod.

Defilare text

[Scroll Text] (defilare text) ▶ Setați (On) /(Off)

- (On) : continuă defilarea
- (Off) : defilează numai o (1) singură dată.

Informații melodie

Când este redat un fișier MP3, selectați informațiile pe care doriți să le afișați din „Folder/File” (folder/fișier) sau din „Album/Artist/Song” (album/artist/melodie).

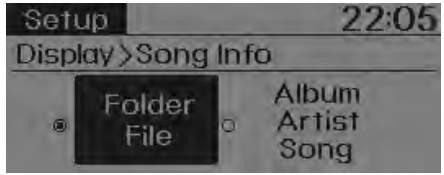

SETĂRI SUNET

Apăsați butonul SETUP ▶ Selectați [Sound] (sunet) cu ajutorul butonului ACORD ◎ sau 2 RDM ▶ Selectați meniul cu ajutorul butonului ACORD ◎

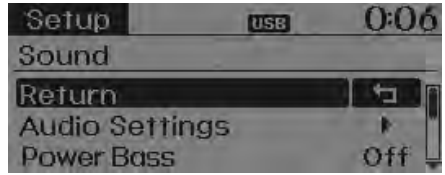



Setări audio

Acest meniu vă permite să setați „Bass, Middle, Treble” (joase, medii, înalte), precum și setările fader și balans ale sunetului.

Selectați [Sound Settings] (setări sunet) ▶ Selectați meniul cu ajutorul butonului ACORD ◉ ▶ Rotiți butonul ACORD ◉ spre stânga/spre dreapta pentru a seta

- Joase, medii, înalte: selectează tonul sunetului.
- Fader, balans: schimbă setările de fader și balans ale sunetului.
- Implicit: restabilește setările implicite.

✻ Revenire: în timpul modificării valorilor, dacă apăsați din nou butonul ACORD ◉ veți reveni în meniul părinte.

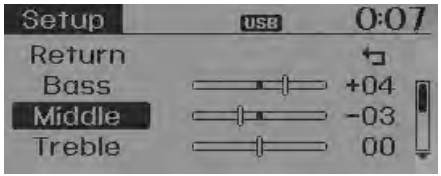

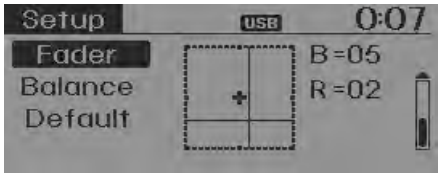

Activare joase

Aceasta este o funcție a sistemului de sunet care permite activarea modului joase live.

Selectați [Power Bass] (activare joase) ▶ Setați On/Off cu ajutorul butonului ACORD ◉

Control volum în funcție de viteză

Această funcție este utilizată pentru a regla automat volumul în funcție de viteza vehiculului.

Selectați [SDVC] (control volum în funcție de viteză) ▶ Setați într-unul dintre cele 4 niveluri [Off (dezactivat)/Low (scăzut)/Mid (mediu)/High (ridicat)] ale butonului ACORD ◉

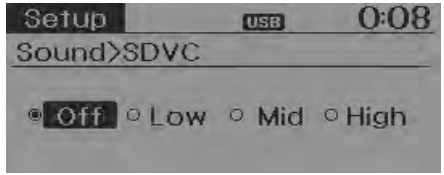

Volum dialog

Reglează volumul sistemului de comandă vocală.

Selectați [Volume Dialogue] (volum dialog) ▶ Setați volumul butonului ACORD

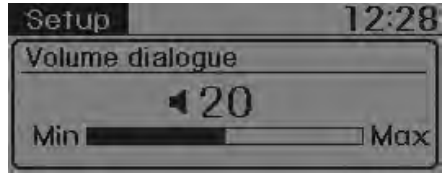

SETĂRI CEAS

Apăsați butonul SETUP CLOCK ▶ Selectați [Clock] (ceas) cu ajutorul butonului ACORD ◉ sau 3 ▶ Selectați meniul cu ajutorul butonului ACORD ◉

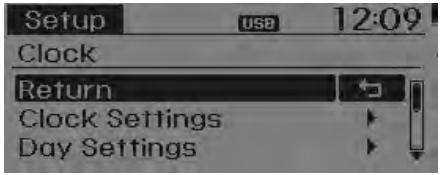

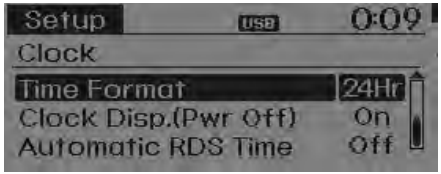

Setări ceas

Acest meniu este utilizat pentru a seta ora.

Selectați [Clock Settings] (setări ceas) ▶ Setați cu ajutorul butonului ACORD ◉ ▶ Apăsați butonul ACORD ◉

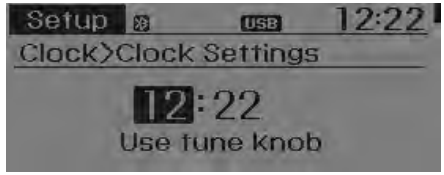

✻ Modificați numărul care clipește pentru a seta [hour] (ora) și apăsați butonul acord pentru a seta [minute] (minutul).

Setări dată

Acest meniu este utilizat pentru a seta data (ZZ/LL/AAAA).

Selectați [Day Settings] (setări dată) ▶ Setați cu ajutorul butonului ACORD ◉ ▶ Apăsați butonul ACORD ◉

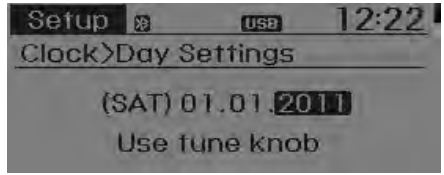

✻ Modificați numărul care clipește pentru a efectua setările și apăsați butonul acord pentru a trece la setarea următoare. (Setați în ordinea zi/lună/an)

Afișaj ceas când sistemul este oprit

Selectați [Clock Disp].(Pwr Off) (afișaj ceas - sistem oprit) ▶ Setați On / Off cu ajutorul butonului ACORD

- On : afișează ora/data pe ecran
- Off : dezactivează ora/data de pe ecran.

Format oră

Această funcție este utilizată pentru a seta formatul de oră 12/24 al sistemului audio.

Selectați [Time Format] (format oră) ▶ Setați 12/24 ore cu ajutorul butonului ACORD

Oră automată RDS

Această opțiune este utilizată automat pentru a seta ora prin sincronizare automata cu RDS.

Selectați [Automatic RDS Time] (oră automată RDS) ▶ Setați On / Off cu ajutorul butonului ACORD

- On : activează ora automată
- Off : dezactivează ora automată.

✻ NOTĂ

Deoarece unele posturi de radio locale nu acceptă funcția oră automată RDS, este posibil ca unele transmițătoare RDS să nu furnizeze ora corectă.
Dacă este afișată ora incorectă, setați-o manual conform pasului „setare ceas" de pe pagina anterioară.

SETARE TELEFON (dacă există în dotare)

Apăsați butonul SETUP ▶ Selectați [Phone] (telefon) cu ajutorul butonului ACORD sau 4 ▶ Selectați meniul cu ajutorul butonului ACORD

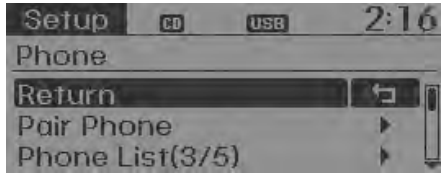

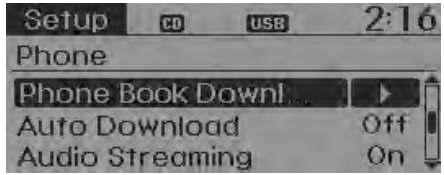

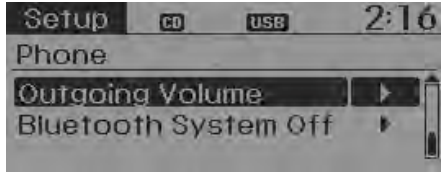

Împerecherea unui telefon cu unitatea audio

⚠ ATENȚIE

Pentru a împerechea un telefon mobil compatibil cu tehnologia wireless Bluetooth® cu unitatea audio, este necesară mai întâi efectuarea operațiunilor de autentificare și conectare. Prin urmare, nu puteți împerechea un telefon mobil în timpul deplasării. Înainte de utilizare, parcați vehiculul.

Selectați [Pair Phone] (împerechere telefon) ▶ Setați cu ajutorul butonului ACORD

① Căutați denumirile dispozitivelor așa cum sunt afișate pe telefonul mobil și efectuați conectarea.

② Introduceți parola afișată pe ecran. (Parolă: 0000)

❊ Denumirea dispozitivului și parola vor fi afișate pe ecran timp de 3 minute. Dacă nu finalizați împerecherea în 3 minute, procesul de împerechere a telefonului mobil va fi anulat automat.

③ Se afișează finalizarea împerecherii.

❊ În cazul anumitor telefoane mobile, împerecherea va fi urmată automat de conectare.

❊ Este posibilă împerecherea a maxim cinci telefoane mobile compatibile cu tehnologia wireless *Bluetooth®*.

Listă telefoane

Se vor afișa denumirile a cel mult 5 telefoane împerecheate.

Simbolul [▶] se va afișa în fața telefonului conectat în acel moment.



Selectați denumirea dorită pentru a configura telefonul selectat.

• Conectarea unui telefon

Selectați [Phone List] (listă telefoane) ▶ Selectați telefonul mobil cu ajutorul butonului ACORD ▶ Selectați [Connect Phone] (conectare telefon)

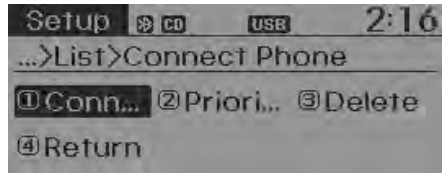

① Selectați un telefon mobil care nu este deja conectat.

② Conectați telefonul mobil selectat.

③ Se afișează finalizarea conectării.

❊ Dacă este deja conectat un telefon, deconectați telefonul respectiv și selectați telefonul pe care doriți să-l conectați.

• Deconectarea unui telefon

Selectați [Phone List] (listă telefoane) ▶ Selectați telefonul mobil cu ajutorul butonului ACORD ◉ ▶ Selectați [Disconnect Phone] (deconectare telefon)

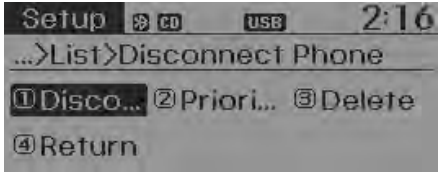

① Selectați telefonul mobil conectat.
② Deconectați telefonul mobil selectat.
③ Se afișează finalizarea deconectării.

• Schimbare ordine conectare (prioritate)

Această opțiune este utilizată pentru a schimba ordinea (prioritatea) de conectare automată pentru telefoanele mobile împerecheate.

Selectați [Phone List] (listă telefoane) ▶ Selectați [Priority] (prioritate) cu ajutorul butonului ACORD ◉ ▶ Selectați telefonul cu prioritatea nr. 1

① Selectați [Priority] (prioritate).
② Din lista telefoanelor împerecheate, selectați telefonul căruia doriți să-i atribuiți prioritatea nr. 1.
③ Se afișează ordinea modificată în funcție de prioritate.

✻ După finalizarea schimbării ordinii (priorității), va fi conectat noul telefon căruia i-a fost atribuită prioritatea nr. 1.
- dacă telefonul cu prioritatea nr. 1 nu poate fi conectat: se încearcă automat conectarea ultimului telefon conectat.
- În cazul în care ultimul telefon conectat nu poate fi conectat: se încearcă conectarea în ordinea în care sunt enumerate telefoanele împerecheate.
- Telefonului conectat i se va atribui automat prioritatea nr. 1.

• Ștergere

Selectați [Phone List] (listă telefoane) ▶ Selectați telefonul mobil cu ajutorul butonului ACORD ◉ ▶ Selectați [Delete] (ștergere)

① Selectați telefonul mobil dorit.
② Ștergeți telefonul mobil selectat.
③ Se afișează finalizarea ștergerii.

✻ Dacă încercați să ștergeți un telefon conectat, acesta va fi mai întâi deconectat.

⚠ ATENȚIE

- ***Dacă ștergeți un telefon mobil, contactele aferente telefonului mobil respectiv vor fi, de asemenea, șterse.***
- ***Pentru o comunicare fără întreruperi prin intermediul tehnologiei wireless Bluetooth®, ștergeți telefonul mobil din unitatea audio și ștergeți, de asemenea, unitatea audio din telefonul mobil.***

Descărcare contacte

Această funcție este utilizată pentru a descărca contacte și istoric apeluri în sistemul audio.

Selectați [Contacts Download] (descărcare contacte) ▶ Selectați cu ajutorul butonului ACORD

⚠ ATENȚIE

- ***Este posibil ca funcția de descărcare să nu fie acceptată pe anumite telefoane mobile.***
- ***Dacă în timpul descărcării contactelor se realizează și o altă operațiune, descărcarea va fi întreruptă. Contactele deja descărcate vor fi salvate.***
- ***Dacă doriți să descărcați contacte noi, înainte de a începe descărcarea ștergeți toate contactele salvate anterior.***

Descărcare automată

După activarea conectării unui telefon mobil, se pot descărca automat noi contacte și istoric apeluri.

Selectați [Auto Download] (descărcare automată) ▶ Setați On / Off cu ajutorul butonului ACORD

Redare audio

Melodiile (fișierele) salvate pe telefoanele mobile compatibile cu tehnologia wireless *Bluetooth®* pot fi redate prin intermediul sistemului audio.

Selectați [Audio Streaming] (redare audio) ▶ Setați On / Off cu ajutorul butonului ACORD

⚠ ATENȚIE

Este posibil ca funcția de redare audio prin intermediul tehnologiei wireless Bluetooth® să nu fie acceptată pe anumite telefoane mobile.

Volum conversație

Această funcție este utilizată pentru a seta volumul vocii așa cum este auzită de interlocutor atunci când efectuați un apel handsfree prin intermediul tehnologiei wireless *Bluetooth®*.

Selectați [Outgoing Volume] (volum conversație) ▶ Setați cu ajutorul butonului ACORD

✻ Chiar și în timpul unui apel, volumul poate fi modificat cu ajutorul butonului SEEK, TRACK.

Dezactivare sistem tehnologie wireless Bluetooth®

Această funcție este utilă atunci când nu doriți să utilizați sistemul tehnologie wireless *Bluetooth®*.

Selectați [*Bluetooth®* Wireless Technology System Off] (dezactivare sistem tehnologie wireless Bluetooth) ▶ Setați cu ajutorul butonului ACORD

✻ Dacă este deja conectat un telefon, deconectați telefonul respectiv și dezactivați sistemul tehnologie wireless *Bluetooth®*.

Utilizarea sistemului tehnologie wireless *Bluetooth®*

Pentru a utiliza tehnologia wireless *Bluetooth®* atunci când sistemul este dezactivat, respectați pașii următori.

• Activarea tehnologiei wireless *Bluetooth®* cu ajutorul butonului PHONE

Apăsați butonul PHONE ▶ Instrucțiuni pe ecran

✻ Trece la ecranul unde pot fi utilizate funcțiile pentru tehnologia wireless *Bluetooth®* și afișează instrucțiuni.

• Activarea tehnologiei wireless *Bluetooth®* cu ajutorul butonului SETUP

Apăsați butonul SETUP ▶ Selectați [Phone] (telefon) cu ajutorul butonului ACORD ◎ sau 3

① Se va afișa un ecran prin care se solicită confirmarea activării tehnologiei wireless *Bluetooth®*.

② Selectați YES pe ecran pentru a activa tehnologia wireless *Bluetooth®* și a afișa instrucțiunile.

✻ Dacă sistemul tehnologie wireless *Bluetooth®* este activat, acesta va încerca în mod automat să conecteze ultimul telefon mobil compatibil cu tehnologia wireless *Bluetooth®* conectat anterior.

⚠ ATENȚIE

- ***La unele telefoane mobile, conectarea prin intermediul tehnologiei wireless Bluetooth® poate fi întreruptă intermitent. Pentru a încerca din nou, urmați pașii de mai jos.***
  1) ***Activați și dezactivați funcția tehnologie wireless Bluetooth® a telefonului mobil, apoi încercați să vă conectați din nou.***
  2) ***Porniți și opriți telefonul mobil, apoi încercați să vă conectați din nou.***
  3) ***Scoateți acumulatorul telefonului mobil, reporniți, apoi încercați să vă conectați din nou.***
  4) ***Reporniți sistemul audio și încercați să vă conectați din nou***
  5) ***Ștergeți toate dispozitivele împerecheate din telefonul mobil și din sistemul audio și împerecheați din nou în vederea utilizării.***

SETĂRI SISTEM

Apăsați butonul SETUP ▶ Selectați [System] (sistem) cu ajutorul butonului acord sau 5 ▶ Selectați meniul cu ajutorul butonului ACORD

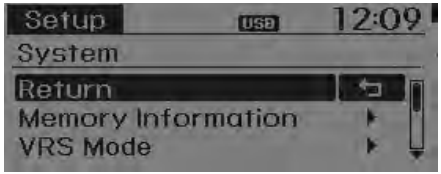

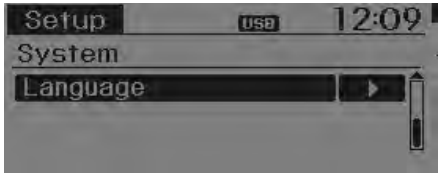

Detalii memorie (dacă există în dotare)

Afișează memoria în uz și memoria totală a sistemului.

Selectați [Memory Information] (detalii memorie) ▶ OK

Memoria în uz este afișată în partea stângă, iar memoria totală a sistemului este afișată în partea dreaptă.



Mod VRS

Această funcție este utilizată pentru a comuta modul de răspuns al comenzii vocale între Normal și Expert.

Selectați [VRS mode] (mod VRS) ▶ Setați cu ajutorul butonului ACORD

- Normal: acest mod se adresează utilizatorilor începători și oferă instrucțiuni detaliate în timpul utilizării comenzii vocale.
- Expert: acest mod se adresează utilizatorilor avansați și omite unele informații în timpul utilizării comenzii vocale. (Dacă utilizați modul Expert, instrucțiunile pot fi ascultate cu ajutorul comenzilor [Help] sau [Menu]).

Language (Limba)

Acest meniu este utilizat pentru a seta limba pentru afișaj și comenzile vocale.

Selectați [Language] (limbă) ▶ Setați cu ajutorul butonului ACORD

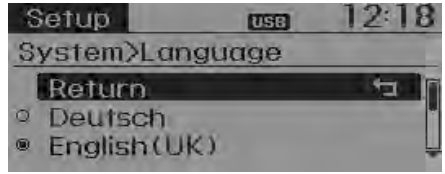

- ❊ După modificarea limbii, sistemul va reporni.
- ❊ Asistență pentru limbă în funcție de regiune
  - Deutsch, English(UK), Français, Italiano, Español, Nederlands, Svenska, Dansk, Русский, Polski

RADIO (pentru model cu RDS)

Schimbare mod RADIO



Apăsați butonul RADIO pentru a schimba modul în ordinea FM1 ➟ FM2 ➟ FMA ➟ AM ➟ AMA.

Apăsați butonul FM sau AM pentru a schimba modul în ordinea FM1 ➟ FM2 și AM.

- Dacă motorul este oprit, apăsați butonul RADIO pentru a porni sistemul audio și a recepționa frecvențele.

Stare [Mode Pop up] (pop-up mod) pornit: afișează ecranul pop-up de schimbare mod radio. Dacă este afișat ecranul pop-up, puteți schimba modul radio (RADIO : FM1 ➟ FM2 ➟ FMA ➟ AM ➟ AMA / FM : FM1 ➟ FM2 / AM : AM) cu ajutorul butonului acord sau al butoanelor 1 ~ 5.

Reglare volum

Rotiți butonul VOL ◎ spre stânga/spre dreapta pentru a regla volumul.

CĂUTARE

Apăsați butonul RADIO (FM, AM) ▸ SEEK, TRACK

- Apăsați scurt butonul (mai puțin de 0,8 secunde): schimbă frecvența.
- Dacă se apasă butonul (mai mult de 0,8 secunde): caută automat frecvențele următoare.

CĂUTARE presetare

Apăsați butonul RADIO (FM, AM) ▸ 1 ~ 6

- Apăsați scurt butonul (mai puțin de 0,8 secunde): redă frecvența salvată la butonul respectiv.
- Dacă se apasă butonul (mai mult de 0,8 secunde): dacă țineți apăsat butonul dorit 1 ~ 6 se va salva frecvența redată pe butonul respectiv și se va auzi un bip.

SCANARE

Apăsați butonul RADIO (FM, AM) ▸ TA SCAN

- Apăsați scurt butonul (mai puțin de 0,8 secunde): frecvența de difuzare crește și fiecare frecvență este redată timp de 5 secunde. După scanarea tuturor frecvențelor, revine și redă frecvența curentă.
- Dacă se apasă butonul (mai mult de 0,8 secunde): redă scurt frecvențele salvate în Presetare 1 ~ 6 timp de 5 secunde fiecare.

Apăsați butonul RADIO (FM, AM) ▸ TA SCAN

- Dacă se apasă butonul (mai mult de 0,8 secunde): frecvența de difuzare crește și fiecare frecvență este redată timp de 5 secunde. După scanarea tuturor frecvențelor, revine și redă frecvența curentă.

Selectare prin căutare manuală

Rotiți butonul ACORD spre stânga/spre dreapta pentru a regla frecvența.

- AC100A6EE/AC110A6EE/ AC101A6EE/AC111A6EE
  - FM : se schimbă cu 50KHz
  - AM : se schimbă cu 9 KHz
- AC100A6EG/AC110A6EG
  - FM : se schimbă cu 100 KHz
  - AM : se schimbă cu 9 KHz
- AC100A6EN/AC110A6EN
  - FM : se schimbă cu 200KHz
  - AM : se schimbă cu 10 KHz

Anunțuri din trafic (TA)

Apăsați scurt butonul TA SCAN (mai puțin de 0,8 secunde): setează modul TA (anunțuri din trafic) On/Off.

PTY anterior/următor

- Apăsați butonul PTY / FORDER la căutarea PTY în timpul selectării tipului de program difuzat de RDS.

MENIU

În cadrul butonului MENU se află funcțiile A.Store (salvare automată) și Info (informații).



AST (salvare automată)

Apăsați butonul MENU ▶ Setați [①AST] cu ajutorul butonului ACORD sau 1 RPT.

Selectați AST (salvare automată) pentru a salva frecvențe recepționate mai bine pe butoanele de presetare 1 ~ 6. Dacă nu se recepționează nicio frecvență, se va difuza ultima frecvență difuzată.

✻ Salvează numai pe butoanele presetate de memorie 1 ~ 6, în modul FMA sau AMA.

AF (frecvență alternativă)

Apăsați butonul MENU ▶ Setați [②AF] cu ajutorul butonului ACORD sau 2 RDM.

Opțiunea Frecvență alternativă poate fi activată/dezactivată.

Regiune

Apăsați butonul MENU ▶ Setați [③Region] (regiune) cu ajutorul butonului ACORD sau 3.

Opțiunea Regiune poate fi activată/dezactivată.

Știri

Apăsați butonul MENU ▶ Setați [④News] (știri) de la butonul ACORD sau 4 .

Opțiunea Știri poate fi activată/dezactivată.

Volum informații

Volum informații se referă la nivelul sunetului în momentul recepționării de știri și informații din trafic.

Volum informații poate fi controlat prin rotirea butonului VOL spre stânga/spre dreapta în timpul difuzării de știri sau informații din trafic.

✻ AF, Regiune și Știri sunt meniuri Radio transmise prin RDS.

RADIO

Schimbare mod RADIO



Apăsați butonul RADIO pentru a schimba modul în ordinea FM1 ➞ FM2 ➞ AM.

Apăsați butonul FM sau AM pentru a schimba modul în ordinea FM1 ➞ FM2 și AM.

- Dacă motorul este oprit, apăsați butonul RADIO sau FM AM pentru a porni sistemul audio și a recepționa frecvențele.

Stare [Mode Pop up] (pop-up mod) pornit: afișează ecranul pop-up de schimbare mod radio. Dacă este afișat ecranul pop-up, puteți schimba modul radio (RADIO : FM1 ➞ FM2 ➞ AM / FM : FM1 ➞ FM2 / AM : AM) cu ajutorul butonului acord sau al butoanelor 1 ~ 5.

Reglare volum

Rotiți butonul VOL spre stânga/spre dreapta pentru a regla volumul.

CĂUTARE

Apăsați butonul RADIO (FM, AM) ▶ SEEK, TRACK

- Apăsați scurt butonul (mai puțin de 0,8 secunde): schimbă frecvența.
- Dacă se apasă butonul (mai mult de 0,8 secunde): caută automat frecvențele următoare.

CĂUTARE presetare

Apăsați butonul RADIO (FM, AM) ▶ 1 ~ 6

- Apăsați scurt butonul (mai puțin de 0,8 secunde): redă frecvența salvată la butonul respectiv.
- Dacă se apasă butonul (mai mult de 0,8 secunde): dacă țineți apăsat butonul dorit 1 ~ 6 se va salva frecvența redată pe butonul respectiv și se va auzi un bip.

SCANARE

Apăsați butonul RADIO (FM, AM) ▶ SCAN

- Apăsați scurt butonul (mai puțin de 0,8 secunde): frecvența de difuzare crește și fiecare frecvență este redată timp de 5 secunde. După scanarea tuturor frecvențelor, revine și redă frecvența curentă.
- Dacă se apasă butonul (mai mult de 0,8 secunde): redă scurt frecvențele salvate în Presetare 1 ~ 6 timp de 5 secunde fiecare.

Apăsați butonul RADIO (FM, AM) ▶ SCAN

- Dacă se apasă butonul (mai mult de 0,8 secunde): frecvența de difuzare crește și fiecare frecvență este redată timp de 5 secunde. După scanarea tuturor frecvențelor, revine și redă frecvența curentă.

Selectare prin căutare manuală

Rotiți butonul ACORD ◎ spre stânga/spre dreapta pentru a regla frecvența.

- AC100A6EE / AC110A6EE / AC101A6EE / AC111A6EE
  - FM : se schimbă cu 50KHz
  - AM : se schimbă cu 9 KHz
- AC100A6EG / AC110A6EG
  - FM : se schimbă cu 100 KHz
  - AM : se schimbă cu 9 KHz
- AC100A6EN / AC110A6EN
  - FM : se schimbă cu 200KHz
  - AM : se schimbă cu 10 KHz

MENIU

În cadrul butonului MENU se află funcțiile A.Store (salvare automată) și Info (informații).



AST (salvare automată)

Apăsați butonul MENU ▸ Setați [1 AST] cu ajutorul butonului ACORD ◎ sau 1 RPT.

Selectați AST (salvare automată) pentru a salva frecvențe recepționate mai bine pe butoanele de presetare 1 ~ 6. Dacă nu se recepționează nicio frecvență, se va difuza ultima frecvență difuzată.

METODA PRINCIPALĂ DE UTILIZARE:CD audio / CD MP3 / USB / iPod / My Music (muzica mea)

Apăsați butonul MEDIA pentru a schimba modul în ordinea CD ➟ USB (iPod) ➟ AUX ➟ My Music (muzica mea) ➟ audio BT.

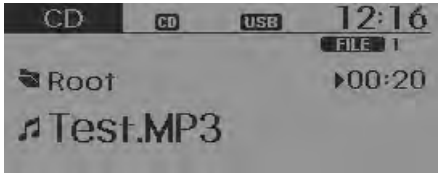

Pe ecran se va afișa denumirea folderului/fișierului.

- ✻ Dacă se introduce un CD, acesta va fi redat automat.
- ✻ Dacă se conectează un dispozitiv USB, muzica de pe acesta va fi redată automat.

Apăsați butonul SETUP ▸ Selectați [① Display] (afișare) cu ajutorul butonului ACORD ◉ sau 1 RPT ▸ Selectați [Song Info] (informații melodie) ▸ Afișare media

- [Song Info] (informații melodie): afișajul de pe ecran poate fi modificat în denumire Album/Artist/Song (album /artist/melodie).

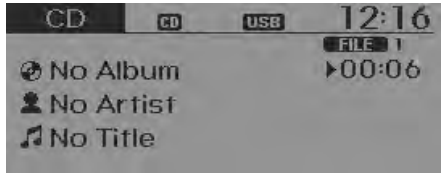

Repetare

În timpul redării melodiei (fișierului) ▸ buton 1 RPT (RPT)

Mod CD audio, CD MP3, USB, iPod, My Music (muzica mea): RPT pe ecran

- Pentru a repeta o melodie (apăsați scurt butonul (mai puțin de 0,8 secunde)): repetă melodia curentă.

Mod CD MP3, USB: FLD.RPT pe ecran

- Pentru a repeta folderul (ținerea apăsată a butonului (mai mult de 0,8 secunde)): repetă toate fișierele din folderul curent.

✻ Apăsați din nou butonul 1 RPT pentru a dezactiva repetarea.

✻ La apăsarea butonului RPT modurile se comută după cum se vede mai jos.

(RPT ➟ FLD.RPT ➟ OFF)

(repetare ➟ repetare folder➟ dezactivare)

Redare aleatorie

În timpul redării melodiei (fișierului) ▶ buton 2 RDM (RDM)

Mod CD audio, My Music (muzica mea): RDM pe ecran

- Redare aleatorie (apăsați scurt butonul (mai puțin de 0,8 secunde)): sunt redate toate piesele în ordine aleatorie.

Mod CD MP3, USB: FLD.RDM pe ecran

- Redare aleatorie folder (apăsați scurt butonul (mai puțin de 0,8 secunde)): sunt redate toate piesele din folderul curent, în ordine aleatorie.

Mod iPod: ALB RDM pe ecran

- Redare aleatorie album (apăsați scurt butonul (mai puțin de 0,8 secunde)): sunt redate toate fișierele albumelor din categoria curentă, în ordine aleatorie.

Mod CD MP3, USB, iPod: ALL RDM pe ecran

- Redare aleatorie toate (ținerea apăsată a butonului (mai mult de 0,8 secunde)): sunt redate toate fișierele în ordine aleatorie.

✻ Apăsați din nou butonul 2 RDM pentru a dezactiva repetarea.

CD audio, mod My music (muzica mea):

- RDM ➟ OFF

(redare aleatorie ➟ dezactivat)

CD MP3 CD, mod USB:

- FLD.RDM ➟ ALL.RDM ➟ OFF

(redare aleatorie folder ➟ redare aleatorie toate ➟ dezactivat)

Mod iPod:

ALB RDM ➟ ALL RDM ➟ OFF

(redare aleatorie album ➟ redare aleatorie toate ➟ dezactivat)

✻ La apăsarea butonului RDM modurile se comută după cum se vede mai sus.

Schimbare melodie/fișier

În timpul redării melodiei (fișierului) ▶ buton TRACK

- Apăsați scurt butonul (mai puțin de 0,8 secunde): redă melodia curentă de la început.

✻ Dacă este apăsat din nou butonul TRACK în termen de 1 secundă, va fi redată melodia anterioară.

- Dacă se apasă butonul (mai mult de 0,8 secunde): derulează melodia.

În timpul redării melodiei (fișierului) ▶ buton SEEK

- Apăsați scurt butonul (mai puțin de 0,8 secunde): redă melodia următoare.
- Dacă se apasă butonul (mai mult de 0,8 secunde): derulează rapid înainte melodia.

Scanare

În timpul redării melodiei (fișierului) ▶ buton SCAN

- Apăsați scurt butonul (mai puțin de 0,8 secunde): scanează primele 10 secunde ale fiecărei melodii, începând cu melodia următoare.

În timpul redării melodiei (fișierului) ▶ buton SCAN

- Dacă se apasă butonul (mai mult de 0,8 secunde): scanează primele 10 secunde ale fiecărei melodii, începând cu melodia următoare.

✻ Apăsați din nou butonul SCAN pentru a dezactiva scanarea.

✻ Funcția SCAN (scanare) nu este acceptată în modul iPod.

Căutare folder: mod CD MP3, USB

În timpul redării fișierului ▶ buton PTY, FORDER (folder sus)

• Caută folderul următor.

În timpul redării fișierului ▶ buton FORDER (folder jos)

• Caută folderul părinte.

❊ Dacă se selectează un folder cu ajutorul butonului ACORD ◉, va fi redat primul fișier din folder.

❊ În modul iPod, trece la folderul părinte.

Căutare melodii (fișier)

• Dacă rotiți butonul ACORD ◉: caută melodii (fișiere)

• Dacă apăsați butonul ACORD ◉: redă melodia (fișierul) selectat.

MENU: CD audio

Apăsați butonul MENU mod CD MP3 pentru a seta funcțiile Repetare, Redare aleatorie și Informații.

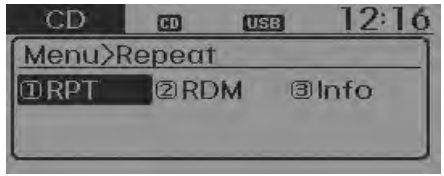

Repetare

Apăsați butonul MENU ▶ Setați [①RPT] cu ajutorul butonului ACORD ◉ sau 1 RPT pentru a repeta melodia curentă.

❊ Apăsați din nou butonul RPT pentru a dezactiva funcția.

Redare aleatorie

Apăsați butonul MENU ▶ Setați [②RDM] cu ajutorul butonului ACORD ◉ sau pentru a reda în mod aleatoriu melodii din folderul curent.

❊ Apăsați din nou butonul RDM pentru a dezactiva funcția.

Informații

Apăsați butonul MENU ▶ Setați [③Info] cu ajutorul butonului ACORD ◉ sau pentru a afișa informații despre melodia curentă.

❊ Apăsați butonul MENU pentru a dezactiva afișarea informațiilor.

MENIU: CD MP3 / USB

Apăsați butonul mod CD MP3 MENU pentru a seta funcțiile Repetare, Redare aleatorie folder, Repetare folder, Redare aleatorie toate, Informații și Copiere.



Repetare

Apăsați butonul MENU ▶ Setați [①RPT] cu ajutorul butonului ACORD ◎ sau 1 RPT pentru a repeta melodia curentă.

✻ Apăsați din nou butonul RPT pentru a dezactiva funcția.

Redare aleatorie folder

Apăsați butonul MENU Setați [②F.RDM] cu ajutorul butonului ACORD ◎ sau 2 RDM pentru a reda în mod aleatoriu melodii din folderul curent.

✻ Apăsați din nou F.RDM pentru a dezactiva funcția.

Repetare folder

Apăsați butonul MENU ▶ Setați [③F.RPT] cu ajutorul butonului ACORD ◎ sau 3 pentru a repeta melodii din folderul curent.

✻ Apăsați din nou F.RPT pentru a dezactiva funcția.

Redare aleatorie toate

Apăsați butonul MENU ▶ Setați [④A.RDM] cu ajutorul butonului ACORD ◎ sau 4 pentru a reda în mod aleatoriu toate melodiile de pe CD.

✻ Apăsați din nou A.RDM pentru a dezactiva funcția.

Informații

Apăsați butonul MENU ▶ Setați [⑤Info] cu ajutorul butonului ACORD ◎ sau 5 pentru a afișa informații despre melodia curentă.

✻ Apăsați butonul MENU pentru a dezactiva afișarea informațiilor.

Copiere

Apăsați butonul MENU ▶ Setați [⑥Copy] (copiere) cu ajutorul butonului ACORD ◎ sau 6.

Această funcție este utilizată pentru a copia melodia curentă în My Music (muzica mea). Puteți reda muzica copiată în modul My Music (muzica mea).

✻ Dacă în timpul copierii este apăsat un alt buton, se va afișa o fereastră tip pop-up în care va trebui să confirmați dacă anulați sau nu copierea.

✻ Dacă în timpul copierii se conectează sau introduce un alt tip de suport media (USB, CD, iPod, AUX), copierea va fi anulată.

✻ În timpul copierii nu se va putea reda muzică.

MENIU: iPod

În modul iPod, apăsați butonul MENU pentru a seta funcțiile Repetare, Redare aleatorie album, Redare aleatorie toate și Informații.



Repetare

Apăsați butonul MENU ▶ Setați [①RPT] cu ajutorul butonului ACORD ◎ sau 1 RPT pentru a repeta melodia curentă.

❊ Apăsați din nou butonul RPT pentru a dezactiva funcția repetare.

Redare aleatorie album

Apăsați butonul MENU ▶ Setați [②Alb.RDM] cu ajutorul butonului ACORD ◎ sau 2 RDM.

Sunt redate albume din categoria curentă redată, în ordine aleatorie.

❊ Apăsați din nou Alb.RDM pentru a dezactiva funcția.

Redare aleatorie toate

Apăsați butonul MENU ▶ Setați [③A.RDM] cu ajutorul butonului ACORD ◎ sau 3.

Sunt redate toate melodiile din categoria curentă redată, în ordine aleatorie.

❊ Apăsați din nou A.RDM pentru a dezactiva funcția.

Informații

Apăsați butonul MENU ▶ Setați [④Info] cu ajutorul butonului ACORD ◎ sau 4.

Afișează informațiile despre melodia curentă.

❊ Apăsați butonul MENU pentru a dezactiva afișarea informațiilor.

MENIU: modul My Music (muzica mea) (dacă există în dotare)

În modul My Music (muzica mea), apăsați butonul MENU pentru a seta funcțiile Repetare, Redare aleatorie, Informații, Ștergere, Ștergere toate și Ștergere selecție.

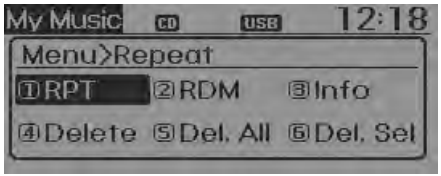

Repetare

Apăsați butonul MENU ▸ Setați [①RPT] cu ajutorul butonului ACORD ◉ sau 1 RPT.

Repetă melodia redată în momentul respectiv.

❊ Apăsați din nou butonul RPT pentru a dezactiva funcția repetare.

Redare aleatorie

Apăsați butonul MENU ▸ Setați [②RDM] cu ajutorul butonului ACORD ◉ sau 2 RDM.

Redă toate melodiile din folderul curent redat, în ordine aleatorie.

❊ Apăsați din nou butonul RDM pentru a dezactiva funcția redare aleatorie.

Informații

Apăsați butonul MENU ▸ Setați [③Info] cu ajutorul butonului ACORD ◉ sau 3.

Afișează informațiile despre melodia curentă.

❊ Apăsați butonul MENU pentru a dezactiva afișarea informațiilor.

Ștergere

Apăsați butonul MENU ▸ Setați [④Delete] (ștergere) de la butonul ACORD ◉ sau 4.

Șterge melodia redată în momentul respectiv

Pe ecranul de redare, dacă apăsați ștergere se va șterge melodia redată în momentul respectiv.

Șterge fișierul din listă

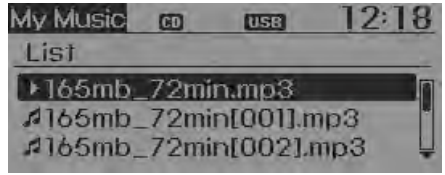

① Selectați fișierul pe care doriți să-l ștergeți, cu ajutorul butonului ACORD ◉

② Apăsați butonul MENU și selectați meniul de ștergere pentru a șterge fișierul selectat.

Ștergere totală

Apăsați butonul MENU ▶ Setați [⑤Del.All] cu ajutorul butonului ACORD ◎ sau 5.

Șterge toate melodiile din My Music (muzica mea).

Ștergere selecție

Apăsați butonul MENU ▶ Setați [⑥Del.Sel] cu ajutorul butonului ACORD ◎ sau 6.

Melodiile din My Music (muzica mea) sunt selectate și șterse.

① Selectați melodiile pe care doriți să le ștergeți din listă.

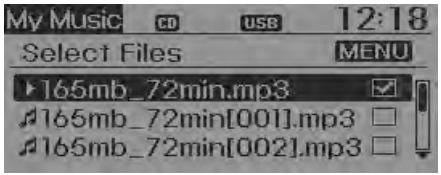

② După selectare, apăsați butonul MENU și selectați meniul de ștergere.

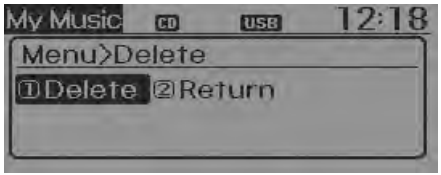

AUX

AUX este utilizat pentru a reda suporturi MEDIA externe conectate la terminalul AUX.

Modul AUX va porni automat atunci când este conectat un dispozitiv la terminalul AUX.

Dacă este conectat un dispozitiv extern, puteți apăsa și butonul MEDIA pentru a trece în modul AUX.



✻ Modul AUX nu poate fi pornit dacă nu este conectat niciun dispozitiv extern la terminalul AUX.

✻ NOTĂ PENTRU UTILIZAREA AUX

Introduceți complet cablul AUX în terminalul care trebuie utilizat.

NOTĂ:

Ordinea de redare a fișierelor (folderelor):

1. Ordinea de redare a melodiilor: secvențial, de la ① la ⑭ .

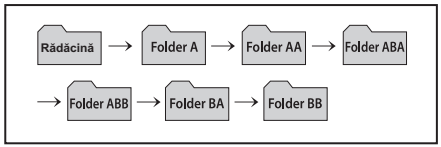

2. Ordinea de redare a folderelor:

✻ Dacă folderul nu conține nicio melodie, nu va fi redat.

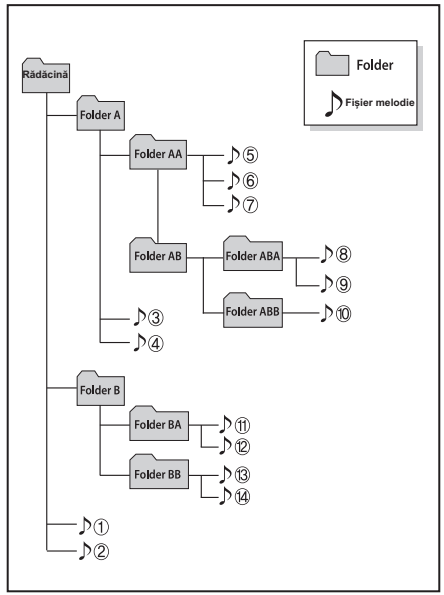

⚠ MĂSURI DE PRECAUȚIE LA UTILIZAREA DISPOZITIVULUI USB

- *Pentru a utiliza un dispozitiv extern USB, asigurați-vă că acesta nu este conectat atunci când porniți vehiculul. Conectați dispozitivul după pornire.*
- *Dacă porniți motorul cu dispozitivul USB conectat, acesta s-ar putea defecta. (Unitățile flash USB sunt foarte sensibile la variațiile de tensiune.)*
- *Dacă se pornește sau se oprește motorul în timp ce dispozitivul extern USB este conectat, acesta s-ar putea să nu funcționeze.*
- *Este posibil ca sistemul să nu poată reda fișiere MP3 sau WMA neoriginale.*
  1) *Vor fi redate numai fișierele MP3 cu o rată de compresie cuprinsă între 8 Kbps~320 Kbps.*
  2) *Vor fi redate numai fișierele WMA cu o rată de compresie cuprinsă între 8 Kbps~320 Kbps.*
- *La conectarea sau deconectarea dispozitivului extern USB, acesta s-ar putea încărca cu sarcină electrostatică.*

(Continuare)

(Continuare)

- *Un MP3 PLAYER criptat nu poate fi recunoscut.*
- *În funcție de starea dispozitivului USB extern, dacă acesta este conectat ar putea să nu mai fie recunoscut.*
- *Dacă setarea formatată bit/sector a dispozitivului USB extern nu este 512BYTE sau 2048BYTE, acesta nu va fi recunoscut.*
- *Folosiți numai un dispozitiv USB în format FAT 12/16/32.*
- *Dispozitivele USB fără autentificare USB I/F ar putea să nu fie recunoscute.*
- *Asigurați-vă că mufa dispozitivului USB nu vine în contact cu corpul uman sau cu alte obiecte.*
- *Dacă deconectați și conectați repetat dispozitivul USB într-un interval scurt de timp, acesta s-ar putea defecta.*
- *La conectarea sau deconectarea dispozitivului USB s-ar putea să auziți un zgomot ciudat.*

(Continuare)

(Continuare)

- *Dacă deconectați dispozitivul USB extern în timpul redării în modul USB, acesta s-ar putea defecta sau ar putea funcționa incorect. De aceea, deconectați dispozitivul USB extern dacă sistemul audio este oprit sau în alt mod. (de ex. Radio sau CD)*
- *În funcție de tipul și capacitatea dispozitivului USB extern sau de tipul fișierelor salvate pe acesta, recunoașterea acestuia nu se va face instantaneu.*
- *Nu utilizați dispozitivul USB în alte scopuri decât pentru redarea fișierelor audio.*
- *Redarea videoclipurilor prin USB nu este acceptată.*
- *Utilizarea accesoriilor USB cum ar fi un încărcător sau un sistem de încălzire prin infraroșii poate reduce performanțele sau provoca probleme.*

(Continuare)

(Continuare)

- *Dacă utilizați dispozitive cum ar fi o mufă USB cumpărată separat, sistemul audio al vehiculului ar putea să nu recunoască dispozitivul USB. În astfel de situații, conectați dispozitivul USB direct la mufa multimedia a vehiculului.*
- *Dacă dispozitivul USB este împărțit în discuri logice, sistemul audio al vehiculului va recunoaște numai fișierele audio de pe discul cu cea mai mare prioritate.*
- *Este posibil ca dispozitive precum MP3 player/telefon mobil/cameră digitală să nu poată fi recunoscute de USB I/F standard.*
- *Încărcarea prin USB s-ar putea să nu fie acceptată pentru unele dispozitive mobile.*
- *Tipurile HDD USB sau USB care pot avea probleme de conectare din cauza vibrațiilor vehiculului nu sunt acceptate. (tip i-stick)*
- *Unele dispozitive non standard (TIP USB CU CAPAC METALIC) s-ar putea să nu fie recunoscute.*

(Continuare)

(Continuare)

- *Este posibil ca unele cititoare de memorie flash USB (cum ar fi CF, SD, micro SD etc.) sau dispozitive de tip HDD extern să nu fie recunoscute.*
- *Fișierele audio protejate prin DRM (management drepturi digitale) nu sunt recunoscute.*
- *În timpul utilizării acestui sistem audio, datele de pe memoria USB se pot pierde. Faceți întotdeauna o copie de siguranță a datelor importante de pe dispozitivul de stocare.*
- *Evitați utilizarea produselor de memorie USB care pot fi utilizate ca inele pentru chei sau accesorii pentru telefonul mobil, deoarece acestea ar putea provoca defectarea mufei USB. Asigurați-vă că utilizați numai tipul de conector prezentat mai jos.*

✻ NOTĂ PENTRU UTILIZAREA DISPOZITIVULUI iPod®

- **Este posibil ca unele dintre modelele de iPod să nu accepte protocolul de comunicații și să nu redea corespunzător fișierele.**
  Modele iPod acceptate:
  - iPod Mini
  - iPod generația 4 (foto) ~ 6 (clasic)
  - iPod Nano generația 1 ~ 4
  - iPod Touch generația 1 ~ 2
- **Ordinea de căutare sau de redare a melodiilor de pe iPod poate fi diferită față de ordinea căutată de sistemul audio.**
- **Dacă iPod-ul se dezactivează datorită unei probleme interne, resetați-l. (Resetare: consultați manualul pentru iPod)**
- **Dacă bateria este descărcată, iPod-ul s-ar putea să nu funcționeze corect.**
- **Unele dispozitive iPod, cum ar fi iPhone, pot fi conectate prin interfața sistemului tehnologie wireless *Bluetooth*®. Dispozitivul trebuie să fie compatibil cu tehnologia wireless *Bluetooth*® audio (cum ar fi căști stereo compatibile cu tehnologia wireless *Bluetooth*®). Dispozitivul poate reda, dar nu va fi controlat de sistemul audio.**

(Continuare)

(Continuare)

- **Pentru a utiliza funcțiile iPod în cadrul sistemului audio, utilizați cablul furnizat la achiziționarea dispozitivului iPod.**
- **În funcție de caracteristicile dispozitivului iPod/iPhone pot apărea probleme de funcționare sau întreruperi la redare.**
- **Dacă dispozitivul iPhone este conectat atât la tehnologia wireless *Bluetooth*® cât și la USB, este posibil să apară probleme la redarea sunetului. Pe dispozitivul iPhone, selectați conectorul de andocare sau tehnologia wireless *Bluetooth*® pentru a schimba sursa.**

⚠ MĂSURI DE PRECAUȚIE LA UTILIZAREA DISPOZITIVULUI iPod®

- ***La conectarea iPod-ului utilizând cablul de alimentare pentru iPod, introduceți complet conectorul în mufa multimedia. Dacă acesta nu este introdus complet, comunicarea între iPod și sistemul audio s-ar putea să se întrerupă.***
- ***La reglarea setărilor sunetului iPod-ului și sistemului audio, acestea se vor suprapune și ar putea provoca reducerea calității audiției sau distorsiuni.***
- ***Dezactivați (opriți) funcția de egalizare a iPod-ului când reglați volumul sistemului audio și dezactivați egalizatorul sistemului audio când utilizați egalizatorul unui iPod.***
- ***Dacă nu utilizați dispozitivul iPod împreună cu sistemul audio al vehiculului, decuplați cablul de la iPod. În caz contrar, iPod-ul poate rămâne în modul accesoriu și s-ar putea să nu funcționeze corespunzător.***

✻ NOTĂ PENTRU UTILIZAREA MUZICII

- **Chiar dacă mai există memorie disponibilă, pot fi stocate maximum 6.000 de melodii.**
- **Aceeași melodie poate fi copiată de maximum 1.000 de ori.**
- **Detaliile despre memorie pot fi consultate în meniul de sistem Setup (setare).**

Sistem audio cu Tehnologie wireless Bluetooth®

Ce este tehnologia wireless *Bluetooth®*?

Tehnologia wireless *Bluetooth®* este o tehnologie wireless care permite conectarea la mică distanță a mai multor dispozitive de mică putere, cum ar fi hands-free, căști stereo, telecomandă wireless etc. Pentru informații suplimentare, vizitați site-ul web despre tehnologia wireless *Bluetooth®* la adresa
www.Bluetooth.com

Înainte de utilizarea funcțiilor tehnologiei wireless *Bluetooth®* audio

• Este posibil ca tehnologia wireless *Bluetooth®* audio să nu fie acceptată, în funcție de compatibilitatea telefonului dvs. mobil cu tehnologia wireless *Bluetooth®*.

• Pentru a putea utiliza tehnologia wireless *Bluetooth®* audio, trebuie mai întâi să împerecheați cu și să conectați la unitatea audio telefonul mobil compatibil cu tehnologia wireless *Bluetooth®*.

• Tehnologia wireless *Bluetooth®* audio poate fi utilizată numai dacă funcția [Audio Streaming] (redare audio) a telefonului este activată (On).

❈ Setarea funcției de redare audio pentru tehnologia wireless *Bluetooth®*: apăsați butonul SETUP Selectați ▸ [Phone] (telefon) cu ajutorul butonului acord sau 3 ▸ Selectați [Audio Streaming] (redare audio) cu ajutorul butonului ACORD ◉ ▸ Setați (On)/(Off)

Activarea tehnologiei wireless *Bluetooth®* audio

• Apăsați butonul MEDIA pentru a schimba modul în ordinea CD➟USB➟AUX➟My Music (muzica mea)➟audio BT.

• Dacă este selectat audio BT, se va activa tehnologia wireless *Bluetooth®* audio.

❈ La unele telefoane mobile, este posibil ca sistemul audio să nu înceapă redarea automat.

Utilizarea funcțiilor tehnologiei wireless *Bluetooth®* audio

• Redare / Stop

Apăsați butonul ACORD ◉ pentru a reda sau a opri melodia curentă.



❈ Este posibil ca funcțiile melodia anterioară / melodia următoare / redare / pauză să nu fie acceptate pe anumite telefoane mobile.

TELEFON (dacă există în dotare)

Înainte de utilizarea funcțiilor tehnologiei wireless *Bluetooth®* pentru telefon

- Pentru a putea utiliza un telefon compatibil cu tehnologia wireless *Bluetooth®*, trebuie mai întâi să împerecheați cu și să conectați la unitatea audio telefonul mobil compatibil cu tehnologia wireless *Bluetooth®*.
- Dacă telefonul nu este împerecheat sau conectat, accesarea modulului Phone (telefon) nu este posibilă. După împerecherea sau conectarea telefonului, se va afișa ecranul cu instrucțiuni.
- Dacă prioritatea este setată pe contact (contact cuplat), telefonul compatibil cu tehnologia wireless *Bluetooth®* se va conecta automat. Chiar dacă nu vă aflați în habitaclu, telefonul compatibil cu tehnologia wireless *Bluetooth®* se va conecta automat, dacă sunteți în apropierea vehiculului. Dacă nu doriți conectarea automată a telefonului compatibil cu tehnologia wireless *Bluetooth®*, dezactivați sistemul tehnologie wireless *Bluetooth®*.

Efectuarea unui apel cu ajutorul comenzilor de pe volan



1. Butonul VOLUME :mărește sau reduce volumul în difuzoare.
2. Butonul MUTE : anulează microfonul în timpul unui apel.
3. Butonul : activează comanda vocală.
4. Butonul : efectuează și transferă apelurile.
5. Butonul : termină apelurile sau anulează funcțiile.

• Verificarea istoricului apelurilor și efectuarea unui apel

① Apăsați scurt (mai puțin de 0,8 secunde) butonul din cadrul grupului de comenzi audio de pe volan.

② Pe ecran se va afișa lista cu istoricul apelurilor.

③ Apăsați din nou butonul pentru a iniția un apel către numărul selectat.

• Reapelarea ultimului număr format

① Țineți apăsat (mai mult de 0,8 secunde) butonul de pe volan.

② Ultimul număr format va fi reapelat.

MENIU telefon

Apăsați butonul PHONE pentru a afișa trei meniuri (Call History (istoric apeluri), Phone book (agendă telefonică) și Phone Setup (setare telefon).

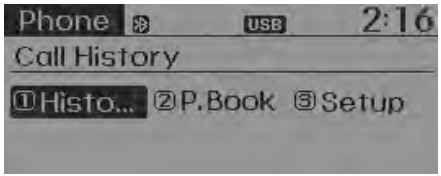

Istoric apeluri

Apăsați butonul PHONE ▸ Setați [① Call History] (istoric apeluri) cu ajutorul butonului ACORD ◉ sau 1 RPT.

Se va afișa istoricul apelurilor și veți putea selecta un număr pentru a efectua un apel.

Dacă nu există istoric apeluri, se va afișa un ecran prin care se solicită confirmarea descărcării istoricului apelurilor. (Este posibil ca funcția de descărcare să nu fie acceptată pe anumite telefoane mobile)

Contacte

Apăsați butonul PHONE ▸ Setați [② Phone book] (agendă telefonică) cu ajutorul butonului ACORD ◉ sau 2 RDM.

Se vor afișa contactele și veți putea selecta un număr pentru a efectua un apel.

- ❉ Dacă unui contact îi corespund mai multe numere, vor fi afișate pe ecran numărul de telefon mobil, numărul de acasă și cel de la birou. Selectați numărul dorit pentru a efectua apelul.
- ❉ Dacă nu există contacte, se va afișa un ecran prin care se solicită confirmarea descărcării contactelor. (Este posibil ca funcția de descărcare să nu fie acceptată pe anumite telefoane mobile)

Configurare telefon

Apăsați butonul PHONE ▸ Setați [③ Phone Setup] (setare telefon) cu ajutorul butonului ACORD ◉ sau 3.

Se va afișa ecranul de configurare telefoane mobile compatibile cu tehnologia wireless *Bluetooth®*. Pentru informații suplimentare, consultați „Setare telefon”.

⚠ MĂSURI DE PRECAUȚIE LA UTILIZAREA TELEFOANELOR CU TEHNOLOGIE WIRELESS *BLUETOOTH®*

- *Nu utilizați un telefon mobil și nu setați dispozitivul compatibil cu tehnologia wireless Bluetooth® (de ex. împerecherea unui telefon cu unitatea audio) în timp ce conduceți.*
- *Este posibil ca unele telefoane compatibile cu tehnologia wireless Bluetooth® să nu fie recunoscute de către sistem sau să nu fie complet compatibile cu acesta.*
- *Înainte de utilizarea funcțiilor aferente tehnologiei wireless Bluetooth® ale sistemului audio, consultați manualul de utilizare al telefonului pentru a vă familiariza cu operațiile specifice tehnologiei wireless Bluetooth®.*
- *Pentru a utiliza funcțiile tehnologiei wireless Bluetooth® telefonul trebuie împerecheat cu sistemul audio.*
- *Dacă telefonul nu se află în aria de acoperire a rețelei (de ex. într-un tunel, într-o parcare subterană, într-o zonă muntoasă etc.), nu veți putea utiliza funcția hands-free.*

(Continuare)

(Continuare)

- *Dacă semnalul telefonului mobil este slab sau dacă zgomotul din habitaclu este prea puternic, s-ar putea ca în timpul unui apel să nu auziți vocea celeilalte persoane.*
- *Nu așezați telefonul mobil în apropierea sau în interiorul obiectelor metalice; în caz contrar, comunicațiile cu sistemul compatibil cu tehnologia wireless Bluetooth® sau cu operatorii de telefonie mobilă pot fi afectate.*
- *Dacă un telefon este conectat prin tehnologie wireless Bluetooth®, este posibil ca acesta să se descarce mai repede din cauza operațiilor suplimentare prin tehnologia wireless Bluetooth®.*
- *Unele telefoane mobile sau alte dispozitive pot provoca interferențe sau funcționarea defectuoasă a sistemului audio. În acest caz, amplasarea dispozitivului în altă locație poate rezolva situația.*
- *Numele contactelor din telefon trebuie salvate în limba engleză; în caz contrar, este posibil ca acestea să nu fie afișate corect.*

(Continuare)

(Continuare)

- *Dacă prioritatea este setată pe contact (contact cuplat), telefonul compatibil cu tehnologia wireless Bluetooth® se va conecta automat. Chiar dacă nu vă aflați în habitaclu, telefonul compatibil cu tehnologia wireless Bluetooth® se va conecta automat, dacă sunteți în apropierea vehiculului. Dacă nu doriți conectarea automată cu tehnologia wireless Bluetooth®, dezactivați funcția referitoare la tehnologia wireless Bluetooth®.*
- *Volumul și calitatea apelului hands-free pot diferi în funcție de tipul telefonului mobil.*

⚠ ATENȚIE

- *Funcțiile tehnologiei wireless Bluetooth® pot fi utilizate numai dacă telefonul mobil a fost împerecheat cu sau conectat la dispozitiv. Pentru informații suplimentare cu privire la împerecherea și conectarea telefoanelor mobile compatibile cu tehnologia wireless Bluetooth®, consultați capitolul „Setare telefon”.*
- *Dacă este conectat un telefon mobil compatibil cu tehnologia wireless Bluetooth®, în partea de sus a ecranului va fi afișată pictograma ( ). Dacă nu este afișată pictograma ( ), înseamnă că dispozitivul compatibil cu tehnologia wireless Bluetooth® nu a fost conectat. Înainte de utilizare trebuie să conectați dispozitivul. Pentru informații suplimentare cu privire la telefoanele mobile compatibile cu tehnologia wireless Bluetooth®, consultați capitolul „Setare telefon”.*

(Continuare)

(Continuare)

- *Împerecherea și conectarea unui telefon mobil compatibil cu tehnologia wireless Bluetooth® va putea fi realizată numai dacă opțiunea tehnologie wireless Bluetooth® este activată. (Metodele de activare a funcțiilor compatibile cu tehnologia wireless Bluetooth® diferă în funcție de telefonul mobil.)*
- *La unele telefoane mobile, pornirea motorului în timpul unui apel handsfree compatibil cu tehnologia wireless Bluetooth® va duce la deconectarea apelului. (Transferați apelului pe telefonul mobil la pornirea motorului.)*
- *Este posibil ca anumite funcții să nu fie acceptate pe unele telefoane mobile și dispozitive compatibile cu tehnologia wireless Bluetooth®.*
- *Funcționarea prin intermediul tehnologiei wireless Bluetooth® poate fi instabilă, în funcție de starea comunicațiilor.*

- *Dacă se afișează pictograma ( ), se adaugă moduri de upgrade ( ). Acest lucru înseamnă că dispozitivul cu tehnologie wireless Bluetooth® a fost conectat în modul A2DP (profil avansat de distribuție audio), fără a se utiliza modul hands-free.*

  Dacă sistemul audio se află într-un mediu electromanetic, este posibio să se audă zgomote parazite.

⚠ MĂSURI DE PRECAUȚIE LA UTILIZAREA COMENZII VOCALE

- *Funcția de comandă vocală a acestui produs acceptă comanda vocală a comenzilor enumerate în acest manual de utilizare.*
- *În timpul utilizării comenzii vocale, utilizarea comenzilor de pe volan sau a dispozitivului va duce la întreruperea acesteia și va permite utilizarea manuală a funcțiilor dorite.*
- *Amplasați microfonul deasupra tetierei scaunului șoferului. Pentru performanțe îmbunătățite, păstrați o poziție corectă în timpul pronunțării comenzilor vocale.*
- *Comanda vocală poate funcționa necorespunzător din cauza zgomotului exterior. Performanțele comenzii vocale pot fi influențate de următoarele condiții:*

(Continuare)

(Continuare)

- Deschiderea geamurilor și a trapei de plafon

- Activarea sistemului de încălzire /răcire

- Trecerea printr-un tunel

- *- Deplasarea pe drumuri neasfaltate sau denivelate*
- *După descărcarea contactelor prin intermediul tehnologiei wireless Bluetooth®, sistemul necesită o perioadă de timp pentru a converti contactele în informații vocale. Comanda vocală ar putea să nu funcționeze corespunzător în acest timp.*
- *La introducerea contactelor, simbolurile și numerele nu vor putea fi recunoscute prin comandă vocală. De exemplu, „# Andrei Popescu%&” va fi recunoscut ca „Andrei Popescu”.*

COMANDĂ VOCALĂ (dacă există în dotare)

Activarea comenzii vocale

- Pentru a activa comanda vocală, apăsați scurt butonul din grupul de comenzi audio de pe volan.
- Dacă comanda vocală este în [Normal Mode] (mod Normal), sistemul va spune „Please say a command. Beep” (Spuneți o comandă. Bip)

❈ Dacă comanda vocală este în [Expert Mode] (mod Expert), sistemul va spune doar „Beep-”

❈ Setarea comenzii vocale în [Normal Mode]/[Expert Mode] (mod Normal/mod Expert): apăsați butonul SETUP ▸ Selectați [System] (sistem) cu ajutorul butonului ACORD ◉ sau 5 ▸ Selectați [Voice Command Mode] (mod comandă vocală) cu ajutorul butonului ACORD ◉ ▸ Setați [Normal Mode]/[Expert Mode] (mod Normal/mod Expert)

- Spuneți comanda vocală.

⚠ ATENȚIE

Pentru funcționarea corectă a comenzii vocale, spuneți comanda vocală după mesajul cu instrucțiuni și după „bip”.

Ignorarea mesajului cu instrucțiuni

În timpul comunicării mesajului cu instrucțiuni, apăsați scurt (mai puțin de 0,8 secunde) butonul pentru a întrerupe mesajul cu instrucțiuni și a auzi un „bip”.

Spuneți comanda vocală după „bip”.

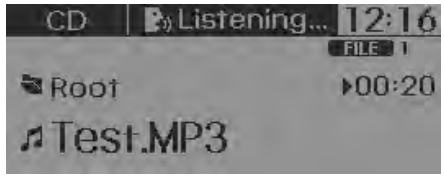

Terminarea comenzii vocale

- În timpul utilizării comenzii vocale, țineți apăsat butonul (mai mult de 0,8 secunde) pentru a termina comanda vocală.
- În timpul utilizării comenzii vocale, apăsarea unuia dintre butoanele din grupul de comenzi audio de pe volan va termina comanda vocală.
- În starea în care sistemul este în așteptarea comenzii vocale, spuneți „cancel” sau „end” pentru a termina comanda vocală.
- În starea în care sistemul este în așteptarea comenzii vocale, apăsați scurt butonul (mai puțin de 0,8 secunde) pentru a termina comanda vocală.

❊ Exemple de utilizare a comenzii vocale

• Activarea comenzii vocale.
Apăsați scurt butonul (mai puțin de 0,8 secunde):

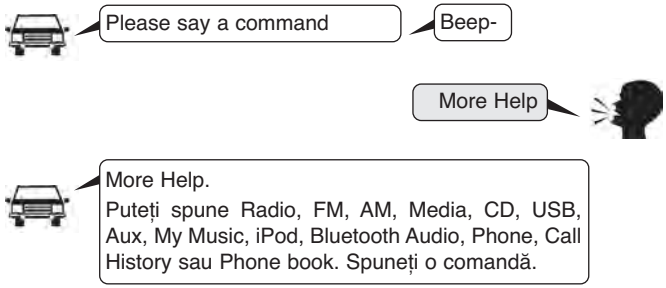

• Ignorarea comenzii vocale
Apăsați scurt butonul (mai puțin de 0,8 secunde):

Please say a... în timpul comunicării mesajului cu instrucțiuni

Apăsați scurt butonul (mai puțin de 0,8 secunde)

Beep-

More Help

More Help.
Puteți spune Radio, FM, AM, Media, CD, USB, Aux, My Music, iPod, Bluetooth Audio, Phone, Call History sau Phone book. Spuneți o comandă.

• Terminarea comenzii vocale.
Apăsați scurt butonul (mai puțin de 0,8 secunde):

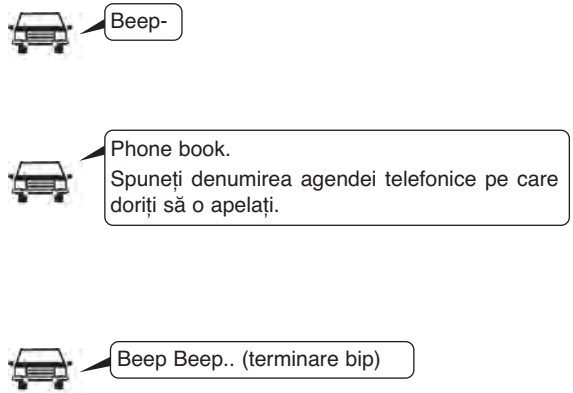

Listă comenzi vocale

• Comenzi obișnuite: acestea reprezintă comenzi care pot fi utilizate în orice situație. (Cu toate acestea, este posibil ca unele comenzi să nu fie acceptate în anumite circumstanțe)

Comandă	Funcție
More Help	Oferă instrucțiuni cu privire la comenzile care pot fi utilizate oriunde în sistem.
Help	Oferă instrucțiuni cu privire la comenzile care pot fi utilizate în modul curent.
Call<Name>	Apelează <Name> (nume) salvate în agenda tele fonică (de ex. Call „Andrei” (apelează-l pe Andrei)
Phone	Oferă instrucțiuni cu privire la comenzile pentru telefon. După pronunțarea acestei comenzi, spuneți „Call History”, „Phone book” sau „Dial Number” pentru a executa comenzile respective.
Call History	Afișează ecranul istoricul apelurilor.
Phone book	Afișează ecranul agenda telefonică. După pronunțarea acestei comenzi, spuneți denumirea unui contact salvat în agenda telefonică pentru a efectua automat apelul.
Dial Number	Afișează ecranul apelare număr. După pronunțarea acestei comenzi, spuneți numărul pe care doriți să îl apelați.
Redial	Apelează ultimului număr format.
Radio	• Dacă ascultați radioul, afișează următorul ecran radio. (FM1➟ FM2➟ FMA ➟ AM ➟ AMA) • Dacă ascultați într-un alt mod, afișează ultimul ecran radio redat.

Comandă	Funcție
FM	• Dacă ascultați radio FM, menține starea respectivă. • Dacă ascultați într-un alt mod, afișează ecranul ultimului post FM redat.
FM1(FM One)	Afișează ecranul FM1.
FM2(FM Two)	Afișează ecranul FM2.
FMA	Afișează ecranul FMA.
AM	Afișează ecranul AM.
AMA	Afișează ecranul AMA.
FM Preset 1~6	Redă ultimul post difuzat salvat pe butoanele de presetare FM 1~6.
AM Preset 1~6	Redă postul salvat pe butoanele de presetare AM 1~6.
FM 87.5~107.9	Redă postul FM de pe frecvența respectivă.
AM 530~1710	Redă postul AM de pe frecvența respectivă.
TA on	Activează anunțurile din trafic
TA off	Dezactivează anunțurile din trafic
News on	Activează funcția Știri RDS
News off	Dezactivează funcția Știri RDS

Comandă	Funcție
Media	Trece la ultimul ecran media redat.
Play Track 1~30	Dacă a fost introdus un CD, redă melodia corespunzătoare.
CD	Redă muzica salvată pe CD.
Search CD	Trece la ecranul melodie CD sau selecție fișier. • Pentru CD-uri audio, accesați ecranul și spuneți numărul melodiei pentru a reda melodia respectivă. • Trece la ecranul selecție fișier CD MP3. După aceea, acționați manual dispozitivul pentru a selecta și reda muzică.
USB	Redă muzică de pe dispozitivul USB.
Search USB	Trece la ecranul selecție fișier USB. După aceea, acționați manual dispozitivul pentru a selecta și reda muzică.
iPod	Redă muzică de pe dispozitivul iPod.
Search iPod	Trece la ecranul selecție fișier iPod. După aceea, acționați manual dispozitivul pentru a selecta și reda muzică.
My Music	Redă muzica salvată în My Music (muzica mea).
Search My Music	Trece la ecranul selecție fișier My Music (muzica mea). După aceea, acționați manual dispozitivul pentru a selecta și reda muzică.

Comandă	Funcție
AUX (Auxiliary)	Redă muzica de pe dispozitivul extern conectat.
Bluetooth Audio	Redă muzica salvată pe dispozitivul compatibil cu tehnologia wireless *Bluetooth®* conectat.
Mute	Trece radioul sau volumul muzicii în modul fără sunet.
Pardon?	Repetă ultimul comentariu.
Cancel (Exit)	Termină comanda vocală.

• Comenzi radio FM/AM: comenzi care pot fi utilizate în timpul ascultării frecvențelor radio FM și AM.

Comandă	Funcție
Preset 1~6	Redă postul salvat pe butoanele de presetare 1~6.
Auto Store	Selectează automat frecvențele radio recepționate mai bine și le salvează pe butoanele de presetare 1~6.
Preset Save 1~6	Salvează frecvența postului redat pe butoanele de presetare 1~6.
Seek up	Redă următorul post recepționat.
Seek down	Redă postul recepționat anterior.
Next Preset	Selectează numărul butonului de presetare care urmează după ultimul buton selectat. (Exemplu: dacă ascultați pe butonul nr. 3, va fi selectat butonul de presetare nr. 4).
Previous Preset	Selectează numărul butonului de presetare care precede ultimul buton selectat. (Exemplu: dacă ascultați pe butonul nr. 3, va fi selectat butonul de presetare nr. 2.)
Scan	Scanează primele 10 secunde ale fiecărei frecvențe, începând cu frecvența curentă.
Preset Scan	Trece de la butonul de presetare curent la următorul și le redă pe fiecare timp de 10 secunde.
AF on	Activează funcția Frecvență alternativă
AF off	Dezactivează funcția Frecvență alternativă
Region	Activează funcția Regiune

• Comenzi pentru CD audio: comenzi care pot fi utilizate în timpul ascultării unui CD audio.

Comandă	Funcție
Region off	Dezactivează funcția Regiune
Program Type	Trece la ecranul selectare tip program RDS. După aceea, acționați manual dispozitivul pentru a selecta tipul de program dorit.
Random	Redă în mod aleatoriu melodiile de pe CD.
Random Off	Anulează redarea aleatorie pentru a reda melodiile secvențial.
Repeat	Repetă melodia curentă.
Repeat Off	Anulează redarea repetată pentru a reda melodiile secvențial.
Next Track	Redă melodia următoare.
Previous Track	Redă melodia anterioară.
Scan	Scanează primele 10 secunde ale fiecărei melodii, începând cu melodia următoare.
Track 1~30	Redă melodia cu numărul respectiv.
Search Track	Trece la ecranul selecție melodie. După aceea, spuneți denumirea melodiei pentru a reda melodia respectivă.
Information	Afișează ecranul cu informații despre melodia respectivă.

• Comenzi pentru CD MP3/USB: comenzi care pot fi utilizate în timpul ascultării de fișiere cu muzică de pe CD și USB.

Comandă	Funcție
Random	Redă în mod aleatoriu fișierele din folderul curent.
All Random	Redă în mod aleatoriu toate fișierele salvate.
Random Off	Anulează redarea aleatorie pentru a reda fișierele secvențial.
Repeat	Repetă fișierul curent.
Folder Repeat	Repetă toate fișierele din folderul curent.
Repeat Off	Anulează redarea repetată pentru a reda fișierele secvențial.
Next File	Redă fișierul următor.
Previous File	Redă fișierul anterior.
Scan	Scanează primele 10 secunde ale fiecărui fișier, începând cu fișierul următor.
Search File	Trece la ecranul selecție fișier.
Search Folder	Trece la ecranul selecție folder.
Information	Afișează ecranul cu informații despre fișierul curent.
Copy	Copiază melodia curentă în My Music (muzica mea).

• Comenzi pentru iPod: comenzi care pot fi utilizate în timpul ascultării de pe un dispozitiv iPod.

Comandă	Funcție
All Random	Redă în mod aleatoriu toate melodiile salvate.
Random	Redă în mod aleatoriu melodiile din categoria curentă.
Random Off	Anulează redarea aleatorie pentru a reda melodiile secvențial.
Repeat	Repetă melodia curentă.
Repeat Off	Anulează redarea repetată pentru a reda melodiile secvențial.
Next Song	Redă melodia următoare.
Previous Song	Redă melodia anterioară.
Search Song	Trece la ecranul selecție melodie.
Information	Afișează ecranul cu informații despre melodia curentă.

• Comenzii pentru My Music (muzica mea): comenzi care pot fi utilizate în timpul redării My Music (muzica mea).

Comandă	Funcție
Random	Redă în mod aleatoriu toate fișierele salvate.
Random Off	Anulează redarea aleatorie pentru a reda fișierele secvențial.
Repeat	Repetă fișierul curent.
Repeat Off	Anulează redarea repetată pentru a reda fișierele secvențial.
Next File	Redă fișierul următor.
Previous File	Redă fișierul anterior.
Scan	Scanează primele 10 secunde ale fiecărui fișier, începând cu fișierul următor.
Search File	Trece la ecranul selecție fișier.
Information	Afișează ecranul cu informații despre fișierul curent.
Delete	Șterge fișierul curent. Veți evita un proces suplimentar de confirmare a comenzii.
Delete All	Șterge toate fișierele din My Music (muzica mea). Veți evita un proces suplimentar de confirmare a comenzii.

• *Comenzi pentru tehnologia wireless Bluetooth® audio: comenzi care pot fi utilizate în timpul redării muzicii de pe telefon.*

Comandă	Funcție
Play	Redă melodia întreruptă.
Pause	Întrerupe melodia curentă.

Monday		Luni
Tuesday		Marți
Wednesday		Miercuri
Thursday		Joi
Friday		Vineri
Saturday		Sâmbătă
Sunday		Duminică
Use tune knob		Utilizați butonul acord
Volum		Volum
Max		Volum maxim
Min		Volum minim
AST (Auto store)		Selectează și salvează automat canalele
No Media		Nu există fișier media pe CD sau USB
No File		Nu există fișier media pe CD sau USB
Empty File		Nu există fișier media pe MY MUSIC (muzica mea)
Info (Information)		Informații despre fișierele redate
Artist		Nume artist, fișier MP3/CD curent
Title		Nume melodie, fișier MP3/CD curent
Album		Nume album, fișier MP3/CD curent
Genres		„Genres” (genuri) este un cuvânt cheie pentru modul de căutare a listelor de redare de pe iPod
Composers		„Composers” (compozitori) este un cuvânt cheie de filtrare pentru modul de căutare a listelor de redare de pe iPod
Playlists		„Playlists” (liste de redare) este un cuvânt cheie de filtrare pentru modul de căutare a listelor de redare de pe iPod
Songs		„Songs” (melodii) este un cuvânt cheie de filtrare pentru modul de căutare a listelor de redare de pe iPod
Audiobooks		„Audiobooks” (carte audio) este un cuvânt cheie de filtrare pentru modul de căutare a listelor de redare de pe iPod
Podcasts		„Podcasts” (podcasturi) este un cuvânt cheie de filtrare pentru modul de căutare a listelor de redare de pe iPod
RPT (Repeat)		Modul redare audio pentru Repetare
F.RPT (Folder Repeat)		Modul redare audio pentru Repetare folder
RDM (Random)		Modul redare audio pentru Redare aleatorie
F.RDM(Folder Random)		Modul redare audio pentru Redare aleatorie folder
A.RDM (All Random)		Modul redare audio pentru Redare aleatorie toate
COPY		Copiere fișiere MP3 pe memorie flash pentru MY MUSIC (muzica mea)
Cancel copy		Anulare mod copiere
File copied		Copiere fișier finalizată
Free		Memorie disponibilă
Copy failed		Copiere nereușită

Search		Căutare fișiere
Loading CD		Se încarcă CD
Reading CD		Se citește CD
Reading Error		Eroare la citire
Mechanism Error		Eroare de mecanism
Ejecting CD		Se scoate CD
Audio CD		CD audio
Track		Ordine melodii CD audio
Reading Media		Se citește suport media
Not supported		Format fișier neacceptat
Empty iPod		iPod gol, iPod-ul nu conține date care pot fi redate
Communication Error		Eroare de comunicare între sistemul audio și dispozitivul iPod sau USB
Delete		Șterge fișierul împerecheat sau fișierele din MY MUSIC (muzica mea)
Del.All		Șterge toate fișierele
Del.Sel		Selectare fișiere de șters
Revenire		Meniu revenire
List		Enumerare fișiere sau telefoane împerecheate
Select Files		Selectare fișiere
Memory is full, Delete files		Memoria este plină, ștergeți fișiere
Over 6000 files. can not be copied		Nu pot fi copiate mai mult de 6.000 de fișiere
Over 1000 same files can not be copied		Nu pot fi copiate mai mult de 1.000 de fișiere identice
System will automati cally switchoff after 1 hour with ignition off		Sistemul se va închide automat după 1 ore de la oprirea motorului

Battery discharge Start the engine		Descărcare baterie Porniți motorul
Setup		Setare
Afișaj		Mod afișare setare
Mode Pop up		Această funcție este utilizată pentru a selecta activarea sau dezactivarea meniului pop-up
Scroll text		Această funcție este utilizată pentru afișarea textelor mai lungi decât afișajul text de pe LCD
Song Info		Afișare informații melodie curentă
Folder/File		Afișare nume fișier/folder, fișier curent
Album/Artist/Song		Afișare nume album/artist/piesă, fișier curent
Sunet		Mod setare sunet
Audio Settings		Configurare setări audio, respectiv joase, medii, înalte, fader și balans
PowerBass		Această funcție este utilizată pentru a îmbunătăți calitatea sunetelor joase
Speed Dependent Vol.		Reglare automată nivel volum în funcție de viteză
Volume Dialogue		Reglare automată nivel volum conversație
Bass		Joasele sunt sunete de frecvență joasă. Pot fi reglate de către utilizator

Middle		Mediile sunt sunete de frecvență medie. Pot fi reglate de către utilizator
Treble		Înaltele sunt sunete de frecvență înaltă. Pot fi reglate de către utilizator
Fader		Fader reprezintă poziția sunetului între FAȚĂ și SPATE. Poate fi reglat de către utilizator
Balance		Balansul reprezintă poziția sunetului între dreapta și stânga. Poate fi reglat de către utilizator
Default		Această funcție este utilizată pentru a reseta valorile setate
Clock		Setare oră
Clock Settings		Introduce setările avansate pentru oră
Day Settings		Introduce setările avansate pentru zi
Time Format		Se referă la modul de afișare a orei. Aceasta poate fi afișată în format 12 sau 24 de ore
Clock Disp.(Pwr Off)		Această funcție este utilizată pentru a selecta modul de afișare a ceasului când contactul este oprit
System		Setare sistem sau informații sistem
Memory Information		Afișează memoria în uz
VRS Mode		Setare mod Comandă vocală
Normal		Mod Normal. Această funcție este utilizată pentru a seta valoarea implicită a factorului de recunoaștere a vocii
Expert		Mod Expert. Această funcție este utilizată pentru a seta valoarea testată a factorului de recunoaștere a vocii
Language		Această funcție este utilizată pentru a selecta limba utilizatorului
Deutsch		Germană
English(UK)		Engleză (UK)
Français		Franceză
Italiano		Italiană
Espanol		Spaniolă
Nederlands		Olandeză
Svenska		Suedeză
Dansk		Daneză
Русский		Polonă
Polski		Polonă
The system will be rebooted		Sistemul va fi repornit
Please change language when ignition ON		Modificați limba după cuplarea contactului
Bluetooth not ready Please wait		Nu puteți utiliza sistemul BT pentru câteva momente, deoarece acesta este în curs de inițializare
Add a new *Bluetooth®* device from your phone		Adăugare dispozitiv nou compatibil cu tehnologia wireless Bluetooth®, de la telefon
Processing *Bluetooth®* Please try later		Nu puteți utiliza sistemul BT pentru câteva momente, deoarece acesta este în curs de inițializare sau procesează o altă comandă

Incoming Call		Primire apel
Call Ended		Apel terminat
Call Rejected		Dacă nu doriți să răspundeți, apăsați butonul din cadrul grupului de comenzi audio de pe volan
Unknown		„Unknown” (necunoscut) înseamnă că unitatea centrală sau telefonul nu au informații cu privire la numărul de telefon respectiv
Call is not possible		Apelul nu poate fi efectuat
MIC Mute		Microfon fără sunet
Activate Bluetooth System?		Activare sistem tehnologie wireless *Bluetooth®*
Bluetooth System activated		Sistem tehnologie wireless *Bluetooth®* activat
No phone paired. Pair a phone?		Telefonul împerecheat lipsește. Conectați un telefon?
No connected phone. Connect a phone?		Nu există niciun telefon conectat. Conectați un telefon?
Phone book is empty. Download?		Agenda telefonică este goală
Available only when vehicle is stationary		Acesta este un avertisment. Nu accesați MENIUL despre Setare BT. Dacă vehiculul se deplasează
Listening...		Ascultare instrucțiuni sistem audio
Phone book Download		Descărcare agendă telefonică de pe un telefon împerecheat cu unitatea audio
Auto Download		După împerecherea unui telefon, sistemul audio descarcă automat agenda telefonică
Audio Streaming		După împerecherea telefonului, sistemul audio poate accepta modul redare audio prin tehnologie wireless *Bluetooth®*
Outgoing Volume		Setare volum sunet între „0 și 5”
Bluetooth System Off		Dezactivare tehnologie wireless *Bluetooth®*
Bluetooth System ON		Activare tehnologie wireless *Bluetooth®*
Device:		Denumire dispozitiv compatibil cu tehnologia wireless *Bluetooth®*
Passkey		Parolă solicitată la împerecherea unui telefon
Pairing complete		Împerechere telefon compatibil cu tehnologia wireless *Bluetooth®* cu unitatea audio
Pairing failed		Conectarea telefonului la sistemul audio nu a reușit
Already 5 devices paired. Delete a paired phone?		Au fost deja împerecheate toate cele 5 telefoane. Șterge un telefon împerecheat anterior, pentru a împerechea un telefon nou
Connection complete		Conectarea telefonului la sistemul audio a fost realizată
Connection failed		Conectarea telefonului la sistemul audio nu a reușit
Priority changed Retry?		Modificare prioritate cu privire la telefoanele înregistrate
Overwrite previous phone book?		Suprascriere peste informațiile anterioare din agenda telefonică

Phone does not support Phone book download		Telefonul nu acceptă descărcarea agendei telefonice
No connected Bluetooth device		Există telefoane în lista de conectare
Phone does not support Bluetooth audio		Însă nu a fost conectat prin împerechere BT
Downloading stopped		Descărcare oprită

Condusul vehiculului

Înainte de a porni la drum 5-4
- Înainte de a urca la volan 5-4
- Verificări necesare 5-4
- Înainte de a porni la drum 5-4

Poziții cheie 5-5
- Contact iluminat 5-5
- Poziții contact 5-6
- Pornire motor 5-7

Buton de pornire/oprire motor 5-9
- Buton de pornire/oprire motor iluminat 5-9
- Poziții buton de pornire/oprire motor 5-9
- Pornire motor 5-12

Sistem ISG (pornire și oprire la ralanti) 5-15
- Oprire automată 5-15
- Pornire automată 5-17
- Starea de funcționare a sistemului ISG 5-18
- Dezactivare sistem ISG 5-19
- Defectare sistem ISG 5-20

Transmisie manuală 5-22
- Utilizare transmisie manuală 5-22
- Sfaturi pentru condus 5-24

Transmisie automată 5-25
- Utilizare transmisie automată 5-25
- Sfaturi pentru condus 5-29

Transmisie cu ambreiaj dublu 5-31
- Utilizare transmisie cu ambreiaj dublu 5-31
- Sfaturi pentru condus 5-37

Sistem ECO activ 5-39
- Utilizare sistem ECO activ 5-39
- Limite în utilizarea sistemului ECO activ 5-39

Sistem de frânare 5-40
- Servofrână 5-40
- Frână de parcare - tip de mână 5-42
- Frână de parcare electrică (EPB) 5-44
- Frânare de urgență 5-48
- Sistem antiblocare frâne (ABS) 5-49
- Control electronic al stabilității (ESC) 5-51
- Sistem de stabilitate vehicul (VSM) 5-55
- Sistem de asistență la pornirea din rampă (HAC) . . 5-56
- Semnal oprire de urgență (ESS) 5-56
- Sfaturi pentru frânare 5-57

Pilot automat 5-58
- Buton pilot automat 5-59
- Setarea pilotului automat 5-59
- Creșterea vitezei de croazieră 5-60
- Reducerea vitezei de croazieră 5-60
- Accelerarea temporară cu pilotul automat activat . . . 5-60
- Pentru anularea pilotului automat, procedați în felul următor 5-61

- Pentru a reveni la viteza de croazieră când circulați cu o viteză mai mare de aproximativ 30 km/h (20 mph) 5-61
- Pentru dezactivarea pilotului automat, procedați în felul următor 5-62

Sistem de avertizare părăsire bandă de rulare (LDWS)* 5-63
- Utilizare sistem LDWS 5-64
- Lampă și mesaj de avertizare 5-65

Limitator de viteză 5-67
- Comutator limitator de viteză 5-67
- Pentru a seta limita de viteză 5-67
- Pentru dezactivarea limitatorului de viteză, procedați în felul următor 5-69

Utilizare economică 5-70

Condiții speciale de deplasare 5-72
- Condiții periculoase de utilizare 5-72
- Balansarea vehiculului 5-72
- Negocierea virajelor 5-73
- Condusul pe timp de noapte 5-73
- Condusul pe timp de ploaie 5-73
- Condusul în zone inundate 5-74
- Condusul în teren accidentat 5-74
- Condusul pe autostradă 5-74

Pe timp de iarnă 5-75
- Zăpadă sau gheață 5-75
- Utilizați lichid de răcire etilen glicol de calitate 5-77
- Verificați bateria și cablurile 5-77
- Dacă este cazul, utilizați ulei de iarnă 5-77
- Verificați bujiile și sistemul de aprindere 5-77
- Prevenire înghețare încuietori 5-78
- În sistemul de spălare geamuri, utilizați soluție de antigel aprobată 5-78
- Nu permiteți înghețarea frânei de parcare 5-78
- Nu permiteți acumularea de gheață sau zăpadă 5-78
- Echipamente de urgență 5-78
- Nu amplasați obiecte sau materiale străine în compartimentul motor 5-78

Tractarea unei remorci 5-79
- Cârlige de remorcare 5-80
- Lanțuri de siguranță 5-80
- Frâne remorcă 5-81
- Tractarea unei remorci 5-81
- Întreținere la tractarea unei remorci 5-84
- Dacă vă hotărâți să tractați o remorcă 5-85

Greutate vehicul 5-88

⚠ AVERTISMENT - GAZELE DE EȘAPAMENT POT FI PERICULOASE!

Gazele de eșapament pot fi foarte periculoase. Dacă mirosiți gaze de eșapament în habitaclu, în orice situație, deschideți imediat geamurile.

- **Nu inhalați gazele de eșapament.**
  Gazele de eșapament conțin monoxid de carbon, un gaz inodor și incolor care duce la pierderea cunoștinței și deces prin asfixiere.
- **Asigurați-vă că sistemul de evacuare este etanș.**
  Sistemul de evacuare trebuie verificat de fiecare dată când vehiculul este ridicat pe rampă pentru schimbarea uleiului sau din alte motive. Dacă sesizați o modificare a zgomotului eșapamentului sau dacă treceți peste un obiect care lovește podeaua, vă recomandăm să verificați sistemul la un dealer autorizat HYUNDAI.
- **Nu lăsați motorul pornit într-un spațiu închis.**
  Nu lăsați motorul la ralanti în garaj, chiar dacă ușa garajului este deschisă; este o practică periculoasă. Nu lăsați motorul pornit în garaj mai mult decât este necesar pentru a scoate vehiculul afară.
- **Nu lăsați motorul să meargă la ralanti pe perioade lungi de timp dacă în habitaclu sunt pasageri.**
  Dacă trebuie să lăsați motorul mergând mai mult timp și în habitaclu sunt pasageri, asigurați-vă că sursa de aer este pe aer din exterior și că ventilatorul funcționează la viteză mare, pentru ca habitaclul să fie bine aerat.

Dacă trebuie să mergeți cu hayonul/portbagajul deschis deoarece transportați obiecte voluminoase:
1. Închideți toate geamurile.
2. Deschideți fantele laterale de ventilație.
3. Setați butonul de recirculare pe aer proaspăt, butonul de reglare a direcției aerului în poziția „podea” sau „față” și ventilatorul pe viteză mare.

Pentru o bună funcționare a sistemului de ventilație, asigurați-vă că grila de sub parbriz nu este blocată de zăpadă, gheață, frunze sau alte obiecte.

ÎNAINTE DE A PORNI LA DRUM

Înainte de a vă urca la volan

- Verificați ca toate geamurile, oglinzile retrovizoare exterioare, farurile și celelalte lămpi exterioare să fie curate.
- Verificați starea anvelopelor.
- Verificați dacă nu există urme de scurgeri sub vehicul.
- Asigurați-vă că nu există niciun obstacol în spatele vehiculului, dacă intenționați să dați înapoi.

Verificări necesare

Nivelul lichidelor, de exemplu nivelul uleiului de motor, lichidului de răcire motor, lichidului de frână și lichidului de spălare, trebuie verificate periodic, în funcție de tipul de lichid. Detalii suplimentare găsiți în capitolul 7, „Întreținere”.

⚠ AVERTISMENT

Dacă nu sunteți atenți în timp ce vă aflați la volan puteți pierde controlul asupra vehiculului și puteți provoca un accident, rănirea gravă a persoanelor și decesul acestora. Principala responsabilitate a șoferului este utilizarea legală și în siguranță a vehiculului, iar utilizarea oricăror dispozitive mobile, a altor echipamente sau a sistemelor vehiculului care distrag atenția șoferului de la utilizarea în siguranță a vehiculului ori utilizarea dispozitivelor interzise prin lege este interzisă în timpul utilizării vehiculului.

Înainte de a porni la drum

- Închideți și blocați toate ușile.
- Ajustați scaunul astfel încât toate comenzile să fie la îndemână.
- Reglați oglinzile retrovizoare interioare și exterioare.
- Asigurați-vă că toate luminile funcționează.
- Verificați toate instrumentele de control.
- Verificați lămpile de avertizare la cuplarea contactului.
- Dezactivați frâna de parcare și verificați dacă lampa de avertizare frâne s-a stins.

Pentru o utilizare în siguranță, trebuie să fiți familiarizat cu vehiculul și cu echipamentele sale.

⚠ AVERTISMENT

În timpul deplasării, toți pasagerii trebuie să poarte corect centura de siguranță. Pentru informații suplimentare privind utilizarea corectă a centurilor de siguranță, consultați „Centuri de siguranță” în capitolul 3.

⚠ AVERTISMENT

Înainte de a trece transmisia în poziția D (deplasare) sau R (mersarier), verificați întotdeauna zona din apropierea vehiculului, pentru a observa prezența persoanelor, mai ales a copiilor.

⚠ AVERTISMENT
- condusul sub influența băuturilor alcoolice sau a medicamentelor

Condusul în stare de ebrietate este periculos. Ebrietatea la volan este una din cauzele principale ale accidentelor mortale care au loc în fiecare an. Chiar și o cantitate mică de alcool va afecta reflexele, percepțiile și judecata. Condusul sub influența medicamentelor este la fel de periculos, dacă nu chiar mai periculos decât sub influența băuturilor alcoolice.

Dacă conduceți sub influența alcoolului sau a medicamentelor, crește foarte mult probabilitatea producerii unui accident grav.

Dacă ați consumat băuturi alcoolice sau medicamente, nu vă urcați la volan. Nu călătoriți cu un șofer care a băut sau a luat medicamente. Apelați la un alt șofer sau apelați un taxi.

⚠ AVERTISMENT

- **Dacă doriți să parcați sau să opriți vehiculul cu motorul pornit, fiți atenți să nu apăsați prea mult timp pedala de accelerație. Este posibil ca motorul sau sistemul de evacuare să se supraîncălzească și să provoace un incendiu.**
- **Când opriți brusc sau manevrați brusc volanul, obiectele neasigurate pot cădea pe podea și pot afecta utilizarea pedalelor, provocând un accident. Depozitați în siguranță toate obiectele din vehicul.**
- **Dacă nu vă concentrați asupra drumului, puteți provoca un accident. Fiți atenți atunci când acționați sisteme care ar putea să vă distragă atenția, cum ar fi sistemul audio sau cel de climatizare. Responsabilitatea condusului în siguranță este exclusiv a șoferului.**

POZIȚII CHEIE

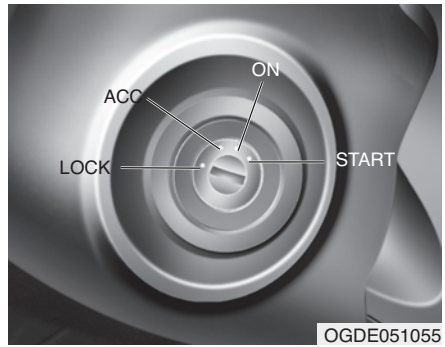

Contact iluminat

Dacă nu este cuplat contactul, acesta se va ilumina la deschiderea unei uși față. Lampa se va stinge imediat după cuplarea contactului sau după aproximativ 30 de secunde de la închiderea ușii.

Poziții contact

LOCK (blocat)

Volanul se blochează, ca o măsură de protecție antifurt. Cheia poate fi scoasă din contact doar dacă contactul este în poziția LOCK. Treceți cheia de contact în poziția LOCK. Apăsați pe cheie în poziția ACC și treceți-o apoi în poziția LOCK.

ACC (accesorii)

Volanul se deblochează, iar echipamentele electrice sunt funcționale.

✻ NOTĂ

Dacă întâmpinați dificultăți la rotirea cheii de contact în poziția ACC, rotiți cheia în timp ce rotiți volanul spre stânga și dreapta.

ON (cuplat)

Lămpile de avertizare pot fi verificate înainte de a porni motorul. Aceasta este poziția normală pentru condus după pornirea motorului.

Dacă motorul este oprit, nu lăsați contactul cuplat, pentru a preveni descărcarea bateriei.

START

Treceți cheia de contact în poziția START pentru a porni motorul. Motorul se va învârti până la eliberarea cheii; apoi cheia va reveni în poziția ON. În această poziție se poate verifica lampa de avertizare frână.

⚠ AVERTISMENT - cheie de contact

- **Nu treceți niciodată contactul în poziția LOCK sau ACC în timp ce vehiculul se deplasează. Acest lucru poate provoca pierderea controlului asupra direcției și a frânelor, ceea ce poate provoca un accident.**
- **Sistemul antifurt cu blocarea coloanei de direcție (dacă există în dotare) nu poate înlocui frâna de parcare. Înainte de a părăsi vehiculul, selectați treapta 1 – transmisie manuală sau poziția P (parcare) – transmisie automată/cu ambreiaj dublu, activați complet frâna de parcare și opriți motorul. Dacă nu luați aceste măsuri de precauție, este posibil ca vehiculul să se deplaseze brusc și pe neașteptate.**

(Continuare)

(Continuare)

- **Nu întindeți niciodată mâna spre contact sau spre alte comenzi printre spițele volanului, în timp ce vehiculul se deplasează. Prezența mâinilor în această zonă poate provoca pierderea controlului asupra volanului și un accident care poate avea drept urmări rănirea sau decesul persoanelor.**
- **Nu amplasați în jurul scaunului șoferului obiecte instabile, care se pot mișca în timpul deplasării; acestea îl pot deranja pe șofer și pot provoca accidente.**

Pornire motor

⚠ AVERTISMENT

- **Când vă aflați la volan, purtați întotdeauna pantofi ușori. Încălțămintea inadecvată (tocuri înalte, ghete de schi etc.) poate afecta abilitatea de apăsare a pedalelor de frână și de accelerație sau de ambreiaj (dacă există în dotare).**
- **Nu porniți vehiculul cu pedala de accelerație apăsată. Este posibil ca acesta să se deplaseze și să provoace un accident.**
- **Așteptați până când turația motorului se stabilizează. Dacă pedala de frână este eliberată și motorul este turat, este posibil ca vehiculul să se deplaseze brusc.**

✻ NOTĂ - sistem de accelerare la maxim

Dacă vehiculul este echipat cu sistem de accelerare la maxim, acesta previne accelerarea la maxim din greșeală, prin solicitarea unei forțe mai mari de apăsare a pedalei de accelerație. Cu toate acestea, dacă apăsați pedala mai mult de aproximativ 80%, vehiculul se poate accelera la maxim iar pedala de accelerație va fi mai ușor de apăsat. Acest lucru este normal și nu reprezintă o defecțiune.

Pornirea motorului pe benzină

1. Asigurați-vă că frâna de parcare este activată.
2. **Transmisie manuală** - apăsați complet pedala de ambreiaj și treceți schimbătorul de viteze în punctul neutru. Țineți pedala de ambreiaj și de frână apăsate în timp ce treceți contactul în poziția START.

   Transmisie automată/cu ambreiaj dublu - treceți selectorul de viteze în poziția P (parcare). Apăsați complet pedala de frână.

   Puteți porni motorul și dacă selectorul de viteze este în punctul N (neutru).
3. Treceți contactul în poziția START și țineți-l în această poziție până când motorul pornește (maximum 10 secunde), apoi eliberați cheia.

*Motorul trebuie pornit **fără a apăsa pedala de accelerație.***

4. Nu așteptați ca motorul să se încălzească în timp ce vehiculul staționează.

   Porniți la drum, fără să turați prea tare motorul. (Accelerarea și decelerarea bruscă trebuie evitate.)

⚠ ATENȚIE

Dacă motorul se oprește în timpul deplasării, nu încercați să treceți schimbătorul de viteze în poziția P (parcare). Dacă traficul și condițiile de deplasare o permit, treceți schimbătorul de viteze în punctul N (neutru) în timp ce vehiculul încă se deplasează și treceți contactul în poziția START în încercarea de a reporni motorul.

⚠ ATENȚIE

- ***Nu acționați demarorul mai mult de 10 secunde. Dacă motorul se oprește sau nu pornește, așteptați 5 - 10 secunde înainte de a acționa din nou demarorul. Utilizarea necorespunzătoare a demarorului poate provoca defectarea acestuia.***
- ***Nu treceți contactul în poziția START în timp ce motorul este pornit. Este posibil ca demarorul să se defecteze.***

Pornirea motorului diesel

Pentru a porni motorul diesel când este rece, acesta trebuie preîncălzit înainte de pornire și apoi încălzit suficient înainte de a porni la drum.

1. Asigurați-vă că frâna de parcare este activată.
2. **Transmisie manuală** - apăsați complet pedala de ambreiaj și treceți schimbătorul de viteze în punctul neutru. Țineți pedala de ambreiaj și de frână apăsate în timp ce treceți contactul în poziția START.

   Transmisie automată/cu ambreiaj dublu - treceți selectorul de viteze în poziția P (parcare). Apăsați complet pedala de frână.

   De asemenea, puteți porni motorul și dacă selectorul de viteze este în punctul N (neutru).

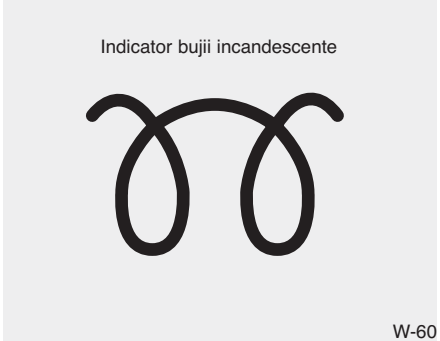

3. Cuplați contactul pentru a preîncălzi motorul. Indicatorul bujii incandescente se va aprinde.
4. Dacă indicatorul bujii incandescente se stinge, treceți contactul în poziția START și țineți-l în această poziție până când motorul pornește (maxim 10 secunde), apoi eliberați cheia.

✻ NOTĂ

Dacă motorul nu pornește în maximum 10 secunde de la încheierea procesului de preîncălzire, treceți din nou cheia de contact în poziția LOCK pentru 10 secunde și apoi în poziția ON, pentru a relua operația de preîncălzire.

Pornirea și oprirea motorului cu turbocompresor și intercooler

1. Nu supraturați motorul imediat după pornire.

   Dacă motorul este rece, lăsați-l să meargă la ralanti pentru câteva secunde pentru a asigura ungerea turbocompresorului.
2. După un drum lung sau după ce ați mers cu viteză mare și ați solicitat puternic motorul, acesta trebuie lăsat la ralanti aproximativ 1 minut înainte de a fi oprit.

   Se permite astfel răcirea turbocompresorului înainte de oprirea motorului.

⚠ ATENȚIE

Nu opriți motorul imediat după ce a fost utilizat în sarcină. Este posibil ca motorul sau turbocompresorul să se defecteze grav.

BUTON DE PORNIRE/OPRIRE MOTOR (DACĂ EXISTĂ ÎN DOTARE)



OGDE051005

Buton de pornire/oprire motor iluminat

La fiecare deschidere a ușii față butonul de pornire/oprire motor se va aprinde. Lampa se stinge după aproximativ 30 de secunde de la închiderea ușii. De asemenea, se stinge imediat după armarea sistemului de alarmă.

Poziții buton de pornire/oprire motor

OFF (decuplat)



Cu transmisie manuală

Pentru a opri motorul (poziția START/RUN) sau a decupla alimentarea electrică (poziția ON), opriți vehiculul și apoi apăsați butonul de pornire/oprire motor.

Cu transmisie automată/ cu ambreiaj dublu

Pentru a opri motorul (poziția START/RUN) sau pentru a decupla alimentarea electrică (poziția ON), apăsați butonul de pornire/oprire motor, cu selectorul de viteze în poziția P (parcare). Dacă apăsați butonul de pornire/oprire motor, iar selectorul de viteze nu este în poziția P (parcare), butonul de pornire/oprire motor nu va trece în poziția OFF, ci în poziția ACC.

Vehicule echipate cu sistem de blocare antifurt al coloanei de direcție

Dacă de pornire/oprire motor este în poziția OFF, volanul se blochează pentru a proteja vehiculul împotriva furtului.

Se blochează la deschiderea ușii.

Dacă volanul nu este blocat corespunzător atunci când deschideți ușa șoferului, se va auzi avertizarea sonoră. Încercați să blocați din nou volanul. Dacă problema nu se remediază, vă recomandăm să verificați sistemului la un dealer autorizat HYUNDAI.

În plus, dacă butonul de pornire/oprire motor este în poziția OFF după ce se deschide ușa șoferului, volanul nu se va bloca și se va declanșa avertizarea sonoră. Într-o astfel de situație, închideți ușa. Apoi volanul se va bloca, iar avertizarea sonoră se va opri.

✻ NOTĂ

Dacă volanul nu se deblochează corect, butonul de pornire/oprire motor nu va funcționa. Pentru deblocare, apăsați butonul de pornire/oprire motor în timp ce rotiți volanul stânga-dreapta.

⚠ ATENȚIE

Puteți porni motorul (START/RUN) sau cupla alimentarea electrică (ON) doar dacă vehiculul este oprit. Într-o situație de urgență în care vehiculul se deplasează, puteți opri motorul și trece contactul în poziția ACC apăsând butonul de pornire/oprire motor mai mult de 2 secunde sau de 3 ori succesiv în 3 secunde. Dacă vehiculul încă nu s-a oprit, puteți reporni motorul fără a apăsa pedala de frână, apăsând butonul de pornire/oprire motor, cu schimbătorul de viteze în punctul N (neutru).

ACC (accesorii)



Cu transmisie manuală

Apăsați butonul de pornire/oprire motor când este în poziția OFF, fără a apăsa pedala de ambreiaj.

Cu transmisie automată/cu ambreiaj dublu

Apăsați butonul de pornire/oprire motor când este în poziția OFF, fără a apăsa pedala de frână.

Volanul se deblochează (dacă este echipat cu sistem de blocare antifurt al coloanei de direcție), iar echipamentele electrice sunt funcționale.
Dacă butonul de pornire/oprire motor rămâne în poziția ACC mai mult de 1 oră, acesta se dezactivează automat pentru a preveni descărcarea bateriei.

ON (cuplat)



Cu transmisie manuală

Apăsați butonul de pornire/oprire motor când este în poziția ACC, fără a apăsa pedala de ambreiaj.

Cu transmisie automată/cu ambreiaj dublu

Apăsați butonul de pornire/oprire motor când este în poziția ACC, fără a apăsa pedala de frână.

Lămpile de avertizare pot fi verificate înainte de a porni motorul. Nu lăsați butonul de pornire/oprire motor în poziția ON o perioadă lungă de timp. Este posibil ca bateria să se descarce, deoarece motorul este oprit.

START/RUN (pornire)



Cu transmisie manuală

Pentru a porni motorul, apăsați pedalele de ambreiaj și de frână, apoi apăsați butonul de pornire/oprire motor, cu schimbătorul de viteze în punctul N (neutru).

Cu transmisie automată/ cu ambreiaj dublu

Pentru a porni motorul, apăsați pedala de frână, apoi apăsați butonul de pornire/oprire motor, cu selectorul de viteze în poziția P (parcare) sau în punctul N (neutru). Pentru siguranța dvs., porniți motorul cu selectorul de viteze în poziția P (parcare).

✻ NOTĂ

Dacă apăsați butonul de pornire/oprire motor fără să apăsați pedala de ambreiaj, la vehiculele cu transmisie manuală, sau fără să apăsați pedala de frână, la vehiculele cu transmisie automată, motorul nu va porni, iar butonul de pornire/oprire motor se va schimba astfel:
OFF ⇨ACC ⇨ ON ⇨ OFF sau ACC

✻ NOTĂ

Dacă lăsați butonul de pornire/oprire motor în poziția ACC sau ON o perioadă lungă de timp, bateria se va descărca.

⚠ AVERTISMENT

- **Nu apăsați niciodată butonul de pornire/oprire motor în timp ce vehiculul se deplasează. Acest lucru poate provoca pierderea controlului asupra direcției și a frânelor, ceea ce poate provoca un accident.**
- **Sistemul antifurt cu blocarea coloanei de direcție (dacă există în dotare) nu poate înlocui frâna de parcare. Înainte de a părăsi vehiculul, treceți schimbătorul de viteze în poziția P (parcare), activați complet frâna de parcare și opriți motorul. Dacă nu luați aceste măsuri de precauție, este posibil ca vehiculul să se deplaseze brusc și pe neașteptate.**

(Continuare)

(Continuare)

- **Nu întindeți mâna printre spițele volanului spre butonul de pornire/oprire motor sau spre alte comenzi, în timp ce vehiculul se deplasează. Prezența mâinilor în această zonă poate provoca pierderea controlului asupra volanului și un accident care poate avea drept urmări rănirea sau decesul persoanelor.**
- **Nu amplasați în jurul scaunului șoferului obiecte instabile, care se pot mișca în timpul deplasării; acestea îl pot deranja pe șofer și pot provoca accidente.**

Pornire motor

⚠ AVERTISMENT

- **Când vă aflați la volan, purtați întotdeauna pantofi ușori. Încălțămintea inadecvată (tocuri înalte, ghete de schi etc.) poate afecta abilitatea de apăsare a pedalelor de frână și de accelerație.**
- **Nu porniți vehiculul cu pedala de accelerație apăsată. Este posibil ca acesta să se deplaseze și să provoace un accident.**
- **Așteptați până când turația motorului se stabilizează. Dacă pedala de frână este eliberată și motorul este turat, este posibil ca vehiculul să se deplaseze brusc.**

Pornirea motorului pe benzină

1. Luați cu dvs. cheia inteligentă sau lăsați-o în habitaclu.
2. Verificați dacă frâna de parcare este complet activată.
3. **Transmisie manuală** - apăsați complet pedala de ambreiaj și treceți schimbătorul de viteze în punctul neutru. Țineți pedala de ambreiaj și cea de frână apăsate în timp ce porniți motorul.

   Transmisie automată/cu ambreiaj dublu - treceți selectorul de viteze în poziția P (parcare). Apăsați complet pedala de frână.

   Puteți porni motorul și dacă selectorul de viteze este în punctul N (neutru).
4. Apăsați butonul de pornire/oprire motor.

Motorul trebuie pornit fără a apăsa pedala de accelerație.

5. Nu așteptați ca motorul să se încălzească în timp ce vehiculul staționează.

   Porniți la drum, fără să turați prea tare motorul. (Accelerarea și decelerarea bruscă trebuie evitate.)

Pornirea motorului diesel

Pentru a porni motorul diesel când este rece, acesta trebuie preîncălzit înainte de pornire și apoi încălzit suficient înainte de a porni la drum.

1. Asigurați-vă că frâna de parcare este activată.
2. **Transmisie manuală** - apăsați complet pedala de ambreiaj și treceți schimbătorul de viteze în punctul neutru. Țineți pedala de ambreiaj și cea de frână apăsate în timp ce apăsați butonul de pornire/oprire motor în poziția START.

   Transmisie automată/cu ambreiaj dublu - treceți selectorul de viteze în poziția P (parcare). Apăsați complet pedala de frână.

   Puteți porni motorul și dacă selectorul de viteze este în punctul N (neutru).

Indicator bujii incandescente

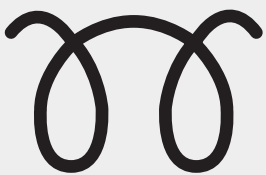

W-60

3. Apăsați butonul de pornire/oprire motor în timp ce apăsați pedala de frână.
4. Continuați să apăsați pedala de frână până când indicatorul bujii incandescente se stinge. (aproximativ 5 secunde)
5. Motorul pornește după ce indicatorul bujii incandescente se stinge.

✻ NOTĂ

Dacă butonul de pornire/oprire motor este apăsat încă o dată în timp ce sistemul de preîncălzire funcționează, s-ar putea ca motorul să pornească.

Pornirea și oprirea motorului cu turbocompresor și intercooler

1. Nu supraturați motorul imediat după pornire.
   Dacă motorul este rece, lăsați-l să meargă la ralanti pentru câteva secunde pentru a asigura ungerea turbocompresorului.
2. După un drum lung sau după ce ați mers cu viteză mare și ați solicitat puternic motorul, acesta trebuie lăsat la ralanti aproximativ 1 minut înainte de a fi oprit.
   Se permite astfel răcirea turbocompresorului înainte de oprirea motorului.

⚠ ATENȚIE

Nu opriți motorul imediat după ce a fost utilizat în sarcină. Este posibil ca motorul sau turbocompresorul să se defecteze grav.

- Chiar dacă cheia inteligentă este în vehicul, dacă nu este în apropierea dvs., este posibil ca motorul să nu pornească.
- Dacă butonul de pornire/oprire motor este în poziția ACC sau în una dintre pozițiile de mai sus și se deschide o ușă, sistemul verifică existența cheii inteligente. Dacă cheia inteligentă nu este în vehicul, pe afișajul LCD va apărea mesajul „Key not in vehicle” (Cheia nu este în vehicul). Dacă se închid toate ușile, avertizarea va suna timp de 5 secunde. Indicatorul sau avertizarea se vor dezactiva în timp ce vehiculul se deplasează. Păstrați întotdeauna la dvs. cheia inteligentă.

⚠ AVERTISMENT

Motorul va porni doar dacă cheia inteligentă este în vehicul.

Nu permiteți niciodată copiilor sau persoanelor nefamiliarizate cu vehiculul să atingă butonul de pornire/oprire motor sau componentele aferente.

⚠ ATENȚIE

Dacă motorul se oprește în timp ce vehiculul se deplasează, nu încercați să treceți schimbătorul de viteze în poziția P (parcare). Dacă traficul și condițiile de deplasare o permit, treceți schimbătorul de viteze în punctul N (neutru) în timp ce vehiculul încă se deplasează și apăsați butonul de pornire/oprire motor în încercarea de a reporni motorul.



OGD055006

✻ NOTĂ

- **Dacă bateria este descărcată sau dacă cheia inteligentă nu funcționează corespunzător, puteți porni motorul apăsând butonul de pornire/oprire motor cu cheia inteligentă.**
- **Dacă siguranța stopurilor pe frână este arsă, nu puteți porni normal motorul.**
  Înlocuiți siguranța cu una nouă. Dacă acest lucru nu este posibil, puteți porni motorul apăsând pentru 10 secunde butonul de pornire/oprire motor, în timp ce este în poziția ACC. Motorul poate porni fără a apăsa pedala de frână. Dar pentru siguranța dvs., apăsați întotdeauna pedala de frână înainte de a porni motorul.

⚠ ATENȚIE

- ***Nu apăsați butonul de pornire/oprire motor mai mult de 10 secunde, cu excepția cazului în care siguranța stopurilor pe frână este arsă.***
- ***Nu treceți contactul în poziția START în timp ce motorul este pornit. Este posibil ca demarorul să se defecteze.***

SISTEM ISG (PORNIRE ȘI OPRIRE LA RALANTI) (DACĂ EXISTĂ ÎN DOTARE)

Vehiculul dvs. poate fi echipat cu sistem ISG, care reduce consumul de combustibil prin oprirea automată a motorului atunci când vehiculul staționează. (de exemplu: semafor pe roșu, stop și blocaj de trafic)

Motorul pornește automat, imediat ce sunt îndeplinite condițiile de pornire.

Sistemul ISG este activat dacă motorul este pornit.

✻ NOTĂ

Dacă motorul este pornit automat de către sistemul ISG, unele lămpi de avertizare (lampa de avertizare ABS, ESC, ESC dezactivat, EPS sau frână de parcare) s-ar putea să se aprindă pentru câteva secunde.

Acest lucru se datorează bateriei descărcate. Acest lucru nu înseamnă că sistemul s-a defectat.

■ Tip A



OGDE051019

■ Tip B



OGDE051053

■ Tip C



OGDE044531

Oprire automată

Pentru a opri motorul în modul oprire la ralanti

1. La reducerea vitezei vehiculului sub 5 km/h (3 mph).
2. Treceți schimbătorul de viteze în punctul N (neutru).
3. Eliberați pedala de ambreiaj.

Motorul se va opri, iar indicatorul verde oprire automată (Ⓐ) din cadrul grupului de instrumente se va aprinde.

■ Tip A



■ Tip B

OGDE044388/OGDE044389

■ Tip C



OGDE044387

De asemenea, pe afișajul LCD va apărea mesajul „Auto Stop” (oprire automată).

✻ NOTĂ

Trebuie să atingeți o viteză de cel puțin 10 m/h (6 mph) de la ultima oprire la ralanti.

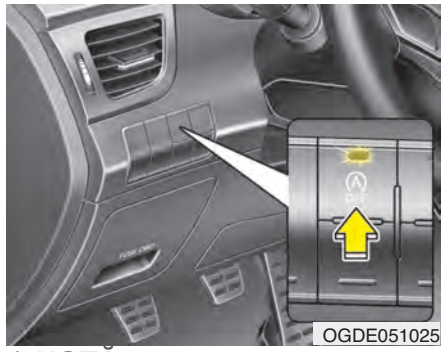

OGDE051025

✻ NOTĂ

Dacă decuplați centura de siguranță sau deschideți ușa șoferului (ori capota motorului) în modul oprire automată, au loc următoarele:

- **Sistemul ISG se dezactivează (lampa butonului de dezactivare ISG se aprinde).**

(Continuare)

■ Tip A



■ Tip B

OGDE044390/OGDE044391

■ Tip C



OGDE044392

(Continuare)

- **Pe afișajul LCD va apărea mesajul „Auto Start Deactivated Start Manually” (pornire automată dezactivată; porniți manual).**



Pornire automată

Pentru a reporni motorul din modul oprire la ralanti

- Apăsați pedala de ambreiaj când schimbătorul de viteze este în punctul N (neutru).
- Pe afișajul LCD va apărea mesajul „Press Clutch Pedal for Auto Start” (Pentru pornire automată, apăsați pedala de ambreiaj).
- Motorul va porni, iar indicatorul verde oprire automată (Ⓐ) din cadrul grupului de instrumente se va stinge.

Motorul va reporni automat și fără ca șoferul să efectueze vreo acțiune, în următoarele situații:

- Viteza ventilatorului sistemului de climatizare manuală este setată la o viteză mai mare de 3, iar aerul condiționat este activat.
- Viteza ventilatorului sistemului de climatizare automată este setată la o viteză mai mare de 6, iar aerul condiționat este activat.
- Dacă a trecut o anumită perioadă de timp de la activarea sistemului de control al climatizării.
- Dacă este activat sistemul de dezghețare.
- Dacă vacuumul servofrânei este redus.
- Dacă bateria este descărcată.
- Dacă viteza vehiculului este mai mare de 5 km/h (3 mph).

■ Tip A



■ Tip B



OGDE044396/OGDE044397

■ Tip C



OGDE044398

Indicatorul verde oprire automată ((A)) din cadrul grupului de instrumente va clipi pentru 5 secunde, iar pe afișajul LCD va apărea mesajul „Auto Start” (pornire automată).

Starea de funcționare a sistemului ISG

Sistemul ISG este activat în următoarele situații:

- Șoferul poartă centura de siguranță.
- Ușa șoferului și capota motorului sunt închise.
- Vacuumul servofrânei este adecvat.
- Bateria este încărcată suficient.
- Temperatura exterioară este cuprinsă între -2 °C și 35 °C (între 28,4 °F și 95 °F).
- Temperatura lichidului de răcire motor nu este prea scăzută.

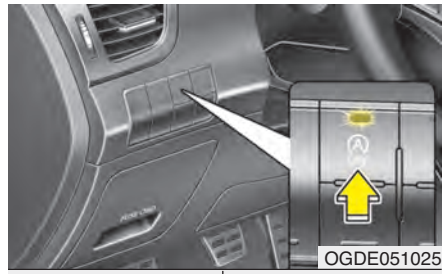

OGDE051025

■ Tip A



■ Tip B



OGDE044543/OGDE044542

■ Tip C



OGDE044541

✻ NOTĂ

- **Dacă sistemul ISG nu îndeplinește condiția respectivă de funcționare, acesta este dezactivat. Lampa butonului de dezactivare ISG se va aprinde, iar pe afișajul LCD apare mesajul „Auto Stop Deactivated” (oprire automată dezactivată).**
- **Dacă lampa sau atenționarea se aprind simultan, verificați starea de funcționare.**

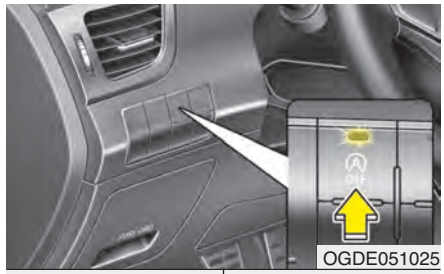

■ Tip A



■ Tip B



OGDE044399/OGDE044400

■ Tip C



OGDE044401

Dezactivare sistem ISG

- Dacă doriți să dezactivați sistemul ISG, apăsați butonul de dezactivare a acestuia. Lampa butonului de dezactivare ISG se va aprinde, iar pe afișajul LCD apare mesajul „Auto Stop Off” (oprire automată dezactivată).
- Dacă apăsați din nou butonul de dezactivare a sistemului, acesta se va activa, iar lampa butonului de dezactivare ISG se va stinge.

Defectare sistem ISG

Este posibil ca sistemul să nu funcționeze dacă:

Survin erori aferente senzorilor sau sistemului ISG.

Au loc următoarele:

- Indicatorul galben oprire automată (Ⓐ) din cadrul grupului de instrumente va rămâne aprins după ce clipește pentru 5 secunde.

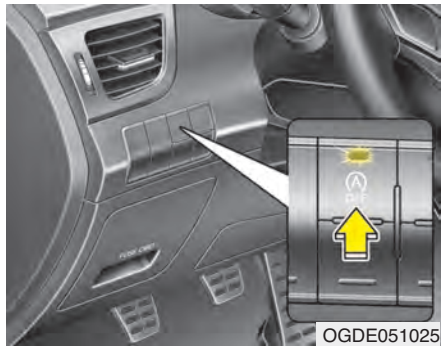

- Lampa butonului de dezactivare ISG se aprinde.

✻ NOTĂ

- **Dacă lampa butonului de dezactivare ISG nu se stinge la următoarea apăsare a acestui buton sau dacă sistemului ISG continuă să funcționeze incorect, vă recomandăm să contactați un dealer autorizat HYUNDAI.**
- **Dacă lampa butonului de dezactivare ISG se aprinde, s-ar putea să se stingă după ce conduceți timp de maximum două ore cu o viteză de aproximativ 80 km/h, iar setarea butonului de comandă a vitezei ventilatorului este mai jos de poziția 2. Dacă lampa butonului de dezactivare ISG nu se stinge, deși a fost efectuată această procedură, vă recomandăm să contactați un dealer autorizat HYUNDAI.**

⚠ AVERTISMENT

Dacă motorul este în modul oprire la ralanti, este posibil ca motorul să repornească fără ca șoferul să efectueze vreo acțiune.

Înainte de a părăsi vehiculul sau de a efectua orice intervenție în compartimentul motorului, opriți motorul prin rotirea contactului în poziția LOCK/OFF sau prin scoaterea cheii din contact.

TRANSMISIE MANUALĂ (DACĂ EXISTĂ ÎN DOTARE)

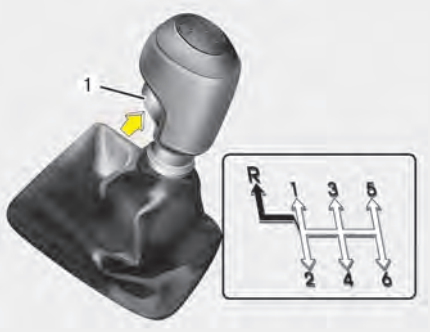

⇨ Selectorul de viteze poate fi deplasat fără a apăsa butonul (1).

➡ Trebuie să apăsați pe buton (1) în timp ce acționați selectorul de viteze.

OMD050009

Utilizare transmisie manuală

- Transmisia manuală are 6 trepte pentru mers înainte.
  Diagrama de schimbare este imprimată pe nuca schimbătorului. Treptele de mers înainte sunt complet sincronizate, facilitându-se astfel schimbarea într-o treaptă superioară sau inferioară.
- Apăsați complet pedala de ambreiaj în timp ce schimbați vitezele, apoi eliberați-o ușor.
  Dacă vehiculul dvs. este echipat cu sistem de blocare a contactului, motorul nu va porni dacă nu este apăsată pedala de ambreiaj.
- Înainte de a cupla R (marșarier), schimbătorul de viteze trebuie adus în punctul neutru. Butonul amplasat chiar sub nuca schimbătorului de viteze trebuie tras în sus în timp ce treceți schimbătorul de viteze în poziția R (marșarier).
- *Înainte de a cupla marșarierul (R), vehiculul trebuie să fie oprit.*
  Nu turați niciodată motorul astfel încât acul turometrului (rpm) să intre în zona roșie.

⚠ ATENȚIE

- ***La schimbarea din treapta 5 în treapta 4 trebuie procedat cu atenție, pentru a nu cupla din greșeală treapta 2. O astfel de greșeală poate duce la supraturarea motorului. Supraturarea poate provoca defectarea motorului și a transmisiei.***
- ***Nu schimbați în jos mai mult de 2 trepte o dată și nu schimbați într-o treaptă inferioară la turații mari (5.000 rpm sau mai mult). O astfel de schimbare într-o treaptă inferioară poate provoca defectarea motorului și transmisiei.***

- Pe vreme rece, schimbarea treptelor de viteză poate fi mai dificilă, până la încălzirea uleiului de transmisie. Acest lucru este normal și nu dăunează transmisiei.
- Dacă după oprirea completă treapta 1 sau marșarierul se cuplează greu, treceți schimbătorul de viteze în punctul neutru și eliberați pedala de ambreiaj. Apăsați din nou pedala de ambreiaj și schimbați apoi în treapta 1 sau R (marșarier).

⚠ ATENȚIE

- ***Pentru a evita uzura prematură și defectarea ambreiajului, nu conduceți cu piciorul sprijinit pe pedala de ambreiaj. De asemenea, nu utilizați pedala de ambreiaj pentru a ține vehiculul oprit în rampă, când așteptați la semafor etc.***
- ***Nu utilizați schimbătorul de viteze ca sprijin pentru mână în timpul deplasării, deoarece este posibil ca timoneria transmisiei să se uzeze prematur.***
- ***Pentru a preveni eventuala defectare a sistemului de ambreiaj, nu porniți de pe loc în treapta 2 dacă drumul nu este alunecos.***

⚠ AVERTISMENT

- **Înainte de a părăsi scaunul șoferului, activați întotdeauna complet frâna de parcare și opriți motorul. Apoi selectați treapta 1 de viteză când vehiculul este parcat pe o suprafață plană sau pe un drum în rampă și selectați poziția R (marșarier) când este parcat pe un drum în pantă.**
  Dacă nu luați aceste măsuri de precauție în ordinea indicată, este posibil ca vehiculul să se deplaseze brusc și pe neașteptate.
- **Dacă vehiculul dispune de transmisie manuală, dar nu dispune de contact, la pornirea motorului fără apăsarea pedalei de accelerație, cu frâna de parcare dezactivată și schimbătorul de viteze în altă poziție decât în punctul neutru, acesta se poate deplasa și poate provoca un accident.**
- **Nu bruscați frâna de motor (trecerea dintr-o treaptă superioară într-o treaptă inferioară) pe un drum alunecos. Este posibil ca vehiculul să derapeze și să provoace un accident.**

Utilizarea ambreiajului

Înainte de schimbarea vitezei, pedala de ambreiaj trebuie apăsată complet și apoi eliberată ușor. În timpul deplasării, pedala de ambreiaj trebuie să fie întotdeauna complet eliberată. Nu vă sprijiniți piciorul pe pedala de ambreiaj în timpul deplasării. Ambreiajul se va uza prematur. Nu utilizați pedala de ambreiaj pentru a menține vehiculul pe loc în timp ce urcați o pantă. Ambreiajul se va uza prematur. Pentru a menține vehiculul pe loc în timp ce urcați o pantă, utilizați frâna de serviciu sau frâna de parcare. Nu pompați pedala de ambreiaj.

⚠ ATENȚIE

Apăsați complet pedala de ambreiaj. Dacă nu apăsați complet pedala de ambreiaj, este posibil ca ambreiajul să se defecteze sau să apară zgomote.

Schimbarea într-o treaptă inferioară

Când trebuie să încetiniți din cauza traficului aglomerat sau în timp ce urcați o pantă, treceți într-o treaptă de viteză inferioară înainte ca motorul să piardă din putere. Trecerea într-o treaptă de viteză inferioară reduce riscul calării motorului și asigură o accelerare mai bună când trebuie să măriți viteza. Când coborâți o pantă abruptă, trecerea într-o treaptă de viteză inferioară ajută la menținerea unei viteze sigure și prelungește durata de exploatare a frânelor.

Sfaturi pentru condus

- Nu mergeți niciodată la vale cu transmisia în punctul neutru. Este extrem de periculos. Lăsați întotdeauna transmisia cuplată.
- Nu pompați frânele. Pomparea poate provoca supraîncălzirea și defectarea frânelor. Când coborâți o pantă, încetiniți și schimbați într-o treaptă inferioară. Frâna de motor va ajuta la încetinirea vehiculului.
- Înainte de a schimba într-o treaptă inferioară, încetiniți. Se va evita astfel supraturarea motorului și defectarea acestuia.
- În caz de vânt lateral, încetiniți. Se asigură astfel un control mai bun al vehiculului.
- Înainte de a schimba în R (marșarier), asigurați-vă că vehiculul staționează. În caz contrar, este posibil ca transmisia să se defecteze. Pentru a schimba în R (marșarier) apăsați pedala de ambreiaj, treceți schimbătorul de viteze în punctul neutru, așteptați 3 secunde, apoi schimbați în poziția R (marșarier).
- Dacă drumul este alunecos, conduceți prudent. Fiți atenți în mod special la frânare, la accelerare și la schimbarea vitezelor. Accelerarea sau frânarea bruscă în condiții de carosabil alunecos poate provoca pierderea aderenței roților motrice și a controlului.

⚠ AVERTISMENT

- **Purtați întotdeauna centura de siguranță! În caz de accident, o persoană care nu poartă centura de siguranță este mult mai expusă pericolelor, față de una care poartă centura de siguranță.**
- **Evitați abordarea cu viteze mari a virajelor.**
- **Nu bruscați volanul la schimbarea benzii de rulare sau în curbele strânse abordate cu viteză mare.**
- **Dacă pierdeți controlul vehiculului la viteze mari, riscul de răsturnare este mult mai mare.**
- **Dacă două sau mai multe roți ies de pe șosea și șoferul trage prea brusc de volan pentru a redresa vehiculul, de multe ori nu veți mai putea controla vehiculul.**
- **Dacă vehiculul părăsește carosabilul, nu bruscați volanul. Încetiniți înainte de a reintra pe carosabil.**
- **Nu depășiți niciodată viteza legală.**

TRANSMISIE AUTOMATĂ (DACĂ EXISTĂ ÎN DOTARE)

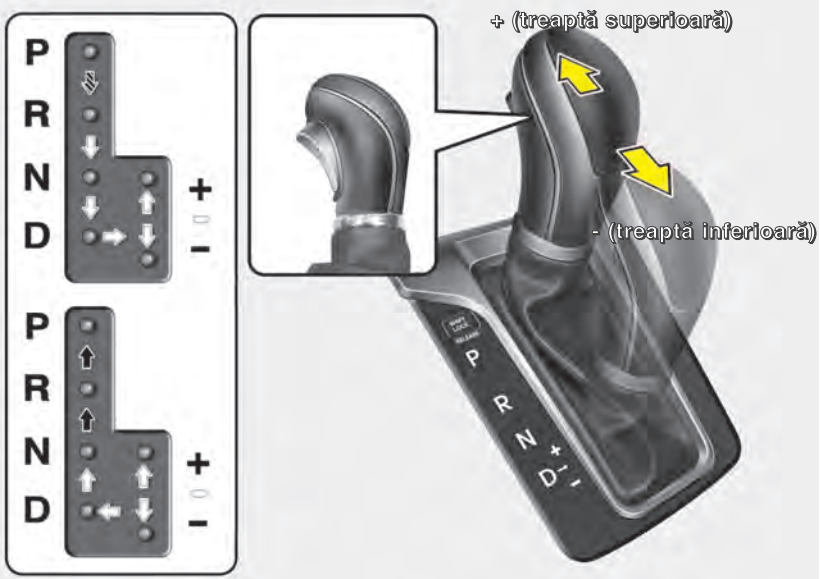

Apăsați pedala de frână și butonul de deblocare când selectați o treaptă de viteză. (dacă vehiculul nu dispune de sistem de blocare a schimbării treptelor, nu trebuie să apăsați pedala de frână. Însă pentru a evita deplasarea accidentală a vehiculului, se recomandă apăsarea pedalei de frână.)

La schimbarea treptelor, apăsați butonul de blocare a schimbării treptelor.

Selectorul de viteze poate fi mișcat liber.

OGD051011

Utilizare transmisie automată

Transmisia automată foarte eficientă are 6 trepte pentru mers înainte și una pentru marșarier. Treptele de viteză sunt selectate automat, în funcție de poziția selectorului.

✻ NOTĂ

La un vehicul nou sau dacă s-a deconectat bateria, primele schimbări ale vitezelor vor fi mai dificile. Acest lucru este normal și problema se va rezolva odată cu rodarea sistemului TCM (modul de comandă transmisie) sau PCM (modul de comandă grup motopropulsor).

Pentru o cuplare mai lină, apăsați pedala de frână când schimbați din punctul N (neutru) în marșarier sau într-o treaptă de mers înainte.

⚠ AVERTISMENT
- transmisie automată

- **Înainte de a trece transmisia în poziția D (deplasare) sau R (marșarier), verificați întotdeauna zona din apropierea vehiculului, pentru a observa prezența persoanelor, mai ales a copiilor.**
- **Înainte de a părăsi vehiculul, treceți întotdeauna schimbătorul de viteze în poziția P (parcare); apoi activați complet frâna de parcare și opriți motorul. Dacă nu luați aceste măsuri de precauție în ordinea indicată, este posibil ca vehiculul să se deplaseze brusc și pe neașteptate.**
- **Nu bruscați frâna de motor (trecerea dintr-o treaptă superioară într-o treaptă inferioară) pe un drum alunecos. Este posibil ca vehiculul să derapeze și să provoace un accident.**

⚠ ATENȚIE

- ***Pentru a evita defectarea transmisiei, nu turați motorul dacă ați selectat poziția R (marșarier) sau oricare dintre pozițiile pentru mers înainte când acționați frâna.***
- ***Când opriți în pantă, nu mențineți vehiculul staționat cu ajutorul forței motorului. Utilizați pedala de frână sau frâna de parcare.***
- ***Nu treceți schimbătorul de viteze din punctul N (neutru) sau P (parcare), în poziția D (deplasare) sau R (marșarier), dacă turația motorului este superioară celei de ralanti.***

Pozițiile selectorului de viteze

Lampa de control de pe planșa de bord indică poziția selectorului de viteze, dacă este cuplat contactul.

P (parcare)

Opriți întotdeauna complet vehiculul înainte de a selecta poziția P (parcare). Această poziție blochează transmisia și previne învârtirea roților din față.

⚠ AVERTISMENT

- **Selectarea poziției P (parcare) în timp ce vehiculul se deplasează va provoca blocarea roților și pierderea controlului asupra vehiculului.**
- **Nu utilizați poziția P (parcare) pe post de frână de parcare. Asigurați-vă întotdeauna că schimbătorul de viteze este blocat în poziția P (parcare) și activați complet frâna de parcare.**
- **Nu lăsați niciodată un copil nesupravegheat în vehicul.**

⚠ ATENȚIE

Dacă selectați poziția P (parcare) în timp ce vehiculul se deplasează, este posibil ca transmisia să se defecteze.

R (marşarier)
Utilizaţi această poziţie pentru mersul înapoi.

⚠ ATENŢIE
Opriţi întotdeauna complet vehiculul înainte de a cupla sau decupla marşarierul (R). Cuplând marşarierul (R) când vehiculul se deplasează, este posibil ca transmisia să se defecteze (cu excepţia cazurilor prezentate în secţiunea „Balansarea vehiculului" din acest manual).

N (neutru)
Roţile şi transmisia nu sunt cuplate. Dacă nu utilizaţi frâna de serviciu sau frâna de parcare, vehiculul se va pune în mişcare, indiferent de înclinaţia pantei.

⚠ AVERTISMENT
Nu vă deplasaţi cu selectorul de viteze în punctul N (neutru).
Frâna de motor nu va fi disponibilă şi este posibil să survină un accident.

D (deplasare)
Aceasta este poziţia normală pentru deplasare. Transmisia va schimba automat cele 6 trepte de viteză, asigurând un consum minim de combustibil şi o putere maximă.

Pentru a obţine mai multă putere când depăşiţi alte vehicule sau când urcaţi o pantă, apăsaţi complet pedala de acceleraţie (mai mult de 80%), până când mecanismul de accelerare la maxim se va activa cu un clic, iar transmisia va selecta automat o treaptă de viteză inferioară.

✻ NOTĂ
- **Opriţi întotdeauna vehiculul înainte de a selecta poziţia D (deplasare).**
- **Un clic provenind de la mecanismul de accelerare la maxim, ca urmare a apăsării complete a pedalei de acceleraţie este un lucru normal.**

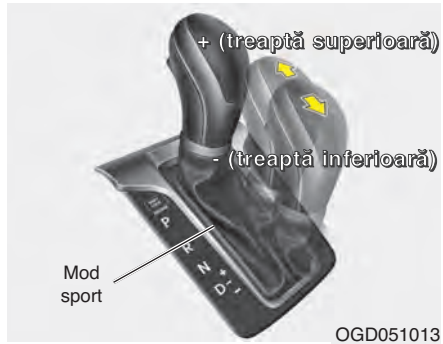

Mod sport
Indiferent dacă vehiculul staţionează sau se deplasează, modul sport se selectează prin împingerea selectorului din poziţia „D" (deplasare) în poarta manuală. Pentru a reveni în poziţia D (deplasare), împingeţi selectorul înapoi în poarta principală.
În modul sport, deplasarea selectorului înainte-înapoi permite schimbarea rapidă a treptelor de viteză. Spre deosebire de transmisia manuală, modul sport permite schimbarea vitezelor cu pedala de acceleraţie apăsată.
Treaptă superioară (+): împingeţi maneta o dată pentru a schimba într-o treaptă superioară.
Treaptă inferioară (-): trageţi maneta o dată pentru a schimba într-o treaptă inferioară.

✻ NOTĂ

- **În modul sport, șoferul trebuie să execute schimbările într-o treaptă inferioară în conformitate cu starea drumului, având grijă să nu supratureze motorul.**
- **În modul sport se pot selecta doar cele 6 trepte de viteză pentru mers înainte. Pentru a da în marșarier sau pentru a parca, treceți selectorul de viteze în poziția R (marșarier) sau P (parcare), după caz.**
- **În modul sport, schimbările într-o treaptă inferioară se efectuează automat la încetinirea vehiculului. La oprire se selectează automat treapta 1.**
- **În modul sport, dacă turația motorului se apropie de zona roșie, punctele de schimbare variază în vederea schimbării automate într-o treaptă superioară.**
- **Pentru a menține nivelul de performanțe și siguranță solicitat, este posibil ca la acționarea selectorului sistemul să nu execute unele schimbări de viteze.**
- **La deplasarea pe o suprafață alunecoasă, împingeți selectorul în poziția + (treaptă superioară). Transmisia va schimba în treapta 2, mai potrivită pentru deplasarea lină de pe o astfel de suprafață. Pentru a schimba din nou în treapta 1, împingeți selectorul în poziția - (treaptă inferioară).**

Sistem de blocare a schimbării treptelor (dacă există în dotare)

Pentru siguranța dvs., transmisia automată este echipată cu un sistem de blocare, care împiedică trecerea accidentală din poziția P (parcare) sau N (neutru) în poziția R (marșarier), dacă nu este apăsată pedala de frână.

Pentru a comuta din P (parcare) sau N (neutru) în R (marșarier):

1. Țineți apăsată pedala de frână.
2. Porniți motorul sau cuplați contactul.
3. Acționați selectorul de viteze.

Dacă pedala de frână este apăsată și eliberată repetat, cu selectorul de viteze în poziția P (parcare), se poate auzi un zgomot sacadat în preajma selectorului. Acest lucru este normal.

⚠ AVERTISMENT

Apăsați întotdeauna complet pedala de frână înainte de a trece din poziția P (parcare) în altă poziție, pentru a evita deplasarea accidentală a vehiculului, care poate provoca rănirea pasagerilor sau a persoanelor din apropierea acestuia.



Sistem de blocare a schimbării treptelor

Dacă selectorul de viteze nu se poate muta din poziția P (parcare) sau N (neutru) în poziția R (marșarier) cu pedala de frână apăsată, țineți-o în continuare apăsată și apoi efectuați următoarele operații:

1. Apăsați butonul de blocare a schimbării treptelor.
2. Acționați selectorul de viteze.
3. Vă recomandăm să verificați sistemul la un dealer autorizat HYUNDAI.

Sistem de interblocare integrat în cheie (dacă există în dotare)

Dacă selectorul de viteze nu este în poziția P (parcare), cheia nu poate fi scoasă din contact.

Sfaturi pentru condus

- Nu treceți niciodată selectorul de viteze din poziția P (parcare) sau din punctul N (neutru) în orice altă poziție, dacă este apăsată pedala de accelerație.
- Nu treceți niciodată schimbătorul de viteze în poziția P (parcare) în timpul deplasării.
- Înainte de a schimba în poziția R (marșarier) sau D (deplasare), asigurați-vă că vehiculul staționează.
- Nu mergeți niciodată la vale cu transmisia în punctul neutru. Este extrem de periculos. În timpul deplasării, lăsați transmisia cuplată.
- Nu pompați frânele. Pomparea poate provoca supraîncălzirea și defectarea frânelor. Când coborâți o pantă, încetiniți și schimbați într-o treaptă inferioară. Frâna de motor va ajuta la încetinirea vehiculului.
- Înainte de a schimba într-o treaptă inferioară, încetiniți. Altfel, treapta nu va fi cuplată.
- Activați întotdeauna frâna de parcare. La parcare, nu vă bazați doar pe cuplarea poziției P (parcare) a transmisiei.

- Dacă drumul este alunecos, conduceți prudent. Fiți atenți în mod special la frânare, la accelerare și la schimbarea vitezelor. Accelerarea sau frânarea bruscă în condiții de carosabil alunecos poate provoca pierderea aderenței roților motrice și a controlului.
- Performanțele și consumul de combustibil optime sunt obținute prin apăsarea și eliberarea lină a pedalei de frână.

⚠ AVERTISMENT

- **Purtați întotdeauna centura de siguranță! În caz de accident, o persoană care nu poartă centura de siguranță este mult mai expusă pericolelor, față de una care poartă centura de siguranță.**
- **Evitați abordarea cu viteze mari a virajelor.**
- **Nu bruscați volanul la schimbarea benzii de rulare sau în curbele strânse abordate cu viteză mare.**
- **Dacă pierdeți controlul vehiculului la viteze mari, riscul de răsturnare este mult mai mare.**
- **Dacă două sau mai multe roți ies de pe șosea și șoferul trage prea brusc de volan pentru a redresa vehiculul, de multe ori nu veți mai putea controla vehiculul.**
- **Dacă vehiculul părăsește carosabilul, nu bruscați volanul. Încetiniți înainte de a reintra pe carosabil.**
- **Nu depășiți niciodată viteza legală.**

⚠ AVERTISMENT

Dacă vehiculul rămâne blocat în zăpadă, noroi, nisip etc., se poate încerca eliberarea acestuia prin balansare înainte-înapoi. Nu utilizați această procedură dacă în apropierea vehiculului se află alte persoane sau obiecte. Este posibil ca la vehiculul să se deplaseze necontrolat înainte sau înapoi și să provoace rănirea persoanelor sau deteriorarea obiectelor din apropiere.

Pornirea de pe loc din pantă abruptă

Pentru a porni de pe loc din pantă abruptă, apăsați pedala de frână și treceți selectorul de viteze în poziția D (deplasare). În funcție de greutatea încărcăturii și de înclinația pantei, selectați treapta de viteză corespunzătoare și dezactivați frâna de parcare. Apăsați treptat pedala de accelerație în timp ce eliberați frâna de serviciu.

TRANSMISIE CU AMBREIAJ DUBLU (DACĂ EXISTĂ ÎN DOTARE)

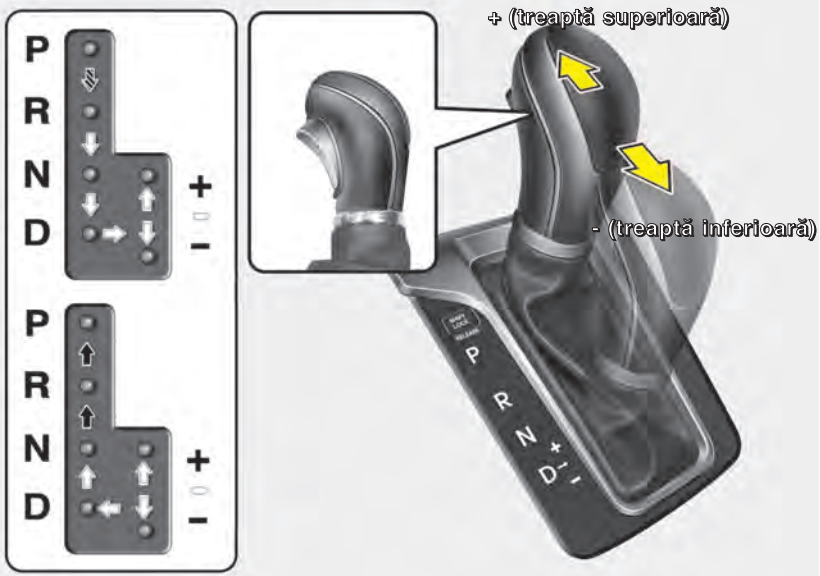

Apăsați pedala de frână și butonul de deblocare când selectați o treaptă de viteză. (dacă vehiculul nu dispune de sistem de blocare a schimbării treptelor, nu trebuie să apăsați pedala de frână. Însă pentru a evita deplasarea accidentală a vehiculului, se recomandă apăsarea pedalei de frână.)

La schimbarea treptelor, apăsați butonul de blocare a schimbării treptelor.

Selectorul de viteze poate fi mișcat liber.

OGD051011

Utilizare transmisie cu ambreiaj dublu

Transmisia cu ambreiaj dublu are șapte trepte pentru mers înainte și una pentru marșarier.

În poziția D (deplasare), treptele de viteză sunt selectate automat.

Pentru o cuplare mai lină, apăsați pedala de frână când schimbați din punctul N (neutru) în marșarier sau într-o treaptă de mers înainte.

⚠ AVERTISMENT
- transmisie cu ambreiaj dublu

- **Înainte de a trece transmisia în poziția D (deplasare) sau R (marșarier), verificați întotdeauna zona din apropierea vehiculului, pentru a observa prezența persoanelor, mai ales a copiilor.**
- **Înainte de a părăsi vehiculul, treceți întotdeauna schimbătorul de viteze în poziția P (parcare); apoi activați complet frâna de parcare și opriți motorul. Dacă nu luați aceste măsuri de precauție în ordinea indicată, este posibil ca vehiculul să se deplaseze brusc și pe neașteptate.**
- **Nu bruscați frâna de motor (trecerea dintr-o treaptă superioară într-o treaptă inferioară) pe un drum alunecos. Este posibil ca vehiculul să derapeze și să provoace un accident.**

⚠ ATENȚIE

- ***Pentru a evita defectarea transmisiei, nu accelerați motorul când ați selectat poziția R (marșarier) sau oricare din pozițiile pentru mers înainte, atunci când acționați frâna.***
- ***Când opriți în pantă, nu mențineți vehiculul staționat cu ajutorul forței motorului. Utilizați pedala de frână sau frâna de parcare.***
- ***Nu treceți schimbătorul de viteze din punctul N (neutru) sau P (parcare), în poziția D (deplasare) sau R (marșarier), dacă turația motorului este superioară celei de ralanti.***

- Transmisia cu ambreiaj dublu asigură performanțele unei transmisii manuale, dar ușurința în utilizare a unei transmisii automate. Spre deosebire de o transmisie automată obișnuită, la o transmisie cu ambreiaj dublu schimbarea treptelor de viteză poate fi simțită (și auzită)
  - Este de fapt o transmisie manuală, care oferă posibilitatea schimbării manuale a treptelor de viteză.
  - Treceți în poziția D și beneficiați de schimbarea complet automatizată a treptelor de viteză, asemănătoare cu cea a unei transmisii automate obișnuite.
- Transmisia cu ambreiaj dublu dispune de ambreiaj cu două discuri, de tip uscat, diferit de convertizorul de cuplu al transmisiei automate și asigură accelerații mai bune în timpul deplasării. Însă pornirea de pe loc poate fi puțin mai lentă decât în cazul transmisiei automate.
- Ambreiajul de tip uscat transferă cuplul și asigură o percepție asupra comenzilor diferită de cea asigurată de o transmisie automată obișnuită, cu convertizor de cuplu. Acest lucru se poate observa la pornirea de pe loc sau la viteze mici.
- La accelerarea rapidă pornind de la

viteze mici, este posibil ca motorul să se tureze mai tare, în funcție de condițiile de deplasare.

- Pentru pornirea rapidă din pantă, apăsați lin pedala de accelerație, în funcție de condițiile de deplasare.
- Dacă eliberați pedala de accelerație la viteze mici ale vehiculului, este posibil ca frâna de motor să fie puternică, asemănătoare celei asigurate de o transmisie manuală.
- La coborârea unei pante puteți trece în modul sport și utiliza padelele de schimbare a vitezelor pentru a schimba într-o treaptă inferioară, în vederea controlării vitezei fără a utiliza excesiv pedala de frână.
- Atunci când porniți și opriți motorul, este posibil să auziți clicurile specifice autotestării sistemului. Acesta este un zgomot normal al transmisiei cu ambreiaj dublu.

✻ NOTĂ

■ Tip A



■ Tip B



OGD044476L/OGD044255L

- **Pentru a ține vehiculul pe loc în pantă, utilizați frâna de serviciu sau frâna de parcare. Dacă vehiculul este ținut pe loc în pantă cu ajutorul pedalei de accelerație, ambreiajul și transmisia se vor supraîncălzi și dese vor defecta. În acest caz, pe afișajul LCD va apărea un mesaj de avertizare și puteți simți o vibrație.**

(Continuare)

(Continuare)

- **Dacă ambreiajul se supraîncălzește din cauza utilizării excesive pentru a ține vehiculul pe loc în pantă, s-ar putea să simțiți un tremurat, iar în cadrul grupului de instrumente va clipi un afișaj. În acest caz, ambreiajul este dezactivat până când temperatura acestuia revine la normal. În acest caz, opriți într-un loc sigur, treceți transmisia în poziția P (parcare) și acționați timp de câteva minute frâna de serviciu.**
- **Dacă apare avertizarea de pe afișajul LCD, trebuie acționată frâna de serviciu.**
- **Ignorarea avertizărilor poate provoca defectarea gravă a transmisiei.**
- **Dacă afișajul continuă să clipească, pentru siguranța dvs., contactați un dealer autorizat HYUNDAI și verificați sistemul.**

(Continuare)

(Continuare)

■ Tip A ■ Tip B



OGD044477L/OGD044253L

■ Tip A ■ Tip B

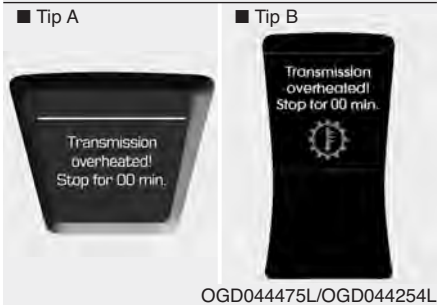

OGD044475L/OGD044254L

- **În anumite situații, cum ar fi pornirea repetată din pantă abruptă, este posibil ca ambreiajul să se supraîncălzească. Dacă ambreiajul se supraîncălzește, se activează modul de protecție pentru siguranță.**

(Continuare)

(Continuare)

Dacă se activează modul de protecție pentru siguranță, indicatorul treptei de viteză cuplate clipește și se activează un avertizor sonor. În acest caz, pe afișajul LCD va apărea un mesaj de avertizare și vehiculul nu se va mai deplasa lin.

Dacă ignorați această avertizare, este posibil ca problema să se agraveze. Pentru a rezolva problema, opriți vehiculul și acționați frâna de serviciu timp de câteva minute, înainte de a porni din nou la drum.

- **Este posibil ca schimbarea vitezelor să nu fi la fel de lină ca în cazul unei transmisii automate obișnuite. Este o caracteristică normală a acestui tip de transmisie cu ambreiaj dublu.**
- **Pe parcursul primelor 1.000 de mile este posibil să observați că vehiculul nu accelerează lin de la viteze mici. Pe parcursul acestei perioade de rodaj, calitatea schimbării treptelor și performanțele vehiculului nou se optimizează continuu.**
- **Opriți întotdeauna complet vehiculul înainte de a selecta poziția D (deplasare)sau D (marșarier).**
- **Nu treceți selectorul de viteze în punctul N (neutru) în timpul deplasării.**

Poziții transmisie

Lampa de control de pe planșa de bord indică poziția selectorului de viteze, dacă este cuplat contactul.

P (parcare)

Opriți întotdeauna complet vehiculul înainte de a selecta poziția P (parcare). Această poziție blochează transmisia și previne rotirea roților din față.

⚠ AVERTISMENT

- **Selectarea poziției P (parcare) în timp ce vehiculul se deplasează va provoca blocarea roților și pierderea controlului asupra vehiculului.**
- **Nu utilizați poziția P (parcare) pe post de frână de parcare. Asigurați-vă întotdeauna că schimbătorul de viteze este blocat în poziția P (parcare) și activați complet frâna de parcare.**
- **Nu lăsați niciodată un copil nesupravegheat în vehicul.**

⚠ ATENȚIE

Transmisia se poate defecta dacă selectați poziția P (parcare) în timp ce vehiculul se deplasează.

R (marşarier)
Utilizaţi această poziţie pentru mersul înapoi.

⚠ ATENŢIE
Opriţi întotdeauna complet vehiculul înainte de a cupla sau decupla marşarierul (R). Cuplând marşarierul (R) în timp ce vehiculul se deplasează, este posibil ca transmisia să se defecteze (cu excepţia cazurilor prezentate în secţiunea „Balansarea vehiculului” din acest manual).

N (neutru)
Roţile şi transmisia nu sunt blocate. Dacă nu utilizaţi frâna de serviciu sau frâna de parcare, vehiculul se va pune în mişcare, indiferent de înclinaţia pantei.

⚠ AVERTISMENT
Nu vă deplasaţi cu selectorul de viteze în punctul N (neutru).
Frâna de motor nu va fi disponibilă şi este posibil să survină un accident.

D (deplasare)
Aceasta este poziţia normală pentru deplasare. Transmisia va schimba automat cele 7 trepte de viteză, asigurând un consum minim de combustibil şi o putere maximă.

Pentru a obţine mai multă putere când depăşiţi alte vehicule sau când urcaţi o pantă, apăsaţi complet pedala de acceleraţie. Transmisia va selecta automat o treaptă de viteză inferioară.

✻ NOTĂ
Înainte de a selecta poziţia D (deplasare), asiguraţi-vă întotdeauna că vehiculul este staţionar.

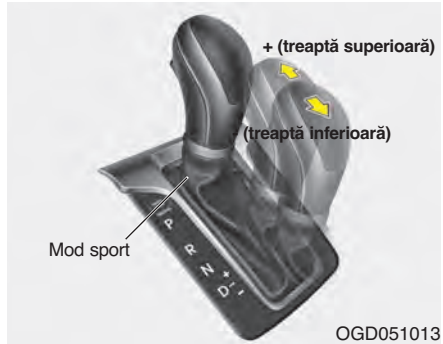

Mod sport
Indiferent dacă vehiculul staţionează sau se deplasează, modul sport se selectează prin împingerea selectorului din poziţia „D” (deplasare) în poarta manuală. Pentru a reveni în poziţia D (deplasare), împingeţi selectorul înapoi în poarta principală.

În modul sport, deplasarea selectorului înainte-înapoi permite schimbarea rapidă a treptelor de viteză.
Treaptă superioară (+): împingeţi maneta o dată pentru a schimba într-o treaptă superioară.
Treaptă inferioară (-): trageţi maneta o dată pentru a schimba într-o treaptă inferioară.

✻ NOTĂ

- **În modul sport, șoferul trebuie să execute schimbările într-o treaptă inferioară în conformitate cu starea drumului, având grijă să nu supratureze motorul.**
- **În modul sport se pot selecta doar cele 7 trepte de viteză pentru mers înainte. Pentru a da în marșarier sau pentru a parca, treceți selectorul de viteze în poziția R (marșarier) sau P (parcare), după caz.**
- **În modul sport, schimbările într-o treaptă inferioară se efectuează automat la încetinirea vehiculului. La oprire se selectează automat treapta 1.**
- **În modul sport, dacă turația motorului se apropie de zona roșie, punctele de schimbare variază în vederea schimbării automate într-o treaptă superioară.**
- **Pentru a menține nivelul de performanțe și siguranță solicitat, este posibil ca la acționarea selectorului sistemul să nu execute unele schimbări de viteze.**

Sistem de blocare a selectorului de viteze (dacă există în dotare)

Pentru siguranța dvs., transmisia cu ambreiaj dublu este echipată cu un sistem de blocare, care împiedică trecerea accidentală din poziția P (parcare) sau N (neutru) în poziția R (marșarier), dacă nu este apăsată pedala de frână.

Pentru a trece din P (parcare) sau N (neutru) în R (marșarier):

1. Țineți apăsată pedala de frână.
2. Porniți motorul sau cuplați contactul.
3. Acționați selectorul de viteze.

Dacă pedala de frână este apăsată și eliberată repetat, cu selectorul de viteze în poziția P (parcare), se poate auzi un zgomot sacadat în preajma selectorului. Acest lucru este normal.

⚠ AVERTISMENT

Apăsați întotdeauna complet pedala de frână înainte de a trece din poziția P (parcare) în altă poziție, pentru a evita deplasarea accidentală a vehiculului, care poate provoca rănirea pasagerilor sau a persoanelor din apropierea acestuia.



Sistem de blocare a schimbării treptelor

Dacă selectorul de viteze nu se poate muta din poziția P (parcare) sau N (neutru) în poziția R (marșarier) cu pedala de frână apăsată, țineți-o în continuare apăsată și apoi efectuați următoarele operații:

1. Acționați selectorul de viteze în timp ce apăsați butonul de blocare a schimbării treptelor.
2. Vă recomandăm să verificați imediat sistemul la un dealer autorizat HYUNDAI.

Sistem de interblocare integrat în cheie (dacă există în dotare)

Dacă selectorul de viteze nu este în poziția P (parcare), cheia nu poate fi scoasă din contact.

Sfaturi pentru condus

- Nu treceți niciodată selectorul de viteze din poziția P (parcare) sau din punctul N (neutru) în orice altă poziție, dacă este apăsată pedala de accelerație.
- Nu treceți niciodată schimbătorul de viteze în poziția P (parcare) în timpul deplasării.
- Înainte de a schimba în poziția R (marșarier) sau D (deplasare), asigurați-vă că vehiculul staționează.
- Nu mergeți niciodată la vale cu transmisia în punctul neutru. Este extrem de periculos. În timpul deplasării, lăsați transmisia cuplată.
- Nu pompați frânele. Pomparea poate provoca supraîncălzirea și defectarea frânelor. Când coborâți o pantă, încetiniți și schimbați într-o treaptă inferioară. Frâna de motor va ajuta la încetinirea vehiculului.
- Înainte de a schimba într-o treaptă inferioară, încetiniți. Altfel, treapta nu va fi cuplată.
- Activați întotdeauna frâna de parcare. Nu vă bazați pe cuplarea poziției P (parcare) pentru a imobiliza vehiculului.
- Dacă drumul este alunecos, conduceți prudent. Fiți atenți în mod special la frânare, la accelerare și la schimbarea vitezelor. Accelerarea sau frânarea bruscă în condiții de carosabil alunecos poate provoca pierderea aderenței roților motrice și a controlului.
- Performanțele și consumul de combustibil optime sunt obținute prin apăsarea și eliberarea lină a pedalei de frână.

⚠ AVERTISMENT

- **Purtați întotdeauna centura de siguranță! În caz de accident, o persoană care nu poartă centura de siguranță este mult mai expusă pericolelor, față de una care poartă centura de siguranță.**
- **Evitați abordarea cu viteze mari a virajelor.**
- **Nu bruscați volanul la schimbarea benzii de rulare sau în curbele strânse abordate cu viteză mare.**
- **Dacă pierdeți controlul vehiculului la viteze mari, riscul de răsturnare este mult mai mare.**
- **Dacă două sau mai multe roți ies de pe șosea și șoferul trage prea brusc de volan pentru a redresa vehiculul, de multe ori nu veți mai putea controla vehiculul.**
- **Dacă vehiculul părăsește carosabilul, nu bruscați volanul. Încetiniți înainte de a reintra pe carosabil.**
- **Nu depășiți niciodată viteza legală.**

⚠ AVERTISMENT

Dacă vehiculul rămâne blocat în zăpadă, noroi, nisip etc., se poate încerca eliberarea acestuia prin balansare înainte-înapoi. Nu utilizați această procedură dacă în apropierea vehiculului se află alte persoane sau obiecte. Este posibil ca la vehiculul să se deplaseze necontrolat înainte sau înapoi și să provoace rănirea persoanelor sau deteriorarea obiectelor din apropiere.

Pornirea de pe loc din pantă abruptă

Pentru a porni de pe loc din pantă abruptă, apăsați pedala de frână și treceți selectorul de viteze în poziția D (deplasare). În funcție de greutatea încărcăturii și de înclinația pantei, selectați treapta de viteză corespunzătoare și dezactivați frâna de parcare. Apăsați treptat pedala de accelerație în timp ce eliberați frâna de serviciu.

SISTEM ECO ACTIV (DACĂ EXISTĂ ÎN DOTARE)

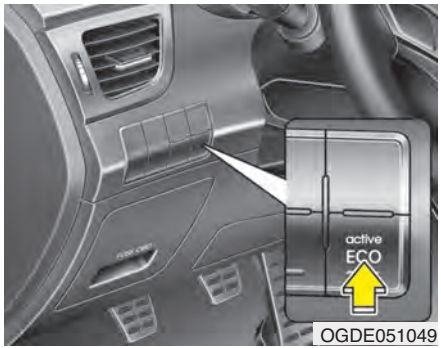

OGDE051049

Utilizare sistem ECO activ

Sistemul ECO activ ajută la reducerea consumului de combustibil prin controlul pe care-l exercită asupra motorului și transmisiei. Însă consumul de combustibil se modifică în funcție de stilul de condus și de condițiile de deplasare.

- Dacă este apăsat butonul ECO activ, indicatorul ECO (verde) se aprinde pentru a confirma funcționarea sistemului ECO activ.
- Dacă sistemul ECO activ este activat, acesta nu se va dezactiva după repornirea motorului. Pentru dezactivarea sistemului ECO activ, apăsați din nou butonul.
- Dacă sistemul ECO activ este activat, acesta va reveni la modul normal.

Limite în utilizarea sistemului ECO activ:

Dacă survine oricare dintre următoarele situații în timpul utilizării sistemului ECO activ, funcționarea acestuia va fi limitată, chiar dacă indicatorul ECO rămâne neschimbat.

- Dacă temperatura lichidului de răcire este scăzută: sistemul va fi limitat până când temperatura ajunge la regimul normal de funcționare.
- La urcarea unei pante: sistemul limitează puterea motorului, deoarece restricționează cuplul motor.
- La utilizarea în modul sport: sistemul va fi limitat în funcție de poziția schimbătorului de viteze.
- Dacă pedala de accelerație este apăsată puternic timp de câteva secunde: sistemul va fi limitat, considerând că șoferul dorește să accelereze.

SISTEM DE FRÂNARE

Servofrână

Vehiculul dvs. este echipat cu sistem de frânare servoasistat, care se reglează automat în timpul utilizării normale.

Dacă servofrâna își pierde din eficiență din cauza calării motorului sau din alte motive, puteți totuși opri vehiculul prin apăsarea pedalei de frână cu o forță mai mare decât în mod normal. Totuși, distanța de frânare va fi mai mare.

Dacă motorul este oprit, rezerva de servoasistare a frânelor se pierde parțial de fiecare dată când apăsați pedala de frână. Nu apăsați repetat pedala de frână dacă sistemul de servoasistare nu funcționează.

Apăsați repetat pedala de frână doar dacă trebuie să mențineți controlul direcției pe suprafețe alunecoase.

⚠ AVERTISMENT - frâne

- **Nu conduceți sprijinindu-vă piciorul pe pedala de frână. Acest lucru poate provoca supraîncălzirea frânelor, uzura excesivă a plăcuțelor și saboților de frână și creșterea distanței de frânare.**
- **Când coborâți o pantă abruptă sau lungă, cuplați o treaptă de viteză inferioară și evitați apăsarea continuă a pedalei de frână. Acționarea continuă a frânelor poate provoca supraîncălzirea și pierderea temporară a eficienței acestora.**
- **Umezirea discurilor de frână poate împiedica încetinirea normală a vehiculului; de asemenea, este posibil ca vehiculul să tragă într-o parte la frânare. O apăsare ușoară a pedalei de frână vă va indica dacă frânele au fost afectate. Verificați întotdeauna frânele în acest mod după ce ați condus prin apă. Pentru a le usca, acționați frânele încet în timp ce continuați să rulați cu viteză sigură, până când frânele funcționează din nou normal.**

(Continuare)

(Continuare)

- **Confirmați întotdeauna poziția pedalei de frână și de accelerație, înainte de a porni la drum. Dacă nu verificați poziția pedalelor de accelerație și de frână înainte de a porni la drum, puteți apăsa pedala de accelerație în locul celei de frână. Astfel puteți provoca un accident grav.**

Dacă sistemul de frânare se defectează

În cazul în care frânele de serviciu se defectează în timp ce vehiculul se deplasează, puteți opri de urgență utilizând frâna de parcare. Totuși, distanța de frânare va fi mult mai mare decât în mod normal.

⚠ AVERTISMENT
- frână de parcare

Activarea frânei de parcare în timp ce vehiculul se deplasează cu viteză normală poate provoca pierderea bruscă a controlului asupra vehiculului. Dacă trebuie să utilizați frâna de parcare pentru a opri vehiculul, fiți foarte atenți la activarea acesteia.

Indicator de uzură frâne cu disc

Dacă plăcuțele de frână s-au uzat și trebuie înlocuite cu unele noi, veți auzi un sunet de avertizare prelung de la frânele față sau spate. Sunetul se poate auzi din când în când sau de fiecare dată când apăsați pedala de frână.

Rețineți că, în anumite condiții de utilizare sau de climă, când apăsați prima dată pedala de frână (sau la o apăsare ușoară) se poate auzi un sunet strident. Acest lucru este normal și nu indică existența vreunei probleme la frâne.

⚠ ATENȚIE

- ***Pentru a evita reparații costisitoare la frâne, nu continuați să conduceți cu plăcuțele de frână uzate.***
- ***Înlocuiți întotdeauna plăcuțele de frână față sau spate în perechi.***

⚠ AVERTISMENT
- frâne uzate

Dacă auziți avertizarea sonoră de uzură a frânelor, înseamnă că vehiculul necesită lucrări de service. Dacă ignorați această avertizare sonoră, este posibil ca frânele să nu mai funcționeze corect, ceea ce poate produce un accident grav.

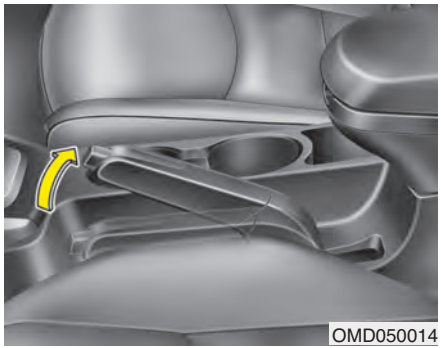
OMD050014

Frână de parcare - tip de mână

Acționare frână de mână

Pentru a trage frâna de mână, apăsați mai întâi pedala de frână și apoi, fără a apăsa butonul de deblocare, trageți complet maneta frânei de mână. În plus, se recomandă ca la parcarea în pantă a vehiculului să fie cuplată o treaptă de viteze inferioară (vehicule cu transmisie manuală) sau poziția P (vehicule cu transmisie automată/cu ambreiaj dublu).

⚠ ATENȚIE

- ***Deplasarea cu frâna de parcare activată va duce la uzura prematură a plăcuțelor și discurilor de frână.***
- ***Nu activați frâna de parcare dacă vehiculul se deplasează, cu excepția situațiilor de urgență. Este posibil ca frâna de parcare să se defecteze și să pună astfel în pericol siguranța deplasării.***

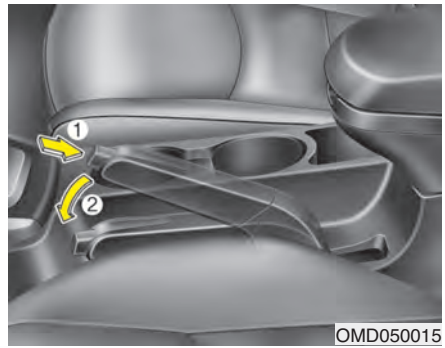

OMD050015

Eliberare frână de mână

Pentru a elibera frâna de mână, mai întâi apăsați pedala de frână și trageți încet în sus maneta frânei de mână. Apoi, apăsați butonul de eliberare (1) și coborâți maneta frânei de mână (2) ținând butonul apăsat.

⚠ AVERTISMENT

- **Când opriți și părăsiți vehiculul, pentru a preveni deplasarea neașteptată a acestuia, nu utilizați cuplarea unei trepte de viteză în loc de frâna de parcare. Activați frâna de parcare și cuplați treapta 1 de viteză sau R (marșarier) - pentru vehiculele cu transmisie manuală și P (parcare) - pentru vehiculele cu transmisie automată/ambreiaj dublu.**
- **Nu permiteți niciodată persoanelor nefamiliarizate cu vehiculul să umble la frâna de parcare. Dacă frâna de parcare este eliberată din greșeală, este posibil să survină răniri grave.**
- **Toate vehiculele trebuie întotdeauna să aibă frâna de parcare activat complet atunci când sunt parcate, pentru a evita deplasarea accidentală, care poate provoca rănirea pasagerilor sau a pietonilor.**



WK-23

Verificați lampa de avertizare pentru frâna de mână prin cuplarea contactului (nu porniți motorul). Lampa se aprinde când frâna de mână este trasă, cu contactul în poziția START sau ON.

Înainte de a porni la drum, asigurați-vă că ați eliberat complet frâna de mână și că lampa de avertizare s-a stins.

Dacă lampa de avertizare rămâne aprinsă după eliberarea frânei de mână (cu motorul pornit), este posibil să fi survenit o defecțiune la sistemul de frânare. Verificați imediat sistemul.

Dacă este posibil, opriți imediat vehiculul. Dacă nu este posibil, fiți foarte atenți cum conduceți vehiculul și continuați să circulați doar până găsiți un loc sigur pentru a opri sau până la primul atelier de reparații.


OGDE051015

Frână de parcare electrică (EPB) (dacă există în dotare)

Acționare frână de parcare

Pentru a acționa EPB (frână de parcare electrică):

1. Apăsați pedala de frână.
2. Trageți de butonul EPB.

Asigurați-vă că lampa de avertizare se aprinde.

✻ NOTĂ

Pe o pantă abruptă sau la tractarea unei remorci, dacă vehiculul nu este imobilizat efectuați următoarele operații:

1. Activați EPB.
2. Trageți de butonul EPB mai mult de 3 secunde.

⚠ ATENȚIE

Nu activați frâna de parcare dacă vehiculul se deplasează, cu excepția situațiilor de urgență. Este posibil ca frâna de parcare să se defecteze și să pună astfel în pericol siguranța deplasării.

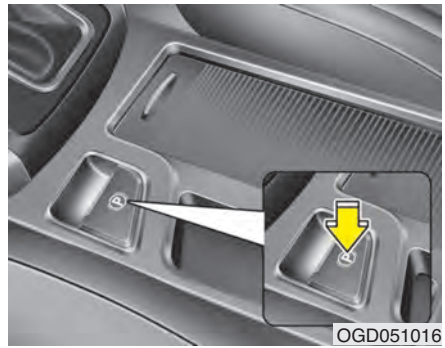
OGD051016

Eliberare frână de parcare

Pentru a elibera EPB (frână de parcare electrică), apăsați butonul EPB în următoarele situații:

- Treceți contactul sau butonul de pornire/oprire motor în poziția ON.
- Apăsați pedala de frână.

Asigurați-vă că lampa de avertizare frâne se stinge.

Pentru a elibera automat EPB (frână de parcare electrică):

- Vehicul cu transmisie manuală
  1. Porniți motorul.
  2. Fixați centura de siguranță a șoferului.
  3. Închideți ușa șoferului, capota motorului și hayonul.
  4. Cu transmisia cuplată, apăsați pedala de ambreiaj.
  5. Apăsați pedala de accelerație în timp ce eliberați pedala de frână.
- Vehicul cu transmisie automată/ambreiaj dublu
  1. Porniți motorul.
  2. Fixați centura de siguranță a șoferului.
  3. Închideți ușa șoferului, capota motorului și hayonul.
  4. Apăsați pedala de accelerație în timp ce selectorul de viteze este în pozițiile R (marșarier), D (deplasare) sau în modul sport.
- Cu selectorul de viteze în poziția P (parcare)

  Cu motorul pornit, apăsați pedala de frână și treceți selectorul de viteze din poziția P (parcare) în R (marșarier) sau D (deplasare).
- Cu selectorul de viteze în punctul N (neutru)

  Cu motorul pornit, apăsați pedala de frână și treceți selectorul de viteze din punctul N (neutru) în R (marșarier) sau D (deplasare).

Asigurați-vă că lampa de avertizare frâne se stinge.

✻ NOTĂ

- **Pentru siguranța dvs., puteți activa EPB chiar dacă contactul sau butonul de pornire/oprire motor este în poziția OFF, dar nu o puteți dezactiva.**
- **Pentru siguranța dvs., apăsați pedala de frână și eliberați manual frâna de parcare de la butonul EPB, dacă coborâți o pantă sau dacă dați în marșarier.**

✻ NOTĂ - transmisie manuală

Un vehicul care tractează o remorcă și urcă o pantă ar putea să se deplaseze puțin înapoi la pornirea de pe loc. Pentru a preveni acest lucru, urmați instrucțiunile de mai jos.

1. **Apăsați pedala de ambreiaj și cuplați o treaptă de viteză.**
2. **Țineți tras butonul EPB.**
3. **Apăsați pedala de accelerație și eliberați ușor pedala de ambreiaj.**
4. **Dacă forța de pornire de pe loc a vehiculului este îndeajuns de mare, eliberați butonul EPB.**

Nu urmați procedura de mai sus la deplasarea pe drumuri plane. Este posibil ca vehiculul să se deplaseze brusc înainte.

⚠ ATENȚIE

- ***Dacă lampa de avertizare frână de parcare rămâne aprinsă, chiar dacă EPB a fost eliberată, vă recomandăm să verificați sistemul la un dealer autorizat HYUNDAI.***
- ***Nu conduceți vehiculul cu EPB activată. Plăcuțele și discurile de frână se vor uza excesiv.***

Este posibil ca EPB (frâna de parcare electrică) să se activeze automat dacă:

- Sistemul EPB se supraîncălzește
- Acest lucru este solicitat de alte sisteme



- Dacă porniți de pe loc apăsând pedala de accelerație, iar EPB este activată dar nu se eliberează automat, se va auzi o avertizare și va apărea un mesaj.
- Dacă șoferul nu poartă centura de siguranță și se deschide orice ușă, capota motorului sau hayonul, se va auzi o avertizare și va apărea un mesaj.
- Dacă vehiculul prezintă o defecțiune se va auzi o avertizare și va apărea un mesaj.

Dacă survine situația de mai sus, apăsați pedala de frână și eliberați EPB, apăsând butonul EPB.

⚠ AVERTISMENT

- **Când opriți și părăsiți vehiculul, pentru a preveni deplasarea neașteptată a acestuia, nu utilizați cuplarea unei trepte de viteză în locul frânei de parcare. Activați frâna de parcare și asigurați-vă că selectorul de viteze este în poziția P (parcare).**
- **Nu permiteți niciodată persoanelor nefamiliarizate cu vehiculul să umble la frâna de parcare. Dacă frâna de parcare este eliberată din greșeală, este posibil să survină răniri grave.**
- **Toate vehiculele trebuie întotdeauna să aibă frâna de parcare complet activată atunci când sunt parcate, pentru a evita deplasarea accidentală, care poate provoca rănirea pasagerilor sau a pietonilor.**

⚠ ATENȚIE

- ***La activarea și dezactivarea EPB se poate auzi un clic, dar acesta este normal și indică funcționarea corespunzătoare a EPB.***
- ***Când lăsați cheile unui valet sau unui asistent pentru parcare, asigurați-vă că acesta știe să utilizeze EPB.***
- ***Dacă EPB este activată în timpul deplasării, se poate defecta.***
- ***La eliberarea automată a EPB prin apăsarea pedalei de accelerație, nu bruscați această pedală.***

■ Tip A, B



OGD051017

■ Tip C



OGDE044532

Indicator defecțiune EPB (dacă există în dotare)

Lampa de avertizare se aprinde dacă butonul de pornire/oprire motor este trecut în poziția ON și se stinge după aproximativ 3 secunde, dacă sistemul funcționează corect.

Dacă indicatorul de defecțiune EPB rămâne aprins, dacă se aprinde în timpul deplasării sau dacă nu se aprinde când contactul sau butonul de pornire/oprire motor este trecut în poziția ON, sistemul EPB ar putea fi defect.

În acest caz, vă recomandăm să verificați sistemul la un dealer autorizat HYUNDAI.

Indicatorul de defecțiune EPB se poate aprinde dacă indicatorul ESC se aprinde pentru a indica faptul că sistemul ESC nu funcționează corespunzător, dar acest lucru nu indică faptul că sistemul EPB este defect.

⚠ ATENȚIE

- ***Dacă butonul EPB nu funcționează corect, se aprinde lampa de avertizare EPB. Opriți motorul și reporniți-l după câteva minute. Lampa de avertizare se va stinge, iar comutatorul EPB va funcționa normal. Cu toate acestea, dacă lampa de avertizare EPB rămâne aprinsă, vă recomandăm să verificați sistemul la un dealer autorizat HYUNDAI.***
- ***Dacă lampa de avertizare frână de parcare nu se aprinde sau clipește, chiar dacă butonului EPB a fost tras în sus, EPB nu este activată.***
- ***Dacă lampa de avertizare frână de parcare clipește în timp ce lampa de avertizare EPB este aprinsă, apăsați butonul, apoi trageți-l în sus. Apăsați și trageți încă o dată butonul în poziția inițială. Dacă lampa de avertizare EPB nu se stinge, vă recomandăm să verificați sistemul la un dealer autorizat HYUNDAI.***

Frânare de urgență

Dacă pedala de frână prezintă o problemă în timpul deplasării, este posibilă frânarea de urgență prin ținerea trasă a butonului EPB. Frânarea este posibilă doar dacă ții tras butonul EPB.

⚠ AVERTISMENT

Nu activați frâna de parcare dacă vehiculul se deplasează, cu excepția situațiilor de urgență.

✻ NOTĂ

În timpul frânării de urgență cu ajutorul EPB, lampa de avertizare frână de mână se va aprinde pentru a indica funcționarea sistemului.

⚠ ATENȚIE

Dacă observați un zgomot sau miros de ars după ce EPB a fost utilizată pentru frânarea de urgență, vă recomandăm să verificați sistemul la un dealer autorizat HYUNDAI.

Dacă EPB (frâna de parcare electrică) nu poate fi eliberată

Dacă EPB nu se eliberează în mod normal, vă recomandăm să transportați vehiculul la un dealer autorizat HYUNDAI cu ajutorul unei platforme și să verificați sistemul.

Sistem antiblocare frâne (ABS)

⚠ AVERTISMENT

Sistemul ABS (sau ESC) nu poate preveni accidente provocate de manevre incorecte sau periculoase. Deși vehiculul este mai ușor controlabil la frânarea de urgență, mențineți întotdeauna o distanță de siguranță între dvs. și obiectele din față. În condiții dificile, reduceți întotdeauna viteza.

Distanța de frânare pentru automobilele echipate cu ABS (sau ESC) poate fi mai mare decât pentru cele fără acest sistem, în următoarele situații.

În aceste situații, vehiculul trebuie condus cu viteză redusă:

- **Drumuri dificile, acoperite cu pietriș sau zăpadă.**
- **Dacă sunt montate lanțuri antiderapante.**
- **Pe drumuri denivelate sau cariate.**

(Continuare)

(Continuare)

Nu testați sistemul ABS (sau ESC) conducând cu viteză sau făcând viraje periculoase. Puteți pune în pericol siguranța dvs. și a celorlalți pasageri.

Sistemul ABS monitorizează continuu viteza de rotație a roților. Dacă roțile se blochează, sistemul ABS reglează treptat presiunea frânelor hidraulice asupra roților.

Când acționați frânele într-un mod care poate provoca blocarea roților, este posibil să auziți un ticăit provenind de la frâne sau să simțiți o pulsație în pedala de frână. Este un lucru normal și înseamnă că sistemul ABS este activat.

Pentru a beneficia la maximum de avantajele sistemului ABS într-o situație de urgență, nu încercați să reglați presiunea de frânare și nu apăsați pedala de frână în mod repetat. Apăsați pedala de frână cât mai tare posibil sau atât cât o impune situația și lăsați sistemul ABS să controleze forța de frânare.

✻ NOTĂ

La pornirea vehiculului se poate auzi un clic dinspre compartimentul motor. Acest zgomot este normal și indică faptul că sistemul antiblocare frâne funcționează corect.

- Chiar și cu sistem antiblocare frâne, vehiculul are nevoie de o distanță suficientă pentru frânare. Păstrați întotdeauna o distanță suficientă față de vehiculul din față.
- Încetiniți întotdeauna când virați. Sistemul antiblocare frâne nu poate preveni producerea accidentelor datorate vitezei excesive.
- Pe suprafețe de drum cu aderență scăzută sau cu denivelări, funcționarea sistemului antiblocare frâne poate avea ca rezultat o distanță de frânare mai mare decât a vehiculelor echipate cu sistem de frânare convențional.



W-78

⚠ ATENȚIE

- ***Dacă lampa de avertizare ABS se aprinde și rămâne aprinsă, este posibil ca sistemul ABS să fie defect. Totuși, în acest caz, frânele de serviciu vor funcționa normal.***
- ***Lampa de avertizare ABS va rămâne aprinsă aproximativ 3 secunde după cuplarea contactului. În această perioadă de timp, sistemul ABS va efectua operații de autodiagnoză, iar dacă totul este normal, lampa se va stinge. Dacă lampa rămâne aprinsă, este posibil ca sistemul ABS să fie defect. Vă recomandăm să contactați un dealer autorizat HYUNDAI.***

⚠ ATENȚIE

- ***Când conduceți pe un drum cu o aderență redusă, cum ar fi un drum acoperit cu gheață și acționați frânele în mod continuu, sistemul ABS va funcționa și el continuu, iar lampa de avertizare a sistemului se poate aprinde. Parcați vehiculul într-un loc sigur și opriți motorul.***
- ***Reporniți motorul. Dacă lampa de avertizare ABS se stinge, sistemul nu prezintă nicio defecțiune. În caz contrar, este posibil ca sistemul ABS să fie defect. Vă recomandăm să contactați un dealer autorizat HYUNDAI.***

✻ NOTĂ

Când bateria este descărcată și porniți motorul prin conectarea la o altă baterie, este posibil ca motorul să nu funcționeze lin și ca lampa de avertizare ABS să se aprindă. Acest lucru se datorează bateriei descărcate. Nu înseamnă că sistemul ABS este defect.

- **Nu apăsați repetat pedala de frână!**
- **Încărcați bateria înainte de a porni la drum.**

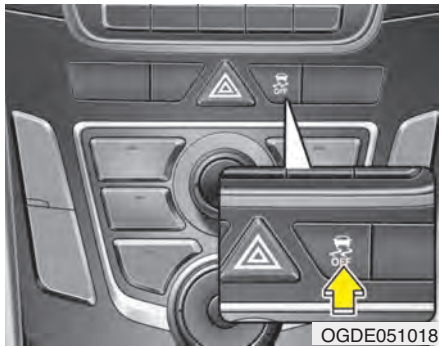

Control electronic al stabilității (ESC) (dacă există în dotare)

Sistemul de control electronic al stabilității (ESC) este proiectat pentru a stabiliza vehiculul pe viraje. ESC verifică dacă traiectoria vehiculului corespunde cu intenția șoferului. Pentru a stabiliza vehiculul, ESC frânează individual roțile și intervine asupra gestionării motorului.

⚠ AVERTISMENT

Adaptați viteza la condițiile de deplasare și nu negociați prea rapid virajele. Controlul electronic al stabilității (ESC) nu va preveni accidentele. Viteza excesivă în viraje, manevrele bruște și acvaplanarea pe suprafețe umede pot provoca în continuare accidente grave. Numai un șofer sigur și atent poate preveni accidentele, prin evitarea manevrelor care provoacă pierderea aderenței vehiculului. Chiar și cu ESC, adoptați întotdeauna un stil de condus preventiv - inclusiv adaptarea vitezei la condițiile de deplasare.

Controlul electronic al stabilității (ESC) este un sistem electronic proiectat pentru a permite păstrarea controlului asupra vehiculului în condiții dificile. Acest sistem nu înlocuiește condusul preventiv. Eficacitatea ESC în corectarea traiectoriei este influențată de factori precum viteza, condițiile de deplasare și unghiul de bracaj al volanului. Responsabilitatea condusului preventiv o poartă șoferul.

Când acționați frânele într-un mod care poate provoca blocarea roților, este posibil să auziți un ticăit provenind de la frâne sau să simțiți o pulsație în pedala de frână. Este un lucru normal și înseamnă că sistemul ESC este activat.

✻ NOTĂ

La pornirea vehiculului se poate auzi un clic dinspre compartimentul motor. Acest zgomot este normal și indică funcționarea corespunzătoare a sistemului de control electronic al stabilității (ESC).

Funcționare ESC

Condiții de activare a sistemului ESC

-

- Când contactul este cuplat, lămpile de control ESC și ESC dezactivat se aprind pentru aproximativ 3 secunde, după care sistemul ESC este activ.
- Pentru dezactivarea sistemului ESC, țineți apăsat butonul de dezactivare ESC cel puțin jumătate de secundă după cuplarea contactului. (Indicatorul dezactivare ESC se va aprinde). Pentru a activa sistemul ESC, apăsați butonul de dezactivare ESC (lampa de control dezactivare ESC se va stinge).
- Când porniți motorul se poate auzi un ușor ticăit. Acesta este provocat de sistemul de verificare automată a ESC și nu indică o defecțiune.

Când sistemul funcționează



Când sistemul ESC funcționează, lampa de control ESC clipește.

- Când sistemul de control electronic al stabilității funcționează corect, puteți simți o trepidație ușoară a vehiculului. Acest lucru este normal și este cauzat de acțiunea sistemului asupra frânelor.

- Când scoateți vehiculul din noroi sau rulați pe suprafețe alunecoase, este posibil ca apăsarea totală pedalei de accelerație să nu ducă la creșterea turației motorului. Acest lucru asigură păstrarea stabilității și tracțiunii vehiculului și nu indică o problemă.

Dezactivare sistem ESC

Stare ESC dezactivat



Acest vehicul dispune de 2 poziții de dezactivare a sistemului ESC.

Dacă motorul se oprește când sistemul ESC este dezactivat, sistemul rămâne dezactivat. Când porniți din nou motorul, sistemul ESC se va reactiva automat.

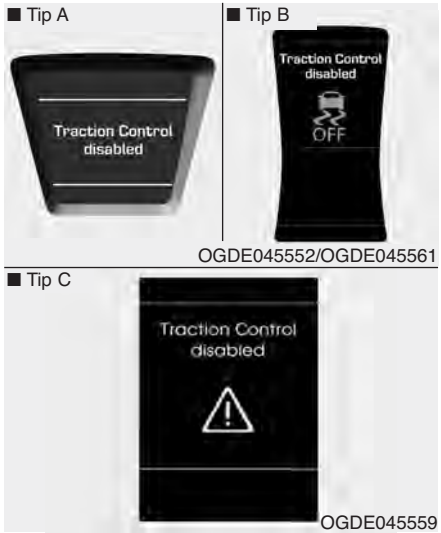

• Stare ESC dezactivat 1

Pentru a dezactiva sistemul ESC, apăsați butonul de dezactivare ESC (lampa de control ESC dezactivat se aprinde). În această stare funcția de control al motorului este dezactivată. Acest lucru înseamnă că funcția de control al tracțiunii este dezactivată. Este activată numai funcția de control al frânelor.

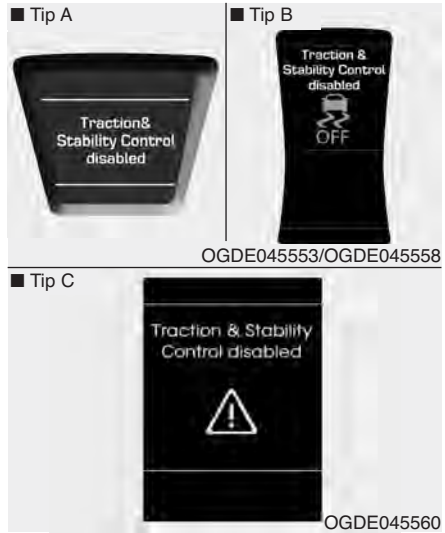

• Stare ESC dezactivat 2

Pentru a dezactiva sistemul ESC, apăsați butonul de dezactivare ESC mai mult de 3 secunde. Lampa de control ESC dezactivat se aprinde și se activează avertizorul sonor ESC dezactivat. În această stare funcția de control al motorului și cea de control al frânelor sunt dezactivate. Acest lucru înseamnă că funcția de control al stabilității vehiculului este dezactivată.

■ Lampă de control ESC



■ Lampă de control ESC dezactivat



Lampă de control

La cuplarea contactului, lampa de control se aprinde și apoi se stinge, dacă sistemul ESC funcționează normal.

Lampa de control ESC clipește dacă sistemul ESC este în funcțiune sau se aprinde dacă sistemul ESC este defect.

Lampa de control dezactivare ESC se aprinde dacă sistemul ESC este dezactivat de la buton.

⚠ ATENȚIE

Deplasarea cu jante sau anvelope de dimensiuni diferite poate provoca funcționarea defectuoasă a sistemului ESC. La înlocuirea anvelopelor, asigurați-vă că acestea au aceleași dimensiuni ca și anvelopele originale.

⚠ AVERTISMENT

Controlul electronic al stabilității este doar un sistem ajutător; fiți prudenți pentru a beneficia de siguranță în condus, prin încetinirea în curbe, pe drumuri acoperite cu zăpadă sau gheață. Conduceți încet și nu încercați să accelerați dacă lampa de control ESC clipește sau dacă drumul este alunecos.

Utilizarea cu sistemul ESC dezactivat

Când conduceți

- Sistemul ESC trebuie activat în permanență în timpul utilizării obișnuite a vehiculului.
- Pentru a dezactiva sistemul ESC în timpul deplasării, apăsați butonul de dezactivare ESC când rulați pe o suprafață plană.

⚠ AVERTISMENT

Nu apăsați niciodată butonul de dezactivare ESC dacă sistemul ESC funcționează (lampa de control ESC clipește).

Dacă dezactivați sistemul ESC în timp ce acesta funcționează, este posibil ca vehiculul să scape de sub control.

✻ NOTĂ

- **Dacă vehiculul este amplasat pe un dinamometru, asigurați-vă că sistemul ESC este dezactivat, prin apăsarea butonului de dezactivare ESC mai puțin de 3 secunde (lampa de control dezactivare ESC este aprinsă). Dacă sistemul ESC rămâne activat, acesta poate împiedica creșterea vitezei și poate duce la o diagnoză incorectă.**
- **Dezactivarea sistemului ESC nu afectează funcționarea sistemului ABS sau a sistemului de frânare.**

Sistem de stabilitate vehicul (VSM) (dacă există în dotare)

Acest sistem îmbunătățește și mai mult stabilitatea vehiculului și răspunsul direcției atunci când vehiculul se deplasează pe un drum alunecos sau la frânarea pe suprafețe cu coeficienți de frecare diferiți stânga-dreapta.

Funcționarea VSM

Dacă VSM este activat:

- Lampa ESC (control electronic al stabilității) ( ) va clipi.
- Volanul poate fi controlat.

Dacă sistemul de stabilitate a vehiculului funcționează corect, se poate simți o ușoară pulsație a vehiculului. Acest lucru este normal și este provocat de acțiunea sistemului asupra frânelor.

Sistemul VSM nu se activează dacă:

- Vehiculul se deplasează pe un drum foarte înclinat
- Vehiculul se deplasează în marșarier
- Lampa de control dezactivare ESC ( ) rămâne aprinsă în cadrul grupului de instrumente
- Lampa de control EPS (servodirecție asistată electric) ( ) rămâne aprinsă în cadrul grupului de instrumente

Dezactivarea sistemului VSM

Dacă apăsați butonul de dezactivare ESC, se va dezactiva și sistemul VSM, iar lampa de control dezactivare ESC ( ) se va aprinde.

Pentru activarea sistemului VSM, apăsați din nou butonul. Lampa de control dezactivare ESC se stinge.

Indicator de defecțiune

Sistemul VSM poate fi dezactivat chiar dacă nu dezactivați funcționarea VSM prin apăsarea butonului de dezactivare ESC. Acest lucru indică faptul că sistemul EPS (servodirecție asistată electric) sau VSM prezintă o defecțiune. Dacă lampa de control ESC ( ) sau lampa de avertizare EPS ( ) se aprinde sau clipește, vă recomandăm să verificați sistemul la un dealer autorizat HYUNDAI.

✻ NOTĂ

- **Sistemul VSM este proiectat să funcționeze în curbe, la viteze mai mari de 15 km/h (9 mph).**
- **Sistemul VSM este proiectat să funcționeze la viteze mai mari de 30 km/h (18 mph), dacă vehiculul frânează pe o suprafață de rulare cu coeficienți de aderență diferiți. Această suprafață este caracterizată prin forțe de frecare diferite.**

⚠ AVERTISMENT

- **Sistemul de stabilitate a vehiculului nu înlocuiește practicile de condus preventiv, ci reprezintă numai o funcție suplimentară. Șoferul are responsabilitatea de a verifica întotdeauna viteza și distanța față de vehiculul din față. Țineți întotdeauna bine volanul în timpul deplasării.**
- **Chiar dacă dispune de sistemul VSM, vehiculul este proiectat să se comporte conform intenției șoferului. Respectați întotdeauna toate precauțiile obișnuite pentru deplasarea cu viteză adaptată la condițiile de rulare – inclusiv la rularea pe vreme nefavorabilă și pe carosabil alunecos.**
- **Deplasarea cu jante sau anvelope de dimensiuni diferite poate provoca funcționarea defectuoasă a sistemului VSM. La înlocuirea anvelopelor, asigurați-vă că acestea au aceleași dimensiuni ca și anvelopele originale.**

Sistem de asistență la pornirea din rampă (HAC) (dacă există în dotare)

La pornirea de pe loc din rampă abruptă, un vehicul are tendința de a aluneca înapoi. Sistemul de asistență la pornirea din rampă (HAC) previne alunecarea spre înapoi a vehiculului prin acționarea automată a frânelor timp de aproximativ 1~2 secunde. Frânele sunt eliberate dacă se apasă pedala de accelerație sau după aproximativ 1~2 secunde.

⚠ AVERTISMENT

HAC se activează doar pentru 1~2 secunde, așa că în momentul în care vehiculul începe să se deplaseze, apăsați întotdeauna pedala de accelerație.

✻ NOTĂ

- **HAC nu este activat dacă schimbătorul de viteze este în poziția P (parcare) sau în punctul N (neutru).**
- **HAC se activează chiar dacă sistemul ESC este dezactivat, dar nu se activează dacă sistemul ESC este defect.**

Semnal oprire de urgență (ESS) (dacă există în dotare)

Semnalul de oprire de urgență avertizează șoferul care circulă în spate prin clipirea stopurilor pe frână, dacă vehiculul frânează rapid și brusc.

Sistemul se activează dacă:

- Vehiculul se oprește brusc (viteza vehiculului este mai mare de 55 km/h, iar decelerația vehiculului este mai mare de 7 m/s^2)
- Se activează sistemul ABS

Dacă viteza vehiculului este mai mică de 40 km/h și sistemul ABS se dezactivează sau situația de frânare de urgență dispare, stopurile pe frână nu vor mai clipi. În locul lor se vor aprinde luminile de avarie.

Luminile de avarie se vor stinge dacă viteza vehiculului depășește 10 km/h, după oprirea acestuia. De asemenea, luminile de avarie se vor stinge dacă vehiculul parcurge o anumită distanță cu viteză redusă. Puteți opri manual luminile de avarie apăsând butonul de pe planșa de bord.

⚠ ATENȚIE

Semnalul de oprire de urgență (ESS) nu funcționează dacă luminile de avarie sunt deja activate.

Sfaturi pentru frânare

⚠ AVERTISMENT

- **Activați întotdeauna complet frâna de parcare și treceți transmisia automată în poziția P (parcare), de fiecare dată când părăsiți vehiculul. Dacă frâna de parcare nu este activată complet, este posibil ca vehiculul să se deplaseze și să provoace rănirea dvs. sau a altor persoane.**
- **Toate vehiculele trebuie întotdeauna să aibă frâna de parcare activat complet atunci când sunt parcate, pentru a evita deplasarea accidentală, care poate provoca rănirea pasagerilor sau a pietonilor.**

- Înainte de a porni la drum, verificați ca frâna de parcare să nu fie activată și ca lampa de control să fie stinsă.
- Este posibil ca la deplasarea prin apă frânele să se ude. Acestea se pot uda și la spălarea vehiculului. Frânele ude pot fi periculoase! Vehiculul nu se va opri la fel de rapid dacă frânele sunt ude. Frânele ude pot provoca instabilitate la frânare.

  Pentru a le usca, frânați încet, controlând vehiculul cu atenție. Dacă frânarea nu își recapătă eficiența, opriți în siguranță și vă recomandăm să contactați un dealer autorizat HYUNDAI.
- Nu coborâți pante cu transmisia în punctul neutru. Este extrem de periculos. Lăsați vehiculul în viteză, acționați frânele pentru a încetini și, pentru mai multă siguranță, schimbați într-o treaptă inferioară.
- Nu pompați pedala de frână. Menținerea piciorului pe frână în timpul deplasării poate fi periculoasă, frânele se pot supraîncălzi și își pot pierde eficiența. De asemenea, crește și uzura componentelor sistemului de frânare.
- Dacă aveți pană de cauciuc în timpul deplasării, frânați ușor și mențineți vehiculul pe direcția drept înainte în timp ce încetiniți. Când viteza o permite, trageți pe dreapta.
- Dacă vehiculul este echipat cu transmisie automată/cu ambreiaj dublu, nu porniți brusc de pe loc. Pentru e evita pornirea bruscă de pe loc, țineți apăsată pedala de frână cu vehiculul oprit.
- Parcați cu atenție în pantă. Activați complet frâna de parcare și treceți schimbătorul de viteze în poziția P (transmisie automată) sau în treapta 1 sau marșarier (transmisie manuală). Dacă vehiculul este cu fața la vale, întoarceți roțile din față spre bordură, pentru a preveni deplasarea acestuia. Dacă vehiculul este cu fața la deal, întoarceți roțile față spre axul drumului, pentru a preveni deplasarea acestuia. În alte situații sau dacă nu există bordură, blocați roțile.
- În anumite situații, este posibil ca frâna de parcare să se blocheze în poziția activat. Acest lucru se întâmplă mai ales dacă în jurul sau în apropierea frânelor spate există o acumulare de gheață ori dacă frânele sunt ude. Dacă există riscul ca frâna de parcare să înghețe, trageți-o numai temporar pentru a selecta poziția P (transmisie automată) sau treapta 1 ori marșarierul (transmisie manuală) și blocați roțile din spate, pentru a împiedica deplasarea vehiculului. Dezactivați apoi frâna de parcare.
- Nu mențineți vehiculul în pantă cu ajutorul pedalei de accelerație. Transmisia se poate supraîncălzi. Utilizați întotdeauna frâna de serviciu sau frâna de parcare.

PILOT AUTOMAT (DACĂ EXISTĂ ÎN DOTARE)



1. Indicator pilot automat
2. Indicator setare pilot automat

Pilotul automat vă permite să programați vehiculul să mențină o viteză constantă fără a apăsa pedala de accelerație.

Sistemul este proiectat să funcționeze la viteze mai mari de 30 km/h (20 mph).

⚠ AVERTISMENT

- **Dacă sistemul de control al vitezei de croazieră este lăsat activat (lampa de control viteză de croazieră este aprinsă), sistemul se poate activa accidental. Dezactivați sistemul de control al vitezei de croazieră când nu este utilizat, pentru a evita setarea accidentală a unei viteze.**
- **Utilizați sistemul numai pe autostradă și pe vreme bună.**
- **Nu utilizați sistemul dacă menținerea unei viteze constante nu prezintă siguranță, de ex. când conduceți în trafic intens sau variabil sau pe o șosea alunecoasă (acoperită cu apă, gheață sau zăpadă), pe serpentine sau în pante cu înclinare de peste 6%.**
- **La utilizarea pilotului automat, fiți atenți la condițiile de deplasare.**
- **Fiți atenți la coborârea unei pante cu sistemul de control al vitezei de croazieră activat, deoarece viteza vehiculului poate crește.**

⚠ ATENȚIE

La deplasarea cu sistemul cuplat, în cazul unui vehicul cu transmisie manuală, nu treceți în punctul neutru fără să apăsați pedala de ambreiaj, deoarece motorul se va supratura. Dacă survine o astfel de situație, apăsați pedala de ambreiaj sau dezactivați sistemul de la buton.

✻ NOTĂ

- **În timpul funcționării normale a sistemului, la apăsarea butonului SET sau la reactivarea sistemului după frânare, acesta va intra în funcțiune după aproximativ 3 secunde. Această întârziere este normală.**
- **Pentru a activa pilotul automat, apăsați cel puțin o dată pedala de frână după ce cuplați contactul sau porniți motorul. Acest lucru permite verificarea comutatorului frânei, o componentă importantă pentru anularea pilotului automat.**



OGDE051050

Buton pilot automat

O: dezactivează pilotul automat.

: activează sau dezactivează pilotul automat.

RES+: reia sau crește viteza de croazieră.

SET-: setează sau reduce viteza de croazieră.



OGDE051036

Setarea pilotului automat

1. Pentru a activa pilotul automat, apăsați butonul de pe volan. Lampa de control pilot automat se aprinde.
2. Accelerați până la viteza dorită, care trebuie să fie mai mare de 30 km/h (20 mph).

✻ NOTĂ - transmisie manuală

La vehiculele cu transmisie manuală, după pornirea motorului trebuie să apăsați pedala de frână cel puțin o dată, pentru a seta controlul vitezei de croazieră.



OGDE051038

3. Apăsați butonul SET-, apoi eliberați-l când ajungeți la viteza dorită. Lampa de control SET din cadrul grupului de instrumente se va aprinde. Simultan, eliberați pedala de accelerație. Viteza dorită va fi menținută în mod automat.

La coborârea sau urcarea unei pante, viteza vehiculului poate varia ușor.


OGDE051037

Pentru a mări viteza de croazieră setată:

Respectați oricare din următoarele proceduri:

- Țineți apăsat butonul +RES. Vehiculul va accelera. Eliberați butonul atunci când atingeți viteza dorită.
- Apăsați scurt butonul +RES. Viteza de croazieră va crește cu 2 km/h (1 mph) la fiecare apăsare a butonului +RES.


OGDE051038

Pentru a reduce viteza de croazieră:

Respectați oricare din următoarele proceduri:

- Țineți apăsat butonul SET-. Vehiculul va încetini treptat.
  Eliberați butonul la viteza pe care doriți să o mențineți.
- Apăsați scurt butonul SET-. Viteza de croazieră se va reduce cu 2 km/h (1 mph) la fiecare apăsare a butonului SET-.

Accelerarea temporară cu pilotul automat activat:

Dacă doriți să accelerați temporar când pilotul automat este activat, apăsați pedala de accelerație. Viteza mărită nu va interfera cu pilotul automat activat și nici nu va schimba viteza setată.

Pentru a reveni la viteza setată, ridicați piciorul de pe pedala de accelerație.


OGDE051034

Pentru anularea pilotului automat, procedați în felul următor:

- Apăsați pedala de frână.
- La vehiculele cu transmisie manuală, apăsați pedala de ambreiaj.
- La vehiculele cu transmisie automată/ambreiaj dublu, selectați punctul N (neutru).
- Apăsați butonul de dezactivare de pe volan.
- Reduceți viteza vehiculului cu mai mult de 20 km/h (12 mph) față de viteza setată.
- Reduceți viteza vehiculului la mai puțin de aproximativ 30 km/h (20 mph).

Fiecare dintre aceste acțiuni va anula pilotul automat (lampa de control setare viteză de croazieră *se va stinge), dar nu va dezactiva sistemul. Dacă doriți să reveniți la viteza de croazieră setată anterior, deplasați în sus (la RES+) maneta de pe volan. Se va reveni astfel la viteza de croazieră setată anterior.*


OGDE051037

Pentru a reveni la viteza de croazieră când circulați cu o viteză mai mare de aproximativ 30 km/h (20 mph):

Dacă pentru anularea pilotului automat ați utilizat o altă metodă decât apăsarea butonului de activare/dezactivare și sistemul a rămas totuși activat, acesta va reveni în mod automat la ultima viteză setată atunci când apăsați butonul +RES.

Totuși, sistemul nu va reveni la ultima viteză setată dacă viteza vehiculului este mai mică de aproximativ 30 km/h (20 mph).

Pentru dezactivarea pilotului automat, procedați în felul următor:

- Apăsați butonul pilot automat .
- Decuplați contactul.

Ambele acțiuni permit dezactivarea pilotului automat. Dacă doriți să reactivați sistemul, repetați pașii descriși în secțiunea „Setarea pilotului automat” de la pagina anterioară.

SISTEM DE AVERTIZARE PĂRĂSIRE BANDĂ DE RULARE (LDWS) (DACĂ EXISTĂ ÎN DOTARE)

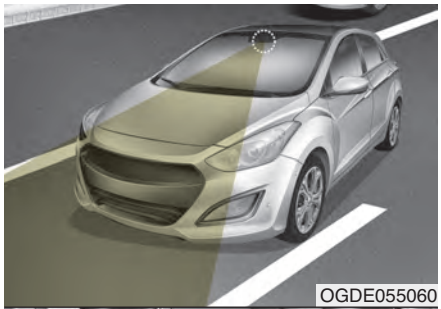
OGDE055060

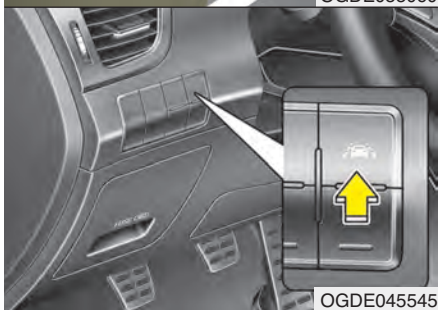
OGDE045545

Acest sistem detectează banda cu ajutorul camerei video de pe parbriz și vă avertizează dacă vehiculul părăsește banda de rulare.

⚠ AVERTISMENT

La utilizarea sistemului de avertizare la părăsirea benzii de rulare (LDWS), luați următoarele măsuri de precauție:

- **Verificați ÎNTOTDEAUNA condițiile de deplasare. Sistemul LDWS nu asigură schimbarea sau păstrarea benzii de rulare.**
- **Nu manevrați brusc volanul, dacă sistemul LDWS vă avertizează că vehiculul părăsește banda de rulare.**
- **În cazul în care camera nu poate detecta banda de rulare sau dacă viteza vehiculului nu depășește 60 km/h (38 mph), sistemul LDWS nu vă poate avertiza, chiar dacă vehiculul părăsește banda de rulare.**
- **Dacă vehiculul este echipat cu geamuri fumurii, dacă geamurile sunt tratate cu orice alte substanțe și dacă pe parbriz sunt lipite accesorii, este posibil ca sistemul LDWS să nu funcționeze corespunzător.**

(Continuare)

(Continuare)

- **Nu permiteți contactul camerei LDWS cu apă sau cu lichid; în caz contrar, camera video se poate deteriora.**
- **Nu demontați piesele sistemului LDWS și nu loviți puternic camera video.**
- **Nu amplasați pe planșa de bord obiecte care reflectă lumina.**
- **Funcționarea LDWS poate fi afectată de diferiți factori (inclusiv de factorii de mediu). Șoferul are responsabilitatea de a fi atent la drum și de a menține întotdeauna vehiculul pe banda de rulare.**

■ Tip B



OGDE044533

■ Tip C



OGDE044534

Utilizare LDWS

Activare:

Apăsați butonul LDWS, cu butonul de pornire/oprire motor în poziția ON. Indicatorul (alb) se aprinde în cadrul grupului de instrumente.

Dezactivare:

Apăsați încă o dată butonul LDWS. Indicatorul din cadrul grupului de instrumente se stinge.

■ Bandă detectată

• Tip B



• Tip C



OGDE044465/OGDE044466

■ Bandă nedetectată

• Tip B



• Tip C



OGDE044467/OGDE044468

Dacă vehiculul părăsește banda de rulare când sistemul LDWS este activat și viteza vehiculului este mai mare de 60 km/h, avertizarea funcționează astfel:

■ Stânga

• Tip B



• Tip C



OGDE044469/OGDE044470

■ Dreapta

• Tip B



• Tip C



OGDE044471/OGDE044472

1. Avertizare vizuală

Dacă părăsiți banda de rulare, banda pe care o părăsiți de pe afișajul LCD clipește în culoarea galbenă.

2. Avertizare acustică

Dacă părăsiți banda de rulare se activează avertizorul sonor.

• Tip B



• Tip C



OGDE044473/OGDE044474

• Tip B



• Tip C



OGDE044533/OGDE044534

Lampă și mesaj de avertizare

Dacă sistemul LDWS nu funcționează corespunzător, lampa de avertizare se aprinde și mesajul de avertizare apare pentru câteva secunde.

Vă recomandăm să duceți vehiculul la un dealer autorizat HYUNDAI și să verificați sistemul.

Sistemul LDWS nu avertizează dacă:

- Șoferul activează semnalizarea pentru a schimba banda de rulare sau acționează luminile de avarie.
- Vehiculul se deplasează pe marcajul rutier.

✻ NOTĂ

Semnalizați întotdeauna înainte de schimbarea unei benzi de rulare.

ATENȚIA ȘOFERULUI

Este posibil ca sistemul LDWS să nu vă avertizeze, chiar dacă vehiculul părăsește banda de rulare sau să vă avertizeze, chiar dacă vehiculul nu părăsește banda de rulare, atunci când:

- **Banda de rulare nu este vizibilă din cauza zăpezii, ploii, petelor, bălților sau din alte cauze.**
- **Luminozitatea exterioară se modifică brusc, cum ar fi la intrarea sau ieșirea dintr-un tunel.**
- **Farurile nu sunt aprinse pe timp de noapte sau într-un tunel sau dacă lumina exterioară este slabă.**
- **Marcajul rutier este greu de identificat, este deteriorat sau nedefinit.**
- **Pe drumuri foarte înclinate sau sinuoase.**
- **Iluminatul stradal, lumina soarelui sau farurile vehiculului de pe sensul opus se reflectă în apa de pe drum.**
- **Lentila sau parbrizul este murdar.**

(Continuare)

(Continuare)

- **Camera video nu poate detecta banda de rulare din cauza ceții, ploii dese sau zăpezii mari.**
- **Temperatura în zona învecinată oglinzii retrovizoare interioare este ridicată, din cauza expunerii directe la lumina soarelui.**
- **Banda de rulare este foarte lată sau foarte îngustă.**
- **Parbrizul este aburit de aerul umed din vehicul.**
- **Marcajul rutier este umbrit.**
- **Există un marcaj asemănător unui marcaj rutier.**
- **Există o structură de separare, cum ar fi o barieră de beton.**
- **Distanța față de vehiculul din față este foarte mică sau vehiculul din față acoperă marcajul rutier.**
- **Vehiculul vibrează tare din cauza condițiilor de rulare.**
- **Numărul benzilor de rulare crește sau scade sau marcajele rutiere se intersectează.**
- **Pe planșa de bord află un obiect.**
- **Vă deplasați cu soarele în față.**
- **Traversați o zonă în lucru.**
- **Sunt mai mult de două marcaje rutiere.**

LIMITATOR DE VITEZĂ (DACĂ EXISTĂ ÎN DOTARE)

Atunci când nu doriți să depășiți o anumită viteză puteți seta limita de viteză.

Dacă depășiți limita de viteză presetată, se va activa sistemul de avertizare (viteza setată va clipi și se va auzi o avertizare sonoră) până când viteza vehiculului scade sub limita setată.

✻ NOTĂ

Dacă limitatorul de viteză este activat, pilotul automat nu poate fi activat.



OGDE051050

Comutator limitator de viteză

O: anulează limita de viteză setată.

: activează sau dezactivează limitatorul de viteză.

RES+: reia sau crește limita de viteză setată.

SET-: setează sau reduce limita de viteză setată.



OGDE051035

Pentru a seta limita de viteză:

1. Pentru a activa sistemul, apăsați butonul limitatorului de viteză de pe volan.

■ Tip A

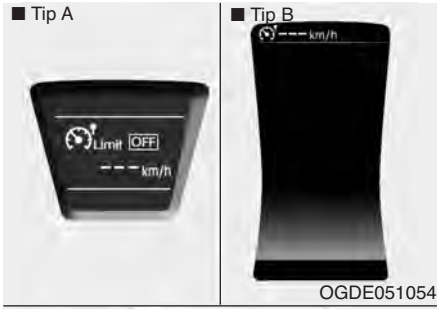

■ Tip C

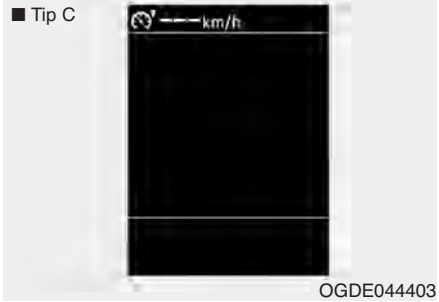

Lampa de control limită de viteză se va aprinde.



2. Apăsați butonul SET-.
3. Apăsați butonul +RES sau SET-, apoi eliberați-l când ajungeți la viteza dorită.

   Țineți apăsat butonul +RES sau SET-. Viteza va crește sau se va reduce cu 5 km/h.

   Apăsați scurt butonul +RES sau SET-. Viteza va crește sau se va reduce cu 1 km/h.

   Limita de viteză setată se va afișa în cadrul grupului de instrumente.

■ Tip A

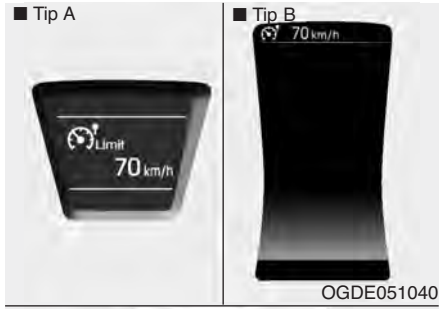

■ Tip C



Limita de viteză setată va fi afișată.

Pentru a depăși limita de viteză setată trebuie să apăsați tare pe pedala de accelerație (mai mult de aproximativ 80% din cursa acesteia), până când se activează cu un clic mecanismul de accelerare la maxim. Limita de viteză setată va clipi și se va auzi avertizarea sonoră până când viteza vehiculului revine sub limita de viteză.

✻ NOTĂ

- **Dacă pedala de accelerație se apasă mai puțin de aproximativ 50%, viteza vehiculului nu o va depăși pe cea presetată.**
- **Un clic provenind de la mecanismul de accelerare la maxim, ca urmare a apăsării complete a pedalei de accelerație este un lucru normal.**


OGDE051052

Pentru dezactivarea limitatorului de viteză, procedați în felul următor:

- Apăsați încă o dată butonul limitatorului de viteză .
- Apăsați butonul controlului vitezei de croazieră (la apăsarea acestui buton sistemul se va activa)

Dacă apăsați o dată butonul O (ANULARE), viteza setată se va anula, dar sistemul nu se va dezactiva. Dacă doriți să resetați limita de viteză, apăsați butonul +RES sau SET- de pe volan la viteza dorită.

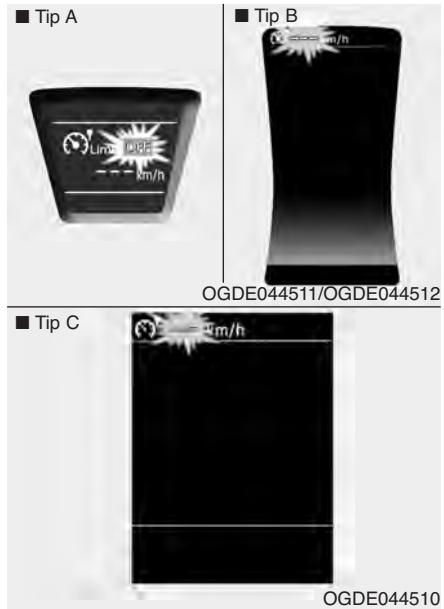

OGDE044511/OGDE044512

OGDE044510

⚠ ATENȚIE

Dacă sistemul de control al limitei de viteză este defect, indicatorul „OFF” (dezactivat) pentru tipul A sau indicatorul „—-” pentru tipul B va clipi. În acest caz, vă recomandăm să verificați sistemul la un dealer autorizat HYUNDAI.

UTILIZARE ECONOMICĂ

Consumul de combustibil depinde în principal de stilul de condus, locul și momentul deplasării.

De acești factori depinde numărul de km (mile) pe care îi puteți parcurge cu un litru (galon) de combustibil. Pentru un consum de combustibil cât mai redus, respectați următoarele recomandări care vă vor ajuta să economisiți banii de combustibil și reparații:

- Conduceți calm. Accelerați moderat. Nu demarați brusc, nu turați motorul la maximum și mențineți o viteză constantă. Nu forțați între semafoare. Încercați să mergeți cu viteza traficului, pentru a nu fi nevoiți să schimbați prea des vitezele. Dacă puteți, evitați aglomerația. Pentru a evita frânările inutile, mențineți o distanță de siguranță față de celelalte vehicule. Se va reduce și uzura frânelor.
- Conduceți cu viteză moderată. Cu cât mergeți mai repede, cu atât vehiculul consumă mai mult combustibil. Deplasarea cu viteză moderată, în special pe autostradă, este cel mai sigur mod de a reduce consumul de combustibil.
- Nu pompați pedala de frână sau de ambreiaj. Consumul de combustibil va crește, odată cu uzura componentelor. În plus, dacă țineți piciorul pe pedala de frână, acestea se vor supraîncălzi, își vor pierde eficiența și pot genera situații cu consecințe mai grave.
- Aveți grijă de anvelope. Umflați-le la presiunea recomandată. Presiunea incorectă în anvelope provoca uzura prematură a acestora. Verificați presiunea în anvelope cel puțin o dată pe lună.
- Asigurați-vă că geometria roților este corectă. Geometria roților poate fi afectată ca urmare a lovirii bordurilor sau la deplasarea cu viteză prea mare pe drumuri denivelate. Geometria incorectă provoacă uzura rapidă a anvelopelor și creșterea consumului de combustibil.
- Mențineți vehiculul în stare bună de funcționare. Pentru economie de combustibil și pentru costuri reduse de întreținere, respectați indicațiile programului de întreținere. Dacă vehiculul este condus în condiții dificile, va necesita o întreținere mai frecventă.
- Mențineți curățenia vehiculului. Pentru o durată de utilizare maximă, vehiculul HYUNDAI trebuie menținut curat și necorodat. Este foarte important ca sub vehicul să nu se acumuleze noroi, praf, gheață etc. Greutatea suplimentară determină un consum mărit de combustibil și contribuie la coroziune.
- Nu supraîncărcați vehiculul. Nu transportați greutăți inutile în vehicul. Greutatea mare duce la creșterea consumului de combustibil.
- Nu țineți motorul la ralanti mai mult decât este necesar. Dacă așteptați (nu în trafic), opriți motorul și porniți-l când sunteți gata de plecare.

- Vehiculul HYUNDAI nu solicită încălzirea suplimentară a motorului. Înainte de a cupla o treaptă, mențineți motorul la ralanti pentru 10 - 20 de secunde. Totuși, pe vreme foarte rece, lăsați motorul să se încălzească mai mult timp.
- Nu subturați și nu supraturați motorul. Subturarea reprezintă deplasarea cu viteză prea mică într-o treaptă superioară. Schimbați într-o treaptă inferioară. Supraturarea reprezintă turarea motorului peste limita de siguranță. Poate fi evitată prin schimbarea treptelor la viteza recomandată.
- Utilizați mai rar sistemul de aer condiționat. Sistemul de aer condiționat este acționat de motor și duce la creșterea consumului de combustibil.
- Deplasarea cu viteză mare și geamurile deschise poate duce la un consum mărit de combustibil.
- Economia de combustibil este mai mică în condiții de vânt din lateral sau din față. Pentru a compensa acest consum excesiv de combustibil, încetiniți când rulați în astfel de condiții.

Păstrarea vehiculului într-o stare bună de funcționare înseamnă siguranță și economie. În general, vă recomandăm să reparați vehiculul la un dealer autorizat HYUNDAI.

⚠ AVERTISMENT
- oprirea motorului în timpul deplasării

Nu opriți niciodată motorul la coborârea unei pante sau dacă vehiculul se deplasează. Servodirecția și servofrâna nu funcționează corect dacă motorul este oprit. Este de preferat să mențineți motorul pornit și să cuplați o treaptă de viteză inferioară adecvată, pentru a obține efectul de frână de motor. În plus, decuplarea contactului (dacă există în dotare) în timpul deplasării poate provoca blocarea volanului, ceea ce va duce la pierderea controlului asupra vehiculului și poate provoca rănirea gravă sau decesul.

CONDIȚII SPECIALE DE DEPLASARE

Condiții periculoase de utilizare

Când vă confruntați cu condiții periculoase de deplasare, cum ar fi apă, zăpadă, gheață, noroi, nisip sau alte pericole similare, respectați următoarele recomandări:

- Conduceți cu prudență și asigurați o distanță suplimentară pentru frânare.
- Evitați frânarea sau manevrele bruște.
- Când frânați fără sistem ABS, apăsați ușor și repetat pedala de frână, până la oprirea vehiculului.

⚠ AVERTISMENT - ABS

La vehiculele echipate cu sistem ABS, nu apăsați repetat pedala de frână.

- Dacă v-ați blocat în zăpadă, noroi sau nisip, treceți transmisia în treapta 2. Accelerați încet pentru a preveni patinarea roților motrice.
- Dacă vehiculul s-a blocat în zăpadă, gheață sau noroi, utilizați nisip, sare, lanțuri antiderapante sau alte materiale antiderapante sub roțile motrice pentru a asigura aderența.

⚠ AVERTISMENT
- trecerea într-o treaptă de viteză inferioară

La vehiculele cu transmisie automată/cu ambreiaj dublu, trecerea într-o treaptă de viteză inferioară la deplasarea pe suprafețe alunecoase poate provoca un accident. Schimbarea bruscă a vitezei de rotație a roților poate provoca patinarea acestora. Fiți atenți când treceți într-o treaptă de viteză inferioară, dacă rulați pe suprafețe alunecoase.

Balansarea vehiculului

Dacă este necesară balansarea vehiculului pentru a-l scoate din zăpadă, nisip sau noroi, rotiți mai întâi volanul spre dreapta și stânga, pentru a curăța zona din jurul roților față. Apoi, treceți între treapta 1 și R (marșarier), la vehiculele echipate cu transmisie manuală, sau între R (marșarier) și oricare treaptă pentru mers înainte, la vehicule echipate cu transmisie automată/cu ambreiaj dublu. Nu turați motorul și limitați cât mai mult posibil patinarea roților. Dacă după câteva încercări vehiculul rămâne totuși blocat, tractați-l cu ajutorul unui vehicul de remorcare, pentru a evita supraîncălzirea motorului și posibila defectare a transmisiei.

⚠ ATENȚIE

Balansarea îndelungată poate provoca supraîncălzirea motorului, defectarea temporară sau permanentă a transmisiei și deteriorarea anvelopelor.

⚠ AVERTISMENT
- patinarea roților

Nu permiteți patinarea roților, în special la viteze mai mari de 56 km/h (35 mph). Patinarea prelungită a roților cu vehiculul staționar poate provoca supraîncălzirea anvelopelor, care poate provoca explozia anvelopelor și rănirea persoanelor din jur.

✻ NOTĂ

Înainte de a încerca eliberarea vehiculului, sistemul ESC trebuie dezactivat.

⚠ AVERTISMENT

Dacă vehiculul rămâne blocat în zăpadă, noroi, nisip etc., se poate încerca eliberarea acestuia prin balansare înainte-înapoi. Nu utilizați această procedură dacă în apropierea vehiculului se află alte persoane sau obiecte. Este posibil ca vehiculul să se deplaseze necontrolat înainte sau înapoi și să provoace rănirea persoanelor sau deteriorarea obiectelor din apropiere.

Negocierea virajelor

Evitați frânarea sau schimbarea treptei de viteză în curbe, în special când carosabilul este ud. Este de preferat ca virajele să fie abordate cu viteză redusă. Dacă respectați aceste sfaturi, anvelopele nu se vor uza prematur.

Condusul pe timp de noapte

Deoarece condusul pe timp de noapte prezintă mai multe pericole decât condusul pe timp de zi, iată câteva indicații importante de care să țineți cont:

- Încetiniți și măriți distanța față de celelalte vehicule, deoarece vizibilitatea pe timp de noapte este redusă mult, în special în zone unde nu există iluminare stradală.
- Reglați oglinzile retrovizoare pentru a reduce efectul de orbire provocat de farurile celorlalte vehicule.
- Mențineți farurile curate și corect reglate, în cazul vehiculelor care nu sunt echipate cu sistem de reglare automată a farurilor. Farurile murdare sau reglate necorespunzător vor reduce mult vizibilitatea pe timp de noapte.
- Evitați să priviți direct în lumina farurilor vehiculelor care circulă din sens opus. Veți avea senzația de orbire temporară și vor trece câteva secunde până când ochii se vor reobișnui cu întunericul.

Condusul pe timp de ploaie

Ploaia și drumurile ude pot face condusul periculos, mai ales dacă nu sunteți pregătit pentru drumuri alunecoase. Iată câteva aspecte de care trebuie să țineți cont când conduceți pe ploaie:

- Ploaia torențială va reduce vizibilitatea și va provoca o creștere a distanței de frânare, deci încetiniți.
- Mențineți ștergătoarele de parbriz în stare bună. Înlocuiți lamele ștergătoarelor de parbriz când acestea lasă urme sau nu mai curăță complet parbrizul.
- Dacă anvelopele nu sunt în stare bună, o frânare bruscă pe o suprafață udă poate provoca un derapaj și un accident. Asigurați-vă că anvelopele sunt în stare bună.
- Aprindeți farurile pentru a fi văzut mai bine de către ceilalți participanți la trafic.
- Deplasarea cu viteză mare prin bălți poate afecta frânele. Dacă sunteți nevoit să treceți prin bălți, reduceți viteza.
- Dacă bănuiți că a pătruns apă la frâne, apăsați pedala de frână ușor în timp ce conduceți, până când frânele funcționează din nou normal.

Condusul în zone inundate

Evitați deplasarea prin zone inundate, cu excepția cazului în care apa nu depășește baza butucului roții. Reduceți viteza atunci când treceți prin apă. Adaptați distanța de oprire la condițiile de deplasare, deoarece este posibil ca performanțele de frânare să fie mai reduse.
După ce ați rulat prin apă, uscați frânele prin apăsarea ușoară și repetată a pedalei de frână în timpul deplasării.

Condusul în teren accidentat

Conduceți cu atenție în teren accidentat, deoarece este posibil ca vehiculul să se deterioreze ca urmare a contactului cu pietrele sau cu rădăcinile copacilor. Familiarizați-vă cu traseul înainte de a porni la drum.

Condusul pe autostradă

Anvelope

Verificați presiunea în anvelope. O presiune scăzută va provoca supraîncălzirea și eventuala deteriorate a anvelopelor.
Evitați utilizarea anvelopelor uzate sau deteriorate; acestea nu asigură o aderență bună și se pot avaria.

✻ NOTĂ

Nu umflați anvelopele la o presiune mai mare decât cea recomandată de producător.

⚠ AVERTISMENT

- **Anvelopele prea umflate sau prea dezumflate pot duce la o manevrabilitate deficitară, pierderea controlului și explozia unei anvelope, care poate provoca accidente, răniri și chiar decesul persoanelor implicate. Înainte de a porni la drum, verificați întotdeauna presiunea în anvelope. Pentru presiunea de umflare recomandată, consultați „Jante și anvelope", în capitolul 8.**
- **Condusul vehiculului cu anvelopele uzate este periculos. Acest lucru poate provoca pierderea controlului asupra vehiculului, accidente, răniri sau chiar decesul persoanelor implicate. Anvelopele uzate trebuie înlocuite cât mai curând posibil și nu trebuie utilizate niciodată în timpul deplasării. Înainte de a porni la drum, verificați întotdeauna profilul anvelopelor. Pentru informații suplimentare și grosimea profilului, consultați „Jante și anvelope" în capitolul 7.**

Combustibil, lichid de răcire și ulei de motor

La viteză mare se consumă mai mult combustibil decât în traficul urban. Nu uitați să verificați nivelul lichidului de răcire și al uleiului de motor.

Curele de transmisie

Dacă cureaua de transmisie nu este bine întinsă sau este avariată, motorul se poate supraîncălzi.

PE TIMP DE IARNĂ



Condițiile atmosferice de iarnă grea provoacă uzura sporită și alte probleme. Pentru a le minimiza, respectați sfaturile de mai jos:

Zăpadă sau gheață

Pentru a conduce prin zăpadă adâncă, se recomandă utilizarea anvelopelor de iarnă sau a lanțurilor antiderapante. Dacă sunt necesare anvelope de iarnă, acestea trebuie să fie de același tip și dimensiuni cu anvelopele originale. Nerespectarea acestor instrucțiuni poate afecta negativ siguranța și manevrabilitatea vehiculului. Mai mult, viteza ridicată, accelerarea rapidă, frânările bruște și abordarea rapidă a virajelor sunt periculoase.

La decelerare, se recomandă utilizarea intensivă a frânei de motor. La frânarea bruscă pe un carosabil acoperit cu zăpadă sau gheață este posibil ca vehiculul să derapeze. Trebuie menținută o distanță de siguranță față de vehiculul din față. Frânați ușor. Montarea lanțurilor antiderapante asigură o aderență suplimentară, dar nu previne derapajul în lateral.

✻ NOTĂ

În unele țări, lanțurile antiderapante sunt ilegale. Înainte de a monta lanțuri antiderapante, verificați legislația locală.

Anvelope de iarnă

Dacă montați anvelope de iarnă, verificați ca acestea să aibă un profil radial, precum și aceleași dimensiuni și sarcină cu cele originale. Montați anvelope de iarnă la toate cele patru roți pentru a adapta manevrabilitatea vehiculului în funcție de condițiile de rulare. Rețineți că tracțiunea asigurată de anvelopele de iarnă pe drumuri uscate nu este la fel de performantă ca cea asigurată de anvelopele originale ale vehiculului. Trebuie să conduceți cu atenție chiar dacă drumul este liber. Verificați împreună cu dealerul de anvelope care este viteza maximă recomandată.

⚠ AVERTISMENT
- dimensiuni anvelope de iarnă

Anvelopele de iarnă trebuie să corespundă dimensiunii și tipului de anvelope standard ale vehiculului. În caz contrar, este posibil ca siguranța și manevrabilitatea vehiculului să fie afectate.

Nu montați anvelope cu nituri înainte de a verifica reglementările locale, naționale și municipale cu privire la posibilele restricții la utilizarea acestora.



Lanțuri antiderapante

Deoarece talonul anvelopelor cu profil radial este subțire, se poate deteriora prin montarea anumitor tipuri de lanțuri antiderapante. De aceea, este recomandată utilizarea anvelopelor de iarnă în locul lanțurilor antiderapante. Nu montați lanțuri antiderapante pe vehiculele echipate cu jante din aliaj, deoarece lanțurile le pot deteriora. Dacă sunteți nevoiți să utilizați lanțuri antiderapante, utilizați lanțuri tip rețea, cu o grosime mai mică de 15 mm (0,59 in). Deteriorarea vehiculului provocată de utilizarea lanțurilor antiderapante necorespunzătoare nu este acoperită de garanția producătorului.

Montați lanțuri antiderapante numai la roțile din față.

⚠ ATENȚIE

- ***Lanțurile antiderapante trebuie să fie adecvate tipului și dimensiunilor anvelopelor vehiculului. Lanțurile antiderapante necorespunzătoare pot provoca deteriorarea caroseriei și a suspensiei, defecțiuni ce nu sunt acoperite de garanția producătorului. Dacă intră în contact cu componentele vehiculului, este posibil ca clemele de fixare a lanțurilor antiderapante să se deterioreze, ceea ce poate provoca desprinderea lanțurilor de pe anvelope. Lanțurile antiderapante trebuie să fie omologate SAE clasa „S”.***
- ***După aproximativ 0,5 - 1 km (0,3 - 0,6 mile), verificați starea lanțurilor antiderapante, pentru a vă asigura că sunt montate corespunzător. Dacă lanțurile s-au slăbit, strângeți-le din nou.***
- ***Nu montați lanțuri antiderapante dacă vehiculul este echipat cu anvelope 225/45R17, deoarece acestea pot deteriora jantele, suspensia și caroseria vehiculului.***

Montare lanțuri antiderapante

La montarea lanțurilor antiderapante, respectați instrucțiunile producătorului și montați-le cât mai strâns posibil. Dacă lanțurile antiderapante sunt montate, conduceți încet. Dacă auziți că lanțurile antiderapante ating caroseria sau șasiul, opriți vehiculul și strângeți lanțurile. Dacă tot ating caroseria, încetiniți până când acest lucru nu se mai întâmplă. Imediat ce începeți să rulați pe drumuri curățate, demontați lanțurile antiderapante.

⚠ AVERTISMENT - montare lanțuri antiderapante

Când montați lanțurile antiderapante, parcați vehiculul pe o suprafață plană, în afara traficului. Aprindeți luminile de avarie, iar dacă aveți un triunghi reflectorizant disponibil, așezați-l în spatele vehiculului. Înainte de a monta lanțuri antiderapante, selectați întotdeauna poziția P (parcare), activați frâna de parcare și opriți motorul.

⚠ AVERTISMENT
- lanțuri antiderapante

- **Este posibil ca utilizarea lanțurilor antiderapante să afecteze manevrabilitatea vehiculului.**
- **Nu depășiți viteza de 30 km/h (20 mph) sau limita de viteză recomandată de producător, oricare dintre acestea este mai mică.**
- **Conduceți cu atenție și evitați denivelările, gropile, virajele strânse și alte pericole întâlnite pe traseu, care pot balansa vehiculul.**
- **Evitați virajele strânse sau blocarea roților la frânare.**

⚠ ATENȚIE

- ***Este posibil ca lanțurile antiderapante necorespunzătoare sau montate incorect să deterioreze conductele de frână, suspensia, caroseria și roțile vehiculului.***
- ***Dacă auziți că lanțurile antiderapante lovesc vehiculul, opriți și strângeți-le din nou.***

Utilizați lichid de răcire etilen glicol de calitate

Vehiculul dvs. este livrat cu lichid de răcire etilen glicol de calitate. Acesta este singurul tip de lichid de răcire care trebuie utilizat, deoarece ajută la prevenirea coroziunii sistemului de răcire, unge pompa de apă și previne înghețul. Asigurați-vă că înlocuiți sau completați lichidul de răcire în conformitate cu programul de întreținere. Înainte de venirea iernii, testați lichidul de răcire pentru a vă asigura că punctul de îngheț este potrivit pentru temperaturile anticipate.

Verificați bateria și cablurile

Pe timp de iarnă, bateria este solicitată suplimentar. Verificați vizual bateria și cablurile, conform indicațiilor din capitolul 7. Starea bateriei poate fi verificată de către dealerul autorizat HYUNDAI sau la un service.

Dacă este cazul, utilizați ulei de iarnă

În zonele unde iarna este foarte grea, se recomandă utilizarea unui ulei de iarnă, cu vâscozitate mai redusă. Pentru recomandări, consultați capitolul 8. Dacă nu sunteți sigur cu privire la tipul de ulei, vă recomandăm să consultați un dealer autorizat HYUNDAI.

Verificați bujiile și sistemul de aprindere

Verificați bujiile în conformitate cu recomandările din capitolul 7 și înlocuiți-le, dacă este cazul. Verificați toate componentele și cablurile sistemului de aprindere pentru a vă asigura că nu sunt crăpate, uzate sau deteriorate.

Prevenire înghețare încuietori

Pentru a preveni înghețarea încuietorilor, introduceți în gaura cheii glicerină sau lichid de dezghețare aprobat. Dacă o încuietoare este acoperită cu gheață, pulverizați lichid de dezghețare. Dacă încuietoarea este înghețată pe dinăuntru, aceasta se poate dezgheța încălzind cheia. Pentru a evita rănirea, manevrați cheia încălzită cu atenție.

În sistemul de spălare geamuri, utilizați soluție de antigel aprobată

Pentru a preveni înghețarea lichidului în sistemul de spălare, adăugați o soluție antigel aprobată, în conformitate cu instrucțiunile de pe recipient. Lichidul de spălare este disponibil la dealerul autorizat HYUNDAI și la majoritatea magazinelor de piese auto. Nu utilizați lichid de răcire pentru motor sau alte tipuri de antigel, deoarece este posibil ca acestea să deterioreze vopseaua.

Nu permiteți înghețarea frânei de parcare

În anumite situații, este posibil ca frâna de parcare să se blocheze în poziția activat. Acest lucru se întâmplă mai ales dacă în jurul sau în apropierea frânelor spate există o acumulare de gheață ori dacă frânele sunt ude. Dacă există riscul ca frâna de parcare să înghețe, activați-o numai temporar pentru a selecta poziția P (transmisie automată) sau treapta 1 ori mersarierul (transmisie manuală/cu ambreiaj dublu) și blocați roțile din spate, pentru a împiedica deplasarea vehiculului. Dezactivați apoi frâna de parcare.

Nu permiteți acumularea de gheață sau zăpadă în zona planșeului

În unele cazuri, este posibil ca pe sub aripi să se acumuleze gheață și zăpadă, ceea ce poate împiedica direcția. La deplasarea în condiții grele de iarnă, verificați periodic planșeul, pentru a vă asigura că mișcarea roților din față și a pieselor sistemului de direcție nu este obstrucționată.

Echipamente de urgență

Echipamentul de urgență corespunzător trebuie utilizat în funcție de condițiile atmosferice. Iată unele din aceste echipamente: lanțuri antiderapante, lanț sau funie de remorcare, lanternă, steaguri de semnalizare, nisip, lopată, cabluri de curent, racletă, mănuși, cizme, pătură etc.

Nu amplasați obiecte sau materiale străine în compartimentul motor

Amplasarea obiectelor sau materialelor străine, care împiedică pornirea motorului, poate provoca o defecțiune sau izbucnirea unui incendiu. Producătorul nu este responsabil de defecțiunile provocate de o astfel de amplasare.

TRACTAREA UNEI REMORCI

Dacă utilizați vehiculul pentru tractare, verificați reglementările legale în vigoare. Acestea pot fi diferite în funcție de tipul de remorcare (rulotă, vehicul sau alt tip de vehicul sau aparat). Vă recomandăm să consultați un dealer autorizat HYUNDAI.

⚠ AVERTISMENT - tractarea unei remorci

Dacă nu utilizați echipamentul corespunzător și/sau nu conduceți adecvat, atunci când tractați o remorcă puteți pierde controlul vehiculului. De exemplu, dacă remorca este prea grea, este posibil ca frânele să nu funcționeze corespunzător - sau chiar să nu funcționeze deloc. Este posibilă rănirea gravă sau decesul pasagerilor. Tractați o remorcă numai dacă ați respectat toate indicațiile din această secțiune.

⚠ AVERTISMENT - limite de greutate

Înainte de remorcare, asigurați-vă că nu sunt depășite greutatea totală a remorcii, sarcina maximă în combinație, masa totală maximă autorizată, sarcina maximă pe punte și sarcina pe capul de remorcare.

✻ NOTĂ - pentru Europa

- **Masa totală maximă admisă pe puntea spate nu trebuie depășită cu mai mult de 15%, iar masa totală maximă admisă a vehiculului nu trebuie depășită cu mai mult de 10% sau 100 kg (220,4 lbs), oricare dintre valori este mai mică. În acest caz, nu depășiți viteza de 100 km/h (62,1 mph) pentru vehiculele din categoria M1 sau de 80 km/h (49,7 mph) pentru vehiculele din categoria N1.**
- **Dacă se tractează o remorcă, sarcina suplimentară pe cupla de remorcare poate provoca depășirea sarcinii maxime admise a anvelopelor spate, dar nu cu mai mult de 15%. În astfel de situații, du depășiți viteza de 100 km/h și creșteți presiunea în anvelopele spate cu cel puțin 20 kPa (0,2 bari) peste cea recomandată pentru utilizarea normală (adică fără remorcă).**

⚠ ATENȚIE

Tractarea incorectă a unei remorci poate provoca defectarea vehiculului, care necesită reparații costisitoare, neacoperite de garanție. Pentru tractarea corectă a unei remorci, urmați sugestiile din această secțiune.

Vehiculul dvs. poate tracta o remorcă. Pentru a afla ce capacitate de remorcare are vehiculul, citiți informațiile din „Greutatea remorcii" din acest capitol.

Condusul cu o remorcă atașată diferă de condusul normal al vehiculului. Tractarea înseamnă schimbări la nivel de manevrabilitate, rezistență și consum de combustibil. Tractarea în siguranță necesită echipament adecvat și utilizarea corespunzătoare a acestuia.

Această secțiune conține multe sfaturi pentru tractare și reguli de siguranță verificate în timp. Multe dintre acestea sunt importante pentru siguranța dvs. și a pasagerilor. Citiți cu atenție această secțiune înainte de a tracta o remorcă.

Pentru a face față greutății suplimentare, componentele care asigură tractarea, precum motorul, transmisia, ansamblurile roților și anvelopele sunt solicitate suplimentar. Motorul trebuie să funcționeze la turații relativ mai mari și sarcini mai grele. Această sarcină suplimentară provoacă supraîncălzirea motorului. De asemenea, remorca mărește rezistența aerodinamică, necesitând o forță de tractare mai mare.

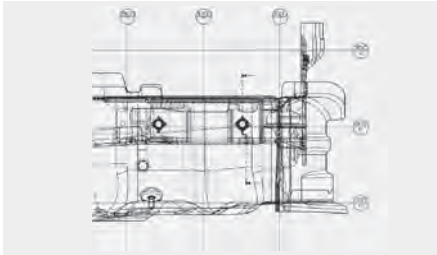

PUNCT DE MONTARE
CANT.: 6 (STG.:3, DR.:3) OGDE051056

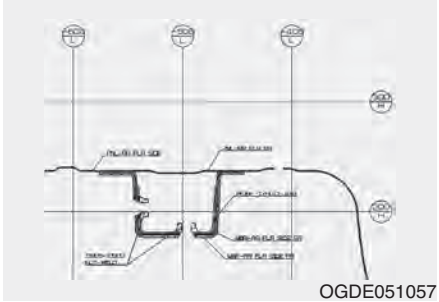

OGDE051057

Cârlige de remorcare

Este important să utilizați echipamente de remorcare adecvate. Camioanele mari care depășesc vehiculul dvs., vântul din lateral și drumurile accidentate, iată câteva motive pentru care trebuie să utilizați echipament adecvat. Câteva reguli de urmat:

- Trebuie să dați găuri în caroserie pentru a instala cârligul de remorcare? Dacă da, după demontarea cârligului de remorcare, astupați găurile.

  Dacă nu le astupați, monoxidul de carbon (CO) letal din gazele de eșapament poate pătrunde în vehicul, la fel și murdăria și apa.
- Barele de protecție ale vehiculului nu sunt proiectate pentru montarea cârligelor de remorcare. Nu montați cârlige de remorcare închiriate sau alte tipuri de cârlige de remorcare cu prindere pe bara de protecție. Utilizați numai un cârlig de remorcare cu fixare pe șasiu, care nu se montează pe bara de protecție.
- Cârligul de remorcare este un accesoriu HYUNDAI pe care îl puteți achiziționa de la un dealer HYUNDAI.

Lanțuri de siguranță

Trebuie să atașați întotdeauna lanțuri de siguranță între vehicul și remorcă. Montați lanțul de siguranță pe sub cârligul de remorcare, astfel încât aceasta să nu cadă dacă se desprinde de cârligul de remorcare.

Puteți obține instrucțiuni pentru lanțurile de siguranță de la orice dealer de echipamente de remorcare sau de la producătorul remorcii. La montarea lanțurilor de siguranță, respectați recomandările producătorului. Montați lanțurile suficient de lejer pentru a putea aborda virajele. Nu permiteți ca lanțurile de siguranță să atingă solul.

Frâne remorcă

Dacă remorca este echipată cu sistem de frânare, asigurați-vă că acesta respectă reglementările locale, că sistemul este bine montat și că funcționează corespunzător.

Dacă greutatea remorcii depășește sarcina maximă admisă cu remorcă fără sistem de frânare, remorca trebuie să dispună de propriul sistem de frânare. Citiți și respectați instrucțiunile aferente sistemului de frânare al remorcii, pentru a-l putea instala, regla și întreține în mod corespunzător.

- Nu modificați sistemul de frânare al vehiculului.

⚠ AVERTISMENT - frâne remorcă

Nu utilizați o remorcă echipată cu sistem de frânare propriu, dacă nu sunteți absolut sigur că ați configurat corect sistemul de frânare. Aceasta nu este o lucrare pentru amatori. Adresați-vă unui atelier specializat și competent pentru a executa această lucrare.

Tractarea unei remorci

Tractarea unei remorci necesită experiență. Înainte de a porni la drum, trebuie să vă familiarizați cu remorca. Obișnuiți-vă cu manevrarea și frânarea vehiculului când are atașată o remorcă. Nu uitați că vehiculul pe care-l conduceți este acum mult mai lung și nu răspunde la comenzi la fel de prompt ca în absența remorcii.

Înainte de a porni motorul, verificați cârligul de remorcare și platforma, lanțurile de siguranță, racordurile electrice, luminile, anvelopele și reglarea oglinzilor. Dacă remorca are frâne electrice, porniți vehiculul și mișcați remorca. Apoi acționați manual controlerul frânelor remorcii pentru a vă asigura că acestea funcționează. Se verifică astfel și priza de curent.

În timpul călătoriei, verificați periodic siguranța ancorării bagajelor, funcționarea sistemului de semnalizare și frânele remorcii.

Distanța față de vehiculul din față

Păstrați o distanță cel puțin dublă față de vehiculul din față, comparativ cu distanța ce trebuie păstrată dacă nu tractați nicio remorcă. Acest lucru vă ajută să evitați situațiile care impun frânările violente și virajele bruște.

Depășirea

Când tractați o remorcă și depășiți alt vehicul, distanța pentru depășire este mai mare. Și, pentru că vehiculul este acum mai lung din cauza remorcii, va trebui să treceți cu mult de vehiculul depășit, înainte de a reveni pe banda dvs.

Marșarier

Țineți partea de jos a volanului cu o singură mână. Apoi, pentru a deplasa remorca spre stânga, rotiți volanul spre stânga. Pentru a deplasa remorca spre dreaptă, rotiți volanul spre dreapta. Când rulați în marșarier conduceți încet și, dacă e posibil, apelați la cineva care să vă ghideze.

Efectuarea virajelor

Când virați în timp ce tractați o remorcă, abordați virajele mai larg decât în mod normal. Procedând astfel, remorca nu va lovi bordurile, semnele de circulație, copacii sau alte obiecte. Evitați manevrele bruște. Semnalizați din timp.

Semnalizarea în condiții de tractare a unei remorci

La tractarea unei remorci, vehiculul trebuie să aibă semnalizare și circuit electric separat pentru remorcă. Săgețile indicatoare de culoare verde de pe planșa de bord vor clipi când semnalizați un viraj sau la schimbarea benzii de rulare. Conectate corect, lămpile remorcii vor clipi și ele, pentru a atenționa ceilalți participanți la trafic de intenția de a vira, schimba banda sau opri.

Când tractați o remorcă, săgețile indicatoare de culoare verde de pe planșa de bord clipesc, chiar dacă becurile lămpilor de pe remorcă s-au ars. Astfel, puteți crede că șoferii din spate văd semnalizarea pe care o faceți, dar de fapt aceștia nu o văd. Este important să verificați periodic dacă lămpile remorcii funcționează. Verificați-le, de asemenea, ori de câte ori conectați și deconectați circuitul electric.

Nu conectați sistemul de iluminare al remorcii direct la sistemul de iluminare al vehiculului. Pentru remorcă utilizați cablaje electrice aprobate.

Dealerul autorizat HYUNDAI vă poate ajuta la montarea cablajului electric.

⚠ AVERTISMENT

Dacă nu se utilizează cablaje autorizate pentru remorcă, sistemul electric al vehiculului se poate defecta și/sau există riscul de răniri grave.

Condusul pe drumuri înclinate

Reduceți viteza și treceți într-o treaptă de viteză inferioară când coborâți o pantă lungă sau abruptă. Dacă nu utilizați o treaptă de viteză inferioară, va trebui să utilizați frânele atât de mult, încât se vor supraîncălzi și eficiența lor va scădea.

Când urcați o rampă, treceți într-o treaptă de viteză inferioară și reduceți viteza la aproximativ 70 km/h (45 mph) pentru a reduce posibilitatea de supraîncălzire a motorului și a transmisiei.

Dacă greutatea remorcii depășește greutatea maximă admisă a remorcii fără sistem de frânare, iar vehiculul este echipat cu transmisie automată/cu ambreiaj dublu, trebuie să selectați poziția D (deplasare) atunci când tractați o remorcă.

Tractarea unei remorci cu selectorul de viteze în poziția D (deplasare) va minimiza supraîncălzirea și va prelungi durata de exploatare a transmisiei.

⚠ ATENȚIE

- ***La tractarea remorcii pe pante abrupte (mai mari de 6%), fiți atenți la temperatura lichidului de răcire, pentru a vă asigura că motorul nu se supraîncălzește.***

  Dacă acul indicator al lichidului de răcire motor se apropie de simbolul „130/H (HOT)” (fierbinte), trageți pe dreapta și opriți imediat ce puteți face acest lucru în siguranță și lăsați motorul la ralanti până se răcește. După ce motorul s-a răcit suficient, puteți porni din nou la drum.
- ***Viteza de deplasare trebuie aleasă în funcție de greutatea remorcii și de gradul de înclinare a drumului, pentru a preveni supraîncălzirea motorului și a transmisiei.***

Parcarea în pantă

În general, nu trebuie să parcați în pantă vehiculul cu remorca atașată. Dacă ansamblul vehicul-remorcă se deplasează necontrolat la vale, este posibil ca atât vehiculul cât și remorca să se deterioreze și să provoace rănirea gravă sau decesul persoanelor.

⚠ AVERTISMENT
- parcarea pe un drum înclinat

Parcarea vehiculului cu remorcă atașată pe un drum înclinat poate provoca rănirea gravă sau decesul, dacă remorca se desprinde.

Totuși, dacă trebuie să parcați remorca în pantă, procedați astfel:

1. Trageți vehiculul în parcare. Rotiți volanul, pentru a sprijini roțile de bordură (spre dreapta, dacă vehiculul se deplasează la vale, spre stânga, dacă vehiculul se deplasează la deal).
2. Dacă vehiculul dispune de transmisie manuală, treceți în punctul neutru. Dacă vehiculul dispune de transmisie automată/cu ambreiaj dublu, treceți-o în poziția P (parcare).
3. Activați frâna de parcare și opriți motorul.
4. Amplasați cale de blocare la roțile remorcii, pe partea dinspre vale a acestora.
5. Porniți motorul, țineți apăsată pedala de frână, treceți în punctul neutru, dezactivați frâna de parcare și eliberați ușor frânele până când calele de blocare a roților remorcii absorb sarcina.
6. Apăsați din nou pedala de frână, activați din nou frâna de parcare și treceți transmisia manuală în poziția R (marșarier) sau transmisia automată/cu ambreiaj dublu în poziția P (parcare).
7. Opriți motorul și eliberați pedala de frână, dar lăsați frâna de parcare activată.

⚠ AVERTISMENT
- frână de parcare

Este periculos să părăsiți vehiculul dacă nu ați activat complet frâna de parcare.

Dacă ați lăsat motorul pornit, este posibil ca vehiculul să se deplaseze pe neașteptate. Ocupanții pot fi răniți grav sau chiar fatal.

Când sunteți gata de plecare, după parcarea în pantă

1. Cu transmisia manuală în punctul neutru sau transmisia automată/cu ambreiaj dublu în poziția P (parcare), acționați frânele și țineți pedala de frână apăsată în timp ce:
   • Porniți motorul;
   • Selectați o viteză; și
   • Dezactivați frâna de parcare.
2. Ridicați încet piciorul de pe pedala de frână.
3. Conduceți încet până când remorca s-a eliberat din calele de blocare.
4. Opriți și rugați pe cineva să ridice și să depoziteze calele de blocare.

Întreținerea la tractarea unei remorci

Dacă tractați o remorcă în mod frecvent, vehiculul trebuie verificat mai des. O atenție deosebită trebuie acordată uleiului de motor, lichidului transmisiei automate/cu ambreiaj dublu, lubrifiantului pentru punți și lichidului sistemului de răcire. Starea frânelor trebuie, de asemenea, verificată frecvent. Fiecare articol este descris în acest manual, iar indexul vă va ajuta să-l identificați cu ușurință. Dacă tractați o remorcă, este bine să citiți aceste secțiuni înainte de a porni la drum.

Nu uitați, de asemenea, să întrețineți remorca și cârligul de remorcare. Respectați programul de întreținere care însoțește remorca și verificați-o periodic. Este recomandat să verificați remorca de fiecare dată când o utilizați. Foarte important, toate piulițele și șuruburile cârligului de remorcare trebuie să fie bine strânse.

⚠ ATENȚIE

- ***Din cauza greutății mari tractate, este posibil ca motorul să se supraîncălzească, dacă conduceți pe un drum în rampă sau pe vreme foarte călduroasă. Dacă indicatorul lichidului de răcire motor indică o supraîncălzire a acestuia, dezactivați sistemul de aer condiționat și opriți vehiculul într-o zonă sigură pentru a permite motorului să se răcească.***
- ***La tractare, verificați mai des nivelul lichidului de transmisie.***
- ***Dacă vehiculul nu este echipat cu sistem de aer condiționat, trebuie să instalați un ventilator de răcire pentru a îmbunătăți performanța motorului când tractați o remorcă.***

Dacă vă hotărâți să tractați o remorcă

Iată câteva recomandări importante pentru tractarea unei remorci:

- Aveți în vedere utilizarea unui sistem de control al balansului. Puteți solicita un astfel de sistem unui dealer de echipamente de remorcare.
- Pentru a permite un rodaj adecvat al motorului, nu tractați o remorcă în primii 2.000 km (1.200 mile). Nerespectarea acestei recomandări poate provoca defecțiuni grave ale motorului și transmisiei.
- La tractarea unei remorci, vă recomandăm să consultați un dealer autorizat HYUNDAI cu privire la echipamentele suplimentare, cum ar fi un kit de remorcare etc.
- Conduceți întotdeauna cu viteză moderată (sub 100 km/h (60 mph)).
- La abordarea unei pante, nu depășiți viteza de 70 km/h (45 mph) sau limita de viteză recomandată pentru tractare, oricare dintre acestea este mai mică.
- Tabelul conține informații importante legate de greutate:

Pentru Europa

Articol \ Motor		Benzină 1,4 l	Benzină 1,6 l MPI		Benzină 1,6 l GDI		Benzină 1,6 l T-GDI	Diesel 1,4 l	Diesel 1,6 l	
		M/T	M/T	A/T	M/T	DCT	M/T	M/T	M/T	DCT
Greutate maximă remorcă kg (lbs.)	Fără sistem de frânare	600 (1.323)	600 (1.323)	600 (1.323)	600 (1.323)	600 (1.323)	600 (1.323)	650 (1.433)	650 (1.433)	650 (1.433)
	Cu sistem de frânare	1.200 (2.646)	1.300 (2.866)	1200 (2.646)	1.400 (3.086)	1.400 (3.086)	1.400 (3.086)	1.500 (3.307)	1.500 (3.307)	1.500 (3.307)
Sarcina maximă statică pe verticală admisă pe cupla de remorcare kg (lbs.)		60 (132)	60 (132)	60 (132)	60 (132)	60 (132)	60 (132)	75 (165)	75 (165)	75 (165)
Distanța recomandată de la centrul roții spate la punctul de cuplare mm (in.)		3 și 5 uși: 870 (34,3) Wagon: 1.055 (41,5)								

M/T: transmisie manuală

A/T: transmisie automată

DCT: transmisie cu ambreiaj dublu

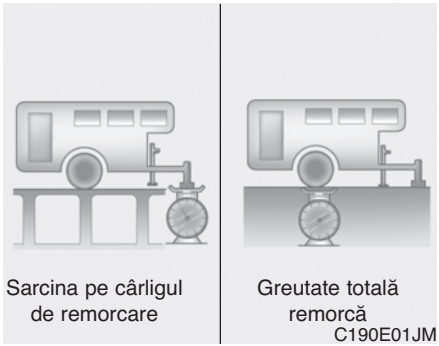

Greutate remorcă

Care este masa maximă sigură a unei remorci? Nu trebuie să depășească niciodată masa totală a remorcii cu sistem de frânare. Dar, chiar și așa, poate fi prea grea.

Depinde de scopul în care utilizați remorca. De exemplu, viteza, altitudinea, înclinația drumului, temperatura exterioară și distanța pe care trebuie tractată remorca - toate sunt importante. Greutatea totală a remorcii depinde și de echipamentele speciale montate pe vehicul.

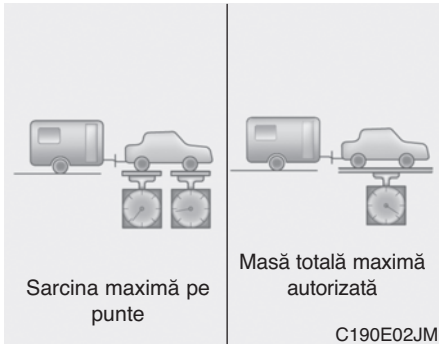

Greutatea cârligului de remorcare

Cârligul de remorcare al oricărei remorci reprezintă o greutate ce trebuie luată în calcul, deoarece influențează masa totală maximă autorizată (GVW). Aceasta include greutatea la gol a vehiculului, sarcina utilă și pasagerii din vehicul. Dacă tractați o remorcă, trebuie să adăugați și greutatea cârligului de remorcare, deoarece vehiculul o transportă și pe aceasta.

Greutatea cârligului de remorcare trebuie să fie maxim 10% din greutatea totală a remorcii, în limitele sarcinii maxime admise pe cârligul de remorcare. Cântăriți remorca după încărcare, apoi cântăriți cârligul de remorcare separat, pentru a verifica dacă greutatea este acceptabilă. Dacă greutățile nu sunt corecte, va trebui să le corectați prin simpla mutare a unor obiecte în remorcă.

⚠ AVERTISMENT - remorcă

- **La încărcarea unei remorci, nu distribuiți niciodată mai multă greutate pe spate decât pe față. Partea din față a remorcii trebuie încărcată cu aproximativ 60% din sarcina totală a remorcii, iar partea din spate cu aproximativ 40%.**
- **Nu depășiți niciodată limita maximă de greutate a remorcii sau a echipamentului de remorcare. Încărcarea necorespunzătoare poate provoca defectarea vehiculului și/sau la răniri grave. Verificați încărcarea și greutatea pe un cântar comercial sau la un post de poliție de pe autostradă, echipat cu cântar.**
- **O remorcă încărcată necorespunzător poate provoca pierderea controlului vehiculului.**

✻ NOTĂ

Performanțele scad odată cu creșterea altitudinii. Pornind de la 1.000 m deasupra nivelului mării, greutatea vehiculului/remorcii (greutatea remorcii + masa totală maximă autorizată a vehiculului) trebuie redusă cu 10% pentru fiecare creștere cu 1.000 de m a altitudinii.

GREUTATE VEHICUL

Această secțiune prezintă informații despre încărcarea corespunzătoare a vehiculului și/sau remorcii, în vederea distribuirii corecte a greutății, cu sau fără remorcă. Încărcarea corespunzătoare a vehiculului permite utilizarea la maximum a capacităților acestuia. Înainte de încărcarea vehiculului, familiarizați-vă cu următorii termeni de determinare a greutății vehiculul dvs., cu sau fără remorcă; puteți găsi termenii în fișa tehnică și pe eticheta de pe vehicul:

Greutate de bază la gol

Aceasta este greutatea vehiculului cu rezervorul plin și toate echipamentele standard. Nu include pasagerii, bagajele sau echipamentele opționale.

Greutate la gol vehicul

Aceasta este greutatea vehiculului nou cumpărat de la dealer plus echipamentele montate ulterior.

Sarcină utilă

Aceasta include greutatea adăugată la greutatea de bază la gol, inclusiv bagajele și echipamentele opționale.

GAW (sarcina maximă pe punte)

Aceasta este greutatea totală pe fiecare punte (față și spate) - inclusiv greutatea la gol a vehiculului și sarcina utilă.

GAWR (sarcina maximă autorizată pe punte)

Aceasta este greutatea maximă admisă care poate fi suportată de o singură punte (față sau spate). Această valoare poate fi regăsită pe plăcuța de identificare.
Sarcina maximă pe fiecare punte nu trebuie să depășească niciodată GAWR.

GVW (sarcina maximă)

Aceasta este greutatea de bază la gol plus greutatea bagajelor și a pasagerilor.

GVWR (masa totală maximă autorizată)

Aceasta este sarcina maximă admisă a vehiculului complet încărcat (inclusiv toate opțiunile, echipamentele, pasagerii și bagajele). Această valoare poate fi regăsită pe plăcuța de identificare.

Supraîncărcarea

⚠ AVERTISMENT - greutate vehicul

Sarcina maximă pe punte (GAWR) și masa totală maximă a vehiculului (GVWR) sunt înscrise pe eticheta de pe ușa șoferului (sau pasagerului). Depășirea acestor valori poate provoca un accident sau defectarea vehiculului. Puteți calcula greutatea încărcăturii prin cântărirea bagajelor (și persoanelor), înainte de a le instala în vehicul. Aveți grijă să nu supraîncărcați vehiculul.

În situații de urgență

Avertizări rutiere 6-2
• Lumini de avarie 6-2
În caz de urgență în timpul deplasării 6-3
• Dacă motorul se oprește în intersecții sau la trecerile la nivel cu calea ferată 6-3
• Dacă aveți o pană de cauciuc în timpul deplasării . . 6-3
• Dacă motorul se oprește în timpul deplasării. 6-3
Dacă motorul nu pornește 6-4
• Dacă motorul nu se învârte sau dacă se învârte încet . . . 6-4
• Dacă motorul se învârte normal, dar nu pornește . . . 6-4
Pornire de urgență 6-5
• Pornire prin conectare la o baterie auxiliară 6-5
• Pornire prin împingere 6-7
Dacă motorul se supraîncălzește. 6-8
Dacă aveți o pană de cauciuc (cu roată de rezervă). . 6-9
• Cric și scule 6-9
• Demontare și depozitare roată de rezervă 6-10
• Schimbarea unei roți. 6-10
• Cuplu de strângere piulițe de roată. 6-14
• Etichetă cric 6-17
• Declarație de conformitate CE pentru cric 6-18
Sistem de monitorizare a presiunii în anvelope (TPMS) 6-19
• Indicator presiune redusă în anvelope 6-20
• Indicator poziție anvelopă cu presiune redusă. 6-20
• Indicator defecțiune TPMS (sistem de monitorizare presiune în anvelope) 6-22
• Înlocuirea unei roți cu TPMS. 6-22
Dacă aveți o pană de cauciuc (cu kit de depanare anvelope) 6-25, 6-32
• Introducere 6-26, 6-32
• Componente kit de depanare anvelope 6-27, 6-33
• Utilizare kit de depanare anvelope. 6-28, 6-34
• Distribuirea etanșeizatorului 6-29, 6-35
• Umflarea anvelopei 6-30, 6-35
• Note privind utilizarea în siguranță a kitului de depanare anvelope. 6-31, 6-36
• Date tehnice 6-31, 6-36
Tractare 6-37
• Serviciu de tractare 6-37
• Cârlig de remorcare demontabil 6-38
• Tractare de urgență. 6-38
Echipamente pentru situații de urgență 6-41
• Extinctor. 6-41
• Trusă de prim ajutor. 6-41
• Triunghi reflectorizant 6-41
• Manometru. 6-41

AVERTIZĂRI RUTIERE



Lumini de avarie

Luminile de avarie sunt un sistem de avertizare pentru ca ceilalți șoferi să fie extrem de precauți când se apropie, depășesc sau trec pe lângă vehiculul dvs.

Acestea trebuie utilizate ori de câte ori se execută o reparație de urgență sau dacă vehiculul este oprit pe marginea drumului.

Apăsați butonul luminilor de avarie, indiferent de poziția contactului. Butonul se află pe panoul cu butoane al consolei centrale. Toate semnalizatoarele de direcție vor clipi simultan.

- Luminile de avarie funcționează indiferent dacă vehiculul se deplasează sau staționează.
- Dacă luminile de avarie sunt activate, semnalizatoarele de direcție nu funcționează.
- În timpul tractării vehiculului luminile de avarie trebuie să fie întotdeauna activate.

ÎN CAZ DE URGENȚĂ ÎN TIMPUL DEPLASĂRII

Dacă motorul se oprește în intersecții sau la trecerile la nivel cu calea ferată

- Dacă motorul se oprește în intersecții sau la trecerile la nivel cu calea ferată, treceți schimbătorul de viteze în punctul N (neutru) și împingeți vehiculul într-un loc sigur.
- Dacă vehiculul dispune de transmisie manuală, dar nu dispune de buton pentru contact, acesta poate fi deplasat înainte prin cuplarea treptei 2 sau 3 și acționarea demarorului, fără a apăsa pedala de ambreiaj.

Dacă aveți o pană de cauciuc în timpul deplasării

Dacă aveți pană de cauciuc:

1. Ridicați piciorul de pe pedala de accelerație și încetiniți menținând direcția. Nu frânați imediat și nu încercați să trageți pe dreapta, deoarece puteți pierde controlul asupra vehiculului. Dacă automobilul a încetinit îndeajuns de mult, frânați ușor și trageți pe dreapta. Opriți pe o suprafață plană și solidă. Dacă sunteți pe autostradă, nu parcați în zona mediană, între cele două sensuri de deplasare.
2. După oprirea vehiculului, activați luminile de avarie, activați frâna de parcare și treceți schimbătorul de viteze în poziția P (transmisie automată/cu ambreiaj dublu) sau marșarier (transmisie manuală).
3. Rugați pasagerii să coboare. Asigurați-vă că pasagerii coboară pe partea opusă traficului.
4. La depanarea unei pene de cauciuc, respectați celelalte sfaturi din acest capitol.

Dacă motorul se oprește în timpul deplasării

1. Reduceți treptat viteza, menținând direcția vehiculului. Trageți pe dreapta într-un loc sigur.
2. Activați luminile de avarie.
3. Încercați să porniți din nou motorul. Dacă vehiculul nu pornește, vă recomandăm să consultați un dealer autorizat HYUNDAI.

DACĂ MOTORUL NU PORNEȘTE

Dacă motorul nu se învârte sau dacă se învârte încet

1. Dacă vehiculul dispune de transmisie automată/cu ambreiaj dublu, asigurați-vă că selectorul de viteze este în punctul N (neutru) sau în poziția P (parcare) și că frâna de parcare este activată.
2. Verificați bornele bateriei, pentru a vă asigura că sunt curate și strânse.
3. Aprindeți plafoniera. Dacă lumina pâlpâie sau se stinge la acționarea demarorului, bateria este descărcată.
4. Verificați bornele demarorului, pentru a vă asigura că sunt bine strânse.
5. Nu porniți vehiculul prin împingere sau tractare. Consultați instrucțiunile pentru „Pornire prin conectare la altă baterie”.

⚠ AVERTISMENT

Dacă motorul nu pornește, nu împingeți și nu tractați vehiculul pentru a-l porni. Se poate produce un accident sau pot surveni alte defecțiuni. În plus, catalizatorul (dacă există în dotare) va fi solicitat suplimentar și va exista pericolul izbucnirii unui incendiu.

Dacă motorul se învârte normal, dar nu pornește

1. Verificați nivelul combustibilului.
2. Cu contactul în poziția LOCK/OFF, verificați toate conexiunile sistemului de aprindere, bobinei de inducție și bujiilor. Dacă sunt deconectate sau slăbite, reconectați-le.
3. Verificați conducta de combustibil din compartimentul motor.
4. Dacă motorul tot nu pornește, vă recomandăm să apelați la un dealer autorizat HYUNDAI.

PORNIRE DE URGENȚĂ

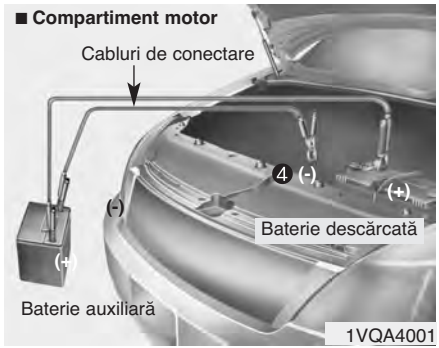

Conectați cablurile în ordinea lor numerică și deconectați-le în ordine inversă.

Pornire prin conectare la o baterie auxiliară

Dacă este efectuată în mod necorespunzător, pornirea prin conectarea la o baterie auxiliară poate fi periculoasă. De aceea, pentru a evita rănirea sau deteriorarea vehiculului sau bateriei, respectați procedura de pornire prin conectarea la o baterie auxiliară. Dacă aveți dubii, vă recomandăm să apelați la un tehnician calificat sau la un serviciu de remorcare, pentru a porni vehiculul prin conectare la o baterie auxiliară.

⚠ ATENȚIE

Utilizați numai o baterie de 12V. Dacă utilizați o sursă de alimentare de 24V (două baterii de 12V legate în serie sau un generator de 24V), este posibil ca demarorul de 12V, sistemul de aprindere și alte componente electrice să se defecteze.

⚠ AVERTISMENT - baterie

Nu încercați niciodată să verificați nivelul electrolitului bateriei, deoarece este posibil ca bateria să se spargă sau să explodeze, producând răniri grave.

⚠ AVERTISMENT - baterie

- **Nu vă apropiați de baterie cu flacără deschisă sau cu scântei. Bateria produce hidrogen care poate exploda dacă vine în contact cu flacără deschisă sau scântei.**

(Continuare)

(Continuare)

Dacă nu sunt respectate instrucțiunile de mai jos, se pot produce răniri grave sau vehiculul se poate avaria! Dacă nu știți să efectuați această operațiune, solicitați ajutor calificat. Bateriile auto conțin acid sulfuric. Acesta este otrăvitor și foarte coroziv. La pornirea prin conectarea la altă baterie, purtați ochelari de protecție și fiți atenți să nu stropiți cu acid vehiculul, hainele sau pielea.

- **Nu încercați să porniți motorul prin conectarea la altă baterie, dacă bateria este înghețată sau nivelul electrolitului este scăzut; bateria se poate sparge sau poate exploda.**
- **Nu permiteți cablurilor de conectare (+) și (-) să se atingă. Este posibil să sară scântei.**
- **Dacă bateria este descărcată sau înghețată, este posibil să se fisureze sau să explodeze, în momentul în care porniți prin conectarea o baterie auxiliară.**

Procedura de pornire prin conectare la o baterie auxiliară

⚠ ATENȚIE
- baterie AGM
(dacă există în dotare)

- ***Bateriile cu fibră de sticlă absorbantă (AGM) nu necesită întreținere și vă recomandăm să depanați sistemul la un dealer autorizat HYUNDAI. La încărcarea bateriei AGM, utilizați numai redresoare complet automatizate, special proiectate pentru bateriile AGM.***
- ***La înlocuirea bateriei AGM, vă recomandăm să utilizați piese de schimb de la un dealer autorizat HYUNDAI.***
- ***Nu deschideți și nu demontați capacul bateriei. Acest lucru poate provoca pierderi de electrolit care pot provoca rănirea gravă.***
- ***La reconectarea sau înlocuirea bateriei AGM, funcția ISG nu se va activa imediat.***
  Dacă doriți să utilizați funcția ISG, senzorul bateriei trebuie să fie calibrat timp de aproximativ 4 ore, cu contactul decuplat.

✻ NOTĂ

Dacă bateria este descărcată, motorul poate fi pornit cu ajutorul unei baterii de pe alt vehicul și a două cabluri de conectare. Utilizați cablurile de conectare numai dacă mânerele acestora sunt bine izolate.
Pentru a evita rănirea persoanelor sau defectarea vehiculelor implicate, respectați întocmai următoarea procedură:

1. Asigurați-vă că bateria auxiliară este de 12V și că borna sa negativă este conectată la masă.
2. Dacă bateria auxiliară este în alt vehicul, aveți grijă ca vehiculele să nu se atingă.
3. Deconectați toate echipamentele electrice care nu sunt necesare.
4. Conectați cablurile de conectare respectând ordinea indicată în imagine. Conectați mai întâi un capăt al cablului la borna pozitivă a bateriei descărcate (1), apoi conectați celălalt capăt al cablului la borna pozitivă a bateriei auxiliare (2). Apoi, conectați un capăt al celui de al doilea cablu de conectare la borna negativă a bateriei auxiliare (3) și celălalt capăt al cablului la un obiect metalic solid și stabil (de exemplu, la suportul motorului), la distanță de baterie (4). Nu-l conectați la/lângă nicio piesă care se poate mișca atunci când este acționat demarorul. Asigurați-vă că cele două vehicule nu se ating în niciun fel; altfel, există pericolul producerii unui scurtcircuit.

Capetele celor două cabluri de conectare trebuie să fie corect conectate la bornele bateriilor și la masă și nu trebuie să se atingă de nimic altceva. Nu vă aplecați deasupra bateriei când faceți conexiunile.

⚠ ATENȚIE - cabluri baterie

Nu conectați între ele bornele negative ale celor două baterii (bateria descărcată și bateria auxiliară). În caz contrar, bateria descărcată se va supraîncălzi și se va crăpa, eliberând acid.

5. Porniți motorul vehiculului cu bateria auxiliară și lăsați-l să meargă la o turație de 2.000 rpm, apoi porniți motorul celuilalt vehicul cu bateria descărcată. Dacă prima încercare de pornire nu reușește, așteptați câteva minute înainte de a încerca din nou, pentru a permite bateriei descărcate să se încarce.

În cazul în care cauzele descărcării bateriei nu sunt cunoscute, vă recomandăm să verificați sistemul la un dealer autorizat HYUNDAI.

Pornire prin împingere

Vehiculul echipat cu transmisie manuală nu trebuie pornit prin împingere, deoarece este posibil ca sistemul de control al emisiilor să se defecteze. Vehiculele cu transmisie automată/cu ambreiaj dublu nu pot fi pornite prin împingere. Respectați instrucțiunile din această secțiune referitoare la pornirea prin conectare la o baterie auxiliară.

⚠ AVERTISMENT

Nu tractați niciodată un vehicul pentru a-l porni, deoarece deplasarea bruscă a vehiculului spre înainte, la pornirea motorului, poate provoca un impact.

DACĂ MOTORUL SE SUPRAÎNCĂLZEȘTE

Dacă indicatorul de temperatură este în zona roșie, dacă se observă o scădere a puterii motorului sau dacă se aud zgomote puternice, probabil că motorul s-a supraîncălzit. Dacă survine o astfel de situație, trebuie:

1. Să trageți pe dreapta și să opriți imediat ce puteți face acest lucru în siguranță.
2. Treceți schimbătorul de viteze în poziția P (transmisie automată/cu ambreiaj dublu) sau în punctul neutru (transmisie manuală) și să activați frâna de parcare. Dacă este pornit aerul condiționat, opriți-l.
3. Dacă se observă scurgeri de lichid de răcire de sub vehicul sau dacă iese abur de sub capotă, opriți motorul. Nu deschideți capota până când nu se mai observă scurgeri de lichid sau de abur. Dacă nu există nicio pierdere vizibilă de lichid de răcire și nici abur, lăsați motorul pornit și asigurați-vă că ventilatorul de răcire funcționează. Dacă ventilatorul nu funcționează, opriți motorul.
4. Verificați cureaua pompei de apă. Dacă nu lipsește, verificați dacă este întinsă. În cazul în care cureaua de transmisie este în stare bună, verificați ca scurgerile de lichid să nu provină de la radiator, de la furtunuri sau de sub mașină. (Dacă aerul condiționat era pornit, este normal ca la oprire să se observe scurgeri de apă rece sub vehicul).

⚠ AVERTISMENT

Pentru a preveni rănirile, țineți mâinile, părul lung sau îmbrăcămintea departe de piesele în mișcare, cum ar fi ventilatorul și curelele de transmisie.

5. În cazul în care cureaua pompei de apă este ruptă sau curge lichid de răcire, opriți motorul imediat și vă recomandăm să sunați un dealer autorizat HYUNDAI.

⚠ AVERTISMENT

Nu scoateți niciodată bușonul radiatorului dacă motorul este cald. Lichidul de răcire poate țâșni și poate provoca arsuri grave.

6. Dacă nu puteți depista cauza supraîncălzirii, așteptați până când temperatura revine la normal. Dacă s-a pierdut lichid de răcire, completați cu lichid de răcire până la semnul de jumătate de pe vasul de expansiune.
7. Să fiți atenți la orice semne de supraîncălzire. Dacă motorul se supraîncălzește din nou, vă recomandăm să sunați un dealer autorizat HYUNDAI.

⚠ ATENȚIE

- ***Pierderile importante de lichid de răcire indică o scurgere în sistemul de răcire. Vă recomandăm să verificați sistemul la un dealer autorizat HYUNDAI.***
- ***Dacă motorul se supraîncălzește din cauza scăderii nivelului lichidului de răcire, adăugarea bruscă de lichid de răcire poate provoca fisurarea motorului. Pentru a preveni deteriorarea, adăugați lichid de răcire încet și în cantități mici.***

DACĂ AVEȚI O PANĂ DE CAUCIUC (CU ROATĂ DE REZERVĂ, DACĂ EXISTĂ ÎN DOTARE)

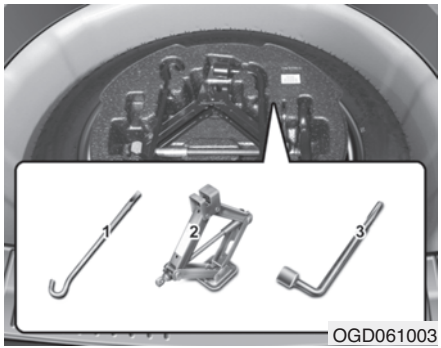

Cric și scule

Cricul, mânerul cricului și cheia pentru roți sunt depozitate în portbagaj.

Trageți de capacul cutiei de sub podeaua portbagajului pentru a avea acces la aceste echipamente.

(1) Mâner cric

(2) Cric

(3) Cheie pentru roți

Instrucțiuni de utilizare a cricului

Cricul este proiectat pentru a fi utilizat doar pentru schimbarea roților.

În timpul deplasării, pentru a împiedica zgomotele parazite provenite de la cric, depozitați-l și fixați-l corespunzător.

Respectați indicațiile de utilizare a cricului, pentru a reduce riscul de rănire personală.

⚠ AVERTISMENT
- schimbarea unei roți

- **Nu încercați niciodată să reparați vehiculul pe banda de circulație a unui drum public sau pe autostradă.**
- **Scoateți întotdeauna vehiculul complet în afara carosabilului, pe o bretea, înainte de a schimba o roată. Cricul trebuie utilizat pe o suprafață plană și solidă. Dacă nu găsiți o suprafață solidă, plană și în afara carosabilului, solicitați ajutorul unei companii de remorcare.**
- **Utilizați punctele de ridicare pe cric indicate (din față și din spate) și nu utilizați niciodată barele de protecție sau alte părți ale vehiculului ca suport pentru cric.**

(Continuare)

(Continuare)

- **Vehiculul poate cădea cu ușurință de pe cric și poate provoca rănirea gravă sau decesul persoanelor.**
- **Nu vă strecurați sub un vehicul ridicat pe cric.**
- **Nu porniți și nu turați motorul cât timp vehiculul este ridicat pe cric.**
- **Nu permiteți niciunei persoane să rămână în vehicul dacă acesta este ridicat pe cric.**
- **Asigurați-vă că toți copiii prezenți se află într-un loc sigur, la distanță de șosea și de vehiculul care trebuie ridicat pe cric.**

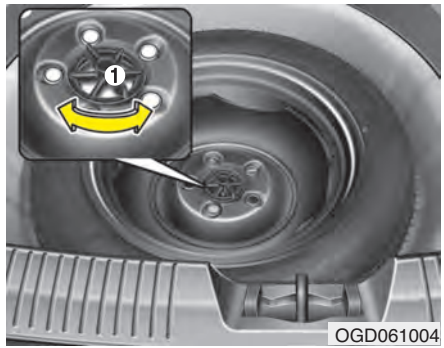

Demontare și depozitare roată de rezervă

Rotiți în sens antiorar șurubul fluture (1) de fixare a roții de rezervă.

Puneți la loc roata de rezervă, procedând în ordine inversă.

Pentru ca sculele și roata de rezervă să nu facă zgomot în timp ce vehiculul se deplasează, depozitați-le în mod corespunzător.



Schimbarea unei roți

1. Parcați vehiculul pe o suprafață plană și activați complet frâna de parcare.
2. Treceți schimbătorul de viteze în poziția R (mersarier) pentru transmisie manuală sau P (parcare) pentru transmisie automată/cu ambreiaj dublu.
3. Activați luminile de avarie.


1JBA6504

4. Scoateți din portbagaj cheia pentru roți, cricul, mânerul cricului și roata de rezervă.
5. Blocați în față și în spate roata situată diagonal opus față de poziția cricului.

⚠ AVERTISMENT
- schimbarea unei roți

- **Pentru a preveni deplasarea vehiculului în timpul schimbării unei roți, activați întotdeauna complet frâna de parcare și blocați întotdeauna roata diagonal opusă celei care trebuie schimbate.**
- **Vă recomandăm să blocați roțile vehiculului cu cale pentru roți și ca nicio persoană să nu rămână în vehicul, dacă acesta este ridicat pe cric.**



OGD061009

6. Cu ajutorul cheii pentru roți, rotiți piulițele de roată o tură în sens antiorar, dar nu le demontați până când roata nu este ridicată de la sol.

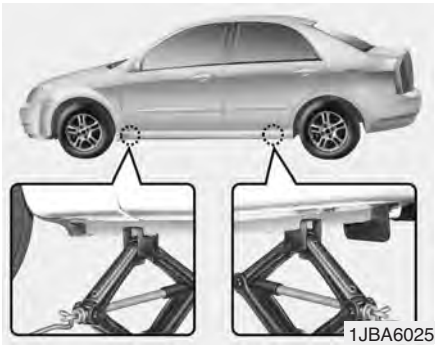

7. Așezați cricul în dreptul punctului de ridicare cel mai apropiat de roata care trebuie schimbată. Așezați cricul pe punctul de ridicare, sub șasiu. Pozițiile de ridicare pe cric sunt plăci sudate pe șasiu, cu două cleme și un punct ridicat, pe care se potrivește cricul.

⚠ AVERTISMENT
- puncte de ridicare pe cric

Pentru a reduce posibilitatea de rănire, utilizați numai punctele de ridicare pe cric indicate și aveți grijă să poziționați corect cricul. Nu utilizați niciodată altă parte a vehiculului ca punct de ridicare pe cric.



8. Introduceți mânerul cricului în cric și rotiți-l în sens orar pentru a ridica vehiculul până când roata cu pană nu mai atinge solul. Distanța de la sol trebuie să fie de aproximativ 30 mm (1,2 in). Înainte de a demonta piulițele de roată, asigurați-vă că vehiculul este stabil și că nu există riscul să se miște sau să alunece.

9. Slăbiți piulițele de roată și scoateți-le cu mâna. Scoateți roata de pe prezoane și amplasați-o astfel încât să nu se rostogolească. Pentru a amplasa roata pe butuc, luați roata de rezervă, aliniați orificiile cu prezoanele și împingeți-o pe acestea. Dacă operațiunea se dovedește a fi dificilă, înclinați ușor roata și aliniați orificiul corespunzător prezonului din partea superioară. Mișcați apoi roata înainte-înapoi, până când aceasta glisează pe prezoane.

⚠ AVERTISMENT

- **Roțile și capacele acestora pot avea margini ascuțite. Pentru a evita rănirile grave, manevrați-le cu atenție.**
- **Înainte de a schimba roata, asigurați-vă că butucul și roata nu prezintă noroi, smoală, pietriș etc., care să împiedice fixarea corectă a acesteia pe butuc. Curățați locul. Dacă roata nu are contact bun cu butucul, piulițele de roată se pot slăbi și pot provoca pierderea acesteia. Pierderea roții poate provoca pierderea controlului asupra vehiculului. Această situație poate provoca rănirea gravă sau decesul persoanelor.**

10. Pentru a monta roata, țineți-o pe prezoane, amplasați piulițele pe prezoane și strângeți-le la mână. Piulițele trebuie montate cu partea cu diametrul mic spre interior. Scuturați roata pentru a vă asigura că este bine fixată și strângeți din nou cât mai mult piulițele la mână.
11. Coborâți vehiculul pe sol rotind cheia pentru roți în sens antiorar.



OGD061013

Amplasați apoi cheia pentru roți conform indicațiilor din imagine și strângeți piulițele de roată. Asigurați-vă că piulița este complet acoperită de cheie. Nu forțați cheia pentru roți și nu măriți pârghia pentru a strânge mai tare roata. Strângeți bine toate piulițele în ordinea numerică prezentată în imagine. Verificați din nou. După schimbarea roților, vă recomandăm să verificați sistemul la un dealer autorizat HYUNDAI.

Cuplu de strângere piulițe de roată:

Jantă din oțel sau aluminiu:

9~11 kg.m (65~79 lb.ft)

Dacă aveți un manometru, scoateți căpăcelul ventilului și verificați presiunea în anvelopă. Dacă presiunea este mai mică decât cea recomandată, mergeți încet până la cel mai apropiat atelier de service și umflați roata la presiunea corectă. Dacă presiunea este prea mare, reglați-o la valoarea corectă. După verificarea sau reglarea presiunii în anvelopă, nu uitați să montați căpăcelul ventilului. În caz contrar, este posibil ca roata să se dezumfle. Dacă pierdeți căpăcelul ventilului, înlocuiți-l de urgență cu unul nou.

După schimbarea roții, fixați întotdeauna roata în compartimentul ei și amplasați cricul și sculele la locul lor.

⚠ ATENȚIE

Prezoanele și piulițele de roată au filet metric. Când montați din nou roata, aveți grijă să utilizați aceleași piulițe - sau, dacă le înlocuiți, noile piulițe trebuie să fie tot conice și cu filet metric. Montarea unei piulițe cu filet nemetric pe un prezon cu filet metric sau invers nu va asigura corect roata pe butuc și va deteriora prezonul, iar acesta va trebui înlocuit.

Rețineți că majoritatea piulițelor de roată nu au filet metric. Fiți foarte atenți când cumpărați piulițe de pe piață. Verificați cu atenție filetul acestora înainte de a le monta pe roți. Dacă aveți dubii, vă recomandăm să consultați un dealer autorizat HYUNDAI.

⚠ AVERTISMENT
- prezoane roți

Dacă prezoanele se deteriorează, își pot pierde capacitatea de a reține roata. Acest lucru poate provoca pierderea roții și producerea unui impact cu urmări grave.

Cheia pentru roți, cricul, mânerul cricului și roata de rezervă trebuie amplasate corespunzător, pentru a preveni producerea de zgomote neplăcute în timpul deplasării.

⚠ AVERTISMENT
- presiune incorectă în roata de rezervă

După montarea roții de rezervă, verificați presiunea în aceasta cât mai curând posibil. Dacă este cazul, reglați la presiunea specificată. Consultați „Jante și anvelope” în capitolul 8.

Important - utilizarea roții de rezervă compacte (dacă există în dotare)

Vehiculul dvs. dispune de o roată de rezervă compactă. Roata de rezervă compactă ocupă mai puțin spațiu decât cea normală. Această roată este mai mică decât roata convențională și este concepută doar pentru utilizare temporară.

⚠ ATENȚIE

- ***Când utilizați o roată de rezervă compactă trebuie să conduceți cu atenție sporită. Roata de rezervă compactă trebuie înlocuită cu una convențională, cât mai curând posibil.***
- ***Nu montați pe vehicul mai mult de o roată de rezervă compactă o dată.***

⚠ AVERTISMENT

Roata de rezervă compactă este proiectată pentru a fi utilizată numai în situații de urgență. Dacă este montată această roată, nu depășiți viteza de 80 km/h (50 mph). Roata originală trebuie reparată sau înlocuită cât mai curând posibil, pentru a evita defectarea roții de rezervă, care poate provoca rănirea gravă sau decesul persoanelor.

Presiunea în roata de rezervă compactă trebuie să fie de 420 kPa (60 psi).

✻ NOTĂ

După montarea roții de rezervă, verificați presiunea în anvelopă. Dacă este necesar, reglați-o la presiunea specificată.

La utilizarea unei roți de rezervă compacte, respectați următoarele măsuri de precauție:

- Nu depășiți în niciun caz viteza de 80 km/h (50 mph); o viteză mai mare poate provoca deteriorarea roții.
- Conduceți suficient de încet pentru a evita toate pericolele. Pericolele rutiere, cum ar fi obiecte pe carosabil sau asfaltul cariat pot provoca deteriorarea gravă a roții de rezervă compacte.
- Dacă rulați continuu cu această roată, puteți avea o pană de cauciuc, care poate duce la pierderea controlului vehiculului și la posibile răniri personale.
- Nu depășiți sarcina maximă a vehiculului sau sarcina utilă indicată pe talonul roții de rezervă compacte.
- Evitați deplasarea peste obstacole. Diametrul roții de rezervă compacte este mai mic decât diametrul roților convenționale și reduce garda la sol cu aproximativ 25 mm (1 in.), existând riscul deteriorării vehiculului.

- Nu intrați într-o spălătorie automată cu vehiculul pe care s-a montat o roată de rezervă compactă.
- Nu utilizați lanțuri antiderapante pe roata de rezervă compactă. Din cauza dimensiunii mai mici, lanțul antiderapant nu se va fixa corect. Acesta poate deteriora vehiculul, se poate desprinde de roată și se poate pierde.
- Roata de rezervă compactă nu trebuie montată pe puntea față, dacă vehiculul trebuie să ruleze pe zăpadă sau pe gheață.
- Această roată nu trebuie utilizată pe alt vehicul deoarece a fost concepută special pentru vehiculul dvs.
- Durata de exploatare a roții de rezervă compacte este mai mică decât a unei anvelope normale. Verificați periodic starea anvelopei roții de rezervă compacte și dacă este necesar, înlocuiți-o cu una nouă de aceleași dimensiuni și de același tip cu cea originală și montați-o pe aceeași jantă.
- Roata de rezervă compactă nu trebuie utilizată împreună cu alte roți sau ca roată standard, împreună cu anvelope de iarnă, capace de roată sau alte ornamente. Dacă se întâmplă acest lucru, componentele de mai sus, precum și alte componente ale vehiculului este posibil să se deterioreze.
- Nu utilizați mai mult de o roată de rezervă compactă o dată.
- Nu tractați o remorcă dacă aveți montată roata de rezervă compactă.

Etichetă cric

■ Exemplu

• Tip A

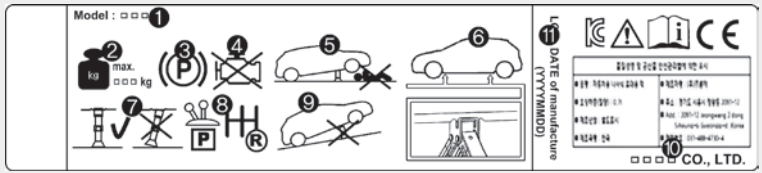

OHYK065010

• Tip B

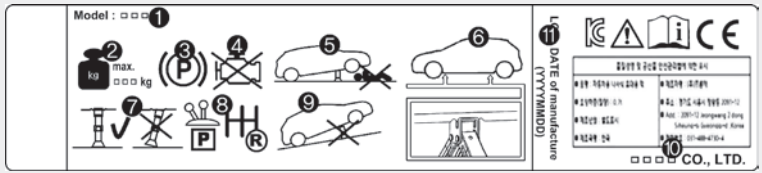

OHYK065011

• Tip C



OHYK064002

❋ Eticheta cricului prezentă pe vehicul poate fi diferită de cea din imagine. Pentru informații suplimentare, consultați eticheta fixată pe cric.

1. Denumire model
2. Sarcină maximă admisă
3. La utilizarea cricului, activați frâna de parcare.
4. La utilizarea cricului, opriți motorul.
5. Nu vă strecurați sub un vehicul ridicat pe cric.
6. Locațiile speciale de sub șasiu
7. La ridicarea pe cric, placa de bază a acestuia trebuie să fie în poziție verticală sub punctul de ridicare.
8. Treceți în marșarier, la vehiculele cu transmisie manuală sau treceți selectorul de viteze în poziția P, la vehiculele cu transmisie automată/cu ambreiaj dublu.
9. Cricul trebuie utilizat pe o suprafață plană și solidă.
10. Producător cric
11. Data fabricației
12. Reprezentant local și adresă

Declarație de conformitate CE pentru cric



CE

EC Declaration of Conformity
according to EC Machinery Directive 2006/42/EC

We, **FRONTEC CO., LTD.**
2091-12 Jeongwang 2(i)-dong Siheung-si Gyeonggi-d ,Korea
declare under our sole responsibility that the product

Product : **JACK-ASSY**
Type Designation(s) : **1200KG, 1000KG, 800KG, 700KG, 500KG**
Serial No. : **N/A (prototype)**
Year of Manufacture : 2013
to which this declaration relates is in conformity with the following standard(s) or other normative document(s):

EN ISO12100 (2010)	Safety of machinery - General principles for design – Risk assessment and risk reduction
EN 1494(A1 (2008)	Mobile or movable jacks and associated lifting equipment

following the provisions of Directive(s):

2006/42/EC	Directive on the approximation of the laws of Member States relating to machinery (OJ L157 ,Jun. 9, 2006)

Siheung-si Gyeonggi-d ,Korea / 15.07.2013 SOO HONG, MIN President
(Place and date of issue)(Name and signature or equivalent making of authorized person)

- T.C.F Compiling Location:
  - Address: PRIBORSKA 280, 739 42 FRYDEK MISTEK,CHLEBOVICE, CZECH REPUBLIC
  - Team/ Purchase team:
  - Company name: HANWHA L&C CZECH s.r.o.

JACKDOC14F

SISTEM DE MONITORIZARE PRESIUNE ÎN ANVELOPE (TPMS) (DACĂ EXISTĂ ÎN DOTARE)

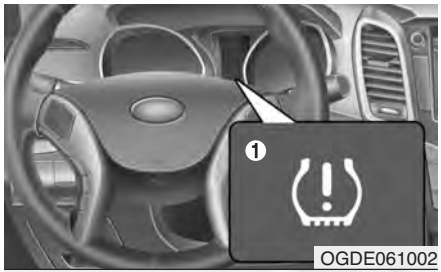

■ Tip A



■ Tip C



(1) Indicator presiune scăzută în anvelope/indicator defecțiune TPMS

(2) Indicator poziție anvelopă cu presiune scăzută (afișat pe ecranul LCD)

Fiecare anvelopă, inclusiv roata de rezervă (dacă există în dotare) trebuie verificată lunar la rece și umflată la presiunea recomandată de producătorul vehiculului, marcată pe plăcuța de identificare a vehiculului sau pe eticheta cu informații despre presiunea în anvelope. (Dacă vehiculul este echipat cu anvelope de dimensiuni diferite față de cele indicate pe plăcuța de identificare a vehiculului sau pe eticheta cu informații despre presiunea în anvelope, trebuie să determinați presiunea de umflare corectă a anvelopelor respective.)

Ca măsură suplimentară de siguranță, vehiculul dvs. a fost echipat cu un sistem de monitorizare a presiunii în anvelope (TPMS), care aprinde un indicator atunci când una sau mai multe dintre anvelopele vehiculului au o presiune mult mai redusă decât cea normală. Dacă indicatorul presiune redusă în anvelope se aprinde, trebuie să opriți și să verificați anvelopele cât mai curând posibil și să le umflați la presiunea recomandată. Deplasarea cu o anvelopă foarte dezumflată provoacă supraîncălzirea acesteia și poate duce la defectarea sa. De asemenea, presiunea redusă în anvelope afectează consumul de combustibil și durata de utilizare a anvelopelor și poate afecta manevrabilitatea și distanța de frânare.

Rețineți că TPMS nu înlocuiește întreținerea corectă a anvelopelor și este responsabilitatea șoferului să asigure menținerea unei presiuni corecte în anvelope, chiar dacă presiunea redusă nu a atins nivelul de declanșare a aprinderii indicatorului TPMS de presiune redusă în anvelope.

Vehiculul dvs. mai este echipat și cu un indicator de defecțiune TPMS, care arată dacă sistemul nu

funcționează corect. Indicatorul de defecțiune TPMS este același cu cel pentru presiune redusă în anvelope. Dacă sistemul detectează o defecțiune, indicatorul va clipi timp de aproximativ 1 minut, apoi va rămâne aprins. Această secvență va continua la următoarele porniri ale vehiculului, cât timp defecțiunea nu este remediată. Dacă indicatorul de defecțiune TPMS rămâne aprins după ce clipește timp de aproximativ 1 minut, s-ar putea ca sistemul să nu poată detecta sau semnala corespunzător presiunea scăzută în anvelope.

Defecțiunile TPMS pot apărea din foarte multe motive, inclusiv montarea sau înlocuirea anvelopelor sau permutarea acestora, situații care pot afecta funcționarea corectă a sistemului TPMS. Verificați întotdeauna indicatorul de defecțiune TPMS după înlocuirea uneia sau mai multor anvelope sau roți, pentru a vă asigura că înlocuirea sau permutarea nu afectează funcționarea sistemului TPMS.

✻ NOTĂ

Dacă survine una dintre situațiile de mai jos, vă recomandăm să verificați sistemul la un dealer autorizat HYUNDAI.

1. **La cuplarea contactului sau pornirea motorului, indicatorul de defecțiune TPMS/presiune scăzută în anvelope se aprinde pentru 3 secunde.**
2. **Indicatorul de defecțiune TPMS rămâne aprins după ce clipește aproximativ 1 minut.**
3. **Indicatorul de poziție anvelopă cu presiune scăzută rămâne aprins.**



Indicator presiune redusă în anvelope



Indicator poziție anvelopă cu presiune redusă

Dacă lămpile de avertizare sistem de monitorizare presiune în anvelope se aprind, presiunea în una sau mai multe anvelope este semnificativ mai redusă decât cea normală. Lampa de avertizare poziție anvelopă cu presiune redusă indică anvelopa cu probleme, prin aprinderea lămpii de poziție corespunzătoare.

Dacă oricare dintre indicatoare se aprinde, reduceți imediat viteza, nu forțați pe viraje și luați în calcul mărirea distanțelor de frânare. Opriți și verificați anvelopele cât mai curând posibil. Umflați anvelopele la presiunea recomandată pe plăcuța de identificare a vehiculului sau pe eticheta cu informații despre presiunea în anvelope, amplasată în partea exterioară a stâlpului central de pe partea șoferului. Dacă nu puteți ajunge la vulcanizare sau dacă anvelopa nu ține aerul pompat, înlocuiți anvelopa cu pană cu roata de rezervă.

După înlocuirea anvelopei cu pană cu roata de rezervă, dacă rulați timp de 10 minute cu o viteză mai mare de 25 km/h veți observa următoarele:

- Indicatorul de defecțiune TPMS poate clipi aproximativ 1 minut, apoi rămâne aprins continuu, deoarece senzorul TPMS nu este montat pe roata de rezervă.

⚠ ATENȚIE

Iarna sau pe vreme rece, indicatorul presiune scăzută în anvelope s-ar putea aprinde dacă presiunea în anvelope a fost reglată la valoarea recomandată atunci când afară era cald. Acest lucru nu înseamnă că TPMS este defect, deoarece temperatura mai redusă provoacă o scădere proporțională a presiunii în anvelopă.

Când mergeți dintr-o zonă cu vreme caldă într-o zonă cu vreme rece sau invers, ori dacă există variații mari de temperatură, trebuie să verificați presiunea în anvelope și să o ajustați la valoarea recomandată.

⚠ AVERTISMENT

- defecțiuni provocate de presiunea redusă

Presiunea semnificativ mai redusă în anvelope poate destabiliza vehiculul și favorizează pierderea controlului asupra acestuia și creșterea distanțelor de frânare.

Continuarea călătoriei cu presiune redusă în anvelope va provoca supraîncălzirea și deteriorarea anvelopelor.



Indicator defecțiune TPMS (sistem de monitorizare presiune în anvelope)

Indicatorul de defecțiune TPMS se aprinde după ce clipește aproximativ 1 minut, dacă sistemul de monitorizare a presiunii în anvelope este defect. Dacă sistemul poate detecta corespunzător o avertizare de dezumflare, iar sistemul este defect, indicatorul de defecțiune TPMS rămâne aprins după ce clipește timp de aproximativ 1 minut, apoi indicatorul de presiune scăzută în anvelope se va aprinde. De ex., dacă senzorul stânga față este defect, indicatorul de defecțiune TPMS rămâne aprins după ce clipește timp de aproximativ 1 minut, dar dacă anvelopa dreapta față, stânga spate sau dreapta spate este dezumflată, indicatoarele anvelopă cu presiune scăzută s-ar putea aprinde împreună cu indicatorul de defecțiune TPMS.

Vă recomandăm să verificați sistemul la un dealer autorizat HYUNDAI, pentru a stabili cauza problemei.

⚠ ATENȚIE

- ***Indicatorul de defecțiune TPMS poate clipi timp de aproximativ 1 minut și rămâne aprins continuu dacă vehiculul se află în apropierea cablurilor de alimentare cu energie electrică sau a antenelor radio, cum ar fi la un post de poliție, birouri sau instituții publice, stații de emisie, instituții militare, aeroporturi sau turnuri de emisie etc. Acestea pot afecta funcționarea normală a sistemului de monitorizare a presiunii în anvelope (TPMS).***
- ***Indicatorul de defecțiune TPMS poate clipi timp de aproximativ 1 minut și apoi rămâne aprins continuu dacă sunt utilizate lanțuri antiderapante sau dacă în vehicul sunt utilizate unele dispozitive electronice cum ar fi un notebook, un încărcător pentru telefonul mobil, un demaror sau un sistem de navigație extern etc. Acestea pot afecta funcționarea normală a sistemului de monitorizare a presiunii în anvelope (TPMS).***

Înlocuirea unei roți cu TPMS

Dacă aveți o pană de cauciuc, indicatoarele de presiune scăzută și poziție se vor aprinde. Vă recomandăm să verificați sistemul la un dealer autorizat HYUNDAI.

⚠ ATENȚIE

Vă recomandăm să utilizați un etanșeizator aprobat de HYUNDAI.

Atunci când înlocuiți anvelopa cu una nouă, etanșeizatorul rămas pe senzorul de presiune și pe roată trebuie îndepărtate.

Fiecare roată este echipată cu un senzor de presiune montat în spatele ventilului. Trebuie utilizate roți speciale TPMS. Se recomandă ca repararea roților să fie efectuată de către un dealer autorizat HYUNDAI.

După înlocuirea anvelopei cu pană cu roata de rezervă, dacă rulați timp de 10 minute cu o viteză mai mare de 25 km/h veți observa următoarele:

- Indicatorul de defecțiune TPMS poate clipi aproximativ 1 minut, apoi rămâne aprins continuu, deoarece senzorul TPMS nu este montat pe roata de rezervă.

Este posibil să nu puteți să constatați că o anvelopă este dezumflată doar uitându-vă la ea. Utilizați întotdeauna un manometru de calitate pentru a măsura presiunea în anvelope. Rețineți că o anvelopă caldă (datorită deplasării cu vehiculul) va avea o presiune mai mare decât o anvelopă rece (datorită staționării timp de cel puțin 3 ore și deplasării pe o distanță mai mică de 1 milă (1,6 km) în timpul celor 3 ore).

Lăsați anvelopa să se răcească înainte de a măsura presiunea. Asigurați-vă întotdeauna că anvelopa este rece înainte de a o umfla la presiunea recomandată.

O anvelopă rece înseamnă că vehiculul a stat timp de 3 ore sau că a mers mai puțin de 1 milă (1,6 km) în acest timp.

⚠ ATENȚIE

Dacă roata montată inițial este înlocuită cu roata de rezervă, senzorul TPMS al roții înlocuite trebuie inițializat; vă recomandăm ca senzorul TPMS al roții inițiale să fie dezactivat de un dealer HYUNDAI. Dacă senzorul TPMS al roții montate inițial și amplasate în suportul roții de rezervă este încă activat, este posibil ca sistemul de monitorizare a presiunii în anvelope să nu funcționeze corect. Vă recomandăm să depanați sistemul la un dealer autorizat HYUNDAI.

⚠ ATENȚIE

Dacă vehiculul este echipat cu sistem de monitorizare a presiunii în anvelope, vă recomandăm să utilizați un etanșeizator aprobat de HYUNDAI. Etanșeizatorul lichid poate deteriora senzorii de presiune în anvelope.

⚠ AVERTISMENT - TPMS

- **TPMS nu vă poate avertiza în cazul unei explozii de cauciuc provocate de factori externi, precum cuie sau alte obiecte.**
- **Dacă simțiți că vehiculul a devenit instabil, luați imediat piciorul de pe pedala de accelerație, frânați ușor și constant și trageți ușor pe dreapta.**

⚠ AVERTISMENT
- protejarea TPMS

Modificarea sau dezactivarea componentelor sistemului TPMS poate afecta capacitatea sistemului de a avertiza șoferul asupra presiunii reduse în anvelope și/sau a defecțiunilor TPMS. Modificarea sau dezactivarea componentelor sistemului TPMS poate anula garanția piesei respective a vehiculului.

⚠ AVERTISMENT
- pentru EUROPA

- **Nu modificați vehiculul, este posibil ca funcționarea TPMS să fie afectată.**
- **Este posibil ca jantele disponibile în comerț să nu dispună de senzor TPMS.**

  Pentru siguranța dvs., vă recomandăm să utilizați piese de schimb de la un dealer autorizat HYUNDAI.
- **Dacă utilizați jante disponibile în comerț, utilizați un senzor TPMS aprobat de un dealer autorizat HYUNDAI. Dacă vehiculul nu este echipat cu senzor TPMS sau dacă sistemul TPMS nu funcționează corespunzător, este posibil să nu treceți inspecția tehnică periodică din țara dvs.**

(Continuare)

(Continuare)

❋Toate vehiculele vândute pe piața EUROPEANĂ în perioada de mai jos trebuie echipate cu TPMS.

- **Model nou de vehicul: 1 nov. 2012 ~**
- **Model curent de vehicul: 1 nov. 2014~ (în funcție de data înmatriculării vehiculului)**

DACĂ AVEȚI O PANĂ DE CAUCIUC (CU KIT DE DEPANARE ANVELOPE, DACĂ EXISTĂ ÎN DOTARE) (TIP A)

■ Tip A

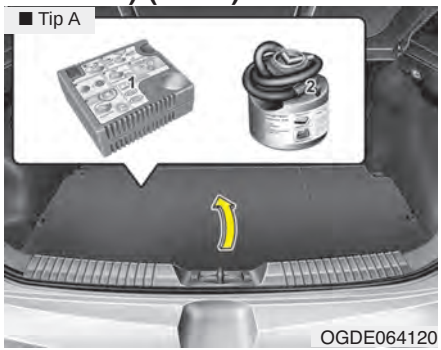

Pentru utilizarea în siguranță, citiți cu atenție instrucțiunile din acest manual, înainte de utilizare.

(1) Compresor

(2) Recipient cu etanșeizator

Kitul de depanare anvelope reprezintă o metodă temporară de reparare a anvelopei; vă recomandăm să verificați sistemul la un dealer autorizat HYUNDAI.

⚠ ATENȚIE
- un recipient cu etanșeizator pentru o anvelopă

Dacă aveți pană la două sau mai multe roți, nu utilizați kitul de depanare anvelope, deoarece etanșeizatorul dintr-un recipient este suficient pentru depanarea unei singure pene de cauciuc.

⚠ AVERTISMENT
- talon anvelopă

Nu utilizați kitul de depanare anvelope pentru a repara penele din zona talonului anvelopei. Acest lucru poate provoca un accident, ca urmare a dezumflării bruște a anvelopei.

⚠ AVERTISMENT
- reparație temporară

Reparați anvelopa cât mai curând posibil. După umflarea cu ajutorul kitului de depanare anvelope, anvelopa se poate dezumfla în orice moment.


OEL069019

Introducere

Cu ajutorul kitului de depanare anvelope vă puteți continua călătoria, chiar dacă vehiculul a suferit o pană de cauciuc.

Sistemul cu compresor și etanșeizator sigilează eficient și rapid majoritatea fisurilor anvelopelor unui automobil, provocate de cuie sau obiecte similare și umflă anvelopa.

După ce vă asigurați că anvelopa este etanșeizată corespunzător, conduceți cu atenție (până la 200 km (120 mile)), cu o viteză maximă de 80 km/h (50 mph), pentru a ajunge la un atelier de service sau la o vulcanizare, în vederea înlocuirii anvelopei.

Uneori, mai ales în cazul fisurilor mari sau a deteriorării talonului, este posibil ca etanșarea să nu fie completă.

Pierderea de presiune a anvelopei poate afecta negativ performanțele acesteia.

Din acest motiv, trebuie să evitați bruscarea volanului sau alte manevre periculoase, în special dacă vehiculul este foarte încărcat sau dacă este tractată o remorcă.

Kitul de depanare anvelope nu este proiectat sau destinat a fi o metodă de reparație permanentă și trebuie utilizat numai pentru o singură anvelopă. Instrucțiunile vă prezintă pas cu pas cum se etanșează temporar fisura, simplu și fiabil.

Citiți secțiunea „Note privind utilizarea în siguranță a kitului de depanare anvelope”.

⚠ AVERTISMENT

Nu utilizați kitul de depanare anvelope dacă o anvelopă este foarte deteriorată, rulând cu anvelopa pe jantă sau cu presiune insuficientă.

Kitul de depanare anvelope poate etanșa numai fisurile din zona profilului anvelopei.

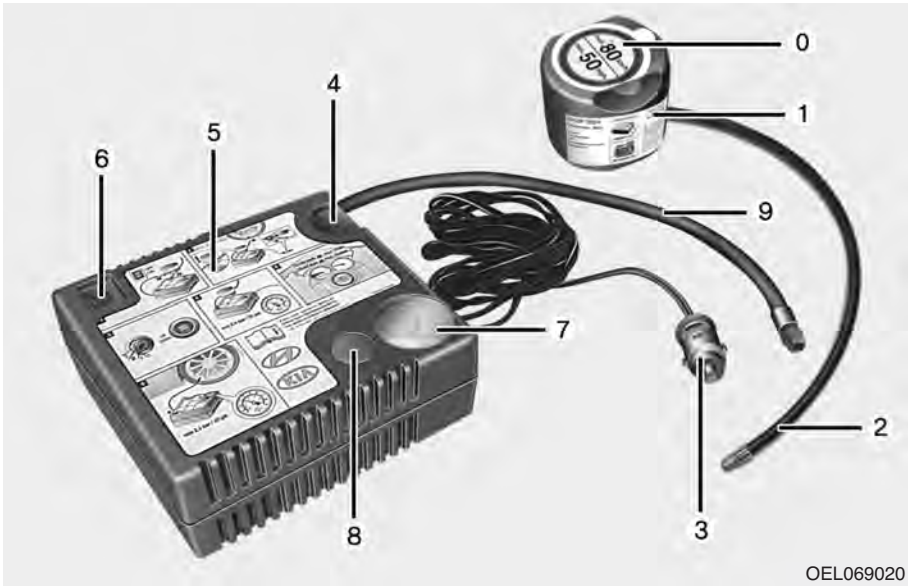

Componente kit de depanare anvelope

0. Etichetă restricție de viteză
1. Recipient cu etanșeizator și etichetă restricție de viteză
2. Furtun de umplere de la recipientul cu etanșeizator la roată
3. Conectori și cablu pentru conectarea directă la priză
4. Suport pentru recipientul cu etanșeizator
5. Compresor
6. Buton pornit/oprit
7. Manometru pentru afișarea presiunii în anvelopă
8. Buton pentru reducerea presiunii în anvelopă
9. Furtun pentru conectarea compresorului la recipientul cu etanșeizator sau a compresorului la roată

Conectorii, cablul și furtunul de conectare sunt amplasate în carcasa compresorului.

⚠ AVERTISMENT
- etanșeizator expirat

Nu utilizați etanșeizatorul pentru anvelope dacă acesta este expirat (data expirării este imprimată pe recipientul cu etanșeizator). În caz contrar, crește riscul de dezumflare bruscă a anvelopei.

⚠ AVERTISMENT
- etanșeizator

- **Nu lăsați la îndemâna copiilor.**
- **Evitați contactul cu ochii.**
- **Nu înghițiți.**

Respectați cu strictețe ordinea specificată; în caz contrar, etanșeizatorul poate țâșni cu presiune.

Utilizare kit de depanare anvelope

1. Desprindeți eticheta de restricție de viteză (0) de pe recipientul cu etanșeizator (1) și amplasați-o într-un loc foarte vizibil din vehicul, cum ar fi pe volan, pentru a reaminti șoferului să nu conducă prea repede.
2. Înșurubați furtunul de conectare (9) pe conectorul recipientului cu etanșeizator.
3. Asigurați-vă că butonul (8) al compresorului nu este apăsat.
4. Deșurubați capacul ventilului roții cu pană și înșurubați pe ventil furtunul de umplere (2) al recipientului cu etanșeizator.
5. Introduceți recipientul cu etanșeizator în carcasa compresorului (4), astfel încât recipientul să fie în poziție verticală.



6. Asigurați-vă că este dezactivat compresorul, poziția 0.



7. Conectați compresorul la priza vehiculului utilizând cablul și conectorii.

⚠ AVERTISMENT

Utilizați priza de pe partea pasagerului față numai pentru conectarea unui cablu de alimentare.

8. Cu butonul de pornire/oprire motor sau contactul în poziția ON, activați compresorul și lăsați-l să meargă aproximativ 5~7 minute, pentru a umple cu etanșeizator până la presiunea corespunzătoare. (consultați Jante și anvelope în capitolul 8). După umplere, presiunea în anvelopă nu este importantă; aceasta trebuie verificată/corectată ulterior.

Aveți grijă să nu umflați prea tare anvelopa și nu stați în apropierea anvelopei în timpul umflării acesteia.

⚠ ATENȚIE
- presiune în anvelope

Nu încercați să conduceți vehiculul dacă presiunea în anvelopă este mai mică de 29 PSI (200 kpa). Acest lucru poate provoca un accident, ca urmare a dezumflării bruște a anvelopei.

9. Opriți compresorul.
10. Detașați furtunurile de la conectorul recipientului cu etanșeizator și de la ventilul anvelopei.

Amplasați kitul de depanare anvelope în locul special destinat din vehicul.

⚠ AVERTISMENT
- monoxid de carbon

Nu lăsați vehiculul pornit într-o zonă slab ventilată pentru o perioadă lungă de timp. Poate surveni otrăvirea cu monoxid de carbon și sufocarea.

Distribuirea etanșeizatorului

11. Conduceți imediat aproximativ 7~10 km (4~6 mile sau aproximativ 10 min.), pentru a distribui uniform etanșeizatorul în anvelopă.

⚠ ATENȚIE

Nu depășiți viteza de 80 km/h (50 mph). Dacă este posibil, nu reduceți viteza la mai puțin de 20 km/h (12 mph).

Dacă în timpul deplasării simțiți vibrații neobișnuite, dacă apar modificări de comportament rutier sau zgomote, reduceți viteza și conduceți cu atenție până când puteți opri în siguranță la marginea drumului.

Solicitați ajutorul unui serviciu de asistență rutieră sau de remorcare. Când utilizați kitul de depanare anvelope, etanșeizatorul poate deteriora senzorii de presiune în anvelope și janta; îndepărtați urmele de etanșeizator de pe senzorii de presiune în anvelope și de pe jantă și verificați la un dealer autorizat.

Umflarea anvelopei

1. După ce parcurgeți aproximativ 7~10 km (4~6 mile sau aproximativ 10 min.), opriți într-o locație sigură.
2. Conectați furtunul de conectare (9) al compresorului direct la ventilul anvelopei.
3. Conectați cablul de alimentare a compresorului la priza vehiculului.
4. Reglați presiunea în anvelopă la valoarea recomandată.

   Cu contactul cuplat, procedați după cum urmează.

   - **Pentru a crește presiunea de umflare a anvelopei:** porniți compresorul, poziția I. Pentru a verifica presiunea curentă de umflare a anvelopei, opriți pentru scurt timp compresorul.

⚠ AVERTISMENT

Nu lăsați compresorul pornit mai mult de 10 minute; în caz contrar, acesta se va supraîncălzi și este posibil să se defecteze.

✻ NOTĂ

Dacă este activat compresorul, este posibil ca manometrul să indice o presiune mai mare decât valoarea reală. Pentru ca valoarea să fie exactă, compresorul trebuie să fie dezactivat.

- **Pentru a reduce presiunea de umflare a anvelopei:** apăsați butonul nr. 8 de pe compresor.

⚠ ATENȚIE

Dacă anvelopa scapă presiune, rulați din nou și consultați secțiunea Distribuirea etanșeizatorului. Apoi repetați pașii de la 1 la 4.

Este posibil ca utilizarea kitului de depanare anvelope să fie ineficientă, dacă fisura anvelopei este mai mare de aproximativ 4 mm (0,16 in.).

Dacă după utilizarea kitului de depanare anvelope, anvelopa nu poate fi utilizată, vă recomandăm să contactați un dealer autorizat HYUNDAI.

⚠ AVERTISMENT

Presiunea de umflare a anvelopei trebuie să fie de cel puțin 220 kPa (32 psi). În caz contrar, nu vă continuați călătoria.

Solicitați ajutorul unui serviciu de asistență rutieră sau de remorcare.

⚠ ATENȚIE

- senzor de presiune în anvelope

La înlocuirea anvelopei cu una nouă, etanșeizatorul de pe senzorul de presiune în anvelopă și de pe jantă trebuie îndepărtate, iar senzorii de presiune în anvelope trebuie verificați la un dealer autorizat.

Note privind utilizarea în siguranță a kitului de depanare anvelope

- Parcați vehiculul la marginea drumului, pentru a putea utiliza kitul de depanare anvelope fără a stânjeni traficul. Amplasați triunghiul reflectorizant într-un loc vizibil, pentru a avertiza participanții la trafic de locația dvs.
- Pentru a vă asigura că vehiculul nu se deplasează, chiar dacă acesta este pe un drum destul de drept, activați întotdeauna frâna de parcare.
- Utilizați kitul de depanare anvelope numai pentru etanșarea/umflarea anvelopelor vehiculelor. Kitul de depanare anvelope poate etanșa numai fisurile din zona profilului anvelopei.
- Nu îl utilizați pentru motociclete, biciclete sau pentru orice alte tipuri de anvelope.
- Este posibil ca utilizarea kitului de depanare anvelope să nu fie eficientă pentru pene de cauciuc mai mari de aproximativ 6 mm (0,24 in.).
  Dacă după utilizarea kitului de depanare anvelope, anvelopa nu poate fi utilizată, vă recomandăm să contactați un dealer autorizat HYUNDAI.
- Nu utilizați kitul de depanare anvelope dacă o anvelopă este foarte deteriorată, rulând cu anvelopa pe jantă sau cu presiune insuficientă.
- Nu îndepărtați orice obiecte străine - cum ar fi cuie sau șuruburi - care au penetrat anvelopa.
- Înainte de a utiliza kitul de depanare anvelope, citiți măsurile de precauție de pe recipientul cu etanșeizator!
- Cu condiția ca vehiculul să fie în exterior, lăsați motorul pornit. În caz contrar, este posibil ca utilizarea compresorului să provoace descărcarea bateriei.
- Nu lăsați niciodată kitul de depanare anvelope nesupravegheat în timp ce este utilizat.
- Nu lăsați compresorul pornit mai mult de 10 min. o dată, deoarece este posibil să se supraîncălzească.
- Nu utilizați kitul de depanare anvelope dacă temperatura exterioară este mai mică de -30 °C (-22 °F).
- Dacă atât janta cât și anvelopa sunt deteriorate, pentru siguranța dvs., nu utilizați kitul de depanare anvelope.

Date tehnice

Tensiune sistem: 12 V CC
Tensiune de lucru: 10 - 15 V CC
Intensitate curent: max. 15 A
Temperatură de utilizare:
-30 ~ +70 °C (-22 ~ +158 °F)
Presiune max. de lucru:
6 bari (87 psi)
Dimensiuni
Compresor: 168 x 150 x 68 mm
(6,6 x 5,9 x 2.7 in.)
Recipient cu etanșeizator:
104 x ø 85 mm
(4,1 x ø 3,3 in.)
Greutate compresor: 1,05 kg (2,31 lbs)
Volum etanșeizator: 300 ml (18,3 cu. in.)

❊ Etanșeizatorul și piesele de schimb pot fi achiziționate și înlocuite la un dealer de vehicule sau la o vulcanizare autorizată. Recipientele cu etanșeizator goale pot fi tratate ca deșeuri menajere. Reziduul lichid provenit de la etanșeizator trebuie aruncat de dealerul de vehicule sau de vulcanizare, ori în conformitate cu reglementările locale de aruncare a deșeurilor.

DACĂ AVEȚI O PANĂ DE CAUCIUC (CU KIT DE DEPANARE ANVELOPE, DACĂ EXISTĂ ÎN DOTARE) (TIP B)

■ Tip B

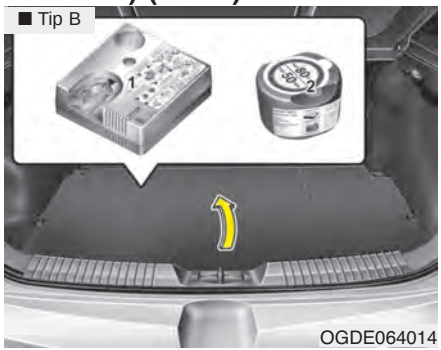

OGDE064014

Înainte de a utiliza kitul de depanare anvelope, citiți instrucțiunile de utilizare ale acestuia.

(1) Compresor

(2) Recipient cu etanșeizator

Introducere

Cu ajutorul kitului de depanare anvelope vă puteți continua călătoria chiar dacă vehiculul a suferit o pană de cauciuc.

Sistemul cu compresor și etanșeizator sigilează eficient și rapid majoritatea fisurilor anvelopelor unui automobil, provocate de cuie sau obiecte similare și umflă anvelopa.

După ce vă asigurați că anvelopa este



OGDE064101

etanșeizată corespunzător, conduceți cu atenție (până la 200 km (120 mile)), cu o viteză maximă de 80 km/h (50 mph) pentru a ajunge la un dealer de vehicule sau la o vulcanizare, în vederea înlocuirii anvelopei.

Uneori, mai ales în cazul fisurilor mari sau a deteriorării talonului, este posibil ca etanșarea să nu fie completă.

Pierderea de presiune a anvelopei poate afecta negativ performanțele acesteia.

Din acest motiv, trebuie să evitați bruscarea volanului sau alte manevre periculoase, în special dacă vehiculul este foarte încărcat sau dacă este tractată o remorcă.

Kitul de depanare anvelope nu este proiectat sau destinat a fi o metodă de reparație permanentă și trebuie utilizat numai pentru o singură anvelopă.

Instrucțiunile vă prezintă pas cu pas cum se etanșează temporar fisura, simplu și fiabil.

Citiți secțiunea „Note privind utilizarea în siguranță a kitului de depanare anvelope”.

⚠ AVERTISMENT

Nu utilizați kitul de depanare anvelope dacă o anvelopă este foarte deteriorată, rulând cu anvelopa pe jantă sau cu presiune insuficientă.

Kitul de depanare anvelope poate etanșa numai fisurile din zona profilului anvelopei.

Din motive de siguranță, fisurile din zona talonului anvelopei nu trebuie reparate.

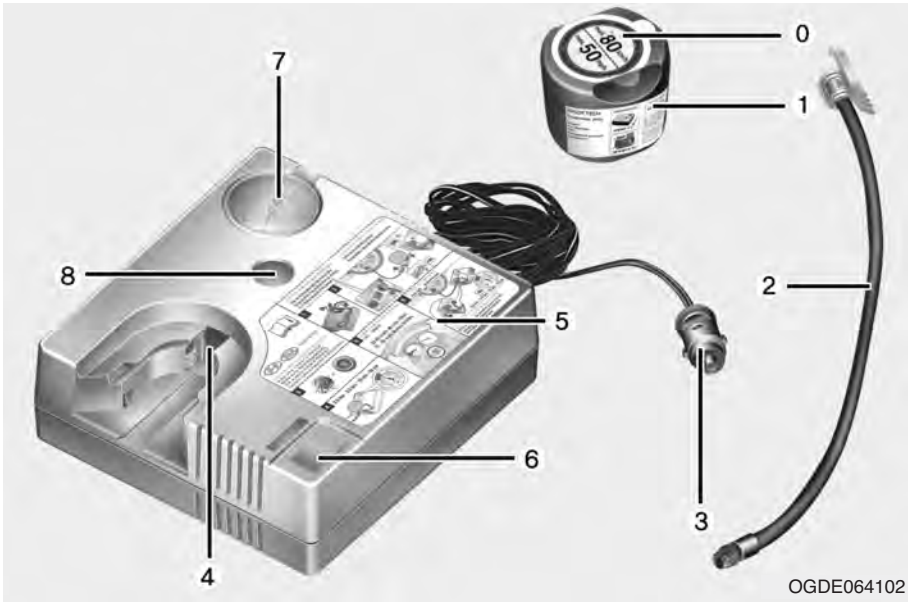

Componentele kitului de depanare anvelope

0. Etichetă restricție de viteză
1. Recipient cu etanșeizator și etichetă restricție de viteză
2. Furtun de umplere de la recipientul cu etanșeizator la roată
3. Conectori și cablu pentru conectarea directă la priză
4. Suport pentru recipientul cu etanșeizator
5. Compresor
6. Buton pornit/oprit
7. Manometru pentru afișarea presiunii în anvelopă
8. Buton pentru reducerea presiunii în anvelopă

Conectorii, cablul și furtunul de conectare sunt amplasate în carcasa compresorului.

⚠ AVERTISMENT

Înainte de a utiliza kitul de depanare anvelope, respectați instrucțiunile de pe recipientul cu etanșeizator.

Îndepărtați eticheta cu restricția de viteză de pe recipientul cu etanșeizator și lipiți-o pe volan.

Observați data expirării recipientului cu etanșeizator.

Utilizarea kitului de depanare anvelope

1. Umplerea cu etanșeizator

Respectați cu strictețe ordinea specificată; în caz contrar etanșeizatorul poate țâșni cu presiune.

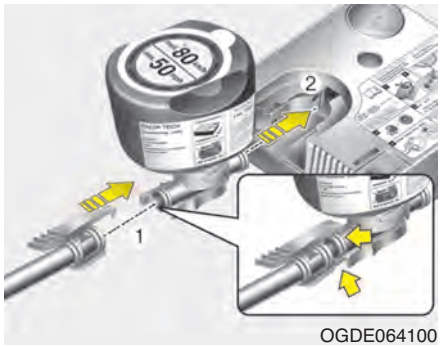

OGDE064100

1) Agitați recipientul cu etanșeizator.
2) Conectați furtunul de umplere (2) pe conectorul recipientului cu etanșeizator (1).
3) Asigurați-vă că butonul 6 al compresorului nu este apăsat.
4) Deșurubați capacul ventilului roții cu pană și înșurubați pe ventil furtunul de umplere (2) al recipientului cu etanșeizator.


OGDE064101

5) Introduceți recipientul cu etanșeizator în carcasa compresorului, astfel încât recipientul să fie în poziție verticală (2).
6) Asigurați-vă că este dezactivat compresorul, poziția 0.
7) Conectați compresorul la priza vehiculului cu ajutorul cablului și conectorilor.

✻ NOTĂ

Utilizați numai priza de pe partea pasagerului față.

8) Cu contactul cuplat:

Porniți compresorul și lăsați-l să meargă timp de aproximativ 3 minute pentru a umple anvelopa cu etanșeizator. După umplere, presiunea de umflare a anvelopei nu este importantă.

9) Opriți compresorul.
10) Detașați furtunul de la conectorul recipientului cu etanșeizator și de la ventilul anvelopei.

Amplasați kitul de depanare anvelope în locul special destinat din vehicul.

⚠ AVERTISMENT

Dacă motorul este lăsat pornit într-o zonă slab ventilată sau neventilată (cum ar fi în interiorul unei clădiri), poate surveni otrăvirea și sufocarea cu monoxid de carbon.

Distribuirea etanșeizatorului

Conduceți imediat aproximativ 3 km (2 mile) pentru a distribui uniform etanșeizatorul în anvelopă.

⚠ ATENȚIE

Nu depășiți viteza de 80 km/h (50 mph). Dacă este posibil, nu reduceți viteza la mai puțin de 20 km/h (12 mph).

Dacă în timpul deplasării simțiți vibrații neobișnuite, dacă apar modificări de comportament rutier sau zgomote, reduceți viteza și conduceți cu atenție până când puteți opri în siguranță la marginea drumului.

Solicitați ajutorul unui serviciu de asistență rutieră sau de remorcare.

Umflarea anvelopei

1) După ce parcurgeți aproximativ 3 km (2 mile), opriți într-o locație corespunzătoare.
2) Conectați direct furtunul de umplere 2 al compresorului (partea cu clemă), apoi conectați furtunul de umplere 2 (partea opusă) la ventilul anvelopei.
3) Conectați compresorul la priza vehiculului cu ajutorul cablului și conectorilor.
4) Reglați presiunea în anvelopă la valoarea recomandată (consultați Jante și anvelope în capitolul 8).
   - **Pentru a crește presiunea de umflare a anvelopei:** porniți compresorul, poziția I. Pentru a verifica presiunea curentă de umflare a anvelopei, opriți pentru scurt timp compresorul.

⚠ AVERTISMENT

Nu lăsați compresorul pornit mai mult de 10 minute; în caz contrar, acesta se va supraîncălzi și este posibil să se defecteze.

   - **Pentru a reduce presiunea de umflare a anvelopei:** Apăsați butonul nr. 8 de pe compresor.

⚠ ATENȚIE

Dacă anvelopa scapă presiune, rulați din nou și consultați secțiunea Distribuirea etanșeizatorului. Apoi repetați pașii de la 1 la 4.

Utilizarea kitului de depanare anvelope poate fi ineficientă dacă fisura anvelopei este mai mare de aproximativ 4 mm (0,16 in.).

Dacă după utilizarea kitului de depanare anvelopa nu poate fi utilizată, vă recomandăm să contactați cel mai apropiat DEALER AUTORIZAT HYUNDAI sau un atelier care lucrează conform procedurilor de reparație HYUNDAI și care dispune de personal instruit corespunzător.

⚠ AVERTISMENT

Presiunea de umflare a anvelopei trebuie să fie de cel puțin 200 kPa (29 psi). În caz contrar, nu vă continuați călătoria. Solicitați ajutorul unui serviciu de asistență rutieră sau de remorcare.

Note privind utilizarea în siguranță a kitului de depanare anvelope

- Parcați vehiculul la marginea drumului, pentru a putea utiliza kitul de depanare anvelope fără a stânjeni traficul. Amplasați triunghiul reflectorizant într-un loc vizibil, pentru a avertiza participanții la trafic de locația dvs.
- Pentru a vă asigura că vehiculul nu se deplasează, chiar dacă acesta este pe un drum destul de drept, activați întotdeauna frâna de parcare.
- Utilizați kitul de depanare anvelope numai pentru etanșarea/umflarea anvelopelor automobilelor. Nu îl utilizați pentru motociclete, biciclete sau pentru orice alte tipuri de anvelope.
- Nu îndepărtați orice obiecte străine - cum ar fi cuie sau șuruburi - care au penetrat anvelopa.
- Înainte de a utiliza kitul de depanare anvelope, citiți măsurile de precauție de pe recipientul cu etanșeizator!
- Cu condiția ca vehiculul să fie în exterior, lăsați motorul pornit. În caz contrar, este posibil ca utilizarea compresorului să provoace descărcarea bateriei.
- Nu lăsați niciodată kitul de depanare anvelope nesupravegheat în timp ce este utilizat.
- Nu lăsați compresorul pornit mai mult de 10 min. o dată, deoarece este posibil să se supraîncălzească.
- Nu utilizați kitul de depanare anvelope dacă temperatura exterioară este mai mică de -30 °C (-22 °F).
- Nu utilizați etanșeizatorul după data de expirare de pe eticheta recipientului.
- Nu lăsați la îndemâna copiilor.

Date tehnice

Tensiune sistem: 12 V CC
Tensiune de lucru: 10 - 15 V CC
Intensitate curent: max. 10 ± 1A (12V CC)
Temperatură de utilizare: -30 ~ +70 °C (-22 ~ +158 °F)
Presiune max. de lucru: 6 bari (87 psi)
Dimensiuni
Compresor: 161 X 150 X 55,8 mm (6,3 x 5,9 x 2,2 in.)
Recipient cu etanșeizator ø 85 X 81 mm (ø 3,3 X 3,2 in.)
Greutate compresor: 735 ± 25 g (1,62 ± 0,06 lbs)
Volum etanșeizator: 200 ml (12,2 cu. in.)

✻ Etanșeizatorul și piesele de schimb pot fi achiziționate și înlocuite la un dealer de vehicule sau la o vulcanizare autorizată. Recipientele cu etanșeizator goale pot fi tratate ca deșeuri menajere. Reziduul lichid provenit de la etanșeizator trebuie aruncat de dealerul de vehicule sau de vulcanizare ori în conformitate cu reglementările locale de aruncare a deșeurilor.

TRACTARE

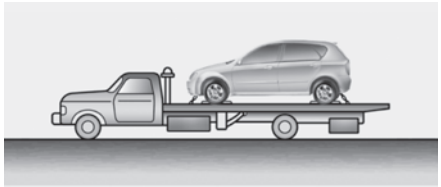

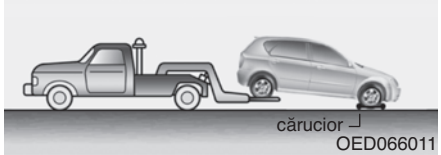

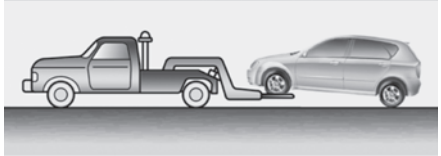

Serviciu de tractare

Dacă trebuie să tractați vehiculul, vă recomandăm să apelați la un dealer autorizat HYUNDAI sau la o companie de remorcare. Pentru a preveni deteriorarea vehiculului, ridicarea și tractarea vehiculului trebuie efectuate în mod adecvat. Se recomandă utilizarea unei platforme sau a echipamentelor de ridicare a roților.

Pentru informații suplimentare legate de tractarea unei remorci, consultați „Tractare remorcă” în capitolul 5.

Vehiculul poate fi tractat cu roțile din spate pe sol (fără echipament de ridicare a roților) și roțile din față ridicate de la sol.
Dacă oricare din roțile ridicate de la sol sau componente ale suspensiei se deteriorează sau dacă vehiculul este tractat cu roțile din față pe sol, suspendați roțile din față pe un cărucior de remorcare.
Dacă tractați vehiculul cu ajutorul unui echipament de ridicare a roților, acesta trebuie utilizat întotdeauna pentru roțile din față, nu pentru cele din spate.

✻ NOTĂ

Dacă EPB nu se dezactivează în mod normal, vă recomandăm să transportați vehiculul la un dealer autorizat HYUNDAI cu ajutorul unei platforme și să verificați sistemul.

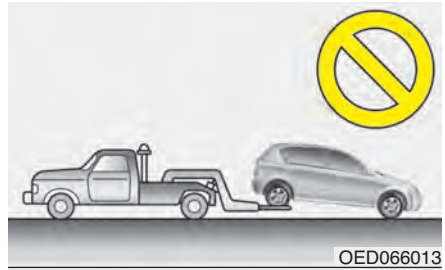



⚠ ATENȚIE

- ***Nu tractați vehiculul cu spatele la sensul de deplasare și cu roțile din față pe sol, deoarece este posibil ca vehiculul să se defecteze.***
- ***Nu utilizați sisteme de ridicare cu cabluri. Utilizați echipament de ridicare a roților sau o platformă.***

Dacă tractați de urgență vehiculul fără ajutorul unui echipament de ridicare a roților:

1. Treceți contactul în poziția ACC.
2. Treceți schimbătorul de viteze în punctul N (neutru).
3. Dezactivați frâna de parcare.

⚠ ATENȚIE

Dacă nu treceți schimbătorul de viteze în punctul N (neutru), este posibil ca transmisia să se defecteze.

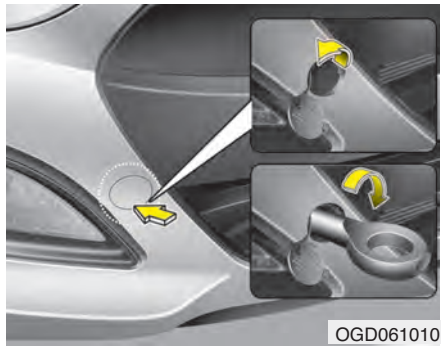
OGD061010

Cârlig de remorcare demontabil (dacă există în dotare)

1. Deschideți hayonul/portbagajul și scoateți cârligul de remorcare din trusa de scule.
2. Scoateți capacul orificiului spoilerului barei față.
3. Montați cârligul de remorcare rotindu-l în sens orar până se fixează bine.
4. După utilizare, demontați cârligul de remorcare și puneți capacul.

■ Față

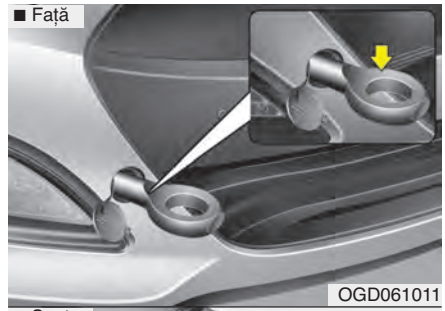
OGD061011

■ Spate

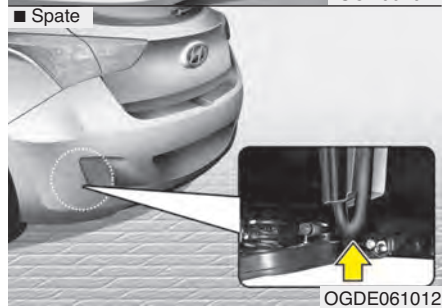
OGDE061012

Tractare de urgență

Dacă trebuie să tractați vehiculul, vă recomandăm să apelați la un dealer autorizat HYUNDAI sau la o companie de remorcare.

Dacă în caz de urgență serviciul de remorcare nu este disponibil, vehiculul poate fi tractat temporar cu un cablu sau un lanț prins de cârligul de remorcare din zona inferioară față (sau spate) a acestuia. Fiți foarte atenți când tractați vehiculul. Șoferul trebuie să stea în vehicul pentru a-l manevra și a-l frâna.

Tractarea în acest mod poate fi făcută numai pe o suprafață plană, pe distanță scurtă și cu viteză redusă. De asemenea, roțile, punțile, trenul de rulare, direcția și frânele trebuie să fie în perfectă stare.

- Nu utilizați cârligele de remorcare pentru a elibera un vehicul blocat în noroi, nisip etc. și care nu poate ieși singur.
- Evitați tractarea unui vehicul mai greu decât vehicului tractor.
- Șoferii ambelor vehicule trebuie să comunice frecvent.

⚠ ATENȚIE

- ***Atașați un cablu de remorcare pe cârligul de remorcare.***
- ***Este posibil ca utilizarea altei părți a vehiculului față de cârligele de remorcare să provoace deteriorarea caroseriei.***
- ***Utilizați numai cabluri sau lanțuri special proiectate pentru tractarea vehiculelor. Fixați bine cablul sau lanțul de remorcare pe cârligul de remorcare.***

- Înainte de remorcarea de urgență a vehiculului, verificați dacă cârligul de remorcare este stricat sau deteriorat.
- Fixați bine cablul sau lanțul de remorcare pe cârligul de remorcare.
- Nu bruscați cârligul. Aplicați o forță constantă.
- Pentru a evita deteriorarea cârligului de remorcare, nu-l forțați spre lateral sau în unghi vertical. Trageți întotdeauna în linie dreaptă.

⚠ AVERTISMENT

Fiți foarte atenți când tractați vehiculul.

- **Evitați pornirile bruște sau manevrele imprudente, care vor forța excesiv cârligul de remorcare și cablul sau lanțul de remorcare. Cârligul și cablul sau lanțul de remorcare se pot rupe și pot provoca răniri grave sau deteriorarea vehiculului.**
- **Dacă vehiculul tractat nu se poate deplasa, nu forțați continuarea tractării. Vă recomandăm să contactați un dealer autorizat HYUNDAI sau o companie de remorcare.**
- **Tractați vehiculul cât mai drept posibil.**
- **Stați departe de vehicul în timpul tractării.**

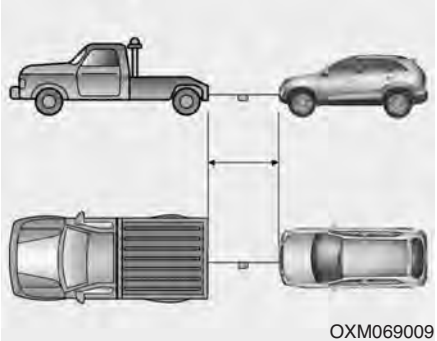

OXM069009

- Utilizați un cablu de remorcare de cel puțin 5 m (16 ft.) lungime. Fixați o cârpă albă sau roșie (circa 30 cm (12 in.) lățime) pe centrul cablului, pentru a asigura o vizibilitate mai bună.
- Conduceți cu atenție pentru a nu slăbi cablul de remorcare.

Precauții la tractarea de urgență

- Treceți contactul în poziția ACC, pentru a nu bloca direcția.
- Treceți schimbătorul de viteze în punctul N (neutru).
- Dezactivați frâna de parcare.
- Apăsați pedala de frână cu mai multă forță decât în mod normal, deoarece frânele vor avea o eficiență scăzută.
- Manevrarea vehiculului va fi mai dificilă, deoarece servodirecția va fi dezactivată.
- Dacă coborâți o pantă lungă, frânele se pot supraîncălzi și eficiența lor se va reduce. Opriți des și lăsați frânele să se răcească.

⚠ ATENȚIE
- transmisie automată/cu ambreiaj dublu

- ***Dacă vehiculul este tractat cu toate roțile pe sol, trebuie tractat numai cu fața. Asigurați-vă că transmisia este în punctul neutru. Asigurați-vă că direcția este deblocată, prin trecerea contactului în poziția „ACC”. Șoferul trebuie să acționeze volanul și frânele.***
- ***Pentru a evita defectarea gravă a transmisiei automate/cu ambreiaj dublu, limitați viteza vehiculului la 15 km/h (10 mph) și nu depășiți distanța de 1,5 km (1 milă) la tractare.***
- ***Înainte de remorcare, verificați dacă vehiculul prezintă pierderi de lichid de transmisie automată/cu ambreiaj dublu. Dacă se constată pierderi de lichid de transmisie automată/cu ambreiaj dublu, trebuie utilizată o platformă sau un cărucior pentru tractare.***

ECHIPAMENTE PENTRU SITUAȚII DE URGENȚĂ (DACĂ EXISTĂ ÎN DOTARE)

Pentru a putea face față unei situații de urgență, vehiculul dispune de câteva echipamente de securitate.

Extinctor

În caz de incendiu, respectați pașii următori.

1. Trageți bolțul de blocare a mânerului situat în capătul extinctorului.
2. Îndreptați duza spre baza focului.
3. Așezați-vă la aproximativ 2,5 m (8 ft) de foc și, pentru a acționa extinctorul, strângeți mânerul. La eliberarea manetei, extinctorul nu va mai descărca substanță.
4. Mișcați duza înainte-înapoi la baza focului. Aveți grijă ca focul să nu se reaprindă.

Trusă de prim ajutor

Aceasta conține foarfece, bandaje și leucoplast, elemente necesare acordării primului ajutor.

Triunghi reflectorizant

În situații de urgență, când vehiculul este parcat pe marginea șoselei, așezați triunghiul reflectorizant pe carosabil, pentru a atenționa șoferii vehiculelor care vin din sens opus.

Manometru (dacă există în dotare)

În mod normal, anvelopele pierd presiune și faptul că presiunea acestora trebuie ajustată în timp nu reprezintă o defecțiune. Presiunea în anvelope trebuie verificată când acestea sunt reci, deoarece presiunea crește direct proporțional cu temperatura.

Pentru a verifica presiunea, procedați în felul următor:

1. Deșurubați căpăcelul ventilului amplasat pe jantă.
2. Țineți apăsat manometrul pe ventil. Dacă nu apăsați bine manometrul, la verificare anvelopa va pierde puțin aer.
3. La o apăsare fermă, manometrul va măsura presiunea.
4. Observați presiunea.
5. Reglați presiunea la valoarea corectă. Consultați „Jante și anvelope” în capitolul 8.
6. Montați la loc căpăcelul ventilului.

Întreținere

Compartiment motor 7-3
Lucrări de întreținere 7-6
• Responsabilitatea proprietarului 7-6
• Precauții la întreținerea efectuată de proprietar 7-6
• Precauții compartiment motor (motor diesel) 7-7
Întreținere efectuată de proprietar 7-8
• Program întreținere efectuată de proprietar 7-8
Revizii periodice 7-10
• Pentru Europa, cu excepția Rusiei 7-11
• Cu excepția Europei, pentru Rusia 7-22
Explicația elementelor care fac obiectul reviziilor periodice 7-33
Ulei de motor 7-36
• Verificare nivel ulei de motor 7-36
• Schimb ulei și filtru ulei de motor 7-37
Lichid de răcire motor 7-38
• Verificare nivel lichid de răcire 7-38
• Schimb lichid de răcire 7-40
Lichid de frână/ambreiaj 7-41
• Verificare nivel lichid de frână 7-41
Lichid de spălare 7-42
• Verificare nivel lichid de spălare 7-42
• Frână de parcare - tip de mână 7-42
• Verificare frână de parcare 7-42
Filtru de combustibil (pentru motor diesel) 7-43
• Evacuarea apei din filtrul de combustibil 7-43
Filtru de aer 7-44
• Înlocuire filtru 7-44
Filtru de polen 7-46
• Verificare filtru 7-46
• Înlocuire filtru 7-46
Lame ștergătoare 7-48
• Verificare lame ștergătoare 7-48
• Înlocuire lame ștergătoare 7-48
Baterie 7-51
• Pentru o eficiență maximă a bateriei 7-51
• Reîncărcare baterie 7-52
• Elemente de resetat 7-53
• Jante și anvelope 7-54
• Îngrijire anvelope 7-54
• Presiune recomandată în anvelopele reci 7-54
• Verificare presiune în anvelope 7-56
• Rotație anvelope 7-57
• Geometrie și echilibrare roți 7-58
• Înlocuire anvelope 7-58
• Înlocuire roți 7-60
• Aderență anvelope 7-60
• Întreținere anvelope 7-60
• Informații talon anvelopă 7-60
• Anvelope cu talon îngust 7-64

Siguranțe 7-65
• Descriere panou de siguranțe/relee 7-69
Becuri. 7-81
• Înlocuire lampă față 7-82
• Reglarea unghiului farurilor și proiectoarelor de ceață (pentru Europa) 7-87
• Înlocuire bec grup optic spate 7-96
• Înlocuire bec al treilea stop pe frână. 7-100
• Înlocuire bec lampă număr de înmatriculare. 7-100
• Înlocuire bec semnalizator lateral 7-100
• Înlocuire bec plafonieră 7-101
Întreținere aspect 7-102
• Îngrijire exterior 7-102
• Îngrijire interior 7-107
Sistem de control emisii 7-108
• Catalizator de NOx 7-112

COMPARTIMENT MOTOR

■ **Motor pe benzină - 1,6-GDI**

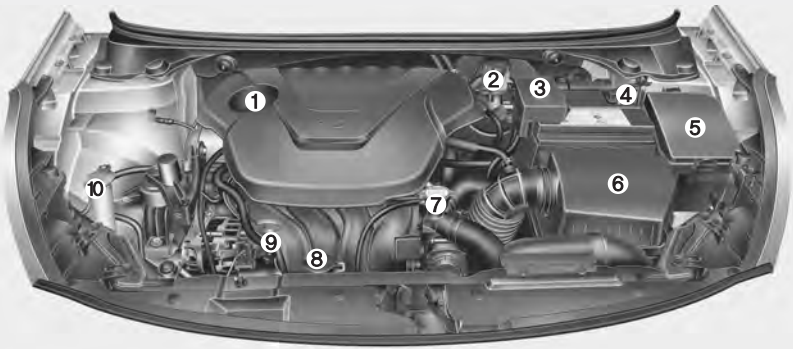

■ **Motor pe benzină - 1,6 T-GDI**

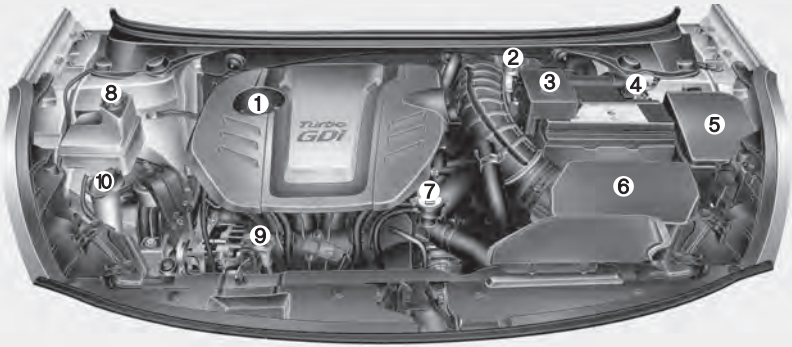

1. Bușon de completare nivel ulei de motor
2. Rezervor lichid de frână/ambreiaj
3. Bornă pozitivă baterie
4. Bornă negativă baterie
5. Panou de siguranțe
6. Filtru de aer
7. Bușon radiator
8. Vas de expansiune
9. Joji ulei de motor
10. Rezervor lichid de spălare parbriz

*: dacă există în dotare

❉ Compartimentul motor prezent pe vehicul poate fi diferit de cel din imagine.

OGDE071001/OGD075071

■ **Motor pe benzină - 1,4 MPI**

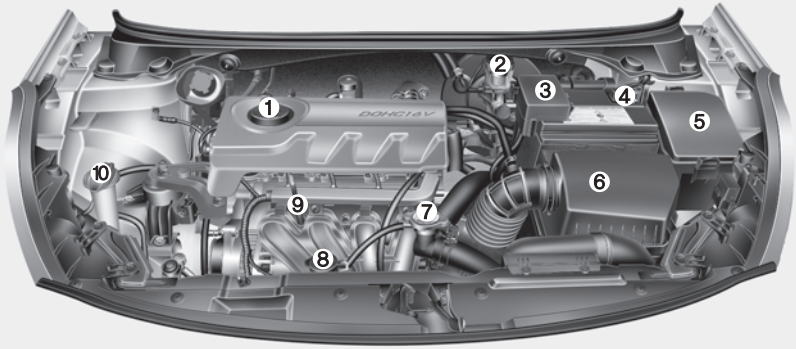

■ **Motor pe benzină - 1,6 MPI**

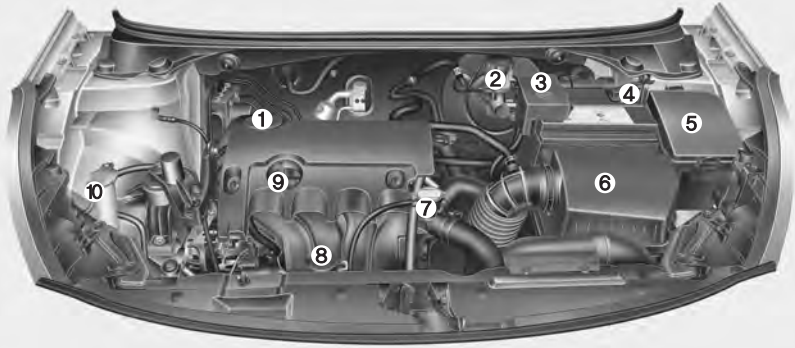

1. Bușon de completare nivel ulei de motor
2. Rezervor lichid de frână/ambreiaj
3. Bornă pozitivă baterie
4. Bornă negativă baterie
5. Panou de siguranțe
6. Filtru de aer
7. Bușon radiator
8. Vas de expansiune
9. Joja ulei de motor
10. Rezervor lichid de spălare parbriz

*: dacă există în dotare

❊ Compartimentul motor prezent pe vehicul poate fi diferit de cel din imagine.

OGD075001/OGDE071070

■ **Motor diesel**

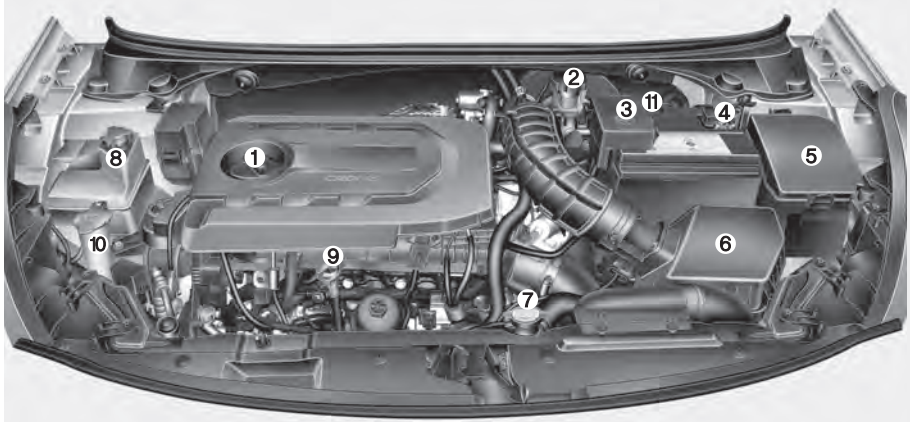

1. Bușon de completare nivel ulei de motor
2. Rezervor lichid de frână/ambreiaj
3. Bornă pozitivă baterie
4. Bornă negativă baterie
5. Panou de siguranțe
6. Filtru de aer
7. Bușon radiator
8. Vas de expansiune
9. Joză ulei de motor
10. Rezervor lichid de spălare parbriz
11. Filtru de combustibil

*: dacă există în dotare

❈ Compartimentul motor prezent pe vehicul poate fi diferit de cel din imagine.

OGDE075120

LUCRĂRI DE ÎNTREȚINERE

Trebuie să procedați cu maximă atenție când executați lucrări de întreținere sau verificare a vehiculului pentru a nu-l deteriora și a nu vă răni.

Service-ul incomplet, inadecvat sau insuficient poate provoca probleme de funcționare a vehiculului care pot duce la defecțiuni, producerea de accidente sau răniri.

Responsabilitatea proprietarului

✻ NOTĂ

Întreținerea și reviziile periodice sunt responsabilitatea proprietarului.

În general, vă recomandăm să reparați vehiculul la un dealer autorizat HYUNDAI. Va trebui să păstrați documentele care demonstrează efectuarea corespunzătoare a întreținerii vehiculului, conform programului de întreținere. Aceste informații vă sunt necesare pentru a stabili dacă lucrările de service și întreținere respectă cerințele impuse de garanțiile vehiculului. Informații detaliate cu privire la garanție veți găsi în Pașaportul de service. Reparațiile și reglajele necesare ca urmare a întreținerii inadecvate sau a neefectuării lucrărilor de întreținere nu sunt acoperite de garanție.

Precauții la întreținerea efectuată de proprietar

Întreținerea incorectă sau incompletă poate provoca probleme. Această secțiune oferă instrucțiuni doar pentru efectuarea operațiunilor ușoare de întreținere.

✻ NOTĂ

Întreținerea necorespunzătoare, efectuată de proprietar pe cont propriu în timpul perioadei de garanție, poate afecta acoperirea garanției. Pentru mai multe detalii, citiți instrucțiunile separate din Pașaportul de service, furnizat odată cu vehiculul. Dacă aveți întrebări cu privire la procedurile de service sau de întreținere, vă recomandăm să verificați sistemul la un dealer autorizat HYUNDAI.

⚠ AVERTISMENT
- operații de întreținere

- **Efectuarea lucrărilor de întreținere poate fi periculoasă. În timpul efectuării unor operații de întreținere vă puteți răni grav. Dacă nu aveți cunoștințele, experiența sau sculele necesare efectuării lucrărilor, vă recomandăm ca intervenția asupra sistemului să fie efectuată de un dealer autorizat HYUNDAI.**
- **Este periculos să lucrați sub capotă cu motorul pornit. Este și mai periculos dacă purtați bijuterii sau haine largi. Acestea se pot prinde de piesele aflate în mișcare și pot rezulta răniri. De aceea, dacă motorul trebuie pornit atunci când lucrați sub capotă, asigurați-vă că nu purtați bijuterii (în special inele, brățări, ceasuri și coliere), cravate, papioane și alte articole similare, în timp ce lucrați în apropierea motorului sau a ventilatoarelor de răcire.**

⚠ ATENȚIE

- ***Nu amplasați obiecte grele și nu apăsați prea tare pe capacul motorului (dacă există în dotare) sau pe piesele sistemului de alimentare cu combustibil.***
- ***La verificarea sistemului de alimentare cu combustibil (conductele de combustibil și dispozitivele de injecție a combustibilului), vă recomandăm să contactați un dealer autorizat HYUNDAI.***
- ***Nu conduceți mult timp cu capacul motorului (dacă există în dotare) demontat.***
- ***La verificarea compartimentului motor, nu vă apropiați cu flacără deschisă.***
  Combustibilul, lichidul de spălare etc. sunt lichide inflamabile și pot provoca izbucnirea unui incendiu.
- ***Înainte de a atinge bateria, fișele bujiilor și cablajul electric trebuie să deconectați borna „-" a bateriei. În caz contrar, vă puteți electrocuta.***
- ***La demontarea ornamentelor interioare cu o șurubelniță cu cap plat (-), aveți grijă să nu deteriorați capacul.***
- ***La înlocuirea și curățarea becurilor, aveți grijă să evitați arsurile sau electrocutările.***

Precauții compartiment motor (motor diesel)

- Injectoarele funcționează la tensiune ridicată (maximum 200 V). Prin urmare, se pot întâmpla următoarele accidente.
  - Contactul direct cu injectoarele sau cu cablajul acestora poate provoca electrocutarea sau poate afecta mușchii sau sistemul nervos.
  - Undele electromagnetice emise de funcționarea injectoarelor pot provoca funcționarea defectuoasă a stimulatoarelor cardiace artificiale.
- Atunci când verificați compartimentul motor în timp ce motorul este pornit, respectați sfaturile de siguranță de mai jos.
  - Nu atingeți injectoarele, cablajele acestora și calculatorul motorului, în timp ce motorul este pornit.
  - Nu demontați conectorul unui injector, dacă motorul este pornit.
  - Persoanele care utilizează stimulator cardiac nu trebuie să se apropie de motor în momentul pornirii acestuia sau dacă motorul este pornit.

⚠ AVERTISMENT
- motor diesel

Nu lucrați niciodată la sistemul de injecție dacă motorul este pornit sau la mai puțin de 30 de secunde de la oprirea acestuia. Pompa de înaltă presiune, rampa, injectoarele și conductele de înaltă presiune sunt încă sub presiune chiar și după ce motorul s-a oprit. Jetul de motorină generat de pierderile de combustibil poate provoca răniri grave, dacă intră în contact cu părți ale corpului uman. Persoanele care utilizează stimulator cardiac nu trebuie să se apropie la mai puțin de 30 cm de sistemul ECU sau de cablajele motorului în timp ce acesta este pornit, deoarece curentul electric de intensitate ridicată al sistemului electronic de comandă a motorului produce câmpuri magnetice puternice.

ÎNTREȚINERE EFECTUATĂ DE PROPRIETAR

Paragrafele următoarele prezintă verificările care trebuie efectuate periodic de către proprietar sau de un dealer autorizat HYUNDAI, pentru siguranța și fiabilitatea vehiculului.

Dacă aveți vreo întrebare, vă recomandăm să contactați un dealer autorizat HYUNDAI.

Verificările efectuate de proprietar nu sunt acoperite de garanții, acesta suportând costurile lucrărilor, pieselor și lubrifianților.

Program de întreținere efectuată de proprietar

Când vă opriți în vederea alimentării cu combustibil:

- Verificați nivelul uleiului de motor.
- Verificați nivelul lichidului de răcire.
- Verificați nivelul lichidului de spălare parbriz.
- Verificați presiunea în anvelope.
- Verificați radiatorul și condensatorul.

  Verificați dacă partea din față a radiatorului și condensatorului este curată și nu este blocată de frunze, pământ sau insecte etc.

  Dacă oricare dintre piesele de mai sus sunt foarte murdare sau dacă nu sunteți siguri de starea acestora, vă recomandăm să contactați un dealer autorizat HYUNDAI.

⚠ AVERTISMENT

Aveți grijă când verificați nivelul lichidului de răcire și motorul este fierbinte. Lichidul de răcire și aburul fierbinți pot țâșni cu presiune în afară. Pot provoca arsuri sau alte răniri grave.

În timpul deplasării:

- Urmăriți apariția oricăror modificări ale zgomotelor provenite de la eșapament sau orice mirosuri de gaze de eșapament pătrunse în habitaclu.
- Verificați dacă volanul vibrează. Observați orice schimbare în manevrabilitatea volanului sau devieri ale acestuia de la poziția drept înainte.
- Observați dacă vehiculul trage într-o parte atunci când rulați pe suprafețe netede și plane.
- Când opriți, verificați cauzele care au dus la apariția sunetelor ciudate, la senzația de „tragere într-o parte", la mărirea cursei pedalei de frână sau acționarea „cu opunerea unei rezistențe sporite" a pedalei de frână.
- Dacă observați o patinare sau schimbare în funcționarea transmisiei, verificați nivelul lichidului de transmisie.
- Verificați funcționarea transmisiei manuale și a ambreiajului.
- Verificați funcționarea transmisiei automate/cu ambreiaj dublu în poziția P (parcare).
- Verificați frâna de parcare.
- Verificați existența pierderilor de lichid sub vehicul (picăturile de apă rezultate din funcționarea sistemului de aer condiționat sunt normale).

Cel puțin o dată pe lună:

- Verificați nivelul lichidului de răcire motor.
- Verificați funcționarea tuturor lămpilor exterioare, inclusiv a stopurilor, semnalizatoarelor și luminilor de avarie.
- Verificați presiunea în anvelope, inclusiv în anvelopa roții de rezervă.

Cel puțin de două ori pe an (adică primăvara și toamna):

- Verificați dacă nu există scurgeri sau deteriorări ale furtunurilor de la radiator, la sistemul de încălzire sau sistemul de aer condiționat.
- Verificați funcționarea ștergătoarelor și spălătoarelor de parbriz. Curățați lamele ștergătoarelor cu o cârpă curată, umezită cu lichid de spălare.
- Verificați unghiul farurilor.
- Verificați toba de eșapament, țevile de eșapament, apărătoarele și clemele de fixare.
- Verificați starea și funcționarea centurilor de siguranță cu prindere în 3 puncte.
- Verificați uzura anvelopelor și strângerea piulițelor de roată.

Cel puțin o dată pe an:

- Curățați caroseria și orificiile de scurgere de pe uși.
- Ungeți și verificați balamalele ușilor și ale capotei.
- Ungeți încuietorile și dispozitivele de blocare.
- Ungeți chederele de cauciuc ale ușilor.

- Verificați sistemul de aer condiționat.
- Verificați și ungeți timoneria și comenzile transmisiei automate/cu ambreiaj dublu.
- Curățați bateria și bornele.
- Verificați nivelul lichidului de frână (și de ambreiaj).

REVIZII PERIODICE

Respectați programul normal de întreținere dacă vehiculul nu este utilizat în următoarele condiții. În caz contrar, respectați intervalele indicate în Întreținerea în condiții dificile de utilizare.

- Deplasarea repetată pe distanțe scurte.
- Deplasarea în zone cu mult praf sau nisip.
- Utilizarea intensivă a frânelor.
- Deplasarea în zone unde s-au aplicat materiale corozive, ca de exemplu sare.
- Deplasarea în teren accidentat sau noroios.
- Deplasarea în zone montane.
- Utilizarea îndelungată a motorului la turații mici sau la ralanti.
- Deplasarea pe perioade lungi la temperaturi scăzute sau/și în condiții de umiditate extremă.
- Mai mult de 50% din trasee sunt parcurse în oraș în condiții de trafic aglomerat, la temperaturi de peste 32 °C (90 °F).

Dacă vehiculul dvs. este utilizat în astfel de condiții, trebuie verificat, reparat sau realimentat mai des decât în cazul programului normal de întreținere. După perioada sau distanța menționată în tabel, continuați să respectați intervalele de întreținere recomandate.

PROGRAMUL NORMAL DE ÎNTREȚINERE - PENTRU EUROPA, CU EXCEPȚIA RUSIEI

Pentru a asigura funcționarea corespunzătoare a sistemului de control al emisiilor, trebuie efectuate următoarele lucrări de întreținere. Pentru a beneficia de garanție, păstrați documentele justificative. Dacă se indică atât kilometrajul, cât și intervalul de timp, momentul reviziei va fi stabilit conform primei condiții îndeplinite.

*1 : verificați nivelul uleiului de motor și eventualele scurgeri, la fiecare 500 km (350 mile) sau înainte de a porni la un drum lung.

*2 : acest program de întreținere depinde de calitatea combustibilului. Este valabil doar dacă se utilizează un combustibil care respectă standardul < „EN590 sau echivalent”>. Dacă specificațiile motorinei nu corespund standardului EN590, schimbul de ulei trebuie efectuat conform programului de întreținere pentru condiții dificile de utilizare.

*3 : dacă uleiul recomandat nu este disponibil, faceți schimbul de ulei și filtru ulei de motor la fiecare 20.000 km sau 6 luni.

*4 : dacă uleiul recomandat nu este disponibil, faceți schimbul de ulei și filtru ulei de motor la fiecare 15.000 km pentru motorul MPI și la fiecare 10.000 km pentru motorul GDI.

*5 : nivelul uleiului de motor trebuie verificat și completat periodic. Utilizarea cu o cantitate insuficientă de ulei poate provoca defectarea motorului, iar această defecțiune nu este acoperită de garanție.

*6 : acest program de întreținere depinde de calitatea combustibilului. Este valabil doar dacă se utilizează un combustibil care respectă standardul < „EN590 sau echivalent”>. Dacă specificațiile motorinei nu corespund standardului EN590, schimbul de ulei trebuie efectuat mai frecvent. Dacă survin probleme grave, cum ar fi restricționarea debitului de combustibil, funcționare neregulată, pierderi de putere, pornire greoaie etc., înlocuiți imediat filtrul de combustibil, indiferent de programul de întreținere și vă recomandăm ca pentru detalii să consultați un dealer autorizat HYUNDAI.

*7 : filtrul de combustibil nu necesită întreținere, însă se recomandă verificarea periodică a acestuia, deoarece programul de întreținere depinde de calitatea combustibilului. Dacă survin probleme grave, cum ar fi restricționarea debitului de combustibil, funcționare neregulată, pierderi de putere, pornire greoaie etc., înlocuiți imediat filtrul de combustibil, indiferent de programul de întreținere și vă recomandăm ca pentru detalii să consultați un dealer autorizat HYUNDAI.

*8 : lichidul de transmisie manuală trebuie schimbat de fiecare dată când transmisia a fost scufundată în apă.

*9 : verificați rola întinzătoare și rola de ghidaj a curelei de transmisie, precum și fulia alternatorului și reparați sau înlocuiți, dacă este cazul.

*10 : când adăugați lichid de răcire, utilizați numai apă deionizată sau demineralizată și nu amestecați niciodată apă dură în lichidul de răcire existent din fabrică. Un amestec de lichid de răcire necorespunzător poate provoca defectarea gravă a motorului.

*11 : verificați dacă nu există zgomot excesiv la supape și/sau vibrații ale motorului și reglați, dacă este cazul. Vă recomandăm să verificați sistemul la un dealer autorizat HYUNDAI.

*12 : dacă nu este disponibilă benzină de calitate, aditivată și care să respecte standardele europene privind combustibilul (EN228) sau echivalente, se recomandă utilizarea unei sticle de aditiv. Aditivii sunt disponibili la dealerul autorizat HYUNDAI, împreună cu informațiile privind utilizarea acestora. Nu amestecați cu alți aditivi.

*13 : pentru un plus de confort, se poate înlocui înainte de termen, atunci când faceți alte operațiuni.

PROGRAMUL NORMAL DE ÎNTREȚINERE - PENTRU EUROPA, CU EXCEPȚIA RUSIEI (CONT.)

30.000 km (20.000 mile) sau 12 luni

- ❑ Verificare filtru de aer
- ❑ Verificare agent frigorific/compresor de aer condiționat (dacă există în dotare)
- ❑ Verificare stare baterie
- ❑ Verificare conducte, furtunuri și racorduri frâne
- ❑ Verificare pedală de frână, pedală de ambreiaj (dacă există în dotare)
- ❑ Verificare întreg sistemul electric
- ❑ Verificare discuri și plăcuțe de frână
- ❑ Verificare planetare și burdufuri
- ❑ Verificare sistem de evacuare
- ❑ Verificare pivoți suspensie față
- ❑ Verificare conducte, furtunuri și racorduri combustibil (diesel)
- ❑ Verificare frână de parcare (tip de mână)
- ❑ Verificare casetă de direcție, bielete și burdufuri
- ❑ Verificare anvelope (presiune și uzură profil) (30.000 km (20.000 mile) sau 12 luni)
- ❑ Verificare intercooler, furtun de intrare/ieșire, furtun de admisie aer (T-GDI pe benzină) (la fiecare 15.000 km (10.000 mile))
- ❑ Înlocuire lichid de frână/ambreiaj (dacă există în dotare)

(Continuare)

(Continuare)

- ❑ Înlocuire filtru de polen
- ❑ Schimb ulei și filtru ulei de motor (diesel) *1 *2 *3 *5
- ❑ Schimb ulei și filtru ulei de motor (benzină) *1 *4 *5 (30.000 km (20.000 mile) sau 12 luni)
- ❑ Schimb ulei și filtru ulei de motor (T-GDI pe benzină) *1 *5 (la fiecare 15.000 km (10.000 mile) sau 12 luni)
- ❑ Adăugare aditivi combustibil (benzină) *12 (La fiecare 15.000 km sau 12 luni)
- ❑ Verificare cartuș filtru combustibil (diesel) *6

❉ Verificare: verificați și dacă este cazul reglați, corectați, curățați sau înlocuiți.

PROGRAMUL NORMAL DE ÎNTREȚINERE - PENTRU EUROPA, CU EXCEPȚIA RUSIEI (CONT.)

60.000 km (40.000 mile) sau 24 de luni

- ❑ Verificare agent frigorific/compresor de aer condiționat (dacă există în dotare)
- ❑ Verificare stare baterie
- ❑ Verificare conducte, furtunuri și racorduri frâne
- ❑ Verificare pedală de frână, pedală de ambreiaj (dacă există în dotare)
- ❑ Verificare întreg sistemul electric
- ❑ Verificare discuri și plăcuțe de frână
- ❑ Verificare planetare și burdufuri
- ❑ Verificare sistem de evacuare
- ❑ Verificare pivoți suspensie față
- ❑ Verificare filtru de combustibil (benzină) *7
- ❑ Verificare filtru de aer rezervor de combustibil (benzină, dacă există în dotare)
- ❑ Verificare conducte, furtunuri și racorduri combustibil (benzină, diesel)
- ❑ Verificare lichid transmisie manuală (dacă există în dotare) *8
- ❑ Verificare lichid transmisie cu ambreiaj dublu (dacă există în dotare)
- ❑ Verificare intercooler, furtun de intrare/ieșire, furtun de admisie aer
  (T-GDI pe benzină) (la fiecare 15.000 km (10.000 mile))
- ❑ Verificare frână de parcare (tip de mână)
- ❑ Verificare casetă de direcție, bielete și burdufuri

(Continuare)

(Continuare)

- ❑ Verificare anvelope (presiune și uzură profil)
  (60.000 km (40.000 mile) sau 12 luni)
- ❑ Verificare furtun vapori și bușon rezervor de combustibil
- ❑ Înlocuire filtru de aer
- ❑ Înlocuire lichid de frână/ambreiaj (dacă există în dotare)
- ❑ Înlocuire filtru de polen
- ❑ Schimb ulei și filtru ulei de motor (diesel) *1 *2 *3*5
- ❑ Schimb ulei și filtru ulei de motor (benzină) *1 *4 *5
  (60.000 km (40.000 mile) sau 24 de luni)
- ❑ Schimb ulei și filtru ulei de motor (T-GDI pe benzină) *1 *5
  (la fiecare 15.000 km (10.000 mile) sau 12 luni)
- ❑ Înlocuire cartuș filtru combustibil (diesel) *6
- ❑ Înlocuire bujii (benzină - nichel)
- ❑ Înlocuire bujii (T-GDI benzină - iridiu)
  (la fiecare 75.000 km (59.000 mile) sau 60 de luni))
- ❑ Verificare sistem de răcire
  (Prima dată la 60.000 km (40.000 mile) sau 24 de luni;
  ulterior, la fiecare 30.000 km (20.000 mile) sau 12 luni)
- ❑ Adăugare aditivi combustibil (benzină) *12
  (La fiecare 15.000 km sau 12 luni)
- ❑ Verificare curea de transmisie (diesel) *9
  (Prima dată la 90.000 km (60.000 mile) sau 24 de luni;
  ulterior, la fiecare 30.000 km (20.000 mile) sau 12 luni)

❉ Verificare: verificați și dacă este cazul reglați, corectați, curățați sau înlocuiți.

PROGRAMUL NORMAL DE ÎNTREȚINERE - PENTRU EUROPA, CU EXCEPȚIA RUSIEI (CONT.)

90.000 km (60.000 mile) sau 36 de luni

- ❑ Verificare filtru de aer
- ❑ Verificare agent frigorific/compresor de aer condiționat (dacă există în dotare)
- ❑ Verificare stare baterie
- ❑ Verificare conducte, furtunuri și racorduri frâne
- ❑ Verificare pedală de frână, pedală de ambreiaj (dacă există în dotare)
- ❑ Verificare întreg sistemul electric
- ❑ Verificare discuri și plăcuțe de frână
- ❑ Verificare planetare și burdufuri
- ❑ Verificare sistem de evacuare
- ❑ Verificare pivoți suspensie față
- ❑ Verificare conducte, furtunuri și racorduri combustibil (diesel)
- ❑ Verificare frână de parcare (tip de mână)
- ❑ Verificare casetă de direcție, bielete și burdufuri
- ❑ Verificare anvelope (presiune și uzură profil) (90.000 km (60.000 mile) sau 36 de luni)
- ❑ Verificare joc supape (benzină) *11
- ❑ Verificare intercooler, furtun de intrare/ieșire, furtun de admisie aer (T-GDI pe benzină) (la fiecare 15.000 km (10.000 mile))
- ❑ Înlocuire lichid de frână/ambreiaj (dacă există în dotare)

(Continuare)

(Continuare)

- ❑ Înlocuire filtru de polen
- ❑ Schimb ulei și filtru ulei de motor (diesel) *1 *2 *3*5
- ❑ Schimb ulei și filtru ulei de motor (benzină) *1 *4 *5 (90.000 km (60.000 mile) sau 36 de luni)
- ❑ Schimb ulei și filtru ulei de motor (T-GDI pe benzină) *1 *5 (la fiecare 15.000 km (10.000 mile) sau 12 luni)
- ❑ Verificare cartuș filtru de combustibil (diesel) *6
- ❑ Verificare sistem de răcire (Prima dată la 60.000 km (40.000 mile) sau 24 de luni; ulterior, la fiecare 30.000 km (20.000 mile) sau 12 luni)
- ❑ Verificare curea de transmisie (diesel) *9 (Prima dată la 90.000 km (60.000 mile) sau 24 de luni; ulterior, la fiecare 30.000 km (20.000 mile) sau 12 luni)
- ❑ Verificare curea de transmisie (benzină) *9 (Prima dată la 90.000 km (60.000 mile) sau 36 de luni; ulterior, la fiecare 30.000 km (20.000 mile) sau 12 de luni)
- ❑ Adăugare aditivi combustibil (benzină) *12 (La fiecare 15.000 km sau 12 luni)

❉ Verificare: verificați și dacă este cazul reglați, corectați, curățați sau înlocuiți.

PROGRAMUL NORMAL DE ÎNTREȚINERE - PENTRU EUROPA, CU EXCEPȚIA RUSIEI (CONT.)

120.000 km (80.000 mile) sau 48 de luni

- ❑ Verificare agent frigorific/compresor de aer condiționat (dacă există în dotare)
- ❑ Verificare stare baterie
- ❑ Verificare conducte, furtunuri și racorduri frâne
- ❑ Verificare pedală de frână, pedală de ambreiaj (dacă există în dotare)
- ❑ Verificare întreg sistemul electric
- ❑ Verificare discuri și plăcuțe de frână
- ❑ Verificare planetare și burdufuri
- ❑ Verificare sistem de evacuare
- ❑ Verificare pivoți suspensie față
- ❑ Verificare filtru de combustibil (benzină) *7
- ❑ Verificare filtru de aer rezervor de combustibil (benzină, dacă există în dotare)
- ❑ Verificare conducte, furtunuri și racorduri combustibil (benzină, diesel)
- ❑ Verificare lichid transmisie manuală (dacă există în dotare) *8
- ❑ Verificare lichid transmisie cu ambreiaj dublu (dacă există în dotare)
- ❑ Verificare intercooler, furtun de intrare/ieșire, furtun de admisie aer (T-GDI pe benzină) (la fiecare 15.000 km (10.000 mile))
- ❑ Verificare frână de parcare (tip de mână)
- ❑ Verificare casetă de direcție, bielete și burdufuri
- ❑ Verificare anvelope (presiune și uzură profil)

(Continuare)

(Continuare)

(120.000 km (80.000 mile) sau 48 de luni)

- ❑ Verificare furtun vapori și bușon rezervor de combustibil
- ❑ Înlocuire filtru de aer
- ❑ Înlocuire lichid de frână/ambreiaj (dacă există în dotare)
- ❑ Înlocuire filtru de polen
- ❑ Schimb ulei și filtru ulei de motor (diesel) *1 *2 *3*5
- ❑ Schimb ulei și filtru ulei de motor (benzină) *1 *4 *5 (120.000 km (80.000 mile) sau 48 de luni)
- ❑ Înlocuire cartuș filtru combustibil (diesel) *6
- ❑ Schimb ulei și filtru ulei de motor (T-GDI pe benzină) *1 *5 (la fiecare 15.000 km (10.000 mile) sau 12 luni)
- ❑ Înlocuire bujii (benzină - nichel)
- ❑ Verificare sistem de răcire (Prima dată la 60.000 km (40.000 mile) sau 24 de luni; ulterior, la fiecare 30.000 km (20.000 mile) sau 12 luni)
- ❑ Verificare curea de transmisie (diesel) *9 (Prima dată la 90.000 km (60.000 mile) sau 24 de luni; ulterior, la fiecare 30.000 km (20.000 mile) sau 12 luni)
- ❑ Verificare curea de transmisie (benzină) *9 (Prima dată la 90.000 km (60.000 mile) sau 36 de luni; ulterior, la fiecare 30.000 km (20.000 mile) sau 12 luni)
- ❑ Adăugare aditivi combustibil (benzină) *12 (La fiecare 15.000 km sau 12 luni)

❉ Verificare: verificați și dacă este cazul reglați, corectați, curățați sau înlocuiți.

PROGRAMUL NORMAL DE ÎNTREȚINERE - PENTRU EUROPA, CU EXCEPȚIA RUSIEI (CONT.)

150.000 km (100.000 mile) sau 60 de luni

- ❑ Verificare filtru de aer
- ❑ Verificare agent frigorific/compresor de aer condiționat (dacă există în dotare)
- ❑ Verificare stare baterie
- ❑ Verificare conducte, furtunuri și racorduri frâne
- ❑ Verificare pedală de frână, pedală de ambreiaj (dacă există în dotare)
- ❑ Verificare întreg sistemul electric
- ❑ Verificare discuri și plăcuțe de frână
- ❑ Verificare planetare și burdufuri
- ❑ Verificare sistem de evacuare
- ❑ Verificare pivoți suspensie față
- ❑ Verificare conducte, furtunuri și racorduri combustibil (diesel)
- ❑ Verificare frână de parcare (tip de mână)
- ❑ Verificare casetă de direcție, bielete și burdufuri
- ❑ Verificare anvelope (presiune și uzură profil) (150.000 km (100.000 mile) sau 60 de luni)
- ❑ Verificare intercooler, furtun de intrare/ieșire, furtun de admisie aer (T-GDI pe benzină) (la fiecare 15.000 km (10.000 mile))
- ❑ Înlocuire lichid de frână/ambreiaj (dacă există în dotare)
- ❑ Înlocuire filtru de polen
- ❑ Schimb ulei și filtru ulei de motor (diesel) *1 *2 *3 *5
- ❑ Schimb ulei și filtru ulei de motor (benzină) *1 *4 *5 (150.000 km (100.000 mile) sau 60 de luni)

(Continuare)

(Continuare)

- ❑ Schimb ulei și filtru ulei de motor (T-GDI pe benzină) *1 *5 (la fiecare 15.000 km (10.000 mile) sau 12 luni)
- ❑ Verificare cartuș filtru de combustibil (diesel) *6
- ❑ Verificare sistem de răcire (prima dată, la 60.000 km (40.000 mile) sau 24 de luni ulterior, la fiecare 30.000 km (20.000 mile) sau 12 luni)
- ❑ Verificare curea de transmisie (diesel) *9 (Prima dată la 90.000 km (60.000 mile) sau 24 de luni; ulterior, la fiecare 30.000 km (20.000 mile) sau 12 luni)
- ❑ Verificare curea de transmisie (benzină) *9 (Prima dată la 90.000 km (60.000 mile) sau 36 de luni; ulterior, la fiecare 30.000 km (20.000 mile) sau 12 luni)
- ❑ Adăugare aditivi combustibil (benzină) *12 (La fiecare 15.000 km sau 12 luni)
- ❑ Înlocuire bujii (benzină - Iridiu)
- ❑ Înlocuire bujii (T-GDI benzină - iridiu) (la fiecare 75.000 km (59.000 mile) sau 60 de luni))
- ❑ Înlocuire bujii (1,4 MPI benzină - iridu)*13 (La fiecare 160.000 km (100.000 mile) sau 60 de luni)

❉ Verificare: verificați și dacă este cazul reglați, corectați, curățați sau înlocuiți.

PROGRAMUL NORMAL DE ÎNTREȚINERE - PENTRU EUROPA, CU EXCEPȚIA RUSIEI (CONT.)

180.000 km (120.000 mile) sau 72 de luni

- ❑ Verificare agent frigorific/compresor de aer condiționat (dacă există în dotare)
- ❑ Verificare stare baterie
- ❑ Verificare conducte, furtunuri și racorduri frâne
- ❑ Verificare pedală de frână, pedală de ambreiaj (dacă există în dotare)
- ❑ Verificare întreg sistemul electric
- ❑ Verificare discuri și plăcuțe de frână
- ❑ Verificare planetare și burdufuri
- ❑ Verificare sistem de evacuare
- ❑ Verificare pivoți suspensie față
- ❑ Verificare filtru de combustibil (benzină) *7
- ❑ Verificare filtru de aer rezervor de combustibil (benzină, dacă există în dotare)
- ❑ Verificare conducte, furtunuri și racorduri combustibil (benzină, diesel)
- ❑ Verificare lichid transmisie manuală (dacă există în dotare) *8
- ❑ Verificare lichid transmisie cu ambreiaj dublu (dacă există în dotare)
- ❑ Verificare intercooler, furtun de intrare/ieșire, furtun de admisie aer (T-GDI pe benzină) (la fiecare 15.000 km (10.000 mile))
- ❑ Verificare frână de parcare (tip de mână)
- ❑ Verificare casetă de direcție, bielete și burdufuri
- ❑ Verificare anvelope (presiune și uzură profil)

(Continuare)

(Continuare)

(180.000 km (120.000 mile) sau 72 de luni)

- ❑ Verificare joc supape (benzină) *11
- ❑ Verificare furtun vapori și bușon rezervor de combustibil
- ❑ Înlocuire filtru de aer
- ❑ Înlocuire lichid de frână/ambreiaj (dacă există în dotare)
- ❑ Înlocuire filtru de polen
- ❑ Schimb ulei și filtru ulei de motor (diesel) *1 *2 *3 *5
- ❑ Schimb ulei și filtru ulei de motor (benzină) *1 *4 *5 (180.000 km (120.000 mile) sau 72 de luni)
- ❑ Schimb ulei și filtru ulei de motor (T-GDI pe benzină) *1 *5 (la fiecare 15.000 km (10.000 mile) sau 12 luni)
- ❑ Înlocuire cartuș filtru combustibil (diesel) *6
- ❑ Înlocuire bujii (benzină - nichel)
- ❑ Verificare sistem de răcire (Prima dată la 60.000 km (40.000 mile) sau 24 de luni; ulterior, la fiecare 30.000 km (20.000 mile) sau 12 de luni)
- ❑ Verificare curea de transmisie (diesel) *9 (Prima dată la 90.000 km (60.000 mile) sau 24 de luni; ulterior, la fiecare 30.000 km (20.000 mile) sau 12 de luni)
- ❑ Verificare curea de transmisie (benzină) *9 (Prima dată la 90.000 km (60.000 mile) sau 36 de luni; ulterior, la fiecare 30.000 km (20.000 mile) sau 12 de luni)
- ❑ Adăugare aditivi combustibil (benzină) *12 (La fiecare 15.000 km sau 12 luni)

❉ Verificare: verificați și dacă este cazul reglați, corectați, curățați sau înlocuiți.

PROGRAMUL NORMAL DE ÎNTREȚINERE - PENTRU EUROPA, CU EXCEPȚIA RUSIEI (CONT.)

210.000 km (140.000 mile) sau 84 de luni

- ❑ Verificare filtru de aer
- ❑ Verificare agent frigorific/compresor de aer condiționat (dacă există în dotare)
- ❑ Verificare stare baterie
- ❑ Verificare conducte, furtunuri și racorduri frâne
- ❑ Verificare pedală de frână, pedală de ambreiaj (dacă există în dotare)
- ❑ Verificare întreg sistemul electric
- ❑ Verificare discuri și plăcuțe de frână
- ❑ Verificare planetare și burdufuri
- ❑ Verificare sistem de evacuare
- ❑ Verificare pivoți suspensie față
- ❑ Verificare conducte, furtunuri și racorduri combustibil (diesel)
- ❑ Verificare frână de parcare (tip de mână)
- ❑ Verificare casetă de direcție, bielete și burdufuri
- ❑ Verificare anvelope (presiune și uzură profil) (210.000 km (140.000 mile) sau 84 de luni)
- ❑ Verificare intercooler, furtun de intrare/ieșire, furtun de admisie aer (T-GDI pe benzină) (la fiecare 15.000 km (10.000 mile))
- ❑ Înlocuire lichid de frână/ambreiaj (dacă există în dotare)
- ❑ Înlocuire filtru de polen
- ❑ Schimb ulei și filtru ulei de motor (diesel) *1 *2 *3 *5
- ❑ Schimb ulei și filtru ulei de motor (benzină) *1 *4 *5 (210.000 km (140.000 mile) sau 84 de luni)

(Continuare)

(Continuare)

- ❑ Schimb ulei și filtru ulei de motor (T-GDI pe benzină) *1 *5 (la fiecare 15.000 km (10.000 mile) sau 12 luni)
- ❑ Verificare cartuș filtru de combustibil (diesel) *6
- ❑ Înlocuire bujii (T-GDI benzină - iridiu) (la fiecare 75.000 km (59.000 mile) sau 60 de luni))
- ❑ Verificare sistem de răcire (Prima dată la 60.000 km (40.000 mile) sau 24 de luni; ulterior, la fiecare 30.000 km (20.000 mile) sau 12 luni)
- ❑ Verificare curea de transmisie (diesel) *9 (Prima dată la 90.000 km (60.000 mile) sau 24 de luni; ulterior, la fiecare 30.000 km (20.000 mile) sau 12 luni)
- ❑ Verificare curea de transmisie (benzină) *9 (Prima dată la 90.000 km (60.000 mile) sau 36 de luni; ulterior, la fiecare 30.000 km (20.000 mile) sau 12 luni)
- ❑ Înlocuire lichid de răcire *10 (Prima dată la 210.000 km (120.000 mile) sau 84 de luni; ulterior, la fiecare 30.000 km (20.000 mile) sau 12 luni)
- ❑ Adăugare aditivi combustibil (benzină) *12 (La fiecare 15.000 km sau 12 luni)

❉ Verificare: verificați și dacă este cazul reglați, corectați, curățați sau înlocuiți.

PROGRAMUL NORMAL DE ÎNTREȚINERE - PENTRU EUROPA, CU EXCEPȚIA RUSIEI (CONT.)

240.000 km (160.000 mile) sau 96 luni

- ❑ Verificare agent frigorific/compresor de aer condiționat
- ❑ Verificare stare baterie
- ❑ Verificare conducte, furtunuri și racorduri frâne
- ❑ Verificare pedală de frână, pedală de ambreiaj (dacă există în dotare)
- ❑ Verificare întreg sistemul electric
- ❑ Verificare discuri și plăcuțe de frână
- ❑ Verificare planetare și burdufuri
- ❑ Verificare sistem de evacuare
- ❑ Verificare pivoți suspensie față
- ❑ Verificare filtru de combustibil (benzină) *7
- ❑ Verificare filtru de aer rezervor de combustibil (benzină, dacă există în dotare)
- ❑ Verificare conducte, furtunuri și racorduri combustibil
- ❑ Verificare lichid transmisie manuală (dacă există în dotare) *8
- ❑ Verificare lichid transmisie cu ambreiaj dublu
- ❑ Verificare intercooler, furtun de intrare/ieșire, furtun de admisie aer (T-GDI pe benzină) (la fiecare 15.000 km (10.000 mile))
- ❑ Verificare frână de parcare (tip de mână)
- ❑ Verificare casetă de direcție, bielete și burdufuri
- ❑ Verificare anvelope (presiune și uzură profil) (240.000 km (160.000 mile) sau 96 de luni)
- ❑ Verificare furtun vapori și bușon rezervor de combustibil
- ❑ Înlocuire filtru de aer
- ❑ Înlocuire lichid de frână/ambreiaj (dacă există în dotare)

(Continuare)

(Continuare)

- ❑ Înlocuire filtru de polen
- ❑ Schimb ulei și filtru ulei de motor (diesel) *1 *2 *3 *5
- ❑ Schimb ulei și filtru ulei de motor (benzină) *1 *4 *5 (240.000 km (160.000 mile) sau 96 de luni)
- ❑ Schimb ulei și filtru ulei de motor (T-GDI pe benzină) *1 *5 (la fiecare 15.000 km (10.000 mile) sau 12 luni)
- ❑ Înlocuire cartuș filtru combustibil (diesel) *6
- ❑ Înlocuire bujii (benzină - nichel)
- ❑ Verificare sistem de răcire (Prima dată la 60.000 km (40.000 mile) sau 24 de luni; ulterior, la fiecare 30.000 km (20.000 mile) sau 12 luni)
- ❑ Verificare curea de transmisie (diesel) *9 (Prima dată la 90.000 km (60.000 mile) sau 24 de luni; ulterior, la fiecare 30.000 km (20.000 mile) sau 12 luni)
- ❑ Verificare curea de transmisie (benzină) *9 (Prima dată la 90.000 km (60.000 mile) sau 36 de luni; ulterior, la fiecare 30.000 km (20.000 mile) sau 12 luni)
- ❑ Înlocuire lichid de răcire *10 (Prima dată la 210.000 km (120.000 mile) sau 184 de luni; ulterior, la fiecare 30.000 km (20.000 mile) sau 12 luni)
- ❑ Adăugare aditivi combustibil (benzină) *12 (La fiecare 15.000 km sau 12 luni)

Nicio verificare, nu este necesară întreținerea

- ❑ Lichid de transmisie automată

❉ Verificare: verificați și dacă este cazul reglați, corectați, curățați sau înlocuiți.

ÎNTREȚINEREA ÎN CONDIȚII DIFICILE DE UTILIZARE - PENTRU EUROPA, CU EXCEPȚIA RUSIEI

La vehiculele exploatate în condiții dificile de utilizare, elementele următoare trebuie supuse mai des reviziei tehnice.
Pentru intervalele de întreținere corespunzătoare, consultați tabelul de mai jos.
R : înlocuiți I: verificați și dacă este cazul reglați, corectați, curățați sau înlocuiți

ELEMENT DE REVIZIE			OPERAȚIE DE REVIZIE	INTERVALE DE REVIZIE	CONDIȚII DE RULARE
Ulei și filtru ulei de motor	Benzină	MPI *1	R	La fiecare 15.000 km (10.000 mile) sau 6 luni	A, B, C, D, E, F, G, H, I, J, K, L
		GDI *1	R	La fiecare 5.000 km (3.000 mile) sau 3 luni	A, B, C, D, E, F, G, H, I, J, K, L
		T-GDI	R	La fiecare 5.000 km (3.000 mile) sau 3 luni	A, B, C, D, E, F, G, H, I, J, K, L
	Diesel *2		R	La fiecare 15.000 km (10.000 mile) sau 6 luni	A, B, C, F, G, H, I, J, K, L
Filtru de aer			R	Înlocuiți mai des, în funcție de stare	C, E
Lichid de transmisie manuală (dacă există în dotare)			R	La fiecare 120.000 km (80.000 mile)	C, D, E, F, G, H, I, K
Lichid de transmisie automată (dacă există în dotare)			R	La fiecare 90.000 km (60.000 mile)	A, C, D, E, F, G, H, I, K
Transmisie cu ambreiaj dublu (dacă există în dotare)			R	La fiecare 120.000 km (80.000 mile)	C, D, E, F, G, H, I, K

*1 : dacă uleiul recomandat nu este disponibil, faceți schimbul de ulei și filtru ulei de motor la fiecare 7.500 km sau 6 luni pentru motorul MPI și la fiecare 5.000 km sau 6 luni pentru motorul GDI.

*2 : dacă uleiul recomandat nu este disponibil, faceți schimbul de ulei și filtru ulei de motor la fiecare 10.000 km sau 6 luni.

ELEMENT DE REVIZIE	OPERAȚIE DE REVIZIE	INTERVALE DE REVIZIE	CONDIȚII DE RULARE
Casetă de direcție, bielete și burdufuri	I	Verificați mai des, în funcție de stare	C, D, E, F, G
Pivoți suspensie față	I	Verificați mai des, în funcție de stare	C, D, E, F, G
Discuri, plăcuțe, etrieri și pistonașe de frână	I	Verificați mai des, în funcție de stare	C, D, E, G, H
Frână de parcare (tip de mână)	I	Verificați mai des, în funcție de stare	C, D, G, H
Planetare și burdufuri	I	Verificați mai des, în funcție de stare	C, D, E, F, G, H, I, J, K
Filtru de polen	R	Înlocuiți mai des, în funcție de stare	C, E, G

CONDIȚII DIFICILE DE UTILIZARE

A : deplasarea repetată pe distanțe scurte
B : regim de ralanti prelungit
C : deplasarea pe drumuri accidentate, acoperite cu praf
D : deplasarea în zone unde este utilizată sarea sau alte materiale corozive sau la temperaturi foarte scăzute
E : deplasarea în zone cu mult nisip
F : mai mult de 50 % din trasee sunt parcurse în oraș în condiții de trafic aglomerat, la temperaturi mai mari de 32 °C (90 °F)
G : deplasarea în zone montane.
H : tractarea unei remorci sau utilizarea unui cort pe portbagajul de plafon
I : utilizarea ca mașină de poliție, taxi, vehicul de transport sau de remorcare
J : deplasarea pe vreme foarte rece
K : deplasarea cu viteze mai mari de 170 km/h (106 mph)
L : deplasarea cu opriri și porniri frecvente

PROGRAMUL NORMAL DE ÎNTREȚINERE - CU EXCEPȚIA EUROPEI, PENTRU RUSIA

Pentru a asigura funcționarea corespunzătoare a sistemului de control al emisiilor, trebuie efectuate următoarele lucrări de întreținere. Pentru a beneficia de garanție, păstrați documentele justificative. Dacă se indică atât kilometrajul, cât și intervalul de timp, momentul reviziei va fi stabilit conform primei condiții îndeplinite.

*1 : verificați rola întinzătoare și rola de ghidaj a curelei de transmisie, precum și fulia alternatorului și reparați sau înlocuiți, dacă este cazul.

*2 : verificați nivelul uleiului de motor și eventualele scurgeri, la fiecare 500 km (350 mile) sau înainte de a porni la un drum lung.

*3 : nivelul uleiului de motor trebuie verificat și completat periodic. Utilizarea cu o cantitate insuficientă de ulei poate provoca defectarea motorului, iar această defecțiune nu este acoperită de garanție.

*4 : acest program de întreținere depinde de calitatea combustibilului. Este valabil doar dacă se utilizează un combustibil care respectă standardul < „EN590 sau echivalent”>. Dacă specificațiile motorinei nu corespund standardului EN590, schimbul de ulei trebuie efectuat mai frecvent.

dacă survin probleme grave, cum ar fi restricționarea debitului de combustibil, funcționare neregulată, pierderi de putere, pornire greoaie etc., înlocuiți imediat filtrul de combustibil, indiferent de programul de întreținere și vă recomandăm ca pentru detalii să consultați un dealer autorizat HYUNDAI

*5 : pentru un plus de confort, se poate înlocui înainte de termen, atunci când faceți alte operațiuni.

*6 : Verificați dacă nu există zgomot excesiv la supape și/sau vibrații ale motorului și reglați, dacă este cazul. Vă recomandăm să verificați sistemul la un dealer autorizat HYUNDAI.

*7 : filtrul de combustibil nu necesită întreținere, însă se recomandă verificarea periodică a acestuia, deoarece programul de întreținere depinde de calitatea combustibilului. Dacă survin probleme grave, cum ar fi restricționarea debitului de combustibil, funcționare neregulată, pierderi de putere, pornire greoaie etc., înlocuiți imediat filtrul de combustibil, indiferent de programul de întreținere și vă recomandăm ca pentru detalii să consultați un dealer autorizat HYUNDAI.

*8 : când adăugați lichid de răcire, utilizați numai apă deionizată sau demineralizată și nu amestecați niciodată apă dură în lichidul de răcire existent din fabrică. Un amestec de lichid de răcire necorespunzător poate provoca defectarea gravă a motorului.

*9 : verificați și dacă este cazul corectați sau înlocuiți. Verificați rola întinzătoare și rola de ghidaj a curelei de transmisie, precum și fulia alternatorului și reparați sau înlocuiți, dacă este cazul.

*10 : dacă nu este disponibilă benzină de calitate, aditivată și care să respecte standardele europene privind combustibilul (EN228) sau echivalente, se recomandă utilizarea unei sticle de aditiv. Aditivii sunt disponibili la dealerul autorizat HYUNDAI, împreună cu informațiile privind utilizarea acestora. Nu amestecați cu alți aditivi.

PROGRAMUL NORMAL DE ÎNTREȚINERE - CU EXCEPȚIA EUROPEI, PENTRU RUSIA

15.000 km (10.000 mile) sau 12 luni

- ❑ Verificare filtru de aer - cu excepția Orientului Mijlociu
- ❑ Verificare agent frigorific/compresor de aer condiționat (dacă există în dotare)
- ❑ Verificare stare baterie
- ❑ Verificare conducte, furtunuri și racorduri frâne
- ❑ Verificare lichid de frână/ambreiaj (dacă există în dotare)
- ❑ Verificare discuri și plăcuțe de frână
- ❑ Verificare pivoți suspensie față
- ❑ Verificare casetă de direcție, bielete și burdufuri
- ❑ Verificare anvelope (presiune și uzură profil)
- ❑ Înlocuire filtru de aer - pentru Orientul Mijlociu
- ❑ Înlocuire filtru de polen
- ❑ Schimb ulei și filtru ulei de motor (benzină - MPI) - cu excepția Orientului Mijlociu *2
- ❑ Schimb ulei și filtru ulei de motor (benzină - MPI) - pentru Orientul Mijlociu *2 (La fiecare 10.000 km (6.500 mile) sau 12 luni*3)
- ❑ Schimb ulei și filtru ulei de motor (benzină - GDI) *2 (La fiecare 10.000 km (6.500 mile) sau 12 luni)
- ❑ Schimb ulei și filtru ulei de motor (diesel) - pentru Rusia *2 *3
- ❑ Schimb ulei și filtru ulei de motor (diesel) - cu excepția Rusiei *2 *3 (La fiecare 10.000 km (6.500 mile) sau 12 luni)

(Continuare)

(Continuare)

- ❑ Adăugare aditivi combustibil (benzină) *10 (La fiecare 5.000 km sau 6 luni)

❉ Verificare: verificați și dacă este cazul reglați, corectați, curățați sau înlocuiți.

PROGRAMUL NORMAL DE ÎNTREȚINERE - CU EXCEPȚIA EUROPEI, PENTRU RUSIA (CONT.)

30.000 km (20.000 mile) sau 24 de luni

- ❑ Verificare filtru de aer - cu excepția Orientului Mijlociu
- ❑ Verificare agent frigorific/compresor de aer condiționat (dacă există în dotare)
- ❑ Verificare stare baterie
- ❑ Verificare conducte, furtunuri și racorduri frâne
- ❑ Verificare întreg sistemul electric
- ❑ Verificare pedală de frână, pedală de ambreiaj (dacă există în dotare)
- ❑ Verificare lichid de frână/ambreiaj (dacă există în dotare)
- ❑ Verificare discuri și plăcuțe de frână
- ❑ Verificare curea de transmisie (benzină) *1
- ❑ Verificare planetare și burdufuri
- ❑ Verificare sistem de evacuare
- ❑ Verificare pivoți suspensie față
- ❑ Verificare filtru de combustibil (benzină) *7
- ❑ Verificare filtru de aer rezervor de combustibil (benzină, dacă există în dotare)
- ❑ Verificare cartuș filtru de combustibil (diesel) *4
- ❑ Verificare conducte, furtunuri și racorduri combustibil (diesel)
- ❑ Verificare frână de parcare (tip de mână)

(Continuare)

(Continuare)

- ❑ Verificare casetă de direcție, bielete și burdufuri
- ❑ Verificare anvelope (presiune și uzură profil)
- ❑ Înlocuire filtru de aer - pentru Orientul Mijlociu
- ❑ Înlocuire filtru de polen
- ❑ Schimb ulei și filtru ulei de motor (benzină - MPI) - cu excepția Orientului Mijlociu *2
- ❑ Schimb ulei și filtru ulei de motor (benzină - MPI) - pentru Orientul Mijlociu *2 (La fiecare 10.000 km (6.500 mile) sau 12 luni*3)
- ❑ Schimb ulei și filtru ulei de motor (benzină - GDI) *2 (La fiecare 10.000 km (6.500 mile) sau 12 luni)
- ❑ Schimb ulei și filtru ulei de motor (diesel) - pentru Rusia *2 *3
- ❑ Schimb ulei și filtru ulei de motor (diesel) - cu excepția Rusiei *2 *3 (La fiecare 10.000 km (6.500 mile) sau 12 luni)
- ❑ Adăugare aditivi combustibil (benzină) *10 (La fiecare 5.000 km sau 6 luni)

❉ Verificare: verificați și dacă este cazul reglați, corectați, curățați sau înlocuiți.

PROGRAMUL NORMAL DE ÎNTREȚINERE - CU EXCEPȚIA EUROPEI, PENTRU RUSIA (CONT.)

45.000 km (30.000 mile) sau 36 de luni

- ❑ Verificare agent frigorific/compresor de aer condiționat (dacă există în dotare)
- ❑ Verificare stare baterie
- ❑ Verificare conducte, furtunuri și racorduri frâne
- ❑ Verificare lichid de frână/ambreiaj (dacă există în dotare)
- ❑ Verificare discuri și plăcuțe de frână
- ❑ Verificare pivoți suspensie față
- ❑ Verificare casetă de direcție, bielete și burdufuri
- ❑ Verificare anvelope (presiune și uzură profil)
- ❑ Înlocuire filtru de aer
- ❑ Înlocuire filtru de polen
- ❑ Schimb ulei și filtru ulei de motor (benzină - MPI) - cu excepția Orientului Mijlociu *2
- ❑ Schimb ulei și filtru ulei de motor (benzină - MPI) - pentru Orientul Mijlociu *2 (La fiecare 10.000 km (6.500 mile) sau 12 luni*3)
- ❑ Schimb ulei și filtru ulei de motor (benzină - GDI) *2 (La fiecare 10.000 km (6.500 mile) sau 12 luni)
- ❑ Schimb ulei și filtru ulei de motor (diesel) - pentru Rusia *2 *3
- ❑ Schimb ulei și filtru ulei de motor (diesel) - cu excepția Rusiei *2 *3 (La fiecare 10.000 km (6.500 mile) sau 12 luni)
- ❑ Adăugare aditivi combustibil (benzină) *10 (La fiecare 5.000 km sau 6 luni)

❊ Verificare: verificați și dacă este cazul reglați, corectați, curățați sau înlocuiți.

60.000 km (40.000 mile) sau 48 de luni

- ❑ Verificare filtru de aer - cu excepția Orientului Mijlociu
- ❑ Verificare agent frigorific/compresor de aer condiționat (dacă există în dotare)
- ❑ Verificare stare baterie
- ❑ Verificare conducte, furtunuri și racorduri frâne
- ❑ Verificare întreg sistemul electric
- ❑ Verificare pedală de frână, pedală de ambreiaj (dacă există în dotare)
- ❑ Verificare lichid de frână/ambreiaj (dacă există în dotare)
- ❑ Verificare discuri și plăcuțe de frână
- ❑ Verificare curea de transmisie (benzină) *1
- ❑ Verificare planetare și burdufuri
- ❑ Verificare sistem de evacuare
- ❑ Verificare pivoți suspensie față
- ❑ Verificare bușon rezervor de combustibil (diesel)
- ❑ Verificare conducte, furtunuri și racorduri combustibil
- ❑ Verificare frână de parcare (tip de mână)
- ❑ Verificare casetă de direcție, bielete și burdufuri
- ❑ Verificare anvelope (presiune și uzură profil)
- ❑ Verificare lichid transmisie manuală (dacă există în dotare)
- ❑ Verificare lichid transmisie cu ambreiaj dublu (dacă există în dotare)
- ❑ Verificare furtun vapori și bușon rezervor combustibil (benzină)
- ❑ Verificare curea de transmisie (diesel) - pentru Rusia **9 (Prima dată la 90.000km (60.000 mile) sau 48 de luni; ulterior, la fiecare 30.000 km (20.000 mile) sau 24 de luni)

(Continuare)

PROGRAMUL NORMAL DE ÎNTREȚINERE - CU EXCEPȚIA EUROPEI, PENTRU RUSIA (CONT.)

(Continuare)

- ❑ Verificare curea de transmisie (diesel) - cu excepția Rusiei *9 (Prima dată la 80.000 km (50.000 mile) sau 48 de luni; ulterior, la fiecare 20.000 km (12.500 mile) sau 12 luni)
- ❑ Înlocuire filtru de aer - pentru Orientul Mijlociu
- ❑ Înlocuire filtru de aer rezervor de combustibil (benzină, dacă există în dotare)
- ❑ Înlocuire filtru de polen
- ❑ Schimb ulei și filtru ulei de motor (benzină - MPI) - cu excepția Orientului Mijlociu *2
- ❑ Schimb ulei și filtru ulei de motor (benzină - MPI) - pentru Orientul Mijlociu *2 (La fiecare 10.000 km (6.500 mile) sau 12 luni*3)
- ❑ Schimb ulei și filtru ulei de motor (benzină - GDI) *2 (La fiecare 10.000 km (6.500 mile) sau 12 luni)
- ❑ Schimb ulei și filtru ulei de motor (diesel) - pentru Rusia *2 *3
- ❑ Schimb ulei și filtru ulei de motor (diesel) - cu excepția Rusiei *2 *3 (La fiecare 10.000 km (6.500 mile) sau 12 luni)
- ❑ Înlocuire filtru de combustibil (benzină) *7
- ❑ Înlocuire cartuș filtru combustibil (diesel) *4
- ❑ Verificare sistem de răcire (Prima dată la 60.000 km (40.000 mile) sau 48 de luni; ulterior, la fiecare 30.000 km (20.000 mile) sau 24 de luni)
- ❑ Adăugare aditivi combustibil (benzină) *10 (La fiecare 5.000 km sau 6 luni)
- ❑ Înlocuire bujii (benzină - nichel)

❊ Verificare: verificați și dacă este cazul reglați, corectați, curățați sau înlocuiți.

75.000 km (50.000 mile) sau 60 de luni

- ❑ Verificare filtru de aer - cu excepția Orientului Mijlociu
- ❑ Verificare agent frigorific/compresor de aer condiționat (dacă există în dotare)
- ❑ Verificare stare baterie
- ❑ Verificare conducte, furtunuri și racorduri frâne
- ❑ Verificare lichid de frână/ambreiaj (dacă există în dotare)
- ❑ Verificare discuri și plăcuțe de frână
- ❑ Verificare pivoți suspensie față
- ❑ Verificare casetă de direcție, bielete și burdufuri
- ❑ Verificare anvelope (presiune și uzură profil)
- ❑ Verificare curea de transmisie (diesel) - cu excepția Rusiei *9 (Prima dată la 80.000km (50.000 mile) sau 48 de luni; ulterior, la fiecare 20.000 km (12.500 mile) sau 12 luni)
- ❑ Înlocuire filtru de aer - pentru Orientul Mijlociu
- ❑ Înlocuire filtru de polen
- ❑ Schimb ulei și filtru ulei de motor (benzină - MPI) - cu excepția Orientului Mijlociu *2
- ❑ Schimb ulei și filtru ulei de motor (benzină - MPI) - pentru Orientul Mijlociu *2 (La fiecare 10.000 km (6.500 mile) sau 12 luni*3)
- ❑ Schimb ulei și filtru ulei de motor (benzină - GDI) *2 (La fiecare 10.000 km (6.500 mile) sau 12 luni)

(Continuare)

PROGRAMUL NORMAL DE ÎNTREȚINERE - CU EXCEPȚIA EUROPEI, PENTRU RUSIA (CONT.)

(Continuare)

- ❑ Schimb ulei și filtru ulei de motor (diesel) - pentru Rusia *2 *3
- ❑ Schimb ulei și filtru ulei de motor (diesel) - cu excepția Rusiei *2 *3 (La fiecare 10.000 km (6.500 mile) sau 12 luni)
- ❑ Adăugare aditivi combustibil (benzină) *10 (La fiecare 5.000 km sau 6 luni)

❉ Verificare: verificați și dacă este cazul reglați, corectați, curățați sau înlocuiți.

90.000 km (60.000 mile) sau 72 de luni

- ❑ Verificare agent frigorific/compresor aer condiționat (dacă există în dotare)
- ❑ Verificare stare baterie
- ❑ Verificare conducte, furtunuri și racorduri frâne
- ❑ Verificare întreg sistemul electric
- ❑ Verificare pedală de frână, pedală de ambreiaj (dacă există în dotare)
- ❑ Verificare lichid de frână/ambreiaj (dacă există în dotare)
- ❑ Verificare discuri și plăcuțe de frână
- ❑ Verificare curea de transmisie (benzină) *1
- ❑ Verificare planetare și burdufuri
- ❑ Verificare sistem de evacuare
- ❑ Verificare pivoți suspensie față
- ❑ Verificare filtru de combustibil (benzină) *7
- ❑ Verificare filtru de aer rezervor de combustibil (benzină, dacă există în dotare)
- ❑ Verificare cartuș filtru combustibil (diesel) *4
- ❑ Verificare conducte, furtunuri și racorduri combustibil (diesel)
- ❑ Verificare frână de parcare (tip de mână)
- ❑ Verificare casetă de direcție, bielete și burdufuri
- ❑ Verificare anvelope (presiune și indicatori de uzură profil)
- ❑ Înlocuire filtru de aer
- ❑ Înlocuire filtru de polen
- ❑ Schimb ulei și filtru ulei de motor (benzină - MPI) - cu excepția Orientului Mijlociu *2

(Continuare)

PROGRAMUL NORMAL DE ÎNTREȚINERE - CU EXCEPȚIA EUROPEI, PENTRU RUSIA (CONT.)

(Continuare)

- ❑ Schimb ulei și filtru ulei de motor (benzină - MPI) - pentru Orientul Mijlociu *2 (La fiecare 10.000 km (6.500 mile) sau 12 luni*3)
- ❑ Schimb ulei și filtru ulei de motor (benzină - GDI) *2 (La fiecare 10.000 km (6.500 mile) sau 12 luni)
- ❑ Schimb ulei și filtru ulei de motor (diesel) - pentru Rusia *2 *3
- ❑ Schimb ulei și filtru ulei de motor (diesel) - cu excepția Rusiei *2 *3 (La fiecare 10.000 km (6.500 mile) sau 12 luni)
- ❑ Verificare sistem de răcire (Prima dată la 60.000 km (40.000 mile) sau 48 de luni; ulterior, la fiecare 30.000 km (20.000 mile) sau 24 de luni)
- ❑ Verificare joc supape *6 (La fiecare 95.000 km (60.000 mile) sau 48 de luni *5)
- ❑ Adăugare aditivi combustibil (benzină) *10 (La fiecare 5.000 km sau 6 luni)
- ❑ Verificare curea de transmisie (diesel) - pentru Rusia **9 (Prima dată la 90.000km (60.000 mile) sau 48 de luni; ulterior, la fiecare 30.000 km (20.000 mile) sau 24 de luni)
- ❑ Verificare curea de transmisie (diesel) - cu excepția Rusiei *9 (Prima dată la 80.000 km (50.000 mile) sau 48 de luni; ulterior, la fiecare 20.000 km (12.500 mile) sau 12 luni)

❉ Verificare: verificați și dacă este cazul reglați, corectați, curățați sau înlocuiți.

105.000 km (70.000 mile) sau 84 de luni

- ❑ Verificare filtru de aer - cu excepția Orientului Mijlociu
- ❑ Verificare agent frigorific/compresor de aer condiționat (dacă există în dotare)
- ❑ Verificare stare baterie
- ❑ Verificare conducte, furtunuri și racorduri frâne
- ❑ Verificare lichid de frână/ambreiaj (dacă există în dotare)
- ❑ Verificare discuri și plăcuțe de frână
- ❑ Verificare pivoți suspensie față
- ❑ Verificare frână de parcare
- ❑ Verificare casetă de direcție, bielete și burdufuri
- ❑ Verificare anvelope (presiune și uzură profil)
- ❑ Verificare curea de transmisie (diesel) - cu excepția Rusiei *9 (Prima dată la 80.000 km (50.000 mile) sau 48 de luni; ulterior, la fiecare 20.000 km (12.500 mile) sau 12 luni)
- ❑ Înlocuire filtru de aer - pentru Orientul Mijlociu
- ❑ Înlocuire filtru de polen
- ❑ Schimb ulei și filtru ulei de motor (benzină - MPI) - cu excepția Orientului Mijlociu *2
- ❑ Schimb ulei și filtru ulei de motor (benzină - MPI) - pentru Orientul Mijlociu *2 (La fiecare 10.000 km (6.500 mile) sau 12 luni*3)

(Continuare)

PROGRAMUL NORMAL DE ÎNTREȚINERE - CU EXCEPȚIA EUROPEI, PENTRU RUSIA (CONT.)

(Continuare)

- ❑ Schimb ulei și filtru ulei de motor (benzină - GDI) *2 (La fiecare 10.000 km (6.500 mile) sau 12 luni)
- ❑ Schimb ulei și filtru ulei de motor (diesel) - pentru Rusia *2 *3
- ❑ Schimb ulei și filtru ulei de motor (diesel) - cu excepția Rusiei *2 *3 (La fiecare 10.000 km (6.500 mile) sau 12 luni)
- ❑ Adăugare aditivi combustibil (benzină) *10 (La fiecare 5.000 km sau 6 luni)

❉ Verificare: verificați și dacă este cazul reglați, corectați, curățați sau înlocuiți.

120.000 km (80.000 mile) sau 96 de luni

- ❑ Verificare filtru de aer - cu excepția Orientului Mijlociu
- ❑ Verificare agent frigorific/compresor aer condiționat (dacă există în dotare)
- ❑ Verificare stare baterie
- ❑ Verificare conducte, furtunuri și racorduri frâne
- ❑ Verificare întreg sistemul electric
- ❑ Verificare pedală de frână, pedală de ambreiaj (dacă există în dotare)
- ❑ Verificare lichid de frână/ambreiaj (dacă există în dotare)
- ❑ Verificare discuri și plăcuțe de frână
- ❑ Verificare curea de transmisie (benzină) *1
- ❑ Verificare planetare și burdufuri
- ❑ Verificare sistem de evacuare
- ❑ Verificare pivoți suspensie față
- ❑ Verificare bușon rezervor de combustibil (diesel)
- ❑ Verificare conducte, furtunuri și racorduri combustibil (benzină, diesel)
- ❑ Verificare frână de parcare (tip de mână)
- ❑ Verificare casetă de direcție, bielete și burdufuri
- ❑ Verificare anvelope (presiune și indicatori de uzură profil)
- ❑ Verificare lichid transmisie manuală (dacă există în dotare)
- ❑ Verificare lichid transmisie cu ambreiaj dublu (dacă există în dotare)

(Continuare)

PROGRAMUL NORMAL DE ÎNTREȚINERE - CU EXCEPȚIA EUROPEI, PENTRU RUSIA (CONT.)

(Continuare)

- ❑ Verificare furtun vapori și bușon rezervor de combustibil (benzină)
- ❑ Verificare filtru de aer rezervor de combustibil (benzină, dacă există în dotare)
- ❑ Înlocuire filtru de aer - pentru Orientul Mijlociu
- ❑ Înlocuire filtru de polen
- ❑ Schimb ulei și filtru ulei de motor (benzină - MPI) - cu excepția Orientului Mijlociu *2
- ❑ Schimb ulei și filtru ulei de motor (benzină - MPI) - pentru Orientul Mijlociu *2 (La fiecare 10.000 km (6.500 mile) sau 12 luni*3)
- ❑ Schimb ulei și filtru ulei de motor (benzină - GDI) *2 (La fiecare 10.000 km (6.500 mile) sau 12 luni)
- ❑ Schimb ulei și filtru ulei de motor (diesel) - pentru Rusia *2 *3
- ❑ Schimb ulei și filtru ulei de motor (diesel) - cu excepția Rusiei *2 *3 (La fiecare 10.000 km (6.500 mile) sau 12 luni)
- ❑ Înlocuire filtru de combustibil (benzină) *7
- ❑ Înlocuire cartuș filtru combustibil (diesel) *4
- ❑ Înlocuire bujii (benzină - nichel)
- ❑ Înlocuire bujii (benzină - Iridiu)*5 (La fiecare 160.000 km (100.000 mile) sau 120 de luni)

(Continuare)

(Continuare)

- ❑ Înlocuire lichid de răcire *8 (Prima dată la 210.000 km (120.000 mile) sau 120 de luni; ulterior, la fiecare 30.000 km (20.000 mile) sau 24 de luni*5)
- ❑ Verificare sistem de răcire (Prima dată la 60.000 km (40.000 mile) sau 48 de luni; ulterior, la fiecare 30.000 km (20.000 mile) sau 24 de luni)
- ❑ Adăugare aditivi combustibil (benzină) *10 (La fiecare 5.000 km sau 6 luni)
- ❑ Verificare curea de transmisie (diesel) - pentru Rusia **9 (Prima dată la 90.000km (60.000 mile) sau 48 de luni; ulterior, la fiecare 30.000 km (20.000 mile) sau 24 de luni)
- ❑ Verificare curea de transmisie (diesel) - cu excepția Rusiei *9 (Prima dată la 80.000 km (50.000 mile) sau 48 de luni; ulterior, la fiecare 20.000 km (12.500 mile) sau 12 luni)

Nicio verificare, nu este necesară întreținerea

- ❑ Lichid de transmisie automată

❉ Verificare: verificați și dacă este cazul reglați, corectați, curățați sau înlocuiți.

ÎNTREȚINEREA ÎN CONDIȚII DIFICILE DE UTILIZARE - CU EXCEPȚIA EUROPEI, PENTRU RUSIA

La vehiculele exploatate în condiții dificile de utilizare, elementele următoare trebuie supuse mai des reviziei tehnice.
Pentru intervalele de întreținere corespunzătoare, consultați tabelul de mai jos.
R : înlocuiți I: verificați și dacă este cazul reglați, corectați, curățați sau înlocuiți

Element de revizie			Operație de revizie	Intervale de revizie	Condiții de rulare
Ulei și filtru ulei de motor	Benzină - MPI	Fără Orientul Mijlociu	R	La fiecare 7.500 km (5.000 mile) sau 6 luni	A, B, C, D, E, F, G, H, I, J
		Pentru Orientul Mijlociu	R	La fiecare 5.000 km (3.000 mile) sau 6 luni	
	Benzină - GDI		R	La fiecare 5.000 km (3.000 mile) sau 6 luni	A, B, C, D, E, F, G, H, I, J
	Diesel	Pentru Rusia	R	La fiecare 7.500 km (5.000 mile) sau 6 luni	A, B, C, F, G, H, I, J, K, L
		Cu excepția Rusiei	R	La fiecare 5.000 km (3.000 mile) sau 6 luni	
Filtru de aer			R	Înlocuiți mai des, în funcție de stare	C, E
Lichid de transmisie manuală (dacă există în dotare)			R	La fiecare 120.000 km (80.000 mile)	C, D, E, G, H, I, J
Lichid de transmisie automată (dacă există în dotare)			R	La fiecare 100.000 km (62.500 mile)	A, C, D, E, F, G, H, I, J
Lichid transmisie cu ambreiaj dublu (dacă există în dotare)			R	La fiecare 120.000 km (80.000 mile)	C, D, E, G, H, I, J

Element de revizie	Operație de revizie	Intervale de revizie	Condiții de rulare
Casetă de direcție, bielete și burdufuri	I	Verificați mai des, în funcție de stare	C, D, E, F, G
Pivoți suspensie față	I	Verificați mai des, în funcție de stare	C, D, E, F, G
Discuri, plăcuțe, etrieri și pistonașe de frână	I	Verificați mai des, în funcție de stare	C, D, E, G, H
Frână de parcare (tip de mână)	I	Verificați mai des, în funcție de stare	C, D, G, H
Planetare și burdufuri	I	Verificați mai des, în funcție de stare	C, D, E, F, G, H, I, J
Filtru de polen	R	Înlocuiți mai des, în funcție de stare	C, E, G

Condiții dificile de utilizare

A : deplasarea repetată pe distanțe scurte
B : regim de ralanti prelungit
C : deplasarea pe drumuri accidentate, acoperite cu praf
D : deplasarea în zone unde este utilizată sarea sau alte materiale corozive sau la temperaturi foarte scăzute
E : deplasarea în zone cu mult nisip
F : mai mult de 50 % din trasee sunt parcurse în oraș în condiții de trafic aglomerat, la temperaturi mai mari de 32 °C (90 °F)
G : deplasarea în zone montane.
H : tractarea unei remorci sau utilizarea unui cort pe portbagajul de plafon
I : utilizarea ca mașină de poliție, taxi, vehicul de transport sau de remorcare
J : deplasarea cu viteze mai mari de 170 km/h (106 mph)
K : deplasarea cu opriri și porniri frecvente
L : deplasarea pe vreme foarte rece

EXPLICAȚIA ELEMENTELOR CARE FAC OBIECTUL REVIZIILOR PERIODICE

Ulei și filtru ulei de motor

Schimbul de ulei și de filtru ulei de motor trebuie efectuat la intervalele menționate în programul de întreținere. Dacă vehiculul rulează în condiții dificile, schimbul uleiului și filtrului uleiului de motor trebuie efectuat mai des.

Curele de transmisie

Verificați toate curelele de transmisie pentru a vedea dacă sunt crăpate, tăiate, uzate excesiv sau dacă prezintă urme de ulei și înlocuiți-le dacă este cazul. Tensionarea curelelor de transmisie trebuie verificată și reglată periodic, după caz.

⚠ ATENȚIE

Atunci când verificați cureaua, treceți contactul în poziția LOCK/ OFF sau ACC.

Filtru de combustibil (cartuș filtrant)

Un filtru de combustibil colmatat poate limita viteza vehiculului, avaria sistemul de control al emisiilor și cauza mai multe probleme, cum ar fi pornirea dificilă a motorului. Dacă în rezervor se acumulează o cantitate mare de murdărie, filtrul trebuie înlocuit mai des.

După montarea unui filtru nou, lăsați motorul pornit timp de câteva minute și verificați etanșeitatea racordurilor. Vă recomandăm să înlocuiți filtrul de combustibil la un dealer autorizat HYUNDAI.

Conducte, furtunuri și racorduri combustibil

Verificați starea și etanșeitatea conductelor, furtunurilor și racordurilor de alimentare cu combustibil. Vă recomandăm să înlocuiți conductele, furtunurile și racordurile pentru combustibil la un dealer autorizat HYUNDAI.

⚠ AVERTISMENT
- numai motor diesel

Nu lucrați niciodată la sistemul de injecție dacă motorul este pornit sau la mai puțin de 30 de secunde de la oprirea acestuia. Pompa de injecție, rampa comună, injectoarele și conductele sunt supuse la presiuni foarte mari chiar și după oprirea motorului. Jetul de motorină generat de pierderile de combustibil poate provoca răniri grave, dacă intră în contact cu părți ale corpului. Persoanele care utilizează un stimulator cardiac nu trebuie să se apropie la mai puțin de 30 cm de sistemul ECU sau de cablajele motorului în timp ce acesta este pornit, deoarece curentul electric de intensitate ridicată al sistemului common rail produce câmpuri magnetice puternice.

Furtun de vapori și buson rezervor de combustibil

Furtunul de vapori și bușonul rezervorului de combustibil trebuie verificate la intervalele menționate în programul de întreținere. Asigurați-vă că aceste piese sunt înlocuite corect.

Furtunuri de ventilare carter (dacă există în dotare)

Verificați suprafețele furtunurilor pentru a vedea dacă prezintă semne de defecțiuni mecanice și/sau deformare termică. Cauciucul tare și casant, crăpăturile, rupturile, tăieturile, zgârieturile și umflarea excesivă indică deteriorarea. Trebuie acordată o atenție deosebită examinării acelor suprafețe ale furtunurilor apropiate de surse de căldură puternică, cum ar fi galeria de evacuare.

Verificați traseul furtunurilor pentru a vă asigura că nu vin în contact cu surse de căldură, margini ascuțite sau piese în mișcare, care pot provoca defecțiuni din cauza căldurii sau uzură mecanică. Verificați toate îmbinările, cum ar fi colierele și cuplajele, pentru a vă asigura că sunt bine fixate și că nu prezintă scurgeri. Dacă furtunurile prezintă semne de deteriorare sau defecțiuni, trebuie înlocuite de urgență.

Filtru de aer

Vă recomandăm să utilizați piese de schimb de la un dealer autorizat HYUNDAI.

Bujii (pentru motor pe benzină)

Montați bujii noi cu aceleași specificații tehnice.

⚠ AVERTISMENT

Nu deconectați și nu verificați niciodată bujiile dacă motorul este cald. S-ar putea să vă ardeți.

Joc supape (motor benzină)

Verificați dacă nu există zgomot excesiv la supape și/sau vibrații ale motorului și reglați, dacă este cazul. Vă recomandăm ca jocul supapelor să fie reglat de un dealer autorizat HYUNDAI.

Sistem de răcire

Verificați etanșeitatea și starea pieselor sistemului de răcire, cum ar fi radiatorul, vasul de expansiune, furtunurile și racordurile. Înlocuiți piesele defecte.

Lichid de răcire

Lichidul de răcire trebuie înlocuit la intervalele menționate în programul de întreținere.

Lichid de transmisie manuală (dacă există în dotare)

Verificați uleiul pentru transmisia manuală conform programului de întreținere.

Lichid de transmisie automată (dacă există în dotare)

Dar în condiții dificile, vă recomandăm ca schimbul de lichid de transmisie automată să fie efectuat de către un dealer autorizat HYUNDAI, conform programului de întreținere.

Lichid transmisie cu ambreiaj dublu (dacă există în dotare)

Verificați lichidul transmisiei cu ambreiaj dublu conform programului de întreținere.

✻ NOTĂ

De obicei, lichidul de transmisie automată/cu ambreiaj dublu are culoarea roșie.

Pe măsură ce vehiculul este condus, lichidul de transmisie automată/cu ambreiaj dublu se va închide la culoare. Acest lucru este normal și lichidul nu trebuie schimbat bazându-vă doar pe schimbarea culorii acestuia.

⚠ ATENȚIE

Utilizarea unui lichid necorespunzător poate provoca defectarea transmisiei sau funcționarea defectuoasă a acesteia.

Utilizați numai lichid de transmisie automată/cu ambreiaj dublu specificat. (Consultați „Lubrifianți recomandați și capacități” în capitolul 8.)

Furtunuri și conducte de frână

Verificați vizual montarea corectă, eventuale crăpături, deteriorări sau scurgeri. Înlocuiți de urgență piesele defecte sau deteriorate.

Lichid de frână

Verificați nivelul lichidului de frână din rezervor. Nivelul trebuie să se situeze între marcajele „MIN” și „MAX” de pe rezervor. Utilizați numai lichid de frână hidraulic, care respectă specificațiile DOT 3 sau DOT 4.

Plăcuțe, etrieri și discuri de frână

Verificați starea plăcuțelor, starea și ovalitatea discurilor și etanșeitatea etrierilor de frână.

Pentru informații suplimentare referitoare la verificarea limitei de uzură a plăcuțelor sau saboților de frână, consultați site-ul web Hyundai.

(**http://brakemanual.hmc.co.kr**)

Flanșe de amortizor

Verificați starea și jocul îmbinărilor suspensiei. Strângeți la cuplul specificat.

Frână de parcare

Verificați frâna de parcare, inclusiv actuatorul EPB, cablajul și racordurile.

Casetă de direcție, bielete și burdufuri/pivoți brațe inferioare

Cu vehiculul și motorul oprite, verificați jocul volanului.

Verificați ca îmbinările să nu prezinte îndoituri sau defecțiuni. Verificați burdufurile și pivoții pentru a constata eventualele crăpături, deteriorări sau defecțiuni. Înlocuiți piesele defecte.

Planetare și burdufuri

Verificați planetarele, burdufurile și colierele, pentru a constata eventualele crăpături, deteriorări sau defecțiuni. Înlocuiți piesele defecte și, dacă este cazul, refaceți stratul de vaselină.

Agent frigorific/compresor sistem de aer condiționat (dacă există în dotare)

Verificați starea și etanșeitatea conductelor și racordurilor sistemului de aer condiționat.

ULEI DE MOTOR

■ Motor pe benzină

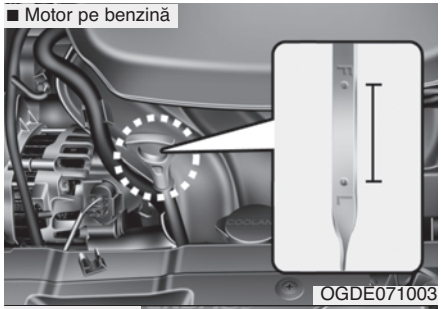

OGDE071003

■ Motor diesel

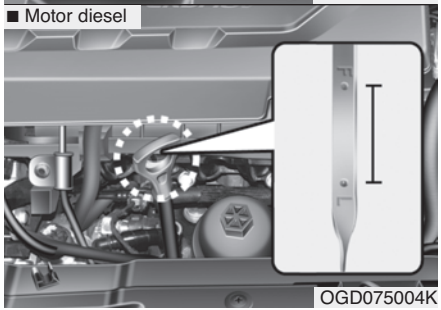

OGD075004K

Verificare nivel ulei de motor

1. Asigurați-vă că vehiculul este amplasat pe o suprafață plană.
2. Porniți motorul și lăsați-l să se încălzească până la temperatura normală de funcționare.
3. Opriți motorul și așteptați câteva minute (aproximativ 5 minute) pentru ca uleiul să revină în baia de ulei.
4. Scoateți joja, curățați-o și introduceți-o din nou complet.

⚠ AVERTISMENT - furtun radiator

Fiți foarte atenți să nu atingeți furtunul radiatorului când verificați sau completați nivelul uleiul de motor, deoarece acesta poate fi suficient de fierbinte pentru a vă arde.

5. Scoateți din nou joja și verificați nivelul uleiului. Nivelul trebuie să se situeze între gradațiile F și L.

⚠ ATENȚIE

- ***Nu completați cu prea mult ulei de motor. Este posibil ca motorul să se defecteze.***
- ***Atunci când completați nivelul sau faceți schimbul de ulei de motor, aveți grijă să nu vărsați ulei. Dacă vărsați ulei în compartimentul motor, ștergeți imediat.***
- ***Atunci când ștergeți joja uleiului de motor, utilizați o cârpă curată. Dacă aceasta conține resturi, este posibil să provoace defectarea motorului.***

⚠ ATENȚIE - motor diesel

Adăugarea unei cantități prea mari de ulei de motor poate provoca autoaprinderea periculoasă datorită efectului de supra-umplere. Acest lucru poate provoca defectarea motorului însoțită de creșterea bruscă a turației acestuia, zgomot la aprindere și emisii de fum alb.

■ Motor pe benzină



OGD071005

■ Motor diesel



OGD075006K

Dacă se situează în apropierea marcajului L, completați cu ulei până la marcajul F. **Nu umpleți excesiv.**

Pentru a împiedica scurgerea uleiului pe componentele motorului, utilizați o pâlnie.

Utilizați numai ulei de motor specificat. (Consultați „Lubrifianți recomandați și capacități" în capitolul 8.)

Schimb ulei și filtru ulei de motor

Vă recomandăm ca schimbul de ulei și de filtru ulei de motor să fie efectuate la un dealer autorizat HYUNDAI.



⚠ AVERTISMENT

Uleiul de motor uzat poate provoca iritații sau cancer de piele, dacă intră în contact cu pielea o perioadă îndelungată de timp. Uleiul de motor uzat conține substanțe chimice care, în experiențele de laborator, a provocat îmbolnăvirea de cancer a animalelor. Protejați-vă întotdeauna pielea spălându-vă bine pe mâini cu apă caldă și săpun, imediat după ce ați umblat cu ulei uzat.

LICHID DE RĂCIRE MOTOR

Sistemul de răcire sub presiune dispune de un vas de expansiune cu antigel potrivit pentru toate anotimpurile. Vasul de expansiune este umplut în fabrică.

Verificați concentrația lichidului de răcire și protecția cu antigel cel puțin o dată pe an, la începutul iernii și înainte de a călători în zone cu climă rece.

⚠ ATENȚIE

- ***Dacă motorul se supraîncălzește din cauza scăderii nivelului lichidului de răcire, adăugarea bruscă de lichid de răcire poate provoca fisurarea motorului. Pentru a preveni deteriorarea, adăugați lichid de răcire încet și în cantități mici.***
- ***Nu conduceți fără lichid de răcire motor. Este posibil ca pompa de apă să se defecteze și motorul să se gripeze.***

Verificare nivel lichid de răcire motor

⚠ AVERTISMENT



Demontare bușon radiator

- **Nu încercați să demontați bușonul radiatorului dacă motorul este pornit sau dacă este fierbinte. În caz contrar, este posibil ca sistemul de răcire și motorul să se defecteze și vă puteți răni grav, ca urmare a eliberării aburului sau lichidului fierbinte.**
- **Opriți motorul și așteptați până se răcește. Fiți foarte atenți când demontați bușonul radiatorului. Înfășurați un prosop gros în jurul bușonului și rotiți-l încet în sens antiorar, până la prima oprire. Dați-vă la o parte și așteptați până la eliberarea presiunii din sistemul de răcire. Când sunteți siguri că toată presiunea a fost eliberată, apăsați pe bușon cu un prosop gros și continuați să-l rotiți în sens antiorar până la demontarea completă.**

(Continuare)

(Continuare)

- **Chiar dacă motorul este oprit, nu demontați bușonul radiatorului sau bușonul de golire cât timp motorul și radiatorul sunt fierbinți. Lichidul de răcire și aburul fierbinți pot țâșni cu presiune în afară, provocând răniri grave.**

⚠ AVERTISMENT



Motorul electric (ventilatorul de răcire) este controlat de temperatura și presiunea lichidului de răcire motor și de viteza vehiculului. Uneori, acesta poate porni chiar dacă motorul este oprit. Fiți foarte atenți când interveniți în apropierea palelor ventilatorului de răcire, pentru a nu fi accidentat de către acestea. Pe măsură ce temperatura lichidului de răcire scade, motorul electric se va opri automat. Acest lucru este normal.

Dacă vehiculul este echipat cu motor GDI, motorul electric (ventilatorul de răcire) poate porni, dacă nu deconectați cablul negativ al bateriei.

■ Motor pe benzină

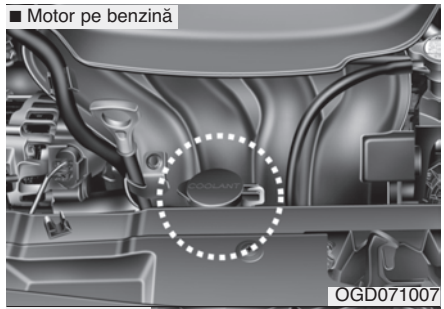

■ Motor diesel

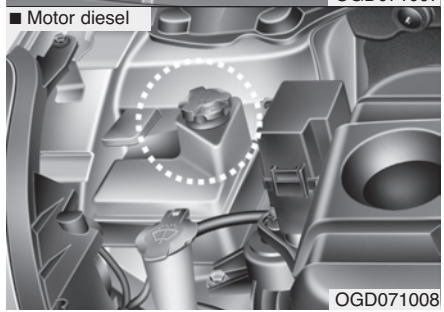

Verificați starea și racordurile tuturor furtunurilor sistemului de răcire și caloriferului de încălzire. Înlocuiți orice furtun umflat sau deteriorat.

Nivelul lichidului de răcire trebuie să se situeze între gradațiile F (MAX) și L (MIN) de pe partea laterală a vasului de expansiune, când motorul este rece.

Dacă nivelul lichidului de răcire este scăzut, completați cu apă distilată (deionizată). Aduceți nivelul la gradația F (MAX), dar nu o depășiți. Dacă este necesară completarea frecventă a nivelului lichidului de răcire, vă recomandăm să verificați sistemul la un dealer autorizat HYUNDAI.

Lichid de răcire recomandat

- Când adăugați lichid de răcire, utilizați numai apă deionizată sau demineralizată și nu amestecați niciodată apă dură în lichidul de răcire existent din fabrică. Un amestec de lichid de răcire necorespunzător poate provoca defectarea gravă a motorului.
- Motorul vehiculului dvs. dispune de piese din aluminiu și trebuie protejat împotriva înghețului și coroziunii prin utilizarea unui lichid de răcire pe bază de etilen glicol.
- NU UTILIZAȚI lichid de răcire pe bază de alcool sau metanol și nu amestecați aceste substanțe cu lichidul de răcire specificat.
- Nu utilizați soluții care conțin mai mult de 60% sau mai puțin de 35% antigel, deoarece eficiența soluției scade.

Pentru proporționarea amestecului, consultați tabelul următor.

Temperatură exterioară	Proporționare amestec (volum)	
	Antigel	Apă
-15 °C (5 °F)	35	65
-25°C (-13°F)	40	60
-35°C (-31°F)	50	50
-45°C (-49°F)	60	40

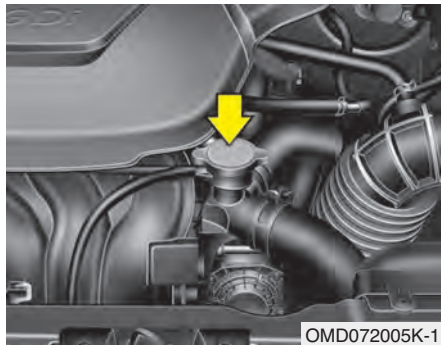

OMD072005K-1

⚠ AVERTISMENT

Bușon radiator



Nu demontați bușonul radiatorului dacă motorul și radiatorul sunt fierbinți. Lichidul de răcire și aburul fierbinți pot țâșni cu presiune în afară, provocând răniri grave.

Schimb lichid de răcire

Vă recomandăm ca schimbul de lichid de răcire să fie efectuat de către un dealer autorizat HYUNDAI.

⚠ ATENȚIE

Amplasați o bucată de material sau o cârpă mai groasă în jurul bușonului radiatorului înainte de a completa cu lichid de răcire, pentru a împiedica lichidul de răcire să se scurgă pe piesele motorului, cum ar fi pe alternator.

⚠ AVERTISMENT
- lichid de răcire

- **Nu introduceți lichid de răcire sau antigel în rezervorul lichidului de spălare.**
- **Lichidul de răcire poate obtura vizibilitatea când este pulverizat pe parbriz, provocând astfel pierderea controlului vehiculului sau poate deteriora vopseaua și ornamentele.**

LICHID DE FRÂNĂ/AMBREIAJ

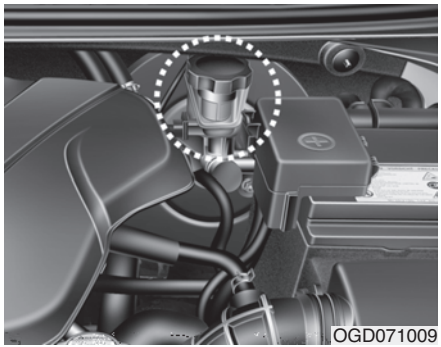

Verificare nivel lichid de frână

Verificați periodic nivelul lichidului din rezervor. Nivelul lichidului trebuie să se situeze între gradațiile MAX și MIN de pe partea laterală a rezervorului.

Înainte de a scoate bușonul rezervorului și de a completa nivelul lichidului de frână, curățați zona din jurul bușonului pentru a preveni contaminarea lichidului.

Dacă nivelul este scăzut, completați cu lichid până la gradația MAX. Nivelul scade în funcție de distanța parcursă. Aceasta este o stare normală, asociată cu uzura plăcuțelor de frână. Dacă nivelul lichidului este foarte scăzut, vă recomandăm să verificați sistemul la un dealer autorizat HYUNDAI.

Utilizați numai lichid de frână specificat. (Consultați „Lubrifianți recomandați și capacități" în capitolul 8.)

Nu amestecați niciodată tipuri diferite de lichid.

⚠ AVERTISMENT
- pierdere lichid de frână

În cazul în care sistemul de frânare necesită completarea frecventă a lichidului, vă recomandăm să verificați sistemul la un dealer autorizat HYUNDAI.

✻ NOTĂ

Înainte de demontarea capacului pentru completarea nivelului lichidului de frână/ambreiaj, citiți avertismentul de pe capac.

⚠ AVERTISMENT

Curățați capacul înainte de demontare. Utilizați numai lichid de frână/ambreiaj DOT 3 sau DOT 4, dintr-un recipient sigilat.

⚠ AVERTISMENT
- lichid de frână

Când înlocuiți sau adăugați lichid de frână, manevrați-l cu grijă. Fiți atenți să nu vină în contact cu ochii. Dacă totuși acest lucru se întâmplă, spălați-vă imediat pe ochi cu multă apă curată. Adresați-vă cât mai curând posibil unui medic pentru a vă face un control la ochi.

⚠ ATENȚIE

Aveți grijă ca lichidul de frână să nu intre în contact cu vopseaua caroseriei, deoarece aceasta se va deteriora. Lichidul de frână care a fost expus la aer o perioadă îndelungată de timp nu trebuie utilizat, deoarece calitatea acestuia nu mai poate fi garantată. Va trebui aruncat în mod corespunzător. Nu utilizați lichid de calitate necorespunzătoare. Dacă doar câteva picături de ulei mineral, cum ar fi uleiul de motor, ajung în sistemul de frânare, componentele sistemului se pot deteriora.

LICHID DE SPĂLARE

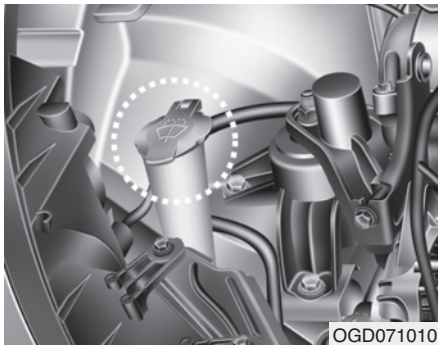
OGD071010

Verificare nivel lichid de spălare

Verificați nivelul lichidului din rezervorul lichidului de spălare și completați, dacă este cazul.

Dacă lichidul de spălare nu este disponibil, poate fi utilizată și apă. Totuși, la temperaturi scăzute utilizați lichid de spălare pentru vreme rece, pentru a preveni înghețul lichidului.

⚠ AVERTISMENT - lichid de răcire

- **Nu introduceți lichid de răcire sau antigel în rezervorul lichidului de spălare.**
- **Lichidul de răcire poate obtura vizibilitatea când este pulverizat pe parbriz, provocând astfel pierderea controlului vehiculului sau poate deteriora vopseaua și ornamentele.**
- **Lichidul de spălare parbriz conține alcool și în anumite condiții, poate lua foc. Nu permiteți apropierea cu scântei sau cu flacără de lichidul de spălare sau de rezervorul spălătorului. Este posibil ca vehiculul să se deterioreze și ca pasagerii să se rănească.**
- **Lichidul de spălare parbriz este otrăvitor pentru oameni și animale. Este foarte periculos dacă este înghițit; se va evita contactul cu pielea. Acesta poate provoca rănirea gravă sau decesul.**

FRÂNĂ DE PARCARE - TIP DE MÂNĂ

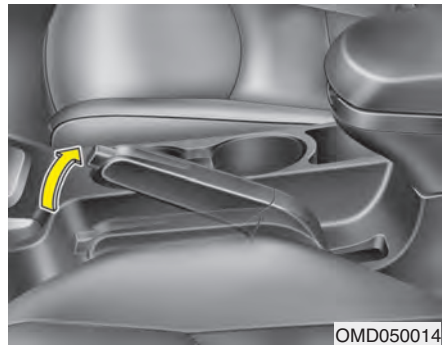
OMD050014

Verificare frână de parcare

Verificați cursa frânei de parcare, numărând „clicurile” care se aud în timp ce o activați. De asemenea, frâna de parcare trebuie să mențină în siguranță vehiculul pe o pantă destul de abruptă. În cazul în care cursa este mai mare sau mai mică decât cea specificată, vă recomandăm să depanați sistemul la un dealer autorizat HYUNDAI.

Cursă: 6~8 „clicuri’’ cu o forță de 20 kg (44 lbs, 196 N).

FILTRU DE COMBUSTIBIL (PENTRU MOTOR DIESEL)

Evacuarea apei din filtrul de combustibil

Filtrul de combustibil al motoarelor diesel joacă un rol important în separarea apei de combustibil și în acumularea apei în partea inferioară a filtrului.

Dacă s-a acumulat apă în filtrul de combustibil, lampa de avertizare se



aprinde când contactul este cuplat.

Dacă se aprinde această lampă de avertizare, vă recomandăm să verificați sistemul la un dealer autorizat HYUNDAI.

⚠ ATENȚIE

Dacă apa acumulată în filtrul de combustibil nu este evacuată la momentul potrivit, trecerea apei prin filtrul de combustibil poate provoca defectarea unor piese importate, precum sistemul de alimentare cu combustibil.

FILTRU DE AER

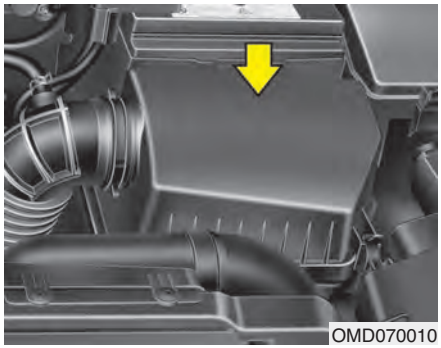
OMD070010

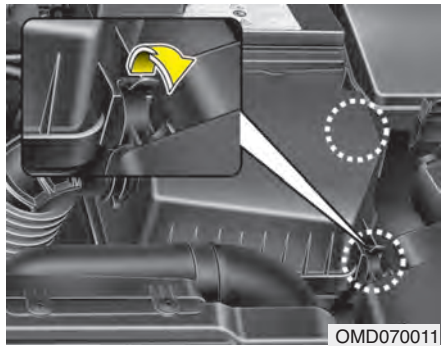
OMD070011

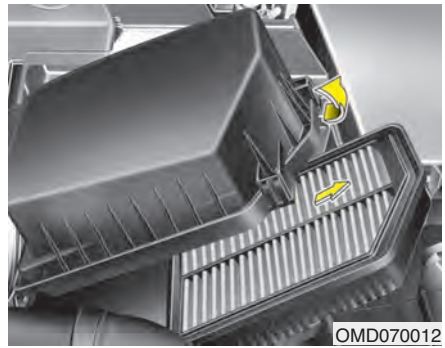
OMD070012

Înlocuire filtru

Dacă este cazul, filtrul trebuie înlocuit; acesta nu trebuie spălat.

La verificarea cartușului filtrant puteți curăța filtrul.

Curățați filtrul cu aer comprimat.

1. Slăbiți clemele de prindere ale capacului filtrului de aer și deschideți capacul.
2. Ștergeți interiorul filtrului de aer.
3. Înlocuiți filtrul de aer.
4. Fixați capacul cu clemele de prindere.

Înlocuiți filtrul conform programului de întreținere.

Dacă vehiculul este condus în zone cu mult praf sau nisip, înlocuiți filtrul de aer mai des decât la intervalele recomandate. (Consultați „Întreținerea în condiții dificile de utilizare” din acest capitol.)

⚠ ATENȚIE

- ***Nu conduceți cu filtrul de aer demontat, deoarece motorul se va uza excesiv.***
- ***Când demontați filtrul de aer, aveți grijă ca praful sau mizeria să nu pătrundă în admisia aerului; în caz contrar, este posibil să survină defecțiuni.***
- ***Vă recomandăm să utilizați piese de schimb de la un dealer autorizat HYUNDAI.***

FILTRU DE POLEN

Verificare filtru

Dacă vehiculul este utilizat o perioadă îndelungată în orașe cu grad ridicat de poluare sau în zone cu mult praf, acest filtru trebuie verificat mai des și înlocuit mai devreme. Dacă doriți să înlocuiți personal filtrul de polen, respectați procedura următoare și fiți atenți să nu deteriorați alte componente.

Înlocuiți filtrul de polen conform programului de întreținere.

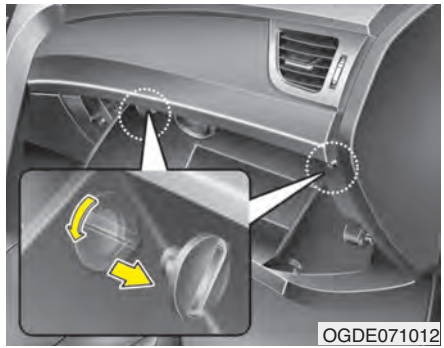

Înlocuire filtru

1. Cu torpedoul deschis, demontați opritoarele de pe ambele părți.

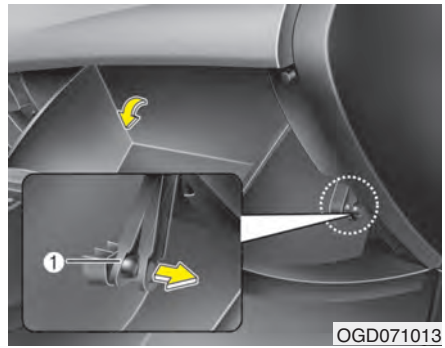

2. Deschideți torpedoul și demontați chinga de fixare (1).

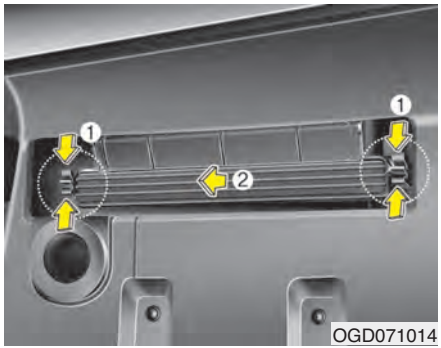

3. Apăsați sistemul de blocare de pe ambele părți și demontați capacul, apoi demontați filtrul de polen.

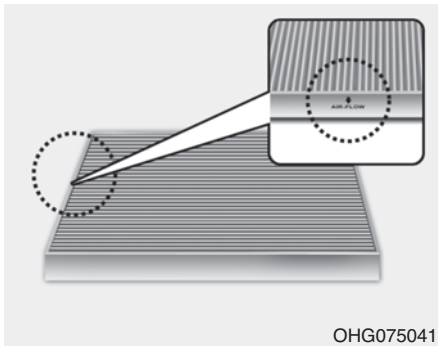

4. Înlocuiți filtrul de polen.
5. Montați în ordinea inversă demontării.

✻ NOTĂ

Montați filtrul de polen nou în direcția corespunzătoare, cu săgeata (↓) îndreptată în jos.
În caz contrar, eficiența filtrului de polen este posibil să scadă și să se audă zgomote.

LAME ȘTERGĂTOARE

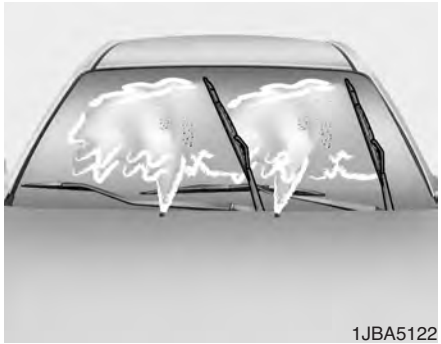
1JBA5122

Verificare lame ștergătoare

✻ NOTĂ

Ceara fierbinte din comerț utilizată de spălătoriile auto automate îngreunează curățarea parbrizului.

Murdărirea parbrizului sau a lamelor ștergătoarelor cu substanțe străine poate reduce eficiența ștergătoarelor. Sursele frecvente de murdărie sunt insectele sau rășina și ceara fierbinte utilizate de unele spălătorii auto. Dacă ștergătoarele nu curăță, curățați geamul și lamele ștergătoarelor cu o soluție de curățat de calitate sau cu detergent moale, apoi clătiți bine cu apă curată.

⚠ ATENȚIE

Pentru a preveni deteriorarea lamelor ștergătoarelor, nu utilizați benzină, parafină, diluant sau alți solvenți pe sau în apropierea acestora.

Înlocuire lame ștergătoare

Dacă ștergătoarele nu mai curăță corespunzător, este posibil ca lamele acestora să se fi uzat sau rupt.

⚠ ATENȚIE

Pentru a preveni deteriorarea brațelor ștergătoarelor și a altor componente, nu manevrați ștergătoarele manual.

⚠ ATENȚIE

Utilizarea unor lame pentru ștergătoare necorespunzătoare poate provoca defectarea ștergătoarelor sau funcționarea defectuoasă a acestora.



Lame ștergătoare de parbriz

1. Ridicați brațul ștergătorului.

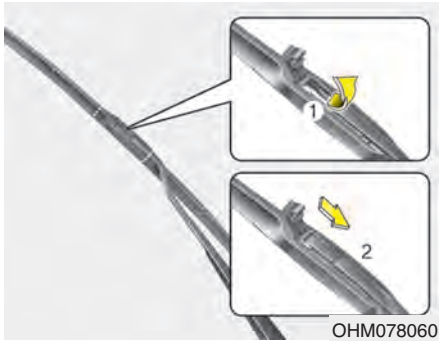

2. Ridicați clema lamei ștergătorului. Apoi apăsați în jos ansamblul lamei și demontați-o.



3. Montați ansamblul lamei procedând în ordine inversă.
4. Aduceți brațul ștergătorului în poziția inițială.

✻ NOTĂ

Nu permiteți brațului ștergătorului să cadă pe parbriz, deoarece este posibil ca acesta să se ciobească sau să se crape.

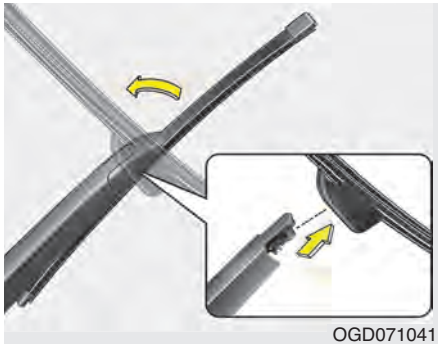
OGD071041

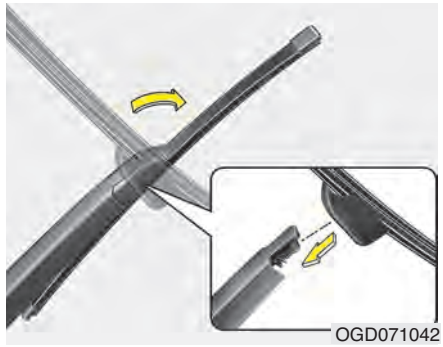
OGD071042

Lamă ștergător de lunetă

1. Ridicați brațul ștergătorului și scoateți ansamblul lamei.
2. Montați ansamblul lamei noi introducând partea centrală în fanta brațului ștergătorului, până când se fixează cu un clic.
3. Asigurați-vă că ansamblul lamei este bine fixat trăgând ușor de lamă.

Pentru a preveni deteriorarea brațelor ștergătoarelor sau a altor componente, vă recomandăm să înlocuiți lamele ștergătoarelor la un dealer autorizat HYUNDAI.

BATERIE

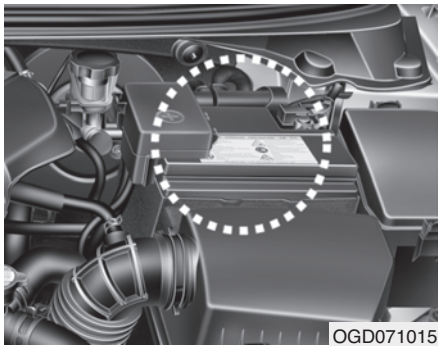

Pentru o eficiență maximă a bateriei

- Fixați bine bateria.
- Păstrați curat și uscat capacul bateriei.
- Păstrați bornele și racordurile curate, bine strânse și ungeți bornele cu vaselină.
- Clătiți imediat electrolitul vărsat cu o soluție de apă și bicarbonat de sodiu.
- Dacă vehiculul nu va fi condus o perioadă îndelungată de timp, deconectați cablurile bateriei.

✻ NOTĂ

Bateria disponibilă pentru nivelul de echipare de bază nu necesită întreținere. Dacă vehiculul este echipat cu baterie marcată cu LOWER (minim) și UPPER (maxim) pe partea laterală, puteți verifica nivelul electrolitului. Nivelul electrolitului trebuie să se situeze între marcajele LOWER și UPPER. Dacă nivelul electrolitului este scăzut, trebuie adăugată apă distilată (demineralizată) (nu adăugați niciodată acid sulfuric sau alt electrolit). La completare, fiți atenți să nu împroșcați bateria și componentele învecinate. Și nu completați cu prea multă apă distilată. Acest lucru poate duce la coroziunea altor piese. Asigurați-vă apoi că strângeți capacele elementilor. Vă recomandăm să contactați un dealer autorizat HYUNDAI.

⚠ AVERTISMENT - pericole baterie

La manevrarea bateriei, respectați întotdeauna instrucțiunile următoare.

Nu vă apropiați de baterie cu țigări aprinse sau cu alte surse de flacără sau de scântei.

Hidrogenul este un gaz foarte inflamabil și este întotdeauna prezent în celulele bateriei, putând provoca o explozie.

Nu lăsați bateria la îndemâna copiilor, deoarece conține ACID SULFURIC, extrem de coroziv. Acidul bateriei nu trebuie să intre în contact cu pielea, ochii, hainele sau vopseaua vehiculului.

Dacă electrolitul pătrunde în ochi, spălați ochii cu apă curată cel puțin 15 minute și adresați-vă imediat unui medic.

(Continuare)

(Continuare)

Dacă electrolitul intră în contact cu pielea, spălați bine zona atinsă. Dacă simțiți durere sau o senzație de arsură, consultați imediat sfatul medicului.



Protejați-vă ochii atunci când încărcați bateria sau lucrați în apropierea acesteia. Dacă lucrați în spații închise, aveți grijă ca acestea să fie ventilate.



O baterie casată necorespunzător poate afecta mediul înconjurător și sănătatea oamenilor. Casați bateria în conformitate cu legile și reglementările locale.



Bateria conține plumb. A nu se arunca după utilizare. Returnați bateria unui dealer autorizat HYUNDAI, în vederea reciclării.

(Continuare)

(Continuare)

- **La ridicarea unei baterii cu carcasă din plastic, presiunea prea mare aplicată asupra acesteia este posibil să provoace scurgerea acidului și rănirea persoanelor. Ridicați bateria cu ajutorul unui suport sau ridicați-o de colțurile opuse.**
- **Nu încercați niciodată să reîncărcați bateria dacă sunt conectate cablurile acesteia.**
- **Sistemul electric de aprindere funcționează la tensiune mare. Nu atingeți niciodată aceste componente dacă motorul este pornit sau dacă este cuplat contactul.**

Nerespectarea avertismentelor de mai sus poate provoca rănirea gravă sau decesul persoanelor.

⚠ ATENȚIE

Dacă utilizați dispozitive electronice neautorizate, bateria se poate descărca. Nu utilizați niciodată dispozitive neautorizate.

⚠ AVERTISMENT

Vă recomandăm să depanați sistemul la un dealer autorizat HYUNDAI.

Reîncărcare baterie

Vehiculul dvs. este echipat cu baterie pe bază de calciu, care nu necesită întreținere.

- Dacă bateria se descarcă într-un timp scurt (de exemplu, dacă farurile sau luminile interioare au rămas aprinse în timp ce vehiculul nu a fost utilizat), reîncărcați-o conform indicațiilor, timp de 10 ore.
- Dacă bateria se descarcă progresiv, din cauza consumului mare de curent din timpul utilizării vehiculului, încărcați-o la 20 - 30 A timp de 2 ore.

⚠ AVERTISMENT

- încărcare baterie

Când încărcați bateria, respectați următoarele măsuri de precauție:

- **Bateria trebuie demontată de pe vehicul și așezată într-o zonă bine ventilată.**
- **Nu vă apropiați de baterie cu țigări, scântei sau flacără.**
- **Supravegheați bateria în timpul încărcării și opriți sau reduceți regimul de încărcare, dacă electrolitul din celulele bateriei începe să fiarbă sau dacă temperatura electrolitului depășește 49 °C (120 °F).**

(Continuare)

(Continuare)

- **Protejați-vă ochii atunci când verificați bateria în timp ce se încarcă.**
- **Deconectați redresorul procedând astfel.**
  1. **Opriți redresorul de la întrerupător.**
  2. **Deconectați cablul negativ al redresorului de la borna negativă a bateriei.**
  3. **Deconectați cablul pozitiv al redresorului de la borna pozitivă a bateriei.**
- **Înainte de efectuarea unor lucrări de întreținere sau de încărcare a bateriei, dezactivați toate accesoriile și opriți motorul.**
- **La deconectarea bateriei, borna negativă trebuie deconectată prima și reconectată ultima.**

⚠ ATENȚIE

Vă recomandăm să utilizați piese de schimb de la un dealer autorizat HYUNDAI.

Elemente de resetat

După deconectarea bateriei, echipamentele electrice trebuie resetate.

- Deschidere/închidere automată geamuri (consultați capitolul 4)
- Trapă de plafon (consultați capitolul 4)
- Computer de bord (consultați capitolul 4)
- Sistem de climatizare (consultați capitolul 4)
- Sistem audio (consultați capitolul 4)

■ Exemplu



OJD072039

✻ Este posibil ca eticheta de pe bateria vehiculului să fie diferită de cea din imagine.

Etichetă privind capacitatea bateriei

1. CMF60L-BCI : denumire model de baterie HYUNDAI
2. 12V: tensiune nominală
3. 60 Ah (20 HR): capacitate nominală (în amperi oră)
4. 92RC : capacitate nominală de rezervă (în min.)
5. 550CCA : intensitate curent electric în cazul testului la rece, în amperi, conform SAE
6. 440 A: intensitate curent electric în cazul testului la rece, în amperi, conform EN

JANTE ȘI ANVELOPE

Îngrijire anvelope

Pentru o întreținere corespunzătoare, siguranță și pentru un consum redus de combustibil, trebuie menținută întotdeauna presiunea recomandată în anvelope și trebuie respectate limitele de încărcare și de distribuție a greutății.

Presiune recomandată în anvelopele reci

Presiunea în toate anvelopele (inclusiv în anvelopa roții de rezervă) trebuie verificată când anvelopele sunt reci. „Anvelope reci” înseamnă că vehiculul nu a fost condus de cel puțin trei ore sau a fost condus mai puțin de 1,6 km (1 milă).

Mențineți presiunea recomandată în anvelope pentru a beneficia de un comportament și o manevrabilitate optime ale vehiculului și de o uzură minimă a anvelopelor.

Pentru presiunea de umflare recomandată, consultați „Jante și anvelope” în capitolul 8.

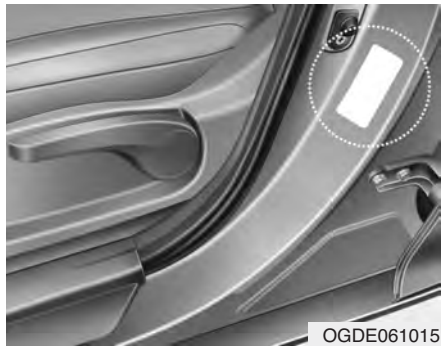

Toate specificațiile (dimensiuni și presiuni) pot fi regăsite pe o etichetă de pe vehicul.

⚠ AVERTISMENT
- presiune prea redusă în anvelope

Presiunea prea redusă în anvelope (70 kPa (10 psi) sau mai mult) poate provoca supraîncălzirea și explozia acestora, desprinderea profilului și alte defecțiuni, care pot duce la pierderea controlului asupra vehiculului și răniri la grave sau chiar fatale. Riscul este mult mai mare pe vreme călduroasă și la deplasarea prelungită cu viteze mari.

⚠ ATENȚIE

- *Presiunea prea redusă în anvelope poate provoca și uzură excesivă, manevrabilitate deficitară și consum mărit de combustibil. De asemenea, jantele se pot deforma. Mențineți presiunea în anvelope la valoarea recomandată. Dacă o anvelopă necesită umflarea frecventă, vă recomandăm să verificați sistemul la un dealer autorizat HYUNDAI.*
- *Anvelopele umflate prea tare sunt mai dure, centrul profilului se uzează excesiv și crește riscul de deteriorare din cauza denivelărilor de pe carosabil.*

⚠ ATENȚIE

- *În mod normal, presiunea în anvelopele calde este mai mare decât în anvelopele reci cu între 28 și 41 kPa (între 4 și 6 psi). Nu eliberați aerul din anvelope pentru a regla presiunea, deoarece anvelopele se vor dezumfla.*
- *Nu uitați să puneți la loc căpăcelul ventilului. Dacă ventilul nu are căpăcel, praful și mizeria pot pătrunde în ventil și pot provoca pierderea aerului din anvelopă. Dacă ați pierdut căpăcelul, montați unul nou cât mai curând posibil.*

⚠ AVERTISMENT - presiune în anvelope

Umflarea excesivă sau insuficientă a anvelopelor reduce durata de exploatare a acestora, afectează manevrabilitatea și poate provoca o explozie. Aceasta poate provoca pierderea controlului asupra vehiculului și rănirea pasagerilor.

⚠ ATENȚIE - presiune în anvelope

Respectați întotdeauna următoarele sfaturi:

- *Verificați presiunea doar când anvelopele sunt reci. (După ce vehiculul nu a fost condus cel puțin trei ore sau a fost condus mai puțin de 1,6 km (1 milă).)*
- *Verificați presiunea în roata de rezervă de fiecare dată când verificați presiunea celorlalte roți.*
- *Nu supraîncărcați vehiculul. Dacă vehiculul dispune de portbagaj de plafon, aveți grijă să nu îl supraîncărcați.*
- *Anvelopele vechi și uzate pot provoca accidente. Dacă profilul este foarte uzat sau dacă anvelopele sunt deteriorate, înlocuiți-le.*

Verificare presiune în anvelope

Verificați anvelopele o dată pe lună sau mai des.

Verificați presiunea și în roata de rezervă.

Cum se verifică

Pentru a verifica presiunea în anvelope utilizați un manometru de calitate. Nu vă puteți baza numai pe impresia vizuală pentru a constata starea anvelopelor. Anvelopele cu profil radial pot părea umflate corect, chiar dacă sunt dezumflate.

Verificați presiunea cu anvelopele reci. - „Anvelope reci" înseamnă că vehiculul nu a fost condus cel puțin trei ore sau a fost condus mai puțin de 1,6 km (1 milă).

Scoateți capacul ventilului anvelopei. Apăsați manometrul bine pe ventil pentru a măsura presiunea. Dacă presiunea cu anvelopele reci este aceeași cu cea de pe eticheta cu informații despre anvelope și sarcină, nu este necesară ajustarea. Dacă presiunea este scăzută, umflați până la presiunea recomandată.

Dacă umflați prea tare, eliberați aer apăsând pe vârful metalic din centrul ventilului anvelopei. Verificați din nou presiunea cu manometrul. Montați capacele pe ventile. Acestea asigură etanșeitatea, ferind ventilul de murdărie și umezeală.

⚠ AVERTISMENT

- **Verificați frecvent presiunea, uzura și starea anvelopelor. Utilizați întotdeauna un manometru.**
- **Anvelopele prea umflate sau prea dezumflate se uzează inegal și pot provoca manevrabilitate deficitară, pierderea controlului, iar explozia unei anvelope poate provoca accidente, răniri și chiar decesul persoanelor implicate. Presiunea recomandată în anvelopele reci este specificată în acest manual și pe eticheta privind anvelopele amplasată pe stâlpul central de pe partea șoferului.**
- **Anvelopele uzate pot provoca accidente. Înlocuiți anvelopele uzate, uzate inegal sau deteriorate.**
- **Nu uitați să verificați presiunea în roata de rezervă. HYUNDAI recomandă verificarea presiunii în roata de rezervă de fiecare dată când verificați presiunea celorlalte roți ale vehiculului.**

Rotație anvelope

Pentru a egaliza uzura profilului, se recomandă schimbarea prin rotație a anvelopelor la fiecare 12.000 km (7.500 mile) sau mai repede în cazul unei uzuri inegale.

În timpul rotației verificați ca roțile să fie echilibrate corespunzător.

În momentul rotației verificați dacă există urme de uzură inegală sau de deteriorare. Uzura anormală este provocată de obicei de presiunea incorectă în anvelope, geometria sau echilibrarea incorectă a roților, frânarea bruscă și negocierea în forță a virajelor. Verificați ca profilul anvelopei să nu prezinte umflături sau protuberanțe. Dacă prezintă astfel de deteriorări, înlocuiți anvelopa. Dacă pânza sau armătura metalică devine vizibilă, înlocuiți anvelopa. După rotație reglați presiunea în anvelope la valoarea specificată și verificați dacă piulițele de roată sunt bine strânse.

Consultați „Jante și anvelope” în capitolul 8.

■ Cu roată de rezervă de dimensiuni normale (dacă există în dotare)

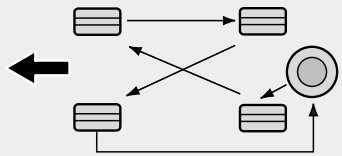

S2BLA790

■ Fără roată de rezervă

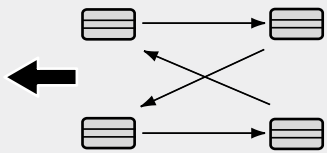

S2BLA790A

■ Anvelope cu profil direcțional (dacă există în dotare)

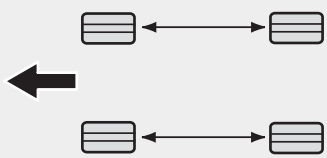

CBGQ0707A

Ori de câte ori efectuați rotația anvelopelor, verificați starea discurilor și plăcuțelor de frână.

✻ NOTĂ

Efectuați rotația anvelopelor cu model asimetric al profilului radial, numai de pe față pe spate și nu de pe dreapta pe stânga.

⚠ AVERTISMENT

- **La rotația anvelopelor, nu utilizați o roată de rezervă compactă.**
- **În niciun caz nu combinați anvelope cu profil radial și cu profil diagonal. Manevrabilitatea va avea de suferit și rezultatul poate fi decesul, rănirea gravă sau pierderi materiale.**

Geometrie și echilibrare roți

Roțile vehiculului au fost centrate și echilibrate atent din fabrică pentru a asigura anvelopelor durata maximă de utilizare și cele mai bune performanțe.

De cele mai multe ori, geometria roților nu trebuie verificată din nou. Totuși, dacă observați că anvelopele prezintă o uzură neobișnuită sau dacă vehiculul trage în lateral, este posibil să fie necesară verificarea geometriei.

Dacă observați că vehiculul vibrează când conduceți pe o șosea bună, este posibil să fie necesară reechilibrarea roților.

⚠ ATENȚIE

Dacă nu respectați sarcina maximă, puteți deteriora jantele din aliaj ale vehiculului. Nu depășiți niciodată sarcina maximă admisă.



Înlocuire anvelope

Dacă anvelopa este uzată uniform, se va vedea un indicator de uzură profil, ca o bandă solidă de-a latul profilului. Astfel sunteți atenționați că profilul anvelopei a ajuns la o grosime mai mică de 1,6 mm (1/16 in.). În acest caz, înlocuiți anvelopa.

Nu așteptați ca această bandă să devină vizibilă pe tot profilul, pentru a înlocui anvelopa.

⚠ ATENȚIE

La înlocuirea anvelopelor, verificați din nou și strângeți piulițele de roată după parcurgerea a aproximativ 1.000 km (620 de mile). Dacă volanul tremură sau vehiculul vibrează în timpul deplasării, roțile sunt dezechilibrate. Echilibrați roțile. Dacă problema persistă, vă recomandăm să contactați un dealer autorizat HYUNDAI.

⚠ AVERTISMENT
- înlocuire anvelope

- **Rularea cu anvelope uzate este foarte periculoasă și poate reduce eficiența frânării, exactitatea manevrabilității și tracțiunea.**
- **Vehiculul este echipat cu anvelope proiectate pentru a asigura o bună manevrabilitate și o rulare sigură. Nu utilizați anvelope și jante de tipuri sau dimensiuni diferite de cele originale montate pe vehicul. Acestea pot afecta negativ siguranța și performanțele vehiculului, cu consecințe nefaste asupra manevrabilității sau pot duce la răsturnare și răniri grave. La înlocuirea anvelopelor, asigurați-vă că toate roțile sunt echipate cu anvelope și jante de aceeași mărime, tip, profil, marcă și sarcină.**

(Continuare)

(Continuare)

- **Utilizarea anvelopelor de dimensiuni și tipuri necorespunzătoare poate afecta aderența, manevrabilitatea, garda la sol, distanța de frânare, deportul și calibrarea vitezometrului.**
- **Cel mai bine este să înlocuiți toate cele patru anvelope în același timp. Dacă nu este necesar sau nu este posibil, atunci înlocuiți doar două anvelope față sau spate. Înlocuirea unei singure anvelope poate afecta grav manevrabilitatea vehiculului.**
- **Sistemul ABS funcționează prin compararea vitezei de rotație a roților. Dimensiunea anvelopelor poate afecta viteza de rotație a roților. La înlocuire, toate cele 4 anvelope trebuie să aibă aceleași dimensiuni cu cele montate inițial pe vehicul. Utilizarea anvelopelor de dimensiuni diferite poate provoca funcționarea necorespunzătoare a sistemelor ABS și ESC.**

Înlocuire anvelopă roată de rezervă compactă (dacă există în dotare)

Durata de exploatare a anvelopei roții de rezervă compacte este mai mică decât a unei anvelope normale. Dacă indicatorul de uzură profil devine vizibil, înlocuiți anvelopa. Anvelopa nouă a roții de rezervă compacte trebuie să aibă aceeași dimensiune și model ca cea originală și trebuie montată pe aceeași jantă. Anvelopa roții de rezervă compacte nu este concepută să poată fi montată pe o jantă normală, iar janta roții de rezervă compacte nu este proiectată pentru o anvelopă normală.

Înlocuire roți

Dacă din orice motiv înlocuiți jantele, asigurați-vă că jantele noi au același diametru, lățime și deport ca cele originale.

⚠ AVERTISMENT

O anvelopă de dimensiuni necorespunzătoare afectează durata de exploatare a roții și a rulmenților, capacitatea de frânare și de oprire, manevrabilitatea, garda la sol, deportul, distanța față de lanțurile antiderapante, calibrarea vitezometrului și kilometrajului, unghiul farurilor și înălțimea barei de protecție.

Aderență anvelope

Aderența poate fi redusă dacă anvelopele sunt uzate, incorect umflate sau dacă vă deplasați pe carosabil alunecos. Dacă indicatorii de uzură încep să devină vizibili, anvelopele trebuie înlocuite. Pentru a reduce riscul de pierdere a controlului, reduceți viteza pe timp de ploaie, ninsoare sau când este gheață pe șosea.

Întreținere anvelope

Pe lângă umflarea corectă, geometria corectă permite reducerea uzurii anvelopelor. Dacă o anvelopă este uzată neuniform, verificați geometria roților la un dealer HYUNDAI.

După ce montați anvelope noi, asigurați-vă că acestea sunt echilibrate. Această operațiune va îmbunătăți confortul și va spori durata de exploatare a anvelopelor. În plus, dacă este scoasă de pe jantă, la montarea ulterioară anvelopa trebuie întotdeauna echilibrată.

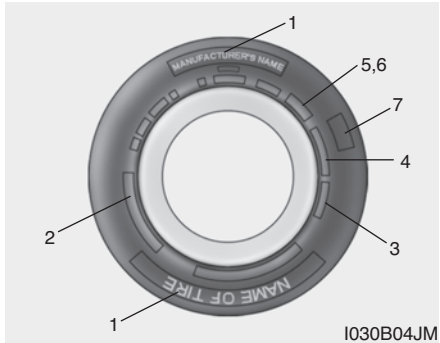

Informații talon anvelopă

Aceste informații identifică și descriu caracteristicile fundamentale ale anvelopei și oferă informații despre codul de identificare al anvelopei (TIN), pentru certificarea standardelor de siguranță. TIN poate fi utilizat pentru a identifica anvelopa în cazul unui defect de fabricație.

1. Denumire producător sau marcă

Indică denumirea producătorului sau marca.

2. Indicator dimensiune anvelopă

Talonul anvelopei dispune de un indicator de dimensiune anvelopă. Aveți nevoie de această informație când alegeți anvelopele pentru vehiculul dvs. Alăturat vi se explică ce înseamnă literele și cifrele indicatorului de dimensiune anvelopă.

Exemplu de indicator de dimensiune anvelopă:

(Aceste numere sunt doar un exemplu; indicatorul de dimensiune anvelopă poate fi diferit în funcție de model.)

195/65R15 91H

P - tipul de vehicul (anvelopele marcate cu prefixul „P" sunt destinate utilizării pentru vehicule de pasageri sau vehicule comerciale ușoare; cu toate acestea, nu toate anvelopele dispun de acest marcaj).

195 - lățime anvelopă în milimetri.

65 - raport aspect. Raportul dintre înălțimea și lățimea anvelopei.

R - cod construcție anvelopă (radial).

15 - diametru jantă în in.

91 - indice de sarcină, un cod numeric cu sarcina maximă pe care o suportă anvelopa.

H - simbol indice de viteză. Pentru informații suplimentare, consultați tabelul cu indici de viteză din această secțiune.

Indicator dimensiune jantă

Jantele au, de asemenea, marcaje cu informații importante, pentru cazul în care doriți să le înlocuiți. Mai jos vi se explică ce înseamnă literele și cifrele indicatorului de dimensiune a jantelor.

Exemple de indicatoare de dimensiune jantă:

6,0JX15

6,0 - Lățime jantă în in.

J - Profil jantă.

15 - diametru jantă în in.

Indici de viteză anvelope

Tabelul de mai jos prezintă diferiți indici de viteză utilizați pentru anvelopele vehiculelor de pasageri. Indicele de viteză se regăsește pe indicatorul de dimensiune de pe talonul anvelopei. Simbolul corespunde vitezei maxime la care poate fi utilizată anvelopa respectivă.

Simbol indice de viteză	Viteză maximă
S	180 km/h (112 mph)
T	190 km/h (118 mph)
H	210 km/h (130 mph)
V	240 km/h (149 mph)
Z	Peste 240 km/h (149 mph)

3. Verificarea duratei de exploatare a anvelopei
(TIN: cod de identificare anvelopă)

Dacă o anvelopă este mai veche de 6 ani conform datei de fabricație, rezistența și performanțele sale vor scădea proporțional cu vechimea (chiar pentru o anvelopă neutilizată). Din acest motiv, anvelopele trebuie înlocuite cu unele noi (inclusiv anvelopa roții de rezervă). Data fabricației este inscripționată pe talonul anvelopei (posibil doar pe partea interioară) și este marcată cu codul DOT. DOT este o combinație de numere și litere stanțate pe anvelopă. Puteți determina data de fabricație din ultimele patru cifre (caractere) ale codului DOT.

DOT : XXXX XXXX OOOO

Prima parte a codului DOT indică un cod numeric al producătorului, dimensiunea anvelopei și tipul profilului, iar ultimele patru cifre indică săptămâna și anul fabricației.

De exemplu:

DOT XXXX XXXX 1615 indică faptul că anvelopa a fost fabricată în săptămâna 16 a anului 2015.

⚠ AVERTISMENT
- vârstă anvelope

Anvelopele se degradează în timp, chiar dacă nu sunt utilizate. Indiferent de grosimea profilului, este recomandat ca anvelopele să fie înlocuite după șase (6) ani de utilizare normală. Încălzirea anvelopelor ca urmare a climei calde sau utilizării frecvente la sarcini mari poate accentua procesul de îmbătrânire. Nerespectarea acestor avertismente poate provoca o pană de cauciuc, care poate duce la pierderea controlului vehiculului și producerea unui accident, cu urmări grave sau chiar fatale.

4. Material și compoziție profil anvelopă

Numărul de straturi de pânză cauciucată ale unei anvelope. Producătorii de anvelope trebuie să indice și materialele utilizate, cum ar fi oțel, nailon, poliester și altele. Litera R înseamnă profil radial; litera D înseamnă profil diagonal sau longitudinal; litera B înseamnă cu centură longitudinală.

5. Presiunea maximă de umflare admisă

Acest număr reprezintă cea mai mare presiune la care poate fi umflată o anvelopă. Nu depășiți presiunea maximă de umflare admisă. Pentru presiunea de umflare recomandată, consultați eticheta cu informații despre anvelope și sarcină.

6. Sarcină maximă

Acest număr indică sarcina maximă în kilograme și livre pe care o suportă anvelopa. La înlocuirea anvelopelor, utilizați întotdeauna o anvelopă cu același indice de sarcină ca și anvelopa originală.

7. Clasă de calitate anvelopă

Clasele de calitate se regăsesc, dacă este cazul, pe talonul anvelopei, între marginea profilului și lățimea maximă a secțiunii.

De exemplu:

UZURĂ PROFIL 200

TRACȚIUNE AA

TEMPERATURĂ A

Uzură profil

Gradul de uzură a profilului este o valoare comparativă, bazată pe evaluarea anvelopei prin testare în condiții controlate, conform unui test specificat de autorități. De exemplu, o anvelopă cu indicele 150 se uzează de 1,5 ori mai greu decât o anvelopă cu indicele 100, conform testului specificat.

Performanțele relative ale anvelopei depinde de condițiile efective de utilizare, totuși, comportamentul poate fi diferit față de standard, ca urmare a stilului de condus, lucrărilor de service efectuate și condițiilor de deplasare și climaterice diferite.

Acești indici sunt ștanțați pe talonul anvelopelor vehiculelor de pasageri. Anvelopele disponibile ca dotare standard sau opțională pentru vehiculele HYUNDAI pot avea indici diferiți.

Tracțiune - AA, A, B & C

Indicii de tracțiune, de la cea mai bună tracțiune până la cea mai slabă, sunt AA, A, B și C. Acești indici reprezintă capacitatea de oprire a anvelopelor pe drumuri pavate ude, măsurată în condiții controlate, conform testului oficial specificat, pe asfalt și beton. O anvelopă marcată cu C poate avea o tracțiune slabă.

⚠ AVERTISMENT

Indicele de tracțiune al acestei anvelope are la bază testele de frânare în linie dreaptă și nu include caracteristicile de accelerare, negociere a virajelor, acvaplanare sau de tracțiune maximă.

Temperatură - A, B și C

Indicii de temperatură sunt A (cea mai mare), B și C, reprezentând rezistența la căldură și capacitatea de disipare a căldurii a anvelopelor, testate în condiții controlate, pe baza testului de laborator specificat. Utilizarea prelungită la temperatură ridicată poate provoca deteriorarea materialului anvelopei și reducerea duratei de exploatare a acesteia, iar o temperatură excesivă poate provoca o explozie a anvelopei. Indicii B și A reprezintă nivele de performanțe ridicate, comparativ cu nivelul minim impus de lege, pe baza testelor de laborator.

⚠ AVERTISMENT
- temperatură anvelope

Indicele de temperatură al acestei anvelope este stabilit pentru o anvelopă umflată corect, fără a fi supraîncărcată. Viteza excesivă, presiunea prea redusă în anvelope, încărcarea exagerată (separate sau în combinație), pot/poate provoca supraîncălzirea și explozia anvelopelor. Acest lucru poate provoca pierderea controlului vehiculului și rănirea gravă sau decesul persoanelor.

Anvelope cu talon îngust (dacă există în dotare)

Anvelopele cu talon îngust, al căror raport între înălțime și lățime este mai mic de 50, asigură un comportament sportiv.

Deoarece anvelopele cu talon îngust sunt optimizate pentru manevrabilitate și frânare, este posibil să fie mai inconfortabile la drum și mai zgomotoase, comparativ cu anvelopele normale.

⚠ ATENȚIE

Deoarece talonul anvelopelor cu talon îngust este mai mic decât al celor cu talon normal, janta și anvelopa se pot deteriora mai ușor. Respectați instrucțiunile de mai jos.

- La deplasarea pe drumuri denivelate sau în teren accidentat, conduceți cu grijă, deoarece este posibil ca jantele și anvelopele să se deterioreze. Ulterior, verificați jantele și anvelopele.

- La trecerea peste gropi, denivelări pentru reducerea vitezei, guri de canal sau borduri, reduceți viteza, pentru a nu deteriora jantele și anvelopele.

- Dacă impactul este dur, vă recomandăm să verificați starea anvelopei sau să contactați un dealer autorizat HYUNDAI.

- Pentru a preveni deteriorarea anvelopelor, verificați starea și presiunea acestora la fiecare 3.000 km.

⚠ ATENȚIE

- ***Identificarea personală a deteriorării anvelopei nu este ușoară. Dar dacă există cea mai mică urmă de deteriorare a anvelopei, chiar dacă nu o puteți identifica personal, verificați sau înlocuiți anvelopa, deoarece deteriorarea acesteia poate provoca apariția pierderilor de aer.***
- ***Dacă anvelopa se deteriorează ca urmare a deplasării pe drumuri denivelate, în teren accidentat, peste o groapă, gură de canal sau bordură, defecțiunea nu este acoperită de garanție.***
- ***Informațiile despre anvelopă se regăsesc pe talonul acesteia.***

SIGURANȚE

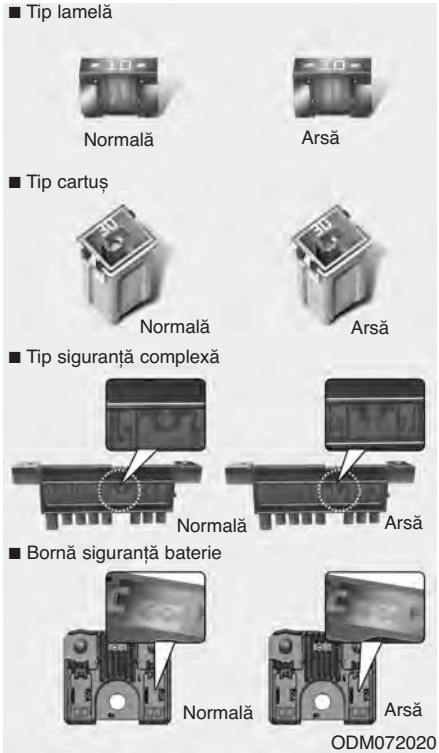

Sistemul electric al vehiculului este protejat împotriva suprasarcinilor electrice cu ajutorul siguranțelor.

Acest vehicul dispune de 3 (sau 4) panouri de siguranțe, unul localizat sub planșa de bord, la nivelul genunchilor șoferului, iar celălalt în compartimentul motorului, lângă baterie.

Dacă o lampă, un accesoriu sau comandă nu funcționează, verificați siguranța corespunzătoare. Dacă s-a ars o siguranță, înseamnă că rezistența din interior s-a topit.

Dacă sistemul electric nu funcționează, verificați mai întâi panoul de siguranțe din habitaclu.

Înlocuiți întotdeauna o siguranță arsă cu una nouă de aceeași intensitate.

Înainte de înlocuirea unei siguranțe arse, trageți pe dreapta, decuplați contactul și dezactivați toate sistemele electrice, apoi deconectați cablul negativ al bateriei.

Dacă și siguranța înlocuită se arde, înseamnă că există o defecțiune electrică. Evitați utilizarea sistemului respectiv și consultați un dealer autorizat HYUNDAI.

Vehiculul utilizează trei tipuri de siguranțe: tip lamelă pentru intensitate mai mică, tip cartuș și siguranță pentru intensitate mai mare.

⚠ AVERTISMENT
- înlocuire siguranțe

- **Nu înlocuiți niciodată o siguranță cu altceva decât cu altă siguranță de aceeași intensitate.**
- **O siguranță de intensitate mai mare poate provoca defecțiuni și un posibil incendiu.**
- **Nu montați niciodată o sârmă sau folie din aluminiu în locul siguranței, nici măcar temporar. Sârma poate provoca defecțiuni grave ale sistemului electric și un posibil incendiu.**

⚠ ATENȚIE

Nu utilizați șurubelnițe sau alte obiecte metalice pentru a demonta siguranțele, deoarece se poate produce un scurtcircuit și se poate defecta sistemul.

✻ NOTĂ

Panoul cu siguranțe/relee existent pe vehicul poate fi diferit, în funcție de nivelul de echipare.

⚠ ATENȚIE

- ***La înlocuirea unei siguranțe sau a unui releu ars cu unul nou, asigurați-vă că siguranța sau releul nou se fixează bine în cleme. Fixarea incompletă a siguranței sau releului poate provoca defectarea cablajelor și sistemelor electrice ale vehiculului și izbucnirea unui incendiu.***
- ***Nu demontați siguranțe, relee și borne fixate cu șuruburi sau piulițe. Este posibil ca siguranțele, releele și bornele să se fixeze incomplet și să provoace izbucnirea unui incendiu. Dacă siguranțele, releele și bornele fixate cu șuruburi sau piulițe se ard, vă recomandăm să consultați un dealer autorizat HYUNDAI.***
- ***Nu introduceți alte obiecte în afară de siguranțe sau relee în bornele pentru siguranțe/relee, cum ar fi o șurubelniță sau un cablu. Contactele imperfecte pot provoca defectarea sistemelor.***



OGD071016

Înlocuire siguranțe panou interior

1. Opriți motorul și ceilalți consumatori electrici.
2. Deschideți capacul panoului de siguranțe.

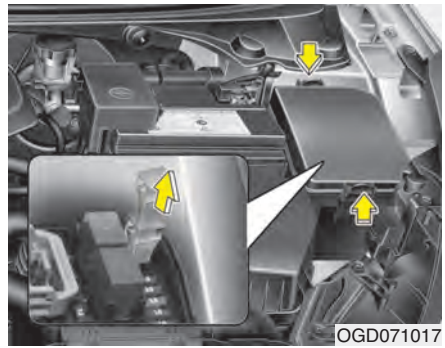
OGD071017

3. Scoateți siguranța care bănuiți că este arsă. Pentru demontarea siguranțelor localizate în panoul din compartimentul motor, utilizați penseta.
4. Verificați siguranța și înlocuiți-o, dacă este arsă.
5. Introduceți o siguranță nouă de aceeași intensitate și asigurați-vă că s-a fixat bine în cleme.

Dacă nu este bine fixată, vă recomandăm să consultați un dealer autorizat HYUNDAI.

Dacă nu aveți siguranță de rezervă, utilizați o siguranță de aceeași intensitate, aferentă unui circuit electric neimplicat în funcționarea vehiculului, cum ar fi siguranța de la brichetă.

Dacă farurile, proiectoarele de ceață, semnalizatoarele, luminile de poziție sau luminile din habitaclu nu funcționează și becurile nu sunt arse, vă recomandăm să contactați un dealer autorizat HYUNDAI.

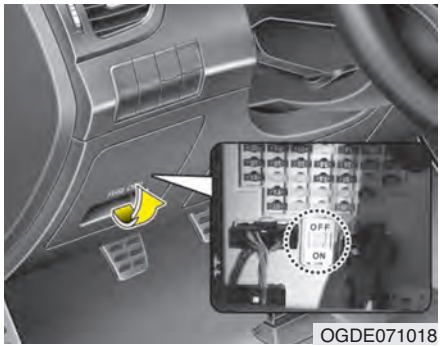

OGDE071018

Comutator siguranțe

Lăsați întotdeauna comutatorul siguranțelor în poziția ON (activat).

Dacă treceți comutatorul în poziția OFF (dezactivat), unele echipamente cum ar fi sistemul audio și ceasul digital trebuie resetate, iar telecomanda (sau cheia inteligentă) este posibil să nu funcționeze corespunzător.

În cazul în care comutatorul siguranțelor este în poziția dezactivat, apare mesajul „Turn on fuse switch” (activați comutatorul siguranțelor).

⚠ ATENȚIE

- ***În timpul deplasării, lăsați întotdeauna comutatorul siguranțelor în poziția ON (activat).***
- ***Nu acționați repetat comutatorul siguranțelor. Este posibil ca acesta să se uzeze.***

✻ NOTĂ

Dacă trebuie să parcați vehiculul pentru o perioadă mai lungă de 1 lună, treceți comutatorul siguranțelor în poziția dezactivat, pentru a preveni descărcarea bateriei.

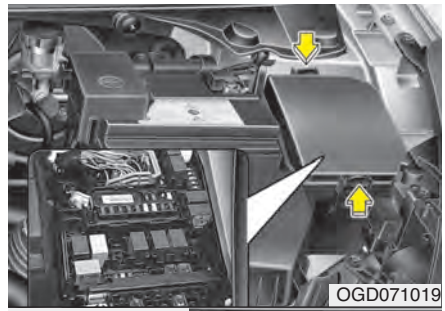
OGD071019

Numai motor diesel

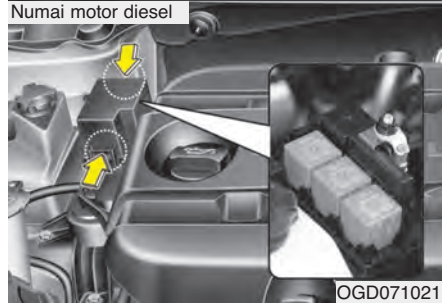
OGD071021

Înlocuire siguranțe panou compartiment motor

1. Opriți motorul și ceilalți consumatori electrici.
2. Demontați capacul panoului de siguranțe, apăsând clemele și ridicând capacul.

3. Verificați siguranța și înlocuiți-o, dacă este arsă. Pentru a scoate sau monta o siguranță, utilizați penseta din panoul de siguranțe din compartimentul motorului.
4. Introduceți o siguranță nouă de aceeași intensitate și asigurați-vă că s-a fixat bine în cleme. Dacă nu este bine fixată, vă recomandăm să consultați un dealer autorizat HYUNDAI.

⚠ ATENȚIE

După verificarea siguranțelor din compartimentul motor, montați capacul panoului de siguranțe și asigurați-l cu clemele de fixare (se poate auzi un clic). În caz contrar, se poate produce o defecțiune electrică, ca urmare a pătrunderii apei în interior.

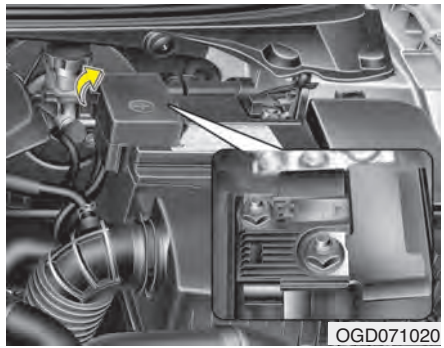
OGD071020

Siguranță principală

Dacă siguranța principală s-a ars, trebuie înlocuită astfel:

1. Opriți motorul.
2. Deconectați borna negativă a bateriei.
3. Deșurubați piulițele indicate în imaginea de mai sus.
4. Înlocuiți siguranța cu una nouă de aceeași intensitate.
5. Montați siguranța procedând în ordine inversă.

⚠ ATENȚIE

După verificarea siguranței principale, montați corect capacul. În caz contrar, se poate produce o defecțiune electrică, ca urmare a pătrunderii apei în interior.

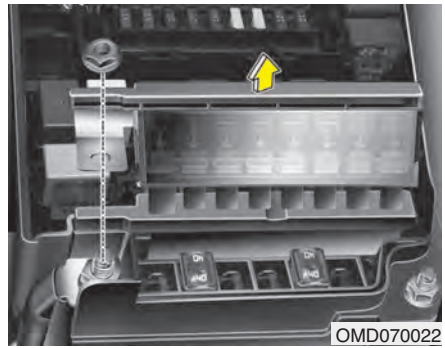
OMD070022

Siguranță complexă

Dacă siguranța complexă s-a ars, trebuie înlocuită astfel:

1. Opriți motorul.
2. Deconectați borna negativă a bateriei.
3. Demontați panoul siguranțelor din partea dreaptă a compartimentului motorului.
4. Deșurubați piulițele indicate în imaginea de mai sus.
5. Înlocuiți siguranța cu una nouă de aceeași intensitate.
6. Montați siguranța procedând în ordine inversă.

✻ NOTĂ

Dacă siguranța complexă este arsă, vă recomandăm să consultați un dealer autorizat HYUNDAI.

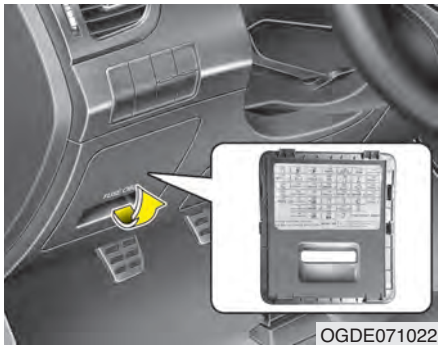
OGDE071022

Descriere panou de siguranțe/ relee

Panou de siguranțe în habitaclu

În interiorul panoului de siguranțe/relee veți găsi o etichetă cu denumirea și intensitatea siguranței/releului și circuitul protejat.

✻ NOTĂ

Nu toate descrierile siguranțelor din acest manual se potrivesc la vehiculul dvs. Acestea sunt corecte la momentul tipăririi. La verificarea panoului de siguranțe, consultați eticheta de pe acesta.

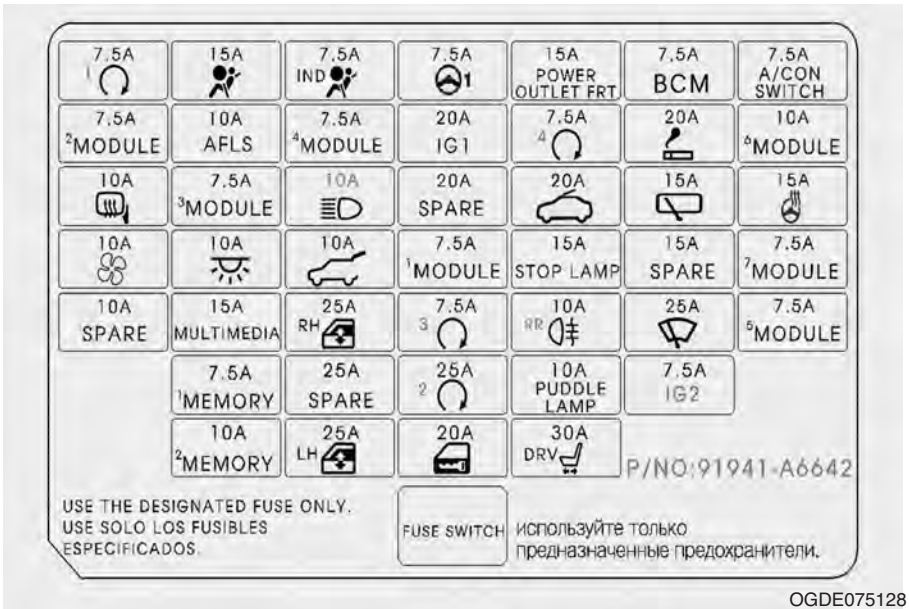

OGDE075128

Planșă de bord (panou de siguranțe șofer)

Nr.	Intensitate siguranță	Simbol	Denumire siguranță	Componentă protejată
1	20A		CIGAR LIGHT	Brichetă consolă, priză spate
2	7,5A	**MODULE 1**	MODULE 1	Buton mod sport, motoraș oglindă retrovizoare exterioară reglabilă electric
3	7,5A	**MODULE 4**	MODULE 4	HILLD LH/RH/SW, A/CON, RPAS, SPAS
4	7,5A	**MODULE 3**	MODULE 3	Grup instrumente, selector AT, BCM, TPMS, sistem audio, ventilație/încălzire scaune
5	15A	**POWER OUTLET**	POWER OUTLET	Priză față
6	10A		HTD MIRR	Oglindă retrovizoare exterioară acționată electric șofer/pasager, modul de comandă A/C, ECU
7	25A		WIPER FRT	Panou de relee ICM (releu senzor de ploaie), manetă multifuncțională, panou de siguranțe și relee E/R (RLY. 7), motoraș ștergător de parbriz
8	7,5A	**IG2**	IG2	Aer condiționat, EJB(RLY4), spălătoare încălzite
9	25A		P/WDW LH	Releu geamuri acționate electric STG, modul de siguranță geam acționat electric șofer (LHD)
10	10A		TAIL GATE	Hayon, actuator de deschidere cameră spate
11	30A		P/SEAT DRV	Buton manual șofer
12	7,5A	**MODULE2**	MODULE2	OGLINDĂ ECM, LDWS, ISG LDC AUDIO, EPB, CAMERĂ VIDEO SPATE, VENTILAȚIE SCAUNE

Nr.	Intensitate siguranță	Simbol	Denumire siguranță	Componentă protejată
13	15A		WIPER RR	Releu ștergător lunetă, motoraș ștergător lunetă, manetă multifuncțională
14	15A	STOP LP	STOP LP	SSEM
15	25A		P/WDW RH	Releu geamuri acționate electric DR, modul de siguranță geam acționat electric șofer (RHD)
16	7,5A		PDM 3	Unitate SMK, imobilizator transmisie inteligentă
17	7,5A	MODULE 5	MODULE 5	CUTIE EMS (releu spălător faruri), unitate de ionizare, trapă de plafon panoramică, transformator CC-CC, PANOU DSL (releu PTC), panou de siguranțe și relee E/R (RLY.), VENTILAȚIE SCAUN Buton încălzire scaun șofer/pasager
18	20A	IG1	IG1	Panou de siguranțe și relee E/R (siguranță – F)
19	10A	MODULE 6	MODULE 6	Buton oglinzi retrovizoare exterioare, afișaj sistem de navigație, ceas digital, transformator CC-CC
20	7,5A		MDPS	Modul de comandă EPS
21	20A		DR LOCK	Releu de blocare/deblocare uși, panou de relee ICM (releu de blocare definitivă), actuator încuietoare ușă șofer/pasager, actuator capac bușon rezervor de combustibil, actuator încuietoare ușă STG/DR
22	10A		INTERIOR LAMP	Lampă torpedo, lampă oglindă de pe parasolar STG/DR, lampă consolă plafon, plafonieră, lampă portbagaj, comutator de avertizare ușă
23	15A	MULTI MEDIA	MULTI MEDIA	Sistem audio, afișaj sistem de navigație, transformator CC-CC (sistem audio)
24	15A		A/BAG	Modul de comandă SRS

Nr.	Intensitate siguranță	Simbol	Denumire siguranță	Componentă protejată
25	7,5A	**MEMORY 1**	MEMORY 1	Grup de instrumente
26	7,5A		A/BAG IND	Grup de instrumente
27	7,5A		PDM 4	Modul de comandă cheie inteligentă, senzor de protecție cu ultrasunete
28	10A	**MEMORY 2**	MEMORY 2	Buton oglinzi retrovizoare exterioare, modul de monitorizare presiune în anvelope, BCM, senzor fotocelulă și lumini automate, grup de instrumente, OBD, ceas digital, modul de comandă A/C
29	25A		PDM 2	Modul de comandă cheie inteligentă
30	7,5A		START	Fără pornire de la buton: panou de siguranțe și relee E/R (RLY.) contact, comutator treaptă transmisie Cu pornire de la buton: ECM/PCM, comutator treaptă transmisie
31	20A		TRAPĂ DE PLAFON	Trapă de plafon panoramică
32	7,5A	**BCM**	BCM	Modul de comandă cheie inteligentă, BCM
33	7,5A	**A/CON SW**	A/CON SW	Modul de comandă A/C
34	10A	**AFLS**	AFLS	Sistem de faruri adaptive (AFLS)
35	7,5A	**MODULE 7**	MODULE 7	Modul de comandă cheie inteligentă, BCM
36	10A		FOG LAMP RR	Lampă de ceață spate
37	10A	**PUDDLE LAMP**	PUDDLE LAMP	Oglindă retrovizoare exterioară acționată electric șofer/pasager
38	10A		H/LAMP HI	Releu fază lungă faruri (EJB)

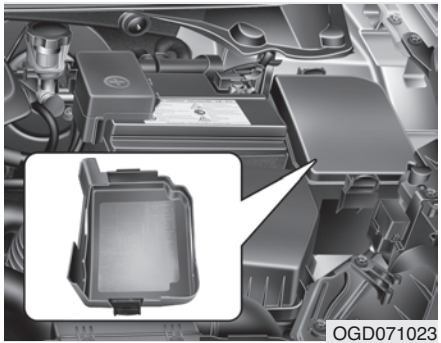

Panou de siguranțe compartiment motor

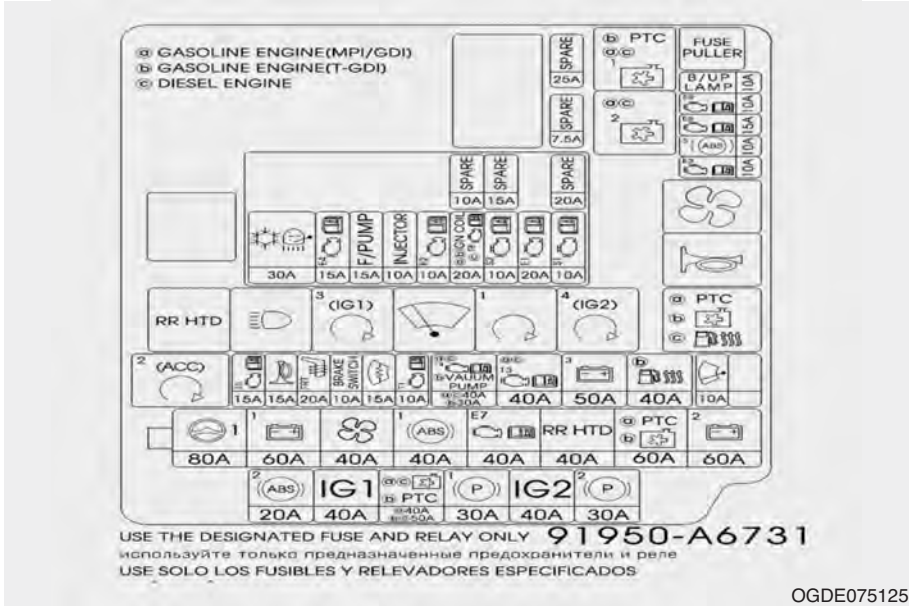

Nr.		Intensitate siguranță		Simbol	Componentă protejată
SIGU-RANȚĂ COM-PLEXĂ	1	80A		1	Modul de comandă EPS
	2	60A		B+1	Panou de conectare planșă de bord (IPS 0 (4CH), IPS 1 (4CH), IPS 2 (2CH), Siguranță - F13/F14/F19/F20/F21/F26/ F36)
	3	60A		1 ABS	Modul de comandă ESC, conector de verificare multifuncțional
	4	40A			RLY. 4 (releu ventilator)
	5	60A		B+2	Cutie de conexiuni I/P (IPS 3 (4CH), IPS 4 (4CH), siguranță - F2/F7/F9/F15)
	6	Motor pe benzină (MPI/GDI)	60A	PTC	RLY. 12 (releu PTC BENZINĂ)
		Motor pe benzină (T-GDI)	60A		Ventilator de răcire T-GDI
SIGU-RANȚĂ	7	Motor pe benzină (MPI/GDI)	40A		RLY. 1 (releu turație mică ventilator), RLY. 2 (releu turație mare ventilator)
		Motor pe benzină (T-GDI)	50A	PTC	PTC T-GDI
		Motor diesel	50A		RLY. 1 (releu turație mică ventilator), RLY. 2 (releu turație mare ventilator)
	8	20A		2 ABS	Modul de comandă ESC, conector de verificare multifuncțional
	9	40A		IG2	RLY. 9 (releu pornire), contact (fără pornire de la buton), RLY. 6 (PDM 4 (IG2) releu, cu pornire de la buton)
	10	40A		IG1	Fără pornire de la buton: contact, cu pornire de la buton: RLY. 8 (releu PDM 2 (ACC))/RLY. 10 releu (PDM 3 (IG1)

Nr.		Intensitate siguranță	Simbol	Componentă protejată
SIGU-RANȚĂ	11	15A		Panou de relee ICM (releu dezgheţare parbriz)
	12	50A		Cutie de conexiuni I/P (dispozitiv de întrerupere automată curent rezidual, siguranță - F18/F25/F30/F34/F38)
	13	10A	BRAKE SW	Modul de comandă cheie inteligentă, releu semnal de oprire
	14	30A		Modul frână de parcare electrică
	15	30A		Modul frână de parcare electrică
	16	10A		D4FD & A/T : TCM
	17	15A		G4NA/G4NC : PCM (A/T), ECM (M/T)
	18	20A		Buton încălzire scaun șofer/pasager
	19	50A	PTC HTR	RLY. 12 (releu filtru combustibil)
	20	10A		PCM/ECM
	21	15A		RLY. 5 (releu claxon), panou de relee ICM (releu claxon B/A)
	22	10A		A/T - TCM (D4FD), comutator treaptă transmisie
	23	15A		RLY. 9 (D4FD, releu pornire), ECM/PCM

Nr.		Intensitate siguranță		Simbol	Componentă protejată
SIGU-RANȚĂ	24	10A		3 (ABS)	Modul de comandă ESC, conector de verificare multifuncțional
	25	10A		E3	ECM/PCM, senzor debitmetru, comutator stopuri pe frână
	26	10A		B/UP LP	M/T - comutator lampă marșarier, A/T - lampă spate (IN) STG/DR, modul jaluzea spate, afișaj sistem de navigație oglindă electrocromatică, modul de comandă IPS
	27	20A		E1	G4FD/D4FD : ECM G4NA/G4NC : PCM (A/T), ECM (M/T)
	28	Motor pe benzină (MPI/GDI)	20A	IGN COIL	G4NA : bobină de inducție #1/ #2/ #3/ #4, condensator
		Motor pe benzină (T-GDI)	20A	IGN COIL	
		Motor diesel	20A	E8	
	29	10A		S1	G4FD : senzor de oxigen (înainte/după catalizator), electrovalvă admisie variabilă, electrovalvă de comandă purjare G4NA/G4NC : senzor de oxigen (înainte/după catalizator), electrovalvă admisie variabilă, electrovalvă de comandă purjare D4FD : senzor de poziție ax cu came, electrovalvă de ocolire radiator EGR, panou diesel (releu bujii incandescente)
	30	10A		S2	G4FD : supapă de comandă ulei #1/ #2, senzor de nivel ulei, panou de siguranțe și relee E/R (RLY. 1) G4NA/G4NC : supapă de comandă ulei #1/ #2, senzor de poziție ax cu came (admisie/evacuare), panou de siguranțe și relee E/R (RLY. 1) D4FD : panou de siguranțe și relee E/R (RLY. 1) panou diesel (releu încălzire PTC #1), sondă lambda, electrovalvă de comandă VGT

Nr.		Intensitate siguranță		Simbol	Componentă protejată
SIGU-RANȚĂ	31	10A		E2	G4FD : ECM G4NA : releu pompă combustibil G4NC : releu pompă combustibil, PCM (A/T), ECM (M/T) D4FD : senzor de nivel ulei, supapă de reglare presiune combustibil
	32	10A		INJECTOR	G4NA - injector #1/#2/#3/#4
	33	15A		E4	G4NA/G4NC : PCM (A/T), ECM (M/T)
	34	15A		F/PUMP	Cutie EMS (releu pompă combustibil)
	35	30A			Cutie EMS (releu spălător faruri)
	36	40A		E7	Cutie EMS
	37	Motor pe benzină (MPI/GDI)	40A	T4	DCT
		Motor pe benzină (T-GDI)	30A	VACCUM PUMP	POMPĂ DE VACUUM
		Motor diesel	40A	T4	DCT
	38	Motor pe benzină (MPI/GDI)	40A	T3	DCT
		Motor diesel	40A	T3	DCT

Nr.		Simbol		Componentă protejată	Tip
RELEU	39	Motor pe benzină (MPI/GDI)	1 	Încălzire PTC/turație mică ventilator de răcire	MUFĂ MICRO
		Motor pe benzină (T-GDI)	PTC		
		Motor diesel	1 		
	40	Motor pe benzină (MPI/GDI)	2 	Releu turație mare ventilator de răcire	MUFĂ MICRO
		Motor diesel	2 		
	41			Releu fază lungă faruri	MUFĂ MICRO
	42			RELEU VENTILATOR	MUFĂ MICRO
	43			RELEU CLAXON	MUFĂ MICRO
	44	4 (IG2) 		RELEU PDM 4 (IG2)	MUFĂ MICRO
	45			RELEU ȘTERGĂTOARE PARBRIZ	MUFĂ MICRO
	46	2 (ACC) 		RELEU PDM 2 (ACC)	MUFĂ MICRO
	47	1 		RELEU PORNIRE	MUFĂ MICRO

Nr.		Simbol		Componentă protejată	Tip
SIGU-RANȚĂ	48	3 (IG1)		RELEU PDM 3 (IG1)	MUFĂ MICRO
	49	RR HTD		RELEU ÎNCĂLZIRE SPATE	MUFĂ MICRO
	50	Motor pe benzină (MPI/GDI)	PTC	Încălzire PTC/filtru combustibil/ PWM ventilator de răcire	MUFĂ MINI
		Motor pe benzină (T-GDI)			
		Motor diesel			

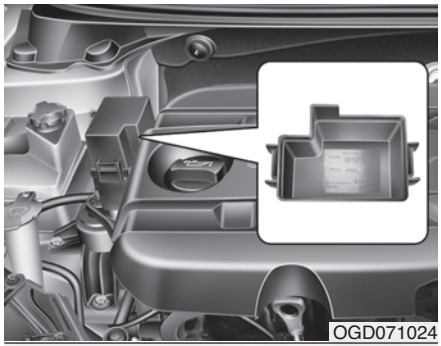

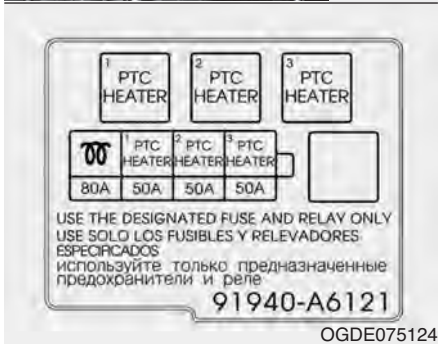

Panou de siguranțe compartiment motor (numai motor diesel)

Descriere	Intensitate siguranță	Componentă protejată
⟆	80A	Releu bujii incandescente
PTC 1	50A	Releu PTC 1
PTC 2	50A	Releu PTC 2
PTC 3	50A	Releu PTC 3

BECURI

⚠ AVERTISMENT
- intervenții la grupul optic
Înainte de a începe lucrul, activați complet frâna de parcare, verificați dacă contactul este în poziția LOCK (cheie inteligentă: opriți motorul) și stingeți luminile, pentru a evita deplasarea neprevăzută a vehiculului, arsurile la nivelul degetelor sau electrocutarea.

Utilizați numai becuri de puterea specificată.

⚠ ATENȚIE
Înlocuiți becul ars cu unul nou de aceeași putere. În caz contrar, este posibil ca siguranța și cablajul să se deterioreze.

⚠ ATENȚIE
Dacă nu dispuneți de sculele, becurile și cunoștințele necesare, vă recomandăm să consultați un dealer autorizat HYUNDAI. În multe cazuri este dificil de înlocuit becurile, deoarece alte componente ale vehiculului trebuie demontate pentru a putea ajunge la acestea. Acest lucru este valabil mai ales dacă trebuie să demontați grupul optic pentru a ajunge la becuri. Este posibil ca demontarea/montarea grupului optic să provoace deteriorarea vehiculului.

✻ NOTĂ
După deplasarea cu viteză mare, pe ploaie torențială sau după spălarea vehiculului, lentilele farurilor și lămpilor spate se pot aburi. Această stare este provocată de diferența de temperatură dintre interiorul și exteriorul lămpii. Este o situație asemănătoare aburirii pe interior a geamurilor pe timp de ploaie și nu indică o problemă. Dacă apa se scurge în interiorul lămpii, vă recomandăm să verificați sistemul la un dealer autorizat HYUNDAI.

■ Tip A

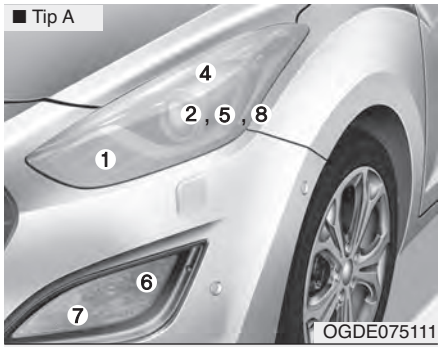

OGDE075111

■ Tip B

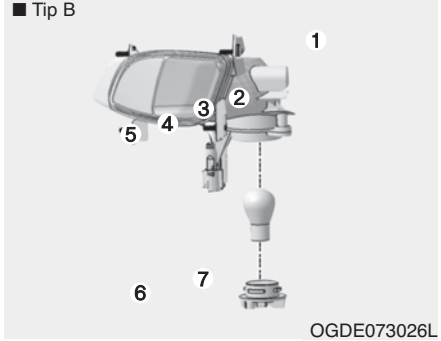

OGDE073026L

❊ Este posibil ca farurile să fie diferite de cele din imagine.

■ Tip C

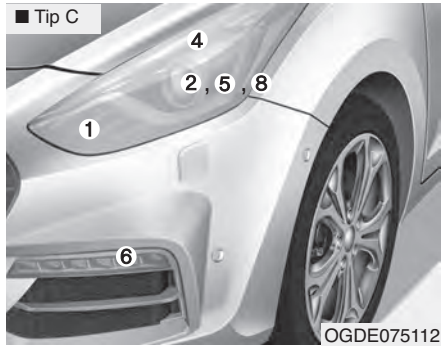

OGDE075112

Înlocuire lampă față

(1) Semnalizator față
(2) Faruri (fază lungă)
(3) Lumină statică pentru viraje (dacă există în dotare)
(4) Poziție
(5) Faruri (fază lungă)
(6) Sistem de iluminare pe timp de zi (dacă există în dotare)
(7) Proiector de ceață (dacă există în dotare)
(8) Lumini dinamice pentru viraje (DBL) (dacă există în dotare)

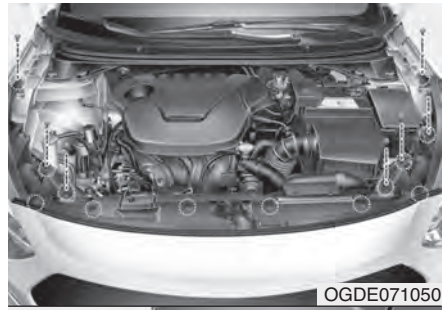

OGDE071050



OGDE071051

1. Opriți motorul și deschideți capota.
2. Deconectați borna negativă a bateriei.
3. Slăbiți șuruburile și piulițele de fixare ale ansamblului.


OGDE071052

4. Trageți de ambele părți ale barei de protecție față și demontați-o.
5. Demontați grupul optic de pe caroseria vehiculului. Dacă aveți acces la bec fără să demontați grupul optic, nu trebuie să efectuați pașii 3, 4 și 5.
6. Deconectați cablurile de alimentare din spatele grupului optic.

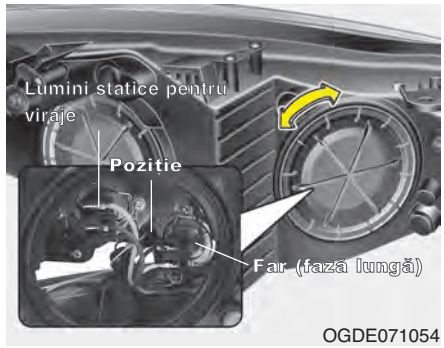

OGDE071054

Far (fază lungă) și lumină statică pentru viraje

Urmați pașii de la 1 la 6 de pe pagina anterioară.

7. Demontați capacul rotindu-l în sens antiorar.
8. Deconectați mufa conector a becului farului.
9. Desprindeți clema de fixare a becului, apăsând capătul clemei și ridicând în sus.
10. Scoateți becul din grupul optic.
11. Montați becul nou și fixați pe poziție clema de fixare a becului farului, prin alinierea clemei cu canelura becului.
12. Conectați conectorul soclului becului farului.
13. Montați capacul becului rotind în sens orar.
14. Conectați cablul de alimentare în spatele grupului optic.
15. Montați din nou grupul optic pe caroseria vehiculului.

✻ NOTĂ

După un accident sau după remontarea farului, vă recomandăm ca unghiul farurilor să fie reglat la un dealer autorizat HYUNDAI.

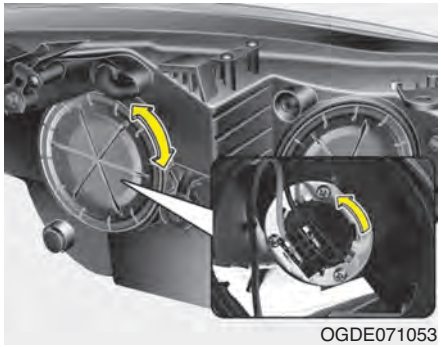
OGDE071053

Poziții

Urmați pașii de la 1 la 6 de pe pagina anterioară.

7. Demontați capacul rotindu-l în sens antiorar.
8. Scoateți soclul din ansamblu.
9. Scoateți becul din soclu.
10. Montați un bec nou pe soclu.
11. Montați soclul pe ansamblu.
12. Montați capacul becului rotind în sens orar.

Far (fază scurtă/halogen)

Urmați pașii de la 1 la 6 de pe pagina anterioară.

7. Demontați capacul rotindu-l în sens antiorar.
8. Demontați soclul de pe ansamblu rotindu-l în sens antiorar, până când clemele de pe soclu se aliniază cu canelurile de pe ansamblu.
9. Scoateți becul din soclu.
10. Montați un bec nou pe soclu.
11. Montați soclul pe grupul optic prin alinierea clemelor de pe soclu cu canelurile de pe grupul optic. Apăsați soclul pe grupul optic și rotiți-l în sens orar.
12. Montați capacul becului rotind în sens orar.

Far (fază scurtă/cu Xenon)

Dacă lampa nu se aprinde, vă recomandăm să verificați sistemul la un dealer autorizat HYUNDAI.

⚠ AVERTISMENT
- fază scurtă faruri cu xenon (dacă există în dotare)

Din cauza pericolului de electrocutare, nu încercați să înlocuiți sau să verificați faza scurtă (bec cu XENON). Dacă faza scurtă (bec cu Xenon) nu funcționează, vă recomandăm să verificați sistemul la un dealer autorizat HYUNDAI.

✻ NOTĂ

Farurile cu xenon au performanțe superioare față de cele cu halogen. În funcție de frecvența de utilizare, producătorul estimează că farurile cu xenon au o durată de exploatare de două ori mai mare față de becurile cu halogen. Probabil că acestea vor trebui înlocuite la un moment dat în timpul exploatării vehiculului. Aprinderea și stingerea farurilor mai mult decât de obicei va scurta durata de exploatare a farurilor cu xenon. Farurile cu xenon nu se defectează la fel ca becurile cu halogen. Dacă un far se stinge după o perioadă de utilizare dar se aprinde imediat dacă farurile sunt stinse și aprinse, probabil că becul trebuie înlocuit. Componentele farurilor cu xenon sunt mai complexe decât cele ale becurilor convenționale cu halogen, iar înlocuirea acestora este mai costisitoare.

❋ Schimbare trafic (pentru Europa)

Bătaia fazei scurte este asimetrică. Dacă circulați în străinătate, într-o țară în care se circulă pe partea opusă față de țara de reședință, această parte asimetrică va orbi șoferii vehiculelor care circulă din sens opus. Pentru a preveni orbirea, normele CEE solicită implementarea anumitor soluții tehnice (de ex. sistem de modificare automată, foaie adezivă, reglare în jos). Aceste faruri sunt proiectate să nu orbească șoferii vehiculelor care circulă din sens opus. Astfel, atunci când circulați într-o țară în care se circulă pe cealaltă parte a drumului, nu trebuie modificați bătaia farurilor.

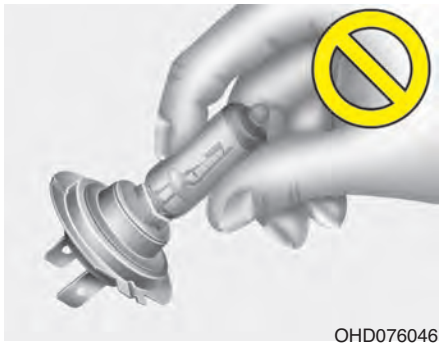

OHD076046

⚠ AVERTISMENT - becuri cu halogen

- **Becurile cu halogen conțin gaz presurizat, care explodează în momentul spargerii becului.**
- **Manevrați-le întotdeauna cu grijă și evitați zgârierea sau răzuirea acestora. Dacă becurile sunt aprinse, evitați contactul acestora cu lichide. Nu atingeți niciodată sticla becului cu mâna goală. Urmele de grăsime lăsate de degete pot provoca supraîncălzirea și explozia becului în momentul aprinderii. Becul trebuie aprins/stins numai când este montat pe grupul optic.**
- **Dacă un bec s-a crăpat sau s-a ars, înlocuiți-l imediat și aruncați-l respectând protecția mediului.**
- **Protejați-vă ochii atunci când înlocuiți un bec. Lăsați becul să se răcească înainte de a-l manevra.**

■ Tip A

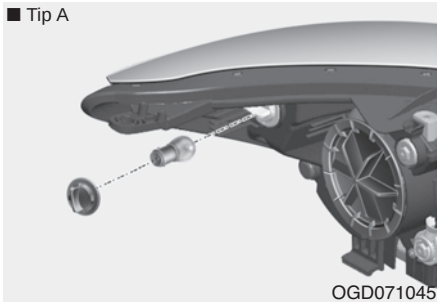

OGD071045

■ Tip B

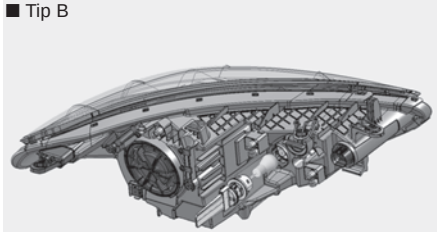

OGDE075073

Semnalizator

Urmați pașii de la 1 la 6 de pe pagina anterioară.

7. Demontați soclul de pe ansamblu rotindu-l în sens antiorar, până când clemele de pe soclu se aliniază cu canelurile de pe ansamblu.
8. Scoateți becul din soclu apăsându-l și rotindu-l ușor în sens antiorar până când clemele de pe bec se aliniază cu canelurile de pe soclu. Scoateți becul din soclu.
9. Montați becul nou introducându-l în soclu și rotindu-l până se fixează.
10. Montați soclul pe grupul optic prin alinierea clemelor de pe soclu cu canelurile de pe grupul optic. Apăsați soclul pe grupul optic și rotiți-l în sens orar.

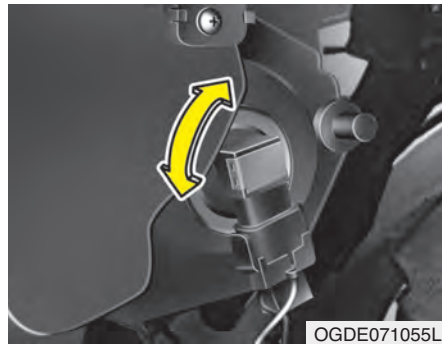

OGDE071055L

Proiectoare de ceață

Urmați pașii de la 1 la 6 de pe pagina anterioară.

7. Scoateți conectorul în timp ce apăsați clemele de pe ambele părți ale ansamblului soclu-bec.
8. Demontați ansamblul bec-soclu de pe carcasă rotind soclul în sens antiorar, până când clemele de pe soclu se aliniază cu canelurile de pe carcasă.
9. Montați noul ansamblu bec-soclu pe carcasă, prin alinierea clemelor de pe soclu cu canelurile de pe carcasă. Apăsați soclul pe carcasă și rotiți-l în sens orar.
10. Conectați conectorul de alimentare la soclu.

Lumini de zi (LED)

Dacă lampa nu se aprinde, vă recomandăm să verificați sistemul la un dealer autorizat HYUNDAI.

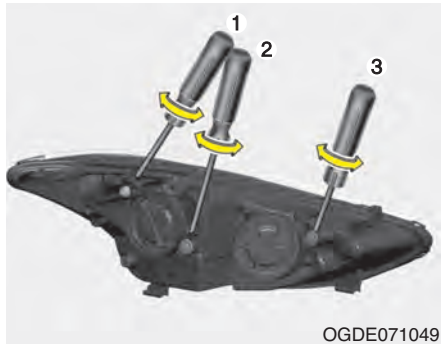

OGDE071049

Reglarea unghiului farurilor și proiectoarelor de ceață (pentru Europa)

Reglarea unghiului farurilor

Fără AFLS

1. Umflați anvelopele la presiunea specificată și goliți vehiculul, cu excepția șoferului, roții de rezervă și a sculelor.
2. Vehiculul trebuie să fie amplasat pe o suprafață plană.
3. Trageți pe ecran linii verticale (liniile verticale trec prin centrul farurilor respective) și o linie orizontală (linia orizontală trece prin centrul farurilor).
4. Cu farurile și bateria în stare bună de funcționare, reglați farurile astfel încât zona cea mai luminoasă să cadă pe liniile orizontale și verticale.
5. Pentru a regla faza scurtă la stânga și la dreapta, rotiți rozeta (1) în sens orar sau antiorar. Pentru a regla faza scurtă în sus și în jos, rotiți rozeta (2) în sens orar sau antiorar.

Pentru a regla faza lungă în sus și în jos, rotiți rozeta (3) în sens orar sau antiorar.

Cu AFLS

1. Opriți motorul
2. Rotiți butonul pentru lumini în poziția fază scurtă.
3. Îndreptați roțile.
4. Porniți motorul.
5. Umflați anvelopele la presiunea specificată și goliți vehiculul, cu excepția șoferului, roții de rezervă și a sculelor.
6. Vehiculul trebuie să fie amplasat pe o suprafață plană.
7. Trageți pe ecran linii verticale (liniile verticale trec prin centrul farurilor respective) și o linie orizontală (linia orizontală trece prin centrul farurilor).
8. Cu farurile și bateria în stare bună de funcționare, reglați farurile astfel încât zona cea mai luminoasă să cadă pe liniile orizontale și verticale.
9. Pentru a regla faza scurtă la stânga și la dreapta, rotiți rozeta (1) în sens orar sau antiorar. Pentru a regla faza scurtă în sus și în jos, rotiți rozeta (2) în sens orar sau antiorar. Pentru a regla faza lungă în sus și în jos, rotiți rozeta (3) în sens orar sau antiorar.

■ Tip A



OGDE071047

■ Tip B

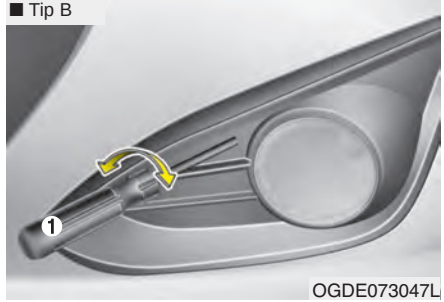

OGDE073047L

Reglarea unghiului proiectoarelor de ceață

Unghiul proiectoarelor de ceață poate fi reglat în același fel ca unghiul farurilor.

Cu proiectoarele de ceață și bateria în stare normală de funcționare, reglați unghiul proiectoarelor de ceață. Pentru a regla proiectoarele de ceață în sus și în jos, rotiți rozeta (1) în sens orar sau antiorar.

Reglare (5 uși și wagon)

Înălțimea față de sol

Distanța între lămpi



H1: înălțimea între centrul becului farului și sol (fază scurtă)
H2: înălțimea între centrul becului farului și sol (fază lungă)
H3: înălțimea între centrul becului proiectorului de ceață și sol
W1: distanța dintre centrul becurilor celor două faruri (fază scurtă)
W2: distanța dintre centrul becurilor celor două faruri (fază lungă)
W3: distanța dintre centrul becurilor celor două proiectoare de ceață

OGDE071048

Pentru Europa

Unitate: mm (in)

Stare vehicul	H1		H2		H3		W1		W2		W3	
	Fără AFLS	Cu AFLS	Fără AFLS	Cu AFLS	Cu DRL	Fără DRL	Fără AFLS	Cu AFLS	Fără AFLS	Cu AFLS	Cu DRL	Fără DRL
Fără șofer	740 (29,1)	734 (28,9)	691 (27,2)	734 (28,9)	430 (16,9)	416 (16,4)	1.410 (55,5)	1.418 (55,8)	1.148 (45,2)	1.418 (55,8)	1.310 (51,6)	1.292 (50,9)
Cu șofer	733 (28,9)	727 (28,6)	684 (26,9)	727 (28,6)	423 (16,7)	409 (16,1)	1.410 (55,5)	1.418 (55,8)	1.148 (45,2)	1.418 (55,8)	1.310 (51,6)	1.292 (50,9)

Pentru Rusia

Unitate: mm (in)

Stare vehicul	H1		H2		H3		W1		W2		W3	
	Fără AFLS	Cu AFLS	Fără AFLS	Cu AFLS	Cu DRL	Fără DRL	Fără AFLS	Cu AFLS	Fără AFLS	Cu AFLS	Cu DRL	Fără DRL
Fără șofer	750 (29,5)	744 (29,3)	701 (27,6)	744 (29,3)	440 (17,3)	426 (16,8)	1.410 (55,5)	1.418 (55,8)	1.148 (45,2)	1.418 (55,8)	1.310 (51,6)	1.292 (50,9)
Cu șofer	743 (29,2)	737 (29,0)	694 (27,3)	734 (28,9)	433 (17,0)	419 (16,5)	1.410 (55,5)	1.418 (55,8)	1.148 (45,2)	1.418 (55,8)	1.310 (51,6)	1.292 (50,9)

Reglare (3 uși)

Înălțimea față de sol

Distanța între lămpi



H1: înălțimea între centrul becului farului și sol (fază scurtă)
H2: înălțimea între centrul becului farului și sol (fază lungă)
H3: înălțimea între centrul becului proiectorului de ceață și sol
W1: distanța dintre centrul becurilor celor două faruri (fază scurtă)
W2: distanța dintre centrul becurilor celor două faruri (fază lungă)
W3: distanța dintre centrul becurilor celor două proiectoare de ceață
L: distanța dintre centrul becurilor farurilor și perete

OGDE073048L

Pentru Europa

Unitate: mm (in)

Stare vehicul	H1		H2		H3	W1		W2		W3
	Fără AFLS	Cu AFLS	Fără AFLS	Cu AFLS		Fără AFLS	Cu AFLS	Fără AFLS	Cu AFLS	
Fără șofer	740 (29,1)	734 (28,9)	691 (27,2)	734 (28,9)	415 (16,3)	1.410 (55,5)	1.418 (55,8)	1.148 (45,2)	1.418 (55,8)	1.434 (56,5)
Cu șofer	733 (28,9)	727 (28,6)	684 (26,9)	727 (28,6)	408 (16,1)	1.410 (55,5)	1.418 (55,8)	1.148 (45,2)	1.418 (55,8)	1.434 (56,5)

Pentru Rusia

Unitate: mm (in)

Stare vehicul	H1		H2		H3	W1		W2		W3
	Fără AFLS	Cu AFLS	Fără AFLS	Cu AFLS		Fără AFLS	Cu AFLS	Fără AFLS	Cu AFLS	
Fără șofer	750 (29,5)	744 (29,3)	701 (27,6)	744 (29,3)	425 (16,7)	1.410 (55,5)	1.418 (55,8)	1.148 (45,2)	1.418 (55,8)	1.434 (56,5)
Cu șofer	743 (29,2)	737 (29,0)	694 (27,3)	734 (28,9)	418 (16,5)	1.410 (55,5)	1.418 (55,8)	1.148 (45,2)	1.418 (55,8)	1.434 (56,5)

■ La 10 m de perete

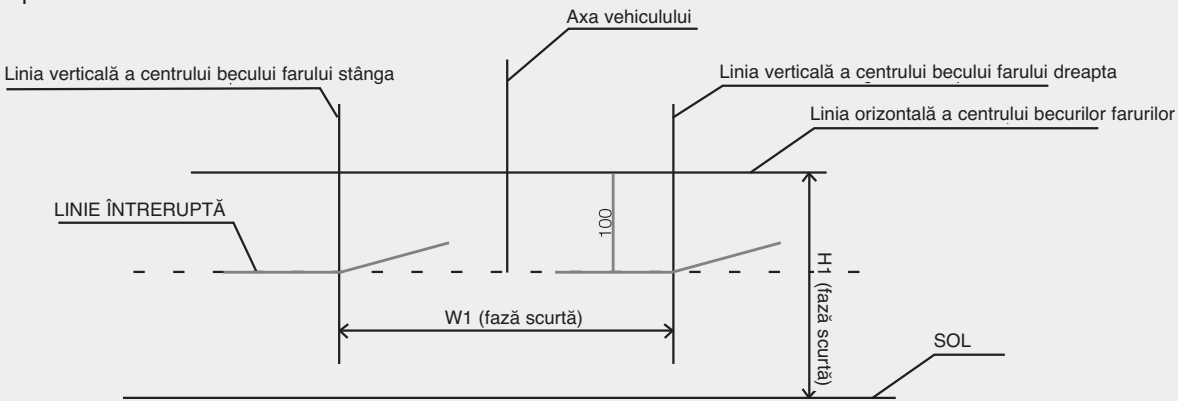

Fază scurtă far (stânga)

1. Aprindeți faza scurtă fără ca șoferul să se afle la bord.
2. Linia întreruptă trebuie să fie proiectată pe linia întreruptă din imagine.
3. La reglarea unghiului fazei scurte, reglarea pe verticală trebuie efectuată după reglarea pe orizontală.
4. Dacă vehiculul dispune de dispozitiv de reglare pe înălțime faruri, setați butonul în poziția 0.

■ La 10 m de perete

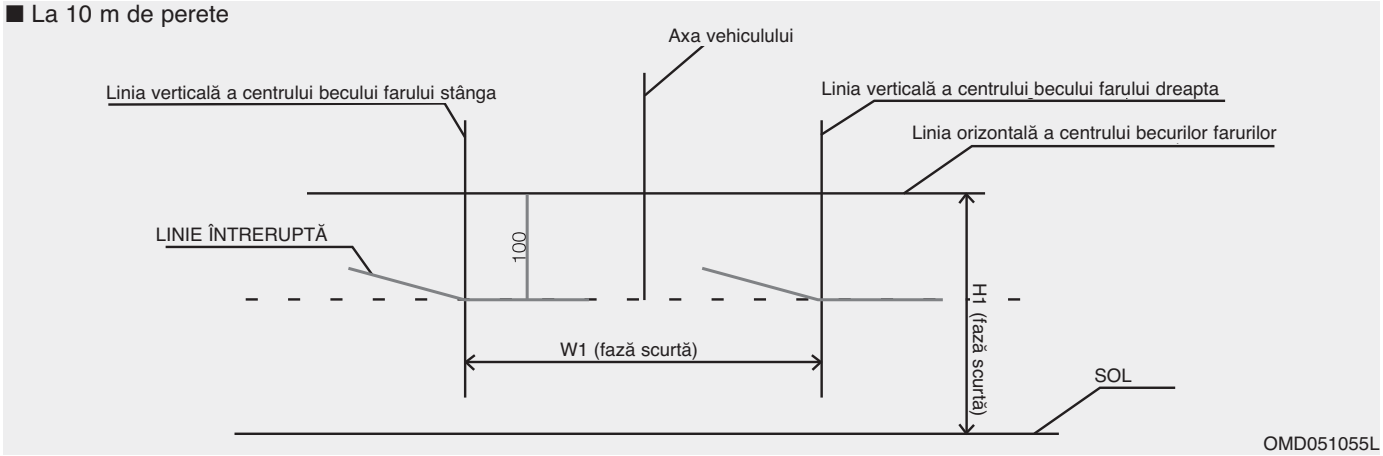

Fază scurtă far (dreapta)

1. Aprindeți faza scurtă fără ca șoferul să se afle la bord.
2. Linia întreruptă trebuie să fie proiectată pe linia întreruptă din imagine.
3. La reglarea unghiului fazei scurte, reglarea pe verticală trebuie efectuată după reglarea pe orizontală.
4. Dacă vehiculul dispune de dispozitiv de reglare pe înălțime faruri, setați butonul în poziția 0.

■ La 10 m de perete

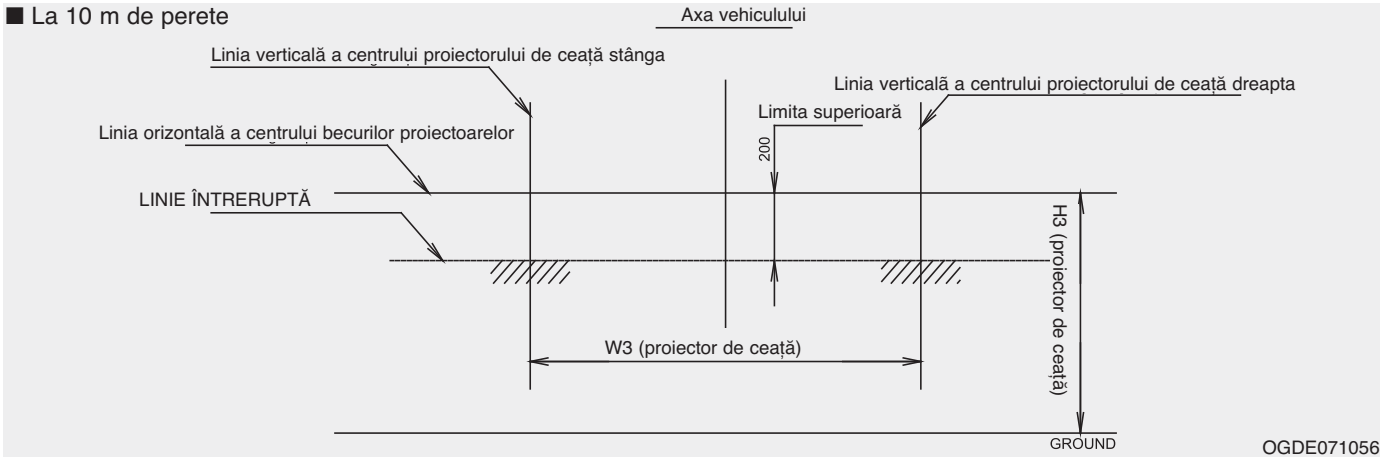

Proiectoare de ceață

1. Aprindeți proiectoarele de ceață fără ca șoferul să se afle la bord.
2. Linia întreruptă trebuie să fie proiectată în intervalul admis (zona umbrită).

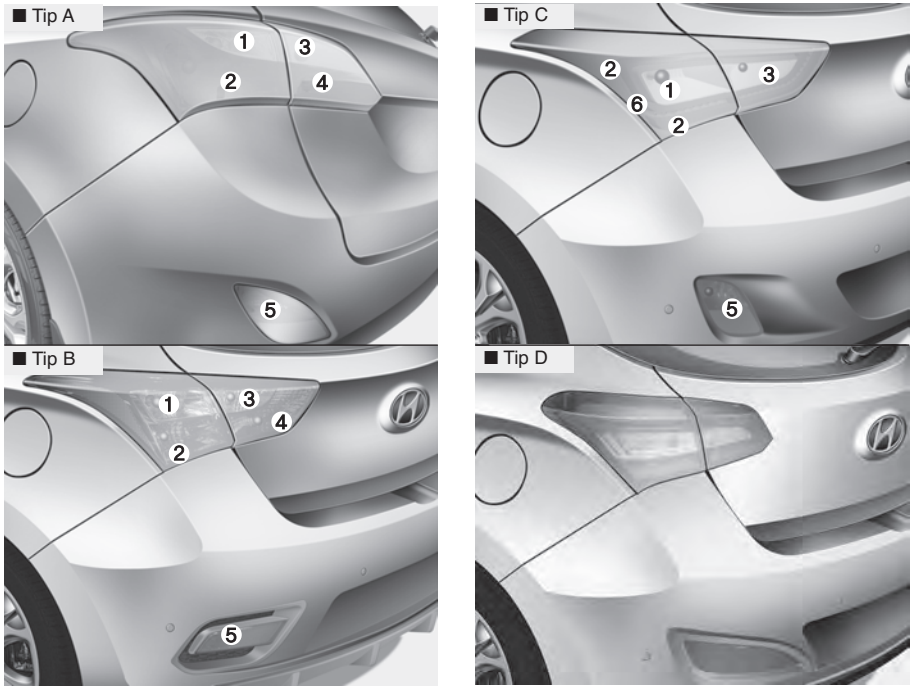

OGDE072031/OGDE075110/OGDE071058/OGDE015007

❈ Este posibil ca lămpile spate să fie diferite de cele din imagine.

Înlocuire bec grup optic spate

(1) Semnalizator spate
(2) Poziții/stop pe frână
(3) Lampă marșarier
(4) Poziție
(5) Lampă de ceață spate (dacă există în dotare)
(6) Stop pe frână



OGD071032

Lampă exterioară

Semnalizator și poziție/stop pe frână spate

1. Opriți motorul.
2. Deschideți hayonul.
3. Slăbiți șuruburile de prindere ale grupului optic spate cu ajutorul unei șurubelnițe în cruce.
4. Demontați grupul optic spate de pe caroseria vehiculului.

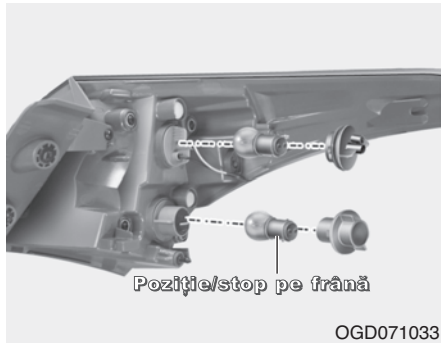

OGD071033

5. Demontați soclul de pe ansamblu rotindu-l în sens antiorar, până când clemele de pe soclu se aliniază cu canelurile de pe ansamblu.
6. Scoateți becul din soclu apăsându-l și rotindu-l ușor în sens antiorar până când clemele de pe bec se aliniază cu canelurile de pe soclu. Scoateți becul din soclu.
7. Montați becul nou introducându-l în soclu și rotindu-l până se fixează.
8. Montați soclul pe grupul optic prin alinierea clemelor de pe soclu cu canelurile de pe grupul optic. Apăsați soclul pe grupul optic și rotiți-l în sens orar.
9. Montați la loc grupul optic pe vehicul.

Poziții și stopuri pe frână (tip LED)

Dacă lampa nu se aprinde, vă recomandăm să verificați sistemul la un dealer autorizat HYUNDAI.

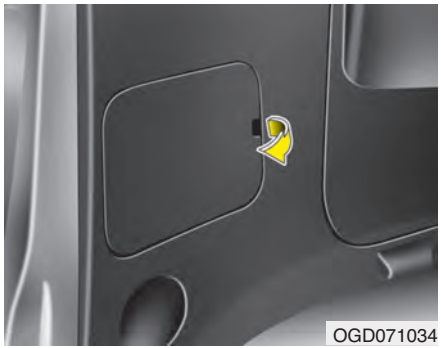
OGD071034

Lampă interioară

1. Opriți motorul.
2. Deschideți hayonul.
3. Demontați capacul de vizitare cu o șurubelniță cu cap plat.



OGD071035

Poziții (tip bec)

4. Demontați soclul de pe ansamblu rotindu-l în sens antiorar, până când clemele de pe soclu se aliniază cu canelurile de pe ansamblu.
5. Scoateți becul din soclu apăsându-l și rotindu-l ușor în sens antiorar până când clemele de pe bec se aliniază cu canelurile de pe soclu. Scoateți becul din soclu.
6. Montați becul nou introducându-l în soclu și rotindu-l până se fixează.
7. Montați soclul pe grupul optic prin alinierea clemelor de pe soclu cu canelurile de pe grupul optic. Apăsați soclul pe grupul optic și rotiți-l în sens orar.
8. Montați capacul de vizitare pe orificiul de vizitare.

Lampă marșarier (tip bec)

4. Demontați soclul de pe ansamblu rotindu-l în sens antiorar, până când clemele de pe soclu se aliniază cu canelurile de pe ansamblu.
5. Scoateți becul din soclu.
6. Montați un bec nou pe soclu.
7. Montați soclul pe grupul optic prin alinierea clemelor de pe soclu cu canelurile de pe grupul optic și rotirea soclului în sens orar.
8. Montați la loc grupul optic pe caroseria vehiculului

Poziții și stopuri pe frână (tip LED)

Dacă lampa nu se aprinde, vă recomandăm să verificați sistemul la un dealer autorizat HYUNDAI.

■ Tip A

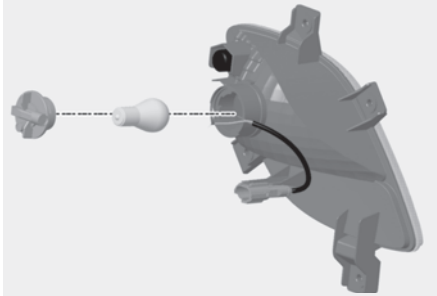

OGDE071062

■ Tip B

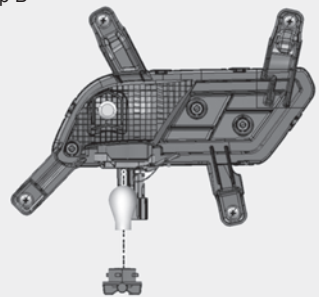

OGDE075062

■ Tip C

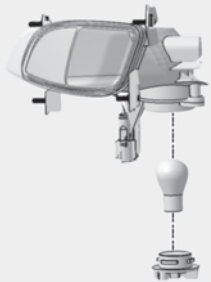

OGDE073062L

■ Tip D

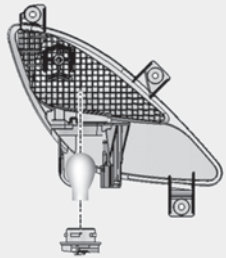

OGDE075121

Lampă de ceață spate

1. Demontați roata spate și apărătoarea de noroi.
2. Demontați soclul de pe ansamblu rotindu-l în sens antiorar, până când clemele de pe soclu se aliniază cu canelurile de pe ansamblu.
3. Scoateți becul din soclu apăsându-l și rotindu-l ușor în sens antiorar până când clemele de pe bec se aliniază cu canelurile de pe soclu. Scoateți becul din soclu.
4. Montați un bec nou pe soclu.
5. Montați la loc grupul optic pe vehicul.

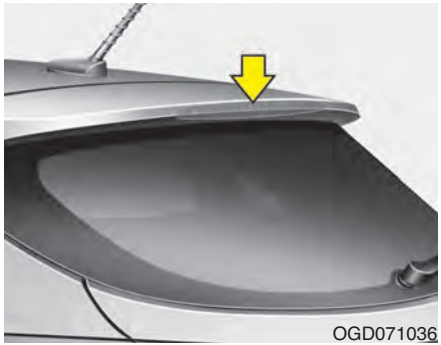

Înlocuire bec al treilea stop pe frână

Dacă lampa nu se aprinde, vă recomandăm să verificați sistemul la un dealer autorizat HYUNDAI.

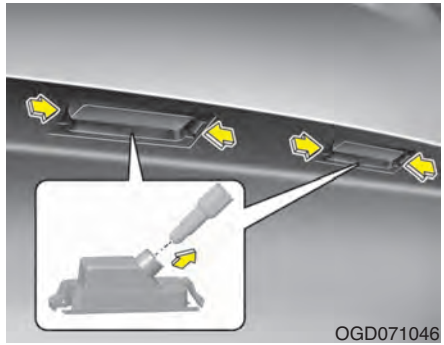

Înlocuire bec lampă număr de înmatriculare

1. Opriți motorul.
2. Demontați ansamblul becului apăsând pe cleme.
3. Demontați soclul rotindu-l în sens antiorar.
4. Scoateți becul trăgându-l drept în sus.
5. Montați un bec nou.
6. Montați la loc ansamblul becului cu șuruburile de fixare.

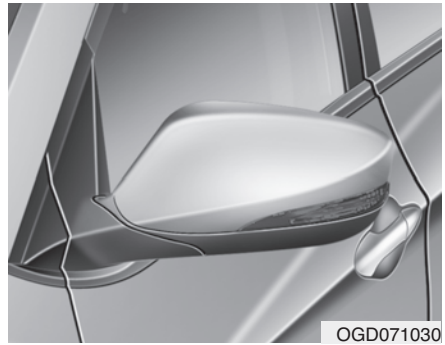

Înlocuire bec semnalizator lateral

Dacă becul nu se aprinde, vă recomandăm să verificați sistemul la un dealer autorizat HYUNDAI.

■ Spot pentru lectură

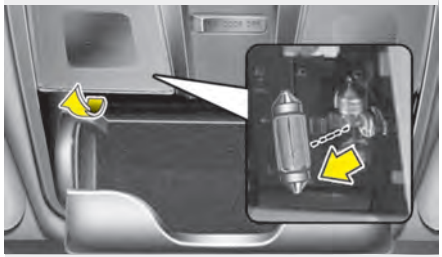

■ Lampă oglindă de pe parasolar

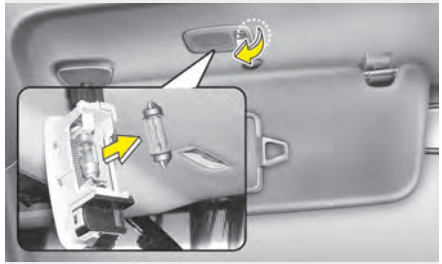

■ Lampă torpedo

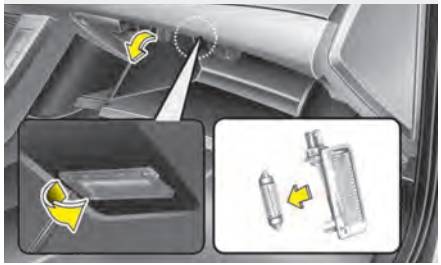

■ Lampă portbagaj*

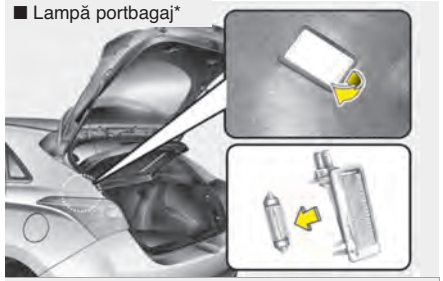

■ Plafonieră

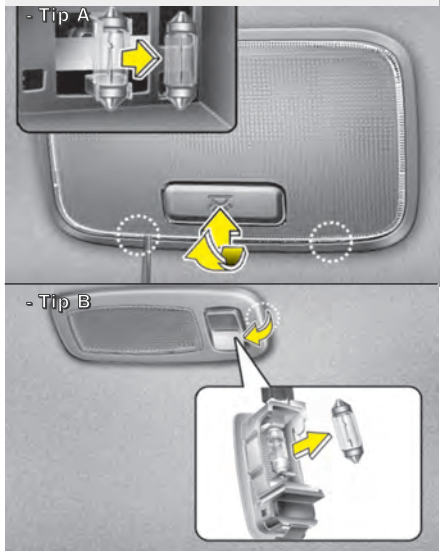

OGD071039/OTD079035/OVF071044/OGD071040/OGDE071057/OGD071038

Înlocuire bec plafonieră

Spot pentru lectură, lampă oglindă de pe parasolar, plafonieră, lampă portbagaj și lampă torpedo

1. Cu o șurubelniță cu capul plat, scoateți cu grijă lentila plafonierei.
2. Scoateți becul trăgându-l drept în sus.
3. Montați un bec nou pe soclu.

⚠ AVERTISMENT

Înainte de a efectua o operație la lămpile interioare, verificați dacă acestea sunt stinse, pentru a evita arsurile la nivelul degetelor sau electrocutarea.

4. Aliniați clemele de pe lentilă cu orificiile de pe plafonieră și fixați lentila în locaș.

⚠ ATENȚIE

Procedați cu atenție pentru a nu deteriora lentilele, clemele și carcasele din plastic.

* Este posibil ca portbagajul vehiculului să fie diferit de cel din imagine.

ÎNTREȚINERE ASPECT

Îngrijire exterior

Precauții generale exterior

Este foarte important să respectați indicațiile de pe etichetele soluțiilor chimice de curățat sau lustruit. Citiți toate atenționările și avertizările de pe etichetă.

Întreținere suprafețe vopsite

Spălare

Pentru a proteja finisajul caroseriei de rugină sau deteriorare, spălați bine și frecvent vehiculul, cel puțin o dată pe lună, cu apă călduță sau rece.

Dacă vehiculul rulează pe drumuri accidentate, va trebui spălat după fiecare călătorie. Acordați atenție deosebită îndepărtării oricăror depuneri de sare, murdărie, noroi sau alte materii străine. Asigurați-vă că orificiile de scurgere de pe marginile inferioare ale ușilor și din praguri sunt curate.

Insectele, smoala, rășina, excrementele de păsări, reziduurile industriale și alte astfel de depuneri pot deteriora vopseaua dacă nu sunt curățate imediat.

Chiar dacă spălați imediat vehiculul cu apă, este posibil ca aceste depuneri să nu poată fi complet îndepărtate.

În acest caz, utilizați un detergent moale pentru suprafețe vopsite.

Clătiți bine vehiculul după spălare cu apă călduță sau rece. Nu permiteți uscarea detergentului pe vopseaua caroseriei.

⚠ ATENȚIE

- ***Nu utilizați detergenți puternici, chimici sau apă fierbinte și nu spălați vehiculul în lumina directă a soarelui sau când caroseria este caldă.***
- ***Procedați cu atenție atunci când spălați geamurile laterale ale vehiculului.***
  În special dacă utilizați jet de apă sub presiune, apa poate pătrunde pe la geamuri și poate uda interiorul.
- ***Pentru a preveni deteriorarea pieselor din plastic și a lămpilor, nu curățați cu solvenți chimici sau cu detergenți puternici.***

⚠ AVERTISMENT - frâne ude

După spălarea vehiculului, verificați frânele în timp ce rulați încet, pentru a vedea dacă au fost afectate de apă. Dacă eficiența frânelor este afectată, apăsați încet pedala de frână în timp ce rulați înainte cu viteză mică, pentru a le usca.

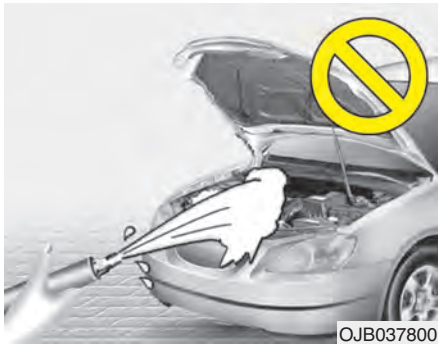
OJB037800

⚠ ATENȚIE

- ***Spălarea cu apă a compartimentului motorului, inclusiv spălarea cu jet de apă de mare presiune, poate provoca defectarea sistemelor electrice din compartimentul motorului.***
- ***Nu permiteți niciodată ca apa sau alte lichide să vină în contact cu piesele electrice/electronice ale vehiculului, deoarece este posibil ca acestea să se defecteze.***

Ceruire

Vehiculul trebuie ceruit când suprafața caroseriei este complet uscată.

Spălați și uscați întotdeauna vehiculul înainte de ceruire. Utilizați ceară lichidă sau pastă de ceruit de calitate și respectați instrucțiunile producătorului. Ceruiți toate ornamentele metalice pentru a le proteja și păstra luciul.

Soluția de îndepărtat pete de ulei, smoală sau alte substanțe similare îndepărtează de regulă și ceara de pe suprafața caroseriei. Ceruiți din nou aceste zone, chiar dacă restul vehiculului nu trebuie încă ceruit.

⚠ ATENȚIE

- ***Ștergerea prafului sau murdăriei de pe caroserie cu o cârpă uscată va zgâria suprafața vopselei.***
- ***Nu utilizați bureți din sârmă, soluții de curățare abrazive sau detergenți puternici, care conțin agenți alcalini sau caustici, pe componentele cromate sau din aluminiu anodizat. Aceste soluții afectează și deteriorează stratul protector, provocând decolorarea sau deteriorarea vopselei.***

Repararea vopselei deteriorate

Orice urme de criblură, crăpături sau zgârieturi adânci de pe suprafața vopsită trebuie reparate imediat. Suprafața metalică expusă se va coroda rapid și poate necesita investiții majore pentru reparație.

✻ NOTĂ

Dacă vehiculul a fost deteriorat și necesită reparații sau înlocuiri ale pieselor metalice, asigurați-vă că atelierul de tinichigerie aplică substanțe anticorozive pe piesele reparate sau înlocuite.

Întreținerea suprafețelor cromate

- Pentru a îndepărta smoala sau insectele, utilizați o soluție de îndepărtare a smoalei, nu o racletă sau alte obiecte ascuțite.
- Pentru a proteja împotriva coroziunii suprafețele cromate, aplicați un strat de ceară sau o soluție protectoare și lustruiți-le bine.
- În timpul iernii sau când călătoriți în zone de coastă, acoperiți piesele cromate cu un strat mai gros de ceară sau de soluție de protecție. Dacă este cazul, acoperiți piesele cu vaselină anticorozivă sau cu alte substanțe de protecție.

Întreținere planșeu

Materialele corozive utilizate pe șosele pentru topirea zăpezii, gheții și îndepărtarea prafului se pot colecta pe planșeu. Dacă aceste materiale nu sunt îndepărtate se poate declanșa un proces accelerat de ruginire a componentelor planșeului, cum ar fi conductele de combustibil, șasiul, podeaua și sistemul de evacuare, chiar dacă acestea au fost tratate împotriva coroziunii.

Spălați foarte bine toate orificiile planșeului și roților cu apă călduță sau rece, o dată pe lună, după deplasarea în teren accidentat și la sfârșitul fiecărei ierni. Acordați o atenție specială acestor zone, deoarece este dificil de observat tot noroiul și toată murdăria. Dacă nu sunt îndepărtate după ce au fost umezite la spălarea planșeului, pot produce mai multe daune decât atunci când erau uscate pe suprafața respectivă. Marginile inferioare ale ușilor, bandourile și componentele șasiului au orificii de scurgere care trebuie ferite de obturarea cu gunoaie; apa acumulată în aceste zone poate cauza coroziune.

⚠ AVERTISMENT

După spălarea vehiculului, verificați frânele în timp ce rulați încet, pentru a vedea dacă au fost afectate de apă. Dacă eficiența frânelor este afectată, apăsați încet pedala de frână în timp ce rulați înainte cu viteză mică, pentru a le usca.

Întreținere jante din aliaj

Jantele din aliaj sunt acoperite cu un strat protector transparent.

- Nu utilizați soluții de curățare abrazive, soluții de lustruire, solvenți sau perii din sârmă pe jantele din aliaj. Este posibil ca acestea să zgârie sau să deterioreze stratul protector.
- Curățați jantele după ce s-au răcit.
- Utilizați numai săpun moale sau detergent neutru și clătiți bine cu apă. De asemenea, curățați jantele după ce ați condus pe drumuri pe care s-a împrăștiat sare. Acest lucru ajută la prevenirea coroziunii.
- Evitați spălarea jantelor într-o spălătorie care utilizează perii ce se învârt cu viteze mari.
- Nu utilizați detergenți alcalini sau acizi. Aceștia pot deteriora și coroda stratul protector al jantelor din aliaj.

Prevenire coroziune

Protecția împotriva coroziunii

Prin utilizarea celor mai avansate tehnologii de asamblare și combatere a coroziunii, HYUNDAI produce vehicule de cea mai bună calitate. Aceasta este însă doar o primă condiție. Pentru ca vehiculul să beneficieze de o rezistență împotriva coroziunii pe o perioadă îndelungată, este nevoie și de cooperarea și asistența proprietarului.

Cauze obișnuite ale coroziunii

Cele mai cunoscute cauze ale coroziunii vehiculului sunt:

- Sarea de pe drum, praful și umezeala acumulate pe planșeu.
- Decaparea vopselei sau a straturilor de protecție din cauza pietrelor, abraziunii sau zgârieturilor minore și ciupiturilor, care duc la expunerea metalului la factorii de mediu.

Zone geografice care accentuează coroziunea

Dacă locuiți într-o zonă în care vehiculul este în permanență expus materialelor corozive, protecția împotriva coroziunii este foarte importantă. Unele dintre cele mai obișnuite cauze ale coroziunii accelerate sunt sarea de pe drum, chimicalele de control al prafului, briza marină și poluarea industrială.

Umezeala favorizează coroziunea

Umezeala creează condițiile pentru apariția coroziunii. De exemplu, coroziunea este accelerată de umiditate mare, în special dacă temperatura este chiar deasupra punctului de îngheț. În astfel de situații, materialul coroziv este menținut în contact cu vehiculul prin intermediul umezelii care se evaporă încet.

Noroiul este în special coroziv, deoarece se usucă încet și ține umezeala în contact cu vehiculul. Cu toate că noroiul pare să fie uscat, poate reține umezeala și favoriza coroziunea.

Temperaturile mari pot accelera și coroziunea pieselor care nu sunt ventilate corespunzător. Din toate aceste motive, este important să păstrați vehiculul curat și fără acumulări de noroi sau alte materiale. Această afirmație este valabilă și pentru planșeul vehiculului.

Pentru a preveni coroziunea

Respectând următoarele recomandări puteți preveni apariția coroziunii:

Mențineți curățenia vehiculului

Cea mai bună modalitate de a preveni coroziunea este de a menține vehiculul curat și departe de materiale corozive. Acordați o atenție deosebită planșeului.

- Dacă locuiți într-o zonă cu risc de coroziune—, în care se utilizează sare pe carosabil, în apropierea mărilor, în zone cu poluare industrială, ploi acide etc.—, pentru a preveni coroziunea trebuie luate măsuri suplimentare. Pe timp de iarnă, spălați planșeul cel puțin o dată pe lună și curățați-l cu atenție la sfârșitul anotimpului rece.
- La curățarea planșeului, acordați o atenție deosebită apărătorilor de noroi de sub aripi și altor zone ascunse privirii. Insistați; doar umezirea noroiului acumulat, în locul curățării complete a acestuia, va accelera coroziunea în loc să o prevină. Apa sub presiune și aburul sunt foarte eficiente în îndepărtarea noroiului și a altor materiale corozive.
- La curățarea părților inferioare ale ușilor, pragurilor și lonjeroanelor, asigurați-vă că orificiile de scurgere nu sunt obturate.

Țineți garajul uscat

Nu parcați vehiculul într-un garaj umed și neventilat. Acest lucru creează condiții favorabile coroziunii. Acest lucru este valabil în mod special dacă spălați mașina în garaj sau o parcați în garaj când este încă udă sau acoperită cu zăpadă, gheață sau noroi. Chiar și un garaj încălzit poate contribui la apariția coroziunii, dacă nu este bine ventilat pentru a dispersa umezeala.

Păstrați vopseaua și ornamentele în stare bună

Pentru a reduce riscul de apariție a coroziunii, zgârieturile sau ciupiturile vopselei trebuie acoperite de urgență cu vopsea „corectoare”. Dacă se vede metalul, apelați la serviciile unui atelier specializat de tinichigerie auto.

Excremente de păsări: excrementele de păsări sunt foarte corozive și pot deteriora suprafețele vopsite în doar câteva ore. Îndepărtați întotdeauna excrementele de păsări cât mai curând posibil.

Nu neglijați interiorul

Sub prețuri și mochete se poate acumula umezeala, care poate duce la coroziune. Verificați periodic sub prețuri pentru vă asigura că toate mochetele sunt uscate. Dacă transportați îngrășăminte, materiale de curățat sau chimicale, acordați o atenție deosebită.

Acestea trebuie transportate în containere speciale, iar zonele contaminate accidental trebuie curățate, limpezite cu apă curată și uscate.

Îngrijire interior

Precauții generale pentru interior

Nu permiteți contactul cu suprafețele din habitaclu a substanțelor chimice cum ar fi parfumul, uleiurile cosmetice, crema de soare, săpunul pentru mâini și odorizantul, deoarece acestea pot provoca deteriorare sau decolorare. Dacă astfel de substanțe intră în contact cu suprafețele din habitaclu, ștergeți-le imediat.

Consultați instrucțiunile următoare referitoare la modul corect de curățare a suprafețelor din vinil.

⚠ ATENȚIE

Nu permiteți niciodată ca apa sau alte lichide să vină în contact cu piesele electrice/electronice ale vehiculului, deoarece este posibil ca acestea să se defecteze.

⚠ ATENȚIE

La curățarea suprafețelor din piele (volan, scaune etc.), utilizați detergenți neutri sau soluții cu o concentrație scăzută de alcool. Dacă utilizați soluții cu o concentrație ridicată de alcool sau detergenți acizi/alcalini, culoarea pielii ar putea fi afectată sau suprafața s-ar putea deteriora.

Curățarea tapițeriei și a capitonajului interior

Vinil

Îndepărtați praful și murdăria de pe vinil cu ajutorul unei perii sau a unui aspirator. Curățați suprafețele din vinil cu o soluție de curățat vinilul.

Stofă

Îndepărtați praful și murdăria de pe stofă cu ajutorul unei perii sau al unui aspirator. Curățați cu o soluție de săpun moale recomandată pentru tapițerie sau mochete. Îndepărtați imediat petele proaspete cu o soluție de curățat stofa. Dacă petele proaspete nu sunt îndepărtate imediat, culoarea stofei poate fi afectată. De asemenea, calitățile ignifuge ale materialului pot fi afectate dacă acesta nu este întreținut corespunzător.

⚠ ATENȚIE

Nerespectarea procedurilor și utilizarea soluțiilor de curățat necorespunzătoare pot afecta aspectul și rezistența stofei.

Curățarea centurilor de siguranță cu prindere în două puncte

Pentru curățarea chingilor utilizați o soluție de săpun moale, recomandată pentru curățarea tapițeriei sau covoarelor. Respectați instrucțiunile de pe eticheta săpunului. Nu aplicați înălbitori sau coloranți pe chingi, deoarece aceștia slăbesc țesătura.

Curățarea geamurilor pe interior

Dacă suprafața interioară a geamurilor devine cețoasă (se acoperă cu un strat uleios, gras sau cu un strat de ceară), trebuie spălată cu soluție pentru geamuri. Respectați instrucțiunile de pe recipient.

⚠ ATENȚIE

Nu răzuiți sau zgâriați partea interioară a lunetei. Puteți deteriora rețeaua de dezghețare a lunetei.

SISTEM DE CONTROL EMISII

Sistemul de control al emisiilor dispune de o garanție limitată scrisă. Citiți informațiile cu privire la garanție din Pașaportul de service al vehiculului dvs.

Pentru a respecta toate normele antipoluare, vehiculul dvs. este echipat cu un sistem de control al emisiilor.

Cele trei componente ale sistemului sunt.

(1) Sistemul de control al emisiilor din carter
(2) Sistemul de control al emisiilor de vapori
(3) Sistemul de control al gazelor de eșapament

Pentru a asigura o bună funcționare a sistemului de control al emisiilor, vă recomandăm să verificați vehiculul la un dealer autorizat HYUNDAI, în conformitate cu datele furnizate de programul de întreținere.

Precauții la testul de verificare și întreținere (cu control electronic al stabilității (ESC))

- **Pentru a preveni apariția rateurilor în timpul testului pe dinamometru, dezactivați controlul electronic al stabilității (ESC), apăsând butonul ESC.**
- **După testarea pe dinamometru, activați din nou sistemul ESC apăsând butonul.**

1. Sistem de control al emisiilor din carter

Sistemul de ventilație pozitivă a carterului este utilizat pentru a preveni poluarea aerului provocată de gazele din carter. Prin intermediul unui furtun, acest sistem permite admisia aerului proaspăt filtrat în carter. În carterul motor, aerul proaspăt se amestecă cu gazele, care trec apoi prin supapa PCV în sistemul de admisie.

2. Sistem de control al emisiilor de vapori

Sistemul de control al emisiilor de vapori este proiectat să prevină scăpările de vapori de combustibil în atmosferă.

Canistră

Vaporii de combustibil din rezervorul de combustibil sunt absorbiți și stocați într-o canistră. Când motorul este pornit, vaporii de combustibil colectați în canistră sunt eliminați într-un rezervor de colectare, prin deschiderea electrovalvei de comandă.

Electrovalvă de comandă purjare (PCSV)

Electrovalva de purjare este comandată de modulul de comandă motor (ECM); când temperatura lichidului de răcire este scăzută și când motorul este la ralanti, PCSV se închide, astfel încât combustibilul evaporat să nu fie admis în motor. După încălzirea motorului în timpul deplasării, PCSV se deschide pentru a permite admisia combustibilului evaporat în motor.

3. Sistem de control gaze de eșapament

Sistemul de control al gazelor de eșapament este un sistem foarte eficient de reducere a emisiilor poluante și de menținere a performanțelor vehiculului.

Modificări aduse vehiculului

Se interzice modificarea vehiculului. Modificările aduse vehiculului dvs. îi pot afecta performanțele, siguranța și durabilitatea și pot chiar încălca reglementările legale cu privire la siguranță și poluare.

Mai mult, defecțiunile sau reducerea performanțelor nu vor fi acoperite de garanție, dacă acestea survin ca urmare a modificării vehiculului.

- Dacă utilizați dispozitive electronice neautorizate, este posibil ca vehiculul să funcționeze anormal, cablajele să se deterioreze și bateria să se descarce și să ia foc. Pentru siguranța dvs., nu utilizați dispozitive electrice neautorizate.

Precauții privind gazele de eșapament (monoxid de carbon)

- Monoxidul de carbon este prezent în gazele de eșapament. De aceea, dacă simțiți miros de gaze de eșapament în habitaclu, verificați-l și reparați-l imediat. Dacă suspectați pătrunderea de gaze de eșapament în vehicul, conduceți cu toate geamurile deschise complet. Verificați și reparați imediat vehiculul.

⚠ AVERTISMENT - eșapament

Gazele de eșapament conțin monoxid de carbon (CO). Acesta este un gaz incolor, inodor, toxic și poate provoca decesul dacă este inhalat. Pentru a evita intoxicarea cu CO, respectați instrucțiunile de mai jos.

- Nu lăsați motorul pornit dacă vehiculul se află în spații închise (cum ar fi un garaj), mai mult decât este necesar pentru a-l deplasa în/din acea zonă.
- Dacă vehiculul este oprit într-o zonă deschisă pentru mai mult timp și cu motorul pornit, reglați sistemul de ventilație (după nevoie) pentru a permite admisia aerului din exterior.
- Nu rămâneți niciodată timp îndelungat într-un vehicul parcat sau oprit, cu motorul pornit.
- Dacă motorul se calează sau nu pornește, nu încercați de prea multe ori să-l reporniți, deoarece este posibil ca sistemul de control al emisiilor să se defecteze.

Precauții privind utilizarea catalizatorului (dacă există în dotare)

⚠ AVERTISMENT - incendiu

- **Încălzirea sistemului de evacuare poate provoca aprinderea obiectelor de sub vehicul. Nu parcați vehiculul, nu lăsați motorul la ralanti și nu conduceți peste sau în apropierea obiectelor inflamabile, cum ar fi iarbă uscată, hârtie, frunze etc.**
- **Sistemul de evacuare și catalizatorul sunt foarte fierbinți în timp ce motorul este pornit sau imediat după oprirea acestuia. Nu stați în preajma sistemului de evacuare și a catalizatorului; puteți suferi arsuri.**

  De asemenea, nu demontați deflectorul de căldură din jurul sistemului de evacuare, nu etanșați planșeul vehiculului și nu aplicați materiale anticorozive. În anumite condiții, acestea pot provoca izbucnirea unui incendiu.

Vehiculul dvs. este echipat cu un catalizator pentru reducerea emisiilor de noxe.

Astfel, trebuie respectate următoarele precauții:

- Asigurați-vă că realimentați vehiculul conform recomandărilor din „Specificații combustibil” în capitolul 1.
- Dacă sunt semne că motorul s-a defectat, cum ar fi o reducere considerabilă a performanțelor sau rateuri, nu utilizați vehiculul.
- Nu forțați motorul și nu-l utilizați în mod necorespunzător. Exemple de utilizare necorespunzătoare: deplasarea vehiculului prin inerție cu contactul decuplat sau coborârea unor pante abrupte cu vehiculul în viteză și contactul decuplat.
- Nu turați motorul timp îndelungat (5 minute sau mai mult).
- Nu modificați și nu umblați la niciuna dintre componentele motorului sau sistemului de control al emisiilor. Vă recomandăm să verificați sistemul la un dealer autorizat HYUNDAI.
- Nu conduceți cu un nivel foarte scăzut de combustibil în rezervor. Pana de combustibil poate provoca rateuri ale motorului și defectarea catalizatorului.

Nerespectarea acestor precauții poate provoca defectarea catalizatorului și a vehiculului. Mai mult, aceste acțiuni pot duce la anularea garanțiilor.

Filtru de particule (dacă există în dotare)

Filtrul de particule (DPF) elimină funinginea emisă de vehicul.

Spre deosebire de un filtru de aer de unică folosință, sistemul DPF arde automat (oxidează) și elimină funinginea acumulată, în funcție de condițiile de rulare. Cu alte cuvinte, arderea activă comandată de sistemul de control al motorului și temperatura ridicată a gazelor de eșapament, ca urmare a deplasării normale/cu viteză ridicată, arde și elimină funinginea acumulată.

Cu toate acestea, dacă vehiculul continuă să fie condus la viteze mici o perioadă lungă de timp, este posibil ca funinginea acumulată să nu fie eliminată automat, din cauza temperaturii reduse a gazelor de eșapament. În această situație specială, cantitatea de funingine depășește limita de detectare, procesul de oxidare a funinginii de către sistemul de control al motorului este posibil să nu aibă loc, iar indicatorul de defecțiune este posibil să clipească.

Dacă lampa de control defecțiuni clipește, este posibil ca aceasta să se oprească, dacă viteza vehiculului depășește 60 km/h (37 mph) sau dacă

vehiculul se deplasează pentru o anumită perioadă de timp (aproximativ 25 de minute) într-o treaptă superioară treptei 2, cu o turație a motorului de 1500 ~ 2000 rpm.

Dacă lampa de control defecțiuni continuă să clipească deși a fost efectuată această procedură, vă recomandăm să verificați sistemul la un dealer autorizat HYUNDAI.

Dacă vă continuați deplasarea cu lampa de control defecțiuni clipind o perioadă lungă de timp, este posibil ca sistemul DPF să se defecteze, iar consumul de combustibil poate crește.

⚠ ATENȚIE - motorină (dacă este echipat cu DPF)

Pentru vehiculele care dispun de motor diesel echipat cu DPF, vă recomandăm să utilizați motorina auto obișnuită.

Dacă utilizați motorină cu conținut ridicat de sulf (mai mare de 50 ppm) și aditivi neaprobați, sistemul DPF se poate defecta, iar vehiculul poate emite fum de culoare albă.

Filtru de particule (dacă există în dotare)

Filtrul de particule (DPF) elimină funinginea din gazele de eșapament.

Spre deosebire de un filtru de aer de unică folosință, sistemul DPF arde automat (oxidează) și elimină funinginea acumulată, în funcție de condițiile de rulare.

Cu alte cuvinte, arderea activă comandată de sistemul de control al motorului și temperatura ridicată a gazelor de eșapament, ca urmare a deplasării normale/cu viteză ridicată, arde și elimină funinginea acumulată.

Cu toate acestea, dacă vehiculul continuă să fie condus pe distanțe scurte sau cu viteze mici o perioadă lungă de timp, este posibil ca funinginea acumulată să nu fie eliminată automat, din cauza temperaturii reduse a gazelor de eșapament. Dacă se acumulează o cantitate prea mare de funingine, lampa de control defecțiuni ( ) se aprinde sau apare mesajul „check exhaust system” (verificați sistemul de eșapament).

Dacă lampa de control defecțiuni sau mesajul de avertizare clipește, este posibil să se oprească, dacă viteza vehiculului depășește 60 km/h (37 mph) sau dacă vehiculul se deplasează pentru o anumită perioadă de timp (aproximativ 25 de minute) într-o treaptă de viteză superioară treptei 2, cu o turație a motorului de 1500 ~ 2500 rpm.

Dacă lampa de control defecțiuni ( ) continuă să clipească sau dacă mesajul de avertizare „Check exhaust system” (verificați sistemul de eșapament) apare deși a fost efectuată această procedură, vizitați un dealer autorizat HYUNDAI și verificați sistemul DPF.

Dacă vă continuați deplasarea cu lampa de control defecțiuni sau mesajul de avertizare clipind o perioadă lungă de timp, este posibil ca sistemul DPF să se defecteze, iar consumul de combustibil poate crește.

⚠ ATENȚIE - motorină (dacă este echipat cu DPF)

Pentru vehiculele care dispun de motor diesel echipat cu DPF, vă recomandăm să utilizați motorina auto obișnuită.

Dacă utilizați motorină cu conținut ridicat de sulf (mai mare de 50 ppm) și aditivi neaprobați, sistemul DPF se poate defecta, iar vehiculul poate emite fum de culoare albă.

Catalizator de NOx (dacă există în dotare)

Catalizatorul de NOx (LNT) elimină oxidul de azot din gazele de eșapament. Mirosul poate apărea în gazele de eșapament în funcție de calitatea combustibilului și poate afecta reacția de reducere a NOx, utilizați motorină pentru autoturisme.

Fișă tehnică și informații pentru client

Dimensiuni 8-2
Motor 8-2
Sistem de aer condiționat 8-3
Greutate și volum 8-4
Putere becuri 8-5
• Jante și anvelope 8-6
Lubrifianți recomandați și capacități 8-7
• Indice de vâscozitate SAE recomandată 8-10
Serie de șasiu (VIN) 8-12
Etichetă de identificare vehicul 8-12
Etichetă specificații și presiune în anvelope 8-13
Serie motor 8-13
Etichetă compresor de aer condiționat 8-14
Declarație de conformitate 8-14

DIMENSIUNI

mm (in)

Articol			3 şi 5 uşi	Wagon
Lungime totală			4.300 (169,3)	4.485 (176,6)
Lăţime totală			1.780 (70,1)	1.780 (70,1)
Înălţime totală	Cu excepţia Rusiei		1.470 (57,9)	1.500 (59,1)
	Pentru Rusia		1.480 (58,3)	1.510 (59,4)
Ecartament faţă	195/65R15	Jantă din tablă	1.563 (61,5)	1.563 (61,5)
		Jantă din aliaj	1.569 (61,8)	1.569 (61,8)
	205/55R16		1.555 (61,2)	1.555 (61,2)
	225/45R17		1.549 (61,0)	1.549 (61,0)
Ecartament spate	195/65R15	Jantă din tablă	1.571 (61,9)	1.571 (61,9)
		Jantă din aliaj	1.577 (62,1)	1.577 (62,1)
	205/55R16		1.563 (61,5)	1.563 (61,5)
	225/45R17		1.557 (61,3)	1.557 (61,3)
	225/40R18		1.545 (61,0)	1.553 (61,1)
Ampatament			2.650 (104,3)	2.650 (104,3)

MOTOR

Articol		1,4 benzină	1,6 benzină	1,6 T-GDI benzină	1,4 diesel	1,6 diesel
Cilindree	cmc (in cu.)	1.368 (83,48)	1.591 (97,09)	1.591 (97,09)	1.396 (85,12)	1.582 (96,53)
Alezaj x cursă	mm (in.)	77 x 84 (3,03 x 3,31)	77 x 85,44 (3,03 x 3,36)	77 x 85,44 (3,03 x 3,06)	75 x 79 (2,95 x 3,11)	77,2 x 84,5 (3,03 x 3,32)
Ordinea la aprindere		1-3-4-2	1-3-4-2	1-3-4-2	1-3-4-2	1-3-4-2
Nr. de cilindri		4, în linie	4, în linie	4, în linie	4, în linie	4, în linie

SISTEM DE AER CONDIȚIONAT

Vehicule echipate cu R-1234yf *

Articol	Greutate sau volum	Clasificare
Agent frigorific	500 ± 25 g	R-1234yf
Lubrifiant compresor	150 ± 10 cmc	PAG (FD46XG)

Vehicule echipate cu R-134a *

Articol	Greutate sau volum	Clasificare
Agent frigorific	500 ± 25 g	R-134a
Lubrifiant compresor	150 ± 10 cmc	PAG (FD46XG)

*: vehiculul dvs. dispune de agent frigorific R-134a sau R-1234yf, conform prevederilor în vigoare la data fabricației. Vă recomandăm să vă informați la un dealer autorizat Hyundai cu privire la tipul de agent frigorific utilizat, înainte de a interveni asupra sistemului de aer condiționat.

GREUTATE ŞI VOLUM

Articol			1,4 benzină	1,6 benzină	1,6 T-GDI benzină	1,4 diesel	1,6 diesel
Masă totală maximă autorizată kg (lbs.)	M/T		1.820 (4.012)	1.820 (4.012)	1.920 (4.233)	1.910 (4.211)	1.920 (4.233)
	A/T		-	1.850 (4.079)	-	-	-
	DCT		-	1.850 (4.079)	-	-	1.940 (4.277)
Volum portbagaj *l* (cu ft)	3 şi 5 uşi	Min.	378 (13,35)				
		Max.	1.316 (46,47)				
	Wagon	Min.	528 (18,65)				
		Max.	1.642 (58,00)				

M/T: transmisie manuală
A/T: transmisie automată
DCT: transmisie cu ambreiaj dublu
Min.: în spatele banchetei, până la marginea superioară a spătarului.
Max.: în spatele scaunelor faţă, până la plafon.

PUTERE BECURI

Bec			Putere	Tip bec
Față	Faruri	Fază scurtă	55 sau 35 (AFLS cu HID)	H7S sau D3S
		Fază lungă	55	H7L sau D3S
	Lumini statice pentru viraje		55	H7L
	Lumini de zi (LED)		LED	LED
	Semnalizatoare față s		21	PY21W
	Poziții		5	5W
	Proiectoare de ceață		35	H8L
Spate	Lampă de ceață spate		21	21W
	Poziții și stopuri pe frână (LED)*		LED	LED
	Poziții și stopuri pe frână (becuri)		21/5	P21/5W
	Semnalizatoare spate		21	PY21W
	Poziție spate		5	P21/5W
	Lămpi marșarier		16	16W
	Al treilea stop pe frână spate		LED	LED
	Lămpi plăcuță de înmatriculare		5	W5W
Interior	Spoturi pentru lectură		8	FESTOON
	Plafonieră		8	FESTOON
	Lampă portbagaj		8	FESTOON
	Lampă torpedo		5	FESTOON
	Lămpi oglinzi de pe parasolar		5	FESTOON

*: dacă există în dotare

HID: faruri cu Xenon
AFLS: sistem de faruri adaptive

JANTE ȘI ANVELOPE

Articol	Dimensiune anvelope	Dimensiune jante	Sarcină		Indice de viteză		Presiune de umflare în bari (psi, kPa)				Cuplu de strângere piulițe de roată Kgf·m (lb·ft, N·m)
							Sarcină normală		Sarcină maximă		
			LI *1	Kg	SS *2	Km/h	Față	Spate	Față	Spate	
Roată de rezervă de dimensiuni normale	195/65R15 (pentru Blue Drive)	6,0J×15	91	615	H	210	2,5 (36, 250)	2,5 (36, 250)	2,5 (36, 250)	2,5 (36, 250)	9~11 (65~79, 88~107)
	205/55R16	6,5J×16	91	615	H	210	2,2 (32.220)	2,2 (32.220)	2,2 (32.220)	2,2 (32.220)	
	225/45R17	7,0J×17	91	615	V	240					
	225/40R18	7,5J×18	88	560	V	240					
	225/40ZR18	7,5J×18	92	630	Y	300					
Roată de rezervă compactă	T125/80D15	4,0T×15	95	690	M	130	4,2 (60, 420)	4,2 (60, 420)	4,2 (60, 420)	4,2 (60, 420)	
	T125/80D16	4,0T×16	97	730	M	130					

*1 : indice de sarcină

*2 : simbol indice de viteză

LUBRIFIANȚI RECOMANDAȚI ȘI CAPACITĂȚI

Pentru a permite maximizarea performanțelor și durabilității motorului și transmisiei, utilizați numai lubrifianți de calitate adecvată. Alegerea corectă a lubrifianților îmbunătățește randamentul motorului și reduce consumul de combustibil.
Pentru vehiculul dvs. sunt recomandați următorii lubrifianți și lichide.

<table>
<tr><th colspan="3">Lubrifiant</th><th>Volum</th><th>Clasificare</th></tr>
<tr><td rowspan="5">Ulei de motor *1 *2
(golire și umplere)
Recomandă
Shell HELIX Motor oils</td><td rowspan="4">Motor pe benzină</td><td>1,4 MPI</td><td rowspan="3">3,6 l (3,8 qt. SUA)</td><td rowspan="4">Pentru Europa
API Service SL sau SM, ACEA A5 sau superior

Cu excepția Europei
API Service SM, ILSAC GF-4 sau superior</td></tr>
<tr><td>1,6 MPI</td></tr>
<tr><td>1,6 GDI</td></tr>
<tr><td>1,6 T-GDI</td><td>4,5 l (4,8 qt. SUA)</td></tr>
<tr><td rowspan="2">Motor diesel</td><td>cu DPF *3</td><td>5,3 l (5,60 qt. SUA)</td><td>ACEA C2 sau C3</td></tr>
<tr><td>fără DPF *3</td><td>5,3 l (5,60 qt. SUA)</td><td>ACEA B4</td></tr>
<tr><td rowspan="2">Consum ulei de motor</td><td colspan="2">Condiții normale de utilizare</td><td>MAX. 1 l/1.500 km</td><td>-</td></tr>
<tr><td colspan="2">Condiții dificile de utilizare</td><td>MAX. 1 l/1.000 km</td><td>-</td></tr>
<tr><td rowspan="4">Lichid transmisie manuală</td><td colspan="2">Motor pe benzină</td><td>1,8 l ~ 1,9 l
(1,90 ~ 2,01 qt. SUA)</td><td rowspan="4">API GL-4, SAE 75W/85</td></tr>
<tr><td rowspan="2">Motor diesel</td><td>Putere ridicată</td><td>1,8 l ~ 1,9 l
(1,90 ~ 2,01 qt. SUA)</td></tr>
<tr><td>Putere redusă</td><td>1,9 l ~ 2,0 l
(2,01 ~ 2,11 qt. SUA)</td></tr>
<tr><td rowspan="2">Lichid transmisie automată</td><td colspan="2">Motor pe benzină</td><td>7,3 l (7,71 qt. SUA)</td><td rowspan="2">MICHANG ATF SP-IV
SK ATF SP-IV
NOCA ATF SP-IV
Original HYUNDAI ATF SP-IV</td></tr>
<tr><td colspan="2">Motor diesel</td><td>7,1 l (7,50 qt. SUA)</td></tr>
</table>

Lubrifiant		Volum	Clasificare
Lichid transmisie cu ambreiaj dublu	Motor pe benzină (1,6 GDI)	1,8~1,9 *l* (1,90 ~ 2,01 qt. SUA)	API GL-4 SAE 70W SK HK MTF 70W H.K.SHELL SPIRAX S6 GHME 70W GS MTF HD 70W
	Motor diesel	1,9 ~ 2,0 *l* (2,01 ~ 2,11 qt. SUA)	
Lichid de răcire	Transmisie automată	6,5 *l* (6,87 qt. SUA)	Amestec de antigel cu apă distilată (lichid de răcire pe bază de etilen-glicol, pentru radiator din aluminiu)
	Transmisie manuală	6,4 *l* (6,76 qt. SUA)	
	Transmisie cu ambreiaj dublu		
Lichid de frână/ambreiaj		0,7~0,8 *l* (0,7~0,8 qt. SUA)	FMVSS116 DOT-3 sau DOT-4
Combustibil		50 *l* (13,21 gal. SUA)	Consultați „Cerințe privind combustibilul” în capitolul 1

*1 Consultați codurile de vâscozitate SAE recomandată de la pagina 8-8.

*2 Acum sunt disponibile uleiurile de motor cu eticheta Energy Conserving Oil. Pe lângă alte avantaje, aceste uleiuri contribuie la economia de combustibil, prin reducerea cantității de combustibil necesare învingerii forțelor de frecare care apar între componentele motorului. Aceste performanțe sunt dificil de evaluat zilnic, dar în decurs de un an, aduc economii semnificative de costuri și energie.

*3 Filtru de particule

Ulei de motor disponibil (pentru Europa)

Furnizor	Produs	
	Motor pe benzină	Motor diesel
Shell	HELIX ULTRA AH-E 5W-30	HELIX ULTRA AP 5W-30
	HELIX ULTRA 5W-40	HELIX ULTRA AP-L 5W-30

Indice de vâscozitate SAE recomandată

⚠ ATENȚIE

Curățați întotdeauna zona din jurul oricărui bușon de umplere, bușon de golire sau joză, înainte de a verifica sau goli lubrifianți. Acest lucru este foarte important, mai ales dacă vehiculul este condus pe drumuri neamenajate, în zone cu mult praf sau nisip. Curățarea zonelor din jurul bușonului și jojei previne pătrunderea prafului și nisipului în motor și în alte mecanisme care s-ar putea defecta.

Vâscozitatea uleiului de motor (consistența) afectează consumul de combustibil și funcționarea motorului la temperaturi scăzute (pornirea și proprietățile de curgere a uleiului). Pe vreme rece, uleiurile de motor cu o vâscozitate mai redusă pot duce la îmbunătățirea economiei de combustibil și a performanțelor vehiculului. Însă pentru o lubrifiere corectă pe vreme călduroasă, sunt necesare uleiuri cu vâscozitate mai mare. Utilizarea uleiurilor cu o altă vâscozitate decât cea recomandată poate provoca defectarea motorului.

Când alegeți un ulei, țineți cont de temperatura la care va rula vehiculul până la următorul schimb de ulei. Alegeți uleiul în funcție de vâscozitatea recomandată, consultând tabelul.

Intervale de temperatură pentru indici de vâscozitate SAE

Temperatură	°C	-30	-20	-10	0	10	20	30	40	50
	(°F)	-10	0	20	40	60	80	100	120	
Ulei de motor pe benzină (Pentru Europa)		0W-40, 5W-20 *1,5W-30, 5W-40								
Ulei de motor pe benzină *2 (Cu excepția Europei)						20W-50				
						15W-40				
						10W-30				
		5W-20*3, 5W-30								
Motor T-GDI *4 (pentru Europa)		5W-30								
Motor T-GDI (fără Europa, fără Africa de Sud)						20W-50				
						15W-40				
						10W-30				
		5W-40								

*1 : dacă utilizați ulei de motor cu vâscozitatea SAE 5W-20, faceți schimbul de ulei și filtru ulei de motor la fiecare 15.000 km sau 12 luni pentru motorul MPI (10.000 km sau 6 luni pentru motorul GDI) în condiții normale de utilizare și la fiecare 7.500 km sau 6 luni pentru motorul MPI (5.000 km sau 6 luni cu motorul GDI) în condiții dificile de utilizare.

*2 : pentru un consum cât mai redus de combustibil, se recomandă utilizarea uleiului de motor cu vâscozitatea SAE 5W-20, 5W-30 (API SM / ILSAC GF 4 sau superior). Totuși, dacă acest ulei de motor nu este disponibil în țara dvs., alegeți uleiul corespunzător din tabelul cu indici de vâscozitate.

*3 : în Orientul Mijlociu nu utilizați ulei de motor cu indicele de vâscozitate SAE 5W-20.

*4 : pentru un consum cât mai redus de combustibil, se recomandă utilizarea uleiului de motor cu vâscozitatea SAE 5W-30 (ACEA A5 sau superior).

Intervale de temperatură pentru indici de vâscozitate SAE		
Temperatură	°C	-30 -20 -10 0 10 20 30 40 50
	(°F)	-10 0 20 40 60 80 100 120
Motor T-GDI (pentru Africa de Sud)		5W-40
Ulei de motor diesel		15W-40 10W-30 5W-30 0W-30

SERIE DE ȘASIU (VIN)

■ Serie de șasiu

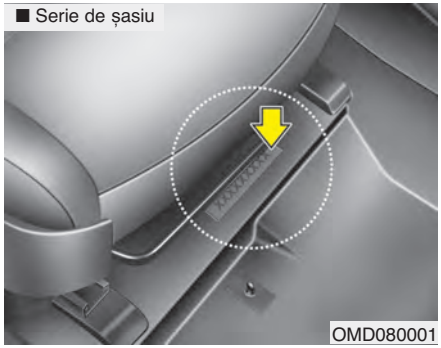

Seria de șasiu (VIN) este numărul utilizat pentru înmatricularea vehiculului și în toate problemele legale, legate de dreptul de proprietate etc.

Aceasta este ștanțată pe podea, sub scaunul pasagerului. Pentru a verifica seria, deschideți capacul.

■ Etichetă serie de șasiu (dacă există în dotare)



Seria de șasiu este vizibilă și pe plăcuța din partea superioară a planșei de bord. Numărul de pe plăcuță este ușor vizibil din exterior, prin parbriz.

ETICHETĂ DE IDENTIFICARE VEHICUL

■ Tip A

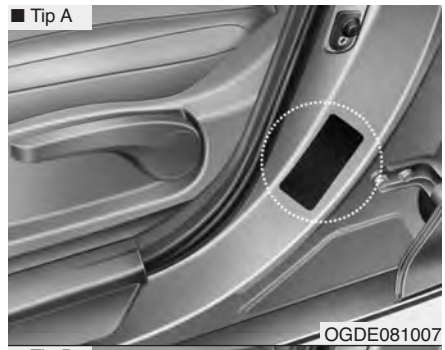

■ Tip B

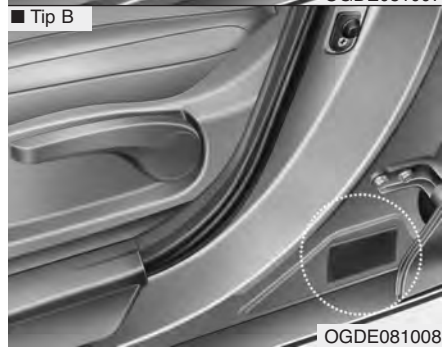

Eticheta de identificare a vehiculului amplasată pe stâlpul central de pe partea șoferului (sau pasagerului) indică seria de șasiu (VIN).

ETICHETĂ ȘPECIFICAȚII ȘI PRESIUNE ÎN ANVELOPE

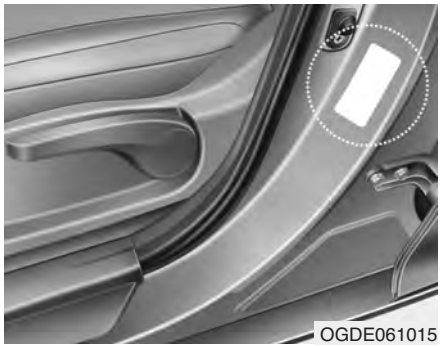

Anvelopele vehiculului nou oferă cele mai bune performanțe în condiții normale de utilizare.

Eticheta amplasată pe stâlpul central de pe partea șoferului indică presiunea recomandată în anvelope.

SERIE MOTOR

■ Motor pe benzină
Tip A

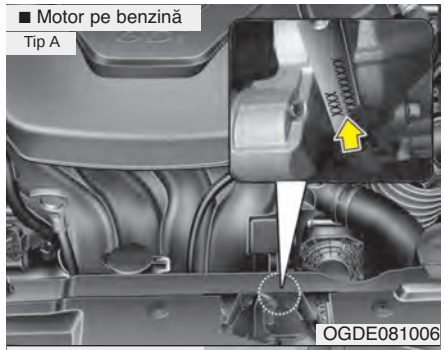

■ Motor pe benzină
Tip C

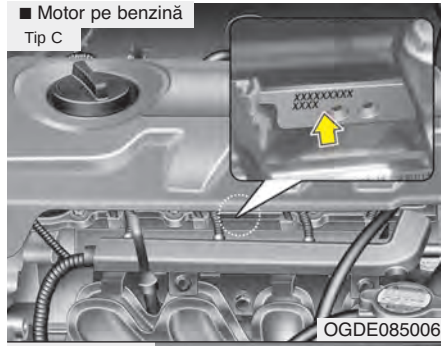

■ Motor pe benzină
Tip B

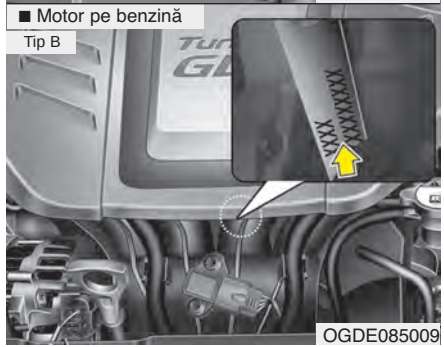

■ Motor diesel

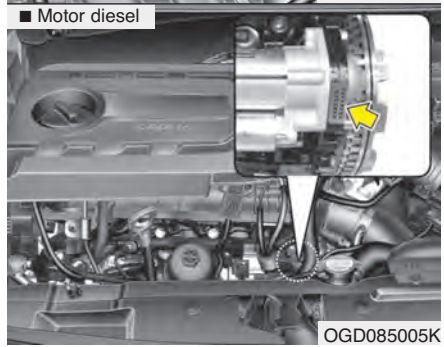

După cum se vede în imagine, seria motorului este ștanțată pe blocul motor.

ETICHETĂ COMPRESOR DE AER CONDIŢIONAT

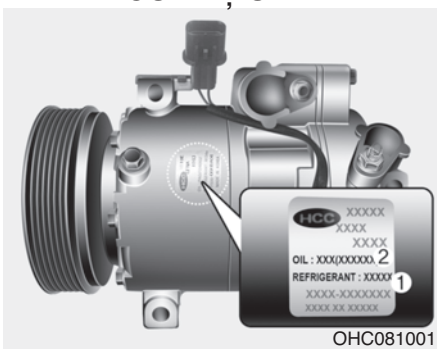

OHC081001

O etichetă de pe compresor vă informează cu privire la tipul de compresor cu care este echipat vehiculul, cum ar fi modelul, codul de piesă al furnizorului, codul de producţie, agentul frigorific (1) şi uleiul frigorific (2).

DECLARAŢIE DE CONFORMITATE



CE0678

Componentele vehiculului care emit frecvenţe radio respectă cerinţele şi alte prevederi relevante ale directivei 1995/5/CE.

Informaţii suplimentare, inclusiv declaraţia de conformitate a producătorului, sunt disponibile pe site-ul web HYUNDAI;

http://service.hyundai-motor.com

Index

A

Aer curat 4-164
Airbag-uri-sistem suplimentar de siguranță 3-42
Airbag frontal șofer și pasager....3-50
Airbag lateral....3-55
Airbag pentru protecția capului 3-56
Etichetă de avertizare airbag....3-65
Indicator și avertizare airbag....3-45
Îngrijirea SRS....3-63
Măsuri suplimentare de siguranță 3-64
Nu montați un scaun pentru copii pe scaunul pasagerului față 3-45
Piesele sistemului SRS și rolul acestora 3-47
Avertizări rutiere 6-2
Lumini de avarie 6-2

B

Baterie....7-51
Elemente de resetat 7-53
Pentru o eficiență maximă a bateriei 7-51
Reîncărcare baterie....7-52
Becuri....7-81
Înlocuire lampă față 7-82
Reglare unghi faruri și proiectoare de ceață (pentru Europa)....7-87
Înlocuire bec al treilea stop pe frână....7-100
Înlocuire bec grup optic spate....7-96
Înlocuire bec lampă număr de înmatriculare 7-100
Înlocuire bec plafonieră 7-101
Înlocuire bec semnalizator lateral 7-100
Buton de pornire/oprire motor....5-9
Buton de pornire/oprire motor aprins 5-9
Pornire motor 5-12
Poziție buton de pornire/oprire motor....5-9

C

Cameră marșarier....4-121
Capac bușon rezervor de combustibil 4-31
Deschidere capac bușon rezervor de combustibil....4-31
Închidere capac bușon rezervor de combustibil 4-31
Capotă....4-29
Deschiderea capotei 4-29
Închiderea capotei 4-30
Centură de siguranță....3-19
Avertizare centuri de siguranță 3-20
Centură de siguranță cu pretensionare....3-25
Centură de siguranță cu prindere în 3 puncte....3-22
Îngrijire centuri de siguranță....3-30
Precauții la utilizarea centurilor de siguranță 3-27
Sistem centuri de siguranță....3-19
Chei....4-4
Înregistrați codul cheii 4-4
Sistem de imobilizare....4-5
Utilizarea cheii 4-4
Cheie inteligentă 4-11
Blocare/deblocare uși într-o situație de urgență 4-13
Funcții cheie inteligentă....4-11

Precauții cheie inteligentă 4-12
Climatizare automată 4-151
Încălzire și aer condiționat automate 4-152
Verificare nivel agent frigorific și lubrifiant compresor de aer condiționat 4-161
Climatizare manuală 4-142
Filtru de polen 4-149
Încălzire și aer condiționat 4-143
Utilizare sistem 4-147
Verificare nivel agent frigorific și lubrifiant compresor de aer condiționat 4-150
Compartiment de depozitare 4-165
Compartiment de depozitare consolă centrală 4-165
Compartiment de depozitare lateral portbagaj 4-168
Compartiment de depozitare portbagaj 4-167
Compartiment răcit 4-166
Cotieră reglabilă 4-165
Suport pentru ochelari de soare 4-167
Torpedo 4-166
Compartiment motor 2-6,7-3
Condiții speciale de deplasare 5-72
Balansarea vehiculului 5-72
Condiții periculoase de utilizare 5-72
Condusul în teren accidentat 5-74
Condusul în zone inundate 5-74
Condusul pe autostradă 5-74
Condusul pe timp de noapte 5-73
Condusul pe timp de ploaie 5-73
Negocierea virajelor 5-73

D

Dacă aveți o pană de cauciuc (cu roată de rezervă) 6-9
Cric și scule 6-9
Cuplu de strângere piulițe de roată 6-14
Declarație de conformitate CE pentru cric 6-18
Demontare și depozitare roată de rezervă 6-10
Etichetă cric 6-17
Schimbarea unei roți 6-10
Dacă aveți o pană de cauciuc (cu kit de depanare anvelope) 6-25, 6-32
Componente kit de depanare anvelope 6-27, 6-33
Date tehnice 6-31, 6-36
Distribuirea etanșeizatorului 6-29, 6-35
Introducere 6-26, 6-32
Note privind utilizarea în siguranță a kitului de depanare anvelope 6-31, 6-36
Umflarea anvelopei 6-30, 6-35
Utilizare kit de depanare anvelope 6-28, 6-34
Dacă motorul nu pornește 6-4
Dacă motorul nu se învârte sau dacă se învârte încet 6-4
Dacă motorul se învârte normal, dar nu pornește 6-4
Dacă motorul se supraîncălzește 6-8
Declarație de conformitate 8-14
Dezghețare și dezaburire parbriz 4-162
Climatizare automată 4-163
Climatizare manuală 4-162
Dimensiuni 8-2

Dispozitiv de dezgheţare 4-140
Dispozitiv de dezgheţare lunetă 4-140

E

Echipamente exterioare 4-182
Suport pentru montarea portbagajului de plafon ...4-182
Echipamente interioare 4-169
Aux, USB şi iPod 4-173
Brichetă 4-169
Copertină portbagaj 4-178
Parasolar 4-171
Plasă de fixare bagaje (cârlig) 4-175
Plasă de separare 4-176
Poliţă portbagaj 4-175
Prinderi covoraşe podea 4-174
Priză 4-172
Scrumieră 4-169
Sistem de bare pentru fixarea bagajelor 4-180
Suport pentru pahare 4-170
Suport pentru sticle 4-171
Umeraş pentru haine 4-174
Echipamente pentru situaţii de urgenţă 6-41
Extinctor 6-41
Manometru 6-41
Triunghi reflectorizant 6-41
Trusă de prim ajutor 6-41
Etichetă compresor de aer condiţionat 8-14
Etichetă de identificare vehicul 8-12
Etichetă specificaţii şi presiune în anvelope 8-13
Explicaţia elementelor care fac obiectul reviziilor periodice 7-33

F

Filtru de aer 7-44
Înlocuire filtru 7-44
Filtru de combustibil (diesel) 7-43
Evacuarea apei din filtrul de combustibil 7-43
Filtru de polen 7-46
Verificare filtru 7-46
Înlocuire filtru 7-46
Frână de parcare - tip de mână 7-42
Verificare frână de parcare 7-42

G

Geamuri 4-24
Geamuri acţionate electric 4-25
Geamuri acţionate manual 4-28
Greutate şi volum 8-4
Grup de instrumente 4-49
Avertizare drum cu polei 4-58
Computer de bord 4-60
Iluminare planşă de bord 4-51
Indicatoare 4-52
Indicator de poziţie transmisie automată 4-56
Indicator de schimbare transmisie manuală 4-55
Indicator limitator de viteză 4-59
Informaţii afişaj LCD 4-71
Kilometraj 4-59

Lămpi de avertizare şi control 4-81
Reostat iluminare grup de instrumente 4-51
Temperatură exterioară.....4-55

H

Hayon.....4-22
Deschidere de urgență hayon 4-23
Deschidere hayon.....4-22
Închidere hayon.....4-22

I

Iluminare.....4-123
Acționare fază lungă 4-126
AFLS (sistem de faruri adaptive) 4-130
Comenzi lumini.....4-124
Funcție de întâmpinare a farurilor 4-123
Funcție de protejare baterie.....4-123
Funcție de stingere întârziată faruri 4-123
Lampă de ceață spate 4-128
Lumini de zi 4-128
Lumini statice pentru viraje 4-124
Proiectoare de ceață 4-128
Semnalizare.....4-127
Sistem de reglare pe înălțime faruri.....4-129

Î

Înainte de a porni la drum 5-4
Înainte de a vă urca la volan 5-4
Înainte de pornire 5-4
Verificări necesare.....5-4
În caz de urgență în timpul deplasării 6-3
Dacă aveți o pană de cauciuc în timpul deplasării 6-3
Dacă motorul se oprește în intersecții sau la trecerile la nivel cu calea ferată 6-3
Dacă motorul se oprește în timpul deplasării 6-3
Închidere centralizată cu telecomandă.....4-7
Înlocuire baterie 4-9
Precauții telecomandă 4-8
Utilizare închidere centralizată cu telecomandă 4-7
Încuietori uși 4-17
Din exterior 4-17
Din interior.....4-18
Funcții de blocare/deblocare uși 4-20
Protecție copii la ușile spate 4-21
Sistem de blocare definitivă.....4-20
Întreținere aspect.....7-102
Îngrijire exterior 7-102
Îngrijire interior.....7-107
Întreținere efectuată de proprietar 7-8
Program de întreținere efectuată de proprietar 7-8

J

Jante şi anvelope....7-54,8-6
Aderenţă anvelope....7-60
Anvelope cu talon îngust....7-64
Geometrie şi echilibrare roţi....7-58
Informaţii talon anvelopă....7-60
Îngrijire anvelope....7-54
Înlocuire anvelope....7-58
Înlocuire roţi....7-60
Întreţinere anvelope....7-60
Presiune recomandată în anvelopele reci....7-54
Rotaţie anvelope....7-57
Verificare presiune în anvelope....7-56

L

Lame ştergătoare....7-48
Înlocuire lame ştergătoare....7-48
Verificare lame....7-48
Lichid de frână/ambreiaj....7-41
Verificare nivel lichid de frână....7-41
Lichid de spălare....7-42
Verificare nivel lichid de spălare....7-42
Lichid de răcire motor....7-38
Schimb lichid de răcire....7-40
Verificare nivel lichid de răcire motor....7-38
Limitator de viteză....5-67
Comutator limitator de viteză....5-67
Pentru dezactivarea limitatorului de viteză, procedaţi în felul următor....5-69
Pentru a seta limita de viteză....5-67
Lubrifianţi recomandaţi şi capacităţi....8-7
Indice de vâscozitate SAE recomandată....8-10
Lucrări de întreţinere....7-6
Precauţii compartiment motor (motor diesel)....7-7
Precauţii la întreţinerea efectuată de proprietar....7-6
Răspunderea proprietarului....7-6
Lumini de avarie....4-122

M

Motor....8-2

O

Oglinzi....4-44
Oglindă retrovizoare interioară....4-44
Oglindă retrovizoare exterioară....4-45

P

Pe timp de iarnă....5-75
Dacă este cazul, utilizaţi ulei de iarnă....5-77
Echipamente de urgenţă....5-78
În sistemul de spălare geamuri, utilizaţi soluţie de antigel aprobată....5-78
Nu amplasaţi obiecte sau materiale străine în compartimentul motor....5-78
Nu permiteţi acumularea de gheaţă sau zăpadă în zona planşeului....5-78

Nu permiteți înghețarea frânei de mână 5-78
Prevenire înghețare încuietori 5-78
Utilizați lichid de răcire etilen glicol de calitate.....5-77
Verificați bateria și cablurile 5-77
Verificați bujiile și sistemul de aprindere 5-77
Zăpadă sau gheață 5-75
Pilot automat 5-58
Accelerarea temporară cu pilotul automat activat ...5-60
Buton pilot automat.....5-59
Pentru a mări viteza de croazieră setată.....5-60
Pentru a reduce viteza de croazieră 5-60
Pentru a reveni la viteza de croazieră când circulați cu o viteză mai mare de aproximativ 30 km/h (20 mph).....5-61
Pentru anularea pilotului automat, procedați în felul următor 5-61
Pentru dezactivarea pilotului automat, procedați în felul următor.....5-62
Setarea vitezei de croazieră.....5-59
Plafonieră 4-136
Lampă oglindă de pe parasolar 4-137
Lampă portbagaj 4-138
Lampă torpedo 4-138
Plafonieră 4-137
Spot pentru lectură 4-136
Stingere automată plafonieră 4-136
Pornire de urgență.....6-5
Pornire prin conectare la o baterie auxiliară.....6-5
Pornire prin împingere 6-7
Poziții cheie 5-5
Contact iluminat.....5-5
Pornire motor 5-7
Poziții contact.....5-6
Prezentare exterior (față) 2-2
Prezentare exterior (spate) 2-3
Prezentare interior.....2-4
Prezentare planșă de bord 2-5
Putere becuri 8-5

R

Revizii periodice 7-10
Cu excepția Europei, pentru Rusia 7-22
Pentru Europa, cu excepția Rusiei 7-11
Rodaj 1-5

S

Scaun.....3-2
Banchetă.....3-14
Răcire scaun 3-12
Scaun față.....3-5
Sistem de încălzire scaune 3-10
Scaun pentru copii 3-31
Serie motor.....8-13
Siguranțe 7-65
Descriere panou de siguranțe/relee 7-69
Sistem audio.....4-184

Antenă 4-184
Filtru de polen 4-160
Încălzire şi aer condiţionat manuale 4-153
Telecomandă sistem audio 4-185
Utilizare sistem 4-158
Sistem de aer condiţionat....8-3
Sistem de control emisii 7-108
Catalizator de NOx....7-112
Sistem de alarmă....4-14
Faza alarmă 4-15
Faza armat 4-14
Faza dezarmat 4-16
Sistem de asistenţă la parcare 4-98
Autodiagnoză 4-101
Condiţii de nefuncţionare....4-100
Utilizare....4-98
Sistem de asistenţă la parcarea cu spatele 4-94
Autodiagnoză 4-97
Condiţii de nefuncţionare....4-96
Precauţii....4-96
Utilizare....4-94
Sistem de avertizare părăsire bandă de rulare (LDWS) 5-63
Lampă şi mesaj de avertizare....5-65
Utilizare LDWS 5-64
Sistem de frânare 5-40
Asistenţă la pornirea din rampă (HAC)....5-56
Control electronic al stabilităţii (ESC) 5-51
Frână de parcare - tip de mână....5-42
Frână de parcare electrică (EPB) 5-44
Frânare de urgenţă....5-48
Recomandări legate de frânare 5-57
Semnal oprire de urgenţă (ESS)....5-56
Servofrână 5-40
Sistem antiblocare frâne (ABS) 5-49
Sistem de stabilitate vehicul (VSM) 5-55
Sistem de întâmpinare 4-139
Funcţie de întâmpinare a farurilor 4-139
Lampă prag şi lampă buzunar....4-139
Plafonieră 4-139
Sistem de monitorizare presiune în anvelope (TPMS) .6-19
Indicator de defecţiune TPMS (sistem de monitorizare presiune în anvelope) 6-22
Indicator poziţie anvelopă cu presiune redusă....6-20
Indicator presiune redusă în anvelope 6-20
Înlocuirea unei roţi cu TPMS....6-22
Sistem ECO activ....5-39
Funcţionarea sistemului ECO activ 5-39
Limite în utilizarea sistemului ECO activ 5-39
Sistem inteligent de asistenţă la parcare (SPAS)....4-102
Condiţii de funcţionare 4-103
Condiţii de nefuncţionare....4-104
Cum funcţionează sistemul (mod ieşire din parcare)..4-115
Cum funcţionează sistemul (mod parcare) 4-107
Defecţiune sistem....4-115
Defecţiune sistem....4-120
Instrucţiuni suplimentare (mesaje)....4-114

Sistem ISG (pornire și oprire la ralanti).....5-15
Defecțiune sistem ISG 5-20
Dezactivare sistem ISG.....5-19
Oprire automată.....5-15
Pornire automată 5-17
Stare de funcționare sistem ISG 5-18
Specificații combustibil 1-2
Aditivi combustibil 1-4
Alți combustibili 1-3
Benzină care conține alcool și metanol 1-3
Biodiesel.....1-5
Motor diesel 1-4
Motor pe benzină 1-2
Nu se va utiliza metanol 1-4
Utilizarea MTBE.....1-4
Utilizarea peste hotare.....1-4

Ș

Ștergătoare și spălătoare 4-131
Spălător încălzit.....4-133
Buton ștergător și spălător lunetă.....4-134
Spălătoare de parbriz (față).....4-133
Ștergătoare de parbriz (față) 4-131

T

Tractare 6-37
Cârlig de remorcare demontabil 6-38
Serviciu de tractare 6-37
Tractare de urgență.....6-38
Tractare remorcă 5-79
Cârlige de remorcare.....5-80
Dacă vă hotărâți să tractați o remorcă 5-85
Frâne remorcă 5-81
Greutate vehicul 5-88
Întreținerea la tractarea unei remorci 5-84
Lanțuri de siguranță 5-80
Tractarea unei remorci 5-81
Transmisie automată 5-25
Funcționare transmisie automată 5-25
Sfaturi pentru condus 5-29
Transmisie manuală 5-22
Funcționare transmisie manuală 5-22
Sfaturi pentru condus 5-24
Transmisie cu ambreiaj dublu.....5-31
Funcționare transmisie cu ambreiaj dublu 5-31
Sfaturi pentru condus 5-37

Trapă de plafon panoramică 4-34
Avertizare trapă de plafon deschisă 4-34
Culisare trapă de plafon 4-35
Închidere trapă de plafon 4-36
Înclinare trapă de plafon 4-35
Parasolar.....4-35
Resetare trapă de plafon.....4-37

U

Ulei de motor 7-36
Schimb ulei şi filtru ulei de motor.....7-37
Verificare nivel ulei de motor 7-36
Utilizare economică 5-70
Utilizarea manualului.....1-2

V

VIN (serie de şasiu) 8-12
Volan 4-38
Claxon 4-39
Servodirecţie asistată electric.....4-38
Servodirecţie cu asistare variabilă 4-41
Volan încălzit.....4-40
Volan reglabil în înălţime şi adâncime.....4-39