현대 가족이 되신 것을 진심으로 환영합니다.

이 책의 이용방법

본 취급설명서는 귀하의 차를 보다 안전하고 쾌적하게 운전할 수 있도록 올바른 취급방법을 설명하였습니다.
만약 차량의 취급방법 미숙지로 오작동하는 경우, 고장 및 사고의 원인이 되므로 차량을 사용하기 전에 반드시 숙지하십시오.
본 취급설명서에 기재된 이외의 방법으로 차량을 사용시 안전을 보증할 수 없습니다. 파손되지 않도록 잘 보관하시고 타인에게 차량을 양도할 경우에는 반드시 본 취급설명서를 함께 전달하십시오.



경고, 주의가 있는 문장 및 진하게 표시되어 있는 부분은 특히 유념하십시오.



'*' 표시는 차량에 따라 장착되지 않는 부품이거나, 부품이 선택 사양인 경우를 표시합니다.

⚠ 경 고

사람이 다치거나 사망의 우려가 있는 경우의 경고 표시입니다.

⚠ 주 의

차량이 고장나거나 손상될 우려가 있는 경우의 주의 표시입니다.

※ 폐사에서 지정하는 순정부품(엔진 오일, 변속기 오일 등)을 사용하지 않거나 불량 연료를 사용했을 경우에는 차량에 치명적인 손상을 줄 수 있습니다.
※ 사용 도중에 차량의 이상이나 고장이 발생한 경우 가까운 폐사 직영 서비스센터 또는 서비스협력사에 문의하십시오.
※ 본 책자에 수록된 사양 및 제원은 폐사 설계 변동에 따라 사전 통고 없이 변경될 수도 있으므로 양지하시기 바랍니다.

ⓒ 2013 **현대자동차(주)** 본 책자 내용의 일부 혹은 전체를 사전 서면동의 없이 무단으로 인쇄, 복사, 기록 등의 방법을 이용하여, 어떠한 형태로도 복제, 재생, 배포하는 것을 금합니다.

목 차

안 내 | 실내/엔진룸 각종 장치 및 경고/표시등 안내 1

안전 주의 사항 | 하이브리드 주요 기능 및 주의사항, 안전 주의 사항, 안전운행을 위한 운행방법 및 주의 사항 2

안 전 장 치 | 안전 장치의 사용방법 및 주의 사항 3

편 의 장 치 | 실내, 외부 각종 장치의 사용 방법 및 주의 사항 4

시동 및 주행 | 하이브리드 운전 시스템, AUTO STOP(오토 스탑), 차량 운행과 관련된 시동 및 정지 방법, 변속기, 브레이크 등의 사용 요령 5

비상시 응급조치 | 차량 고장시 응급조치 방법 6

정 기 점 검 | 일상 점검/정기 점검 등의 항목과 각종 오일류의 점검 방법 등 차량 관리 요령 7

차 량 정 보 | 차량에 부착된 각종 라벨 및 고유번호 8

색 인 | 찾아보기 색인

보증수리안내 | 보증서, 각종 서비스제도 및 서비스 네트워크 안내

목 차

내관도 I 1-2
내관도 II 1-3
엔진룸 1-4
경고등 및 표시등 1-5

내관도 I



1. 가속 페달..... 5- 5
2. 계기판 조명 조절 4-39
3. 도어 열림 레버..... 4-12
4. 브레이크 페달 5-27
5. 송풍구 조절 레버 4-73
6. 실내 퓨즈 패널..... 7-38
7. 실외 미러 접이 버튼* 4-36
8. 실외 미러 조절 스위치* 4-35
9. 스티어링 휠(조향 핸들)..... 4-25
10. 스티어링 휠 높이 조절 레버..... 4-26
11. 유리창 개폐 스위치..... 4-17
12. 유리창 개폐 잠금 버튼 4-20
13. 앞유리 열선 버튼*..... 4-69
14. 중앙 도어 잠금 스위치 4-13
15. 트렁크 열림 버튼 4-15
16. LPI 차량의 연료공급 버튼..... 5- 6
17. 연료 주입구 열림레버..... 4-22
18. AUTO STOP 스위치..... 5-16

내관도 II

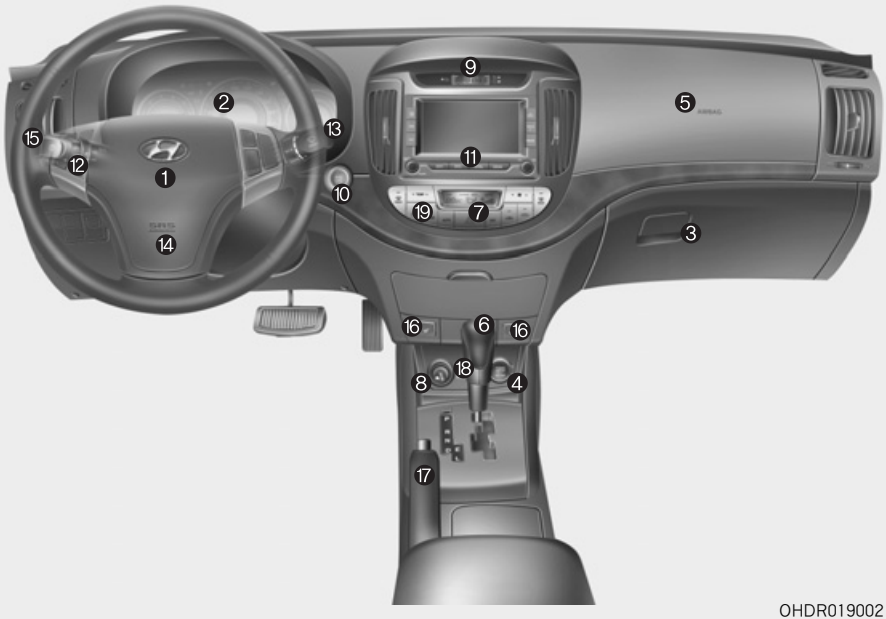

OHDR019002

1. 경적기 4-26
2. 계기판 4-38
3. 글로브 박스 4-82
4. 다용도 소켓 4-86
5. 동승석 에어백 3-24
6. 변속레버 5-17
7. 비상경고등 버튼 4-59
8. 시가 라이터 4-83
9. 시계 4-86
10. 시동 스위치*/시동 버튼* ..5-2, 5-8
11. 오디오* 4-90
12. 오디오 리모컨* 4-90
13. 와이퍼/와셔 스위치 4-64
14. 운전석 에어백 3-24
15. 조명 스위치 4-60
16. 좌석 히터 버튼* 3- 7
17. 주차 브레이크 5-28
18. 오디오 외부 입력 단자* 4-92
19. 히터 및 에어컨* 4-70

B020000BHD

엔진룸

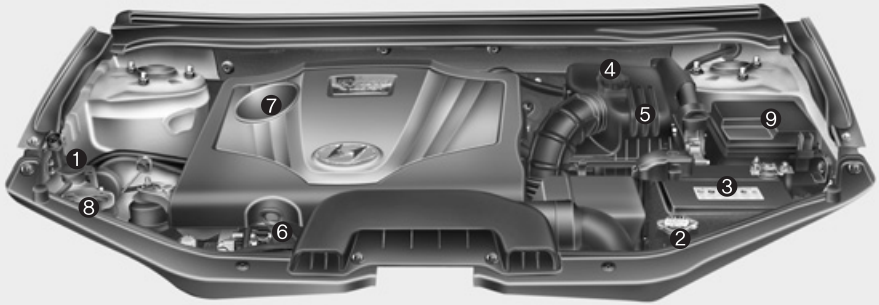

OHDR070001

1. 냉각수 점검..... 7-17
2. 라디에이터 캡..... 7-17
3. 배터리 점검..... 7-28
4. 브레이크 액 점검..... 7-19
5. 에어클리너 점검..... 7-22
6. 엔진 오일 레벨 게이지..... 7-15
7. 엔진 오일 주입구..... 7-15
8. 와셔액 점검..... 7-20
9. 퓨즈의 교환..... 7-37
※ 추천오일 및 용량..... 8- 3
(각종 오일류의 용량 및 추천사양)

경고등 및 표시등

B040001AHD


에어백 경고등
(프리텐셔너 시트벨트 경고등)



ABS 경고등


안전벨트 미착용 경고등

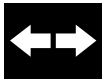
비상경고등/방향지시등


전조등 상향 표시등


엔진 오일 압력 경고등



브레이크 경고등


안개등 표시등*


무단 변속기 위치 표시등*


트렁크 열림 경고등


도어 열림 경고등


연료 부족 경고등



전동 파워 스티어링 경고등


엔진 경고등


냉각수 수온 경고등


충전 경고등



시동 대기 표시등


이모빌라이저 경고등*



AUTO STOP ON/OFF
표시등


서비스 경고등

※ 경고등 및 표시등에 관한 자세한 사항은 4장, 「계기판」을 참조하십시오.

목 차

하이브리드 차량 주요기능 2-3
하리브리드 차량 주요장치 2-4
하이브리드 안전 주의 사항 2-5
1일 1회 일상 점검 실시 2-9
엔진룸을 열고 2-9
규격타이어 장착 및 타이어 공기압 수시 점검 2-10
운전석에 앉아서 2-10
올바른 운전자세 2-11
좌석, 스티어링 휠, 미러 조정은 출발전에 2-11
운전석 주변은 항상 깨끗이 2-11
안전벨트 착용 2-12
에어백 관련 주의사항 2-13
주·정차 중 차내 수면 금지 2-14
음주·과로 운전 금지 2-14
인화성·폭발성 물질 차내 방치 금지 2-15
창문 밖으로 손이나 얼굴 등을 내밀지 말것 2-15
주행 중 엔진 정지 금지 2-16
정차 또는 주차 중 휴대전화 사용 요령 2-16
어린이는 적정 보호구 착용과 함께 뒷좌석에 2-17
차 안에 어린이만 남겨두면 위험 2-17
주위 안전 확인 2-17

목 차

주행 시 도어 · 트렁크는 잠금 상태로 2-18
주 · 정차 시 배기관 주변 화재 위험 2-18
밀폐된 공간에서 워밍엄 또는 차량 점검 금지 2-18
주차 시 바퀴에 고임목 설치 2-19
교차로나 철도 건널목을 건널 때 2-19
편의장비 추가 장착 시 임의 배선 사용 금지 2-19
차량 개조 금지 2-20
각종 시트커버류 작업 시 유의 2-20
폐사 직영 서비스센터 또는 서비스협력사 이용 2-21
순정부품의 사용 2-21
LPI차량 사용 시 주의 사항 2-21
기타 주의사항 2-23
신차 길들이기 2-24

하이브리드 차량 주요기능



1. 하이브리드 자동차

두가지 이상의 동력원(LPI 엔진과 모터)을 설치하고, 주행상태에 따라 LPI 엔진 또는 모터의 동력을 이용하여 운행되는 자동차 입니다.(시동~일정속도 도달 전과 가속시는 하이브리드 모터와 LPI 엔진이 사용되고, 정속 운전시는 LPI 엔진만 사용)

2. 주요기능

- 무단변속기, 엔진통합제어 : 엔진의 효율 높은 영역을 사용하여 연비를 향상시킵니다.
- 동력 보조(Motor Assist) : 가속 또는 오르막길 주행 시 모터에 의한 동력을 보조합니다.
- AUTO STOP(오토스탑) : 차량 정지시 엔진을 정지시켜 연료소비를 줄이고 배기가스를 저감시킵니다.
- 회생제동 시스템 : 차량 감속 시 모터의 발전역할로 운동에너지를 전기에너지로 변환하여 배터리를 충전하는 동시에 제동효과를 얻을 수 있습니다.
- 엔진시동 : 정상 조건에서 시동 시 기존 스타터 모터가 아닌 하이브리드 모터로 사용함으로써 시동 시 소음을 줄일 수 있습니다.

다음의 동작 상태에서 회생브레이크가 동작합니다.

- 주행중 가속페달을 놓을 때 또는 브레이크를 밟을 경우 차량 속도 및 엔진부하 상태에 따라 적정량의 회생브레이크가 작동합니다.
- 회생제동시 일반차량과 다르게 제동효과(엔진 브레이크)가 크게 걸리는 듯한 현상이 발생할 수 있습니다. 이 현상은 모터가 발전기로 전환되면서 고전압 배터리에 충전하는 현상입니다.

알아두기

회생 제동 기능이란?

차량 감속 및 제동 시 전기 모터를 사용, 운동 에너지를 전기 에너지로 변환시켜 고전압 배터리에 충전하는 기능입니다.(감속 시 전기 모터의 역회전 하려는 속성으로 제동력 발생 및 전기 에너지 생성)

하이브리드 차량 주요장치

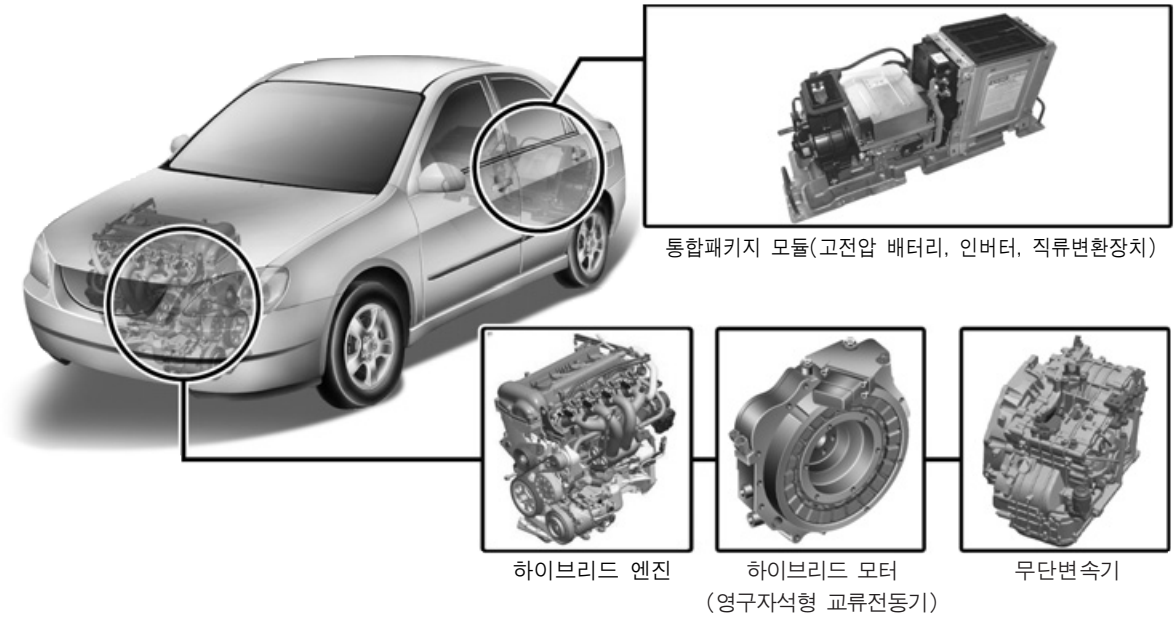

OHDR020001

▶ **하이브리드 모터 :** 3상 AC(교류) 전원으로 동작하는 고출력 모터이며, 엔진 시동, 출발 및 가속 시 엔진의 동력을 보조하고, 감속시 에너지를 회생하는 장치
▶ **고전압 배터리(리튬 이온 폴리머) :** 하이브리드 모터 구동에 필요한 전력 공급 및 차량의 저전압(12V) 전장 부품 전원을 공급하는 고전압 배터리 및 부품 모듈
▶ **모터제어기 :** 모터 제어용 컴퓨터이며, 고전압 배터리의 DC 전원을 모터 구동을 위한 AC 전원으로 변환시키는 장치
▶ **12V 직류변환장치 :** 고전압을 저전압으로 낮추어 12V 배터리 충전 및 12V 전력을 공급하는 장치

하이브리드 안전 주의 사항

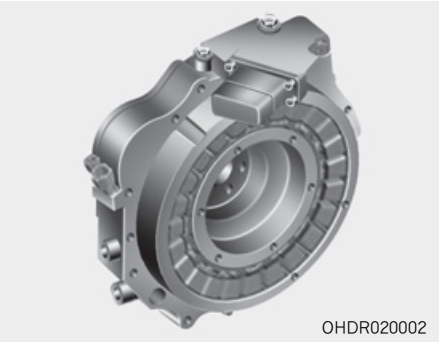
OHDR020002

■ 고전압 모터 커넥터(엔진룸)

⚠ 경 고

- 고전압 커넥터를 임의로 분리하지 마십시오. 감전으로 인하여 사망하거나 다칠 수 있습니다.
- 하이브리드 차량의 점검 및 정비는 반드시 폐사 직영 서비스센터 또는 서비스협력사로 문의하십시오.

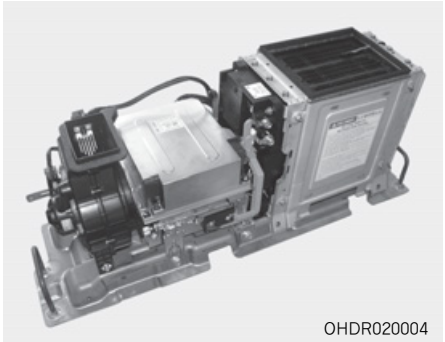
OHDR020004

■ 통합 패키지 분해/조립 금지(트렁크)

⚠ 경 고

- 통합패키지 모듈을 절대 분해, 조립하지 마십시오. 감전으로 인하여 사망하거나 다칠 수 있습니다.
- 통합패키지모듈을 임의로 분해 또는 조립할 경우 차량 성능, 내구성에 문제가 생길 수 있습니다.

⚠ 경 고

- 통합패키지 모듈의 점검은 반드시 인증된 전문 서비스센터에 문의 하십시오.
- 통합패키지 모듈, 모터에 연결된 고전압 케이블(주황색 케이블)등은 감전의 우려가 있으므로 손으로 부품을 만지거나 커버나, 전기 케이블을 임의로 탈부착 하지 마십시오. 특히 하이브리드차량은 고전압 시스템으로 시동 스위치 「ON」 상태에서는 절대 만지지 마십시오. 감전으로 인하여 사망하거나 다칠 수 있습니다.
- 고전압 배터리 전해액이 피부나 옷, 눈에 닿으면 최소한 15분 동안 흐르는 물에 깨끗한 물로 닦아내고 즉시 의료 조치를 받으십시오. 의료 조치를 받을 때까지 스펀지 또는 헝겊에 물을 적셔 계속 닦아 내십시오. 실명의 위험과 피부에 해가 될 수 있습니다.

■ 통합패키지 모듈 오용 금지

⚠ 경 고

- 통합패키지 모듈 내부 고전압부품(고전압 배터리, 인버터, 직류변환장치 등)을 용도 외 사용하지 마십시오.
- 외부 충전기를 사용하여 통합패키지 모듈 내 고전압배터리 충전 시도를 하지 마십시오.
  감전으로 인하여 사망하거나 다칠 수 있고 차량 성능, 내구에 영향을 줄 수 있습니다.
- 임의로 통합패키지 모듈에 구멍을 뚫거나 충격을 주지 마십시오. 감전으로 인하여 사망하거나 다칠 수 있고 차량 성능, 내구에 영향을 줄 수 있습니다.
- 불에 가까이 하거나 소각하지 마십시오. 발열에 의한 화재의 위험이 있습니다.

■ 트렁크 내 물건 적재 주의

⚠ 경 고

- 주행중 트렁크 내 적재물의 이동은 통합패키지 모듈에 충격을 주어 부품 손상 및 차량 성능 이상을 유발할 수 있습니다. 트렁크 내 적재물 이동에 주의 바랍니다.
- 트렁크에 액체 이물질을 다량 흘리지 마십시오. 차량 성능에 영향을 줄 수 있습니다.

⚠ 주 의

- 차량 페인트 열처리 작업시 70도 30분 또는80도 20분 초과 하지 마십시오. 성능 저하의 원인이 될 수 있습니다.
- 엔진룸 내부 청소시 고압 세차나 물세척은 고전압 누전에 의한 감전을 일으킬 수 있고, 부품손상 등 차량의 전기 계통의 이상을 초래하여 차량의 문제가 발생할 수 있으니 삼가십시오.

■ 사고 발생 시

⚠ 경 고

- 차를 도로변에 주차시킨 후 변속레버를 「P」(주차) 위치로 하십시오. 하이브리드 시스템을 멈추고 시동 스위치가 꽂혀 있을 경우 빼거나 시동 스위치를 눌러 끄십시오.
- 신체 상해를 예방하기 위해서, 높은 전압의 전선과 커넥터 그리고 통합패키지 모듈을 만지지 마십시오.
- 일부 노출된 전선이 차량의 안쪽이나 바깥쪽에 튀어나오면, 전기 쇼크가 발생할 수 있습니다. 그 전선들을 절대로 만지지 마십시오.
- 차량화재가 발생하면, 전기 화재에 전용으로 쓰이는 소화기를 사용(분말소화기, 모래)하여 화재를 진화하십시오. 만일 견인이 필요하다면 6장, 「차량 견인」 편을 참조하십시오.

⚠ 경 고

- 차량이 침수 상태일 경우 :
  ① 시동을 OFF하고, 키를 소지하고 차량에서 안전하게 빠져 나옵니다.
  ② 안전하게 빠져나오신 후, 직영 서비스 센터 또는 서비스 협력사로 문의하십시오.

■ 차량의 장기 주차시

⚠ 주 의

- 차량 시동 스위치를 「OFF」하십시오.
- 장기 주차 시 자연 방전에 의해 고전압 배터리가 방전되어 성능 저하가 발생할 수 있으니, 약 2개월에 1회 약 1시간 이상 주행을 권장합니다. 주행을 하면 자동적으로 고전압 배터리가 충전 됩니다.

■ 서비스 플러그

⚠ 주 의

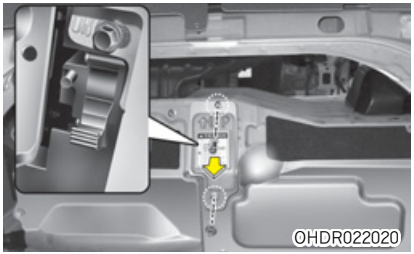

서비스 플러그는 절대로 만지지 마십시오. 서비스 플러그는 차량을 수리할 경우 서비스 센터에서 배터리 고전압을 차단하기 위한 장치입니다.
함부로 취급할 경우 감전 등 위험할 수 있습니다. 차량 정비가 필요할 경우 서비스 플러그를 분리 후 하이브리드 시스템을 점검해야 합니다. 또한 서비스 플러그를 분리 후 약 3분 정도 기다린 후 실시 하십시오.

■ 기타 주의사항

⚠ 주 의

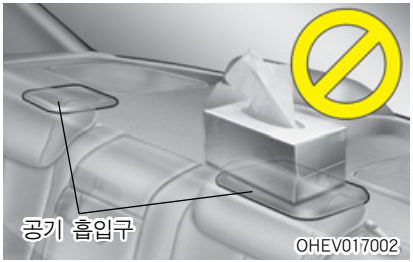

- 실내 선반 상단부에는 배터리, 모터제어기 냉각을 위한 공기 흡입구가 설치되어 있으므로 물건등으로 통로를 막지 마시고, 이물질을 흘리거나 넣지 마십시오.

⚠ 주 의

- 12V 보조 배터리를 교환하거나 방전으로 인한 점프 시동할 경우 일정 시간(약 10분) 동안 오토 스탑(AUTO STOP) 기능이 작동되지 않을 수 있습니다.
- 12V 보조 배터리나 발전기의 고전압 배터리 충전상태가 불량할 경우 오토 스탑(AUTO STOP) 기능이 동작하지 않을 수 있습니다.
- 비 순정 부품을 사용하거나 임의 개조 장착은 전기 동력 시스템의 손상을 줄 수 있으므로 삼가십시오.
- 잘못된 배터리 처리는 환경과 사람의 건강을 해칠 수 있습니다. 분리수거가 이루어질 수 있도록 처리하십시오.

1일 1회 일상 점검 실시



A140000AHD

- 1일 1회 운행 전 점검을 하십시오.
- 차량 하부의 누유, 누수 등을 점검하십시오.
- 엔진 룸을 열고 냉각수, 각종 오일 및 벨트류의 이상 유무를 확인하십시오.
- 일상 점검은 7장, 「일상 점검 항목」 내용을 참조하여 점검하십시오.
- 차량 외관의 이상 유무를 확인하십시오.

엔진룸을 열고

엔진 오일 점검



차를 평평한 장소에 놓고 엔진 시동을 끄고 5분 후에 점검하십시오.
오일 레벨게이지를 뽑아 오일이 최대선과 최소선 사이에 있는지 점검하십시오.

브레이크 액 점검



브레이크 리저버 탱크 내의 브레이크액 양이 규정범위 내에 있는가 확인하십시오.
부족하면 보충하고, 급격히 감소되어 있으면 서비스센터에서 점검을 받으십시오.

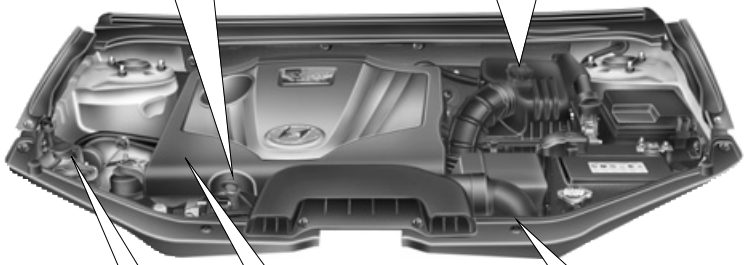

냉각수량 점검



엔진이 차가울 때 냉각수 보조탱크의 냉각수 양이 최대선과 최소선 사이에 있는지 점검하시고 부족하면 부동액과 물을 혼합하여 보충하십시오.

벨트류 점검

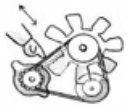

정기 점검 주기표의 점검 및 교환 시기에 따라 서비스센터에서 점검 및 교환을 받으십시오.

냉각수 누수 점검



라디에이터와 호스에서 냉각수가 새지 않는지 점검하십시오.

규격타이어 장착 및 타이어 공기압 수시 점검

A150000AHD

- 타이어는 본 차량에 적합한 규격의 타이어를 사용하시고, 바닥면과의 접지상태 확인 및 적정 공기압을 유지하십시오. 임시 타이어의 공기압도 수시로 점검하십시오.
- **항상 적정 타이어 공기압을 유지하십시오.**
- 타이어 공기압 부족 및 고속 주행시 스탠딩 웨이브 현상으로 타이어가 순간적으로 터지게 되면 차량 전복 등의 위험이 있으므로 장거리 및 고속 주행 전에 반드시 공기압을 점검 · 보충하십시오.

알아두기

스탠딩 웨이브(Standing Wave) 현상 이란?

일반적으로 주행 시 타이어는 압착되었다가 회복되는 것이 반복되는데, 공기압이 부족한 상태로 고속 주행을 하게 되면 압착이 많이 되고 회복이 미처 덜 된 상태에서 다시 노면과 타이어가 닿게 됩니다. 이 현상이 계속되면 반복되는 변형으로 타이어가 단시간에 파열됩니다.

운전석에 앉아서



계기판 점검

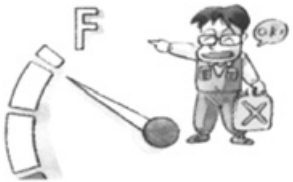

계기판 각종 정보의 이상 유 • 무 및 연료가 적정한지 점검합니다.

주차 브레이크 점검



주차브레이크를 힘껏 잡아 당겨 멈출때까지 노치수가 적당한지 점검합니다.
(표준치 : 7~8)

페달류 점검



페달을 가볍게 밟아서 평상시 사용 때 보다 간극이 초과하거나 줄어들면 즉시 폐사 직영 서비스센터 또는 서비스협력사에서 점검 및 수리 받으십시오.

올바른 운전자세



A120000AHD

올바른 운전자세가 되도록 운전석과 스티어링 휠을 조정하십시오.

바람직한 운전자세는 좌석에 깊숙히 앉아 브레이크 페달을 끝까지 밟았을 때 무릎이 약간 굽혀지고, 손목이 스티어링 휠의 가장 먼 곳에 닿아야 합니다. 또한, 헤드레스트의 높이가 조절되는 차량인 경우는 운전자의 귀 상단이 헤드레스트 중심에 올 수 있도록 헤드레스트를 조정하십시오.

좌석, 스티어링 휠, 미러 조정은 출발 전에

A130000AHD

- **좌석, 스티어링 휠, 미러는 출발전에 조정하시고 주행시는 절대로 조작하지 마십시오.**
- **내 · 외측의 미러를 조정하여, 충분한 시계를 확보하십시오.**
- 높이를 조절할 수 있는 스티어링 휠은 반드시 주행 전에 신체에 알맞게 조절하십시오.
- 모든 게이지 및 경고등을 확인하십시오.
- 주차 브레이크를 해제하고 브레이크 경고등이 소등되는지 점검하십시오.
- 차 주위에 사람이나 물체 등이 없는지 확인하십시오.

⚠ 경 고

- 운전 시 하이힐, 슬리퍼 등 운전하기 불편한 신발을 신지 마십시오. 가속 페달, 브레이크 페달 등의 조작능력이 저하되어 사고의 원인이 됩니다.
- 주차 브레이크를 해제시킬 때에는 차량이 움직일 수 있으므로 반드시 브레이크 페달을 확실히 밟으십시오.

운전석 주변은 항상 깨끗이



A110000AHD

- 운전석 주변은 항상 깨끗하게 유지하십시오. 빈 깡통 등이 페달 밑으로 굴러 들어갈 경우 페달 조작이 불가능하게 되어 매우 위험합니다.
- 바닥 매트는 페달의 움직임을 방해하지 않는 것으로 너무 두껍지 않으면서 바닥에 고정되는 제품이어야 합니다.
- 실내에는 화물을 좌석높이 이상으로 적재하지 마십시오.

안전벨트 착용

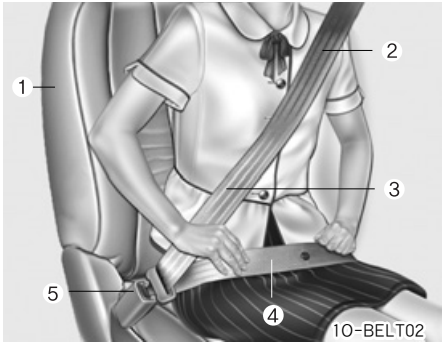

A100100AHM

■ 탑승자를 보호하는 안전벨트 착용

모든 좌석의 탑승자들은 가까운 거리라도 주행전에 반드시 안전벨트를 착용하십시오.

1. 탑승자가 기대거나 구부리지 않고 좌석에 깊게 걸쳐 앉아, 등을 등받이에 기대어 똑바로 앉은 상태여야 합니다.
2. 안전벨트의 어깨띠 부분은 가슴 부위를 지나도록 해야 합니다.
3. 안전벨트가 꼬이거나 짓눌린 상태에서 주행하지 마십시오.
4. 안전벨트의 골반띠 부분이 부드럽게 골반 부분을 지나도록 해야 합니다.
5. 안전벨트를 버클에 '찰칵' 소리가 날 때까지 확실하게 밀어 넣으십시오.

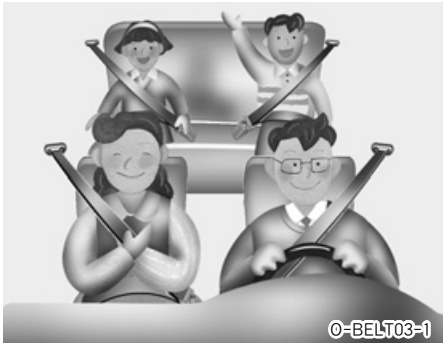

탑승자 전원 안전벨트를 착용하십시오.

- 3점식 안전벨트를 착용할 수 없는 어린이의 경우는 안전벨트를 직접 사용하지 말고 뒷좌석에 어린이 전용 보조시트에 앉히십시오.
- 주행 중 어린이를 무릎에 앉히거나 팔로 안고 있지 마십시오. 경미한 충돌 사고라 할지라도 어린이를 놓칠 수 있습니다.
- 임신 중의 여성이나 환자는 급정차, 충돌 사고 등의 경우 복부 등에 강한 힘을 받을 수 있으므로 의사와 상의하여 사용하십시오.

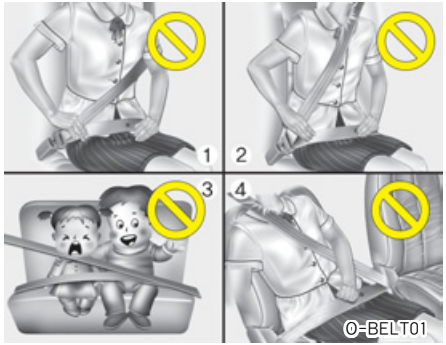

A100200AHM

■ 기타 주의사항

1. 벨트의 어깨띠를 팔 밑으로 하거나 등 뒤로 하지 마십시오.
2. 안전벨트의 어깨띠가 목이나 얼굴을 지나지 않도록 하십시오.
3. 벨트 하나로 한번에 두 사람 이상이 함께 착용하지 마십시오.
4. 안전벨트를 착용한 상태로 좌석 등받이를 뒤로 눕히면 만일의 경우, 안전벨트 아래로 신체가 빠져나와 안전벨트에 목이 걸리거나 심각한 부상을 입을 수 있습니다.

안전 주의 사항

에어백 관련 주의사항

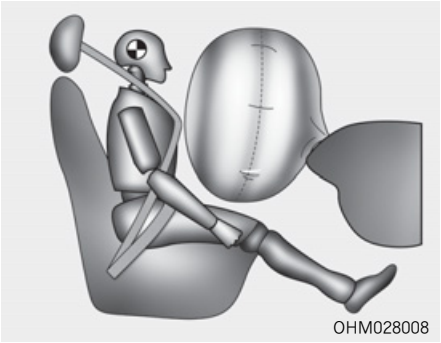

A420100AHM

■ 에어백은 보조 안전장치입니다.

에어백은 안전벨트에 의한 충격보호기능을 보조하기 위해 개발된 보조안전장치의 하나입니다. 에어백이 장착된 차량일지라도 반드시 안전벨트를 착용해야 충돌이 발생한 경우 에어백이 제공하는 최대 효과를 얻을 수 있으며, 안전벨트를 착용하지 않으면 충돌이 발생한 경우 실명, 상해, 사망 등의 신체적 불이익을 입을 수 있습니다.
에어백이 작동될 때는 탑승자의 상체와 에어백과의 거리가 멀수록 안전하기 때문에 차량운행 전 운전자나 승객은 가능한 한 좌석을 뒤로 이동시켜 앉으십시오.

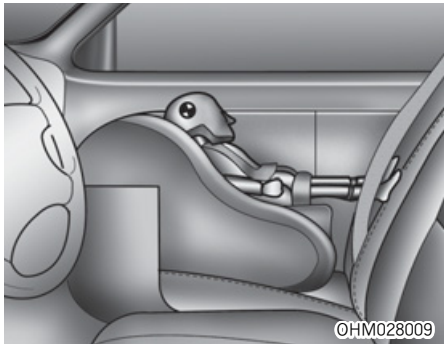

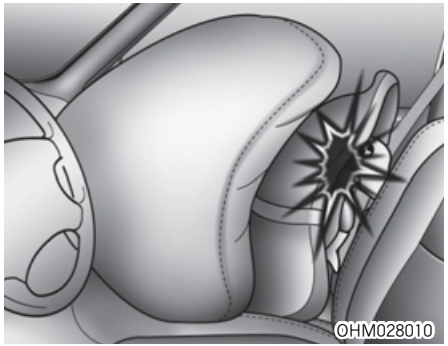

A420200AHM

■ 유아/어린이의 에어백 관련 주의사항

▶ 차량운행 상태에서 탑승한 아이들을 안전하게 보호하기 위해서는 아래의 사항을 지키십시오.

- 아이들은 항상 뒷좌석에 탑승시키십시오.

※ 동승석 에어백이 장착된 차량은 동승석에 유아용 보호장치를 설치하지 마십시오. 특히 차량 진행방향의 반대방향으로 설치 시 에어백 작동에 의해 심하게 다치거나 사망할 수 있습니다.(그림 참조)

- 약 10-15세 정도(신장에 따라 다름)의 어린이를 동승석에 앉혀야 할 경우 반드시 안전벨트를 착용시키고 가능한 한 좌석을 뒤쪽으로 밀어 에어백과 거리를 멀리하도록 하십시오.
- 아이를 안고 타지 않도록 하십시오.
  특히 에어백이 장착된 차량에서 동승석 탑승시 아이를 안고 탑승하면 더욱 위험합니다.
- 유아 탑승 시에는 반드시 뒷좌석에 유아용 보호장치를 장착하여 탑승시키십시오.



A250000AHD

⚠ 경 고

어린이나 유아 및 임산부, 노약자는 동승석 에어백이 장착된 차량의 동승석에는 절대 앉히지 마십시오. 또한 유아용 보조시트도 설치하여 운행하지 마십시오. 사고시 에어백 팽창충격으로 안면부상 및 사망사고가 초래될 수 있습니다.

주·정차 중 차내 수면 금지

A160000AHD

⚠ 경 고

장시간 주 · 정차할 때에는 반드시 시동을 끄십시오.
무의식중 변속레버를 움직이거나 가속페달을 밟아 예기치 못한 사고가 발생할 수도 있으며, 가속 페달을 계속 밟고 있을 경우 오버히트(과열), 엔진 및 배기관의 이상과열로 화재가 발생할 수 있습니다.
또한, 장시간 주차 및 정차 중에 창문을 닫은채로 차 안에 계시거나 수면을 취하지 마십시오. 대단히 위험합니다. 특히 시동을 켜고 에어컨이나 히터를 켠 상태로 밀폐된 차 안에 오래 있을 경우 질식사의 위험이 있습니다.

음주·과로 운전 금지



A170000AHD

휴식을 취하지 않고 계속 운전하면 졸음이 오게 되어 사고를 유발할 수 있습니다.
장시간 운전 할 경우에는 안전을 위해 최소한 2시간마다 휴식을 취하십시오.

안전 주의 사항

⚠ 경 고

- 음주 운전은 절대로 하지 마십시오. 음주는 운전자의 판단, 시력과 근육 조절을 저하시키고, 소량일지라도 운전자의 반사신경, 인식, 판단에 영향을 미칩니다. 그렇기 때문에, 운전자 뿐만 아니라 승객, 상대차량 탑승자의 생명을 위협할 수 있습니다.
- 약물을 복용하고 운전하는 것은 복용한 약물의 종류와 양에 따라 음주운전 보다도 위험할 수 있으므로 약물 복용 후에는 차량을 운행하지 마십시오.

인화성 · 폭발성 물질 차내 방치 금지

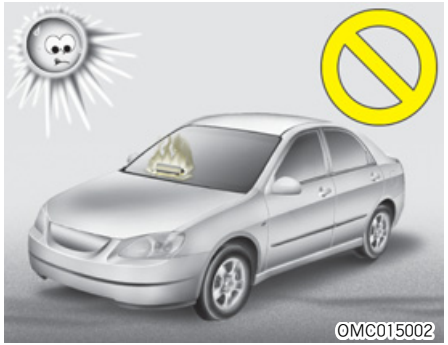

A180000AHD

- 가연성 물질을 싣지 마십시오.
- 여름철과 같이 차안의 온도가 급상승하는 경우에는 밀폐된 차안에 가스라이터 등 인화성 · 폭발성 물질을 두지 마십시오. 폭발할 수 있습니다.

창문 밖으로 손이나 얼굴 등을 내밀지 말것

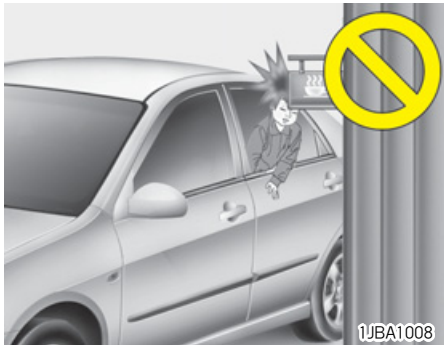

A200000AHD

창문 밖으로 손이나 얼굴 등을 내밀지 마십시오. 대단히 위험합니다. 특히, 어린이와 함께 탈 경우는 항상 주의하십시오.

주행 중 엔진 정지 금지



A210000AHD

주행 중에는 시동을 끄지 마십시오.
브레이크의 성능저하 및 스티어링 휠 조작이 불가능하게 되어 매우 위험합니다.

정차 또는 주차 중 휴대전화 사용 요령



A220000AHD

차내에서 휴대전화를 사용하면 오디오로 부터 잡음이 발생하는 경우가 있지만 오디오의 고장이 아닙니다. 이러한 경우에는 휴대전화를 오디오에서 될수 있는 한 멀리 떨어져서 사용하십시오.
차내에서 휴대전화나 무전기 등을 사용할 경우는 별도의 외부안테나 또는 핸즈프리가 장착된 차량은 핸즈프리를 사용하십시오. 무전기 자체의 내부 안테나를 사용하시면 차량의 전기 장치에 영향을 주어 안전운행에 나쁜 영향을 줄 수가 있습니다.

⚠ 경 고

주행 중 휴대전화의 사용은 법으로 금지되어 있습니다.
주행 중 운전자가 휴대전화를 사용하는 것은 매우 위험합니다.
휴대전화는 반드시 차량을 안전한 곳에 주 · 정차시킨 후 사용하십시오.

안전 주의 사항

어린이는 적정 보호구 착용과 함께 뒷좌석에



A230000AHD

⚠ 경 고

어린이는 보호자와 함께 뒷좌석에 태워 안전벨트나 적절한 보호장구를 착용하게 하시고, 실내에서는 뒷도어를 열 수 없도록 어린이 보호용 잠금 장치를 작동시키십시오. 만약 적절한 보호장구를 착용하지 않으면 급제동 또는 충돌 사고가 발생할 경우에 매우 위험합니다.

차 안에 어린이만 남겨두면 위험



A240000AHD

- 차로부터 떠날 때는 어린이와 함께 가십시오. 어린이만 차 안에 남겨둘 경우 차 내의 안전과 관련된 장비를 만져 의외의 사고가 발생할 수 있습니다. 또한 여름철에는 차내가 고온으로 올라가고 겨울철에는 추워지므로 대단히 위험합니다.
- 시동 키는 어린이 손에 닿지 않도록 항상 잘 관리하시기 바랍니다. 운전장치를 만지는 등 의외의 사고를 방지하십시오.

주위 안전 확인



A260000AHD

- 동승자에게도 주위를 환기시켜 도어를 열 때 안전사고가 발생치 않도록 주의하십시오.
- 차를 후진할 때는 미러에만 의존하지 말고 직접 후방을 확인하십시오.

주행 시 도어·트렁크는 잠금 상태로



A270000AHD

- 주행 시에는 반드시 도어를 잠금 상태로 하십시오. 주행 중 무심코 안쪽 도어 핸들을 만지다 보면 도어가 열려 대단히 위험할 수 있습니다.
- 트렁크를 열어놓은 상태로 주행하지 마십시오. 배기가스가 실내로 유입되는 등 대단히 위험합니다.
- 배기 가스가 차내로 유입된다고 생각되면, 창문을 다 연 상태로 주행하시고, 즉시 가까운 폐사 직영 서비스센터 또는 서비스협력사에 점검을 의뢰하십시오.

주·정차 시 배기관 주변 화재 위험



A280000AHD

- 주·정차할 때 또는 워밍업할 때 배기관 주변에 연소되기 쉬운 것이 가까이 있으면 화재의 위험이 있으니 마른 낙엽이나 지푸라기, 종이, 오일, 타이어 등이 있는 곳에는 주·정차시키지 마십시오.
- 차량 뒷부분이 벽 등에 닿은 상태에서 장시간 워밍업이나 고속 공회전을 하면 배기가스의 열에 의해 벽 등이 변색되거나 화재의 위험이 있습니다. 차량 후단과의 거리를 충분히 유지하십시오.

밀폐된 공간에서 워밍업 또는 차량 점검 금지



A290000AHD

- 주위가 밀폐되어 환기가 되지 않은 장소에서 장시간 엔진 시동을 걸면 배기가스가 차안으로 유입되어 중독될 위험이 있습니다.
- 엔진 워밍업 시에는 통풍이 잘되는 곳에서 하십시오. 워밍업 중이라도 엔진을 고속 회전시키면 배기관에서는 고온의 배기가스가 나옵니다. 이 가스는 연소되기 쉬운 물질이 있으면 화재의 위험이 있으므로 워밍업이나 차량 점검시 배기관 뒤에 연소되기 쉬운 물질을 놓지 않도록 하십시오.

안전 주의 사항

주차 시 바퀴에 고임목 설치

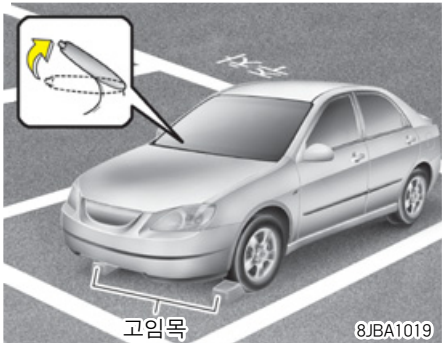

A300000AHD

주차할 때는 반드시 주차 브레이크를 작동시켜 놓은 후, 무단변속기 차량은 「P」(주차)로 놓고 바퀴에 고임목을 설치하십시오. 급경사 길에는 주차하지 마십시오.

또한, 습기가 많고 통풍이 잘되지 않는 차고에 주차하지 마십시오.

교차로나 철도 건널목을 건널 때

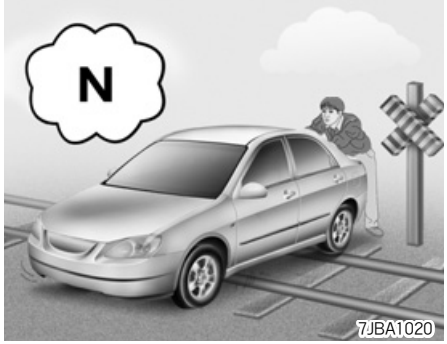

A310000AHD

- 교차로나 철도 건널목을 건널 때는 우선 멈추어 안전을 확인한 후, 가능한 저단기어를 사용하여 변속하지 말고 신속히 빠져 나오십시오.
- 교차로나 건널목의 한 가운데서 시동이 꺼졌을 때는 주위의 가까운 사람들에게 도움을 받아 차를 안전한 장소까지 이동시키십시오.

편의장비 추가 장착 시 임의배선 사용 금지



A320000AHD

- 차량에 임의로 배선을 사용 시에는 차량의 성능 저하 및 손상을 유발하여 위험을 초래할 수도 있습니다.
- 특히, 오디오 또는 도난 경보 장치, 원격 시동 장치, 카폰이나 무전기 장착 시 임의로 배선을 사용 시에는 차량의 손상 또는 화재의 위험을 초래할 수도 있습니다.

차량 개조 금지



A320000BHD

- 본 차량은 어떤 식으로도 개조해서는 안됩니다. 차량 개조는 법령으로 금지되어 있으며, 차량의 성능, 내구성, 안전성에 영향을 줄 수 있을 뿐만 아니라 개조로 인한 문제 발생 시 보증수리를 받으실 수 없습니다.
- 출고시 차량에 설치되지 않은 전기장치(램프류, 블랙박스, 전기기기 등)를 임의로 장착하여 사용할 경우 차량의 이상작동, 배선손상, 배터리 방전, 화재 등을 초래할 수 있으니 주의바랍니다.

각종 시트커버류 작업시 유의

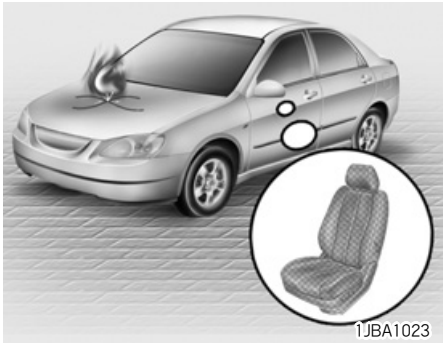

A340000AHD

- 작업 시 잘못하면 배선의 합선이나 단선 등으로 인해 잡음, 통풍 불량, 화재 발생 등의 원인이 되니 주의하십시오.
- 시트커버나 각종 비닐커버를 씌울 경우에는 배선이나 통풍구에 유의하십시오. 배선의 합선 등으로 인해 화재가 발생할 수 있습니다.

⚠ 경 고

사이드 에어백 장착 차량의 경우, 시트커버를 교체하거나 비닐커버 등을 장착하지 마십시오.
에어백 작동을 저해하여 심각한 상해를 야기할 수 있습니다.

안전 주의 사항

폐사 직영 서비스센터 또는 서비스협력사 이용



A350000AHD

꼭 필요한 사항이 있을 시에는 폐사 직영 서비스센터 또는 서비스협력사에 문의하시기 바랍니다.
위험하지 않은 간단한 점검 및 정비 이외에는 폐사 직영 서비스센터 또는 서비스협력사에서 점검 및 정비를 받으십시오.

순정부품의 사용



A360000AHD

차량에 최적인 폐사 순정부품을 사용해야만 안전하고, 최상의 성능을 유지할 수 있습니다.
순정부품은 폐사가 품질 및 성능을 보증하는 부품입니다.
비순정부품의 사용은 차량의 성능저하와 고장을 유발할 수 있습니다.

LPI 차량 사용 시 주의 사항

A390100AUN

■ 안전 교육 이수

액화석유가스(LPG) 사용 차량 운전자는 한국가스안전공사에서 실시하는 가스 안전 교육을 필히 이수한 후 차량을 운행해야 하며 만약 미 이수 시에는 관련법규에 의거 처벌되오니 반드시 해당 시, 도에 있는 한국가스안전공사에서 교육을 이수하신 후 차량을 운전하십시오.

A390200AUN

■ LPG 충전은 85%

법규상 LPG 탱크에는 85%까지 충전하도록 되어 있으므로 무리하게 과충전하지 않도록 하십시오.

⚠ 경 고

충전량을 늘리기 위해 과충전 방지 밸브를 제거하지 마십시오.
LPG를 85% 이상 충전하면 외부의 온도 상승 등으로 인하여 연료탱크의 내압이 상승할 경우 폭발의 위험이 있습니다.

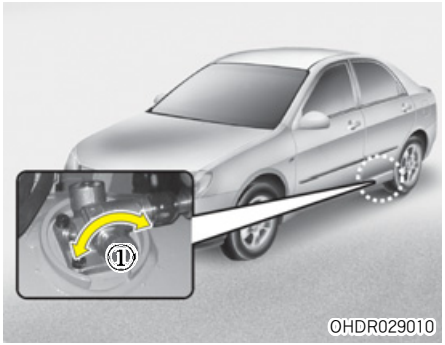

A390300ATQ

■ LPI 차량 관리 요령

- LPG 충전 시에는 반드시 시동을 끈 상태에서 실시하십시오.
- LPG는 온도상승에 의한 압력상승이 있기 때문에 열이나 직사광선을 피해야 합니다.
- LPG 탱크에는 연료충전 밸브(녹색1)가 달려 있으며 평상시에는 조작하지 않아도 됩니다.
- LPG는 공기보다 약 2배 정도 무겁기 때문에 누출된 LPG는 낮은 장소에 체류하기 쉬우므로 장시간 주차 시에는 지하주차장 등과 같은 밀폐된 장소를 피해야 합니다.
- 장기간(1개월 이상) 주차 시나 LPG 누출 등 긴급사항 발생 시에는 연료충전 밸브(녹색 1)를 잠그십시오.
- LPG에는 특유의 냄새를 섞어 제조하므로 차내에 LPG 냄새가 날 경우 반드시 환기시키고 기밀점검을 하여 누출 확인 시에는 폐사 직영 서비스센터 또는 서비스협력사에 정비를 의뢰하십시오.
- 기타 자세한 사항은 LPG 관련 내용을 참조하십시오.
  - 5장 : LPI 차량 엔진 시동 및 정지 방법
  - 6장 : LPI 차량 화재 시 응급조치
  - 7장 : LPI 차량 정기 점검

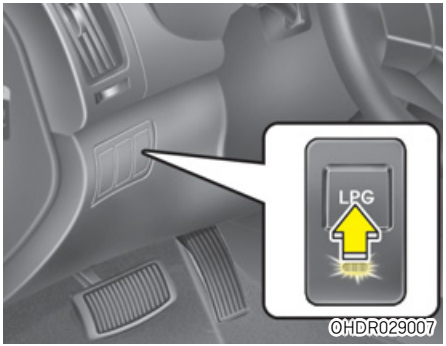

- LPG 연료 공급 버튼은 긴급상황(연료공급을 중단해야 할 경우) 시에만 사용하십시오.
  - ON(점등) : 연료 공급
  - OFF(소등) : 연료 차단

⚠ 경 고

- LPI 차량 점검 시에는 화기가 없고, 환기가 잘 되는 평평한 장소에서 실시하십시오.
- LPG 누출은 우선 냄새로 항상 확인하시고, 비눗물로 점검하십시오.
  LPG 누출량이 많은 부위는 주위의 열을 흡수 기화하기 때문에 하얗게 서리 현상이 발생합니다. 누출이 확인되면 LPG 스위치를 끈 후 LPG 탱크의 연료충전 밸브(녹색)를 잠그고 정비해야 합니다.
- LPG 탱크의 수리는 절대로 금하고 교환을 원칙으로 하며, 정비가 필요하면 규격장비를 갖춘 폐사 직영 서비스센터 또는 서비스협력사에 의뢰하십시오.
- LPI 차량의 운전은 가스안전교육을 이수하신 분만 가능합니다.
  운전하시기 전에 한국가스안전공사에서 실시하는 가스안전교육을 이수하십시오.

⚠ 경 고

- LPG가 누출되는 부위를 손으로 막지마십시오. 동상에 걸릴 위험이 있습니다.
- 주행 중 LPG 냄새 또는 이상이 있을 때나 사고로 인하여 차체에 파손을 입었을 때는 즉시 차량을 세우고 엔진을 정지시킨 다음 탑승자는 하차시키고 LPG 탱크의 연료충전 밸브(녹색)를 잠근 후 누출이 중단되지 않으면 누출부위에 화기를 없애고 안전하게 LPG가 방출되도록 감시하면서 인근의 협조를 얻어 경찰서나 소방서에 긴급 연락을 취하십시오.
  정비를 완료시킨 후 다시 한번 필요한 점검을 하고 운행하십시오.
- 누출부위에 불이 붙었을 경우에는 물 또는 소화기를 사용하여 불을 끈 다음 LPG 탱크가 과열되지 않도록 물로써 냉각시키면서 필요한 조치를 하십시오.

기타 주의 사항

A380000AHD

- 온도가 낮은 겨울철에 시동을 걸 때나, 여름철에 에어컨 등을 가동시킬 때는 평상시 보다 엔진 회전수(rpm)가 높아, 이때 차량을 움직일 경우에는 평상시보다 차량이 빠르게 움직일 수 있으므로 특히 주의하십시오.
- 임의로 원격 시동 장치 등 전기, 전자장치를 설치하거나 무단으로 차량을 정비, 개조할 경우에는 차량의 작동에 문제가 생겨 예기치 못한 위험을 초래할 수도 있습니다.
- 차내에서 전파를 사용하는 전화나 무전기를 사용할 경우에는 승객의 건강을 해칠 수도 있으며, 차량의 전자 제어장치에 영향을 끼쳐 차량이 오작동 될 수도 있으므로 주의하십시오.
- 잠시 차에서 떠나 있을 때라도 의외의 발진 위험이 있을 수 있으니 반드시 엔진 시동을 끄고 키를 빼십시오.
- 정차 중에는 반드시 브레이크를 밟고 주차 브레이크를 작동시켜 놓으십시오.
- 차량내에는 고가의 소지품이나 귀중품을 넣어두지 마시고, 차량을 떠날때는 항상 모든 도어와 트렁크를 잠그십시오.

- 차량 언더코팅을 위해 배기계 탈 • 부착시 진동흡진기(배기계 행거 고무류)의 정렬편차가 발생되면 진동이 증가 할 수 있습니다. 언더코팅 후 진동흡진기 정렬상태를 반드시 확인하십시오.
- 운전경력이 많은 운전자의 경우라도, 수시로 차량을 바꿔가며 운전을 할 때는 차량간의 페달 위치를 잘못 인식하여 페달을 오조작할 수 있으므로 반드시 사전에 가속 페달과 브레이크 페달의 위치를 오른발로 확인하십시오.
- 동력발생장치와 제동장치는 별개의 장치이므로, 오조작 및 차량의 오작동이 발생할 경우라도 브레이크 페달을 밟으면 차량은 멈추게 되므로 침착하게 행동하십시오.
- 차가 눈이나 진흙, 모래 등에 빠져 움직이지 못할 경우 차를 빠져 나오도록 하기 위해 과도하게 가속 페달을 밟으면 타이어가 슬립되어 변속기에 손상을 줄 수 있습니다. 타이어가 슬립되는 상태에서 지속적인 가속 페달을 밟는 것은 변속기에 손상을 줄 수 있으니, 이때에는 견인 등의 다른 방법으로 조치하십시오.
- 무단변속기 오일 교환 및 보충이 필요한 경우에는 반드시 폐사 직영 서비스센터 및 서비스협력사에서 실시하십시오. 비규격 오일의 사용은 변속기 고장 및 성능의 저하 등을 초래할 수 있으며 이로 인한 무단변속기의 품질은 보증이 불가능합니다.
- 유리창에 썬팅을 할 경우(특히 금속성 썬팅지) 하이패스 시스템(ETCS) 통신불량, 라디오 수신불량, 전조등 자동 점등 장치 등이 오작동할 수 있습니다. 또한 썬팅작업시 작업용액이 전기, 전자기기에 흘러 들어 기기 오작동 및 작동불량을 초래할 수 있습니다.
- 과도한 썬팅을 할 경우, 야간 주행이나 우천 주행 시 시인성이 저하되어 예기치 못한 위험을 초래할 수 있으니 주의하시기 바랍니다.
- 구입후 1년 이내의 신차의 경우 실내에 인체에 해로운 휘발성 유기화합물(VOC)이 존재할 수 있으므로 탑승시 항상 모든 창문을 열고 충분히 환기를 시키십시오. 특히 날씨가 무덥거나 직사광선이 내리쬐는 곳에 장시간 주차시 차량 내부 온도가 높아질 경우 두통이나 메스꺼움을 유발할 수도 있습니다. 운전 중에는 가급적 외기모드로 선택하여 차량 안쪽 공기를 환기시켜 신선한 공기가 유입될 수 있도록 하십시오.

  ※VOC는 Volatile Organic Compounds의 약자입니다.

신차 길들이기



A030000AUN

- 최초 1,000km 전까지의 주행은 차량의 수명과 성능을 좌우하므로 이 기간 동안은 과속, 급가속, 급제동 등을 삼가십시오.
- 엔진 회전수를 4,000rpm 이내로 주행하십시오.
- 속도에 알맞게 변속 하십시오.
- 장시간 엔진을 공회전시키지 마십시오.
- 연비, 엔진 성능 및 엔진 오일 소모량은 길들이기 상태에 따라 달라질 수 있고 약 6,000km 주행 후 안정됩니다.

목 차

좌석 3-2
- 앞좌석 3-4
- 헤드레스트 조절 3-5
- 좌석 히터(열선)* 3-7
- 뒷좌석 3-8

안전벨트 3-9
- 3점식 안전벨트 3-11
- 프리텐셔너 시트벨트 3-13

어린이 보호용 장치(보조 좌석) 3-16
에어백(보조 구속 장치)* 3-21
- 운전석 에어백 3-24
- 동승석 에어백 3-24
- 사이드 에어백 3-25
- 커튼 에어백 3-26

좌석

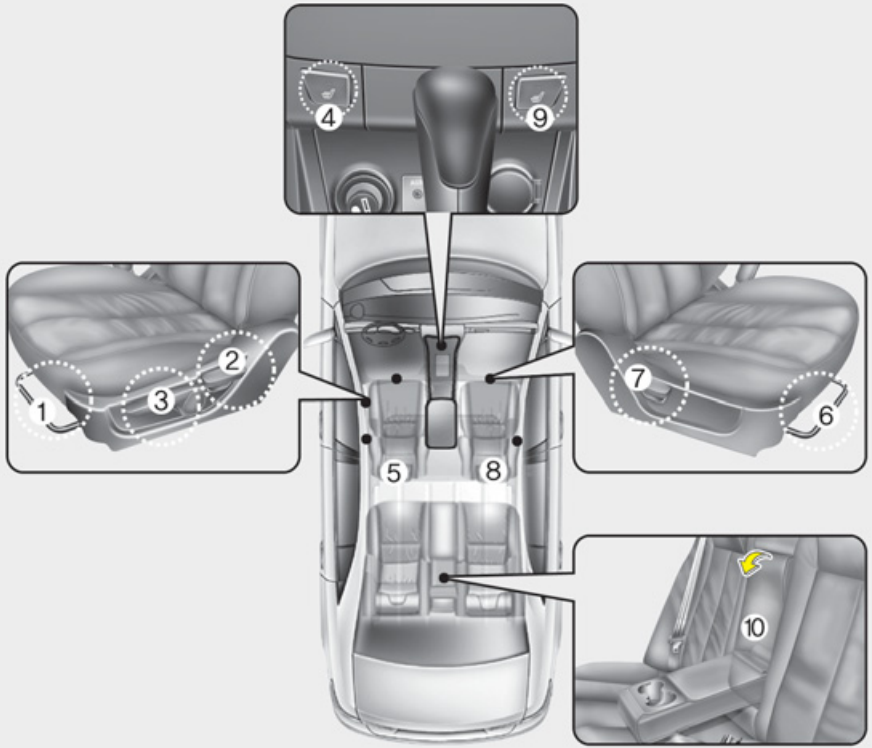

OHDR039001

▶ 운전석

1. 전 · 후 위치 조절
2. 각도 조절
3. 높낮이 조절
4. 좌석 히터(열선)*
5. 헤드레스트 조절*

▶ 동승석

6. 전 · 후 위치 조절
7. 각도 조절
8. 헤드레스트 조절*
9. 좌석 히터(열선)*

▶ 뒷좌석

10. 암레스트 조절

좌석의 전 · 후, 각도, 높낮이*등을 조절하여 올바른 운전 자세가 되도록 하십시오.

⚠ 경 고

- 앞좌석 밑에는 어떤 물건도 놓아두지 마십시오. 움직이는 물건들은 좌석 고정 장치와 간섭될 수 있으며, 좌석 밑에서 빠져 나올 수도 있습니다.
- 운전자의 발 근처에 움직이는 물건이 있으면, 브레이크 또는 가속 페달 작동 시 간섭이 되어 심각한 사고를 초래할 수도 있습니다.
- 어린이 혼자 차 안에 남겨 두지 마십시오. 예기치 못한 사고가 발생할 수도 있습니다.
- 주행 중에 절대로 좌석을 조절하지 마십시오. 주행 중에 좌석을 조절하면 운전에 방해가 되어 심하게 다치거나 사망할 수 있습니다.
- 조절 후에는 좌석이 확실하게 고정되어 있는지 확인하십시오.

⚠ 경 고

- 좌석을 움직일 때는 뒷좌석 승객에 유의하십시오.
- 안전벨트는 곧은 자세로 앉아 편안하게 착용하고 골반 부분을 지나도록 하십시오.
- 좌석 각도를 조절할 때는 등받이가 정상적인 위치에 있도록 간섭되는 물건을 제거하십시오. 간섭이 되면, 등받이가 잠기지 않아, 급정차나 충돌 사고 시 심각한 부상이나 사망을 초래할 수 있습니다.
- 좌석 이동 시 보이게 되는 레일 부분 또는 좌석 고정 장치에 신체가 다치지 않도록 조심하십시오. 특히 어린이나 유아들이 다치지 않도록 주의하십시오.
- 항상 등받이를 세워 정상적인 착석 위치에서 주행하십시오.
- 주행 중 좌석을 접은 채 앉지 마십시오. 충돌 시 안전벨트의 기능이 상실 또는 저해되어 신체상해가 커질 수 있습니다.

⚠ 경 고

- 심각한 부상과 사망을 포함한 예기치 못한 에어백 사고 등을 피하기 위해서는 차량을 운전하는데 방해가 되지 않는 범위 내에서 스티어링 휠로 부터 가능한 멀리, 스티어링 휠과 운전자의 가슴 사이가 최소한 25㎝ 이상 확보되도록 앉으십시오.
- 라이터를 바닥이나 좌석 사이에 놓지 마십시오. 좌석을 움직일 때 가스가 분출되는 경우 화재의 위험이 있습니다.
- 방석을 사용할 경우 탑승자와 좌석과의 마찰력이 줄어들어 충돌이나 급정차 시 엉덩이가 안전벨트의 아랫부분으로 미끄러질 수 있습니다. 이럴 경우 안전벨트가 정상적인 기능을 하지 못해 심각한 부상을 입을 수 있습니다.
- 좌석 조절 시 좌석 밑이나 동작 부위에 손을 넣지 마십시오. 손가락 또는 손이 끼어 다칠 수 있습니다.

⚠ 경 고

- 좌석 등받이 각도를 지나치게 기울이면 탑승자의 엉덩이가 충돌이나 급정차 시에 안전벨트의 아랫부분으로 빠져 나올 수 있습니다. 이럴 경우, 탑승자는 안전벨트에 의해 더 이상 고정되지 않고 안전벨트가 복부나 목을 조여 심각한 부상이나 사망을 초래할 수 있습니다.
  그러므로 주행 중에는 항상 등받이를 곧바로 세운 편안한 위치에 놓으십시오.
- 뒤로 눕혀진 등받이를 세울 때는 반드시 등받이를 손으로 잡은 상태에서 조절레버를 당겨 조절하십시오.
  등받이는 뒤로 많이 기울어져 있을수록 앞으로 숙여지는 반발력이 더 큽니다.
  등받이를 잡지 않은 상태에서 각도 조절레버를 당기면 등받이의 반발력에 의해 부상을 입을 수 있습니다.

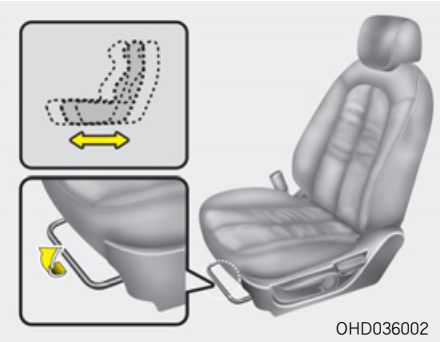
OHD036002

■ 앞좌석

C010101AUN

▶ 전 · 후 위치 조절

1. 좌석 쿠션의 앞쪽에 있는 레버를 위로 당기십시오.
2. 좌석을 전 · 후 원하는 위치로 조절하십시오.
3. 조절 레버를 놓으면 고정됩니다.
4. 조절 후에는 좌석을 앞, 뒤로 가볍게 흔들어 확실하게 고정되었는지 확인하십시오.

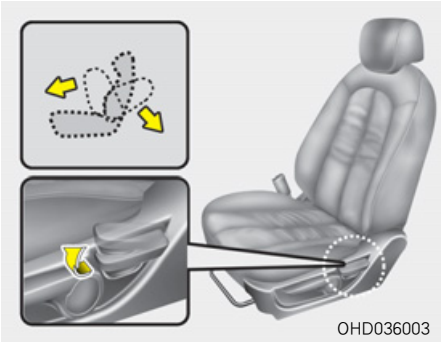
OHD036003

C010102AUN

▶ 각도 조절

1. 좌석에 앉은 상태에서 등을 앞으로 약간 숙이고, 좌석 바깥쪽에 위치한 좌석 각도 조절레버를 위로 당기십시오.
2. 조심해서 좌석에 기대어 원하는 위치로 조절하십시오.
3. 조절 레버를 놓으면 고정됩니다.
4. 조절이 끝나면 조절 레버의 위치가 처음의 상태로 되돌아와 확실하게 등받이가 고정되었는지 확인하십시오.

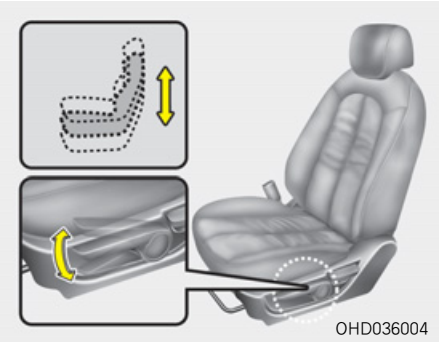

C010103AUN

▶ 높낮이 조절(운전석)

레버를 손으로 잡고 펌프질 하듯 위로 올리면 좌석 전체가 올라가고, 반대로 아래로 내리면 좌석 전체가 내려갑니다. 원하는 위치로 조절하여 사용하십시오.

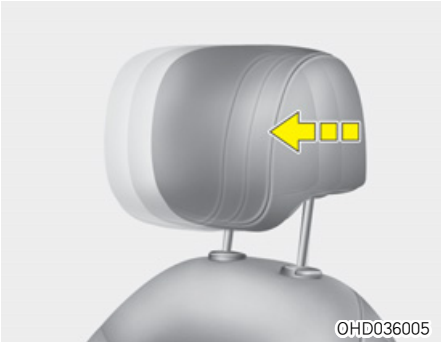

C010104AUN

▶ 헤드레스트 조절

헤드레스트는 안락감과 충돌 사고시 머리와 목을 보호하도록 도와 줍니다. 원하는 위치로 조절하여 사용하십시오.

● 전 · 후 위치 조절*

헤드레스트를 잡고 앞으로 움직여 원하는 위치로 조절하십시오. 다시 헤드레스트를 뒤로 조절하고자 할 때는 최대한 앞으로 움직인 후 놓으면 원위치로 돌아 갑니다. 헤드레스트와 머리사이는 주먹 하나 사이가 될 수 있도록 조절하십시오.

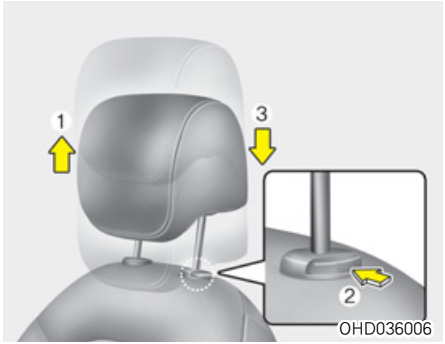

● 높낮이 조절

헤드레스트를 잡고 잠기는 위치까지 위로 당겨 올리십시오(1). 헤드레스트를 낮추려면, 잠금해제 버튼을 누른 상태에서(2) 헤드레스트를 위에서 누르십시오(3).

헤드레스트의 높이는 헤드레스트의 중심부분과 승객의 귀 상단이 일치하도록 조절하십시오.

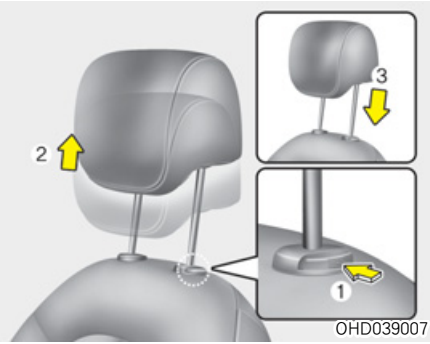

⚠ 경 고

- 머리나 목의 상해를 방지하기 위하여 헤드레스트를 제거한 상태에서는 절대로 주행하지 마십시오.
- 주행 중에는 헤드레스트를 조절하지 마십시오.

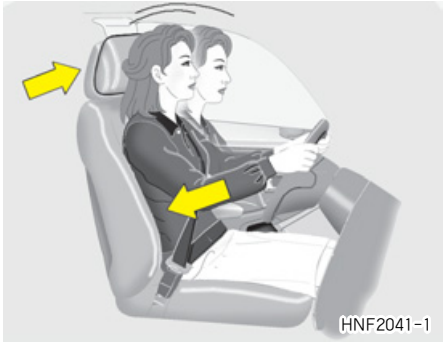

● 분리 및장착(일반 헤드레스트)

- 헤드레스트를 좌석에서 분리하고자 할 때에는 먼저 헤드레스트를 끝까지 위로 올리고, 잠금해제 버튼을 누른 상태에서(1) 헤드레스트를 위로 당겨(2) 분리하십시오.
- 장착시는 헤드레스트 폴을 홈에 끼운 후(3), 잠금해제 버튼(1)을 누른 상태에서 내려 적당한 위치로 조절하십시오.

● 액티브 헤드레스트*

후방 충돌 사고 시 좌석 등받이에 가해지는 하중을 이용 앞쪽과 윗쪽으로 순간적으로 헤드레스트가 자동 이동하여, 승객의 머리와 목 부위의 충격을 완화시켜 줍니다.

⚠ 경 고

좌석에 앉을 때 또는 좌석 등받이에 힘을 가하면 헤드레스트 고정장치가 위로 조금 올라가면서 틈새가 발생할 수 있습니다. 이때 뒷좌석 탑승자가 헤드레스트 고정장치를 잡을 때 손 등이 끼일 수 있으니 주의 바랍니다.

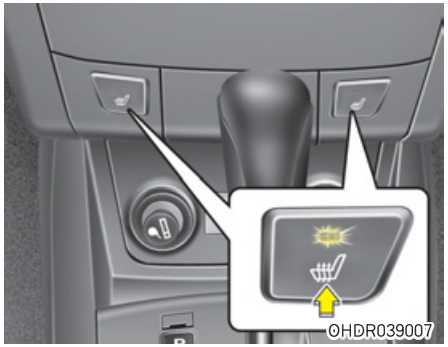

C010107AUN

▶ 좌석 히터(열선)*

- 시동「ON」인 상태에서 해당 좌석 히터 버튼을 누르면 버튼 내 표시등이 점등하여 사용 중임을 나타내고 해당 좌석이 따뜻하게 됩니다. 다시 누르면 꺼집니다.
- 좌석 온도가 높아지면 자동으로 꺼지게 되고 온도가 내려가면 다시 자동으로 켜지게 됩니다.
- 실내 온도가 높을 때는 온도감지센서가 작동하지 않을 수 있으며, 이에 따라 좌석 히터 스위치를 켜도 좌석의 온도 상승이 안될 수도 있습니다. 그러나 좌석 히터가 지속적으로 작동하지 않으면 폐사 직영 서비스센터 또는 서비스협력사에서 점검을 받으십시오.

⚠ 경 고

히터 사용 중 아래의 사람은 발열 또는 저온화상 등의 염려가 있으니 사용 시 주의하십시오.

1. 유아, 어린이, 노인, 신체 부자유자 또는 기타 질병이 있는 분
2. 피부가 약한 분
3. 과로한 분
4. 과음한 분
5. 졸음이 올 수 있는 약(수면제, 감기약)을 복용한 분

알아두기

저온화상이란?

피부가 40~50℃ 정도의 비교적 낮은 온도에 장시간 노출되었을 때 열에 의하여 화상을 입는 것을 말하며 통증이나 열을 그다지 느끼지 못하는 사이에 일어나므로 주의해야 합니다.

⚠ 경 고

시트 표피제를 임의로 교체하지 마십시오. 히터 손상으로 인하여 화재가 발생할 위험이 있습니다.

⚠ 주 의

- 과열 방지를 위해 좌석에 모포나 방석 등을 올려 놓은 상태로 사용하지 마십시오.
- 요철 형태의 중량물을 좌석 위에 올려 놓거나 예리한 물건을 올려놓지 않도록 하십시오.
- 좌석을 세척할 때 신나, 벤젠, 알콜, 가솔린 등의 유기용제를 사용하지 마십시오. 히터 및 좌석 표면을 손상시킬 우려가 있습니다.



C010108AUN

▶ 좌석 등받이 포켓(동승석)

뒷좌석 승객의 편의를 위하여 간단한 책이나 지도책을 보관할 수 있는 포켓이 있습니다.

⚠ 경 고

포켓에 날카로운 물건을 수납하면 급정차나 사고시 뒷좌석 승객이 심각한 부상을 입을 수 있으므로 주의하십시오.

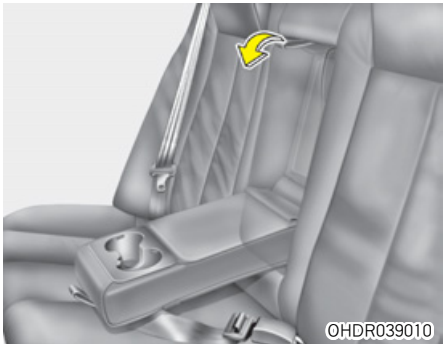

■ 뒷좌석

C010304BHD

▶ 암레스트 조절 *

좌석 등받이로부터 당겨내어 사용하십시오. 차량에 따라 암레스트 앞쪽에 컵 홀더가 있습니다. *

안전벨트

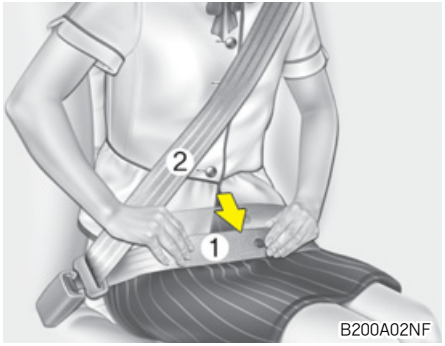

C020100AHD

■ 안전벨트 구속 장치

안전벨트를 적절히 사용하면, 사고나 급정차 시에 심각한 부상이나 사망의 위험을 줄여 줍니다. 안전벨트는 다음과 같은 경우 최대의 효과를 발휘합니다.

- 탑승자가 기대거나 구부리지 않고 좌석에 깊게 걸쳐 앉아, 등을 등받이에 기대어 똑바로 앉은 상태여야 합니다.
- 안전벨트의 골반띠(1) 부분이 부드럽게 골반 부분을 지나도록 해야 합니다.
- 안전벨트의 어깨띠(2) 부분은 가슴 부위를 지나도록 해야 합니다.
- 무릎은 곧게 뻗어야 합니다.
- 3점식 안전벨트의 경우, 탑승자가 안전벨트를 착용했을 때, 어느 정도 움직일 수 있고 편안하게 있을 수 있도록 안전벨트를 감아주는 장치인 관성 잠금 장치가 자동차의 정상적인 운행 중에는 작동하지 않습니다. 그러나 급정차, 급회전, 또는 충돌과 같은 힘이 가해지면, 안전벨트를 감아주는 장치는 자동으로 안전벨트를 잠그게 됩니다.
  관성 잠금 장치가 작동하기 위해 충돌이 필요한 것은 아니므로 제동이나 급격한 회전을 할 때 안전벨트가 잠기는 것을 알 수 있습니다.
- 항상 어린이는 뒷좌석에 적절한 보호장치를 사용하여 앉히십시오.

⚠ 주 의

안전벨트가 도어 틈 사이에 끼이지 않도록 하십시오. 사고 시 안전벨트나 버클을 손상시킬 수 있습니다.

⚠ 경 고

- **안전벨트가 도어 틈 사이에 끼이지 않도록 주의하십시오. 안전벨트의 성능이 떨어져 사고 시 위험합니다.**
- **주행 전 운전자는 모든 좌석등받이가 올바른 위치에 있고, 모든 탑승자가 안전벨트를 착용 하였는지 반드시 확인하십시오. 사고 시 발생할 수 있는 위험성을 최소화하기 위하여 항상 안전벨트를 착용해야 합니다.**
- **임신 중의 여성이나 환자는 급정차, 사고 등의 경우 복부 등에 강한 힘을 받을 수 있으므로 의사와 상의하여 사용하십시오.**
- **안전벨트 체결 시 다른 사람의 버클에 플레이트를 체결하지 마십시오. 안전벨트의 보호를 제대로 받지 못 할뿐더러 사고 위험이 커질 수 있습니다.**

⚠ 경 고

다음의 경고 사항들을 준수하지 않으면, 사고 시 더 큰 부상을 당할 위험이 있습니다.

- 벨트의 어깨띠를 팔 밑으로 하거나 등 뒤로 하지 마십시오.
- 안전벨트의 어깨띠가 목이나 얼굴을 지나지 않도록 하십시오.
- 벨트 하나로 한번에 두 사람 이상이 함께 착용하지 마십시오.

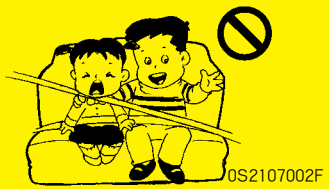

- 안전벨트의 골반띠는 가능한 낮게 해서, 골반부분까지 내려오게 하십시오. 골반띠가 골반부분을 편안하게 감싸주도록 하십시오. 골반띠를 허리부분에 착용하지 마십시오.
  사고 시 복부에 압력을 가하여 장파열 등 심각한 상해를 초래할 수 있습니다.

⚠ 경 고

- 안전벨트에 별도의 보조장치나 액세서리를 장착하면 안전벨트가 정상적으로 작동하지 않을 수 있으니 어떠한 것도 장착하지 마십시오.
- 안전벨트는 주기적으로 점검하여 닳거나 손상된 곳이 없는지 검사하여야 합니다.
  각 벨트를 끝까지 당겨서 많이 닳은 곳이 없는지 찾아 보십시오. 그리고 3점식 안전벨트가 쉽고 부드럽게 다시 감기는지 확인하십시오. 연결 장치가 간섭이나 지연됨이 없이 잠기고 해제되는지 버클과 플레이트를 점검하십시오. 상태가 좋지 않거나 작동이 잘 되지 않는 안전벨트는 빨리 교환하십시오.
- 안전벨트가 꼬이거나 짓눌린 상태에서는 주행하지 마십시오. 만약 꼬이거나 짓눌린 것을 풀 수 없으면 폐사 직영 서비스센터 또는 서비스협력사에 점검을 의뢰하십시오.

⚠ 경 고

- 주행 중에 좌석 등받이는 항상 편안하고 똑바로 세워져 있어야 합니다. 안전벨트 장치는 등받이가 똑바로 세워져 있을 때, 최대의 보호 기능을 발휘합니다.
  안전벨트를 착용한 상태로 좌석 등받이를 뒤로 눕히면 만일의 경우, 안전벨트 아래로 신체가 빠져나와 안전벨트에 목이 걸리거나 심각한 부상을 입을 수 있습니다.
- 충돌이나 힘에 의해, 3점식 안전벨트가 늘어나거나 손상될 수 있습니다. 충돌 후에는 전체 안전벨트 장치를 점검하십시오. 충돌에 의해 손상된 모든 벨트, 감아주는 장치, 고정장치와 부속품은 차를 다시 주행하기 전에 교환하십시오.
  경미한 사고라도 반드시 폐사 직영 서비스센터 또는 서비스협력사에서 점검을 받으십시오.

⚠ 경 고

- 주행 중 안전벨트를 풀지 마십시오. 또한 안전벨트를 풀거나 착용하는 등 반복적인 행동을 할 경우 전방 부주의로 심각한 부상을 입을 수 있습니다.
- 안전벨트 착용 시 단단하거나 깨지기 쉬운 물체 위로 지나가지 않도록 착용하십시오.
- 버클 안에 이물질이 들어가지 않도록 주의하십시오. 안전벨트 체결이 제대로 되지 않을 수도 있습니다.



C020101AUN

▶ 안전벨트 경고등

운전석 안전벨트를 착용하지 않은 상태에서 시동「ON」하거나, 시동「ON」된 상태에서 안전벨트를 풀면 경고등이 점멸하여 안전벨트를 착용하지 않았음을 알려줍니다.
이때, 운전석 안전벨트를 착용하면 경고등은 즉시 소등됩니다.

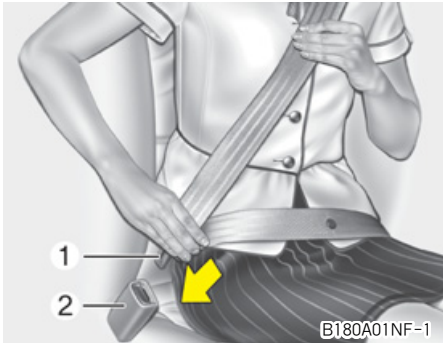

C020102AUN

▶ 3점식 안전벨트

● 착용방법

1. 버클과 플레이트를 잡으십시오
2. 천천히 벨트를 당기십시오.
3. 플레이트(1)를 "찰칵" 소리가 날 때까지 버클(2)에 밀어 넣으십시오.
   그리고, 안전벨트가 완전히 체결되었는지 손으로 안전벨트를 세게 당겨 확인하십시오.

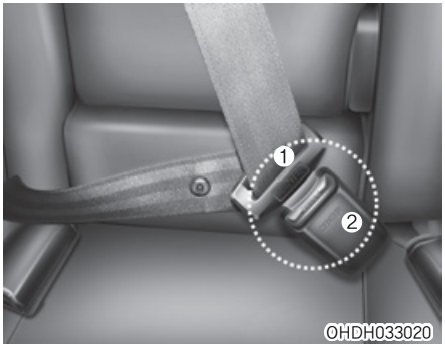

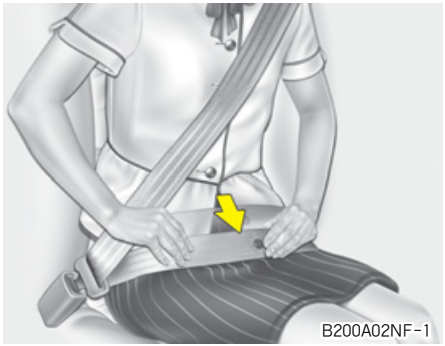

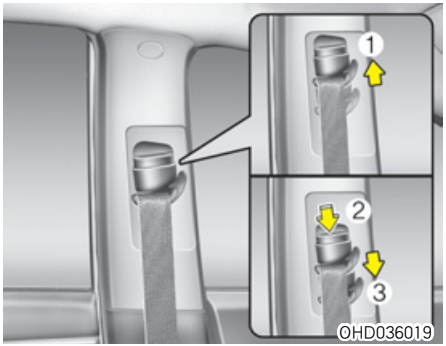

• **뒷좌석 중앙***

3. 플레이트(1)를 "찰칵" 소리가 날 때까지 버클(2)에 밀어 넣으십시오.
그리고 안전벨트가 확실히 채워졌는지 손으로 안전벨트를 세게 당겨 확인하십시오.

뒷좌석 중앙 3점식 안전벨트를 착용할때는 반드시 "CENTER"라는 문자가 새겨진 버클에 체결하십시오.

4. 골반띠는 반드시 복부 아래 골반부분에 착용하여 사고 시 벨트 밑으로 몸이 빠져 나가지 않고 복부에 압력이 가해지지 않도록 하십시오. 안전벨트의 어깨띠 부분을 당겨서 편안하게 길이를 조절하십시오. 벨트를 감아주는 장치는 벨트에 장력을 주어 늘어진 벨트를 자동으로 당겨주고, 벨트에 장력을 유지해 줍니다. 안전을 위하여, 안전벨트를 너무 느슨하게 하지 마십시오.

안전벨트 착용 시 간혹 안전벨트가 인출되지 않을 경우에는, 힘을 주어 안전벨트를 당긴 후 놓았다가 다시 한번 당기면 부드럽게 인출됩니다.

● **벨트의 높이 조절 (앞좌석)**

벨트의 어깨 높이를 조절할 수 있습니다. 몸에 맞게 어깨 높이를 조절하십시오.
고정장치의 위치를 높이려면, 고정장치를 위로 올리십시오(1).
고정장치를 낮추려면, 잠금 버튼을 누른 상태(2)에서 고정장치를 밑으로 당겨 내리십시오(3).
조절 한 후에는 잠금 버튼에서 손을 떼고 고정홈에 맞추어 확실하게 고정시키십시오.

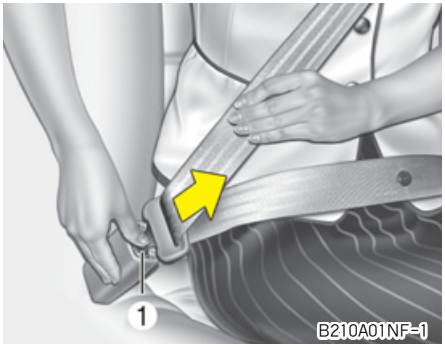

● **해제 방법**

버클에 있는 해제 버튼(1)을 누른 상태에서 플레이트를 당겨 내십시오.
플레이트가 유리창에 부딪히지 않도록 플레이트를 잡고 천천히 안전벨트가 감기도록 하십시오.



C020200AHD

■ 프리텐셔너 시트벨트

프리텐셔너 시트벨트는 정면 충돌 시 벨트를 순간적으로 잡아당겨 앞좌석 승객을 좌석에 확실히 고정시켜 안전벨트와 에어백의 효과를 한층 높여주는 장치입니다.
프리텐셔너 시트벨트는 에어백이 작동될 때 함께 작동됩니다.

- 프리텐셔너 시트벨트는 앞좌석에 장착되며, 승객이 없어도 조건에 해당되면 작동됩니다.

⚠ 경 고

- 프리텐셔너 시트벨트는 전방으로 부터 강한 충격을 받을 때 안전벨트를 순간적으로 잡아당겨 좌석에 탑승자의 몸이 밀착되도록 하므로 프리텐셔너 효과를 높이기 위해서는 반드시 안전벨트를 느슨하거나 꼬이지 않도록 착용하고 바른 자세로 앉아 있어야 합니다.
- 프리텐셔너 시트벨트는 한번만 작동하게 설계되어 있습니다. 일단 작동한 후에는 프리텐셔너 시트벨트를 반드시 교환하십시오.

⚠ 주 의

- 프리텐셔너 시트벨트를 임의로 검사, 수리 또는 교환하지 마십시오. 시스템이 완전히 손상될 수 있습니다. 프리텐셔너 시트벨트의 점검 및 교환은 반드시 폐사 직영 서비스센터 또는 서비스협력사에서 실시하십시오.
- 중앙 콘솔 부위에 카 오디오 등의 장착 및 차량 전면부의 판금 도장을 하는 경우는 프리텐셔너 시트벨트 시스템에 영향을 미칠 우려가 있습니다. 폐사 직영 서비스센터 또는 서비스협력사에 상담하십시오.

⚠ 주 의

- 만일 프리텐셔너 시트벨트가 제대로 작동하지 않으면, 에어백 경고등( )이 점등됩니다. 이는 에어백과 프리텐셔너 시트벨트 장치가 동일한 전기 회로를 사용하기 때문입니다. 만일 다음과 같은 상황이 발생되면 가급적 빨리 에어백과 함께 프리텐셔너 시트벨트의 점검을 폐사 직영 서비스센터 또는 서비스협력사에 의뢰하십시오.
  - 시동 「ON」시, 에어백 경고등이 점등되지 않을 때
  - 시동 「ON」시, 6초간 점등 후 소등되지 않고 계속 점등되어 있을 때
  - 주행 중에 에어백 경고등이 점등될 때

⚠ 경 고

- 프리텐셔너 시트벨트가 작동하면, 큰 소음과 함께 연기처럼 보이는 미세한 가루가 보입니다. 이 가루는 무독성 가스 입자이나 피부에 자극을 유발할 수도 있습니다. 가루가 방출된 사고 후에는 오랫동안 들이 마시지 말고 손과 얼굴을 깨끗이 닦아 내십시오.
- 프리텐셔너 시트벨트는 작동 시 뜨거운 열이 발생되므로 작동 후 몇분 동안은 프리텐셔너 시트벨트를 만지지 마십시오. 화상을 입을 수 있습니다.
- 프리텐셔너 시트벨트 장치 내에는 폭발성 화학 물질이 들어 있으므로 강한 충격을 주지 마십시오.
  차량을 폐차하는 경우에는 폐사 직영 서비스 센터 또는 서비스협력사에 상담하십시오.

■ 안전벨트 사용 시 유의 사항

C020301AUN

▶ 큰 어린이의 안전벨트 착용

어린이가 자라면서, 신체 크기에 적합한 커다란 어린이 좌석이나 어린이 보호 시트(부스터 시트라고도 함)를 포함하여 새로운 어린이 보호 장치가 필요하게 됩니다. 어린이 보호 시트를 사용할 수 없게 크게 자란 어린이는 차량에 장착된 안전벨트를 사용하여야 합니다.

만일 어깨띠 부분이 어린이의 목이나 얼굴에 닿으면, 어린이를 좌석 중간쪽으로 앉히십시오. 어깨띠가 여전히 얼굴이나 목에 닿으면, 다시 어린이 보호 시트에 앉히십시오.

⚠ 경 고

- 차가 주행 중일 때는, 어깨띠가 어린이의 목이나 얼굴 부분에 절대 닿지 않도록 하십시오.
- 만일 안전벨트가 제대로 착용되지 않고 조절되지 않았으면, 사고 시 어린이가 사망하거나 심하게 다칠 위험이 있습니다.
- 모든 어린이 보호 시트는 안전벨트로 고정하여 좌석에 장착할 수 있게 설계되어 있습니다. 어린이 보호 시트가 차량의 안전벨트에 의해 확실히 고정되어 있지 않으면, 충돌 사고 시 어린이가 다치거나 사망할 수 있습니다.
- 어린이가 탑승하지 않더라도 항상 어린이 보호 시트가 안전벨트에 의해 확실히 고정되어 있는지 확인하십시오. 그렇지 않으면 별도로 보관하여 사고 시 또는 급정차 시에 앞으로 튀어 나오지 않도록 하십시오.

C020302AUN

▶ 임산부의 안전벨트 착용

임산부는 의사가 특별히 권해주는 대로 따르시고, 가능하면 항상 3점식 안전벨트를 착용하십시오.

안전벨트의 골반띠는 편안하고 가급적 복부 밑 부분으로 착용되어야 합니다.

⚠ 경 고

임산부는 안전벨트의 골반띠를 태아가 위치한 복부 위로 착용해서는 안됩니다. 이는 충돌 시 벨트가 태아를 누를 수 있기 때문입니다.

C020400AUN

■ 안전벨트의 적절한 관리

⚠ 주 의

- 안전벨트가 뾰족한 끝부분이나 훼손될 수 있는 물건에 닿지 않도록 하십시오.
- 안전벨트를 청소할 때는 내장재나 카페트 청소에 사용되는 부드러운 비누액을 사용하십시오.
- 안전벨트를 표백하거나, 염색하지 마십시오. 그렇지 않으면 안전벨트가 약해져서 충돌 시 끊어질 수 있습니다.
- 안전벨트를 개조하거나 추가하지 마십시오.
- 도어를 닫을 때, 안전벨트가 끼이지 않도록 하십시오.

어린이 보호용 장치(보조 좌석)

C030100AUN

■ 어린이 보호용 장치의 장착

영아 및 유아는 차량 승차 시 보호될 수 있도록, 승인된 어린이 보호 시트 또는 장비를 장착해야만 합니다.
차가 움직일 때에 어린이가 서 있거나 좌석 위에서 기어 다니지 않도록 하십시오. 어린이와 어른이 함께 안전벨트를 착용하거나, 하나의 안전벨트에 두 어린이를 동시에 착용시키지 마십시오.
어린이 보조 좌석은 반드시 뒷좌석에 설치하십시오. 어린이 보조 좌석 장착 및 사용법에 대한 자세한 설명은 어린이 보조 좌석 제작사에서 제공하는 취급설명서를 참조하십시오.

⚠ 경 고

운전자 좌석 때문에 어린이 보조 좌석 장착을 위한 충분한 공간이 확보되지 않으면 뒷좌석 오른쪽에 어린이 보조 좌석을 장착 하십시오.

⚠ 경 고

- 3점식 안전벨트를 착용할 수 없는 어린이의 경우는 안전벨트를 직접 사용하지 말고 뒷좌석에 어린이 전용 보조 시트에 앉히십시오.
- 차가 뜨거운 날씨에 장시간 밀폐된 채로 있었다면, 안전벨트와 좌석은 열에 의해 뜨거워질 수 있습니다.
  이로 인해 어린이가 화상을 입을 수도 있으므로 어린이를 앉힐 때는, 좌석 표면과 버클이 뜨거운지 확인하시고, 뜨거우면 식힌 후에 앉히십시오.
- 주행 중 어린이를 무릎에 앉히거나 팔로 안고 있지 마십시오. 경미한 충돌 사고라 할지라도 어린이를 놓칠 수 있습니다.
- 헤드레스트가 고정되지 않은 상태에서 어린이 보호 시트를 사용하지 마십시오. 급제동 또는 충돌 시 부상을 당할 위험이 있습니다.

⚠ 경 고

- 여러 제조업체에서 어린이를 위한 어린이 보호 시트 또는 장비를 만들고 있습니다. 사용 가능한 어린이 보호 시트는 항상 국가의 안전 법규를 만족시켜야 합니다. 귀하가 사용하는 어린이 보호 시트의 라벨에 이런 안전 규제를 만족한다는 문구가 씌어있는지 확인하십시오.
- 어린이 보호 시트는 어린이의 체격과 차량 좌석의 크기에 맞는 것을 골라야 합니다.
- 어린이 보호 시트에 대한 본 취급설명서나, 어린이 보호 시트에서 제공된 지시 사항을 준수하지 않을 경우, 사고의 가능성과 사고 시 부상 정도가 커질 수 있습니다.
- 어린이를 태우고 운전하실 때에는 급출발과 급제동을 하지 않도록 유의하십시오. 머리나 목 부위의 심각한 부상을 초래할 수 있습니다.

⚠ 경 고

- 사고가 났을 때 어린이용 보조시트, 안전벨트와 테더 앵커, 하부 래치 등 고정 장치를 점검 받으십시오.
- 차량의 안전 장비(안전벨트, 하부 래치, 좌석, 테더 앵커)의 구성품은 개조하지 마십시오.

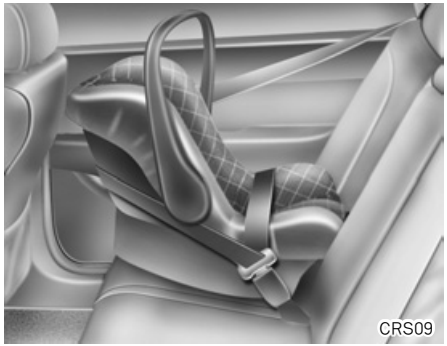



C030102AUN

▶ 3점식 안전벨트를 이용할 때

1. 그림과 같이 보조 좌석에 안전벨트를 채워서 단단히 고정시키십시오.
2. 보조 좌석 자체의 벨트를 어린이에게 착용시키십시오.

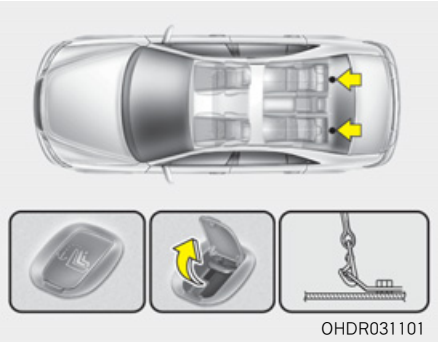
OHDR031101

▶ 테더 앵커를 이용할 때*

어린이 보조좌석을 고정할 수 있는 고리 홀더가 뒷좌석 선반에 위치해 있습니다.


OHDR031100

1. 어린이 보조 좌석의 벨트를 뒷좌석 등받이 뒤로 넘기십시오.
2. 뒷좌석 선반의 테더 앵커 커버를 열고 어린이 보조 좌석 벨트의 고리를 테더 앵커에 확실히 고정시키십시오.

⚠ 경 고

테더 앵커를 이용하여 어린이 보조좌석을 고정시킬 때에는 뒷좌석의 사용하지 않는 모든 안전벨트의 플레이트를 해당 버클 내로 완전히 체결하십시오. 또한, 안전벨트 띠가 어린이 보조좌석 뒤로 지나가도록 하여 늘어져 있는 안전벨트 띠가 어린이 손에 닿지 않도록 하십시오. 그렇지 않으면 어린이가 늘어져 있는 안전벨트를 잡아 당길 수 있고, 이는 어린이 보조좌석 내에 탑승한 어린이가 압박당하여 심각한 부상을 입거나 사망할 수 있습니다.

⚠ 경 고

- 어린이 보조좌석이 확실하게 고정되지 않으면 충돌 사고 시 어린이가 심하게 다치거나 사망할 수 있습니다. 반드시 어린이 보조좌석을 사용, 장착할 때에는 어린이 보조좌석 제작사의 지시에 따르십시오.
- 절대로 한 개의 테더 앵커 또는 하부 래치에 한 개 이상의 어린이 보조좌석을 설치하지 마십시오. 테더 앵커 또는 하부 래치에 부하가 증가하여 부러지거나 망가져, 결국 심각한 부상을 입거나 사망할 수 있습니다.

⚠ 경 고

어린이 보조좌석이 확실하게 장착 되어 있는지 확인하기 위해 어린이 보조좌석을 여러 방향으로 밀거나 당겨보십시오. 확실하게 고정되지 않은 어린이 보조좌석은 흔들리거나, 비틀어 지거나, 기울어지거나, 분리되어 어린이가 심각한 부상을 입거나 사망할 수 있습니다.

⚠ 경 고

테더 앵커는 올바르게 고정된 어린이 보조좌석에 의한 부하만을 견딜 수 있도록 설계되었습니다. 절대로 테더 앵커를 성인용 안전벨트 또는 다른 끈으로 사용하거나 차량에 다른 장치나 장비를 연결하기 위해 사용해서는 안됩니다.

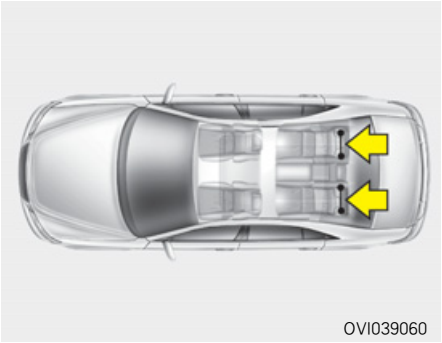

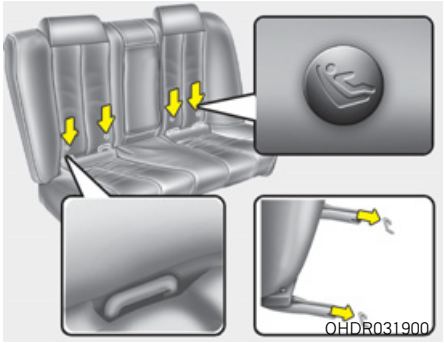

▶ 하부 래치를 이용할 때*

일부 어린이 보조좌석 제조사는 하부 래치 호환용 어린이 보조좌석을 제조하고 있습니다.

이러한 어린이 보조좌석에는 차량 내 뒷좌석 하부에 위치한 두개의 래치에 연결하는 두 개의 고정 부 또는 띠 장치를 포함하고 있습니다. 이러한 어린이 보조좌석은 뒷좌석에 장착할 때 안전벨트를 사용할 필요가 없습니다.
어린이 보조좌석 심볼이 뒷좌석 등받이에 위치하여 어린이 보조좌석용 하부 래치의 위치를 나타냅니다.
뒷좌석 중앙부에는 하부 래치가 없습니다.

⚠ 경 고

- 하부 래치를 이용하여 어린이 보조좌석을 고정시킬 때에는 뒷좌석의 사용하지 않는 모든 안전벨트의 플레이트를 해당 버클 내로 완전히 체결하십시오. 또한, 안전벨트 띠가 어린이 보조좌석 뒤로 지나가도록 하여 늘어져 있는 안전벨트 띠가 어린이 손에 닿지 않도록 하십시오. 그렇지 않으면 어린이가 늘어져 있는 안전벨트를 잡아 당길 수 있고, 이는 어린이 보조좌석 내에 탑승한 어린이가 압박당하여 심각한 부상을 입거나 사망할 수 있습니다.

⚠ 경 고

- 하부 래치 사용 시 주위에 물체가 없도록 주의하십시오. 또한 안전벨트가 끼지 않도록 주의 하십시오.

하부 래치는 뒷좌석 쿠션 뒤에 장착되어 있습니다. 뒷좌석 쿠션과 등받이 사이로 손을 넣어 확인하십시오.
어린이 보조좌석 제조사의 취급설명서를 참조하여 올바르게 설치하십시오.
어린이 보조좌석을 설치한 후에는 반드시 올바르게 장착되어있는지 확인하십시오.
어린이를 보조좌석에 착석시키기 전에 어린이 보조좌석을 여러 방향으로 밀거나 당겨보고 보조좌석이 올바르게 장착되었는지 확인하십시오.
고정 부가 어린이 보조좌석을 제 위치에서 잘 고정시키고 있는지 확인하십시오.

⚠ 경 고

- 어린이 보조좌석이 올바르게 고정되지 않으면, 충돌 사고 시 어린이가 심각한 부상을 입거나 사망할 수 있습니다.
- 하부 래치는 좌측 및 우측 뒷좌석에서만 사용해야 합니다. 절대로 하부 래치용 어린이 보조좌석을 뒷좌석 중앙에 설치하지 마십시오. 충돌 사고 시, 고정부가 손상되거나 제 역할을 수행하지 못할 수 있습니다.

⚠ 주 의

어린이 보조좌석을 설치할 때, 뒷좌석 안전벨트 띠부분이 보조좌석 및 하부 래치에 의해 긁히거나 집히지 않도록 하십시오.

에어백(보조 구속 장치)*

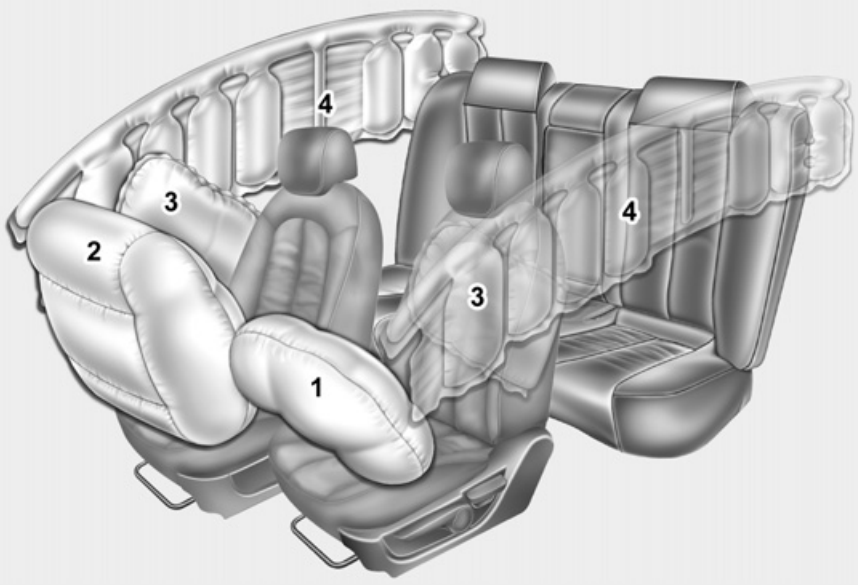

OHDR039022

▶ 에어백 종류

1. 운전석 에어백
2. 동승석 에어백
3. 사이드 에어백
4. 커튼 에어백

※ 위의 그림은 실제 차량에 적용된 에어백의 형상과 다를 수 있습니다.

C040100AUN

C040100AUN

■ 에어백 장치의 구성 및 기능

운전석 및 동승석 에어백은 정면, 사이드* 및 커튼* 에어백은 측면의 보통 또는 심한 충돌 상황에서 안전벨트의 보호기능을 보조하는 장치입니다. 가벼운 추돌이나 충돌 사고 시에는 안전벨트만으로 탑승자의 상해를 경감시킬 수 있으나 사고 충격이 커 안전벨트만으로 탑승자의 상해를 경감시킬 수 없는 경우, 안면 및 상체의 충격을 완화시켜 주기 위해 장착된 것이 에어백 장치입니다. 에어백의 작동에 의한 탑승자 보호 효과는 탑승자가 안전벨트에 의해 고정되었을 경우 효과가 발휘되기 때문에 안전벨트의 보조 구속 장치(SRS)라고도 합니다. 에어백은 안전벨트를 대신할 수 없으며 하체부분의 구속은 하지 못합니다.

SRS : Supplemental Restraint System의 약어로 "보조 구속 장치"의 의미입니다.



⚠ 경 고

- 안전벨트는 가장 중요한 안전장치이며, 에어백은 안전벨트의 보조 안전장치이므로 에어백이 장착된 차량도 반드시 안전벨트를 착용해야 합니다.
- 안전벨트를 착용하지 않거나 좌석에 앉은 자세가 바르지 않으면 에어백에 의해 보호받을 수 없으며, 사고 시 심하게 다치거나 사망할 수도 있습니다.

⚠ 경 고

- 사고가 났을 경우, 에어백은 짧은 순간에 팽창하므로 이때 올바른 자세로 앉아 있지 않으면 에어백 팽창력에 의해 부상을 입을 수 있으며, 충돌 중에 발생되는 추가 충돌에는 보호될 수 없습니다.
- 또한 팽창 과정에서 에어백에 의한 안면 또는 기타 신체부위의 찰과상, 안경 파손 등에 의한 부상이나 화약 폭발 시 화상 등을 입을 수 있습니다.
- 에어백과 승객 사이에는 어떠한 물건도 두지 마십시오. 팽창과정에서 상해를 증가시킬 수 있습니다.
- 운전석 및 동승석 에어백은 심각한 정면 충돌에만, 사이드 및 커튼 에어백은 측면충돌에만 작동되며 일반적으로 측면(사이드 및 커튼 에어백 미장착 차량) 또는 후면 충격, 전복, 심하지 않은 정면 충돌 또는 기둥 충돌 시에는 작동되지 않는 것이 대부분입니다. 다중 충돌 시, 뒤에 오는 충격에 대해서는 보호되지 않습니다.

⚠ 경 고

- 폐사에서 허용하는 좌석 이외의 다른 좌석을 장착하거나 시트 커버를 개조한 경우, 에어백 성능 감소로 인한 예상치 않은 상해를 입을 수 있으니 절대 좌석을 개조하지 마십시오.
- 에어백이 장착된 부위나 충돌 센서가 장착된 부위에 망치나 단단한 물건 등으로 임의의 충격을 가하지 마십시오. 예상치 않은 에어백의 전개로 심각한 상해를 입을 수 있습니다. 또한 엔진룸 점검 시에는 반드시 시동 키를 빼고 점검하십시오.

⚠ 경 고

- 차량이 물에 잠겼다면(카페트가 젖었거나 차량 바닥부에 물이 차 올랐을 때 등) 차량을 시동시키거나 시동 스위치에 키도 꽂지 마십시오. 이럴 경우 에어백에 너무 가까이 있을 때 에어백이 작동되면 심각한 부상 또는 사망까지 이르게 할 수 있습니다. 차량을 견인시켜 폐사 직영 서비스센터 또는 서비스협력사에서 필요한 점검, 정비를 받으십시오.
- 정규 순정 부품이 아닌 범퍼 가드 장착 및 범퍼 변경, 순정부품 외의 범퍼 교체 시 충돌 성능 및 에어백 작동에 심각한 영향을 끼칠 수 있습니다.

C040200AUN

■ 안전벨트 착용의 중요성

에어백(보조 구속 장치)이 장착될지라도 안전벨트를 착용해야 하는 중요한 이유는 다음과 같습니다.

- 에어백이 작동할 때 에어백으로 부터 보다 떨어진 적절한 위치에 있도록 도와줍니다.
- 차량의 에어백은 충돌이 시작될 때 에어백으로부터 멀리 앉아 있는 상황에서, 보다 나은 보호를 제공할 수 있습니다. 안전벨트는 충돌직전의 급정차를 하는 동안 에어백으로 부터 떨어질 수 있도록 도와 줄 수 있습니다.
- 전복, 측면(사이드＊ 및 커튼＊ 에어백 미장착 차량) 또는 후면 충돌 시는 에어백이 작동하지 않도록 되어있기 때문에 이 때의 상해 위험을 감소시켜 줍니다.
- 에어백 보조 구속장치가 작동하지 않는 심하지 않은 충격으로부터 상해 위험을 감소시켜 줍니다.
- 사고에 의해 차량으로부터 튕겨져 나오는 위험을 감소시켜 줍니다.



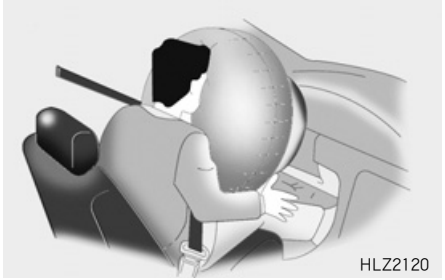

C040400AUN

■ 운전석 에어백

운전석 에어백은 스티어링 휠에 내장되어 있습니다.

⚠ 경 고

- 운전자는 차량을 제어하는데 방해가 되지 않는 범위 내에서 스티어링 휠로부터 가능한 멀리, 스티어링 휠과 운전자의 가슴 사이가 최소한 25cm 이상 확보되도록 앉으십시오. 스티어링 휠과 너무 가까우면 에어백이 작동될 때 심각한 또는 치명적인 부상을 입을 수 있습니다.
- 에어백 내장부나 내장부와 운전자 사이에는 어떠한 물건도 놓지 마십시오. 에어백이 작동하는 속도와 힘에 의해서, 물건이 운전자 신체를 고속으로 부딪혀 신체 부상 또는 사망을 초래할 수도 있습니다.
- 스티어링 휠 커버 위에는 스티커 또는 장신구 등을 부착하지 마십시오. 에어백이 작동되는 것을 방해할 수도 있습니다.





C040500AUN

■ 동승석 에어백

동승석 에어백은 글로브 박스 위 크러쉬 패드에 내장되어 있습니다. 따라서 크러쉬 패드 위 어느 곳에도 물건이나 부착물을 올려 놓지 마십시오.

⚠ 경 고

- 동승석 에어백은 운전석 에어백보다 크고 작동하는 힘이 더 강합니다. 이는 승객이 적절한 위치에서 안전벨트를 착용하고 있지 않으면 승객을 심하게 다치게 하거나 사망에 이르게 할 수도 있습니다. 동승석 승객은 항상 물러날 수 있는 최대한으로 좌석을 뒤로 이동시키고 제자리에 잘 앉아 있어야 합니다.
- 주차장 또는 차고에 들어갈 때라도 동승석 승객도 항상 안전벨트를 착용하게 하십시오.
- 운전자가 위급한 상황에서 갑자기 급제동을 걸면 안전벨트를 착용하지 않은 승객은 밖으로 튕겨져 나가거나, 에어백과 너무 가까이 부딪힐 수 있습니다. 충돌 시의 충격에 의해, 에어백은 신속히 부풀어 안전벨트를 착용하지 않은 승객을 심하게 부상 또는 사망시킬 수 있습니다.

⚠ 경 고

- 동승석 승객이 크러쉬 패드에 손이나 발을 올려 놓거나 얼굴을 가까이 하지 않도록 하십시오. 에어백 작동 시 강한 충격을 받을 수 있습니다.
- 동승석 에어백 장착 차량에는 어린이/노약자/임산부를 앞자리에 앉히지 마십시오. 또한, 어린이 보호 시트도 앞좌석에는 설치하지 마십시오. 에어백 작동 시 에어백 팽창충격에 의해 심각한 부상을 입을 수 있습니다.
- 동승석 에어백을 장착한 차량의 에어백 전개(팽창) 부위에 물건(휴대폰 거치대, 컵홀더 거치대, 카세트 홀더, 향수 및 스티커 등)을 놓거나 설치 · 부착하지 마십시오. 또 앞유리에 액세서리를 달거나 실내 미러에 와이드 미러를 달지 마십시오. 에어백이 팽창하는 것을 방해하거나 팽창할 때 이러한 물건들에 의해 부상 또는 사망을 초래할 수도 있습니다.

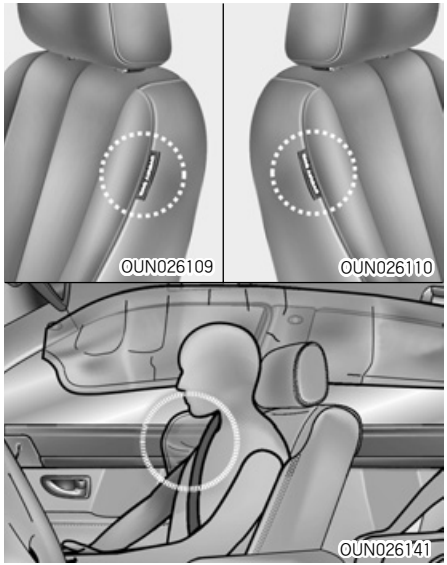

C040600AUN

■ 사이드 에어백

사이드 에어백은 운전석 및 동승석 좌석 바깥쪽에 내장되어 있습니다. 에어백 작동 조건(측면 충돌)에 해당하면 앞좌석 승객의 측면을 보호하기 위하여 작동됩니다.

⚠ 경 고

- 사이드 에어백 장착 차량의 좌석에는 어떠한 커버도 씌우지 마십시오. 사이드 에어백이 팽창하는 것을 방해할 수 있습니다.
- 좌석 측면에 무리한 힘을 가하거나 좌석을 변형시키지 마시고, 또한 좌석에 액세서리 등의 추가 부착물을 장착하지 마십시오. 그렇지 않을 경우, 예기치 않은 에어백 오작동의 원인이 될 수 있으며, 이로 인해 상해를 입을 수 있습니다.
- 좌석 및 좌석 커버에 손상이 있을 경우 사이드 에어백 장착 차량임을 알리고 폐사 직영 서비스 센터 또는 서비스협력사에서 수리 및 교환을 받으십시오.
- 주행 중 유리창 밖으로 손이나 머리를 내밀지 마십시오. 사이드에어백 팽창 시 상해를 입거나 사망할 수 있습니다. 어린이가 차량에 타고 있을 때에는 특별한 주의가 필요합니다.

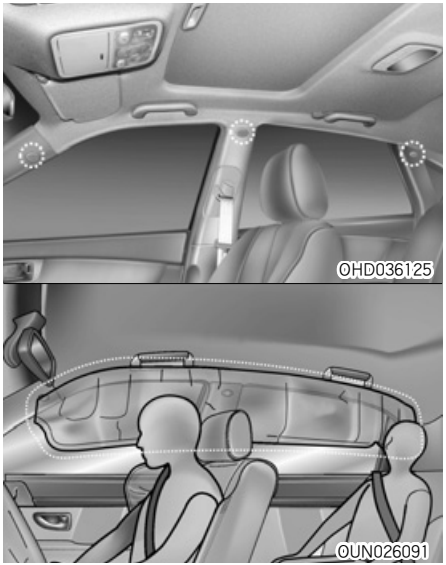

C040700AUN

■ 커튼 에어백

커튼 에어백은 양쪽 도어 위쪽의 천정 끝단에 내장되어 있습니다. 에어백 작동 조건(측면 충돌)에 해당하면 앞좌석과 뒷좌석 도어쪽 승객의 머리를 보호하기 위하여 작동됩니다.

- 만일 충돌로 인하여 측면 에어백(사이드 및 커튼 에어백)이 팽창하게 되면 충격의 영향을 받은 측면에서만 작동하게 됩니다.
- 측면 에어백(사이드 및 커튼 에어백)은 차량의 정면 또는 후면으로부터의 충돌이나 대부분의 전복사고에서 작동되지는 않습니다.
- 또한, 측면 충돌 시라도 충돌의 세기, 차량의 속도, 충돌의 각도에 따라 작동되어지므로 모든 측면 충돌에서 작동되지는 않습니다.

⚠ 경 고

- 측면 에어백(사이드 및 커튼 에어백)의 최대 효과를 얻기 위해서는 운전자 및 동승석 승객과 뒷좌석 도어쪽 승객은 반드시 안전벨트를 확실히 착용하고 똑바로 앉으십시오. 특히, 어린이는 적절한 보호시트에 앉히십시오.
- 커튼 에어백이 장착된 뒷좌석 도어쪽에 어린이를 앉힐 때는 반드시 어린이 보호 시트를 도어쪽에 닿지 않게 가능한 안쪽으로 확실히 고정시켜 설치하신 후 앉히십시오.
  커튼 에어백 작동 시, 팽창 충격에 의해 심각한 부상이나 사망사고를 초래할 수도 있습니다.

상기의 주의사항을 따르지 않을 경우 사고 시 승객의 부상 또는 사망을 초래할 수 있습니다.

⚠ 경 고

- 주행 중 유리창 밖으로 손이나 머리를 내밀지 마십시오. 커튼에어백 팽창 시 상해를 입거나 사망할 수 있습니다. 어린이가 차량에 타고 있을 때에는 특별한 주의가 필요합니다.
- 절대 에어백 장치의 어떠한 부품도 임의로 분해하거나 수리하지 마십시오. 반드시 폐사 직영 서비스센터 또는 서비스협력사에서 정비를 받으십시오.

상기의 주의사항을 따르지 않을 경우 사고 시 승객의 부상 또는 사망을 초래할 수 있습니다.

C040800CHD

■ 충돌 시에 왜 에어백이 작동하지 않았을까요?(에어백의 작동, 비작동 조건)

에어백으로 보호를 받을 수 없는 사고 유형이 많이 있습니다.
이는 후면 충격, 충돌 사고 시의 2, 3차의 충격, 저속 충격 등과 같이 충돌 센서에 영향을 미치지 않는 충격이 가해질 때는 에어백이 작동되지 않을 수 있습니다.



▶ 에어백 충돌 센서

1. 에어백 제어 모듈
2. 정면 충돌 센서
   엔진룸 내 앞쪽 하단부에 위치합니다.
3. 측면 충돌 센서 *
   B-필라 하단부에 내장되어 있습니다.

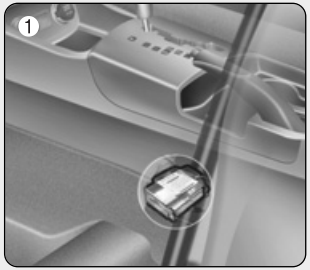



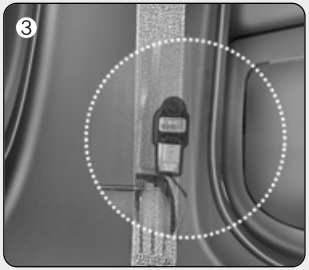

OHD036026/OHD036028/OHD036029/OHD036030

⚠ 경 고

- 정면 충돌 센서 또는 측면 충돌 센서 부위에 임의의 충격을 가하지 마십시오. 각 센서에 영향을 받는 에어백이 작동될 수도 있습니다.
- 특히 정면 충돌 센서의 경우, 센서의 장착 각도가 변경될 때는 에어백이 작동되지 않아야 할 때 작동되거나 또는 작동되어야 할 때 작동되지 않을 수도 있습니다. 따라서, 센서를 임의로 만지지 마십시오.
  또한 엔진룸 점검 시는 반드시 시동 키를 빼고 점검하십시오.
- 앞쪽 범퍼나 차체의 변형, 측면 충돌 센서가 내장되어 있는 B 필라의 변형에 따라 센서의 각도가 달라질 때도 문제가 발생할 수 있으므로 폐사 직영 서비스센터 또는 서비스협력사의 점검을 의뢰하십시오.

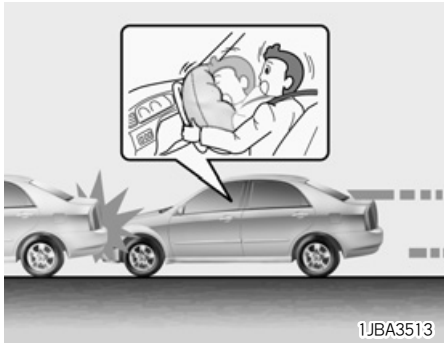

C040801AUN

▶ 에어백의 작동 조건

● 정면 에어백

정면 에어백(운전석 및 동승석* 에어백)은 일반적으로 차량 정면, 가운데를 중심으로 약간 왼쪽부터 약간 오른쪽까지 충격이 있을 때, 정면 충돌 센서에 충격이 전달되면 충돌의 세기, 차량의 속도 또는 충돌 각도에 따라 에어백 제어 모듈에서 판단하여 작동되어집니다.

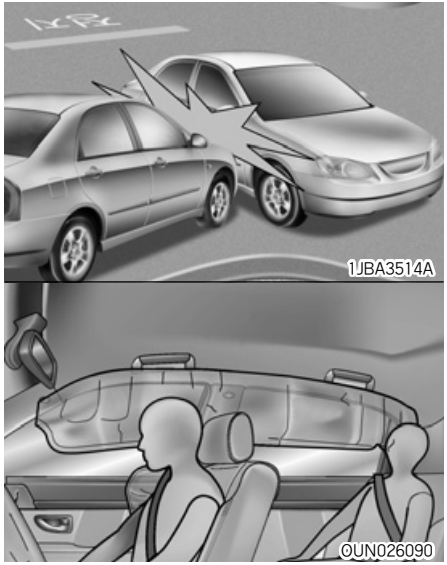

● 측면 에어백*

측면 에어백(사이드 및 커튼 에어백)은 측면 충돌 시, 측면 충돌 센서에 충격이 전달될 때 충돌의 세기, 차량의 속도 또는 충돌 각도에 따라 에어백 제어 모듈에서 판단하여 작동되어집니다.

정면 에어백(운전석 및 동승석 에어백)은 정면 충돌 시에 작동되어지나 정면 충돌이 아니라도 정면 충돌 센서에 충격이 전달될 때는 정면 에어백이 작동될 수 있습니다.
측면 에어백(사이드 및 커튼 에어백)은 측면 충돌 시에 작동되어지나 측면 충돌이 아니라도 충격이 측면 충돌 센서에 전달될 때는 측면 에어백이 작동될 수 있습니다.
즉 사면 충돌 시, 추돌 시, 버스 또는 트럭의 범퍼 밑으로 차량의 앞부분이 들어가게 되는 충돌이나 추돌시, 전주와의 충돌 시 또는 전복 사고 시에도 에어백이 작동될 수 있으므로 안전 운행하십시오.
비포장 도로나 보도블럭과 같은 돌출된 도로 또는 평지 도로에서도 돌출부에 의한 하체 충격 시 에어백이 작동될 수 있습니다. 돌출부가 있는 도로에서는 반드시 서행하십시오.

탑승자 보호를 위해 특정조건의 측면 충돌 발생 시 정면 에어백이나 프리텐셔너 시트벨트가 작동될 수도 있습니다.



C040802AUN

▶ 에어백의 비작동 조건

- **안전벨트로 탑승자를 보호할 수 있는 경미한 사고 충격**

  에어백이 작동되어도 탑승자 보호를 위해 적절한 도움이 되지 않으며, 오히려 에어백 작동에 의한 2차 피해(가벼운 찰과상, 안경 파손, 화상 등)가 일어나 심각한 부상을 초래할 수 있으므로 에어백을 작동시키지 않을 수 있습니다.

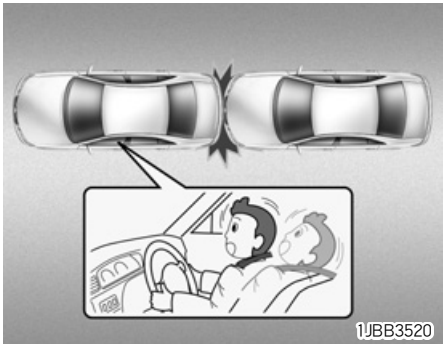

- **후방 추돌이나 충돌 사고**

  후방 추돌이나 충돌 사고시 탑승자는 충돌반력에 의해 좌석 등받이 쪽으로 움직이게 되므로 에어백이 탑승자 보호를 위해 적절한 효과를 발휘할 수 없기 때문에 작동되지 않을 수 있습니다.

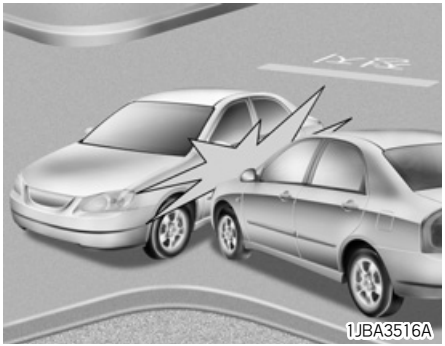

● **측면 충돌 사고**
(측면 에어백* 미장착 차량만 해당)

측면 충돌 시 탑승자는 충돌되는 방향으로 움직이므로 차량 앞쪽에서 튀어나오는 에어백에 의해서는 적절한 보호를 받을 수 없기 때문에 정면 에어백은 작동되지 않을 수 있습니다.
단, 사이드* 에어백 또는 커튼* 에어백이 장착된 차량은 측면 충돌 시 충돌의 세기, 차량의 속도 또는 충돌 각도에 따라 측면 에어백이 작동될 수 있습니다.

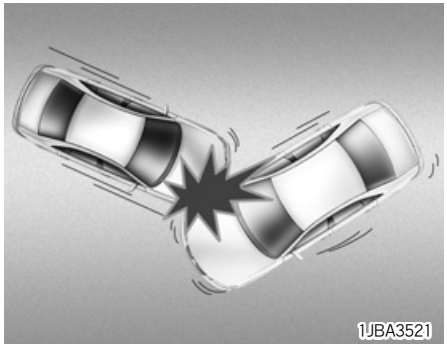

● **사면 충돌이나 추돌 사고**
(앞방향 비스듬히 충돌시)

사면 충돌이나 추돌 시 정면 방향으로 전해지는 사고 충격은 정면 충돌이나 추돌시 보다 약하게 전달되어 작동되지 않을 수 있습니다.

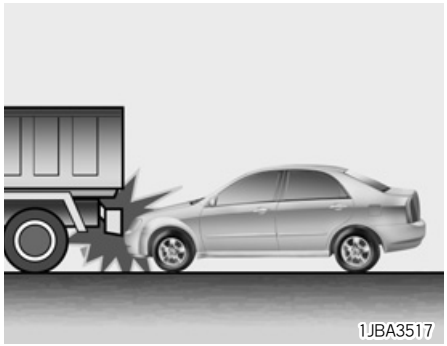

● **버스 또는 트럭 등과의 충돌 사고**

사고 순간 운전자는 반사적으로 급제동을 하게 됩니다. 이러한 급제동 시 차체의 앞쪽이 낮아지는 현상이 발생하는데 이 상태에서 충돌이나 추돌 시 범퍼는 상대편 차량의 밑으로 끼어들게 될 수 있습니다. 이때의 사고 충격은 차량의 골격부분(차체 부분)에 전달되지 않기 때문에 충돌 센서가 설치된 차체에 충격이 적게 전달되어 에어백이 작동되지 않을 수 있습니다.

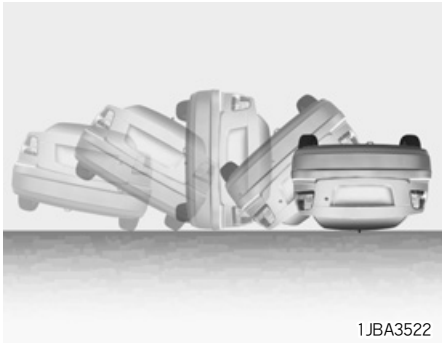

● **전복, 구름 등의 사고**

전복이나 구름 등의 사고 시 에어백으로 탑승자를 보호할 수 없어 에어백은 작동되지 않을 수 있습니다.
단, 측면 에어백*(사이드 및 커튼 에어백)이 장착된 차량은 측면 충돌로 차가 전복되었을 경우, 측면 충돌 센서에 충격이 전달될 때 충돌의 세기, 차량 속도, 충돌 각도에 따라 에어백 제어 모듈에서 판단하여 측면 에어백이 작동될 수도 있습니다.

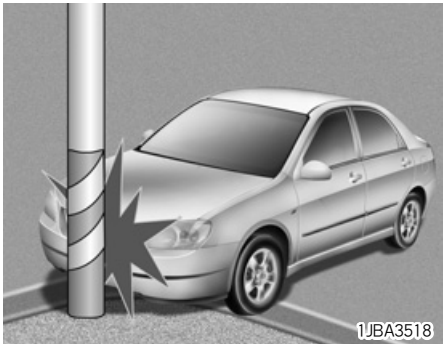

● **전주나 나무 등과의 충돌 사고**

전주나 나무와 같은 기둥형 물체와 충돌할 경우에도 에어백 전개신호를 발생하는 에어백 센서에 충분한 충격량이 전해지지 않을 경우에는 에어백이 작동되지 않을 수도 있습니다.

C040900AUN

■ 에어백 장치의 작동은 어떻게 되는가?

- 에어백은 시동 「ON」 또는 「START」 위치에서만 작동됩니다.
- 심한 정면 또는 측면(사이드* 에어백 또는 커튼* 에어백 장착차량) 충돌을 당할 경우, 에어백이 순간적으로 작동하여 심각한 신체적 부상의 위험을 줄일 수 있도록 도와줍니다.
- 에어백이 작동하는 차량 속도가 정확히 정해져 있지는 않습니다.
  일반적으로 에어백은 충돌 정도와 방향에 따라 작동하도록 되어 있으며, 이 두 가지 요소는 센서가 전기적 작동이나 에어백 작동 신호를 보낼 것인지를 결정하는 중요한 요소입니다.

- 에어백은 차량 속도, 충격의 세기, 각도, 차량이나 물체 또는 충격을 받는 물체의 밀도나 강성 등의 몇가지 요인에 따라 작동하지만 꼭 그것에 제한된 것은 아닙니다.
- 사고 시 에어백이 부풀어 오르는 것을 보기란 불가능합니다.
  그래서 충돌 후에 에어백이 내장부로 부터 나와 공기가 빠진 상태로 매달려 있는 것을 보게 될 가능성이 큰 것입니다.
- 심한 충돌 시 탑승자를 보호하기 위하여 에어백은 빠르게 작동합니다.
  에어백 작동 속도는 에어백 설계의 필수적인 부분으로 심각한 부상 또는 인명과 관계되는 부상을 줄여주는데 필요합니다.
  그러나 그 속도 또한 에어백이 굉장한 힘으로 팽창하도록 하므로 에어백 팽창에 의해서 안면의 마찰, 타박상 또는 뼈가 부러지는 상해를 초래할 수도 있습니다.
- 스티어링 휠에 장착되어 있는 에어백과 접촉하는 일은 치명적인 부상을 초래할 수 있습니다. 특히 탑승자가 스티어링 휠과 너무 가까이 있는 상황에서 그렇습니다.

⚠ 경 고

에어백이 작동될 때 부상과 사망의 위험성을 감소시키기 위하여 차량을 제어할 수 있고 편안한 자세를 유지할 수 있는 한, 스티어링 휠에 장착된 에어백과 운전자의 가슴 사이가 최소한 25cm 이상 떨어지도록 멀리 앉으시고, 동승석에서는 가능한 좌석을 뒤로 이동시켜 바른 자세로 앉으십시오.



C040901AUN

▶ 에어백 작동 시 2차 피해

에어백 컴퓨터는 사고 시 발생하는 충격력을 감지하여 에어백이 작동되도록 신호를 보냅니다. 이 신호에 의해 에어백 모듈(에어백 공기주머니)에 내장된 화약이 폭발하여 에어백을 짧은 시간 내에 부풀려 탑승자를 보호합니다. 이렇게 에어백이 작동될 때 순식간에 화약이 폭발하므로 소음, 섬광, 연기 등이 발생하며 순식간에 팽창되는 에어백 공기주머니의 천에 의해 타박상이나 찰과상, 안경 파손에 의한 부상 등이나 화약 폭발 시의 화상을 입을 수도 있습니다.

C040902AUN

▶ 소음과 연기

에어백이 부풀어 오를 때, 큰 소음과 차량 내부에 연기처럼 보이는 가루가 남겨집니다. 이는 정상적인 것이며, 에어백이 팽창할 때 생기는 결과입니다. 에어백이 작동된 후에, 연기와 가루뿐만 아니라 가슴 부분의 안전벨트와 에어백의 압박으로 인해 숨쉬기 거북하게 느낄 수도 있습니다. 연기와 가루에 오랫동안 노출되는 것과 숨쉬기 거북함을 방지하기 위해 에어백이 터지고 난 후에는 창문이나 도어를 여십시오. 연기와 가루는 무독성이나 피부(눈, 코, 목 등)에 자극을 줄 수 있는데 이때는 즉시 차가운 물로 닦아내고 자극이 오래가면 의사와 상의하여 치료하십시오.

⚠ 경 고

에어백이 작동될 때, 스티어링 휠과 크러쉬 패드의 에어백 관련부품이 매우 뜨겁습니다. 부상을 방지하기 위하여 에어백이 부풀어 오른 후에 에어백 내장 부분을 바로 만지지 마십시오.



1KMA2200

C040903AUN

▶ 어린이 보호 시트 설치 금지

에어백 때문에 동승석에는 뒤로 보는 어린이 보호 시트를 설치하지 마십시오. 동승석 에어백이 작동하면 뒤로 보는 어린이 보호 시트에 미치는 위험이나 치명적인 부상은 매우 큽니다. 또한, 동승석에는 앞으로 보는 어린이 보호 시트도 설치하지 마십시오. 동승석 에어백이 작동하면 적절한 위치에 있지 못하거나, 적절히 구속되지 못한 상태의 어린이에게 심각한 또는 치명적인 부상을 초래합니다.

⚠ 경 고

- **앞좌석에는 어린이 보호 시트를 절대로 설치하지 마십시오. 에어백 작동 시 에어백 팽창 충격에 의해 심각한 부상이나 사망사고를 초래할 수 있습니다.**
- **커튼 에어백*이 장착된 뒷좌석 도어쪽에 어린이를 앉힐 때는 반드시 어린이 보호 시트를 도어쪽에 닿지 않게 가능한 안쪽으로 확실히 고정시켜 설치하신 후 앉히십시오.**
  커튼 에어백* 작동 시, 팽창 충격에 의해 심각한 부상이나 사망사고를 초래할 수도 있습니다.



C041000AUN

■ 에어백 경고등

에어백 장치는 충돌 센서, 컴퓨터, 모듈(에어백 공기주머니) 등 3개의 요소로 구성되어 있습니다. 본 장치는 인명을 보호하는 중요한 장치로서 매우 정교하고 신뢰성이 높게 제작되어 있습니다. 이러한 장치의 어느 부분에 작은 고장이 발생하여도 에어백 경고등이 점등되도록 되어 있습니다.

시동「ON」했을 때 약 6초간 표시등 점등 후 소등되면 정상이나 다음과 같은 상황은 에어백 장치의 고장으로 사고 시 에어백이 정상적으로 작동되지 않을 수 있으므로 운행을 중지하시고 즉시 폐사 직영 서비스센터 또는 서비스협력사에 점검을 의뢰하십시오.

- 시동「ON」할 때 경고등이 바로 점등 되지 않을 때
- 시동「ON」시 경고등이 6초간 점등 후 소등되지 않고 계속 점등되어 있을 때
- 주행 중에 경고등이 점등될 때

C041100AUN

■ 에어백 정비

보조 구속 장치는 사용자가 정비할 수 있는 부품이 없습니다. 다음과 같은 상황에서는 장치의 점검을 받아야 합니다.

- 에어백이 작동하였다면 에어백은 반드시 교환하여야 합니다. 에어백을 사용자가 분리하려 하거나 버리려고 하지 마십시오. 이는 반드시 폐사 직영 서비스센터 또는 서비스협력사에서 받으십시오.
- 에어백 경고등이 점등되어 이상이 있다고 신호를 보내면, 가능한 빨리 에어백 장치를 점검 받으십시오. 그렇지 않으면, 필요로 할 때 에어백이 작동하지 않을 수 있습니다.

⚠ 주 의

차량 특성에 영향을 미치는 개조를 한 경우에는 에어백 성능에 영향을 미칠 수 있습니다.

⚠ 경 고

- 스티어링 휠이나 좌석, 에어백 장치의 어떠한 부품도 개조하지 마십시오.개조하면 장치가 작동을 하지 않을 수도 있습니다.
- 장치의 부품이나 배선을 임의로 작업하지 마십시오. 에어백이 의도하지 않게 작동하여 누군가가 다칠 수도 있습니다. 또한 그러한 작업으로 인해 충돌 상황에서 에어백이 작동하지 않게 될 수도 있습니다.
- 에어백(보조 구속 장치) 장치에 관한 어떠한 작업 예컨대, 분리, 장착, 수리 또는 스티어링 휠이나 에어백 장착 부위의 어떤 작업이라도 반드시 폐사 직영 서비스센터 또는 서비스협력사에서 이루어져야 합니다. 에어백의 부적절한 취급은 사고 시 심각한 부상을 초래할 수 있습니다.

⚠ 경 고

- 차량의 용접 시에는 에어백 모듈의 각 컨넥터 및 배터리의 「-」 단자를 분리하십시오. 분리하지 않을 경우, 용접 시 과전압으로 인해 에어백 모듈이 손상되어 오작동과 사고를 야기할 수 있습니다. 차량의 용접이 필요한 경우에는 폐사 직영 서비스센터 또는 서비스협력사에 의뢰하십시오.

C041101AUN

▶ 차를 수리할 때, 폐차할 때

- 스티어링 휠 주위, 크러쉬 패드, 중앙 콘솔 및 천정 부근의 수리, 카 오디오 등의 장착 및 차량 전면부의 판금 도장을 하는 경우는 에어백 장치에 영향을 미칠 수 있으므로 반드시 폐사 직영 서비스센터 또는 서비스협력사에 상담하십시오.
- 수리를 위해 폐사 직영 서비스센터 또는 서비스협력사에 차를 인도할 경우는 에어백 장착 차량인 것을 설명하고 취급설명서를 차내에 보관해 놓으십시오.
- 에어백 장치 내에는 폭발성 화학 물질이 들어 있으므로 폐차하는 경우에는 폐사 직영 서비스센터 또는 서비스협력사에 상담하십시오.

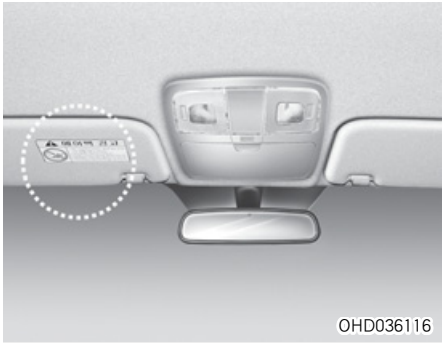

C041200AUN

■ 에어백 경고 라벨

에어백의 위험을 상기시켜 주고자 에어백 경고 라벨이 부착되어 있습니다. 운행 전에 반드시 주의사항을 숙지하십시오.

목 차

키 4-3
무선 도어 잠금 장치* 4-4
스마트 키 4-6
도난 경보 장치* 4-9
도어 4-11
트렁크 4-15
유리창 개폐 장치 4-17
엔진 후드 4-20
연료주입구 4-22
스티어링 휠(조향 핸들) 4-25
- 경적기 4-26

미러 4-27
- 실내 미러 4-27
- 실외 미러 4-35

계기판 4-38
- 충전상태 및 모터 동작 4-39
- 계측기 4-39
- 트립 컴퓨터 4-41
- AUTO STOP(오토 스탑) 표시등 4-45
- 경고등 및 표시등 4-45

후방 주차 보조 시스템* 4-56
비상경고등 4-59
조명 4-60
와이퍼/와셔 4-64
실내등 4-67
서리제거(열선) 4-69

목 차

히터 및 에어컨 4-70
유리창 습기/성에 제거 방법 4-79
클러스터 이온발생기 * 4-81
다용도 보관함 4-81
- 중앙 콘솔 박스 * 4-82
- 글로브 박스 4-82
- 안경 보관함 * 4-82
- 소물함 4-83

실내 편의 장치 4-83
- 시가라이터 4-83
- 재떨이 4-84
- 컵 홀더 4-84
- 선바이저 4-85
- 다용도 소켓 4-86
- 시계 4-86
- 옷걸이 후크 4-87
- 카 매트 후크 4-87
- 화물 고정 장치(그물망) * 4-88

멀티미디어 장치 4-89
- 안테나 4-89
- 오디오 리모컨 * 4-90
- 오디오 * 4-90
- 내비게이션 * 4-91
- 블루투스 핸즈프리 * 4-91
- 오디오 외부 입력단자 * 4-92

키

■ A타입*



OHDR049001

■ B타입*

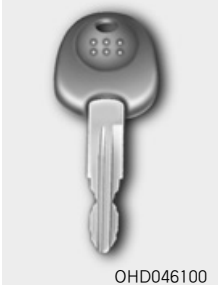

OHD046100

■ C타입*



OHDR049002

D010200AUN

■ 키 사용 방법

키를 이용하여 엔진 시동을 걸거나 도어를 잠그고 해제할 수 있습니다.

키를 차량 내부에 놓아 둔 채로 도어를 잠그지 않도록 유의하시고, 만일에 대비하여 키 한 개는 비상용으로 별도의 안전한 곳에 보관하십시오.
키를 분실 혹은 도난 당했을 경우에는 차량의 도난 방지를 위하여 키 세트 전체를 교환하십시오.

⚠ 주 의

차에서 떠날 때는 짧은 시간일지라도 안전을 위해 반드시 키를 뽑아 지참하십시오.

⚠ 경 고

시동 키를 꽂지 않았더라도 키를 차에 두거나 시동이 걸린 상태에서 스마트 키를 소지하고 차량에서 내리는 경우, 어린이들만 차내에 남겨 두는 것은 위험합니다. 어린이들은 어른들의 행동을 모방하여, 시동 키를 꽂고 전동 유리창이나 다른 스위치를 작동할 수 있으며 심지어는 차를 움직여서 심각한 신체 상해나 사망을 초래할 수도 있습니다. 아이들과 함께 키를 절대로 차내에 두지 마십시오. 스마트 키 차량의 경우 반드시 차량 시동을 끈 후에도 키를 절대로 차내에 두지 마십시오.

D010300CEN

■ 이모빌라이저 시스템*

이모빌라이저 시스템은 허용된 키 외에는 시동이 걸리지 않도록 고안된 차량 도난방지 시스템입니다. 차량에 입력되어 있는 암호와 시동 키에 입력된 암호가 일치하여야만 시동이 걸립니다.

알아두기

이모빌라이저 시스템
(Immobilizer system)
차량 도난 방지를 위해 기본 키(또는 스마트 키*)의 전자 신호를 감지하여 시동을 허용하거나 불허하는 장치입니다.

무선 도어 잠금 장치*

⚠ 주 의

- 키를 삽입한 상태 혹은 실내에 두고 차량 문을 잠그지 않도록 주의하십시오.
- 같은 열쇠고리에 지급된 키 2개를 동시에 걸고 시동을 걸 경우 통신장애로 시동이 걸리지 않을 수 있으므로 각각 분리한 상태로 시동을 거십시오.
- 키나 시동 스위치 근처에 금속성의 악세서리를 장착 하지 마십시오. 이는, 시동을 걸 때 키 스위치 내부로 전달되는 전파 값을 변형시켜 시동이 걸리지 않을 수도 있습니다.
- 복제 키를 사용하게 되면 시동이 걸리지 않습니다.
- 키를 떨어뜨리거나 충격을 가하면 키에 내장되어 있는 전자장치가 손상을 입어 시동이 걸리지 않을 수 있으므로 주의하십시오.
- 키가 추가로 필요하거나 분실한 경우 새로 등록이 가능합니다. 새로 등록할 경우 등록 장비를 이용해야 하므로 폐사 직영 서비스 센터 및 서비스협력사로 문의 하십시오.

■ 일반 리모컨 키



ONF048011L

■ 스마트 키*

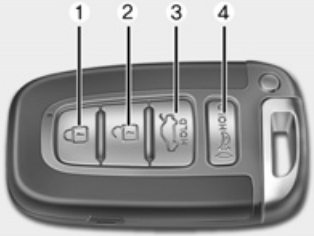

OTG049003

■ 리모컨 사용 방법

D020101BHD

▶ 도어 잠금(1)

해당 버튼을 누르면 모든 도어가 잠깁니다. 비상경고등이 1회 작동(스마트 키 일 경우 경보음도 1회 작동)하여 모든 도어가 잠김을 알려줍니다. 일반 리모컨 키 일 경우 도어 잠금 버튼을 눌러 도어가 잠긴 후 4초 이내에 한번 더 누르면 경보음이 1회 작동 합니다.

D020102BHD

▶ 도어 잠금 해제(2)

해당 버튼을 누르면 모든 도어가 잠금 해제됩니다. 비상경고등이 2회 작동(스마트 키 일 경우 경보음도 2회 작동)하여 모든 도어가 잠금 해제됨을 알려줍니다. 이때, 약 30초 이내에 도어를 열지 않으면 다시 잠깁니다.

D020104BHD

▶ 트렁크 잠금 해제(3)*

해당 버튼을 0.5초 이상(스마트 키 일 경우 1초 이상) 길게 누르면 트렁크가 잠금 해제됩니다.

D020105AHD

▶ 비상경보(4)*

해당 버튼을 1.5초 이상 길게 누르면 비상경고등 및 경보음이 약 30초간 작동하며 멈추고자 할 경우 리모컨 버튼 중 하나를 누르십시오.

D020200BHD

■ 리모컨 사용시 주의 사항

약 30m 이내의 거리에서, 리모컨으로 도어를 잠그거나 해제할 수 있습니다.
단, 리모컨은 다음과 같은 경우에는 작동하지 않습니다.

- 시동키가 꽂혀 있을 경우
- 작동 가능 거리(약 30m) 이상의 거리에서 작동할 경우
- 리모컨의 배터리가 약한 경우
- 다른 차나 물건에 가려 전파 방해를 받을 경우
- 날씨가 매우 추운 경우

- **리모컨에 물이나 액체 등이 유입되지 않도록 하십시오. 물이나 액체 등의 유입으로 작동이 되지 않는 경우에는 보증수리를 받을 수 없습니다.**
- **다음과 같은 상황에서는 리모컨에서 발생되는 주파수 대에 강력한 인접주파수의 혼선으로 리모컨의 작동 거리가 변하거나 작동되지 않을 수 있습니다. 이런 경우에는 키를 사용하여 도어(또는 트렁크)를 개폐 하십시오.**
  - **경찰서, 관공서, 방송국, 군부대, 송신탑 근처 등에 있을 때**
  - **근처의 타 차량에서 리모컨을 작동시키고 있을 때**
- **리모컨 키를 무전기, 휴대전화와 같은 이동 송수신 제품과 같이 휴대 또는 보관하지 마십시오. 전파 혼선에 의해 작동하지 않을 수도 있습니다.**
- **리모컨에 문제가 있을 때는 키를 사용하여 도어를 개폐하고 가급적 빨리 폐사 직영 서비스 센터 또는 서비스협력사에 연락 하십시오.**

■ 일반 리모컨 키



ONF048120

■ 스마트 키 *



OHDR049003

D020300CHD

■ 건전지 교환방법

리모컨의 배터리는 일반적으로 몇 년간 사용이 가능하나, 리모컨의 작동 상태에 따라 필요시 배터리를 교환하십시오.

1. 키를 분리한 상태에서 안쪽에 있는 홀쪽으로 드라이버(-) 등을 이용하여 분리하십시오.

■ 일반 리모컨 키



OHD046103

■ 스마트 키*



OBH048004

2. 리모컨 케이스를 분리하면 그림과 같이 내부가 나타나며, 이때 건전지를 분리하십시오.
3. 규격(CR2032×1개)에 맞는 건전지를 구입하여 극성(+극이 위로 보이도록)에 주의하여 조립하십시오.
4. 조립은 분해의 역순으로 하십시오.

건전지를 교환 후에는 반드시 리모컨이 정상으로 작동되는지 확인하십시오.

⚠ 주 의

- 리모컨 키 내부의 회로는 정전기 등에 약하므로 배터리 교환에 자신이 없으시면, 폐사 직영 서비스센터 또는 서비스협력사에 점검 및 교환을 의뢰하십시오.
- 건전지 크기나 두께가 다른 비규격품을 사용할 경우에는 건전지의 접촉 불량으로 리모컨 스위치가 간헐적으로 작동불량이 될 수 있으므로 규격품을 구입해서 사용하십시오.
- 리모컨은 완전방수가 되지 않아 내부에 습기(음료수, 수분 등)가 유입되면 오작동의 원인이 되며, 이는 보증수리의 대상에서 제외되므로 주의하십시오.
- 잘못된 배터리 처리는 환경과 사람의 건강을 해칠 수 있습니다. 분리수거가 이루어질 수 있도록 처리하십시오.

스마트 키*



OTG049001

D040000AHM

스마트 키는 일반 키의 사용 없이 휴대만으로 도어(또는 트렁크)의 잠금 또는 해제, 엔진 시동이 가능하도록 고안된 장치입니다.
또한, 스마트 키에 있는 각종 버튼의 사용 방법 및 주의사항은 「무선 도어 잠금 장치」를 참조하십시오.

D040100AEN

■ 스마트 키 사용방법

스마트 키의 휴대만으로 작동되는 기능은 도어 잠금 또는 해제, 트렁크 잠금 해제, 엔진 시동이 있습니다. 자세한 내용은 다음과 같습니다.

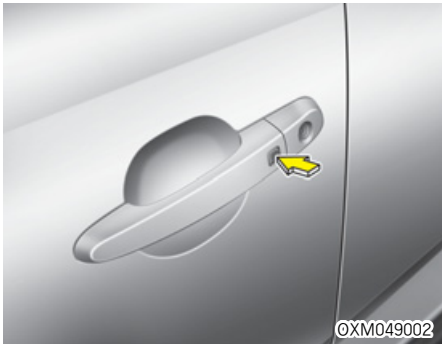

D040101AHM

▶ 도어 잠금

모든 도어(트렁크 포함)가 닫히고 한 개 이상의 도어가 잠금 해제된 상태에서, 앞좌석 도어의 바깥 손잡이에 있는 도어 잠금/해제 버튼을 누르면 모든 도어(트렁크 포함)가 잠기면서 비상경고등과 경보음이 1회 작동합니다. 도어 잠금은 스마트 키가 앞좌석 도어 바깥 손잡이에서 약 70cm 이내로 감지되어야만 작동됩니다. 도어 잠금 상태를 확인하고자 할 경우에는 눈으로 내부의 도어 잠금 버튼 상태를 확인하거나 도어의 바깥 손잡이를 잡아당겨 잠금 상태를 확인할 수 있습니다.

다음과 같은 상태에서 도어 잠금/해제 버튼을 눌러 도어 잠금을 시도하면 경보음이 약 3초간 울리면서 도어가 잠금 되지 않습니다.

- 스마트 키를 실내에 둔 상태에서 도어를 잠그고자 할 때
- 시동 버튼「ACC」이상의 상태에서 도어를 잠그고자 할 때
- 한개 이상의 도어가 열린 상태에서 도어를 잠그고자 할 때

⚠ 주 의

스마트 키를 휴대한 채 차량을 떠날 때는 모든 도어를 닫은 후 반드시 바깥 손잡이에 있는 도어 잠금/해제 버튼을 눌러 도어가 잠기는 것을 확인하십시오. 도어 잠금/해제 버튼을 누르지 않으면 도어가 잠기지 않으므로 주의하십시오.

D040102AHM

▶ 도어 잠금 해제

모든 도어(트렁크 포함)가 닫히고 잠긴 상태에서, 앞좌석 도어의 바깥 손잡이에 있는 도어 잠금/해제 버튼을 누르면 모든 도어(트렁크 포함)가 잠금 해제되면서 비상경고등과 경보음이 2회 작동합니다. 앞좌석 도어 바깥 손잡이에서 약 70cm 이내로 스마트 키가 감지되면 휴대하지 않은 사람도 도어 잠금/해제 버튼을 눌러 도어를 잠금 해제할 수 있으므로 유의하십시오.

D040103ABH

▶ 트렁크 잠금 해제*

모든 도어가 잠금되어 있을 때, 트렁크 바깥 손잡이에서 약 70cm 이내에 스마트 키를 소지하고 트렁크의 바깥 손잡이를 누르면 트렁크가 잠금 해제됩니다. 트렁크를 닫으면 다시 잠금 상태가 됩니다.

트렁크 내에 스마트 키를 두고 트렁크를 닫으면 약 5초간 경고음이 발생합니다. 이때에는 트렁크가 잠기지 않고, 버튼을 누르면 트렁크가 다시 열립니다.

⚠ 주 의

스마트 키를 금속성 물체 근처에 놓아두지 마십시오. 금속성 물체는 스마트 키를 인식하는데 필요한 전파를 방해하여 정상적인 동작이 되지 않게 할 수 있습니다.

스마트 키를 금속성 물체와 인접하여(골프가방, 금속케이스 등) 트렁크에 넣은 후 트렁크를 닫을 경우 트렁크 잠김 방지 기능이 작동하지 않을 수 있습니다.

D040104AHM

▶ 엔진 시동

스마트 키를 휴대하거나 차내에 둔 상태에서 시동을 걸 수 있습니다. 자세한 사항은 5장, 「엔진 시동 및 정지」의 시동 방법을 참조하십시오.

⚠ 경 고

스마트 키가 차내(또는 홀더)에 있을 경우, 시동 버튼을 누르면 시동을 걸 수 있습니다. 따라서, 이러한 차량 시스템을 모르는 사람이나 어린이들을 혼자 차내에 남겨 두면 예기치 못한 상황이 발생될 수 있으므로 주의하십시오. 차량을 떠날 때는 반드시 스마트 키를 휴대하여 남겨두지 마십시오.

D040300AHM

■ 스마트 키 사용 시 주의 사항

⚠ 주 의

- 스마트 키 사용 시 다음 사항을 주의하십시오.
  1. 스마트 키에 의한 도어 잠금/해제는 전 도어가 닫힌 상태에서만 가능합니다.
  2. 차량 이탈 시에는 스마트 키를 항상 휴대하십시오.
- 스마트 키를 분실한 경우에는 차량의 시동을 걸 수 없습니다. 스마트 키 내부에 입력된 정보가 차량과 일치해야만 시동이 걸리게 설계되었습니다. 따라서, 스마트 키를 분실하였을 경우 차량을 견인하여 가까운 폐사 직영 서비스센터 또는 서비스협력사에 조치를 의뢰하십시오.
- 스마트 키에 물이나 액체 등이 유입되지 않도록 하십시오. 물이나 액체 등의 유입으로 작동이 되지 않는 경우에는 보증수리를 받을 수 없습니다.

⚠ 주 의

- 다음과 같은 상황에서는 스마트 키에서 발생되는 주파수 대에 강력한 인접 주파수의 혼선으로 스마트 기능(엔진 시동, 도어 잠금/해제 기능)의 작동거리가 변하거나 작동되지 않을 수 있습니다. 이런 경우에는 비상 키를 사용하여 도어를 개폐하십시오.
  - 경찰서, 관공서, 방송국, 군부대, 송신탑, 공항, 항구 근처 등에 있을 때
  - 근처의 타 차량에서 스마트 키를 작동 시키고 있을 때

  또한 스마트 키를 몸에 지니거나 차내에 있어도 시동이 되지 않는 경우에는 스마트 키를 홀더에 삽입하여 시동을 거십시오. 만약 삽입하여 시동이 걸리지 않을 경우에는 폐사 직영 서비스센터 또는 서비스협력사에 문의하신 후 점검 및 정비를 받으십시오.

⚠ 주 의

- 스마트 키를 무전기, 휴대전화와 같은 이동 송수신 제품과 같이 휴대 또는 보관하지 마십시오. 전파 혼선에 의해 작동하지 않을 수도 있습니다.
- 스마트 키에 문제가 있을 때에는 비상 키를 이용하여 도어를 개폐하고 시동을 걸고자 할 때에는 반드시 홀더에 삽입하십시오. 가급적 빨리 폐사 직영 서비스센터 또는 서비스협력사에 점검을 의뢰하십시오.
- 스마트 키는 한 차량에 2개만 입력이 가능합니다. 만약 1개의 키를 분실하신 경우에는 차량의 도난 방지 및 만일을 대비하여 나머지 한 개를 가지고 가까운 폐사 직영 서비스센터 또는 서비스협력사에 조치를 의뢰하십시오.

도난 경보 장치*

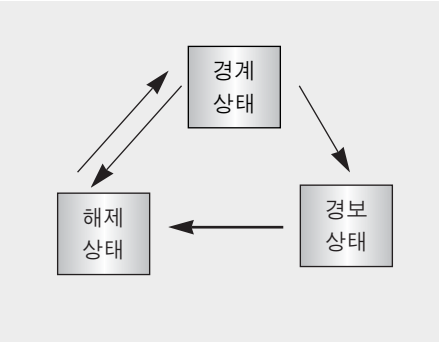

D030000BHD

- 도난 경보 장치는 리모컨 키로 도어를 잠그면 작동하는 장치로 리모컨 키를 사용하지 않고 임의로 도어(또는 트렁크) 또는 엔진 후드를 열게 되면 비상경고등과 경보음이 작동하게 됩니다.
- 키가 시동 스위치에 꽂혀 있을 때는 리모컨에 의한 작동이 되지 않습니다.
- 리모컨으로 도어를 잠금 시킨 경우에 반드시 리모컨으로 잠금 해제 하십시오.

- **키가 꽂혀 있지 않고 도어(또는 트렁크) 또는 엔진 후드가 열린 상태에서 리모컨 키로 도어를 잠그면 단순히 도어의 잠금만 될 뿐 도난 경보 장치가 작동하지 않습니다. 이때 열려 있던 도어(또는 트렁크) 또는 엔진 후드를 잠금상태 그대로 닫으면 도난 경보 장치가 작동됩니다.**

  리모컨 키가 아닌 기본 키로 잠금시키면 단순히 잠금만 될 뿐 도난 경보 장치는 작동하지 않습니다.

D030100BHD

■ 경계 상태

키가 시동 스위치에 꽂혀져 있지 않은 상태에서 엔진 후드 및 모든 도어(트렁크 포함)를 닫은 후 리모컨 키의 잠금버튼(🔒) 을 누르십시오. 비상경고등과 경보음이 1회 작동(스마트 키 사양)하여 경계 상태에 진입함을 알려줍니다.
단, 일반 리모컨 사양은 비상경고등 1회 작동하여 경계 상태에 진입함을 알려줍니다.
비상경고등과 경보음이 작동하지 않으면 경계 상태로 진입하지 않은 것으로 열린 곳이 없는지 확인하십시오. 이때, 열린 곳이 닫히면 비상경고등과 경보음이 작동하면서 자동으로 경계 상태에 진입합니다.

- 경계 상태 진입 후 30초 이내에 도어(또는 트렁크) 또는 엔진 후드가 열릴 경우에는 불필요한 경보 작동을 방지하기 위하여 경계 상태가 해제됩니다.

D030200BHD

■ 경보 상태

경계 상태에서 리모컨 키를 사용하지 않고 도어(또는 트렁크) 또는 엔진 후드 등을 열면 비상경고등과 경보음이 약 27초간 작동 후 10초간 멈추는 주기로 3회 반복됩니다.
경보 동작 후 새로운 경보 조건이 성립되면 다시 경보가 동작됩니다.

D030300AHD

■ 경보 보류

경계 상태에서 리모컨 트렁크 열림 스위치로 트렁크를 열면, 경보가 울리지 않고 경보를 보류 합니다.
트렁크가 열려 있는 상태라도 도어나 후드쪽은 경계 상태가 유지됩니다.

도어

D030400BHD

■ 경계 및 경보 상태 해제

경계 또는 경보 상태에서 리모컨 키의 잠금 해제버튼(🔓) 을 누르십시오. 비상경고등과 경보음이 2회 작동(스마트 키 사양)하여 경계 또는 경보 상태가 해제됨을 알려줍니다.
단, 일반 리모컨 사양은 경고등이 2회 작동하여 경계 또는 경보 상태가 해제됨을 알려줍니다.
이때, 약 30초 이내에 도어를 열지 않으면 다시 도어가 잠기면서 경계 상태가 됩니다.

⚠ 주 의

- **키를 분실했을 때에는 폐사 직영 서비스센터 또는 서비스협력사에 연락하십시오.**
- **경계 상태에서 키로 도어를 잠금해제하고 연 경우 경보음이 동작하므로 경계상태에서는 반드시 리모컨으로 도어를 잠금해제하고 여십시오. 경계 또는 경보 상태 해제가 불가할 경우 키로 도어를 잠금해제하고 연후 시동을 걸면 경보 상태가 해제됩니다.**

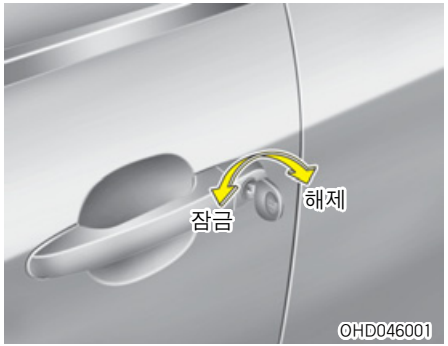

D050100BHM

■ 차 밖에서의 잠금/해제

- 키를 이용하여 운전석 도어를 잠그거나 열 수 있습니다.
- 운전석 도어를 잠그면 모든 도어가 잠기고, 잠금해제하면 모든 도어가 잠금해제 됩니다.
- 리모컨 키(또는 스마트 키)를 이용하여 도어를 잠그고 해제할 수 있습니다.
- 스마트 키가 감지된 상태에서 앞좌석 도어 바깥 손잡이에 있는 잠금/해제 버튼을 눌러 도어를 잠그거나 해제할 수 있습니다.
- 도어를 열 때는 잠금 해제한 뒤 도어의 바깥 손잡이를 당기십시오.
- 도어를 닫을 때는 도어를 손으로 밀어서 닫으십시오. 완전히 닫혔는지 확인하십시오.

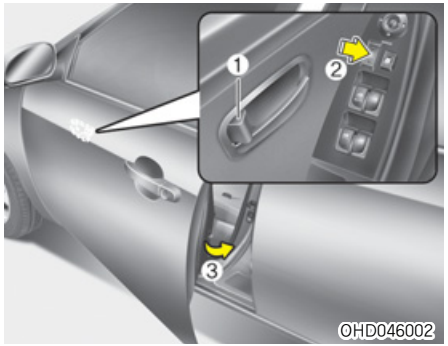

- 키를 사용하지 않고 도어를 잠글 때는 각 도어 내부의 도어 잠금 버튼(1) 또는 운전석 중앙 도어 잠금 스위치(2)를 이용하여 도어를 잠금 시키고, 도어를 밀어서 닫으면(3) 잠깁니다. 확실히 잠겼는지 확인하십시오.
- 중앙 도어 잠금 스위치(2)를 이용하면 모든 도어를 잠금 시킬 수 있습니다.

⚠ 경 고

- 도어를 정확히 닫지 않으면 다시 열릴 수 있습니다.
- 도어를 열거나 닫을 경우 주의를 하지 않으면 도어와 차체 사이에 손가락 등 신체가 끼어 다칠 수 있습니다.

- **키 홈이 얼어 열리지 않을 때는 가볍게 두드리거나 키를 뜨겁게 하여 여십시오.**
- **키나 잠금 버튼 또는 잠금 스위치로 「잠금」과 「잠금해제」를 교대로 연속 조작하면 보호회로가 작동되어 일시적으로 작동되지 않을 수 있습니다.**
- **차에서 내릴 때는 주차 브레이크를 작동 후 엔진 시동을 끄십시오. 또 유리창을 닫고 모든 도어를 잠근 뒤에 차를 떠나십시오.**

⚠ 주 의

도어 및 도어 핸들에 무리한 힘을 가하지 마십시오. 파손될 우려가 있습니다.

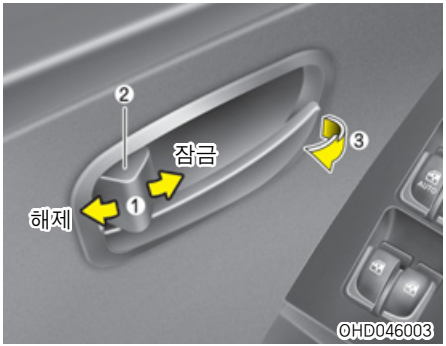

■ 차 안에서의 잠금/해제

D050201AUN

▶ 잠금 버튼을 사용할 때

- 각 도어에 있는 도어 잠금 버튼(1)을 이용하여 잠금 및 해제시킬 수 있습니다.
- 도어를 잠그려면, 도어 잠금 버튼(1)을 눌러 「잠금」위치에 놓으십시오. 도어가 잠기면, 도어 잠금 버튼의 빨간 부분(2)이 보이지 않게 됩니다.
- 도어를 열고자 할 때는, 도어 잠금 버튼(1)을 당겨 「해제」위치에 놓으신 후 도어 핸들(3)을 당기십시오.
- 운전석 도어는 차량에 따라 도어 잠금 버튼(1)이 「잠금」위치에 있어도 도어 핸들(3)만 잡아당기면 도어 잠금 버튼이 해제되면서 도어가 열립니다.
  키를 시동 스위치에 꽂아둔 상태 또는 스마트키가 차량 내부(또는 홀더)에 있을 경우 앞좌석 도어를 열고 도어 잠금 버튼 또는 중앙 도어 잠금 스위치로 잠금시키면 다시 해제되어 잠금되지 않습니다.
- **차가 움직일 때에는 항상 도어를 잠가 주행 중에 도어가 열리지 않도록 하십시오. 도어를 잠가 두면 차가 정차 중이거나 서행할 때에, 낯선 사람이 도어를 열고 들어오는 것을 방지할 수 있습니다.**

⚠ 주 의

도어 및 도어 핸들에 무리한 힘을 가하지 마십시오. 파손될 우려가 있습니다.

⚠ 경 고

- 차에서 내릴 때는 후방으로부터 오는 차량이나 오토바이, 자전거, 보행자 등에 주의하여 도어를 여십시오. 갑자기 도어를 열면 위험합니다.
- 차량 주행전에 도어가 확실히 닫혀 있는지 확인하십시오. 주행 중에 도어가 열리면 매우 위험합니다.
- 차 안에 어린이나 동물을 남겨 두지 마십시오. 밀폐된 차 안에서는 질식할 수도 있고, 매우 덥거나 추운 날 혼자 힘으로 차 밖으로 나올 수 없는 어린이나 동물에게는 치명적인 부상이나 사망 사고로 이어질 수 있습니다.
- 차량에 따라 도어가 잠겨있는 경우에도 운전석 도어는 실내측 도어 핸들을 당기면 열립니다. 운행중 차량의 도어가 열리면 매우 위험하므로 도어를 열지 마십시오. 부상 또는 사망사고의 원인이 될 수 있습니다.

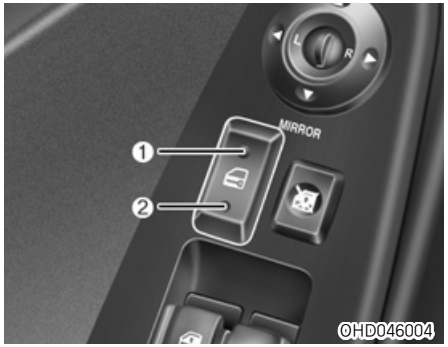

D050202BHD

▶ 중앙 도어 잠금 스위치를 사용할 때

운전석에 있는 중앙 도어 잠금 스위치의 앞쪽(1)을 누르면 모든 도어가 잠기고 뒤쪽(2)을 누르면 모든 도어가 잠금 해제됩니다.
단, 키를 시동 스위치에 꽂아둔 상태 또는 스마트 키가 차량 내부(또는 홀더)에 있을 경우앞좌석 도어를 열고 도어 잠금 버튼 또는 중앙 도어 잠금 스위치로 잠금시키면 다시 해제되어 잠금되지 않습니다.

⚠ 경 고

차량 출발 전에 운전석 중앙 도어 잠금 스위치를 이용하여 모든 도어를 잠그십시오. 특히 어린이를 태웠을 때는 반드시 잠금 상태로 주행하십시오. 운행 중 실수로 차량의 도어가 열리게 되면 매우 위험합니다.

D050300AUN

■ 충돌감지 자동 도어 잠금해제 장치*

도어가 잠금되었을 때, 시동「ON」인 상태에서 충돌 센서에 충격이 전달되는 충돌 감지시는 도어 잠금 장치가 자동으로 해제됩니다.
단, 도어 잠금 해제와 관련된 기계적인 장치나 배터리에 문제가 있을 때는 도어가 잠금 해제되지 않을 수도 있습니다.

D050400AUN

■ 차속감응 자동 도어 잠금 장치*

차량이 약 40km/h 이상 주행하면 자동으로 모든 도어가 잠기게 됩니다. 이때, 강제로 도어 잠금 레버나 중앙 도어 잠금 스위치로 도어 잠금상태를 해제하지 마십시오.
시동 스위치에서 키를 빼거나 스마트 키 일 경우 시동「OFF」되면 자동으로 도어 잠금 해제 됩니다.

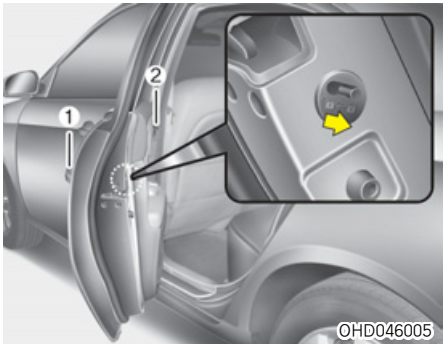

D050500AUN

■ 어린이 보호용 잠금 장치

차량 운행 중 어린이가 차 안에서 뒷좌석 도어를 여는 것을 방지하기 위한 장치입니다.
어린이는 안전을 위하여 뒷좌석에 태우시고, 어린이를 뒷좌석에 태울 때는 반드시 어린이 보호용 잠금 장치를 사용하십시오.

1. 뒷도어를 여십시오.
2. 도어의 뒤쪽에 위치한 잠금레버를 잠금(🔒) 위치에 놓으십시오.
3. 뒷도어를 닫으십시오.

뒷도어를 열때는 차밖에서 바깥 손잡이(1)를 당겨 여십시오.

어린이 보호용 잠금 장치를 열림(🔓)의 위치로 하기 전까지는 도어가 잠금해제된 상태라도 차 안의 도어핸들(2)로 뒷도어를 열 수 없습니다.

⚠ 경 고

만일 주행 중에 어린이가 우연히 도어를 열 경우, 부상을 당하거나 사망할 수도 있습니다. 어린이가 차내에서 도어를 여는 것을 방지하기 위하여, 어린이를 태웠을 때는 반드시 어린이 보호용 잠금 장치를 사용하십시오.

트렁크

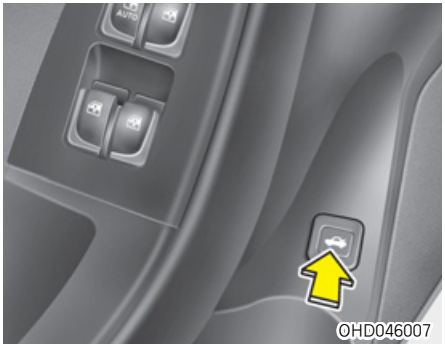

D060101AHD

■ 트렁크 여는 방법

▶ 차 안에서

실내에서는 트렁크 열림 버튼을 누르면 트렁크가 열립니다.

⚠ 경 고

트렁크가 열린 상태로 주행하면 운전석에서 후방이 잘 안보이고 실내로 배기가스가 유입되어 위험하오니 주의하십시오.

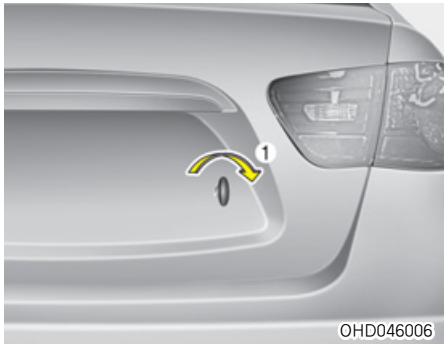

D060102AHD

▶ 차 밖에서*

키를 키 홈에 꽂고 오른쪽으로 돌리면(1) 열립니다.(단, 차량이 정지 상태일 때) 트렁크를 닫으면 그대로 잠깁니다.

트렁크는 열릴 때 위로 올라 갑니다. 트렁크를 열 때는 차 내부 또는 외부 주위의 안전을 확인한 후에 트렁크를 여십시오.

⚠ 주 의

- 트렁크 내에는 고가의 소지품을 넣어 두지 마시고, 도난 방지를 위하여 항상 모든 도어와 트렁크를 잠그십시오.
- 키를 꽂은 상태에서 키를 잡고 트렁크를 열거나 닫지 마십시오. 트렁크 잠금 장치에 무리한 힘이 가해져 고장의 원인이 됩니다.

D060200AHD

■ 트렁크 닫는 방법

닫을 때는 양손으로 눌러서 닫으십시오. 닫은 후에는 완전히 닫혔는지 다시 한번 확인 하십시오.

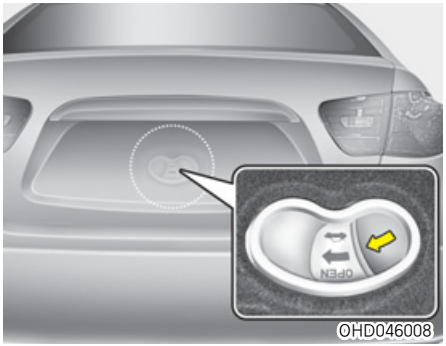

D060300AHD

■ 비상시 트렁크 리드 잠금해제 장치

비상시(강도 또는 납치 등)에 의해 순간적으로 트렁크 룸에 갇혔을 때 트렁크 룸내에서 트렁크 리드에 있는 노란색(야광불빛) 레버를 화살표 방향으로 밀면 트렁크 리드 잠금장치 해제가 가능합니다.

⚠ 경 고

- 비상시에 대비하여 트렁크 비상핸들 사용법을 주지하십시오.
- 어린이에게 트렁크 안에서 노는 것의 위험함을 주지시키십시오. 또한 트렁크에 사람이나 동물을 태우지 마십시오. 부주의로 어린이가 트렁크에 갇혔을 경우 질식사의 위험이 있습니다.

유리창 개폐장치

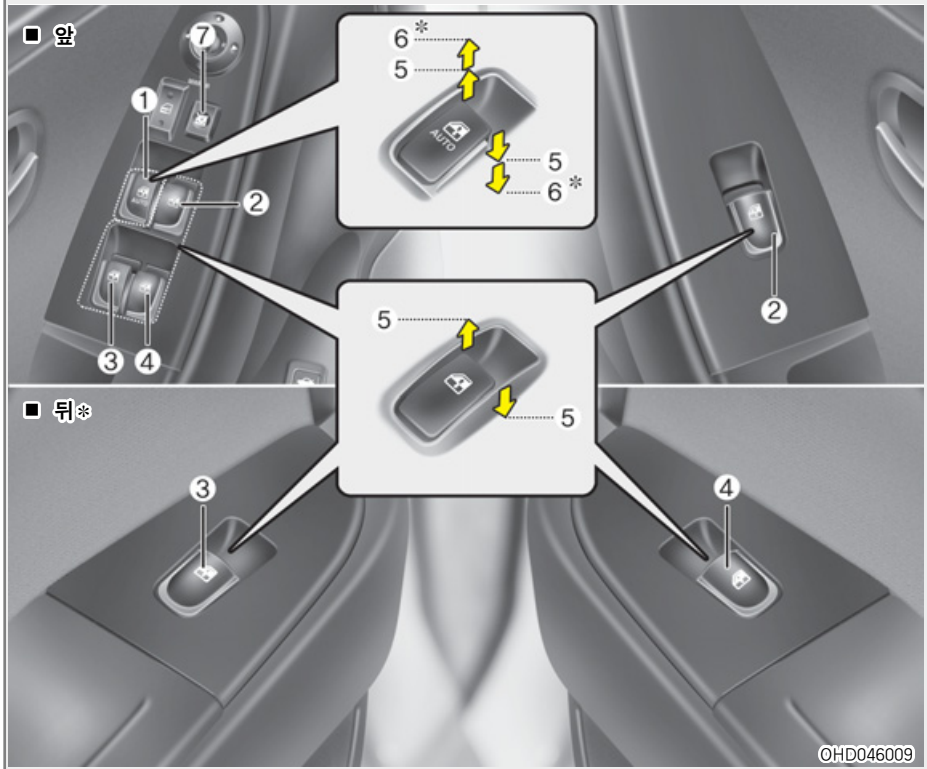

▶ 유리창 개폐/스위치

1. 운전석 유리창 개폐 스위치
2. 동승석 유리창 개폐 스위치
3. 뒷좌석(좌측) 유리창 개폐 스위치
4. 뒷좌석(우측) 유리창 개폐 스위치
5. 유리창 개폐
6. 원터치 자동 유리창 (운전석)*
7. 유리창 개폐 잠금 버튼*

D080000AUN

D080100AUN

■ 전동식

전동식 유리창을 작동하기 위해서는 시동「ON」위치에 있어야 합니다.
시동을「OFF」한 후에라도 약 30초 동안은 유리창 개폐를 할 수 있습니다.
단, 운전석이나 동승석 도어를 열면 30초 이내라도 자동 유리창 개폐를 할 수 없습니다.

주행중 어느 한쪽의 유리창이 열려서 진동이나 파동이 느껴지면, 반대편 유리창도 조금 열어서 그러한 현상을 줄일 수 있습니다.

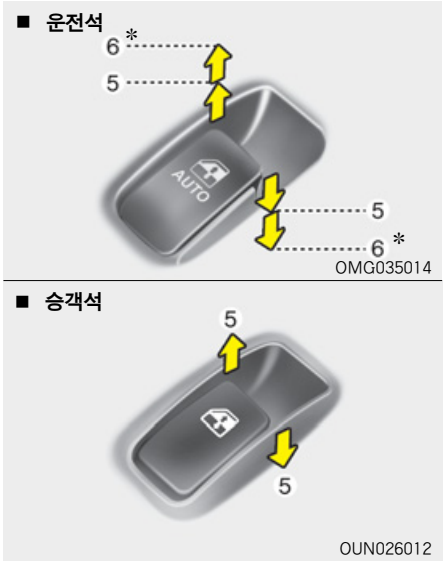

D080101AUN

▶ 유리창 개폐

운전석에 있는 유리창 개폐 스위치를 사용하면, 모든 유리창을 열고 닫을 수 있습니다.
해당 유리창 개폐 스위치를 첫번째 걸리는 위치(5)까지 누르거나 당기면 해당 유리창이 열리거나 닫힙니다.

D080103BHD

▶ 원터치 자동 유리창 (운전석)*

- 자동 열림 또는 닫힘

운전석 유리창 개폐 스위치를 한번만 강하게 두번째 걸리는 위치까지 당겨(6*)주거나 눌러주면 스위치에서 손을 떼어도 유리창이 완전히 닫히거나 열리게 됩니다.
유리창이 자동으로 열리거나 닫히는 중에 원하는 위치에서 멈추게 하려면 스위치를 살짝 당기거나 누르면 그 상태에서 유리창의 작동이 멈춥니다.
단, 원터치 자동 닫힘* 기능이 정상적으로 작동하지 않을 때에는 원터치 자동 유리창을 다음과 같이 초기화 하십시오.

1. 시동을「ON」상태로 하십시오.
2. 유리창 개폐 스위치를 당겨 유리창이 완전히 닫히고 난 후 약 1초 정도 계속 당기십시오.

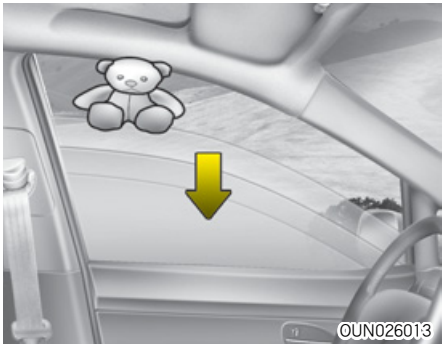

● **물체 끼임 인식 기능 ***

유리창이 원터치 기능(6)으로 닫히는 중에 일정한 힘이 감지되면 자동으로 작동을 멈추고, 일정 위치만큼 다시 열립니다. 그러나 유리창에서 감지된 저항이 일정한 힘 이하이거나 스위치를 첫번째 걸리는 위치에서 계속 당겨 수동으로 닫을 때는(원터치 기능으로 작동하지 않았을 경우) 끼임 인식 기능이 작동되지 않습니다.

- 두번째 걸리는 위치에서 계속 당겨 올릴 경우 일정한 힘이 감지되면 자동으로 작동을 멈추거나 또는 일정 위치만큼 다시 열립니다. 그러나 5초 이내에 다시 두번째 걸리는 위치에서 계속 당기면 물체 끼임 인식 기능이 작동하지 않습니다. 따라서 유리창 개폐시는 항상 얼굴, 팔, 손 또는 기타 장애물이 없는지 반드시 확인하신 후에 사용하십시오.

⚠ 주 의

외부 기온이 너무 낮은 겨울철의 경우 자동 닫힘 중 창문이나 도어가 결빙되어 유리창이 상승중 힘을 받아 이것을 낌으로 감지할 수 있으므로 가급적 수동 닫힘으로 작동하십시오.

⚠ 경 고

- 원터치 자동 유리창의 작동이 아닌 첫번째 걸리는 위치에서 계속 당겨 유리창을 올리는 상태에서는 물체 끼임 인식 기능이 작동되지 않습니다. 따라서 앞/뒤 유리창 개폐시는 항상 얼굴, 팔, 손 또는 기타 장애물이 없는지 반드시 확인하신 후에 사용하십시오.
- 물체 끼임 인식 기능이 작동할 때라도 약 4mm 이하의 물체가 창문 위쪽에서 낄 때나 유리창에 일정한 저항이 가해지지 않는 경우에는 아래로 내려가는 기능이 작동되지 않습니다. 유리창을 닫을 때는 장애물 여부를 반드시 사전에 확인하십시오.



D080104BHD

▶ 유리창 개폐 잠금 버튼*

운전석 도어에 있는 유리창 개폐 잠금 버튼을 눌러 잠금 상태로 하면 동승석 및 뒷좌석의 유리창 개폐 스위치 작동을 잠금 시킬 수 있습니다.
운전석 도어에 있는 유리창 개폐 스위치로도 동승석과 뒷좌석 도어 유리창을 개폐할 수 없습니다.

⚠ 주 의

- 전동식 유리창 개폐 장치의 손상을 방지하기 위하여, 두 개의 유리창을 동시에 작동시키지 마십시오. 퓨즈의 수명이 단축되고 유리창 개폐 장치가 손상될 수 있습니다.
- 메인(운전석 도어) 스위치와 서브(동승석 또는 뒷좌석 도어) 스위치의 작동을 반대 방향으로 동시에 작동시킬 경우 고장을 유발할 수 있습니다.

⚠ 경 고

- 어린이가 작동하지 못하도록 하십시오. 특히 뒷좌석에 어린이를 태웠을 때는 반드시 운전석의 유리창 개폐 잠금 버튼을 눌러 놓으십시오. 어린이가 유리창을 잘못 작동하면, 심각한 부상을 초래할 수 있습니다.
- 주행 중에 열려진 유리창 사이로 얼굴이나 손을 내밀지 않도록 하십시오.
- 앞/뒤 유리창 개폐시 항상 얼굴, 팔, 손 또는 기타 장애물이 없는지 확실히 점검하십시오.

엔진 후드

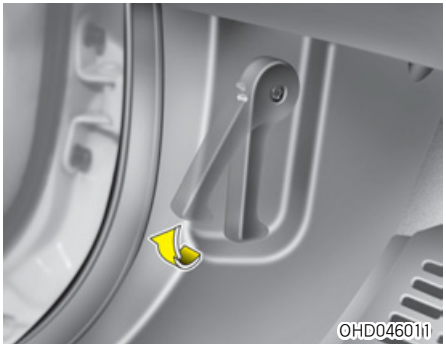

D090100BHD

■ 엔진 후드 여는 방법

1. 엔진 후드 열림 레버를 당기십시오. 엔진 후드가 조금 열립니다.

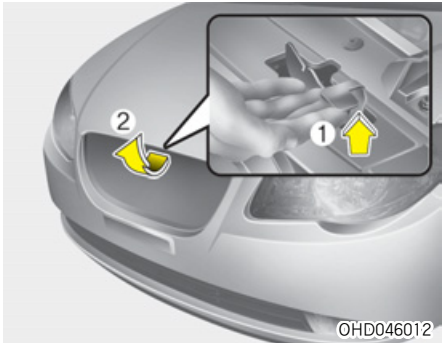

2. 차량의 앞에서 엔진 후드를 약간 들어 올리고, 중앙 안쪽의 잠금레버(1)를 위쪽으로 당긴 상태에서 후드(2)를 위로 들어 올리십시오.

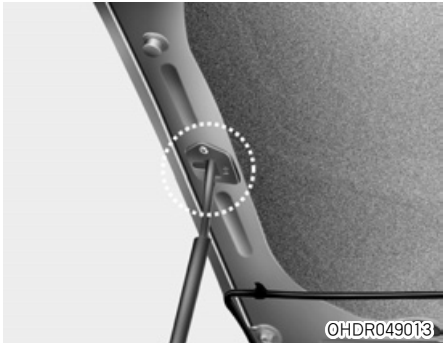

3. 지지대를 분리한 후 지지대 끝단을 후드 지지대 홈에 넣어 확실히 고정시키십시오.

⚠ 경 고

지지대를 잡을 때는 반드시 스폰지 부위를 잡으십시오.
다른 부위를 잡으면 엔진 열로 인해 화상을 입을 수 있습니다.

D090200AUN

■ 엔진 후드 닫는 방법

1. 엔진 후드를 닫기 전에 다음 사항을 먼저 확인하십시오.
   - 엔진부의 모든 주입구 캡이 제 위치에 잘 닫혀져 있어야 합니다.
   - 엔진부에 불필요한 물건(예; 장갑, 공구 등)들이 없어야 합니다.
2. 한손으로 엔진 후드를 잡고 지지대 끝단을 지지대 홈에서 분리하십시오.
3. 지지대를 엔진 후드의 고정용 후크에 끼우십시오.
4. 엔진 후드를 약 30cm 정도의 높이까지 내린 후 손을 놓으면 닫히게 됩니다.
5. 엔진 후드가 확실히 닫혔는지 확인하십시오.

⚠ 경 고

- 주행전에 후드가 완전히 닫혔는지를 반드시 확인하십시오.
  완전히 닫히지 않은 상태로 주행시, 주행 역풍에 엔진후드가 열려 시야를 막고, 이로 인해 대형사고가 일어날 수 있습니다.
- 경사가 없는 장소에서 시동을 끄고 변속레버를 수동변속기 차량은 「1단」 또는 「R」(후진) 위치, 자동변속기 차량은 「P」(주차) 위치로 하고 주차 브레이크를 걸어 놓은 상태에서 후드를 여십시오.

⚠ 경 고

- 엔진룸 안에 걸레, 장갑 등 화재를 유발할 수 있는 것을 넣고 엔진 후드를 닫지 마십시오.
  화재를 유발할 수도 있습니다.
- 특별한 경우를 제외하고는 엔진 시동을 끄고 키를 뽑고 나서 후드를 열어 작업하십시오. 그러나 엔진 시동 상태에서 점검 및 작업을 해야 할 경우에는 넥타이나 손수건, 목도리, 옷소매 등이 엔진 또는 라디에이터 팬에 닿지 않도록 주의하십시오. 그렇지 않을 경우 부주의로 인하여 신체의 상해나 차량에 큰 손상을 줄 수 있습니다. 또한 시계나 팔찌, 반지 역시 몸에 걸치지 말고 작업하십시오.

연료주입구

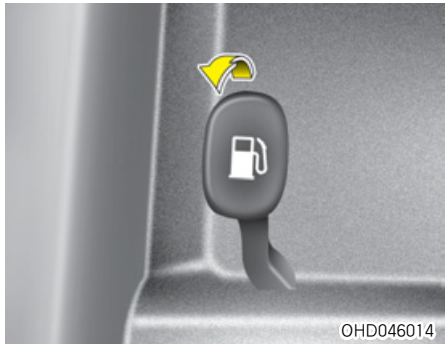

D100100BHD

■ 연료주입구 여는 방법

1. 엔진 시동을 반드시 끄십시오.
2. 연료주입구 열림 레버를 당겨 연료주입구 커버를 여십시오.

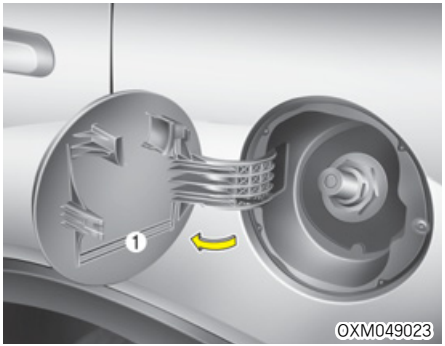

3. 연료주입구 커버(1)를 차 앞방향으로 잡아 당겨 완전히 여십시오.
   추운 날씨에 커버 주변이 얼어서 연료주입구 커버가 열리지 않으면, 커버 주위를 가볍게 두드리거나 누르십시오.
4. 만일 과충전이 되었을 경우 가까운 폐사 직영 서비스센터에 문의 후 조치 바랍니다.
   (85% 충전시 연료는 자동 차단됨 ; 과충전 방지장치)
5. 연료주입구 커버(1)를 닫고 가볍게 눌러 원위치 시킨 후, 확실하게 닫혔는지 확인 하십시오.

⚠ 경 고

- 외기의 온도상승 등으로 연료 탱크의 내압이 상승하므로 LPG를 85% 이상 충전하지 마십시오.
- LPG 주입시에는 반드시 시동을 끄고 시동을 「LOCK」 위치에 놓으십시오.
- 연료 충전시 화기를 멀리 하십시오.
- LPG 충전은 반드시 충전소 직원에게 의뢰하십시오.
- 충전이 완료된후 주유소 충전기가 차량의 충전장치로부터 확실히 제거 된 것을 확인 후 시동을 거십시오.
- 저 품질 LPG 연료 사용시 연료 계통에 이물질이 퇴적될 수 있으며 이로 인해 차량 시동지연 또는 시동 후 차량 떨림 현상이 초래될 수 있습니다. 문제가 지속적으로 반복되는 경우 가까운 폐사 직영 서비스센터 또는 서비스협력사를 방문하시어 연료 계통 퇴적된 이물질 제거 청소를 받으십시오.(연료 계통 추천 청소 주기는 점검주기 참조)

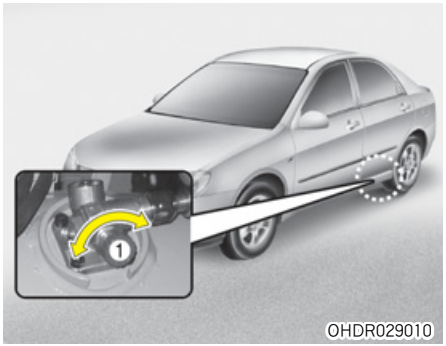

⚠ 경 고

LPG는 공기보다 약 1.5~2배 정도 무겁습니다. 만약 가스가 누출될 경우 지하 주차장 및 밀폐된 장소는 통풍이 잘 되지 않아 가스가 잘 빠져나가지 않으므로 인화성 물질에 의해 화재가 발생할 수도 있습니다. 따라서 장기간(1개월이상) 주차할 경우에는 연료충전 밸브(녹색)(1)를 잠그고 지하주차장과 밀폐된 장소는 피하십시오.

⚠ 경 고

- 연료 주유기 또는 연료 주입구 캡 등을 만지거나 열 경우, 먼저 연료 주입구에서 가능한 먼 곳에 있는 금속부에 맨손을 접촉시켜 정전기를 없애십시오.
- 주유 중 차 안에 다시 들어가지 마십시오. 정전기가 발생되는 어떠한 행동도 주유소 부근에서는 하지 마십시오. 정전기로 인해 기화된 연료에 불이 붙어 폭발할 수도 있습니다. 만약 차 안에 다시 들어갔다 나온 경우, 주유기나 연료 주입구 캡 등을 만지기 전에 주유구에서 먼 곳에 있는 금속부에 맨손을 접촉시켜 정전기를 없애십시오.
- 휴대용기를 이용할 때에는 용기를 반드시 지면에 내려 놓은 후 주유하십시오. 차량 내부 또는 위에 휴대용기를 두면 정전기로 인해 기체연료에 불이 붙을 수도 있습니다.
  주유가 시작되기 전부터 주유가 완전히 끝날 때까지 휴대용기를 지면에 접촉시키십시오.

⚠ 경 고

- 주유소 부근에서 휴대폰을 사용하지 마십시오 휴대폰의 전류나 전자파로 인해 기화된 연료에 불이 붙을 수도 있습니다. 휴대폰을 사용해야 한다면, 주유소에서 멀리 떨어진 장소에서 사용하십시오.
- 주유하기 전에 반드시 엔진을 끄십시오. 엔진의 전기장치에 의한 스파크로 인해 기화된 연료에 불이 붙을 수도 있습니다. 주유하기 전에 엔진을 끄고, 주유가 끝난 뒤에는 연료 주입구 캡을 완전히 잠그고, 주입구 커버를 닫은 후 시동을 거십시오.
- 주유소 부근에서 담배를 피우거나 라이터를 켜는 등 화재의 위험이 있는 행동을 삼가십시오. 자동차 연료는 인화성 물질이므로 불꽃에 의해 폭발할 수도 있습니다.
- 만약 주유 중 화재가 발생하게 되면, 차에서 멀리 떨어져 안전을 확보한 후 즉시 주유소 관리자 및 소방서에 알려 지시를 받으십시오.

스티어링 휠(조향 핸들)

D130200AHD

■ 전동 파워 스티어링

전동 파워 스티어링은 전기 모터를 이용하여 운전자가 스티어링 휠을 조작하는 조작력을 경감하는 장치로서 운전 조건에 따른 제어가 가능하므로 운전자가 느끼는 스티어링 조작력을 최적으로 설정하여 스티어링 조작시 감(Feeling) 향상 및 운전에 따른 피로 정도를 최소화 하도록 설계한 시스템입니다.
또한 엔진 시동 상태에서만 작동됩니다.

⚠ 주 의

- 전동 파워 스티어링 장착 차량은 차량이 정지한 상태에서 스티어링 휠을 좌우 끝단까지 계속적으로 작동하게 되면 과부하방지 장치가 작동하여 스티어링 휠의 조작력이 끝단부 부터 점점 무겁게 증가합니다. 그러나 이것은 안전을 위한 장치로서 고장이 아니며 시간이 지남에 따라 초기 상태로 복귀하므로 운전에는 지장이 없습니다.

⚠ 주 의

- **계기판에 경고등이 점등되지 않은 상태에서 다음과 같은 현상은 정상적인 작동입니다.**
  - **엔진 시동 직후 전동 파워 스티어링 시스템 진단을 위해 점검 시간 동안에는 스티어링 휠이 무거워지며(약 2초) 이후 정상적인 수준으로 조향력이 회복됩니다.**
  - **전동 파워 스티어링 시스템이 비정상적으로 작동할 경우 안전을 위해 계기판에 경고등이 점등됩니다. 이때 스티어링 휠의 조작력이 갑자기 증가하여 핸들의 조작이 어렵거나 작동이 정상적이지 않아 위험할 수 있습니다. 가급적 빨리 가까운 폐사 직영 서비스센터 및 서비스협력사에서 점검 및 정비를 받으십시오.**
  - **엔진 시동 「ON」 또는 「OFF」 후에는 릴레이 접속으로 인한 발생음이 있으나 이는 작동을 확인하는 정상음 입니다.**

⚠ 주 의

- **정차시 및 저속 주행 상태에서 스티어링 휠을 돌릴 때 모터의 회전에 의한 소음이 발생될 수 있으나 이는 정상적인 작동음 입니다.**
- **저온에서 핸들 조작 시 비정상적인 소음이 발생할 수 있으나 온도가 상승하면 없어지며 고장이 아닙니다.**

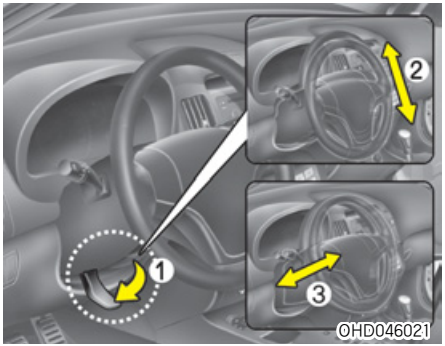

D130300ABHD

■ 스티어링 휠 높이 조절

스티어링 휠의 높이를 신체에 알맞게 조절하기 위해 사용합니다. 높이를 조절할 때는 조절 레버를 아래로 당겨 내린 상태(1)에서 스티어링 휠을 상하(2), 전후(3)*로 움직여 위치를 결정합니다. 조절 후에는 조절레버를 위로 올려 원위치 시킨 다음 스티어링 휠을 흔들어 확실하게 고정되었는지 확인하십시오.

반드시 운행전에 조절하십시오.

⚠ 경 고

운행 중에는 절대로 스티어링 휠(조향 핸들)의 높이를 조절하지 마십시오. 조향 능력을 상실하게 되어 사고가 날 수 있습니다.

⚠ 주 의

조절 레버 조작 시 간헐적으로 걸림 현상이 발생할 수 있으나 이는 고장이 아니라 두개의 기어가 서로 맞물릴 때 발생하는 현상입니다. 이 때에는 스티어링 휠의 위치를 재조정 후 다시 조작하여 고정하십시오.



D130500AUN

■ 경적기( )

경적기의 작동영역을 누르면 경고음이 납니다. 경적기의 과도한 사용은 피하십시오.

또한, 과도한 힘으로 경적기를 누르지 마십시오.

⚠ 주 의

경적기의 작동영역외의 부분은 경적기가 작동하지 않는 영역이므로 사용시 주의하십시오. 다음과 같이 무리한 힘을 경적기에 가할 경우 경적기가 오작동하는 문제가 발생할 수 있습니다.

- 주먹으로 경적기 작동구간을 내려치는 경우
- 끝이 뾰족한 물체로 경적기 작동구간을 누르는 경우 등

미러

D140100AUN

■ 실내 미러

뒷유리를 통해 들어오는 시야의 중앙이 보이도록 실내 미러를 조절하십시오.

⚠ 경 고

- 좌석 뒤에 좌석보다 높은 물건을 놓아두지 마십시오. 후방 시야를 방해할 수 있고 급정차나 충돌 시 앞으로 튀어나와 위험합니다.
- 실내 미러를 개조하거나 와이드 미러 등을 장착하지 마십시오. 에어백 작동, 차량 충돌 시 심하게 다칠 수 있습니다.

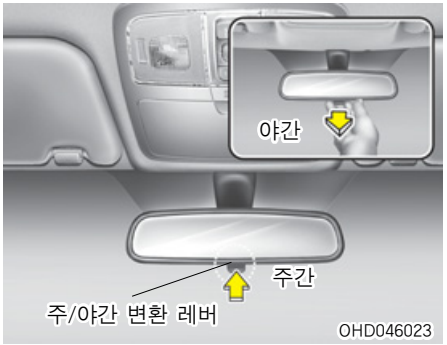

D140101AUN

▶ 주 · 야 변환 실내 미러*

주행 전 주 · 야 변환 레버가 주간 위치에 있는 상태에서 실내 미러의 각도를 조절하십시오.
야간 주행 시 주 · 야 변환레버를 운전자 방향으로 당기면 뒷차량의 전조등 불빛으로 인한 눈부심을 줄일 수 있습니다.
야간 위치에서는 빛 비춤이 감소되어 거울의 선명도가 떨어지게되므로 유의하십시오.



D140102AUN

▶ 전자 감응식 실내 미러(ECM)*

야간 주행시에 뒷차의 전조등에 의해 실내 미러에 들어오는 빛을 센서로 자동 감지하여 미러의 반사율을 자동으로 낮추어 운전자의 눈부심을 감소시키는 장치입니다.

※ ECM은 Electrochromic Mirror 의 약자입니다.

- 미러 하단에 위치한 버튼(1)을 눌러 자동 밝기 조절 기능을 해제 또는 복귀시킬 수 있습니다. 버튼을 눌러 작동표시등이 소등되면 해제되고 다시 눌러 작동표시등이 점등되면 자동 밝기 조절 기능이 작동합니다.
- 시동「ON」상태에서 작동되며 자동 밝기 조절기능을 해제시켜 놓더라도 시동을「OFF」후「ON」하면 다시 자동 밝기 조절기능이 작동됩니다.
- 자동 밝기 조절기능이 작동 중이라 하더라도, 후진시에는 미러를 통해 보는 후방시야를 확보하기 위하여 자동적으로 자동 밝기 조절기능이 해제됩니다.

⚠ 주 의

- **정상적인 자동 밝기 조절기능 동작을 위하여, 미러 앞쪽과 뒤쪽의 밝기 감지센서를 막지 마십시오.**
- **미러를 닦을 경우, 부드러운 타올이나 헝겊 등에 세척제를 묻혀서 사용하십시오. 미러에 직접 세척제를 뿌리게 되면 세척제가 미러틀 안으로 스며들어 고장의 원인이 될 수 있습니다.**

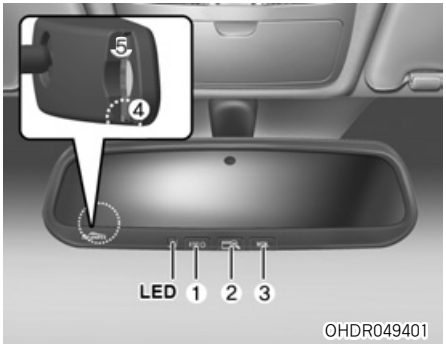

D140101AVI

▶ 전자 감응식 실내 미러(ECM) 및 하이패스 미러(ETCS)*

전자 감응식 실내 미러 기능을 임의로 해제시킬 수 없으며 후진시에만 후방시야 확보를 위해 자동으로 해제됩니다.

야간 주행시에 뒷차의 전조등에 의해 실내 미러에 들어오는 빛을 센서로 자동 감지하여 미러의 반사율을 자동으로 낮추어 운전자의 눈부심을 제거 시키는 장치입니다.

하이패스 시스템 미러는 전자 감응식 실내 미러 기능을 포함하며 시동「ON」또는 시동상태에서 작동합니다.

하이패스 시스템 미러는 하이패스 단말기를 전자 감응식 실내 미러(ECM)에 통합하여 유료 도로로 진 • 출입시 통행료가 자동결제 되는 장치입니다.

※ ECM은 Electrochromic Mirror 의 약자입니다.
※ ETCS는 Electronic Toll Collection System 의 약자입니다.

⚠ 주 의

- 출발전 단말기 전원, 하이패스 카드삽입 여부, 카드 잔액 확인 후 출발하십시오.
- 하이패스 차로를 통과 할때는 반드시 30km/h 이하로 서행 하십시오.
- 하이패스 차로를 통과 할때는 하이패스 미러 전원 스위치가 켜진 상태로 운전하십시오. 전원이 꺼진 상태로 통과하면 통행료가 결제되지 않습니다.

- **하이패스 시스템(ETCS)전원 버튼(1)**
  전원이 꺼진 상태에서 전원 버튼을 짧게 누르면 전원이 켜지고, 전원이 켜진 상태에서 전원 버튼을 길게 누르면 전원이 꺼집니다.

- **잔액 확인 버튼(2)**
  전원이 켜진 상태에서 잔액 확인 버튼을 짧게 누르면 카드 잔액 안내 음성이 나오고, 길게 누르면 최근 거래 요금 안내 음성이 나옵니다.

- **볼륨 버튼(3)**
  음성안내 볼륨을 조절할 수 있습니다.
  볼륨 버튼을 짧게 누르면 5단계(“음량1”, “음량2”, “음량3”, “음량4”, “음량0”) 로 조절됩니다. 초기 볼륨은 “음량3” 입니다.

- **카드 탈거 버튼(4)**
  하이패스 카드의 삽입/탈거를 위한 버튼이며 미러 왼쪽 뒷면에 있습니다. 카드를 화살표 방향으로 삽입하되, 카드 정면이 앞 유리창을 향하도록 삽입하십시오.
  하이패스 시스템 이용시 카드는 별도구매하여 사용하십시오.

- **프로그램 입력 단자(5)**

⚠ 주 의

부품 제조시 하이패스 시스템 단말기 프로그램을 입력 및 변경하기 위해 사용하는 단자입니다. 시스템의 오작동 우려가 있으므로 운전자가 임의로 조작하지 마십시오.

- **음성안내 기능**
  - 요금 결제 후 잔액 음성안내 기능
  - 최근 거래 내역 음성안내 기능
  - 등록정보 안내 기능
  - 요금 결제 시 결제 금액 음성안내 기능

- **LED 표시 기능**
  - 단말기 등록유무 LED 표시
  - 카드 삽입/탈거 및 이상 유 • 무 LED 표시
  - 요금결제 이상 유 • 무 LED 표시
  - 잔액 부족 시 LED 표시

⚠ 주 의

- 정상적인 자동 밝기 조절기능 동작을 위하여, 미러 앞쪽과 뒤쪽의 밝기 감지센서를 막지 마십시오.
- 미러를 닦을 경우, 부드러운 타올이나 헝겊 등에 세척제를 묻혀서 사용하십시오. 미러에 직접 세척제를 뿌리게 되면 세척제가 미러틀 안으로 스며들어 고장의 원인이 될 수 있습니다.
- 미 운행시 차량의 실내온도는 직사광선에 의해 고온이 될 수도 있으며, 동절기에는 저온상태가 됩니다. 하이패스 카드는 고온에서는 변형될 수 있으며, 저온에서는 카드 인식이 불가능할 수도 있습니다. 따라서 미 운행시에는 카드를 단말기에서 분리하여 보관하십시오. 운행 중에는 차량의 실내 온도를 적정온도로 유지하여 하이패스를 사용하십시오.

⚠ 주 의

- LED가 적색일 경우 오동작 또는 정상 요금결제 상태가 아니므로 확인 후 영업소 통과 바랍니다.
  1. 정상 상태 : 녹색 점등
  2. 정상 요금결제 상태 : 녹색 5회 점멸
  3. 비정상 상태 : 적색 점등
     - 미등록 단말기
     - 카드 미삽입
     - 사용할 수 없는 카드 삽입 시
     - 카드 잔액이 부족한 경우
  4. 영업소 통과 시 오동작 시
     (요금결제 오동작) : 적색 5회 점멸
- 차량 내 별도 하이패스 단말기 장착시 요금결제 처리가 안될 수 있으니 주의하십시오.
- 전면 유리창에 금속성 류의 별도 특수 코팅 또는 금속성 류의 썬팅지를 사용하면 통신장애가 발생할 수 있습니다.

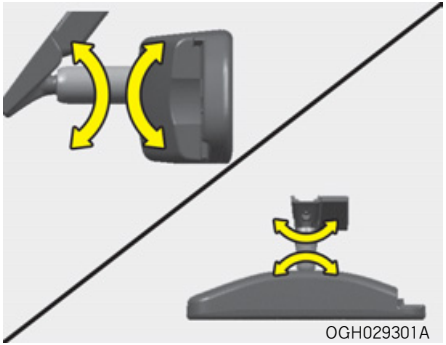

미러는 상 • 하, 좌 • 우 위치 조절이 가능합니다.

⚠ 경 고

과도하게 좌/우 한쪽으로 조정하지 마십시오. 선바이저 조작시 미러와 닿아 후방 시야를 방해할 수 있습니다.

D140104AMG

• **하이패스 시스템 (ECM 포함)**

서비스항목		음성안내	LED 동작사양	비 고
정상동작	카드 삽입된 경우 (전원 ON 시)	(음성안내 없음)	녹색 : 점등	
	카드 삽입 시 (선불카드)	잔액이 00000원입니다.	녹색 : 점등	
	카드 삽입 시 (할인선불카드)	할인선불카드입니다. 잔액이 00000원입니다.	녹색 : 점등	
	카드 삽입 시 (면제카드)	면제카드입니다.	녹색 : 점등	
	카드 삽입 시 (후불카드)	후불카드입니다.	녹색 : 점등	
	카드 삽입 시 (할인후불카드)	할인후불카드입니다.	녹색 : 점등	
	정상 결제 ((할인)선불카드)	요금 00000원이 결제되었습니다. 잔액이 00000원입니다.	녹색 : 점멸 [5회]	
	정상 결제 (면제카드)	통행료가 면제처리되었습니다.	녹색 : 점멸 [5회]	
	정상 결제 ((할인)후불카드)	요금 00000원이 결제되었습니다.	녹색 : 점멸 [5회]	
	폐쇄식 입구 정상처리	통행권이 정상발급 되었습니다. 안전운전하십시오. (또는) 입구 영업소를 통과하였습니다. 안전운전하십시오.	녹색 : 점멸 [5회]	
	통행료 면제 처리	통행료가 면제처리되었습니다. 잔액이 00000원입니다. (단, (할인)후불카드, 면제카드는 잔액 안내 없음)	녹색 : 점멸 [5회]	
이상동작 (전원 ON 시)	카드 오삽입의 경우	카드가 정상 삽입 되지 않았습니다. (IC 칩 접촉이 안되는 경우)	적색 : 점등	
	불량카드인 경우	카드를 확인하십시오. (IC 칩 접촉이 되도록 카드를 넣었으나, 하이패스 카드가 아닌 경우)	적색 : 점등	
	카드 미삽입된 경우	카드를 넣어주세요.	적색 : 점등	
	카드 잔액이 부족한 경우	잔액이 부족합니다. 잔액이 00000원입니다. (단, (할인)후불카드, 면제카드는 잔액 안내 없음)	적색 : 점등	800원 미만

서비스항목		음성안내		LED 동작사양	비 고
이상동작 (동작중)	카드 오삽입의 경우	카드가 정상 삽입 되지 않았습니다. (IC 칩 접촉이 안되는 경우)		적색 : 점등	
	불량카드를 삽입한 경우	카드를 확인하십시오. (IC 칩 접촉이 되도록 카드를 넣었으나, 하이패스 카드가 아닌 경우)		적색 : 점등	
	카드를 탈거할 경우	(경고음)		적색 : 점등	
이상동작 (통신시)	잔액부족상태 영업소 통과시	잔액이 부족합니다. 잔액이 00000원입니다. (단, (할인)후불카드, 면제카드는 잔액 안내 없음)		적색 : 점멸 [5회]	
	사용할수 없는 카드로 영업소 통과시	처리되지 않았습니다. 카드를 확인하십시오.		적색 : 점멸 [5회]	
	카드 미삽입 상태에서 영업소 통과시	카드를 넣어주십시요.		적색 : 점멸 [5회]	
	정상상태에서 영업소 통과후 미 결제시	폐쇄식 입구 또는 개방식 면제	영업소에 문의하십시오.	적색 : 점멸 [5회]	
		폐쇄식 출구 또는 개방식 일반	영업소에 문의하십시오. 요금이 결제되지 않았습니다.	적색 : 점멸 [5회]	
	정상결제 후 요금거래내역 (영수증) 미 수신시	폐쇄식 입구 또는 개방식 면제	영업소에 문의하십시오.	적색 : 점멸 [5회]	
		폐쇄식 출구 또는 개방식 일반	영업소에 문의하십시오. 요금 0000원이 결제되었습니다. 잔액이 0000원입니다. (단 면제카드/ (할인)후불카드는 잔액 안내 없음)	적색 : 점멸 [5회]	
이상동작 (기타)	제조번호 없는 단말기	제조번호가 없습니다. (단, 카드를 삽입할 경우 또는 단말기 등록정보 조회 시, 전원 ON시 안내함)		적색 : 점등	
	미등록 단말기 (등록정보)	등록되지 않은 단말기입니다. 등록 후 사용하십시오. (단, 카드를 삽입할 경우 또는 단말기 등록정보 조회 시, 전원 ON시 안내함)		적색: 점등	단말기 등록 방법 참조

서비스항목		음성안내	LED 동작사양	비 고
버튼동작	잔액확인	• (할인)선불카드 : 잔액이 0000원입니다. • (할인)후불카드 : 후불카드입니다. • 면제카드 : 면제카드 입니다.	정상, 이상작동의 LED 상태를 따름	짧게 입력 시
		최근 거래요금은 0000원입니다.		길게 (1,5초) 입력 시
		(단말기 등록정보 안내 시 다음정보 안내)		짧게 입력 시
	볼륨버튼	“음량1”, “음량2”, “음량3”, “음량4”, “음량0” (해당볼륨크기로 음성안내 및 자동볼륨설정)		짧게 입력 시
		(단말기 등록정보 안내 시작 또는 중지)		길게 (1,5초) 입력 시
	잔액 / 볼륨	“소프트웨어 버젼은 0점 00 입니다.” “하드웨어 버젼은 H 000 입니다.”	녹색, 적색 : 교대점멸	길게 (1,5초) 동시 입력 시
	전원버튼	(전원 ON/OFF 제어)	OFF ➞ ON	짧게 또는 길게 (1,5초) 입력 시
			ON ➞ OFF	길게 (1,5초) 입력 시

D140105AMG

• **하이패스 시스템(ECM 포함) 등록정보 확인방법**

ETCS 실내 미러를 등록하고 난 후 등록정보를 확인할 수 있습니다. 볼륨버튼을 길게 누르면 등록 정보 안내가 시작/중지 됩니다. 등록정보 안내 시 다음 정보 안내를 들으시려면 잔액확인 버튼을 짧게 누르십시오. 등록정보 안내 순서는 다음과 같습니다.

• **하이패스 시스템 등록방법**

- 차량등록 후 하이패스 시스템(ECM 포함)이 장착된 차량과 구비서류를 준비하여 인근에 위치한 폐사 블루서비스(서비스 협력사)나 또는 직영 서비스센터에 직접 방문하여 등록하십시오.
- 구비서류는
  개인일 경우 : 본인 신분증 또는 대리인 신분증
  법인일 경우 : 사업자등록증, 방문자 신분증
  리스, 렌탈의 경우 : 해당계약서 추가
  외국인인 경우 : 외국인 등록증 또는 국내거소증

• **후불 하이패스**는 은행, 신용카드사에 전화 및 인터넷으로 신청하여 사용하십시오.

- 후불 하이패스 카드 홈페이지 www.excard.co.kr를 참조 바랍니다.

• **선불 하이패스 카드 구입/충전 방법**

- 선불 하이패스 카드 구입/충전은 가까운 도로공사 영업소에서 구입/충전 가능하며 자세한 내용은 www.hipluscard.co.kr 참조바랍니다.
- 발급수수료 5,000원(자동충전카드는 수수료 없음)

※ 단말기 등록정보

번 호	항 목	설 명
1	제조번호	ETCS 실내 미러 제조회사에서 부여하는 번호
2	등록번호	ETCS 실내 미러를 등록할 때 부여하는 번호
3	차종	ETCS 실내 미러 등록 시 등록한 차량의 종류
4	차량번호	ETCS 실내 미러 등록 시 등록한 차량의 번호
5	등록일	ETCS 실내 미러 등록일자 (YYYYMMDD)
6	만료일	ETCS 실내 미러 사용 완료 일자 (YYYYMMDD)

⚠ 주 의

- **하이패스 시스템(ECM 포함)이 장착된 차량을 타인에게 매각 또는 양도하는 경우, 차량의 명의와 함께 하이패스 시스템의 명의를 함께 이전하십시오. 명의 변경이 불가한 경우 하이패스 시스템의 등록을 말소해야 합니다. 미 이행 시 불편함을 초래할 수 있습니다.**
- **하이패스 시스템(ECM포함)이 장착된 차량을 타인에게 매수 또는 양수 받은 경우, 하이패스 시스템의 등록명의를 함께 이전 받아야만 정상적으로 하이패스 기능을 사용할 수 있습니다. 차량과 구비서류를 준비하여 인근에 위치한 현대자동차 블루서비스(서비스 협력사)나 직영 서비스센터 또는 한국도로공사 영업소에 직접 방문하여 등록하십오.**

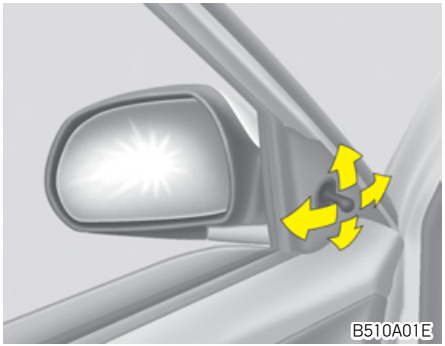

D140200AUN

■ 실외 미러

- 실외 미러는 볼록렌즈입니다. 사물이 미러에 보이는 것보다 훨씬 가까이 있습니다.
- 차선을 바꿀 때 따라오는 차량의 실제거리를 알려면 실내 미러를 이용하거나 직접 관찰하십시오.

⚠ 경 고

주행 중 미러를 조절하거나 접지 마십시오. 운전에 영향을 미쳐 사고의 원인이 됩니다.

⚠ 주 의

- 미러 표면의 얼음을 긁어내지 마십시오. 이는 유리부분의 표면을 손상시킬 수 있습니다.
- 빙결로 미러가 움직이지 않으면, 억지로 조절하거나 접지 마십시오. 얼음 제거 스프레이를 이용하거나 따뜻한 장소로 이동하여 얼음을 녹이십시오.



▶ 실외 미러 조절 방법

주행전에 운전석, 동승석 실외 미러의 각도를 조절하십시오.

미러 조절 스위치를 이용하여 왼쪽 또는 오른쪽 미러의 각도를 조절할 수 있습니다. 어느 한쪽 미러를 조절하려면 오른쪽 또는 왼쪽 미러를 선택하는 「R」 또는 「L」로 레버(1)를 움직이고 나서 조절하고자 하는 방향의 상하좌우 위치의 "▶" 부분을 누르십시오.

조절 후에는 중앙위치에 레버를 놓아 조절상태를 정지시켜 오작동되는 일이 없도록 하십시오.

⚠ 주 의

- 미러가 움직일 수 있는 최대의 조절 각도까지 움직이면, 미러의 움직임은 멈추지만 스위치를 누르고 있는 동안, 모터는 계속해서 작동됩니다. 모터가 손상될 수 있으므로 필요 이상 스위치를 누르지 마십시오.
- 손으로 미러를 직접 조절하지 마십시오. 관련부품이 손상될 수 있습니다.

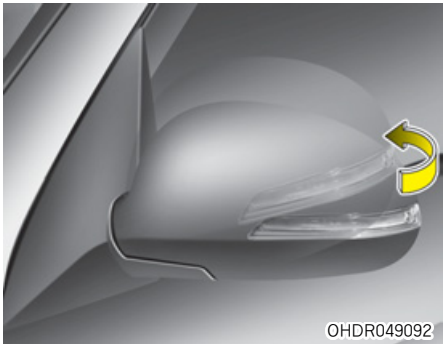

D140202BHD

▶ 실외 미러 접는 방법

좁은 도로에서의 주행, 주차시 또는 자동 세차장에 들어갈 때는 필요시 미러를 접으십시오.

● **수동식 ***

실외 미러를 접으면서 거울의 끝부분을 잡고 차 뒷방향으로 당겨 접으십시오. 주행전 원래의 상태로 펴려면 실외 미러를 잡고 차량 앞쪽으로 제위치를 시키십시오.

⚠ 주 의

실외 미러에 무리한 힘이나 순간적인 힘이 가해질 경우 파손될 수도 있습니다.



● **전동식 ***

미러를 접으려면 접이 버튼을 누르십시오.
다시 펴려면, 눌러진 상태의 접이 버튼을 다시 한번 누르십시오.
시동「OFF」상태에서도 작동이 가능하나 과도하게 조작하면 배터리 방전을 초래할 수 있으므로 주의하십시오.

⚠ 주 의

- 전동 접이식 실외 미러를 접고 펼 때는 항상 접이 버튼을 이용하여 작동 시키십시오. 만일 손으로 접고 펼 경우, 모터의 고장 원인이 될 수 있으며 주행 중 실외 미러에서 진동이나 소음이 발생할 수 있습니다. 진동이나 소음은 기어가 정확히 물리지않아 발생되는 것으로 스위치를 이용하여 다시 작동시키면 기어가 정확히 물려 진동이나 소음이 발생되지 않게 됩니다.
- 엔진이 정지된 상태에서 계속 작동시킬 경우, 배터리가 방전될 수 있습니다.

계기판

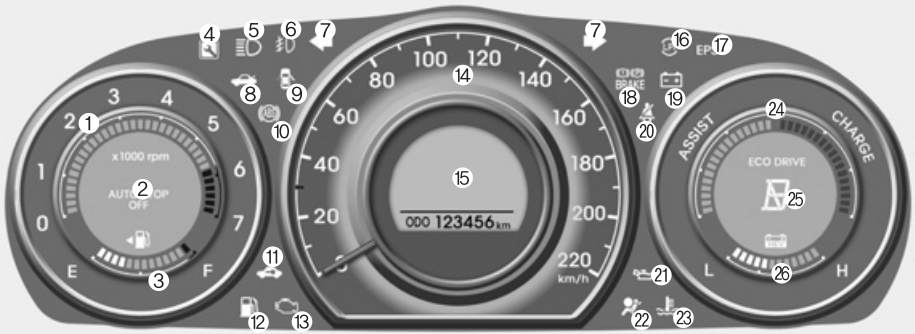

OHDR049500

1. 타코미터(회전계)
2. AUTO STOP ON/OFF 표시등
3. 연료계
4. 서비스 경고등
5. 원등 표시등
6. 안개등
7. 방향전환 표시등
8. 트렁크 열림 경고등
9. 도어 열림 경고등
10. ABS 경고등
11. 이모빌라이저 표시등
12. 연료잔량 경고등
13. 엔진 경고등
14. 속도계
15. 구간, 적산거리계/트립컴퓨터
16. 시동 대기 표시등
17. 전동 파워스티어링 경고등*
18. 브레이크 경고등
19. 충전 경고등(12V)
20. 안전벨트 미착용 경고등
21. 오일압력 경고등
22. 에어 백 경고등*
23. 냉각수 과열 온도계
24. 모터동작 표시계
25. 무단변속기 위치 표시등
26. 배터리 충전량 표시계

D150000BHD

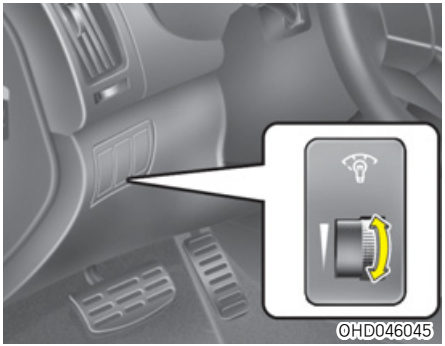

D150100AHD

■ 계기판 조명 조절

계기판 조명 조절 노브를 회전시키면 계기판 조명의 밝기 조절이 가능합니다.
원하시는 밝기로 조절하여 사용하십시오.



■ 충전 상태 및 모터 동작 (MOTOR GAUGE, SOC GAUGE)

배터리의 충전상태와 동작상태(충전/방전)을 운전자에게 알려줍니다.

1. ASSIST : 가속 또는 오르막길 주행 시 모터가 엔진의 동력을 보조하는 상태를 표시합니다.
2. CHARGE : 감속 또는 내리막길 주행 시 회생제동을 통해 배터리가 충전되는 양을 표시한다.
3. 배터리 : 모터 구동을 위한 고전압배터리(180V)의 잔량을 나타냅니다.

※ 차량의 상태를 제어기가 판단하여 운행 상태에 따라 충전을 결정합니다.
※ 배터리 잔량이 일정 수준 이하일 경우에는 강제로 충전합니다.



■ 계측기

D150201AUN

▶ 속도계

차량의 주행 속도를 나타냅니다.

⚠ 주 의

어린이 보호구역과 같은 속도 제한 구역을 운행 할 때는 제한 속도에 맞춰 운행하십시오.

알아두기

속도계 표시 정보

계기판 속도계와 내비게이션(옵션 장착 및 별도 구매품)에서 표시하는 속도는 차이가 발생할 수 있습니다.



D150202AUN

▶ 엔진 회전계

1분당 엔진 회전수(rpm)를 나타냅니다. 적정한 변속시기를 선택하는데 사용하고 엔진의 과회전 또는 과부하를 방지하십시오.

⚠ 주 의

회전계의 바늘이 적색 눈금을 넘지 않도록 하십시오. 심각한 엔진 손상을 초래할 수 있습니다.



D150204AUN

▶ 연료계

- 시동 「ON」인 상태에서 연료탱크에 남아 있는 연료의 잔량을 나타냅니다.
  연료계의 눈금이 「E」를 가리키기 전에 연료를 보충하십시오.
  연료 부족 경고등이 점등되면 연료를 신속히 보충하십시오.

※ ◀ : 연료 주입구 위치가 차량 좌측에 있음을 나타냅니다.

- 고속도로나 자동차 전용도로를 주행할 경우는 주행전에 연료계를 살펴 연료의 양이 충분한지 미리 확인하십시오.
- 경사진 곳에서는 연료탱크 내 액체 연료의 움직임으로 인해 연료의 잔량이 정확히 표시되지 않을 수 있으므로 주의하십시오.
- LPG 차량 연료 충전 후 과충전이 되었을 경우 가까운 폐사 직영 서비스센터 또는 서비스협력사에 문의 후 조치바랍니다.

⚠ 주 의

- **지정된 연료외 다른 연료와 혼합하여 사용하지 마십시오.**
  불량연료 주유 주행시 연료탱크의 오염, 고장, 연료 펌프의 손상 및 연료필터의 조기 막힘 등을 유발할 수 있습니다.
- **연료가 완전히 떨어질 때까지 주행하면 촉매장치, 연료장치 등에 이상이 발생될 수 있으므로 항상 연료의 양이 충분한지 확인하십시오.**

⚠ 경 고

연료를 보충할 때는 반드시 엔진을 정지시키고 시동을 정지 시키십시오.

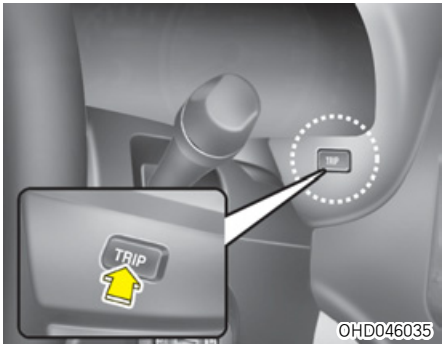





D150206AUN

▶ 트립컴퓨터

트립컴퓨터란 주행 거리(구간거리계), 주행 시간, 평균 속도 등 주행에 관련된 각종 정보들을 LCD를 이용해 화면에 표시해 주는 운전자 정보 전달 장치입니다.

트립컴퓨터 모드 전환 버튼(TRIP)을 짧게(1초 미만) 누를 때마다 아래와 같이 변환됩니다.

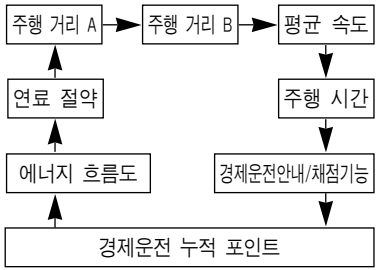

● 적산거리계

주행한 총거리를 km 단위로 나타냅니다.

차량 출고시 적산거리계가 90km 미만은 정상입니다.

적산거리계는 모드 전환에 관계없이 항상 표시됩니다.

● 주행 거리

- 배터리 탈거나 트립 컴퓨터 모드 전환스위치를 1초이상 누르면 주행 거리는 0으로 조정됩니다.
- 0에서 트립 컴퓨터 모드 전환 스위치 재작동시까지 주행 거리를 누적 계산하여 표시합니다.

주행 거리 : 구간거리계 A

주행 거리 : 구간거리계 B

출발하기전에 구간거리계가 「TRIP A」 또는 「TRIP B」가 표시되어 있을 때 구간거리계 선택 스위치(TRIP)를 길게(1초 이상) 누르고 있으면 숫자가 "0.0"으로 초기화되고, 그 이후의 주행거리가 해당 구간거리계에 표시됩니다.

표시범위는 0.0~999.9km 입니다.



OHDR049038



OHDR049039



OHDR049300

● **주행 시간**

"00:00" 으로 초기화된 시점부터 다시 초기화되기 전까지 주행 시간을 누적 계산하여 표시합니다.

주행 시간은 실제 차량이 주행하지 않더라도 엔진이 시동되면 계속 누적 계산됩니다.

표시범위는 0:00~99:59 입니다.

전환 버튼(TRIP)을 길게(1초 이상) 누르면 주행 시간은 "00:00" 으로 초기화됩니다.

● **평균 속도**

"---" 으로 초기화된 시점부터 다시 초기화되기 전까지 평균 속도를 누적 계산하여 표시합니다.

평균 속도는 실제 차량이 주행하지 않더라도 엔진이 시동되면 계속 누적 계산됩니다.

표시범위는 0~999km/h 입니다.

전환 버튼(TRIP)을 길게(1초 이상) 누르면 평균 속도는 "---" 으로 초기화됩니다.

● **경제운전안내/채점기능**

주행 시 효율적인 연비로 운전할 수 있는 영역을 LCD 화면에 표시하여 운전자에게 알려 줌으로써 주행 시 단계별로 칸이 채워지면서 칸 수가 많을수록 연비 향상에 도움이 될 수 있도록 표시합니다.

⚠ 경 고

주행 중 지나치게 표시등을 주시하면, 운전자의 주의가 산만해져 사고의 위험이 있으므로 주의가 필요합니다.



경제운전채점 1단계 경제운전채점 8단계

OHDR049301

경제운전안내는 연비향상 유도를 위해 현재의 차속 및 가속페달 센서를 모니터링하여 실시간 경제운전상태를 표시합니다.
또한 경제운전채점 점수는 목표 연비에 꽃잎 완성을 기준으로하여, 주행 구간 5분 동안의 평균 연비로 차등 표시하며 재시동 시 재설정됩니다.

완만한 가속/감속으로 경제 운전을 지속하면 꽃잎이 증가하고 개화합니다.
반대로 급가속/감속 시 꽃이 사라지고 꽃잎도 떨어집니다.



OHDR049302

● **경제운전 누적포인트**

경제운전모드 최적화 단계인 8단계에 도달하여 일정시간 경제운전을 유지할 경우 LCD 화면에 축하 메세지(꽃다발)을 표시하고, 경제운전 포인트가 누적되어 확인이 가능합니다.

한 번 운행할때 경제운전 포인트는 최대 5점까지 누적됩니다. 배터리를 분리해도 경제운전 포인트는 기억됩니다.

● **에너지 흐름도**

차량 주행 상태에 따른 하이브리드 시스템의 동력 전달 상태 출발과 가속시, 정속주행시, 감속시, 정지시 등 각 영역별 엔진 상태를 LCD 화면에 표시합니다.
에너지 흐름도 운영은 다음과 같습니다.

: LPi 엔진

: 배터리 & 전기모터

: 차량구동



OHDR049303

- 엔진전달 흐름이 없는 엔진 아이들 상태 (엔진 시동 시)



OHDR049304

- 차량 주행 중 오토스탑 상태이며 정차구간은 엔진을 정지시켜 연료소비를 방지 (정차 시 엔진 정지)



OHDR049305

- 모터 및 엔진이 차량을 구동되는 상태 (차량 출발 및 가속시 등 엔진 부하가 크고 연료소모가 큰 영역에서 모터동력이 보조하여 연료소비를 줄임)



OHDR049306

- 엔진의 구동력만으로 차량이 구동되는 경우 (차량 정속 주행 시)



OHDR049307

- 엔진이 차량을 구동하며 고전압 배터리 충전 상태 (배터리에 충전 시)



OHDR049308

- 정차상태에서 엔진이 고전압 배터리 충전 (가속페달을 밟았을 경우)



OHDR049309

- 회생 제동으로 고전압 배터리 충전 상태 (감속 또는 제동 시 버려지는 운동에너지를 회수하여 배터리를 충전 후 재사용)



OHDR049310

- 엔진브레이크를 이용한 제동상태 (엔진브레이크 작동 시)



OHDR049311

- 내리막길 등 차량 관성으로 주행 할 경우 (가속페달을 밟지 않은 경우)



OHDR049040

● **연료 절약 모드**

AUTO STOP(오토 스탑)이 작동된 시간과 그로 인한 연료 절감량을 LCD 화면에 표시합니다.
표시범위는 00:00~99:59:59
연료절약은 0.000~99.999L
전환 버튼(TRIP)을 길게(1초 이상) 누르면 시간 또는 연료절약은 초기화됩니다.



OHDR049505

▶ **AUTO STOP(오토 스탑) 표시등**

정상적인 주행 상태에서는 표시가 없습니다.
스위치를 눌러 「OFF」 하면 (AUTO STOP OFF) 표시등이 점등되고 AUTO STOP(오토 스탑)이 해제되어, 주행 중 정지하면 엔진은 계속 동작합니다.
스위치를 눌러 「ON」 하면 계기판에 (AUTO STOP OFF) 표시등이 소등되고 주행 중 정지하면 엔진도 정지됩니다.
자세한 내용은 5장 「AUTO STOP(오토 스탑)」를 참조하십시오.

■ 경고등 및 표시등

▶ **서비스 경고등**


WHDR-600

시동을 「ON」 하면 경고등이 점등되었다가 3초 후에 소등됩니다.
하이브리드 제어 시스템 관련한 센서의 고장이나 액츄에이터, 컴퓨터, 변속기 등에 이상이 있을 때 점등됩니다.
주행 중에 경고등이 점등되거나 시동 후 소등되지 않는 경우 가까운 폐사 서비스센터에서 점검 및 정비를 받으십시오.

D150302AUN

▶ 에어백 경고등



시동「ON」하면, 경고등이 약 6초간 점등된 후 에어백 및 프리텐셔너 시트벨트 장치에 이상이 없으면 소등됩니다.
6초 후에도 경고등이 소등되지 않고 계속 점등되어 있거나 주행중 경고등이 점등되면 에어백 및 프리텐셔너 시트벨트 장치에 이상이 있는 것이므로 가까운 폐사 직영 서비스센터 또는 서비스협력사에 정비를 의뢰하십시오.

D150304AUN

▶ 안전벨트 미착용 경고등



운전석 안전벨트를 착용하지 않은 상태에서 시동「ON」하거나, 시동「ON」된 상태에서 안전벨트를 풀면 경고등이 계속 점멸하여 안전벨트를 착용하지 않았음을 알려줍니다.
이때, 운전석 안전벨트를 착용하면 경고등은 즉시 소등됩니다.

D150303AUN

▶ ABS 경고등*



시동「ON」하면 약 3초간 점등되었다가 소등됩니다. 3초후에도 계속 경고등이 점등되면 ABS장치에 이상이 발생한 것이므로 가까운 폐사 직영 서비스센터 또는 서비스협력사에 점검 및 정비를 의뢰하십시오.

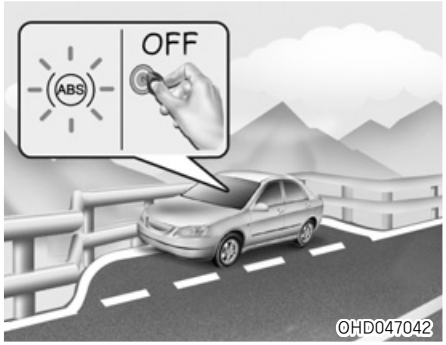

● 주행중에 ABS 경고등이 점등되었을 때는

1. 안전한 장소에 차를 세우고 엔진을 정지 시키십시오.
2. 다시 엔진을 시동하여 경고등이 점등되었다가 3초 후 소등되면 이상이 없습니다.

경고등이 소등되지 않는 경우 또는 주행 후 다시 경고등이 점등되는 경우에는 ABS 장치의 고장이므로 폐사 직영 서비스센터 또는 서비스협력사에서 점검 및 정비를 받으십시오.

● **EBD 경고등***



브레이크 경고등과 ABS경고등이 동시에 점등한 경우, 제동력의 전 · 후륜 배분기능(EBD)도 작동하지 않기 때문에 급제동시 차량이 불안정하게 될 수 있습니다.
경고등이 점등되면 고속주행이나 급제동을 피하고 곧바로 가까운 폐사 직영 서비스센터 또는 서비스협력사에 점검 및 정비를 의뢰하십시오.

D150308BHD

▶ **브레이크 경고등**



주차 브레이크가 작동되어 있을 경우와 브레이크액이 부족할 때 경고등이 점등됩니다.
주차 브레이크를 해제한 상태에서 시동 「ON」하면 경고등이 점등 되며 브레이크에 이상이 없으면 시동 후 소등됩니다.
엔진 시동 후 주차 브레이크 작동을 해제한 상태에서도 경고등이 소등되지 않으면 브레이크 액량을 점검하여 부족하면 보충하십시오.
보충 후에도 계속 점등할 경우는 폐사 직영 서비스센터 또는 서비스협력사에서 점검을 받으십시오.

⚠ 경 고

브레이크액이 부족할 때는 브레이크가 제대로 작동되지 않을 우려가 있으므로 그대로 주행해서는 안됩니다.

⚠ 주 의

- 주행 전에 반드시 경고등이 꺼졌는지 확인하십시오.
- 브레이크 경고등 점등시에는 페달이 딱딱해져 제동이 힘들 수 있습니다. 이 경우에는 평상시보다 강하게 밟아 정지시켜야 합니다.

⚠ 경 고

가파르거나 긴 언덕길을 내려올 때 계속적으로 브레이크를 사용하면 브레이크 부스터의 부압이 일시적으로 저하되어 브레이크 경고등이 점등될 수 있습니다. 이때에는 저단으로 기어를 변속하고 경고등이 계속 점등되면 안전한 곳에 정차 후 브레이크 경고등이 소등되면 다시 운행하십시오.

⚠ 경 고

브레이크 경고등이 계속 점등되고 브레이크 페달이 무겁거나 딱딱한 느낌이 들면 브레이크 계통에 이상이 있는 것이므로 고속 주행이나 급제동을 피하고 정지시에는 평소보다 브레이크를 세게 밟으십시오. 가능한 빨리 가까운 폐사 직영 서비스센터 또는 서비스협력사에 점검 및 정비를 의뢰하십시오.

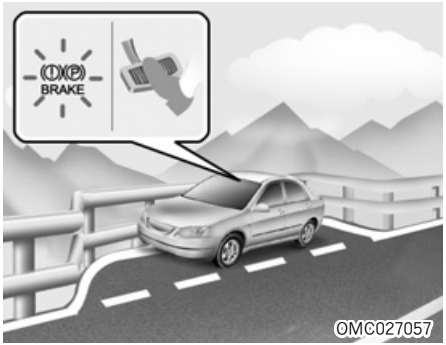

● **주행중 브레이크 경고등이 점등되는 경우**

브레이크 계통이 이상이 있다는 신호이므로 차를 안전한 장소에 정지시키십시오.

1. 만일 브레이크 제동이 되지 않는 경우에는 브레이크 페달을 밟을 때 평상시보다 강하게 밟아 차를 안전한 장소에 정지시켜야 합니다.

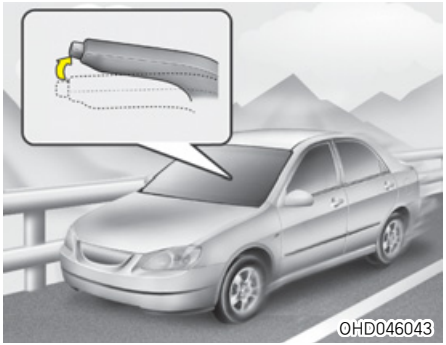

2. 엔진 브레이크를 걸어 속도를 늦추고 주차 브레이크를 작동시키면서 브레이크 페달을 밟아 차를 정지시키십시오.

⚠ 주 의

- 주차 브레이크를 급하게 조작하면 뒷바퀴만 제동이 되어 차가 옆으로 돌아갈 우려가 있으므로 주차 브레이크 조작은 천천히 하십시오.
- 주행중 경고등이 점등된 상태에서 정지할 경우 급제동을 하지 말고 서서히 정지하십시오.

D150333AUN

▶ 시동 대기 표시등



LPI 차량은 엔진 시동 전에 시동「ON」에 위치시키면 시동 대기 표시등이 점등되며, 연료를 엔진에 원활하게 공급하기 위해 일정한 압력이 형성되면 소등됩니다.
일정한 압력이 이미 형성되어 있는 상태에서는 시동「ON」에 위치시켜도 점등되지 않을 수도 있습니다.

LPI 차량은 반드시 시동 전, 시동「ON」상태에서 시동 대기 표시등이 소등된 상태를 확인하신 후에 시동을 거십시오.

D150317ABH

▶ 이모빌라이저 경고등



⚠ 주 의

시동「ON」했을 때 경고등이 5초동안 점멸하면 이모빌라이저 시스템의 고장이 예상되므로, 즉시 폐사 직영 서비스센터 또는 서비스협력사에 문의하신후 점검 및 정비를 받으십시오.

● 스마트 키 장착시(키 확인 표시등)

키 확인 표시등은 상황에 따라 다음과 같이 점등 또는 점멸됩니다.

- 스마트 키가 차내에 있을 경우에 시동을「ACC」나「ON」상태로 하면 시동이 걸리기 전까지 계속 점등됩니다. 그러나, 스마트 키가 차내에 없을 경우에 시동 버튼을 누르면 표시등이 수초간 점멸되어 시동이 불가함을 알려줍니다.
- 시동을「ON」상태로 할 때, 표시등이 2초간 점등 후 소등되면 스마트 키 시스템에 이상이 있는 것이므로 가까운 폐사 직영 서비스센터 또는 서비스협력사에 점검을 의뢰하십시오.
- 시동 버튼을 눌렀을 때, 스마트 키의 배터리가 약하면 표시등이 수초간 점멸하여 시동이 불가함을 알려줍니다. 이때에는 키 홀더에 스마트 키를 꽂고 시동 버튼을 누르면 시동이 걸립니다. 단, 스마트 키 및 관련 장치에 이상이 있으면 표시등이 계속 점멸합니다.

D150305AUN

▶ 비상경고등/방향지시등

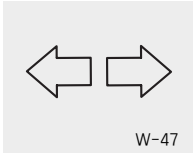

비상경고등 버튼을 누르면 모든 방향지시등이 점멸합니다.
방향지시 및 비상경고등의 점멸회수가 이상하게 빠르거나 늦을 때는 전구의 단선이나 접지 불량일 수 있으므로 점검하십시오.

D150306AUN

▶ 전조등 상향 표시등



전조등이 점등된 상태에서 조명 스위치를 상향 위치에 두면 점등됩니다.
또는 조명 스위치를 운전자 방향으로 당기면 전조등(상향)이 점등되면서 표시등이 점등됩니다.

D150307AUN

▶ 엔진 오일 압력 경고등



엔진 오일 부족 등으로 유압이 낮아지면 경고등이 점등됩니다.
주행 중에 이 경고등이 점등되면 도로 옆으로 안전하게 정차하신 후 엔진 오일 량을 점검하고 부족하면 보충하십시오. 보충 후에도 경고등이 소등되지 않으면 폐사 직영 서비스센터 또는 서비스협력사에 정비를 의뢰하십시오.
경고등이 점등된 상태에서 계속 주행하면 엔진 고장의 원인이 됩니다.

D150309AUN

▶ 안개등 표시등*



안개등을 켜면 표시등이 점등되고, 안개등을 끄면 표시등도 소등됩니다.

D150312AUN

▶ 무단변속기 위치 표시등



무단변속기 변속 레버를 조작하면 변속된 해당 위치를 표시하여 알려줍니다.

D150318AUN

▶ 연료 부족 경고등



연료의 잔류량이 적을 때 경고등이 점등됩니다. 경고등이 점등되면 바로 연료를 보충하십시오.
연료가 완전 소모되어 운전할 경우 엔진 및 연료장치에 고장을 일으킬 수 있으므로, 경고등이 점등시 즉시 연료를 보충하십시오.

D150313AUN

▶ 충전 경고등

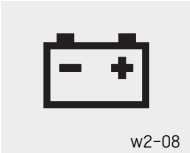

12V 배터리가 방전되었거나, 12V 배터리 충전장치 고장 및 충전 계통 고장 시 경고등이 점등됩니다.
경고등이 점등된 채로 주행하면 오버히트나 배터리 방전을 일으킵니다. 경고등이 점등되었을때 배터리 충전 상태를 확인하고 충전 계통을 점검하십시오. 점검 후에도 경고등이 소등되지 않을 경우에는 가까운 폐사 직영 서비스센터 또는 서비스협력사에서 점검을 받으십시오.

⚠ 주 의

충전 경고등점등 후 운행시 12V 배터리의 전력 소모 증대로 사고 위험의 우려가 있습니다.

D150314AHD

▶ 트렁크 열림 경고등



트렁크가 열려 있거나 완전히 닫혀 있지 않은 경우에 경고등이 점등되고 트렁크가 완전히 닫히면 소등됩니다.

D150316BHD

▶ 도어 열림 경고등



도어가 열려 있거나 완전히 닫혀 있지 않은 경우에 경고등이 점등되고 도어가 완전히 닫히면 소등됩니다.

⚠ 주 의

도어(또는 트렁크) 열림 경고등이 점등된 상태로 주차시켜 놓으면 배터리가 방전되어 시동이 걸리지 않을 수도 있습니다.
차량을 떠날 때는 반드시 도어(트렁크 포함)를 완전히 닫으십시오.

⚠ 경 고

주행전에 도어(트렁크 포함)가 완전히 닫히고 경고등이 소등되었는지 확인하시고 출발 하십시오.

D150320BHD

▶ 엔진 경고등

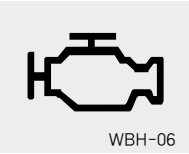

엔진의 정상적인 작동을 제어하는 엔진 전자 제어 장치나 배기가스 제어에 관계되는 각종 센서에 이상이 있을 때, 또는 연료공급장치(연료탱크, 연료 필터 연결부, 연료라인 등)의 누설 발생시 점등됩니다. 시동 후 및 주행중에 점등 또는 점멸되면 가능한 빨리 폐사 직영 서비스센터 또는 서비스협력사에 정비를 의뢰하십시오.
일반적으로 견인은 하지 않아도 됩니다. 그러나 가능한 빨리 정비를 의뢰하십시오.
단, 일부 엔진 제어 장치 고장시에는 엔진이 시동되지 않을 수도 있으니 이 때에는 견인하십시오.

⚠ 주 의

엔진 경고등이 점등 또는 점멸된 상태로 계속 주행하면, 운전성능과 연료소비에 영향을 주는 배기 제어 계통에 손상을 가져올 수 있습니다. 또한 배출가스 규제와 관련된 제재조치를 받으실 수도 있으므로 가까운 폐사 직영 서비스센터 또는 서비스협력사에 점검 및 정비를 받으십시오.

D150334AHD

▶ 전동 파워 스티어링 경고등*

EPS

엔진 시동「ON」으로 하거나 EPS가 고장일 경우 경고등이 점등됩니다.
주행중 EPS경고등이 점등될 경우 전동 파워 스티어링 시스템에 문제가 예상되므로 폐사 직영 서비스 센터 및 서비스협력사에서 점검 및 정비를 받으십시오.

▶ 냉각수 수온 경고등



냉각수의 온도를 나타냅니다.
냉각수 온도가 120℃이상일 때 경고등이 점등됩니다.
냉각수 온도가 115℃이하일 때는 경고등이 소등됩니다.

⚠ 주 의

냉각수 수온 경고등이 점등되었을 경우는 엔진 과열(오버히트)의 가능성이 있으므로 운행을 중지하고 냉각수량 및 벨트의 장력과 손상 여부를 확인하십시오.

D150400ABH

■ LCD 표시창 경고문

▶ 스마트 키가 실내에 없습니다



OHDR049320

「ACC」 이상의 상태에서 도어가 열리거나 닫힐 때, 실내에 스마트 키가 없으면 표시창에 경고문이 점등됩니다. 특히, 도어가 닫힐 때, 실내에 스마트 키가 없으면 경고음도 약 5초 동안 울립니다.
시동을 「OFF」 하거나 스마트 키를 휴대하십시오.

▶ 스마트 키 배터리 전압이 낮습니다



OHDR049321

시동 「OFF」 시 실내에 있는 스마트 키의 배터리가 방전되었을 경우 표시창에 경고문이 10초 동안 점등되며 경고음이 1회 울립니다. 스마트 키의 배터리를 교환하십시오.

▶ 스마트 키를 인식할 수 없습니다



OHDR049322

시동 버튼을 눌렀을 때 실내에 스마트 키가 없거나 인식할 수 없는 경우 표시창에 경고문이 10초 동안 점등합니다. 이때, 키 확인 표시등이 10초 동안 점멸하며 스마트 키 홀더 표시등도 10초 동안 점멸합니다.

▶ 브레이크를 밟고 엔진시동을 거십시오



OHDR049323

브레이크를 밟지 않은 채 시동 버튼을 계속 눌러 「ACC」 상태로 두 번 이상 전환될 때, 운전자에게 브레이크를 밟고 시동 버튼을 눌러야 시동이 걸린다는 것을 알려주기 위해 표시창에 경고문이 10초 동안 점등됩니다. 단, 시동 「ACC」 상태일 때만 점등됩니다.

▶ 레버를 “P” 단으로 이동하십시오



OHDR049324

시동 「ON」 상태일 때, 변속레버 「P」(주차) 위치가 아닌 다른 위치에서 시동 버튼을 눌러 「ACC」 상태가 되거나 다시 눌러 「ON」 상태가 되었을 때, 운전자에게 변속레버를 「P」(주차) 위치에 두고 시동 버튼을 눌러야 시동 「OFF」 된다는 것을 알려주기 위해 표시창에 경고문이 10초 동안 점등됩니다. 변속 레버를 「P」(주차) 위치에서 시동을 꺼주시기 바랍니다.

▶ 스마트 키를 홀더에서 빼 주십시오



OHDR049325

시동 「OFF」 시 스마트 키가 스마트 키 홀더에 꽂혀 있으면 표시창에 경고문이 10초 동안 점등됩니다. 또한, 스마트 키 홀더 표시등도 10초 동안 점멸합니다. 스마트 키를 스마트 키 홀더에서 빼십시오.

▶ 스마트 키를 홀더에 넣어 주십시오



OHDR049326

표시창에 "스마트 키를 인식할 수 없습니다"라는 경고문이 점등하는 동안 다시 한번 시동 버튼을 누르면 표시창에 상기 경고문이 10초 동안 점등됩니다. 또한, 키 확인 표시등이 10초 동안 다시 점멸하며 스마트 키 홀더 표시등도 10초 동안 다시 점멸합니다.

▶ 시동 버튼을 한번 더 누르십시오



OHDR049327

버튼 시동 장치에 문제가 있을 경우, 시동 버튼을 한번 더 눌러 시동 버튼 상태 전환 또는 시동이 가능하도록 알려주기 위해 표시창에 경고문이 10초 동안 점등되며, 경고음이 계속 울립니다.
버튼 시동 장치가 정상적으로 작동하거나, 도난 경보 장치가 경계 상태가 되면 경고음이 중지됩니다.
시동 버튼을 누를 때마다 상기 경고문이 지속적으로 점등되면 폐사 직영 서비스센터 또는 서비스협력사에 점검을 의뢰하십시오.

▶ "P" 또는 "N" 단에서 엔진시동을 거십시오



OHDR049328

변속레버 「P」(주차) 또는 「N」(중립) 위치가 아닌 다른 위치에 두고 시동을 걸고자 할 때 표시창에 경고문이 10초 동안 점등됩니다.
「N」(중립) 위치에서도 시동은 가능하나, 안전을 위해 변속레버 「P」(주차) 위치에서 시동을 거십시오.

▶ 변속단 E는 연료절약 모드입니다



OHDR049331

엔진 시동 상태에서 연료절약을 위한 경제운전 모드 변속단 「E」 단을 선택하도록 유도하는 표시입니다.

▶ 후방 장애물 감지 표시



OHDR049332

시동 「ON」 상태에서 변속 레버를 「R」(후진) 위치로 움직였을 때, 후방에 장애물이 있으면 각 센서별로 감지된 위치와 거리를 표시합니다.

▶ 문이 열렸습니다



OHDR049333

도어가 열리면 해당 도어가 위치와 함께 경고문이 점등됩니다.

▶ 보호기능 작동중! 잠시 정차 바랍니다



OHDR049334

주행 시 과도한 경사로 등판이나 비정상적인 운행 등으로 과부하 발생시 차량 보호기능이 작동하며 "보호기능 작동중! 잠시 정차 바랍니다" 경고 문구가 표시됩니다.
경고 문구가 표시되는 경우 차량의 고장이 발생한 것이 아니므로, 차량을 안전한 곳으로 이동 정차 하신 후 「P」(주차) 위치로 엔진 시동 상태에서 잠시 기다리시면 경고 문구가 사라집니다. 보호기능 작동 표시 해제 후 정상 운행 하시기 바랍니다.

- 보호기능 작동조건 :
  - 짧은 시간 동안 급가속, 급제동을 지속적으로 반복할 경우
  - 고전압 배터리가 전부 소모된 상태에서 급경사로를 계속 주행하는 경우
  - 경사로에서 가속 페달을 이용하여 차량 정지 상태를 유지하는 경우

▶ 운행 제한 모드입니다



OHDR049335

하이브리드 차량의 고장에 의한 제한적 주행 조건이 발생하면 계기판에 서비스 경고등이 점등되고 "운행 제한 모드" 경고 문구가 표시 됩니다.
경고문이 표시된 경우에는 신속히 폐사 직영 서비스 센터 또는 서비스협력사에 점검을 의뢰하십시오.

▶전원고장 정차후 점검받으십시오



OHDR040360

엔진 시동 상태에서 12V 보조배터리 충전에 이상이 있을 경우 경고문이 점등됩니다. 경고문이 점등된 채로 주행하면 오버히트나 12V 보조배터리 방전을 일으킵니다. 경고문이 표시되면 차량을 정차하시고 신속히 폐사 직영 서비스 센터 또는 서비스협력사에 점검을 의뢰하십시오.

⚠ 주 의

충전 경고문이 점등된 채로 운행시 12V 배터리의 전력 소모 증대로 사고 위험의 우려가 있습니다.

후방 주차보조 시스템*



OHDR049250

D170000AUN

후방 주차보조 시스템은 후진 시 차량 후방 센서로부터 약 120cm 이내에 있는 물체와의 거리를 감지하여 경보음으로 운전자에게 장애물이 있음을 알려주는 보조 장치입니다.

이는 운전자의 주의 의무를 소홀히 해도 된다는 것을 의미하는 것이 아닙니다.

후방 센서가 감지 가능한 범위 및 물체는 한정되어 있어 장애물이 전부 감지되는 것이 아니므로 후방 주차보조 시스템이 없을 때와 마찬가지로 신중히 운전을 해야 합니다.

⚠ 경 고

후방 주차보조 시스템이 장착된 차량이라 하더라도 후방 주차보조 시스템이 장착되지 않은 경우와 같이 신중히 운전하시고 후방의 장애물은 직접 확인하십시오.

후방 주차보조 시스템은 주위 환경 및 여러 조건에 의해 감지기능이 작동되지 않을 수도 있어 후방 주차보조 시스템만 믿고 운전하면 사고가 발생할 수도 있습니다.

■ 후방 주차보조 시스템의 작동

D170101AUN

▶ 작동 조건

- 시동 「ON」인 상태에서 후진시 작동됩니다. 단, 5km/h 이상의 속도에서는 제대로 작동하지 않을 수 있습니다.
- 후진시 감지거리는 약 120cm 이내입니다.
- 동시에 감지되는 부분이 2개 이상일 때는 보다 가까운 곳이 우선 감지됩니다.

D170102AUN

▶ 경보음의 유형

1. 120~81cm 이내 장애물 감지시
   : 삐- - - 삐-
2. 80~41cm 이내 장애물 감지시
   : 삐- 삐- 삐-
3. 40cm 이내 장애물 감지시
   : 연속적으로 경보음이 울립니다.

D170200AUN

■ 후방 주차보조 시스템의 비작동 조건

다음과 같은 경우에는 정상적인 동작이 안될 수도 있습니다.

1. 센서가 결빙되었을 때
   (해빙되면 정상적으로 동작을 수행함)
2. 센서에 눈이나 물방울 등의 이물질이 센서의 표면을 막았을 때
   (이물질이 제거되거나 센서 표면의 장해물을 제거하면 정상동작을 수행함)

다음과 같은 경우에는 오작동할 수 있습니다.

1. 요철길, 자갈길, 언덕길, 풀숲을 후진할 때
2. 차량의 경적, 오토바이의 엔진음, 대형차의 에어 브레이크 등 초음파를 발생하는 물체가 근접한 경우
3. 폭우나 물보라가 치는 경우
4. 센서 부근에서 송신 기능을 가진 무선장치를 사용하는 경우
5. 센서가 눈에 덮인 경우

다음과 같은 경우에는 감지범위가 좁아질 수 있습니다.

1. 센서의 감지부에 눈이나 물방울 등의 이물질이 부착되어 있을 때
   (이물질이 제거되면 정상 감지범위로 회복됨)
2. 폭염이나 혹한시
3. 직경이 14cm, 길이 1m보다 작은 물체 감지시

다음과 같은 물체는 감지하지 않을 수 있습니다.

1. 뾰족한 물체나 로프와 같이 가는 물체
2. 면이나 스펀지, 눈 등과 같이 음파를 흡수하기 쉬운 물체

D170300AUN

■ 후방 주차보조 시스템 관리 요령

- 위험경보는 후진속도, 장애물의 형상에 따라서 순차적으로 이루어지지 않을 수도 있습니다.
- 범퍼의 높이 또는 센서의 장착상태가 변화되거나 범퍼 근처의 센서가 감지 가능한 영역에 출고시 차량에 부착된 장치 이외에 악세서리를 부착한 경우에는 오작동할 수 있습니다.
- 센서로부터 40cm 이내의 영역에서는 물체가 있어도 감지되지 않거나 다른 영역의 경보음이 발생할 수 있습니다.
- 센서가 이상이 있을 경우 센서가 결빙되었거나 눈, 물방울 등이 묻어 있을 수 있으므로 센서의 상태를 확인하여, 오염시 부드러운 헝겊등으로 닦아내십시오.
- 센서의 표면을 힘주어 세게 누르거나, 딱딱한 물체로 충격을 가하거나 날카로운 물체로 긁는 등 센서의 표면이 손상되는 행동은 삼가십시오.

⚠ 주 의

- **이 장치는 후방 센서가 장착되어 있는 부위 이외는 감지할 수 없습니다. 또한 센서와 센서의 중앙부분, 낮은 장애물, 가는 장애물 등은 감지할 수 없으므로 반드시 직접 확인하십시오.**
- **차를 빌려줄 경우에는 반드시 운전자에게 본 내용을 전달하여 사고를 미연에 방지하십시오.**

⚠ 경 고

도로에 있는 기물과 보행자, 특히 아이들을 피하기 위해 차를 움직이는 경우에는 최대한 주의를 기울이십시오. 후방 센서의 감지 가능한 범위 및 물체는 한정되어 있어 장애물을 감지할 수 없는 경우가 많다는 것을 잊지 마십시오.

D170400HDE

■ 자기진단 기능

후방 주차보조 시스템 센서의 고장여부를 스스로 판단할 수 있는 자기진단 기능이 있습니다. 차량 시동후 변속레버를 「R」(후진) 위치로 이동시 "삐" 하는 경보음이 한번 울려 후방 경보 장치가 정상적으로 작동됨을 알려줍니다. 이때, 경보음이 울리지 않거나 경보음이 1회 정도(삑삑~삑삑~삑삑) 작동하면 감지센서의 훼손여부 및 후방 경보 장치의 비작동 조건을 확인 후 후방 경보 장치의 고장으로 판단되면 가까운 폐사 직영 서비스센터 또는 서비스협력사에서 점검을 받으십시오.

⚠ 경 고

본 제품의 고장에 따른 차량의 사고, 손상 등은 보증하지 않습니다.

비상경고등



D180000AUN

다른 차량에 대한 경고 표시로 비상시에 사고를 방지하기 위하여 비상경고등 버튼을 눌러 사용하십시오.

비상경고등은 시동 스위치의 위치와 상관 없이 작동하며, 모든 방향지시등이 일제히 점멸합니다.

다시한번 누르면 해제됩니다.

비상경고등이 점멸하는 동안 방향지시등은 작동하지 않습니다.

⚠ 주 의

배터리의 방전과 다른 차량 운전자의 혼돈을 방지하기 위하여 필요시에만 사용하십시오.

조명

D190100AUN

■ 배터리 방전 방지 기능 (차량 조명을 켜 놓은채 실수로 하차 시 조명 자동 소등)

- 미등이 켜진 상태에서 키를 뽑고(스마트 키 차량은 시동을 끄고) 운전석 도어를 열게 되면 미등이 소등되어 배터리가 방전되는 것을 방지할 수 있습니다.
- **야간에 정차 시 키를 뺀 상태에서 미등을 계속 켜놓고 싶을 때** 키를 뽑고(스마트키 차량은 시동을 끄고) 운전석 도어를 연 상태에서 조명 스위치를 OFF 시켰다가 다시 미등을 켜십시오.

⚠ 주 의

차량을 떠날 때는 반드시 차량 조명 및 각종 램프를 소등시키십시오. 배터리가 방전될 수 있습니다.



OHDR049410

D190400AUN

■ 조명 위치

조명 스위치의 끝을 잡고 돌리면 다음과 같이 조명됩니다.

1. OFF(작동 정지) 위치
2. 미등 위치
3. 전조등 위치
4. AUTO(자동점등) 위치*

⚠ 주 의

엔진이 정지된 상태에서 조명을 오래 작동시켜 놓지 마십시오. 배터리가 방전 될 수 있습니다.

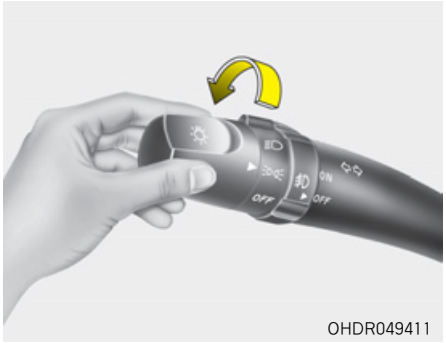

OHDR049411

D190401AUN

▶ 미등 위치 ( )

미등, 차폭등, 번호판등, 계기판등이 조명됩니다.



D190402AUN

▶ 전조등 위치 ( )

시동「ON」또는 시동 상태에서 작동됩니다.
미등 위치의 조명과 전조등이 켜집니다.

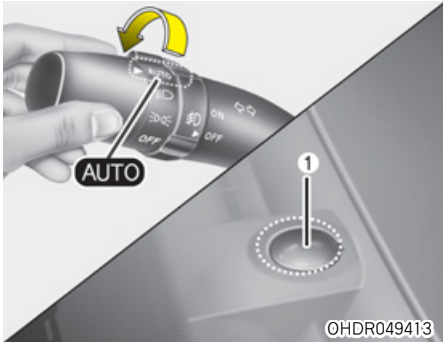

D190403AUN

▶ 자동 점등(AUTO) 위치 *

시동「ON」인 상태에서 작동됩니다.
조명 스위치를「AUTO」위치로 선택하면, 센서(1)가 감지하는 외부의 조도(밝기 정도)에 따라 조명이 켜지거나 꺼집니다.

⚠ 주 의

- 센서의 상부에는 절대로 물건을 놓거나 유리 세정제로 닦지 마십시오.
- 센서 하부에 다른 장치를 추가하지 마십시오.
- 안개, 눈, 비 및 흐린 날씨 에는 반드시 수동으로 전환하여 사용하십시오.
- 실차 조도는 항상 일정하지 않기 때문에 기후, 계절 주위환경에 따라 점등 및 소등되는 시간이 달라질 수 있습니다.
- 이 장치는 일출, 일몰시에 제한적으로만 사용하며 일반적인 조명의 점등 및 소등 작동은 수동으로 조작 하십시오.
- 출고 상태와 다르게 실내조도에 영향을 줄 수 있는 광차단코팅 또는 썬팅을 할 경우 오작동할 수 있습니다.

■ 상향 점멸

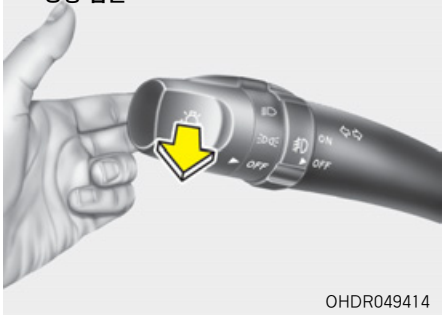

OHDR049414

■ 상향

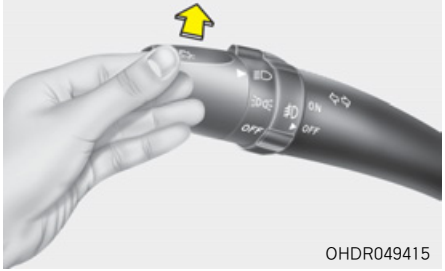

OHDR049415

D190500AUN

■ 전조등 상향, 하향 변환

전조등	스위치 위치	사용시기
하 향	스위치를 중앙 위치에 놓는다.	마주오는 차가 있거나 앞차를 따라갈 때
상 향	스위치를 계기판 방향으로 밀어 놓는다. 또는 운전자 방향으로 당기고 있는다. (계기판에 상향 표시등(≡D)이 들어옵니다.)	야간 운행시 시야 확보를 원할 때 (마주오는 차 또는 앞차가 없을때에 한하여)
상 향 점 멸	스위치를 운전자 방향으로 2-3회 정도 당겨 올린다.	타차량의 주의를 환기시킬 때

※ 스위치를 운전자 방향으로 당겼다가(상향) 스위치에서 손을 떼면 자동으로 스위치가 중앙 위치(하향)로 원위치 됩니다.

⚠ 경 고

상향등 사용은 다른 운전자의 시야를 방해합니다. 다른 차량이 있을 경우 사용하지 마십시오.

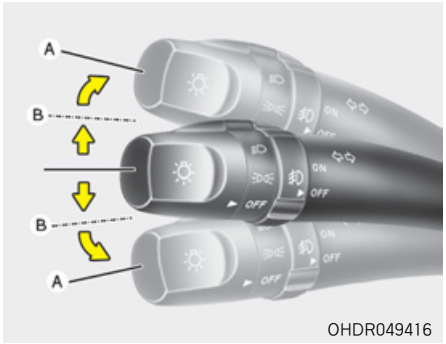

OHDR049416

D190600AUN

■ 방향지시및 차선변경

시동「ON」인 상태에서 작동됩니다.
차량의 이동 방향을 예고하기 위해 사용하십시오.
우측 방향을 표시하려면 조명 스위치를 위로, 좌측 방향을 표시하려면 아래로 움직이십시오.
방향전환이 완료되면 자동으로 작동이 취소됩니다. 만일, 자동으로 작동이 취소되지 않으면 스위치를 중앙으로 놓으십시오.

▶ **원터치 방향지시등(3회)**

조명 스위치를 (A) 또는 (B) 위치로 약 1.8초 미만으로 짧게 이동시켰다 원위치시킬 경우 방향지시등이 3회 작동됩니다. 이는 차선 변경 시 방향지시등 스위치를 잡고있지 않더라도 작동되도록 도와주는 기능입니다.

⚠ 주 의

점멸이 이상하게 빠르거나 너무 느릴 때는 전구의 단선이나 접촉 불량일 수 있습니다.



D190700AUN

■ 안개등*

안개나 눈, 비 등으로 차량식별이 어려울 때 사고를 미연에 방지하기 위해 사용합니다.
미등을 켠 상태에서 안개등 스위치(1)를 돌리면 안개등이 점등됩니다.
반대로 돌려 스위치를 원위치시키면 안개등이 소등됩니다.

⚠ 주 의

전력 소모가 크므로 비나 안개 등으로 시계가 나쁜 경우에만 사용하고 그렇지 않은 경우에는 끄십시오.

와이퍼/와셔

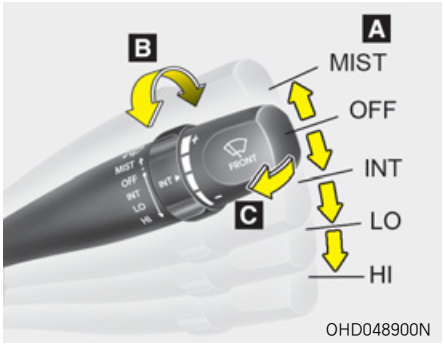

A : 와이퍼 속도 조절

- MIST - 와이퍼 1회 작동
- OFF - 작동 정지
- INT*/AUTO* - 간헐 작동 또는 자동 조절
- LO - 저속 작동
- HI - 고속 작동

B : 간헐 작동* 또는 자동조절* 시 속도 기준 변경

C : 와셔액 분출 및 와이퍼 일시 작동*

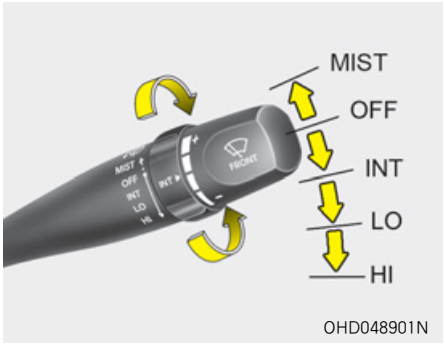

D200100AUN

■ 와이퍼 작동

시동「ON」일 때 위치에 따라 다음과 같이 작동됩니다.

- MIST : 와이퍼 1회 작동
  단, 스위치를 이 위치에 계속 당기고 있으면 와이퍼가 계속 작동되며, 스위치에서 손을 떼면「OFF」위치로 되돌아 갑니다.
- OFF : 와이퍼 작동 정지
- INT : 와이퍼가 일정한 간격을 두고 간헐적으로 작동합니다. 비의 양이 비교적 적을 때 사용하십시오.
  속도의 기준을 변경하고자 할 때는 속도 조절노브(1)를 돌려 조절할 수 있습니다.
- LO : 보통 속도로 작동
- HI : 빠른 속도로 작동

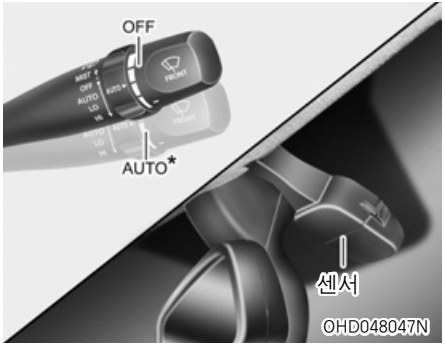

D200101AHD

■ 자동와이퍼(AUTO) 위치*

시동「ON」일 때 위치에 따라 다음과 같이 작동됩니다.

- AUTO*
  : 차내 중앙 앞 유리 상단에 설치된 센서에서 비의 양을 감지하여 비의 양이 많아지면 와이퍼 작동속도가 빨라지고, 비의 양이 적어지면 느려지다가 비가 멈추면 작동도 멈춥니다. 속도의 기준을 변경하고자 할 때는 속도조절노브(1)를 돌려 조절할 수 있습니다.

와이퍼 스위치가「AUTO」위치인 상태에서 시동「ON」시키거나, 시동「ON」상태에서 와이퍼 스위치를「AUTO」위치로 돌릴 경우, 또는「AUTO」위치에서 속도 조절 노브를 조절하면 시스템 확인을 위하여 와이퍼가 자동으로 1회 작동합니다.
와이퍼의 작동이 필요하지 않을 때는 항상 스위치를「OFF」위치에 두어 와이퍼를 정지시키십시오.

⚠ 경 고

시동「ON」인 상태에서 와이퍼 스위치가「AUTO」위치에 있을 때는 다음의 경우에 와이퍼의 자동 작동으로 손이나 몸의 일부가 다치지 않도록 주의하십시오.

- 동승석쪽 앞 상단(센서부분) 외부 유리에 손이 닿았을 경우
- 동승석쪽 앞 상단(센서부분) 외부유리를 젖은수건 등으로 닦을 경우
- 앞 유리에 진동을 가한 경우
- 센서(앞 유리 중앙 상단부 내면에 위치)에 진동을 가한 경우

⚠ 주 의

- 세차시에는 와이퍼 와셔 스위치를「OFF」위치에 두어 와이퍼를 정지시키십시오.「AUTO」위치에 두고 세차 시에는 센서에 의해 자동으로 와이퍼가 작동되므로 와이퍼가 손상될 수 있습니다.
- 차내 중앙 앞 유리 상단에 설치된 센서 커버를 강제로 떼어내지 마십시오.
  관련 부품이 손상될 수 있습니다.
- 겨울철 시동시, 앞 유리가 결빙되었을 경우「AUTO」위치에 두지 마시고, 반드시「OFF」위치에 두십시오. 와이퍼가 작동되면 블레이드가 손상될 수 있습니다.

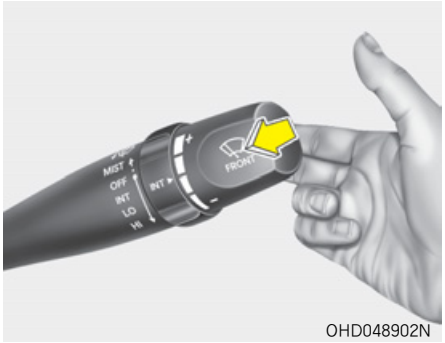

D200200AUN

■ 와셔액 분출*

스위치를 운전자 방향으로 당기면 와셔액이 분출되면서 와이퍼가 수회 작동합니다. 스위치를 계속 당기고 있으면 당기고 있는 동안 계속 와이퍼가 작동하면서 와셔액이 분출됩니다.
스위치에서 손을 떼면 자동으로 원위치 됩니다.

⚠ 주 의

- 와셔액 탱크가 비어 있을 때는 절대로 사용하지 마십시오. 와셔 모터가 손상됩니다.
- 와셔액은 수시로 확인하여 부족하면 보충하십시오.
  (7장, 「와셔액 점검」 참조)
- 유리창이 건조할 때는 와이퍼를 작동시키지 마십시오.
- 유리창과 와이퍼 세척시 가솔린, 신나와 같은 유기용제는 사용하지 마십시오.
- 유리창에 왁스용 걸레나 발수 코팅제를 사용하지 마십시오.
  물이 반발특성이 달라져 와이퍼 작동시 떨림 및 반전음이 발생될 수 있습니다.
- 와이퍼에 인위적인 힘을 가하여 강제적으로 작동시키지 마십시오.
- 겨울철 와이퍼가 얼어 붙었을 경우, 와이퍼를 모터의 힘으로 작동시키면 와이퍼 링크가 이탈되거나 모터가 손상될 수 있습니다.

⚠ 경 고

- 동절기에는 서리제거 장치 등으로 유리창을 따뜻하게 한 뒤에 와셔액을 사용하십시오.
  그렇지 않으면 유리창에 와셔액이 얼어 붙어 시야를 가리므로 대단히 위험하게 됩니다.
- 엔진 냉각수 또는 부동액을 와셔액으로 사용하지 마십시오.
  차량 도장부분의 손상은 물론 운행도중 시야를 가려 사고를 유발할 수도 있습니다.

실내등

D210000AUN

⚠ 주 의

엔진시동이 걸리지 않은 상태에서 장시간 점등시켜 놓으면 배터리 방전의 원인이 됩니다. 차에서 내릴 경우에는 꼭 꺼져 있는지를 확인하십시오.

⚠ 경 고

어두운 곳에서 주행할 때는 실내등 사용을 피하십시오. 실내에 불이 켜져 있으면 어두운 곳에서 시야가 줄어들어 사고가 발생할 수 있습니다.

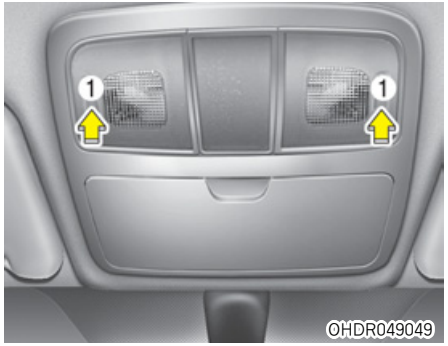

D210100AUN

■ 맵램프 *

버튼(1)을 누르면 해당 램프가 점등되고, 다시 한번 누르면 소등됩니다.



D210200AUN

■ 룸램프

- **OFF** : 도어의 개폐와 상관없이 항상 소등됩니다.
- **DOOR** : 도어를 열면 점등되고 닫으면 약 30초간 점등 후 소등됩니다. 또한, 리모컨 키로 도어를 잠금 해제하면 약 30초간 점등 후 소등됩니다. 실내등이 30초 점등 상태를 유지하는 동안, 시동 「ON」 위치로 돌리거나 모든 도어를 잠그면 즉시 소등됩니다. 시동스위치가 「LOCK」 또는 「ACC」 위치에서 도어가 열리면 실내등이 점등 후 소등되나, 시동 「ON」 위치에서는 계속 점등됩니다.
- **ON** : 도어의 개폐와 상관없이 항상 점등됩니다.

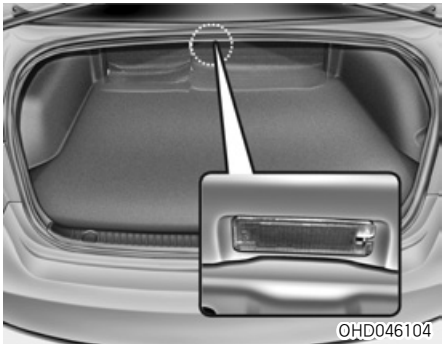

D210300BHD

■ 트렁크 룸 램프*

트렁크가 열리면 점등됩니다.
트렁크가 완전히 닫히지 않으면 계속 점등되어 있습니다.

⚠ 주 의

트렁크를 닫을 경우는 확실히 닫으십시오. 만일 시동이 걸리지 않은 상태에서 계속 열려 있을 경우, 램프가 계속 점등되어 배터리의 방전을 일으킬 수도 있습니다.

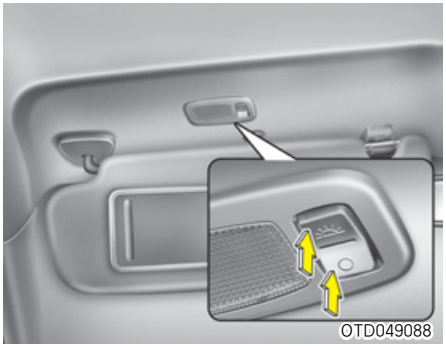

D210600AHM

■ 선바이저 램프*

선바이저를 내리고 필요에 따라 스위치를 다음과 같이 눌러 사용하십시오.

- ☼ : 램프 점등
- ○ : 램프 소등

⚠ 주 의

사용후에는 선바이저를 원위치 시키기 전에 반드시 램프 소등(○) 버튼을 눌러 끄십시오. 램프가 점등되어 있을 경우, 배터리 방전과 선바이저 손상을 초래할 수 있습니다.

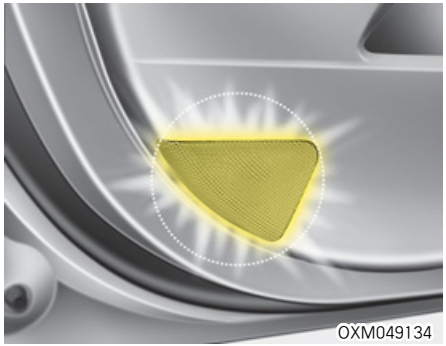

D210400AEN

■ 도어 커티시 램프(앞좌석)

도어를 열면 점등되고 닫으면 소등됩니다.

서리제거(열선)

D220000AUN

⚠ 주 의

- 초보운전 등의 스티커 및 썬팅지를 뒷유리에 붙일 때 유리 열선이 손상되지 않도록 유의하십시오. 칼 또는 썬팅지 작업 용액에 의해 열선이 손상될 경우 열선이 작동되지 않거나 전기충격에 의해 뒷유리가 손상될 수 있습니다.
- 유리 부근에 날카로운 물건을 놓아 두면 차가 진동할 때 날카로운 물건에 의해 열선이 손상될 수 있습니다.
- 유리를 청소할 때는 부드러운 천을 사용하여 닦고 열선이 손상되는 휘발성 물질은 사용하지 마십시오.
- 뒷유리의 교체가 필요할 경우에는 폐사 직영 서비스센터 또는 서비스협력사에 의뢰하십시오.

⚠ 경 고

서리가 제거되면 반드시 작동을 중지 시키십시오.
서리가 제거된 후에도 작동을 계속하면 고열로 화재의 위험이 있습니다.

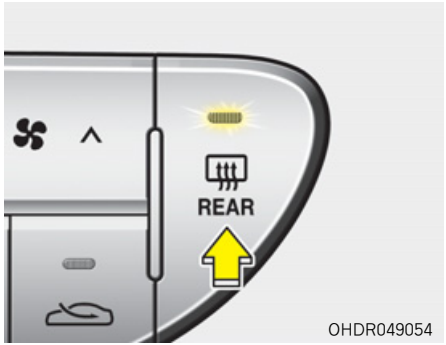

D220100AUN

■ 뒷유리(열선) 서리제거

엔진 시동 상태에서 버튼을 누르면 뒷유리 서리제거가 작동되며 동시에 버튼 내 표시등이 점등되어 사용중임을 표시해 줍니다.
버튼을 다시한번 누르면 작동이 중지 됩니다.
뒷유리 서리제거 버튼을 누른 후 작동 조건에서 약 20분이 경과되면 자동으로 작동이 정지됩니다.
또한 작동중에 시동을 껐다가 재시동 시키면 작동정지 상태로 원위치 됩니다.

D220101AUN

▶ 실외 미러(열선) 서리제거

뒷유리 서리제거 장치를 작동 시키면 동시에 실외 미러 서리제거 장치가 함께 작동 됩니다.

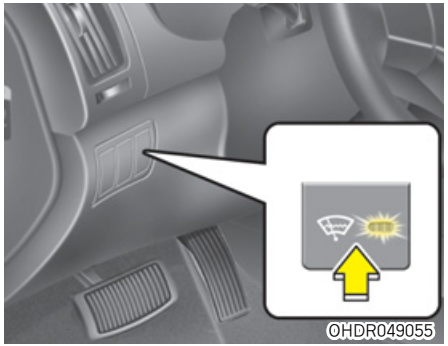

D220200AUN

■ 앞유리 열선(와이퍼 동결시)*

엔진 시동 상태에서 버튼을 누르면 앞유리 열선이 작동되며 동시에 버튼 내 표시등이 점등되어 사용중임을 표시해 줍니다.
버튼을 다시한번 누르면 작동이 중지 됩니다.
앞유리 열선 버튼을 누른 후 작동 조건에서 약 20분이 경과되면 자동으로 작동이 정지 됩니다. 또한 작동중에 시동을 껐다가 재시동 시키면 작동정지 상태로 원위치 됩니다.
앞유리 열선은 앞쪽 와이퍼가 유리창에 동결되었을 때 주로 사용하는 것입니다.
유리창에 습기/성에가 생겼을 때는 「유리창 습기/성에 제거 방법」을 참조하십시오.

히터 및 에어컨



OHDR049066

1. 앞유리 서리제거 버튼
2. 온도 조절 버튼
3. 작동 표시창
4. 풍량 조절 버튼
5. 뒷유리(열선) 서리제거 선택 버튼
6. 에어컨 선택 버튼
7. 바람 방향 선택 버튼
8. 전자동 조절 버튼
9. 작동 정지 버튼
10. 내/외 공기 선택 버튼

히터 및 에어컨의 조작방법을 잘 숙지하시어 쾌적한 실내 온도를 유지하십시오.

D240000BHD

⚠ 주 의

엔진 시동이 안걸린 시동「ON」상태에서도 히터 및 에어컨을 작동시킬 수는 있지만 효과면에서 엔진 시동상태보다 떨어질 뿐만아니라 배터리의 조기 방전을 초래할 수 있으므로 반드시 엔진 시동 상태에서 작동시키십시오.

⚠ 경 고

히터 및 에어컨을 켜놓고 차안에서 수면을 취하지 마십시오. 사망의 위험이 있습니다. 히터 및 에어컨을 켜 놓고 밀폐된 상태로 장시간 사용하지 마십시오. 두통 및 졸음을 유발할 수도 있습니다.

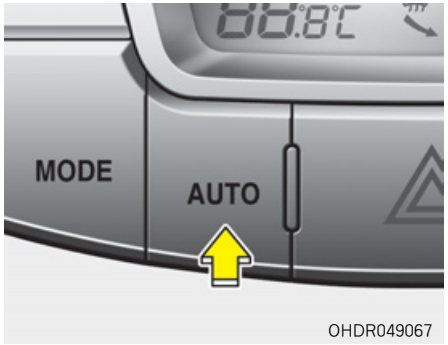

D240100BHD

■ 전자동 조절 방법

시동 상태에서 다음과 같이 하십시오.

1. 전자동 조절 버튼을 누르면 작동 표시창 내 표시등(AUTO)이 점등되고 설정된 온도에 따라 자동 제어됩니다.
2. 설정온도를 바꾸고자 할 때는 온도 조절 버튼로 조절하십시오.

다음의 해당 버튼을 조절하면 작동 표시창내 표시등(AUTO)은 소등되나 전자동 조절 상태는 유지되면서 해당 버튼의 선택 사항만 선택 조건대로 작동됩니다.

- 풍량 조절 버튼
- 에어컨 선택 버튼
- 바람 방향 선택 버튼
- 앞유리 서리제거 버튼(다시 한번 눌러 표시등이 소등되면 전자동 조절 표시등(AUTO)은 다시 점등됩니다.)

전자동 조절 상태에서는 겨울철 실내 습도가 높을 경우 습기를 제거하기 위하여 설정온도를 높이더라도 에어컨이 자동으로 작동될 수 있습니다.

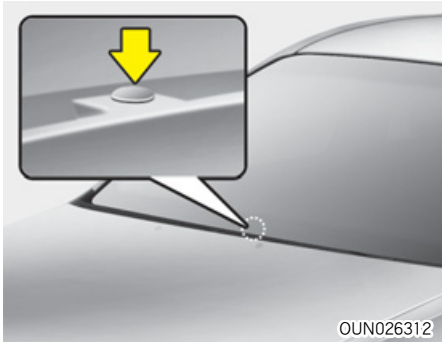

⚠ 주 의

본 차량에는 일사(日射)량 감지 센서가 크러쉬 패드 상단에 장착되어 있습니다. 「AUTO」 선택시 일사센서에 의해 일사량을 감지하여 자동으로 실내온도를 보상해 줍니다.
일사센서 위에 물건을 놓으면 적절한 온도 보상이 어려워지므로 일사량 감지 센서 위에는 어떠한 물건도 올려 놓지 마십시오.

D240200BHD

■ 수동 조절 방법

시동 상태에서 다음과 같이 하십시오.

1. 바람 방향 선택 버튼을 눌러 원하는 위치로 바람의 방향을 선택하십시오.
2. 온도 조절 버튼을 눌러 원하는 온도를 설정하십시오.
3. 내/외 공기 선택 버튼을 눌러 실내 순환 또는 외기 유입을 선택하십시오.
4. 풍량 조절 버튼을 눌러 원하는 풍량을 설정하십시오.
5. 에어컨 사용을 원하면 에어컨 선택 버튼을 누르십시오.

시동을 껐을 때 설정온도 및 버튼 조건은 남아 있습니다. 그러나 배터리 탈거시 이전 조건들은 지워지고 초기화 되므로 다시 원하는 조건으로 재설정하십시오.

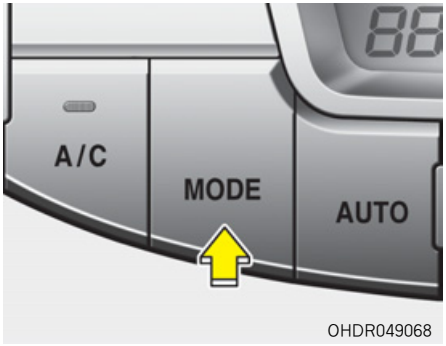

D240201BHD

▶ 바람 방향 선택

바람 방향 선택 버튼을 눌러 원하는 위치로 바람 방향을 선택하십시오.
표시창에 공기방향 선택 상황이 표시됩니다.

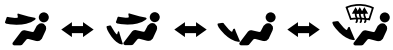

W6-130

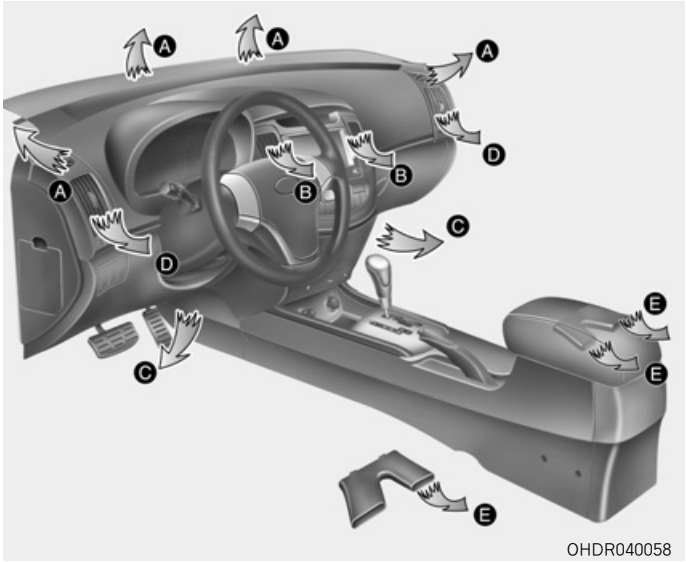

OHDR040058

※ Ⓓ 방향으로 나오는 바람은 강약의 차이는 있으나 모든 선택 모드에서 나오므로 원하지 않을 경우 개폐 레버를 이용하여 닫으십시오.

● **바람 방향 표시**

노브	작 동	바람 나오는 방향
 W7-65	(페이스)상반신, 얼굴쪽으로 바람이 나옵니다. (일반적으로 냉방을 할 때의 위치입니다.)	Ⓑ, Ⓓ
 W7-66	(바이레벨)얼굴쪽과 발끝으로 바람을 원할 때 사용합니다.	Ⓑ, Ⓓ, Ⓒ, Ⓔ
 W7-67	(플로워)주로 발끝으로 바람이 나오게 할 때 사용합니다. (일반적으로 난방을 할 때의 위치입니다.) 앞유리 습기 발생 예방 차원에서 (Ⓐ), (Ⓓ) 방향에서도 약간의 바람이 나옵니다.	Ⓒ, Ⓔ, Ⓐ, Ⓓ
 W7-68	(믹스)발끝으로 바람이 나오게 함과 동시에 앞 유리 습기를 제거할 때 사용합니다. (유리창 습기 방지 기능이 설정된 경우, 에어컨과 외기유입 선택이 자동으로 작동됩니다.)	Ⓐ, Ⓒ, Ⓔ, Ⓓ
 W7-69	(디프로스트)앞유리의 습기를 제거할 때 사용합니다. (유리창 습기 방지 기능이 설정된 경우, 에어컨과 외기유입 선택이 자동으로 작동됩니다.)	Ⓐ, Ⓓ

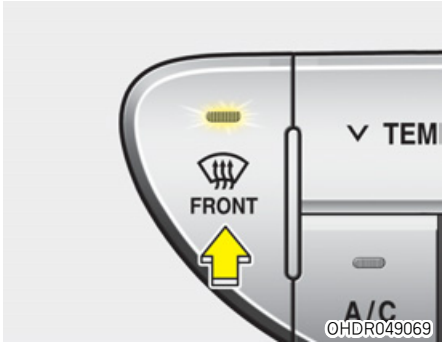

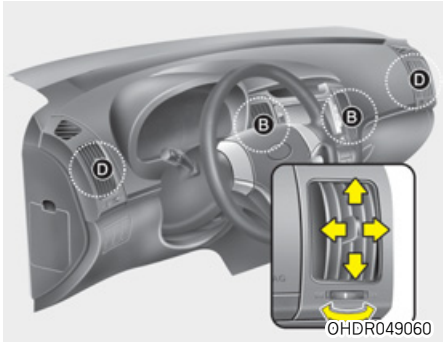

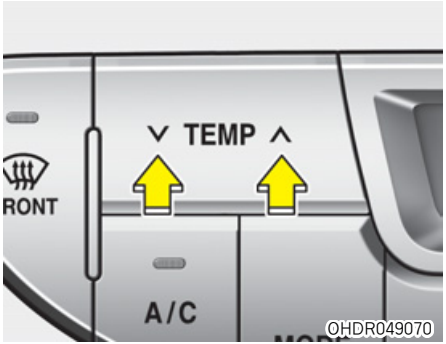

D240202BHD

● **앞유리 서리제거**

앞유리 서리제거 버튼을 누르면 버튼내 표시등이 점등되고 표시창에 앞유리 서리제거 표시가 나타납니다. 유리창 습기 방지 기능이 설정된 경우 외기 유입이 자동으로 선택되며 외부온도에 따라 에어컨도 자동으로 작동됩니다.

풍량 조절 버튼을 눌러 원하는 풍량을 설정하십시오.

앞유리 서리제거 버튼을 다시 한번 누르면 버튼내 표시등이 소등되고, 앞유리 서리제거 이전 각 버튼의 선택상태로 되돌아 갑니다.

앞유리 서리제거 버튼이 작동 상태에는 오토스탑 기능이 작동하지 않습니다. 오토스탑은 정상적으로 작동하기 위해서는 앞유리 서리제거 스위치를「OFF」하십시오.

● **송풍구 개폐 및 방향 조절**

• **송풍구 방향 조절**

송풍구로 나오는 바람을 상 · 하 · 좌 · 우 원하시는 방향으로 조절하십시오.

▶ **온도 조절**

온도 조절 버튼을 눌러 원하는 온도를 설정하십시오.

「∧」부분을 누르면 0.5℃씩 증가하여 최고 HI까지 되고,

「∨」부분을 누르면 0.5℃씩 감소하여 최저 LO까지 조절됩니다.

● **온도 표시 전환 (℃ ↔ ℉)**

작동 표시창에 나타나는 온도 표시를 ℃ ↔ ℉로 전환하여 표시할 수 있습니다.
온도 표시를 변환하고자 할때는 다음과 같이 하십시오.

1. 작동 정지 버튼(OFF)과 전자동 조절 버튼(AUTO)을 동시에 3초 이상 누르십시오.
2. 표시창의 온도 단위가 ℃ → ℉ 또는 ℉→ ℃로 전환되어 표시됩니다.

배터리가 방전되었거나 분리되었으면 온도 표시가 ℃로 재셋팅되므로 필요에 따라 변경하여 사용하십시오.

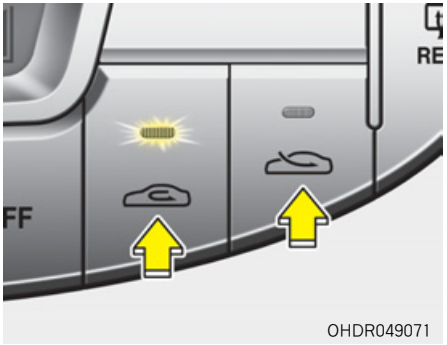

D240203AUN

▶ **내/외 공기 선택**



WHDR-51

● **실내 순환**

해당 버튼을 누르십시오.
외부 공기는 차단되고, 실내공기만 순환하므로 외부 공기가 오염되어 있을 때와 최대 냉난방을 필요로 할 때 이 위치로 하십시오.
이 위치에서 장시간 난방하면 앞 유리에 습기가 끼게 되니 주의하십시오.



WHDR-53

● **외기 유입**

해당 버튼을 누르십시오. 외부 공기가 들어옵니다. 실내 환기시 사용하십시오.

⚠ 경 고

실내 순환 상태로 장시간 사용하지 마십시오. 창문에 습기가 발생되기 쉬우며, 탑승객 호흡으로 실내공기가 혼탁해져 두통 및 졸음을 유발합니다. 평상시에는 가능한 외기 유입 상태에서 운행하십시오.

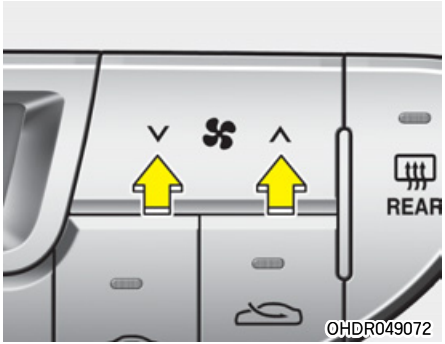

D240205BHD

▶ 풍량 조절

풍량 조절 버튼를 눌러 원하는 풍량을 설정하십시오.
「∧」부분을 누르면 풍량이 많아지고 「∨」부분을 누르면 풍량이 적어집니다. 표시창에 풍량의 정도가 표시됩니다.

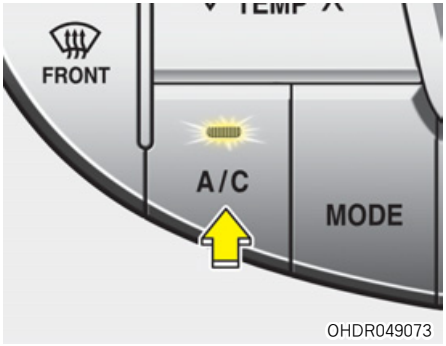

D240206CHD

▶ 에어컨 선택

평상시는 전자동 조절 버튼을 누르면 전자동 상태가 되어 설정 온도에 따라 에어컨의 작동 여부도 자동 조절됩니다.
전자동 조절 상태에서 「Lo」(최저 온도)까지 최대 냉방 온도를 선택할 수 있습니다.
단, 별도로 에어컨을 선택하고자 할 때는 다음과 같이 하십시오.

1. 엔진을 시동시킨 후 바람 방향 선택 버튼으로 원하는 방향을 설정하고 에어컨 선택 버튼을 누르십시오.
2. 온도 조절 버튼을 눌러 원하는 온도를 설정하십시오.
3. 풍량 조절 버튼을 눌러 원하는 풍량을 설정하십시오.
4. 내/외 공기 선택 버튼을 눌러 원하는 상태로 설정하십시오.

- **에어컨을 사용한 후에는 차량 하부에서 땅으로 물이 떨어질 수 있으나 이것은 정상적인 작동 현상입니다.**
- **에어컨 사용시 내/외 공기 선택을 오랫동안 실내 순환으로 하지 말고 외기 유입과 적절히 조절하여 사용하십시오.**
- **에어컨의 고장 발생을 예방하기 위해 에어컨을 사용하지 않는 계절이라도 1주일에 1회 5분정도 에어컨을 작동 시키십시오.**
- **에어컨 작동전에 창문을 열어 실내의 더운 공기를 식힌 후 사용하면 효과적입니다.**
- **여름철 과도한 에어컨 작동시 실내/외 온도차에 의한 실외 유리면에 습기가 발생할 수 있습니다. 이 경우 공기 방향을 위치로 변경하고, 풍량 조절을 저단으로 설정하십시오.**

- 외부에 습도가 높은 상태에서 유리창을 열고 에어컨을 작동시키면 실내 및 송풍구 주변에 물방울이 맺힐 수 있습니다. 물방울이 생기면 주변 전자장치에 손상이 갈 수 있으므로 이때에는 유리창을 닫고 에어컨을 작동 시키십시오.
- 히터나 에어컨 장치에 사용된 공기는 앞 유리창의 앞쪽 그릴을 통하여 유입되므로 낙엽, 눈, 기타 이물질이 그릴을 막지 않도록 하십시오.
- 냉방시 외부 공기가 유입 되면서 안개처럼 보이는 공기가 송풍될 수 있습니다. 이것은 급속한 냉방과 습기찬 공기 유입에 의한 정상적인 작동 현상입니다.



D240207AUN

▶ 외기 온도

작동 표시창에 차량 외부의 온도를 표시합니다. 표시범위는 -40℃~60℃입니다.
주행 중 운전자의 혼란을 방지하기 위하여 외기 온도 표시 장치는 일반 온도계처럼 즉시 변환되지 않을 수 있습니다.

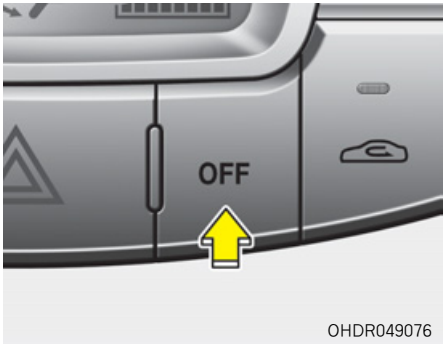

D240208AUN

▶ 작동 정지

작동 정지 버튼을 누르면 바람 방향 선택과 내/외 공기 선택, 외기 온도 표시 기능은 유지되나 그외의 작동은 중지되며 해당 표시등이 소등됩니다.

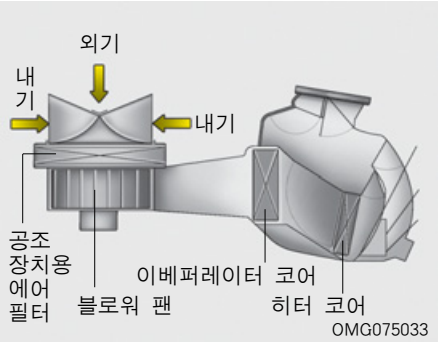

D230300AUN

■ 공조 장치용 에어필터

공조 장치용 에어필터는 글로브 박스 뒤쪽에 장착되어 차량외부에서 공기조화 장치를 통하여 실내로 유입되는 먼지나 꽃가루 등을 걸러줍니다. 공조 장치용 에어필터는 오랫동안 사용할 경우 막힐 수 있으므로 예전에 비해 히터 및 에어컨의 풍량이 급격히 줄거나 외기 유입 상태에서 유리창에 습기가 쉽게 발생할 때에는 폐사 직영 서비스센터 또는 서비스협력사에 의뢰하여 공조 장치용 에어필터를 교환하십시오.

공조 장치용 에어필터가 있는 차량은 폐사 직영 서비스센터 또는 서비스협력사에서 순정부품으로 매 15,000km 주행시마다 교환하십시오. 혼잡하거나 먼지가 많은 도로 주행시는 교환주기보다 더 자주 교환하십시오.
(7장, 「공조 장치용 에어필터 점검」 참조)

⚠ 주 의

공조 장치용 에어필터를 주기적으로 교환하지 않으면 먼지 등 이물질 퇴적에 의한 풍량저하로 냉 · 난방 성능을 저하시킬 수 있으며 악취발생의 원인이 될 수도 있습니다.

D230400AUN

■ 에어컨 냉매량 점검

냉매량이 부족하면 에어컨의 성능이 저하됩니다. 또한 과충전도 에어컨 기기에 악영향을 주게 되므로 이상이 발견되면 폐사 직영 서비스센터 또는 서비스협력사에서 점검을 받으십시오.

⚠ 경 고

에어컨 냉매는 고압상태이므로 소정의 자격증 소지자에 한해서 정비하도록 하십시오. 차량 정비 시에는 반드시 폐사가 지정한 냉매를 주입하십시오.
부적절한 정비(폐사에서 지정하지 않는 냉매를 사용하는 경우 포함)는 상해나 차량에 손상을 가져올 수 있습니다.

⚠ 주 의

냉매 부족에 의한 에어컨 성능 저하 시 라인 내 냉매를 완전히 제거하고 라인 내 진공을 잡은 후 적정 냉매량을 주입하십시오. 라인 내 냉매 제거 시 윤활유의 일부가 함께 토출되므로 30~50cc 가량의 윤활유도 반드시 같이 주입하십시오. 윤활유가 부족하게 되면 컴프레서의 마모가 촉진되어 컴프레서 고장에 의한 에어컨 가동 불량 및 엔진 손상의 우려가 있습니다.

유리창 습기/성에 제거 방법

D250000AUN

- 유리창 습기/성에 제거 효과를 높이기 위해 바람 방향 선택을 , 위치로 선택시 에어컨과 외기 유입 선택이 자동으로 작동됩니다. (유리창 습기 방지 기능이 설정된 경우) 또한, 바람 방향 선택을 위치로 선택시 풍량이 저단에서 고단으로 자동으로 설정됩니다.
- 바람 방향 선택을 , 위치로 선택시 에어컨 작동이나 외기 유입을 원하지 않을 경우, 에어컨 선택 버튼(A/C)이나 내/외 공기 선택 버튼( )을 눌러 해제시키십시오.
- 바람 방향 선택을 , 이외의 위치로 전환시 에어컨 및 내/외 공기 선택은 이전의 상태로 복귀 됩니다.
- 겨울철 에어컨이 작동되어 추우면 온도 조절 버튼(TEMP)을 이용하여 따뜻한 바람이 나오도록 하셔도 됩니다.
- 매우 습한 날씨에는 에어컨을 작동시킨 상태에서 앞유리 서리제거를 사용하지 마십시오. 외부와의 온도차로 인해 앞유리 바깥 표면에 습기가 발생할 수 있습니다. 이때에는 와이퍼를 이용하여 앞유리창의 습기를 신속히 제거하십시오.
- 눈과 얼음을 제거하면 유리창의 습기 발생을 줄일 수 있습니다.
- 혹한기에 차량을 외부에 주 · 정차 시킨 상태에서 하절기용 와셔액을 분출시키면 앞유리 표면에 결빙의 우려가 있으므로 분출시키지 마십시오. 동절기용 와셔액을 보충하여 사용하십시오.
- 혹한기에 주 · 정차된 차량의 앞유리 표면에 발생한 성에를 신속히 제거하기 위해서는 엔진회전수를 약 2000rpm 정도에서 유지하여 히터용 냉각수 온도를 급속으로 상승시킨 다음 앞유리 서리제거 위치( )를 선택하고 최대 온도, 최대 풍량으로 설정시키십시오.

⚠ 경 고

실내 순환 상태로 장시간 사용하지 마십시오. 유리창에 습기가 발생되기 쉬우며, 탑승객 호흡으로 실내공기가 혼탁해져 두통 및 졸음을 유발합니다.

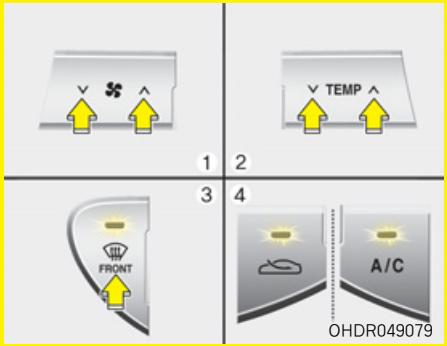

D250201BHD

▶ 실내측 유리 습기 제거 방법

1. 풍량 조절 버튼을 눌러 원하는 풍량을 설정하십시오. (신속히 제거하려면 풍량 조절 노브를 강한 위치에 놓으십시오.)
2. 온도 조절 버튼을 눌러 원하는 온도를 설정하십시오.
3. 앞유리 서리제거 버튼( )을 누르십시오.
4. 외기 유입이 자동으로 선택되며 외부 온도에 따라 에어컨도 자동으로 작동됩니다. (유리창 습기 방지 기능이 설정된 경우) 외기 유입 및 에어컨이 자동으로 선택되지 않을 경우에는 해당 버튼을 눌러 작동시키십시오.

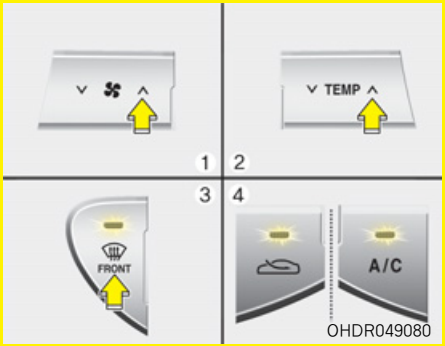

D250202BHD

▶ 실외측 유리 성에 제거 방법

1. 풍량 조절 버튼을 눌러 강한 바람이 나오도록 설정하십시오.
2. 온도 조절 버튼을 눌러 최대 온도(HI)로 설정하십시오.
3. 앞유리 서리제거 버튼( )을 누르십시오.
4. 외기 유입이 자동으로 선택되며 외부 온도에 따라 에어컨도 자동으로 작동됩니다.
   (유리창 습기 방지 기능이 설정된 경우)

D250300AUN

■ 유리창 습기 방지 기능

유리창 습기 발생을 최소화하기 위하여(,) 위치 선택 등 일정 조건에 따라 외기 유입 및 에어컨 작동이 자동으로 선택되는 기능이 있습니다.
이러한 유리창 습기 방지 기능을 해제하거나 다시 설정하고자 할 때에는 다음과 같이 하십시오.

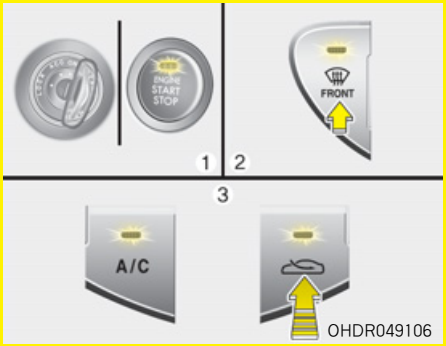

D250302AUN

1. 시동「ON」위치에 놓으십시오.
2. 앞유리 서리 제거 버튼( )을 누르십시오.
3. 에어컨 선택 버튼을 누른 상태에서 내/외 공기 선택 버튼을 3초 이내에 5회 이상 누르십시오. 작동 표시창이 0.5초 간격으로 3회 점멸하면 자동 설정 기능의 해제 또는 설정이 완료됩니다. 초기 배터리 연결시에는 자동 설정 기능으로 초기화 됩니다.

클러스터 이온발생기*

D270200ABH

에어컨이나 히터를 작동 시켰을 경우, 클러스터 이온발생기는 자동으로 다음과 같이 작동합니다.

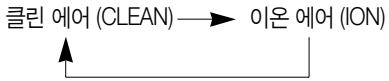

에어컨이나 히터 작동을 정지 시키면, 클러스터 이온발생기 또한 작동 정지 합니다.
에어컨이나 히터 작동을 정지 시켰다가 다시 키면 클린 에어 부터 발생됩니다.

■ 클린 에어(CLEAN)

같은 양의 양이온과 음이온을 방출하여 공조장치 내부와 차내 곰팡이 균의 활동을 억제 합니다.

■ 이온 에어(ION)

음이온의 비율을 높게 방출하여 차내 환경을 쾌적하게 합니다.

에어컨이나 히터를 작동 시켰을 때, 표시장치에 클린(CLEAN)이나 이온(ION) 작동표시등이 점등되지 않으면 클러스터 이온발생기에 이상이 있는 것이므로 가까운 폐사 직영 서비스센터 또는 서비스협력사에 점검을 의뢰하십시오.

다용도 보관함

D270000AUN

⚠ 주 의

- 도난을 방지하기 위하여 보관함에 고가의 물건을 두지 마십시오.
- 운행 중에는 넣어 두었던 물건들이 움직일 수 있으므로 안전상에 이상이 있는 물건 또는 소리가 나는 물건들은 넣지 마십시오.

⚠ 경 고

외부온도가 높을때는 보관함에 가스라이터, 스프레이 등 인화성 물질은 보관하지 마십시오.
차량이 밀폐된 상태로 직사광선을 받아 실내 온도가 고온으로 올라가면 폭발할 수도 있습니다.

⚠ 경 고

- 보관함 내에 날카로운 물건이나 부적절한 크기의 물건을 보관하지 마십시오. 충돌시 돌출로 인한 인체의 상해를 유발할 수 있습니다. 중행 중에는 항상 보관함을 닫고, 닫히지 않을 정도로 많은 물건을 담지 마십시오.
- 주행 중에는 조작하지 마십시오. 운전자의 주의가 산만해져 사고가 발생할 수 있습니다.

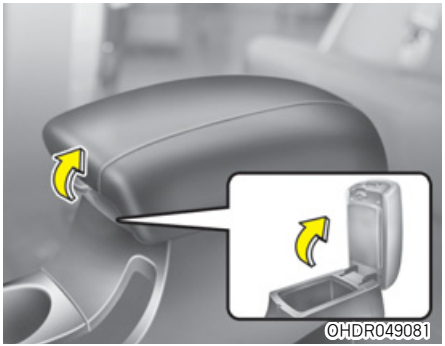

D270100AUN

■ 중앙 콘솔 박스*

레버를 당긴 상태에서 위로 올리면 보관함의 커버가 열립니다.
작은 물건 등을 보관할 때 사용하십시오.

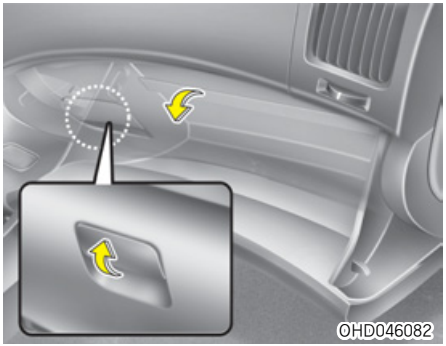

D270200AUN

■ 글로브 박스

글로브 박스를 열려면, 레버를 위로 당긴 상태에서 아래로 내리면 열립니다.
사용후에는 반드시 닫으십시오.

⚠ 주 의

- 글로브 박스를 사용하신 후에는 반드시 원위치 시키십시오.
- 글로브 박스 내부에 음식물을 장시간 보관하지 마십시오.

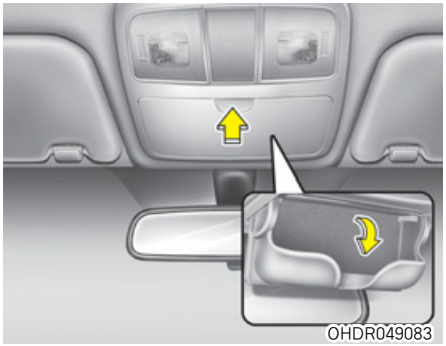

D270300AUN

■ 안경 보관함*

선글라스 등 안경을 보관할 때 사용하십시오. 커버를 눌러 여시고 닫을 때는 밀어 올려서 닫으십시오.

⚠ 주 의

안경 보관함은 안경(선글라스 등)의 크기 또는 형태에 따라 보관함에 들어가지 않을 수 있습니다. 이 경우 무리하게 안경(선글라스) 등을 보관함에 넣으면 안경 끼임 등으로 보관함이 열리지 않거나 안경의 파손, 변형 등이 발생할 수 있습니다. 또한 안경 끼임 등으로 보관함이 열리지 않을 경우 억지로 보관함을 열면 손 상해가 발생할 수 있습니다.

실내 편의 장치

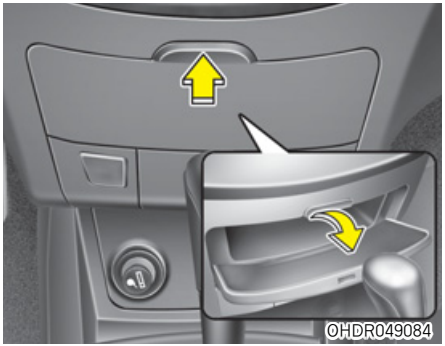

D270600AHD

■ 소물함

작은 물건 등의 별도 수납 공간으로 활용할 수 있습니다.
사용 후에는 커버를 확실히 닫으십시오.

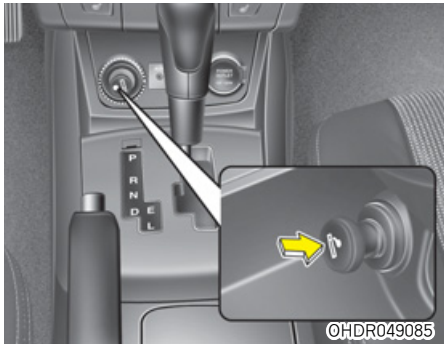

D280100AUN

■ 시가라이터

- 엔진이 시동되지 않은 상태에서 라이터를 사용하기 위해서는 시동「ACC」이상으로 위치시켜야 합니다.
- 라이터를 사용하려면 손잡이를 안으로 누르고 손을 떼십시오. 가열되면 자동으로 튀어나옵니다. 이때 라이터를 뽑아서 사용하십시오. 사용 후에는 반드시 다시 제자리에 확실히 꽂아 넣으십시오.

⚠ 주 의

- 시가라이터 소켓에 이물질이 들어가지 않도록 하십시오. 이물질이 들어갈 경우 시가라이터가 손상될 수 있습니다.
- 라이터 소켓에는 반드시 순정부품 시가라이터만을 사용하십시오. 면도기, 소형 진공청소기, 커피 포트 등의 사용은 라이터 소켓 손상 또는 전기 고장의 원인이 될 수 있습니다.
- 라이터가 튀어 나오지 않은 상태에서 라이터를 뽑아서 사용하면 시가라이터가 고장날 수 있습니다.

⚠ 경 고

- 라이터를 누른 채 계속 있으면 과열되어 위험합니다.
- 만일 30초 이내에 라이터가 튀어 나오지 않으면 과열되지 않도록 손으로 빼내십시오.
- 라이터 부분을 만지지 않도록 주의하십시오. 화상을 입을 수 있습니다.
- 운전중에는 사용하지 마십시오. 주의력이 떨어져 사고가 발생할 수도 있습니다.

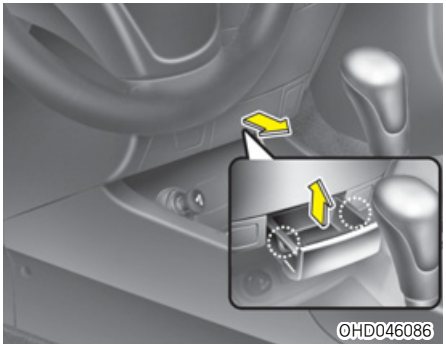

D280200AUN

■ 재떨이

⚠ 경 고

불붙은 담배나 성냥을 재떨이에 가연성 물질과 함께 넣으면 화재의 위험이 있습니다.

D280201BHD

커버를 당기면 열립니다.
재떨이를 사용한 후에는 커버를 안으로 밀어 닫으십시오.
청소를 위하여 재떨이를 분리하려면 내부의 재떨이 양쪽 홈을 잡고 위로 당겨 분리하십시오.

D280300BHD

■ 컵 홀더

⚠ 경 고

- 차량이 움직이는 동안 컵 홀더에 액체가 담긴 컵을 두지 마십시오. 특히 뚜껑을 닫지 않은 채로 뜨거운 액체가 담긴 컵을 놓아두는 것은 더욱 위험합니다. 갑자기 쏟아지면 화상의 위험과 더불어 운전자가 당황하여 운전 능력을 상실할 수도 있습니다.
- 주행 중에는 차량의 급정차나 충돌 시 위험을 방지하기 위하여 병이나 유리잔, 캔 등은 컵 홀더 안에 두지 마십시오.
- 캔이나 병을 직사광선에 노출시키거나, 뜨거운 차 안에 놓지 마십시오. 터질 수 있습니다.

■ 앞

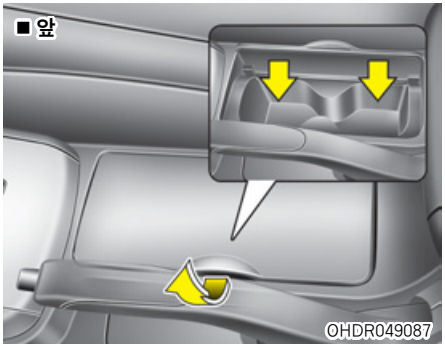

■ 뒤*

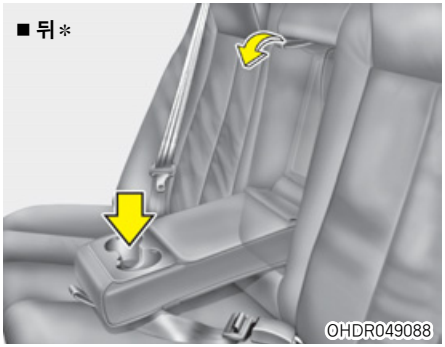

D280301AUN

▶ 앞/뒤*

컵 또는 작은 음료수 캔을 올려 놓을 수 있습니다.

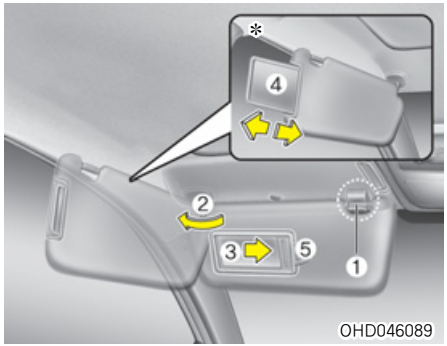

D280400BHD

■ 선바이저

전면 또는 측면의 유리창을 통해 들어오는 직사광선을 차단할 때 사용하십시오. 선바이저를 사용하려면 당겨 내리십시오.

측면을 차단하고자 할때는 당겨 내린 후 브라켓트(1)에서 분리하여 측면으로 돌리십시오(2).

선바이저 안쪽의 커버(3)를 밀면 거울이 있습니다.

운전석 선바이저 안쪽에는 고속도로 통행권 등을 끼울수 있는 티켓 홀더(5)가 있습니다.

⚠ 주 의

- 램프*가 있는 거울을 사용하신 후에는 커버를 확실히 닫고 선바이저를 원위치 시키십시오. 그렇지 않을 경우 계속 램프가 켜져 있어 배터리 방전과 선바이저 손상을 초래할 수 있습니다.
- 보조 선바이저(4)* 사용시, 선바이저를 먼저 젖힌 후 사용하십시오. 보조 선바이저를 먼저 당기고 선바이저를 젖힐 경우, 실내 미러와 간섭되어 보조 선바이저의 손상을 가져올 수 있습니다.

⚠ 경 고

선바이저를 사용할 때는 전방시야를 충분히 확보한 상태에서 조작하십시오. 시야가 충분히 확보되지 않은 상태에서 조작하면 불의의 사고를 당할 수 있습니다.

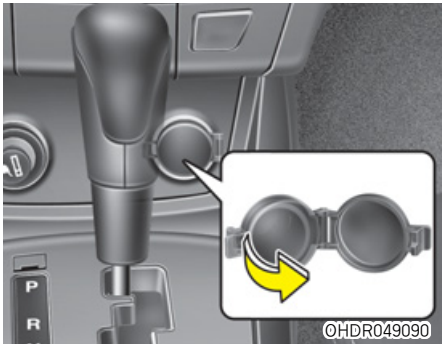

D280500BUN

■ 다용도 소켓

엔진 시동 상태에서 소켓 커버를 열고 소켓에 맞는 12V, 10A 이하의 전기 제품 (예; 진공청소기, 소형 냉장고, AV게임기 등)을 꽂아 사용하십시오.

⚠ 주 의

- 다용도 소켓은 「ACC」 이상의 상태에서 사용가능하나 반드시 엔진 시동 상태에서 사용하시고 사용 후에는 플러그를 소켓에서 뽑아 두십시오.
  엔진이 정지된 「ACC」 또는 「ON」 상태에서 사용하거나 장시간 전기 제품을 꽂아 두면 배터리 방전을 초래할 수 있습니다.
- 전기용량이 12V, 10A 이하인 전기 제품만을 사용하십시오.
- 다용도 소켓을 사용해야 할 때는 히터 및 에어컨을 되도록 사용하지 마시고, 사용한다면 1단 이하로 조절하십시오. 그렇지 않으면 배터리 방전을 초래할 수 있습니다.
- 사용하지 않을 때는 커버를 닫으십시오.
- 다용도 소켓에 전자파 잡음을 과대하게 발생시키는 일부 부적합한 전기장치를 연결하여 사용할 경우, 오디오(또는 AV등)의 잡음 유발 및 차량 전자장치의 비정상 작동을 일으킬 수 있으므로 주의하십시오.

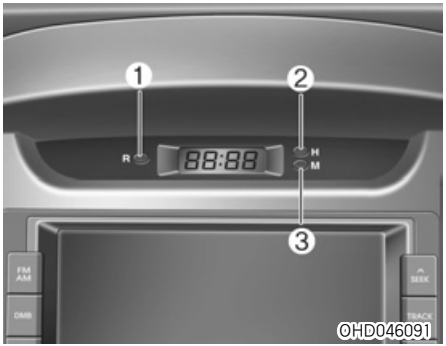

D280600AUN

■ 시계

시동 「ACC」 이상의 위치일 때, 문자판이 조명됩니다. 시동 「OFF」 하면 문자판이 조명되지 않지만 배터리 전원이 차단되지 않는 한 계속 작동되고 있습니다.
배터리 연결을 분리 후 장착한 경우 또는 퓨즈를 교환했을 때 등과 같이 시간 조정이 필요할 때에는 다음과 같이 하십시오.

⚠ 경 고

운전중에는 조작하지 마십시오.
주의력이 떨어져 사고가 발생할 수도 있습니다.

D280601AUN

▶ 시간을 맞출 때 :

"H" 버튼(2)을 누르면 1시간씩 단계별로 시간이 변합니다. 원하는 시간에 맞춰지면 손을 떼십시오.

D280602AUN

▶ 분을 맞출 때 :

"M" 버튼(3)을 누르면 1분씩 단계별로 시간이 변합니다. 원하는 시간에 맞춰지면 손을 떼십시오.

D280603AUN

▶ 정시 시보를 이용하여 시간을 맞출 때 :

"R" 버튼(1)을 누르면 시계는 정시로 설정됩니다. 예를 들어, 9:01~9:29 사이에 "R" 버튼을 누르면 9:00로 설정되고 9:30~9:59 사이에 "R" 버튼을 누르면 10:00로 설정됩니다.
라디오의 정시 시보와 동시에 누르면 간단히 시간을 맞출 수 있습니다.

D280604BHD

▶ 시간 표시 전환방법 :

"R" 버튼(1)을 시계 표시창이 점멸되도록 누르면 시간이 12시간 형식에서 24시간 형식 또는 24시간 형식에서 12시간 형식으로 변환됩니다.



D280800AUN

■ 옷걸이 후크

차량의 뒷쪽 위에 옷걸이용 후크가 있습니다.
사용시에는 후크를 아래로 내려 사용하시고 사용 후에는 위로 올리십시오.

⚠ 주 의

무거운 옷은 걸지 마십시오. 후크가 손상될 수 있습니다.

⚠ 경 고

옷 이외의 다른 물건은 걸지 마십시오. 차량 손상 뿐만아니라 충돌 시 탑승객의 부상이나 사망을 초래할 수 있습니다.

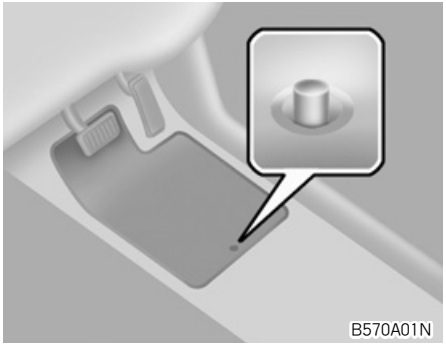

D280900AUN

■ 카 매트 후크

카 매트를 장착할 경우 앞좌석 바닥에 장착된 후크에 카 매트를 고정시키십시오.

⚠ 경 고

카 매트 장착 시 아래 사항을 반드시 준수 바랍니다. 그렇지 않으면 페달의 간섭 등으로 인해 페달 작동이 방해되어 사고가 발생될 수 있습니다.

- 카 매트가 고정후크에 확실히 고정되었는지 확인
- 고정후크에 고정할 수 없는 형태의 매트 또는 사이즈가 크거나 두껍고 미끄러운 매트 류 사용금지
- 카 매트를 두 장 이상 겹쳐 사용금지
- 반드시 자사 순정부품 사용



D281000AUN

■ 화물 고정 장치(그물망)*

화물 적재 공간에 물건을 싣고 운행할 때, 고리에 그물망을 설치하여 화물이 트렁크에 손상을 주거나 흘러 내리는 것을 방지할 수 있습니다.

⚠ 주 의

- 화물고정장치(그물망) 안에 너무 부피가 크거나 많은 물건을 넣지 마십시오. 손상될 수 있습니다.
- 차량 운행중의 흔들림으로 인해 쉽게 깨질 수 있는 물건은 싣지 마십시오.

⚠ 경 고

화물고정장치(그물망) 사용시 손으로 확실히 잡은 상태에서 사용하십시오. 그렇지 않으면 반발력으로 인해 얼굴등에 부상을 입을 수 있습니다.
화물고정장치의 연결부분을 포함한 탄력이 있는 끈부분이 마모되었거나 손상되었을 때는 사용하지 마십시오.

멀티미디어 장치

D300100AUN

■ 안테나

⚠ 경 고

창문을 닫고 차 안에서 소리를 크게 하고 있으면 외부의 소리를 들을 수 없어 매우 위험합니다. 교차로나 건널목에서는 특히 주의 하십시오.

⚠ 주 의

뒷유리에 별도 장치, 특히 안테나 등과 같은 제품을 부착시는 열선이나 기존 안테나와 간섭이 발생할 경우, 열선 성능 저하 및 오디오 수신 성능이 저하 될 수 있습니다.

■ A타입 ■ B타입

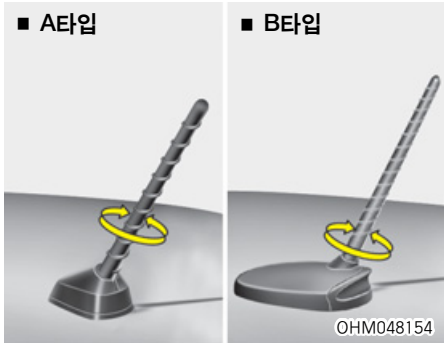

D300102AHM

▶ **루프 안테나**

루프 판넬 뒷쪽에 안테나가 장착되어 있습니다. 라디오 스위치를 「ON」시키면 안테나가 전파를 수신합니다.
탈 · 부착이 가능한 안테나로, 탈거 시에는 시계 반대방향으로 돌리십시오.

⚠ 주 의

- 자동주차장 등 천장이 낮은 공간이나 세차기 등에 차량이 들어가기 전, 반드시 안테나를 시계반대방향으로 돌려 탈거하십시오. 그렇지 않을 경우 안테나가 파손될 수 있습니다.
- 루프랙에 화물 적재 시 화물이 안테나 폴에 접촉되지 않도록 주의하십시오. 라디오 수신성능이 저하될 수 있습니다.



D300200AUN

■ 오디오 리모컨*

주행중 안전하게 오디오 조작이 가능하도록 스티어링 휠에 리모컨이 장착되어 있습니다.

⚠ 주 의

오디오 리모컨의 버튼을 동시에 2개이상 조작하지 마십시오.

D300202BHD

1. 모드 선택(MODE)

해당 버튼을 눌러 라디오, CD 등을 선택 할 수 있습니다.
단, 오디오에 CD가 들어있지 않거나 연결되어 있지 않으면 해당 모드는 선택되지 않습니다.

D300203AUN

2. 탐색

해당 버튼을 누르면 라디오 수신시에는 지금 듣고있는 방송에서 주파수가 증가하여 다음 방송이 있는 곳에서 정지하여 수신하고, CD에서 음악을 듣고 있을 때에는 다음 곡의 처음을 들려줍니다.

D300204BHD

3. 음량 조절(VOL)

해당 버튼을 누르면 음량이 증가/감소 합니다.

D300300BHD

■ 오디오*

오디오 사용법에 대한 자세한 내용은 별도로 지급되는 설명서를 참조하십시오.

⚠ 주 의

차량에 시중 HID 타입의 전조등을 장착할 경우 오디오 및 차량 전장품에 이상작동이 나타날 수 있습니다.

■ 내비게이션*

위성으로부터 수신된 정보를 이용, 모니터 내 지도상에 현재 위치를 표시하며 목적지 및 경유지를 설정하여 목표지점까지 안내하는 장치입니다.
내비게이션 장치 사용법에 대한 자세한 내용은 별도로 지급되는 설명서를 참조하십시오.

⚠ 경 고

- 주행 중에는 운전자의 안전을 위해 모니터에서는 TV나 비디오를 감상할 수 없고 차량 주행 정보만을 표시할 수 있도록 설계 되었습니다.
- 주행 중에는 절대로 사용하지 마십시오. 사용자(운전자)의 부주의로 인하여 사망 또는 신체적 위험을 초래할 가능성이 있으므로 주의하십시오.
- 주행 중 TV나 비디오를 시청할 목적으로 장치를 개조하거나 변경하지 마십시오.



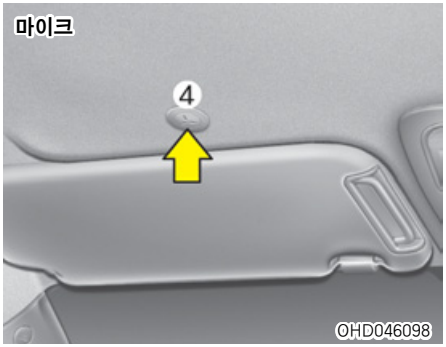

D300700AHD

■ 블루투스 핸즈프리*

블루투스 기능이 있는 휴대 전화를 이용하여 손으로 들고 통화하는 번거로움 없이 전화를 받을 수 있는 장치입니다.

1. 통화 버튼
2. 통화 종료 버튼
3. 무음(MUTE) 버튼
4. 마이크

※ 상세한 내용은 출고시 지급된 별도의 설명서를 참조하시기 바랍니다.

⚠ 경 고

- 반드시 안전한 곳에 차를 정차한 후 휴대전화를 연결하십시오.
  운전 중에 연결하실 경우 운전자의 주의가 산만해져 사고의 위험이 있습니다.
- 운전 중에는 전화번호를 눌러 전화걸기를 시도하거나 통화하지 마십시오.
  운전자의 주의가 산만해져 사고의 위험이 있습니다.
- 운전 중 휴대 전화를 사용하면 앞 차량의 속도와 뒷 차량 유무 확인, 돌발 상황 대처, 스티어링 휠 조작을 제대로 할 수 없어 교통사고 발생 위험이 높습니다.

⚠ 주 의

- 블루투스 핸즈프리는 블루투스 기능이 내장된 휴대폰에서만 동작 가능합니다.
- 블루투스 휴대폰의 출시시점, 소프트웨어 버전, 이동통신사에 따라 일부 기능이 당사 핸즈프리와 호환되지 않을 수 있습니다.
- 휴대폰의 성능은 휴대폰 제조사에서 보증하므로 문제가 있는 경우 휴대폰 제조사에 문의 하시기 바랍니다.

알아두기

자동차에 장착된 통화스위치를 눌러도 통화되지 않는 기종은 휴대전화의 통화버튼을 사용해야 하는 경우가 있습니다.



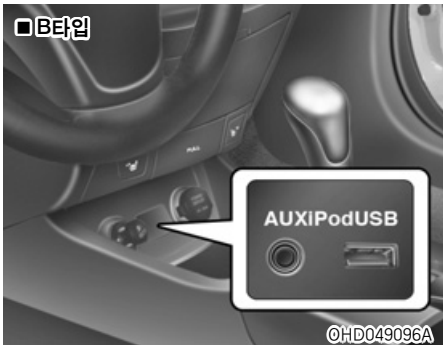

D300600ABH

■ 오디오 외부 입력 단자*

MP3, CDP, USB 저장장치 또는 iPod등 외부 음향기기(또는 음악 파일 저장장치)를 차량에 연결하여 차량 스피커를 통하여 음악을 듣거나 차량 오디오로 재생할 수 있는 편의장치 입니다.

- AUX 단자 : 외부 음향기기의 입력 (AUX 규격 3.5ø)
- USB 단자 : USB 저장 장치의 입력
- iPod 단자 : iPod 기기의 입력(AUX + USB)

※iPod는 Apple Inc.의 등록 상표입니다.

외부 입력 단자 사용법에 대한 자세한 내용은 별도로 지급되는 설명서를 참조하십시오.

⚠ 주 의

외부 오디오/비디오 기기를 다용도소켓에 연결하여 사용할 때 소음이 발생될 수 있습니다. 이 경우 외부 기기 자체 전원을 사용하십시오.

목 차

하이브리드 운전 시스템 5-2
시동 스위치* 5-3
엔진 시동 및 정지 5-5
- 엔진 시동 방법 5-5
- 엔진 정지 방법 5-8

시동 버튼* 5-8
- 엔진 시동 방법 5-10
- 엔진 정지 방법 5-14

AUTO STOP(오토 스탑) 5-15
무단변속기(CVT) 5-17
제동 장치 5-27
- 브레이크 5-27
- 주차브레이크 5-28
- ABS(Anti-Lock Brake System) 5-30

경제적 운행 5-33
안전 운행 5-34
겨울철 운행 5-39

하이브리드 운전 시스템

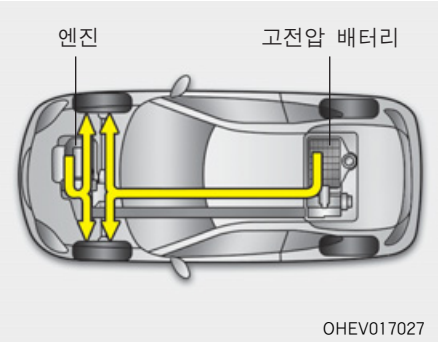

■ 출발과 가속시

엔진의 구동력을 모터가 보조하고, 모터의 사용량 만큼 연료가 절약됩니다.

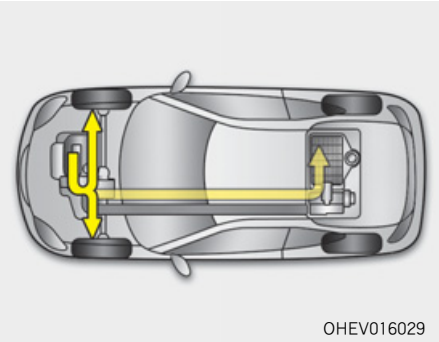

■ 정속주행시

엔진의 효율이 좋은 구간으로 모터는 작동하지 않고 엔진만으로 주행합니다.
제어기는 지속적으로 배터리 상태를 점검하며, 배터리 잔량이 부족할 때는 차후 가속 및 등판을 대비하여 배터리를 충전합니다.

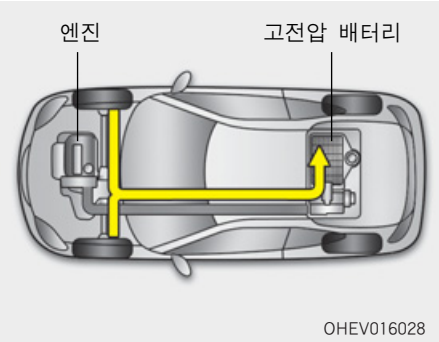

■ 감속시

희생제동 시스템을 통한 차량 제동 및 모터의 발전 역할로 배터리가 충전됩니다.

시동 스위치*

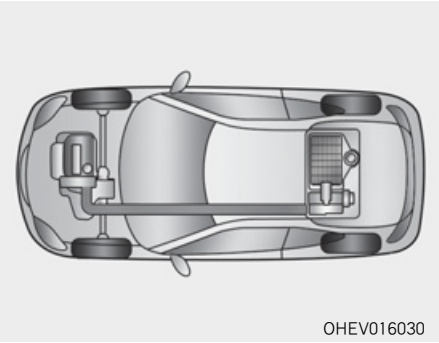
OHEV016030



OUN036001



OUN036002

■ 정지시(오토 스탑)

엔진을 자동으로 정지하여 불필요한 연료소비 및 배출 가스를 저감시키는 오토 스탑 기능이 작동합니다.
재출발 시 하이브리드 모터는 신속하게 시동을 걸어줍니다.

E030100BHD

■ 시동 스위치의 조명*

운전석(또는 동승석) 도어를 열면 시동 스위치 주위의 램프가 조명되어 야간 또는 어두운 곳에서 시동 스위치 위치를 쉽게 찾을 수 있습니다.
조명은 문을 닫은 후 일정시간(약 30초)이 지나거나, 시동 스위치를 「ON」 위치로 돌리면 자동으로 꺼집니다.

■ 시동 스위치 위치

E030201AUN

▶ LOCK

키는 「LOCK」 위치에서만 뺄 수 있습니다.
시동 스위치를 「LOCK」 위치로 돌리고자 할 때는 「ACC」 위치에서 키를 안쪽으로 누른 상태에서 「LOCK」 위치로 돌리십시오.

E030202AUN

▶ ACC

스티어링 휠(조향 핸들)이 잠기지 않고 엔진을 시동시키지 않은 상태에서 일부 전기 장치를 작동할 수 있습니다.

⚠ 주 의

「LOCK」 또는 「ACC」 위치로 시동 스위치가 돌려지지 않으면, 스티어링 휠(조향 핸들)을 오른쪽 또는 왼쪽으로 조금씩 움직이면서 시동 스위치를 돌리십시오.

E030203AUN

▶ ON

엔진을 시동시키기 전에 경고등을 점검할 수 있고 엔진 시동 후에는 모든 전기장치를 사용할 수 있습니다.

이 위치는 엔진 시동 후에 정상적인 엔진 작동 상태의 위치입니다.

엔진 시동 상태가 아니면, 방전이 될 수 있으므로 시동 스위치를 「ON」 위치에 놓지 마십시오.

E030204AUN

▶ START

엔진을 시동시키고자 할 때 시동 스위치를 「START」 위치까지 돌리십시오.

시동이 되면 바로 키에서 손을 떼고 10초 이상 「START」 위치에 잡고 있지 마십시오. 키에서 손을 떼면 시동 스위치는 자동으로 「ON」 위치로 되돌아 갑니다.

E030205AUN

⚠ 주 의

- 엔진 정지 중 시동 스위치를 장시간 「ACC」 나 「ON」의 위치로 하면 배터리가 방전됩니다.
- 엔진이 시동 된 상태에서 시동 스위치를 「START」로 하지 마십시오. 스타터 모터에 손상을 줄 수 있습니다.

⚠ 경 고

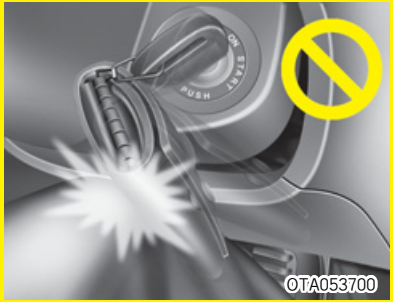

- 키에는 아래와 같은 열쇠고리를 사용하지 마십시오. 운전시 무의식 중에 무릎으로 열쇠고리를 밀면 열쇠고리 무게로 인해 키가 「ACC」위치로 되어 엔진이 정지될 위험이 있습니다.
  1. 지갑형 열쇠고리
  2. 열쇠고리에 다량의 열쇠 장착
  3. 열쇠고리에 무거운 액세서리 부착 등
- 운전중에는 열쇠고리가 무릎에 닿지 않도록 올바른 자세로 좌석에 앉으십시오.

엔진 시동 및 정지

⚠ 경 고

- 주행 중에는 시동 스위치를 「LOCK」 또는 「ACC」 위치로 돌리지 마십시오. 이는 브레이크 기능과 방향 제어 능력이 상실되어 사고를 초래할 수 있습니다.
- 도난 방지 스티어링 휠(조향 핸들)은 주차 브레이크 대용으로 사용할 수 없습니다. 운전석을 떠나기 전에 엔진시동을 끈 후 무단변속기 차량은 「P」(주차) 위치에 놓고, 주차 브레이크를 완전히 작동시키십시오. 그렇지 않을 경우, 예상치 못한 차량의 갑작스러운 움직임으로 사고가 발생할 수 있습니다.
- 주행 중 스티어링 휠 사이로 시동 스위치 또는 각종 스위치를 조작하지 마십시오. 손이나 팔로 차량을 제어할 수 없게 되어 심각한 부상이나 사망에 이르게 할 수 있는 사고가 일어날 수도 있습니다.
- 운전석 주변에 움직일 수 있는 것은 놓지 마십시오. 운전을 방해할 뿐만 아니라 사고를 유발시킬 수 있습니다.



E040100AUN

■ 엔진 시동 방법

1. 엔진 시동전에 우선 안전벨트를 착용하십시오.
2. 주차 브레이크 확실히 작동시켜 놓으십시오.
3. 모든 전기 장치를 끄십시오.
4. 가속 페달과 브레이크 페달의 위치와 작동유격을 오른발로 확인하십시오.
5. 브레이크 페달을 확실히 밟고 계십시오.

⚠ 경 고

- 운전석 주변에 페달 작동을 방해할수 있는 물건(예:깡통, 병, 고정되지 않은 바닥매트 등)이 있으면 제거하십시오.

⚠ 경 고

정지 하고자 할 때 브레이크 페달이 밟혀지지 않는 등 사고가 날 수 있으므로 위험합니다.

- 주행 중 급제동, 코너링 등의 상황에서 물건이 바닥으로 떨어지면 페달 작동에 방해가 되어 사고가 날 수 있습니다. 항상 안전하게 보관하십시오.
- 운전에 집중하지 않으면 사고로 이어질 수 있습니다. 운전에 방해 될 수 있는 행동 (오디오 작동 등) 시 조심 하시길 바랍니다. 안전운전의 1차적인 책임은 고객에게 있으며 휴대기기 사용은 법적으로 금하고 있습니다.

▶ 하이브리드 모터 시동 조건

- 하이브리드 제어 시스템 관련 고장이 없는 경우
- 외기온도(엔진 온도)가 영하 10도 이상
- 엔진 시동 상태에서 변속레버 위치가 「P」(주차), 「N」(중립) 위치일 경우
- 오토 스탑(AUTO STOP) 해제시
- 배터리 충전상태가 18% 이상

E040102ATQ

▶ LPI 차량

LPI 차량은 시동 전에 액화된 LPG를 엔진에 원활하게 공급하기 위해 일정한 압력이 형성되면 시동을 걸어야 합니다. 다음과 같이 하십시오.

5-1. 엔진 시동 스위치를 「ON」위치로 하면 계기판의 표시등(LPI)이 점등 후 소등됩니다. 단, 시동 스위치 「OFF」 후 짧은 시간 내에 다시 「ON」 시에는 점등되지 않을 수도 있습니다. 약 1~2초간 연료펌프 작동 소리가 발생하나, 시동 성능 향상을 위한 것으로써 차량과 부품의 품질 및 성능에는 이상이 없습니다.

5-2. **반드시 계기판의 시동대기 표시등(LPI)이 소등된 후** 2~3초 이내에 엔진 시동을 거십시오.

5-3. 시간이 지난 후 시동을 걸면 시동이 지연될 수 있습니다. 이 경우 엔진 시동 스위치를「OFF」 한 후에 상기 과정을 통해 다시 시동을 거십시오.

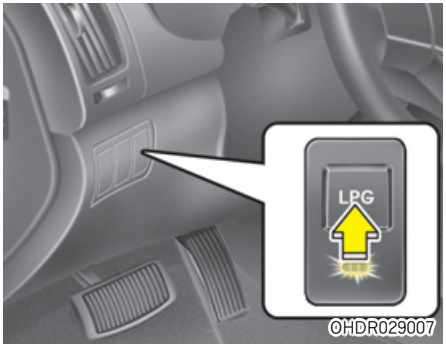

※ LPG 연료 공급 버튼은 긴급상황(연료공급을 중단해야 할 경우) 시에만 사용하십시오.

- **LPG 연료 공급 버튼 ON(점등) : 연료 공급**
- **LPG 연료 공급 버튼 OFF(소등) : 연료 차단**

⚠ 주 의

- 안전운행을 위하여, LPG 연료의 누출 여부는 매일 운행전에 점검/확인하십시오. (연료의 누출이 확인되거나 냄새가 날 경우, 반드시 정비후 운전하시기 바랍니다.)
- 엔진 시동후 가속 페달을 조작하여 워밍업 시키지 마십시오.



E040104AUN

▶ 무단변속기 차량

6. 변속레버를 「P」(주차) 위치에 놓은 후 브레이크 페달을 밟고 계십시오.
   변속레버 「N」(중립) 위치에서도 시동을 걸 수 있으나 안전을 위하여 「P」위치에서만 하십시오.

※ 변속레버 잠금 장치(Shift Lock)가 장착된 차량은 시동 스위치 「ON」 상태에서 브레이크 페달을 밟아야만 변속레버가 「P」(주차)에서 「R」(후진) 위치로 움직여 집니다.

7. 시동 스위치를 「START」위치까지 돌리고 엔진 시동이 걸리면 (최대 10초까지) 키에서 손을 떼십시오.
   아주 추운 날씨(-18℃ 이하) 또는 며칠 동안 차량을 사용하지 않았을 때는 가속 페달을 밟지 않은 상태로 엔진이 따뜻하게 될 때까지 기다리십시오.
   엔진이 차가운 상태이거나 뜨거운 상태라도 가속 페달을 밟지 않은 상태에서 시동을 거십시오.
8. 출발할 때는 브레이크 페달을 계속 밟은 상태에서 변속레버를 원하는 위치로 놓으십시오.
9. 주차 브레이크를 해제시킨 다음, 브레이크 페달에서 발을 떼어 차량이 서서히 움직이는 것을 확인하신 후에 가속 페달을 밟아 천천히 출발하십시오.

E040105AUN

※ 엔진 시동시 유의 사항

- **겨울철에는 기온이 낮아 초기 rpm이 높을 수 있습니다.**
- **엔진이 정상 작동 온도에 이를 때까지 엔진 소음이 날 수 있으며 브레이크의 제동거리가 다소 길어 질 수 있습니다.**

⚠ 주 의

- 시동 스위치를 10초 이상 「START」에 위치시키지 마십시오. 엔진이 꺼지거나 한 번에 시동되지 않을 때는 「LOCK」 위치에서 10초간 기다린 후 재시도 하십시오.
- 엔진이 시동되어 있을 때는 시동 스위치를 「START」로 하지 마십시오. 스타터 모터가 손상될 수 있습니다.
- 고속 공회전을 삼가십시오.
  10분이상 고속 공회전시 배기장치에 손상을 줄 수 있습니다.
- 차량 주행 중에 시동이 꺼지더라도 변속레버를 「P」(주차)로 위치시키지 마십시오. 「P」(주차) 위치에 놓으면 변속기가 고장날 수 있으며, 제동거리가 더 길어 질 수 있습니다.

⚠ 주 의

브레이크를 밟을 때는 평소보다 힘껏 밟으십시오.
만약 교통이나 도로 조건이 허용된다면, 차량이 완전히 멈추기 전에 변속레버를 「N」(중립)위치에 두고 시동 스위치를 「START」 위치까지 돌려서 재시동을 시도할 수 있습니다.

⚠ 경 고

- 주위가 밀폐되어 환기가 잘 되지 않는 공간에서 장시간 엔진 시동을 걸어 두지 마십시오. 배기가스에 의해 중독될 위험이 있습니다.
- 엔진 rpm(회전수)이 높은 상태에서 브레이크를 해제하면 차가 갑자기 움직일 수 있으므로 엔진 rpm이 안정될 때까지 기다려 출발하십시오.
- 절대 가속 페달을 밟으면서 시동을 걸지 마십시오. 차가 갑자기 움직이게 되어 사고의 원인이 됩니다.

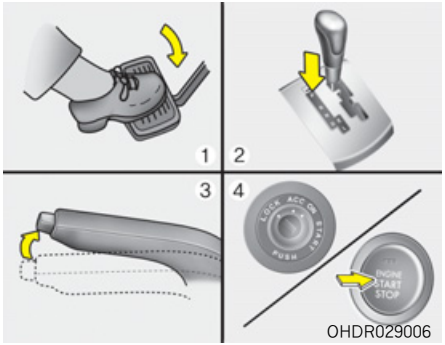

■ 엔진 정지 방법

E040202AUN

▶ 무단변속기 차량

1. 차량이 정지된 상태에서 브레이크 페달을 밟고 계십시오.
2. 브레이크 페달을 밟은 상태에서 변속레버를 「P」(주차) 위치로 하십시오.
3. 브레이크 페달을 밟은 상태에서 주차 브레이크를 작동시켜 놓으십시오.
4. 시동 스위치를 「LOCK」 위치까지 돌려 키를 빼거나 시동 버튼을 눌러 시동을 끄십시오.

E040203AUN

※ 엔진 정지시 유의 사항

- **엔진 정지 직전에 고속 공회전을 삼가십시오.**
- **경사가 있는 곳에 주차 시킬 때는 변속레버를 무단변속기 차량은 「P」(주차) 위치로 놓고 타이어에 고임목을 설치 하십시오.**
- **무단변속기 차량의 경우 주, 정차시 변속레버가 「P」(주차) 위치에 확실하게 변속되어 있지 않으면 외부로 부터의 충격에 의해 차량이 움직일 수 있으므로 주의 하십시오.**

⚠ 경 고

급경사로에는 차량을 주차시키지 마십시오. 차량이 움직일 수 있습니다.

시동 버튼*

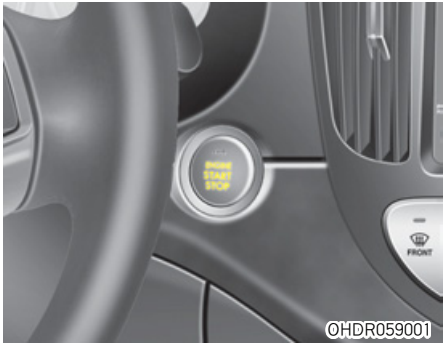

E030100AHM

■ 시동 버튼 조명

운전석(또는 동승석) 도어를 열면 시동 버튼이 조명되어 야간 또는 어두운 곳에서 시동 버튼 위치를 쉽게 찾을 수 있습니다.
조명은 도어를 닫은 후 일정시간(약 30초)이 지나거나, 모든 도어를 닫고 잠가 경계 상태에 진입할 때 꺼집니다.
단, 미등을 켜거나 시동 버튼 「ACC」 이상의 상태에서는 시동 버튼 위치를 쉽게 찾을 수 있도록 항상 조명이 작동됩니다.

■ 시동 버튼

E030201AHM

▶ OFF(전원 꺼짐)



OHM058040

엔진 시동(START/RUN) 또는 차량 전원(ON) 상태를 완전히 끄기 위해서는 반드시 변속레버를 「P」(주차) 위치에 두고 시동 버튼을 누르십시오. 이때, 변속레버를 「P」(주차) 위치에 두지 않고 시동 버튼을 누르면 시동 버튼은 「ACC」 상태가 되며 다시 누르면 「ON」 상태로 반복되어 시동 버튼 「OFF」 상태로 전환되지 않습니다.

운전석 도어가 열린 상태에서, 시동 버튼을 「OFF」 상태로 하면 경고음이 울립니다.

⚠ 주 의

엔진 시동(START/RUN) 또는 차량 전원(ON)을 완전히 끄는 것은 차량 정지상태에서만 가능합니다. 단, 비상시 주행 중에 시동을 끌 필요가 있을 때에는 시동 버튼을 약 2초 이상 길게 누르거나, 약 3초 이내에 버튼 3회 연속 누를때 빠르게 누르면 시동이 꺼지면서 「ACC」 상태로 전환됩니다. 이때, 차량이 멈추지 않고 주행 상태라면 변속레버 「N」(중립) 위치에서 브레이크 페달을 밟지 않고 시동 버튼만 눌러 재시동할 수 있습니다.

E030202AHM

▶ ACC(액세서리 전원)



OHM058041

시동 버튼 「OFF」 상태에서 브레이크 페달을 밟지 않고 시동 버튼을 누르십시오.

일부 전기 장치를 작동할 수 있습니다. 만일 시동 버튼 「ACC」 상태에서 1시간 이상 경과 시, 배터리 방전을 방지하기 위하여 자동으로 시동 버튼 「OFF」 상태로 전환됩니다.

E030203AHM

▶ ON(차량 전원)



OHM058042

시동 버튼 「ACC」 상태에서 브레이크 페달을 밟지 않고 시동 버튼을 누르십시오.

엔진 시동시키기 전에 경고등을 점검할 수 있습니다. 거의 모든 전기 장치를 작동할 수 있으나 엔진 시동 상태가 아니므로 장시간 사용하면 방전될 수 있습니다.

E030204BHM

▶ START/RUN(엔진 시동)



OHM058040

시동 버튼 「OFF」, 「ACC」 또는 「ON」 상태에서 변속레버를 「P」(주차) 또는 「N」(중립) 위치에 두고 브레이크 페달을 밟은 상태에서 시동 버튼을 누르면 바로 시동이 걸립니다.
안전을 위하여 반드시 「P」(주차) 위치에서 시동을 거십시오.

⚠ 주 의

- 브레이크 페달을 밟지 않은 상태에서 시동 버튼을 누르면 시동 버튼은 「OFF」➞「ACC」➞「ON」➞「OFF」 상태로 반복적으로 전환될 뿐 시동은 걸리지 않습니다.
- 엔진 정지 상태로 시동 버튼을 장시간 「ACC」 나 「ON」 상태로 두면 배터리가 방전됩니다.

⚠ 경 고

- 주행 중에는 시동 버튼을 누르지 마십시오. 브레이크 기능과 방향 제어 능력이 상실되어 사고를 초래할 수 있습니다.
- 도난 방지 스티어링 휠은 주차 브레이크 대용으로 사용할 수 없습니다. 운전석을 떠나기 전에 엔진시동을 끈 후 변속레버를 「P」(주차) 위치에 놓고, 주차 브레이크를 완전히 작동시키십시오. 그렇지 않을 경우, 예상치 못한 차량의 갑작스러운 움직임으로 사고가 발생할 수 있습니다.
- 주행 중 스티어링 휠 사이로 시동 버튼 또는 각종 스위치를 조작하지 마십시오. 손이나 팔로 차량을 제어할 수 없게 되어 심각한 부상이나 사망에 이르게 할 수 있는 사고가 일어날 수도 있습니다.
- 운전석 주변에 움직일 수 있는 것은 놓지 마십시오. 운전을 방해할 뿐만 아니라 사고를 유발시킬 수 있습니다.

E040300BHM

■ 엔진 시동 방법

1. 스마트 키를 소지하고 운전석에 앉으십시오.
2. 엔진 시동 전에 우선 안전벨트를 착용하십시오.
3. 주차 브레이크가 체결되고, 변속레버가 「P」(주차) 위치에 있는지 확인하십시오. 「N」(중립) 위치에서도 시동은 걸리나, 안전을 위하여 반드시 「P」(주차) 위치에서 시동을 거십시오.
4. 모든 전기 장치를 끄십시오.
5. 가속 페달과 브레이크 페달의 위치와 작동유격을 오른발로 확인하십시오.

- 스마트 키가 차내에 있더라도 운전석과 멀리 떨어진 특정 위치에서는 시동이 걸리지 않을 수도 있습니다.
- 시동 버튼「ACC」이상의 상태에서 차내에 스마트 키가 없을 경우, 도어를 열면 KEY OUT 경고등이 점멸 또는 LCD 표시창에 “스마트 키가 실내에 없습니다” 라는 문구가 표시되며, 이후 모든 도어가 닫히면 경보음 또한 약 5초간 울립니다. 엔진 시동을 걸고자 할 때는 반드시 스마트 키를 소지하여야 합니다.

⚠ 경 고

스마트 키가 차내에 있을 경우에는 시동 버튼을 누르면 시동이 가능합니다. 특히, 차내에 이러한 차량 특성을 모르는 사람(어른, 어린이 포함)과 함께 차내에 둘 경우에는 의외의 상황이 발생할 수도 있으므로 항상 주의 하십시오.

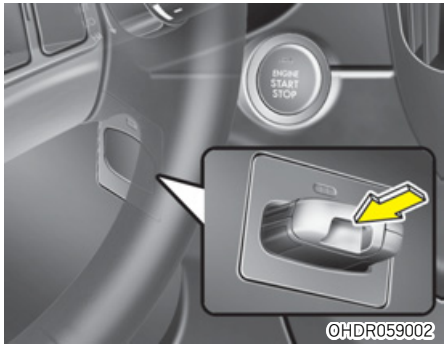

- 스마트 키의 배터리가 방전되거나 전파 방해가 있는 경우에는 시동 버튼을 눌러도 스마트 키를 인식할 수 없습니다. 이때는 홀더에 스마트 키를 삽입해야 합니다.

⚠ 경 고

- **운전석 주변에 페달 작동을 방해할수 있는 물건(예:깡통, 병, 고정되지 않은 바닥매트 등)이 있으면 제거하십시오. 정지 하고자 할 때 브레이크 페달이 밟혀지지 않는 등 사고가 날 수 있으므로 위험합니다.**
- **스마트 키 홀더에 스마트 키가 아닌 이물질 삽입시 고장을 일으킬 수 있으니 주의 하십시오.**

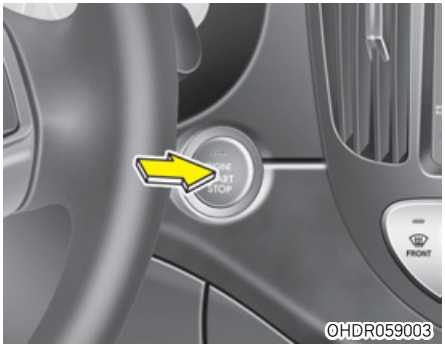

E040101AHM

6. 브레이크 페달을 밟은 상태에서 시동 버튼을 누르십시오.
7. LPI 차량은 시동 대기 표시등(LPI)이 점등 후 소등될 때까지 브레이크 페달을 밟고 기다리십시오.

※ 연료 압력에 따라서 최대 5초까지 소요될 수 있습니다.

8. 시동 대기 표시등(LPI)이 소등되면 자동으로 시동이 걸립니다.(버튼 조작이 불필요)

아주 추운 날씨(-18℃ 이하) 또는 며칠 동안 차량을 사용하지 않았을 때는 가속 페달을 밟지 않은 상태로 엔진이 따뜻하게 될 때까지 기다리십시오.

엔진이 차가운 상태이거나 뜨거운 상태라도 가속 페달을 밟지 않은 상태에서 시동을 거십시오.

• 정지등(제동등)퓨즈 고장 시 시동 방법

정지등(제동등) 퓨즈 고장 시에는 바로 시동이 걸리지 않습니다. 이때에는 버튼을 약 10초동안 누르면 시동이 걸립니다. 브레이크 페달을 밟지 않아도 시동이 가능하나 안전을 위하여 반드시 브레이크 페달을 밟으십시오.

⚠ 주 의

정지등(제동등) 퓨즈 고장과 같은 비상시를 제외하고 시동 버튼을 10초 이상 길게 누르지 마십시오. 브레이크 페달을 밟지 않은 상태에서 시동이 걸리면 의외의 상황이 발생하여 매우 위험할 수 있습니다.

E040104AHM

9. 출발할 때는 브레이크 페달을 계속 밟은 상태에서 변속레버를 원하는 위치로 놓으십시오.

※ 변속레버 잠금 장치(Shift Lock)가 장착된 차량은 시동 버튼 「ON」 상태에서 브레이크 페달을 밟아야만 변속레버가 「P」(주차)에서 「R」(후진) 위치로 움직여 집니다.

10. 주차 브레이크를 해제시킨 다음, 브레이크 페달에서 발을 떼어 차량이 서서히 움직이는 것을 확인하신 후에 가속 페달을 밟아 천천히 출발하십시오.

E040105AHM

※ 엔진 시동 시 유의 사항

- 겨울철에는 기온이 낮아 초기 rpm이 높을 수 있습니다.
- 엔진이 정상 작동 온도에 이를 때까지 엔진 소음이 날 수 있으며 브레이크의 제동거리가 다소 길어 질 수 있습니다.

⚠ 주 의

- 고속 공회전을 삼가십시오. 10분이상 고속 공회전시 배기장치에 손상을 줄 수 있습니다.
- 차량 주행 중에 시동이 꺼지더라도 변속레버를 「P」(주차)로 위치시키지 마십시오. 「P」(주차) 위치에 놓으면 변속기가 고장날 수 있으며, 제동거리가 더 길어 질 수 있습니다. 브레이크 페달을 밟을 때는 평소보다 힘껏 밟으십시오.
  만약 교통이나 도로 조건이 허용된다면, 차량이 완전히 멈추기 전에 변속레버를 「N」(중립) 위치에 두고 시동 버튼을 눌러 재시동을 시도할 수 있습니다.

⚠ 경 고

- 주위가 밀폐되어 환기가 잘 되지 않는 공간에서 장시간 엔진 시동을 걸어 두지 마십시오. 배기가스에 의해 중독될 위험이 있습니다.
- 엔진 rpm(회전수)이 높은 상태에서 브레이크를 해제하면 차가 갑자기 움직일 수 있으므로 엔진 rpm이 안정될 때까지 기다려 출발하십시오.
- 절대 가속 페달을 밟으면서 시동을 걸지 마십시오. 차가 갑자기 움직이게 되어 사고의 원인이 됩니다.

E040106AHM

※ 시동이 걸리지 않을 때 조치 방법

1. 변속레버가 「P」(주차) 또는「N」(중립) 위치에 있는지 확인하십시오.
2. 스티어링 휠의 잠금이 완전히 풀리지 않아 시동 버튼 「OFF」 상태에서 시동 버튼이 작동하지 않을 때에는 스티어링 휠을 좌우로 조금씩 움직이면서 시동 버튼을 누르십시오.
3. 스마트 키의 배터리가 약하거나 고장으로 인하여 시동 버튼이 작동하지 않을 때에는 스마트 키를 반드시 홀더에 직접 꽂아 시동을 거십시오. 탈거 시에는 스마트 키를 눌러 탈거하십시오.

⚠ 주 의

홀더에서 스마트 키를 탈거 시 반드시 스마트 키를 눌러 밖으로 약간 튀어나온 상태에서 빼내십시오. 스마트 키가 튀어나오지 않은 상태에서 강제로 잡아당기면 홀더가 파손되어 제대로 작동 되지 않을 수 있습니다.

4. 정지등(제동등) 퓨즈 고장 시에는 바로 시동이 걸리지 않습니다. 이때에는 버튼을 약 10초동 안 누르면 시동이 걸립니다. 브레이크 페달을 밟지 않아도 시동이 가능하나 안전을 위하여 반드시 브레이크 페달을 밟으십시오.
5. 시동 버튼을 「OFF」 하여 모든 전기장치를 끈 후 시동을 재시도 하십시오.

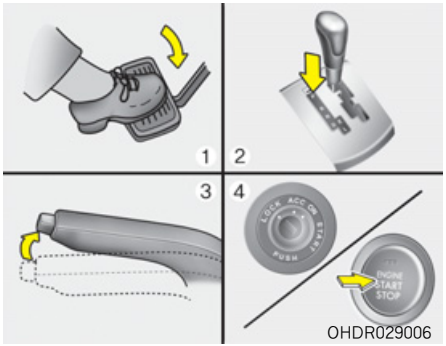

■ 엔진 정지 방법

E040202AHM

1. 차량이 정지된 상태에서 브레이크 페달을 밟고 계십시오.
2. 브레이크 페달을 밟은 상태에서 변속레버를 「P」(주차) 위치로 하십시오.
3. 브레이크 페달을 밟은 상태에서 주차 브레이크를 작동시켜 놓으십시오.
4. 브레이크 페달을 밟은 상태에서 시동 버튼을 눌러 시동을 끄십시오.

E040203AHM

※ 엔진 정지 시 유의 사항

- **엔진 정지 직전에 고속 공회전을 삼가십시오.**
- **경사가 있는 곳에 주차시킬 때는 변속레버를 「P」(주차) 위치로 놓고 타이어에 고임목을 설치하십시오.**
- **주, 정차 시 변속레버가 「P」(주차) 위치에 확실하게 변속되어 있지 않으면 외부로부터의 충격에 의해 차량이 움직일 수 있으므로 주의하십시오.**
- **「P」(주차) 이외의 위치에서 시동을 끄면 「ACC」 상태로 전환됩니다.**

⚠ 경 고

급경사로에는 차량을 주차시키지 마십시오. 차량이 움직일 수 있습니다.

AUTO STOP(오토 스탑)

■ 작동 조건

AUTO STOP(오토 스탑)은 주행 중 차량이 신호대기나, 정지할 경우 연료 소비를 줄이고 배기가스를 저감 시키기 위해 엔진을 자동으로 정지시켰다가 브레이크 페달에서 발을 떼면 자동으로 재시동되는 기능입니다.(공조 시스템은 블로워만 작동하고 일정 시간 유지 후 정지)
이들 조건으로는 다음과 같은 것이 있습니다.

차량이 정지할 때 엔진이 정지하는 경우

- 차량은 일정속도 이상의 속도로 일정 시간 이상 운행 후 브레이크 페달을 밟은 상태로 차량이 정지하면 엔진이 정지합니다.
- 변속레버가 「N」(중립) 위치 일 경우 엔진 정지를 유지합니다.

차량이 정지할 때 엔진이 정지하지 않는 경우

- AUTO STOP(오토 스탑) 스위치가 OFF인 경우
- 앞유리 서리제거 모드 경우
- 엔진 냉각수 온도가 낮은 경우
- 무단변속기(CVT)오일 온도가 낮은 경우
- 고전압 배터리 충전량이 낮은 경우 충전을 위해 엔진은 계속 작동합니다.
- 가속 페달을 밟으면 오토 스탑 기능은 해제 됩니다.
- 변속레버가 「P」(주차) 또는 「R」(후진), 「L」(주행) 위치인 경우 엔진은 계속 작동합니다.
- ABS 작동시
- 일사량 및 외기온도가 높아 에어컨 작동이 필요한 경우

차량이 정지한 후 엔진이 재시동 되는 경우

- 「D」(주행), 「E」(경제운전 모드)단에서 브레이크 페달을 뗄 경우
- 차속이 발생하는 경우
- 일사량 및 외기온도가 높아 에어컨 작동이 필요한 경우
- 「R」(후진), 「P」(주차) , 「L」(주행) 으로 변속하는 경우
- 앞유리 서리제거 모드 경우

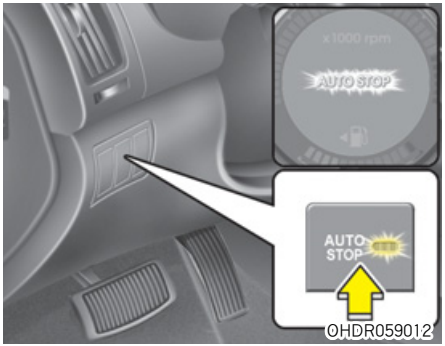

■ AUTO STOP(오토 스탑) 스위치

스위치를 누르면 표시등이 점등되며 작동합니다. 다시 한번 누르면 표시등이 소등되면서 작동 중지 합니다.
오토 스탑 스위치는 차량 최초 시동시에는 「ON」으로 설정되나 운전자의 선택에 따라서 「ON/OFF」로 설정할 수 있습니다.



1. AUTO STOP 스위치 「ON」 시(소등)

- 스위치를 누르면 계기판에 AUTO STOP 표시등이 미점등 되지만 오토 스탑 기능은 작동합니다. 이때 에어컨은 작동하지 않습니다.
  그러나 블로워 모터만 일정 시간 작동합니다.
- 오토 스탑 미작동 시 에어컨은 정상적으로 작동합니다.



2. AUTO STOP 스위치 「OFF」 시(점등)

- 스위치를 다시 한번 누르면 계기판에 AUTO STOP OFF 표시등이 점등 되면서 오토 스탑 기능은 작동하지 않습니다. 에어컨은 정상적으로 작동합니다.
  (하절기 에어컨 꺼짐을 원하지 않을 경우 사용합니다.)

무단변속기(CVT)

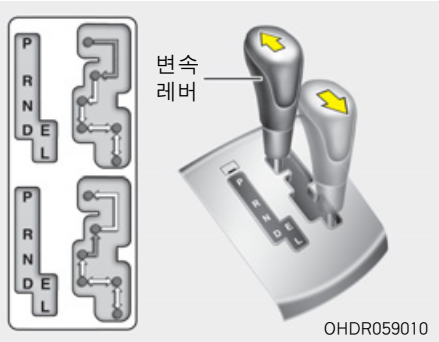

※ CVT : Continuously Variable Transmission
무단변속기(CVT)는 주행상태에 따라 자동으로 최적변속비로 변속이 가능한 변속기로서 엔진의 고효율 영역을 사용하여 연비를 향상시키고 부드러운 주행과 변속충격이 없는것이 장점입니다.



▶ 변속 레버 위치 표시등

변속레버의 위치를 표시합니다.

▶ 변속레버

1. P(Parking) : 주차

주차 및 엔진 시동을 걸 때 사용합니다.
차 바퀴가 고정됩니다. 주차시는 반드시 주차 브레이크를 걸고 「P」(주차)로 해주십시오.

⚠ 주 의

- 「P」(주차) 위치로 변속할 때는 반드시 차량이 정지한 상태에서 변속해 주십시오. 차량이 움직이는 상태에서 변속하면 변속기가 파손될 수 있습니다.
- 배터리 충전상태에 따라 급경사로에서 주행제한이 발생할 수 있으므로 필요에 따라 「P」(주차)단 정차 후 가속 패달을 밟아 배터리를 충전 후 주행하십시오.

2. R(Reverse) : 후진

차량을 후진시킬 때 사용합니다.

⚠ 주 의

- 반드시 차를 정지시킨 후 「R」(후진)위치로 변속하십시오.
- 「P」(주차)위치에서 장시간 시동을 걸어 놓으면 변속기에 무리가 갈 수 있으므로 삼가하십시오.
- 「R」(후진)의 위치로 변속할 때나 「R」(후진) 위치에서 다른 위치로 변속하고자 할 때는 차량을 완전히 정차시킨 후 변속하십시오. 움직이고 있는 도중에 「R」(후진)로 변속시키면 변속기가 손상될 수 있습니다.

3. N(Neutral) : 중립

동력이 전달되지 않습니다. 이 위치에서도 엔진 시동을 걸 수 있지만 안전을 위해 「P」(주차) 위치에서 시동을 걸어 주십시오.

⚠ 경 고

주행중에는 변속레버를 「N」(중립)위치로 변속시키지 마십시오. 엔진 브레이크가 작동되지 않게 됩니다.

4. D(Drive) : 주행

출발에서 고속 주행까지 최적변속비로 자동 변속 됩니다. 도로 상황에 맞춰서 통상 자동적으로 회생제동 시스템을 작동시킵니다.

⚠ 주 의

주행 중 잠시 멈출 경우, 상황에 따라 연료를 절약하기 위하여 엔진이 정지하게 됩니다. 이 때, 브레이크 페달을 확실히 밟지 않으면 엔진이 정지하지 않고 차량이 움직일 수 있으니 주의하십시오. 브레이크 페달을 확실히 밟지 않으면 차량이 움직일 수 있으니 주의하십시오.

⚠ 경 고

언덕길에서 멈춘 후 출발할 경우에는 변속레버가 「D」에 있어도 가속 페달 또는 브레이크 페달을 밟지 않으면 상황(등판각)에 따라 차량이 뒤로 밀릴 수 있고, 이로 인해 중대한 사고가 발생할 수도 있습니다.



OHDR059015

5. E(ECO-Drive) : 경제 운전 모드

경제운전 영역에서 운행할 수 있도록 유도하여 최적인 연비가 실현되도록 유도하는 연료절약 모드입니다.
과격한 운전 습관으로 연료소비가 많은 운전자는 「E」단 운행시 자동으로 경제적인 운전모드가 되어 연비 향상에 도움이 됩니다.
(단, 연료절약 모드 효과를 위하여 에어컨 효율성이 다소 차이가 날 수 있습니다.)
시동 후 10km/h 이상 주행 시, 계기판에 경제운전모드 문구 "변속단 E는 연료 절약 모드입니다" 점등됩니다.

6. L(Low) : 저단 주행

가파른 언덕을 오를때나, 엔진 브레이크를 사용하고자할 때 사용합니다.
고속도로의 긴 내리막길, 산길, 비탈길 등에 효과적입니다.

▶ 운전방법

● 엔진 시동을 걸기 전에

1. 올바른 운전 자세를 취합니다.
   브레이크 페달을 확실하게 밟고 핸들 조작이 원활하게 되도록 시트 위치를 조정합니다.
2. 가속 페달과 브레이크 페달의 위치를 우측 발로 확인합니다.
   가속 페달과 브레이크 페달을 우측발로 밟고 그 위치를 확인하여 발에 익숙하도록 하는 것이 중요합니다.



HLZ1040

● 엔진시동

1. 변속레버가 「P」(주차) 위치인가를 확인합니다.

⚠ 주 의

「N」(중립)위치에서도 엔진 시동을 걸 수 있지만 안전을 위해 차륜이 고정되는 「P」(주차)위치에서 실시해 주십시오.

2. 주차 브레이크가 걸려 있는가를 확인합니다.
3. 브레이크 페달을 우측 발로 밟습니다.
4. 엔진 시동을 겁니다.



● **출 발**

1. 브레이크 페달을 우측발로 밟습니다.

⚠ 경 고

변속레버를 「D」, 「L」 위치 또는 「R」 위치로 변속하면 크립(CREEP) 현상에 의해 가속 페달을 밟지 않아도 차가 움직일 수 있습니다. 특히 웜업 운전중이나 에어컨 작동시에는 자동적으로 엔진의 회전수가 올라가는 아이들 업(공회전)시에는 현상이 강하게 되기 때문에 브레이크 페달을 보다 세게 밟아 주십시오.

알아두기

- **크립 현상(Creep)이란?**
  엔진 시동이 걸려 있을 때 변속레버가 「P」(주차), 「N」(중립)이외의 위치에 있으면 동력이 연결된 상태가 되어 가속페달을 밟지 않아도 차가 서서히 움직이는 현상을 말합니다.

2. 변속레버를 전진은「D」, 후진은 「R」 위치로 변속합니다.

⚠ 경 고

변속레버의 조작은 꼭 브레이크 페달을 밟은 상태로 실시해 주십시오. 절대로 가속 페달을 밟은 상태로 실시하지 마십시오. 차가 갑자기 움직이게 되어 사고의 원인이 됩니다.

3. 변속레버의 위치를 눈으로 확인합니다.
4. 주위의 안전을 확인하고 주차 브레이크를 해제합니다.
5. 브레이크 페달에서 발을 떼고 차량이 서서히 움직이는 것을 확인 후 가속 페달을 천천히 밟고 출발합니다.

⚠ 주 의

차량 출발 시, 급격한 가속 페달 조작은 변속기에 무리를 주어 출발시에 차량 및 운전자에게 충격이 올 수 있습니다. 출발 시에는 반드시 가속페달을 천천히 밟아서 부드러운 출발이 이루어 질 수 있도록 하여 주십시오.

● **급한 오르막길에서 출발**

차가 움직이지 않도록 주차 브레이크를 건 상태에서 브레이크 페달에서 발을 뗍니다.
가속 페달을 천천히 밟으면서 주차 브레이크를 해제해 출발합니다.

▶ 주행

⚠ 주 의

주행중에 변속레버를 절대로 「N」위치로 변속하지 마십시오.
오조작이 되어 「P」, 「R」위치에 들어가거나 엔진 브레이크가 작동하지 않기 때문에 중대한 사고의 원인이 됩니다.

● 통상 주행

변속레버를 「D」위치에서 주행합니다.
출발하면 속도에 따라서 자동적으로 변속됩니다.

● 급 가속하는 경우

가속 페달을 힘껏 밟습니다. 자동적으로 변속비가 저단으로 전환되어 급가속을 할 수 있습니다.(킥 다운 현상)

알아두기

• **킥 다운현상이란?**
주행중에 가속 페달을 순간적으로 끝까지 밟으면 자동으로 저단으로 전환되어 급가속되는 현상입니다. 추월등 급가속이 필요할 때에 이용하십시오.

⚠ 주 의

미끄러지기 쉬운 노면이나 급커브등에서의 급가속은 피해주십시오. 타이어가 미끄러질 위험성이 있습니다.

무단변속기(CVT)차는 엔진의 구동력이 가장 좋은 곳을 사용하기 때문에, 엔진회전이 상승한 뒤 차속이 올라가는 특성을 갖고 있습니다.

● 운행 제한 모드인 경우

하이브리드 차량의 고장에 의한 제한적 주행 조건이 발생되면 가속 및 등판성능 저하, 변속레버 「R, D, E, L」 위치에서 간헐적 시동 꺼짐 등에 의해 정상적인 주행이 어려운 상태가 됩니다.
이러한 경우에는 차량을 서행 운전하거나 견인하여 폐사 직영 서비스센터 또는 서비스협력사에서 반드시 점검 및 수리를 받으십시오.

● 오르막 길에서의 주행

무단변속기(CVT) 장착 차량은 오르막길 경사 정도에 따라 필요시 「L」위치로 변속하면 효과적입니다.

● 내리막 길에서의 주행

- 변속레버가 「D」위치에서도 가속페달에서 발을 떼면 통상 가벼운 엔진브레이크가 작동됩니다.
- 보다 강한 엔진브레이크가 필요한 내리막길이나 「D」위치에서 엔진브레이크가 작동되지 않는 경우에는 「L」위치로 변속레버를 이동시켜 저단으로 변속하여 주십시오.

⚠ 주 의

- 급격한 엔진브레이크를 걸면 타이어가 슬립될 수 있으므로 주의해 주십시오.
- 내리막길 경사로 주행시 변속레버 위치를 절대로 「N」위치로 이동시키지 마십시오. 정상주행을 위해 변속레버를 「D」위치로 이동시킬 경우 변속충격으로 인해 구동계통에 무리가 가해질 수 있으며 또한, 제동력 및 조향장치 제어가 어렵게 되어 사고의 원인이 될 수 있습니다.
- 내리막길에서 브레이크를 너무 많이 사용하면 브레이크가 과열되어 정상적으로 작동되지 않을 수 있습니다. 긴 내리막길이나 급격한 내리막길에서는 반드시 엔진브레이크와 함께 사용하여 주십시오.

⚠ 주 의

- 운행제한 모드는 차량 고장에 의해 정상적인 운행이 어려운 상태로서, 극히 제한적인 주행만이 가능한 운행 모드입니다.
  이 상태에서 지속 운행시에는 변속기가 손상될 수 있으므로 신속히 폐사 직영 서비스센터 또는 서비스협력사에 점검을 의뢰하십시오.
  특히 추운 날씨에 운행 제한 모드에서는 「R, D, E, L」 위치로 변속레버를 이동 시킬 경우 시동이 꺼질 수 있습니다. 이 경우에는 견인 후 점검 및 수리 받으십시오.

▶ 정차

1. 변속레버는 「D」(주행)위치에서 브레이크 페달을 확실히 밟습니다. 에어컨 작동중 엔진 회전수가 높게 되면 크립 현상이 강하게 되므로 차가 움직이지 않도록 특히 주의해 주십시오.
2. 필요에 따라서 주차 브레이크를 겁니다. 급한 오르막길에서 정지시는 크립 현상이 발생해도 차가 후진할 수가 있습니다. 브레이크 페달을 힘껏 밟고 주차 브레이크를 걸어 주십시오.
3. 정체 등으로 정차시간이 길어질 경우에는 변속레버를 「N」(중립)위치로 놓아 주십시오.
4. 정차후에 재출발할 때는 변속레버가 「D」(주행)위치에 있는가를 확인하고 나서 출발하십시오.
5. 브레이크 성능 향상을 위해 차량 정차시 엔진에서 에어컨 작동음이 발생할 수 있습니다.

⚠ 주 의

- 정차중에는 필요없이 가속 시키지 마십시오. 만일 변속레버가 「P」, 「N」이외의 위치에 있으면 차가 갑자기 움직이게 되는 원인이 됩니다.
- 차에서 떠날 때에는 꼭 엔진 시동을 끄고 키를 빼주십시오.
- 정차중 변속레버가 「N」(중립) 위치에서 가속 페달을 밟으면 안전을 위하여 엔진 회전수 상승이 제한 됩니다.

⚠ 경 고

오르막길에서 브레이크 페달을 밟지 않고 가속페달을 밟으면서 정지상태를 유지하지는 마십시오. 변속기 고장의 원인이 될 수 있습니다.

▶ 주 차

1. 차를 완전히 정지시킵니다.
2. 브레이크 페달을 밟은 상태로 변속레버를 「P」위치에 놓습니다.
   주차시에는 꼭 변속레버가 「P」위치에 있는지를 확인해 주십시오.
3. 주차브레이크를 확실하게 채워 주십시오.

⚠ 주 의

「P」(주차)위치로 변속할 때는 반드시 차량이 정지한 상태에서 변속해 주십시오. 차량이 움직이는 상태에서 변속하면 변속기가 파손될 수 있습니다.

● 올바른 운전요령

비탈길에서는 우선 주차 브레이크를 걸고난 뒤 변속레버를 「P」(주차)에 넣어 주십시오. 주차브레이크를 걸지 않고 「P」(주차)위치로 변속하면 변속레버의 조작이 무거워 질 수 있습니다.

4. 엔진 시동을 끕니다.
   엔진의 시동을 건 상태로 해 놓으면 만일 변속레버가 「P」(주차)위치 이외로 변속될 경우 크립 현상으로 차가 저절로 움직이거나 승차할 때 가속 페달을 밟아 갑자기 차가 움직이게 될 수가 있습니다.

⚠ 주 의

- 차에서 떠날 때에는 꼭 엔진 시동을 끄고 키를 빼 주십시오. 엔진의 시동을 건 상태로 해 놓으면 만일 변속레버가 「P」위치 이외로 변속될 경우 크립 현상으로 차가 저절로 움직이거나 승차할 때 가속 페달을 밟아 차가 갑자기 움직이게 되는 원인이 됩니다.
- 차가 완전히 정지하기 전에 「P」위치로 변속하면 변속기가 파손될 수 있습니다.
- 급경사로에서의 주차는 피해 주십시오. 운전자가 없는 상태에서 차가 움직이는 등 예기치 못한 사고가 발생될 위험이 있습니다.

E060102AUN

▶ 변속레버 잠금 장치(Shift Lock)

무단변속기의 변속레버를 「P」(주차) 또는 「N」(중립) 위치에서 「R」(후진) 위치로 변속하고자 할 때, 운전자의 오조작을 방지하기 위하여, 브레이크 페달을 밟아야만 변속이 가능하도록 고안된 장치입니다.

「P」(주차) 또는 「N」(중립)위치에서 「R」(후진)위치로 변속하고자 할 때는 다음과 같이 하십시오.

1. 브레이크 페달을 밟고 계십시오.
2. 시동 스위치를 「ON」 위치에 두십시오.
3. 변속레버를 다른 위치로 변속하십시오.

- 변속레버가 「P」(주차) 위치에서 브레이크 페달을 반복적으로 밟고 해제되면 변속기 부근에서 잡음이 들릴 수 있습니다.
- 「N」(중립) 위치에서는 변속레버 잠금장치가 작동하지 않으므로 반드시 「P」(주차) 위치에서 시동을 거십시오. 단, 「N」(중립)위치에서 「R」(후진)위치로 변속 시는 변속레버 잠금장치가 작동합니다.
- 변속레버 잠금 장치(Shift Lock)는 브레이크 페달을 밟고, 변속레버를 움직여야 잠금장치가 해제되므로 해제 순서를 반드시준수하십시오.

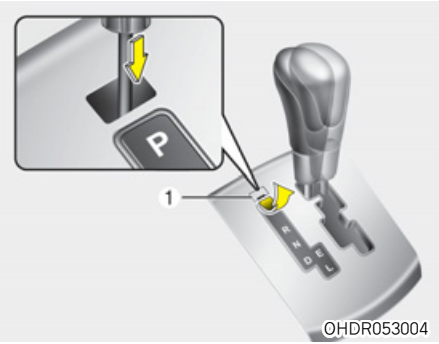

● **변속레버가 움직이지 않을 경우**

배터리가 방전되었거나 또는 시동 스위치가 「ON」이 아니면 브레이크 페달을 밟아도 변속레버가 「P」(주차) 또는 「N」(중립)위치에서 「R」(후진)위치로 조작되지 않습니다. 이 때는 변속레버 앞쪽에 위치한 커버(1)를 열고, 드라이버와 같은 얇은 도구를 홈에 꽂아 누른 상태에서 변속레버를 움직이면 다른 위치로 조작이 가능합니다.

시동 「ON」 위치가 아닌 상태에서 수동해제를 사용한 경우, 재 시동 후에는 변속레버 잠금장치가 다시 정상적으로 작동됩니다.
단, 다음과 같은 현상이 발생하면 즉시 가까운 폐사 직영 서비스센터 또는 서비스협력사에서 점검을 받으십시오.

- 변속레버 잠금장치(Shift Lock) 기능이 작동하지 않을 때
- 시동 「ON」인 상태에서, 브레이크 페달을 밟았는데도 변속레버가 「P」(주차) 또는 「N」(중립)위치에서 「R」(후진) 위치로 움직이지 않을 때

E060200BHD

■ 올바른 운전 요령

- 엔진 시동은 반드시 변속레버를 「P」(주차)에 위치 시킨후 주차 브레이크를 작동시켜 놓고 오른발로 브레이크 페달을 밟은채 실시하십시오.
- 엔진 rpm(회전수)이 높을 때는 어떤 위치로도 변속하지 마십시오.
- 변속레버를 움직일 때는 반드시 브레이크 페달을 밟고, 계기판에 나타나는 각 위치의 표시등을 확인하면서 원하는 위치로 조작하신 후에 레버를 고정시킨 다음 브레이크 페달에서 발을 서서히 떼십시오.
- 무단변속기 차량은 「R」, 「D」, 「E」, 「L」의 어느 위치에서나 공회전 상태에서 가속페달을 밟지 않아도 차가 움직이려는 경향이 있으므로 정차 중에는 반드시 브레이크를 밟고 주차 브레이크를 확실히 작동시키십시오.
- 언덕길에서 정차할 때는 가속페달을 이용하여 차를 정지시키려 하지 말고 브레이크를 사용하십시오.
- 오르막길에서 서 있을 때는 엔진의 힘을 이용하여 정차하지 말고 주차 브레이크를 작동시키거나 브레이크를 사용하십시오.

- 브레이크를 작동시킨 상태에서 「R」(후진) 또는 어떠한 전진 변속 위치에서도 가속 페달을 밟지 마십시오.
- 주, 정차 중에 엔진을 지나치게 고속 회전시키지 마십시오.

⚠ 경 고

- 가속페달을 밟은 채로 「P」(주차) 또는 「N」(중립) 위치에서 다른 위치로 변속하지 마십시오. 차가 갑자기 움직여 예기치 않은 사고가 발생할 위험이 있습니다.
- 주행 중에는 변속레버를 「N」(중립) 위치로 변속하지 마십시오. 엔진 브레이크가 작동되지 않아 위험하게 됩니다.
- 주, 정차시 변속레버가 「P」(주차) 위치에 확실하게 변속되어 있지 않으면 외부로 부터의 충격에 의해 차량이 움직일 수 있습니다. 그러므로 잠시라도 차에서 떠나 있을 때에는 안전을 위하여 항상 「P」(주차)에 위치시키고 주차 브레이크를 작동시킨 다음 반드시 엔진 시동을 끄십시오.

E060201BHD

▶ 출발하는 경우

1. 브레이크 페달을 밟은 채로 변속레버를 조작하십시오.
2. 브레이크 페달에서 발을 떼어 차량이 서서히 움직이는 것을 확인하신 후에 가속 페달을 천천히 밟고 출발하십시오.

변속레버를 「D」, 「E」, 「L」 및 「R」로 변속시 가속 페달을 밟지 않아도 차가 움직여 전진 또는 후진할 수 있습니다. 특히, 엔진 회전이 높은 경우(외부온도에 따라 약 1,500~2,000 rpm 이상)는 차량이 갑자기 움직일 수 있습니다.

⚠ 경 고

「N」(중립) 또는 「P」(주차)에서 다른 위치로 변속할 때는 반드시 브레이크 페달을 밟고 변속 하십시오.
가속 페달을 밟은채로 변속하면 차량이 갑자기 움직여 예기치 않은 사고가 발생할 위험이 있습니다.

E060202AUN

▶ 통상 주행시 급가속을 원하는 경우

「D」(주행) 위치에서는 다른 차량의 추월이 가능합니다. 다른 차량을 추월하고자 할 때는 가속 페달을 끝까지 밟으면 변속기는 저단 변속하여 급가속하게 됩니다. 다른 차량을 추월할 때는 추돌을 방지하기 위하여 앞차와의 차간 거리를 충분히 확보하십시오.

E060203BHD

▶ 정지했다가 언덕길로 주행하고자 할때

정지했다가 언덕길로 올라가려면, 브레이크 페달을 밟고, 적재량과 언덕길의 경사도에 따라 변속레버를 「D」(주행) 또는 「E단」, 「L단」 위치에 놓으시고 주차 브레이크를 해제하십시오.
브레이크 페달에서 발을 뗀 후 가속 페달을 서서히 밟으십시오.

제동 장치

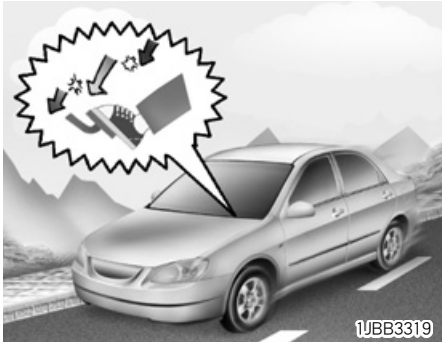

E070100AUN

■ 브레이크

- 브레이크를 작동 시킬 때 수회에 걸쳐 작동시키십시오.
  안정된 성능은 물론 후속차에 제동상황을 미리 알려 주게 되어 추돌을 방지할 수 있습니다.
- 내리막 길에서 브레이크를 장시간 사용하면 성능이 저하되므로 반드시 엔진브레이크와 함께 사용하십시오.
- 브레이크가 작동되지 않을 때나 ABS 장착 차량은 브레이크 페달을 펌프질 하듯이 밟지 마십시오.

⚠ 경 고

- 가파르거나 긴 언덕길을 내려올 때 계속적인 브레이크 사용은 브레이크 과열 및 브레이크 장치의 일시적인 고장을 야기할 수 있으므로 저단기어(엔진 브레이크)를 사용하십시오.
- 브레이크 장치가 젖을 정도로 깊은 물이 있는 곳을 주행하는 것은 정상적인 브레이크 작동을 방해합니다. 브레이크 장치가 젖어 제동효과가 떨어졌을 때는 브레이크를 건조시키기 위해 안전거리를 유지한 상태에서 정상적인 브레이크 작동시까지 수회 가볍게 브레이크를 밟으십시오. 물이 고인 곳을 주행했을 때나 세차 후에는 브레이크 성능을 점검하십시오.
- 페달을 잘못 밟을 수 있으므로 브레이크 페달 및 가속 페달의 위치가 분명치 않으면 운전하지 마십시오. 브레이크 페달 대신 가속 페달을 밟으면 사고가 일어나 심각한 부상을 입거나 또는 사망 할 수 있습니다.

⚠ 경 고

- 미끄러지기 쉬운 노면에서는 타이어가 미끄러지기 쉬우므로 급격한 엔진 브레이크는 피해 주십시오.
  차량 조향력을 잃게 되어 위험할 수 있습니다.
- 엔진이 정지된 상태에서는 브레이크를 작동시키기 위해 보다 많은 힘을 필요로 하고 제동거리도 증가하므로 주행중 엔진 시동을 끄지 마십시오.
- 브레이크 페달 밑으로 깡통, 종이 등 이물질이 들어가지 않도록 주의하십시오. 브레이크 페달 작동을 방해하여 위험합니다.
- 브레이크 페달 위에 발을 올려 놓고 주행하지 마십시오. 비정상적인 브레이크 온도 상승을 유발, 브레이크 패드(또는 라이닝*)의 과도한 마모, 제동거리의 증가를 가져옵니다.

E070102AUN

▶ 디스크 브레이크 마모 표시

- 본 차량은 디스크 브레이크가 장착되어 있습니다.
  브레이크 패드가 마모되고 새로운 패드로 교환할 시기가 되면 앞 또는 뒤 브레이크로부터 고주파 경고음('끽'하는 소리)을 들을 수 있습니다.
  브레이크 페달을 밟을 때 이 소리를 들을 수 있습니다.
  이때는 가까운 폐사 직영 서비스센터 또는 서비스협력사에서 브레이크 점검 및 패드 교환을 의뢰하십시오.
  어느 특정한 조건의 주행이나 날씨에 따라 브레이크를 처음 밟을 때나 또는 살짝 밟을 때 끽 소리가 날 수 있습니다. 이는 정상적인 것으로 브레이크에 문제가 있는 것은 아닙니다.

- **브레이크 장치의 수리비용 절감을 위하여 브레이크 패드가 마모된 상태로 계속 주행하지 마십시오.**
- **브레이크 패드를 교환할 때는 왼쪽, 오른쪽 세트로 교환하십시오.**

⚠ 경 고

브레이크에서 고주파 경고음('끽' 하는 소리)이 나면 폐사 직영 서비스센터 또는 서비스협력사에 점검을 의뢰하십시오. 그렇지 않을 경우 브레이크가 작동되지 않아 심각한 사고가 일어날 수도 있습니다.

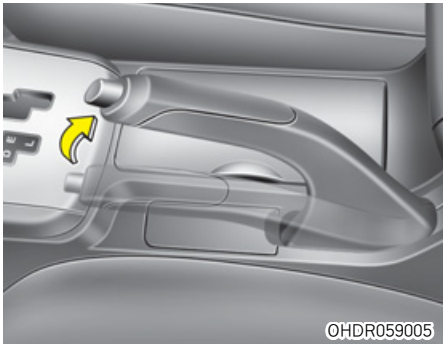

■ 주차 브레이크

E070201BHD

▶ 작동

- 차를 정지시키고 브레이크 페달을 밟은 상태에서 주차 브레이크 레버를 끝까지 당겨 놓으십시오.
- 브레이크가 작동하지 않는 위급상황에서 주차브레이크를 사용할 수 있습니다.
  그러나 제동거리는 정상적인 제동거리보다 더욱 길어집니다.
- 빙판길 또는 눈길과 같이 미끄러지기 쉬운 노면 상태에서는 차량이 회전할 수 있으므로 사용시 주의하십시오.

• 주차 브레이크를 완전히 작동시켜 놓은 다음 무단변속기 차량은 「P」(주차) 위치에 놓으십시오.

겨울철에는 주차 브레이크 관련 장치가 동결될 수도 있습니다.
경사지가 아닌, 평탄하고 안전한 곳에 차량을 주차시킬 때는 주차 브레이크를 사용하는 대신 주차 후, 바퀴에 고임목을 고이십시오.

⚠ 경 고

- **본 차량에 대한 지식이 없는 사람 또는 유아나 어린이가 주차 브레이크를 손대지 못하도록 하십시오. 주차 브레이크를 해제시킬 경우에는 주, 정차 상태에 따라 사고의 위험성이 있습니다.**
- **긴급상황을 제외하고 주행 중에는 절대로 주차 브레이크를 작동하지 마십시오. 차량 시스템에 손상을 줄 뿐만 아니라, 주행 안전성이 불안해 질 수 있습니다.**

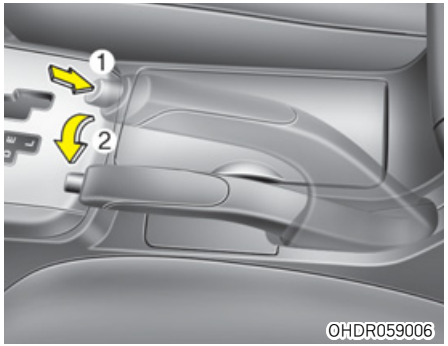

E070202BHD

▶ 작동 해제

- 주차 브레이크 레버를 약간 위로 올린 후 해제 버튼(1)을 누르면서 레버를 아래로(2) 내리십시오.
- 주차 브레이크를 해제하면 변속기의 위치에 따라 차량이 움직일 수도 있으므로 반드시 브레이크 페달을 밟은 상태에서 주차 브레이크를 해제 하십시오.
- 출발하기 전에 주차 브레이크를 완전히 해제하고 계기판 내에 브레이크 경고등이 꺼졌는지 확인하십시오.

⚠ 주 의

- **주차 브레이크를 완전히 해제하였는 데도 주차 브레이크 경고등이 켜져 있으면 브레이크 장치에 고장이 발생한 것이므로 폐사 직영 서비스센터 또는 서비스협력사에 점검 및 정비를 의뢰하십시오.**
- **주차 브레이크를 작동 시킨 상태에서 운행하면 브레이크 과열, 브레이크 패드(또는 라이닝*)의 과도한 마모의 원인이 될 수 있습니다.**

E070300AUN

■ ABS(Anti-Lock Brake System)

ABS 장치는 급제동시나 미끄러운 도로에서 제동시, 구르던 바퀴가 잠기면서 노면 위에서 미끄러지는 현상을 방지하여 스티어링 휠(조향 핸들)의 조향성능을 유지시켜 주는 장치입니다.
일반적인 주행 조건에서 ABS는 일반적인 브레이크 장치의 작동과 같습니다.
ABS가 장착된 차량으로 주행할 때는 도로조건이나 교통상태에 따라 다음과 같이 운전하십시오.

- 급제동시 브레이크 페달을 힘껏 밟고 차가 완전히 정지할 때까지 계속 밟고 계십시오.
  이 경우 절대로 브레이크 페달에서 발을 떼거나 펌프질 하듯이 밟지 마십시오.
- ABS 차량은 급제동시에도 스티어링 휠 조향이 가능합니다.
- ABS가 작동될 때 브레이크 페달을 통해 전달되는 다소의 진동과 소음은 정상적인 것입니다.
- ABS 차량은 젖은 포장도로나 얼음길 또는 다져진 눈길에서 일반 브레이크 차량보다 더 빨리 정지할 수 있습니다. 그러나 높은 속도로 주행하지 마십시오.
- ABS 차량일 지라도, 여전히 충분한 제동거리는 필요합니다. 항상 앞차와 안전거리를 유지하십시오.
- ABS 장착 차량이라도 옆으로 미끄러지는 위험을 방지할 수는 없습니다.
- 또한 자갈길이나 깨끗하지 않고 평평하지 않은 도로 또는 막 쌓인 눈길에서는 일반 브레이크 차량보다 제동거리가 더 길어질 수 있습니다.
- 선회 할 때는 항상 감속 주행하십시오. ABS 장착 차량도 과속으로 인한 사고는 방지할 수 없습니다.
- 빙판길과 같은 미끄러운 도로를 주행할 때 브레이크를 계속 밟고 있으면 ABS가 계속 작동하여 ABS 경고등이 켜지는 경우도 있습니다. 이러한 경우에는 차량을 안전한 곳에 정차 시킨 후 엔진을 정지시켰다가 재시동하여 ABS 경고등이 소등되는지 점검하십시오.
- 운행 중에 ABS 경고등이 계속 점등하면 ABS 장치에 이상이 발생한 것이므로 빨리 폐사 직영 서비스센터 또는 서비스협력사에 정비를 의뢰하십시오.
  이런 경우라도 일반적인 브레이크 기능은 작동됩니다.
- ABS 경고등은 시동 스위치 「ON」한 후 3초 동안 점등 됩니다. 이 시간은 자가 진단 시간이고 ABS가 정상이면 경고등은 소등됩니다. 만약 계속 점등 되어 있으면 ABS장치에 이상이 발생한 것입니다. 가능한 빨리 가까운 폐사 직영 서비스센터 또는 서비스협력사에 점검을 의뢰하십시오.
- 엔진 시동 후 출발 시 저속에서 미약한 ABS자체 진단음이 들릴 수 있습니다. 이것은 ABS가 정상 작동되고 있음을 나타내는 것으로 이상이 아닙니다.
- 배터리가 방전되어 엔진을 점프 스타트 할 때는 엔진 회전이 불안정하고 동시에 ABS 경고등이 점등 또는 점멸할 수 있습니다. 이것은 배터리의 전압 부족에 의한 것이므로 배터리 전압이 회복된 후 주행 하십시오.
- 타이어 주위를 청소할 때는 각 휠에 장착되어 있는 차속 감지 장치 및 배선 등에 손상을 입히지 않도록 주의하십시오.
- ABS는 고속도로, 좋은 조건의 도로에서 최대의 브레이크 효과를 향상시키도록 설계되었습니다. 나쁜 조건의 포장도로에서 ABS는 브레이크 효과가 저하될 수 있습니다. 항상 기후나 도로조건에 적합한 안전한 속도로 주행하십시오.

⚠ 경 고

- ABS 경고등과 브레이크 경고등이 동시에 점등한 경우, 제동력의 전 · 후륜 배분기능도 작동하지 않기 때문에 급제동 시 차량이 불안정하게 될 수 있습니다. 경고등이 점등되면 고속주행이나 급제동을 피하고 곧바로 가까운 폐사 직영 서비스센터 또는 서비스협력사에 점검 및 정비를 의뢰하십시오.
- 안전한 운행을 위해서 ABS 장치에 너무 의존하지 마십시오. 그리고 다음과 같은 주행에 대해서 ABS장치는 안전을 보장할 수 없습니다.
  - 운전미숙, 잘못된 판단 또는 과속이나 안전거리 미확보 등과 같은 안전수칙을 지키지 않는 무모한 주행 등.
  - 빗길과 같은 수막으로 인한 타이어 마찰력이 현저히 감소되는 상황에서의 고속주행 등.

■ 급제동 경보 시스템*
(ESS : Emergency Stop Signal)

급제동 경보 시스템은 차량 주행중에 급제동을 하거나 또는 제동중 ABS가 작동하면 브레이크 램프가 빠르게 점멸되어 후방 차량에게 위험 상황을 경고 할 수 있는 시스템입니다.
(단, 차량속도가 55km/h 이상이고 제동중 차량 감속도가 7m/s² 이상 또는 ABS 제어시에만 작동됩니다.)
브레이크 램프가 점멸 중에 차량속도가 40km/h 이하에서 급제동 상황이 해제되거나 ABS 작동이 중단되면 브레이크 램프 점멸은 중단됩니다.

⚠ 주 의

비상경고등이 이미 켜져 있는 경우에는 급제동 경보시스템은 작동하지 않습니다.

■ 경사로 밀림방지장치

경사로에서 브레이크를 밟은 후 오토 스탑으로 정지 상태에서 재출발 시 차량이 밀리는 현상을 최소화 하기 위해 경사도에 따라 밀리는 것을 방지하는 장치 입니다.
차량 정지 상태에서 변속레버가 「R」(후진), 「D」(주행), 「E」(경제운전), 「L」(1단) 위치에서 브레이크 페달을 밟았을 때 동작하기 시작하며, 브레이크 페달을 뗀 후 경사도에 따라 일정 시간 지연 후 밀림 방지 장치 작동이 해제됩니다.

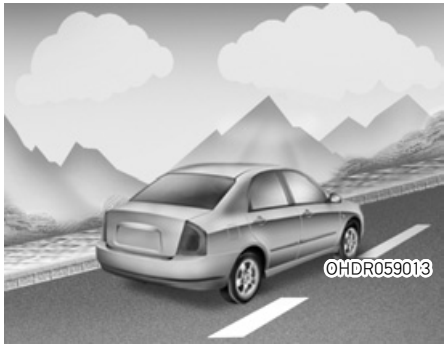

1. 차량정지(AUTO STOP)



2. 밀림방지장치 작동 (유압 LINE 강제 닫힘)

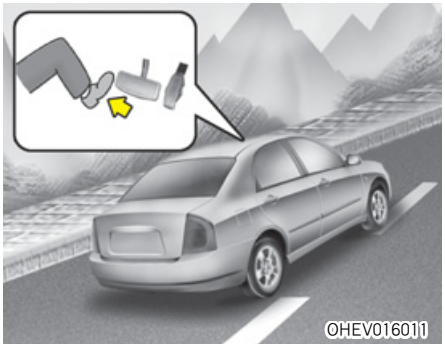

3. 재출발(BRAKE PEDAL OFF)
➜ 교류 동기 모터(하이브리드 모터)작동

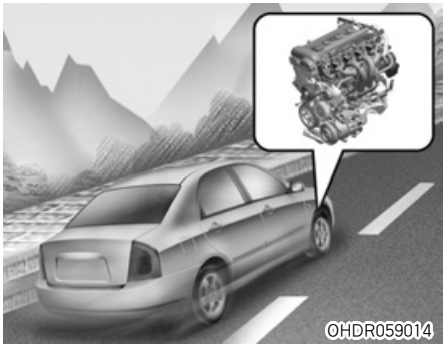

4. 엔진 재시동 (유압 해제)

⚠ 경 고

밀림방지장치가 장착되어 있으나 경사도에 따라 차량이 밀릴 수 있으므로 핸드 브레이크와 풋 브레이크를 적절히 사용하시기 바랍니다.

⚠ 주 의

정지후 브레이크 페달의 반동이 생길 수 있으나 밀림 방지 작동 중에 나타날 수 있는 현상으로 정상입니다.

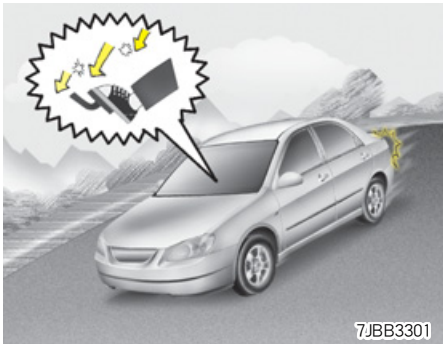

E070600AUN

■ 올바른 제동 요령

- 브레이크를 밟을 때 2~3회에 걸쳐서 작동시키면 안정된 성능을 얻을 수 있고, 또한 후속차에 미리 알려주게 되어 추돌을 방지할 수 있습니다.
- 차량이 정지하는데 필요한 만큼의 힘만 브레이크 페달에 가하십시오.
- 내리막길에서 계속적인 브레이크 사용은 브레이크 과열, 브레이크의 일시적인 고장 우려가 있으니 변속레버를 「L」위치로 변경하여 엔진 브레이크를 병용하여 속력을 줄이십시오.
- 엔진 회전수(rpm)가 필요이상 올라갈 경우는 엔진 각부에 무리가 생겨 엔진을 손상 시키게 되므로 주의하십시오.

경제적 운행



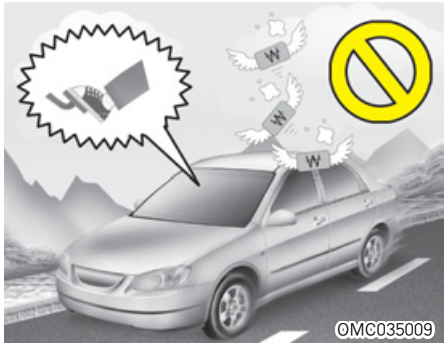



E100000AUN

연료 소모량은 주로 운전자의 운전 습관에 따라 달라집니다. 차량 운행 시 다음 사항을 준수하여 연료비 및 수리비를 절감하십시오.

- 엔진 공회전은 짧게 하십시오. 또한 고속공회전은 삼가십시오. 그러나 추운 날씨에는 엔진을 따뜻하게 하기 위한 공회전을 지역별로 관련법규가 허용하는 범위내에서 좀더 길게 하십시오.
- 기다리는 시간에는 엔진을 정지하십시오.
- 경제속도로 주행하십시오.
- 고속에서 창문을 열고 주행하지 마십시오. 연료 소비량이 증가합니다.
- 계기판 내 「경제운전 안내기능」과 변속단 「E」(경제운전 모드)단을 사용하십시오.
- 급발진, 급가속, 급제동을 삼가십시오.
- 정차 후 가속할 때는 천천히 가속하여 연료를 절약하도록 하십시오.
- 횡풍과 역풍을 맞게 되면 천천히 주행하십시오.
- 차량은 항상 잘 정비된 상태로 유지 하십시오.
- 에어컨은 필요시만 사용하십시오.
- 도로조건이 나쁜길은 피하는게 좋습니다. 비포장도로 주행시 하부부품이 손상을 입을 수 있으므로 항상 주의 하십시오.
- 불필요한 화물을 싣지 마십시오.
- 항상 지정된 타이어 공기압을 유지하십시오.
- 급정차를 피하기 위하여 앞차와의 안전거리를 유지하십시오. 연료의 절감은 물론 브레이크 패드(또는 라이닝*)의 과마모를 줄일 수 있습니다.
- 브레이크 페달에 발을 올려놓고 운행하지 마십시오. 연료의 과소모는 물론이고 브레이크의 손상을 가져옵니다.
- 적절한 휠 얼라이먼트는 연료를 절감시키고, 타이어가 빨리 마모되는 것을 방지합니다.
- 정기적으로 검사 및 정비를 받으십시오. 부품의 수명이 증가하고 비용도 절감됩니다.

안전 운행

E110000AUN

주행 중에는 차량상태에 항상 주의하여 이상이 있다고 생각되면 즉시 안전한 장소에 정차하여 점검 및 정비를 하십시오.

또 원인이 불분명하거나 수리가 곤란할 때는 가까운 폐사 직영 서비스센터 또는 서비스협력사에 연락하십시오.

- 차량의 주행 속도는 안전속도 이내로, 주위의 차량 속도에 맞추어 차량 흐름이 자연스럽게 될 수 있도록 하십시오.
- 차선을 변경할 때는 미리 방향지시등을 켜고 그 차선을 주행하는 다른 차량에 방해되지 않도록 충분한 안전거리를 확보한 후 안전하게 차선을 변경하십시오.
- 경적음은 꼭 필요시만 사용하십시오.
- 운전할 때는 보행자를 소중히 생각하여 서로에게 양보하는 보다 즐거운 운행이 되도록 하십시오.
- 주행 중에 경고등이 점등되면 즉시 안전한 장소에 정차하여 점검하십시오.
- 출발은 천천히 하고, 급출발, 급가속, 급제동을 삼가십시오.



E110100BUN

■ 험로에서의 주행

- 요철이 심한 도로에서 양 바퀴가 동시에 움푹 들어간 곳에 빠지면 차체가 지면에 접촉하게 됩니다. 이러한 도로에서는 차 바퀴를 볼록한 곳에 올려 놓으면서 주행 하십시오.
- 비포장도로, 눈길, 빙판길, 진흙탕 길을 주행할 때는 속도를 낮추고 제동거리를 충분히 확보하십시오. 급하게 스티어링 휠을 조작하지 마십시오.
- 험로를 주행할 때는 돌이나 나무 뿌리 등에 의하여 손상을 입을 수가 있으니 주의하여 주행하십시오.
- 제동시에, 차가 멈출 때까지 브레이크 페달을 펌프질 하듯이 가볍게 위 아래로 밟으십시오. (ABS 장착 차량 제외)
- 눈길, 진흙길, 또는 모랫길인 경우 천천히 가속하십시오. 차바퀴가 헛돌지 않도록 하십시오.
- 얼음, 눈, 또는 모랫길에 빠졌을 때, 모래, 타이어 체인 또는 다른 미끄러지지 않는 물건을 바퀴 밑에 받쳐 놓고 구동력을 제공하십시오.

⚠ 경 고

미끄러운 도로 표면을 주행할 때 갑자기 저단으로 변속하는 것은 사고를 유발할 수 있습니다. 타이어 속도를 갑자기 변화시키면 타이어가 미끄러질 수 있습니다. 미끄러운 길에서 저단변속을 할 때는 주의하십시오.

E110200AUN

■ 차 바퀴가 빠져 헛도는 경우

- 물 웅덩이, 진흙길, 모래위 또는 빙판길에서 차 바퀴가 빠져 헛도는 경우, 조향성을 향상시키기 위해 스티어링 휠을 좌우로 빨리 움직이십시오.
- 엔진을 갑자기 가속하지 마십시오. 그러면 바퀴가 헛돌게 되어 더 빠지게 되고, 차량이 프레임(바디)까지 묻힐 수 있습니다. 무단변속기 차량은 「D」와 「R」 위치에 번갈아 두면서 가속페달을 부드럽게 밟아 빠져나오십시오.
- 필요하면, 납작한 돌, 나무 또는 비슷한 물건들을 타이어 밑에 놓아 미끄러지지 않도록 하고, 차량을 앞,뒤 반복적으로 움직여서 빠져 나오십시오.

몇번의 시도에도 탈출을 하지 못할때는 조작을 중지하고 견인하십시오.

⚠ 주 의

- 진흙이나 모래속을 빠져나오기 위해 무리하게 차량을 움직이면 엔진 손상이나 과열 및 변속기가 손상되거나 고장날 수 있으며, 타이어가 손상될 수도 있습니다.
- 차 바퀴가 빠져 헛도는 경우 빠져나오고자 무리하게 엔진회전수를 올리면, 타이어 파열 및 변속기 계통에 심각한 손상을 가져올 수 있습니다.

⚠ 경 고

- 차량이 정지된 상태에서 차량이 헛돌면 타이어가 과열되거나 폭발하여 주변에 있는 사람이 다칠 수도 있으므로 차 바퀴가 빠져 나올 수 없다고 판단되는 지역은 운행하지 마십시오.
- 빠져나온 직후 차량의 갑작스런 움직임으로 예기치 못한 사고 위험이 있으므로 반드시 주위의 안전을 충분히 확인 후 실시하십시오.
- 가속 페달을 밟은 상태에서는 변속기의 위치를 변경하지 마십시오. 위험합니다.
- 타이어가 빠져 헛도는 경우, 빠져 나오기 위해 타이어 밑에 물건을 대어 놓고 시동을 걸때, 타이어 주위에 사람이 서 있지 않도록 하시고 바퀴 회전이나 갑작스런 움직임에 대비하여 안전하다고 판단될 때만 실시하십시오. 타이어 밑에 대어 놓았던 물건이 튀어나오거나 바퀴 회전 또는 갑작스런 움직임으로 제2의 사고가 발생할 수 있으며, 이는 심각한 상해나 목숨을 앗아갈 수도 있습니다.



E110300AUN

■ 커브길 주행시

커브길 주행시는 브레이크를 밟거나 기어를 변속하지 말고, 미리 속도를 줄인 후, 가능한 차체를 똑바로 유지하면서 회전하십시오.



E110400AUN

■ 야간 주행

야간 운행은 주간 운행보다 많은 위험이 내포되어 있으므로 다음의 운전요령을 숙지하십시오.

- 야간 주행시 마주오는 차와 교행할 때는 전조등을 하향으로 향하게 하여 상대방의 눈부심을 방지하도록 하십시오.
- 비가 내리면 라이트의 빛이 노면에 흡수되거나 젖은 장애물에 반사되어 더욱 보이지 않게 됩니다. 항상 주의하십시오.
- 속도를 줄이고 차간 간격을 충분히 유지하십시오. 가로등이 없는 경우는 시야확보가 더 어렵습니다.
- 전조등은 깨끗이 유지하고 전조등 각을 적절하게 유지하십시오.



E110500AUN

■ 악천우시의 주행

- 비나 눈이 내릴 때는 특히 미끄러지기 쉬우므로 급브레이크 조작은 피하십시오.
- 브레이크 장치가 젖을 정도로 깊은 물이 있는 곳의 주행은 피하십시오.
  브레이크 장치가 젖으면 제동이 잘 되지 않기 때문에 물이 고인곳을 주행했을 때나 세차후에는 반드시 브레이크 성능을 점검하십시오.
  물기있는 도로를 주행한 후에는 브레이크를 건조시키기 위하여 충분한 안전거리를 확보하고 서행하는 동안 여러 번에 걸쳐 브레이크를 밟으십시오.

- 안개가 끼었거나 기상조건으로 인하여 시계가 나쁠때는 충분히 속도를 낮추면서 차량조명을 켜고 운행 하십시오.
- 폭우가 내릴 경우는 시야를 확보하기가 더 어려워 제동거리가 더 많이 필요하므로 서행하십시오.
- 와이퍼 상태를 항상 양호하게 유지하십시오. 줄무늬가 생기거나 잘 닦이지 않을 경우는 와이퍼 블레이드를 교환하십시오.
- 타이어가 좋지 않은 상태에서 젖은 길 또는 빗길 급정차는 타이어 미끄러짐을 발생시켜 사고를 일으킬 수도 있습니다. 타이어 상태를 항상 좋게 유지하십시오.
- 하이브리드 모터 내부에 수분이 침투되는 경우에는 고객의 안전을 위하여 서비스경고등이 점등되고, 모터 작동이 정지됩니다.
  이때, 엔진으로 주행하여 가까운 폐사 직영 서비스센터 또는 서비스협력사에서 점검을 받으십시오.



E110700AUN

■ 고속도로 주행

- 운행전 점검을 하십시오.
  특히 연료, 냉각수, 엔진오일, 벨트류, 타이어 공기압 등을 점검하십시오.
- 안전벨트는 반드시 착용하십시오.
- 고속도로 진입시는 방향지시등을 켜고 가속차선에서 충분히 가속한 후 본선 차량의 속도에 맞춰 진입하십시오.



- 차간 거리를 충분히 확보하고 스티어링 휠을 천천히 조작하십시오.
- 터널 출구 부분을 나올때 횡풍을 받아 차체가 흔들리는 일이 있으면 침착하게 속도를 줄이고 진로를 수정하십시오.
- 고속도로에서 벗어날때는 미리 출구를 잘 확인하시고 방향지시등을 켜십시오.
  출구를 지나쳐 버리게 되면 다음 인터체인지까지 주행 하십시오. 당황하여 급제동을 하게 되면 대단히 위험합니다.



- 급제동은 미끄러질 위험이 있으므로 매우 위험합니다.
- 노면이 젖어 있을 때는 타이어가 미끄러지기 쉬우므로 속도를 낮추십시오.
- 고속 주행시 브레이크 페달을 많이 사용하면 브레이크 장치가 과열되어 브레이크의 기능이 나쁘게 되거나, 브레이크액이 기화되어 브레이크의 효과가 없게 되므로 매우 위험합니다.
  엔진브레이크와 함께 효과적으로 사용하십시오.

알아두기

- **엔진 브레이크(Engine Brake)란?**
  브레이크는 아니지만 엔진의 압축 압력을 이용하여 바퀴의 회전을 억제함으로써 제동력을 얻는 것 즉 엔진에 브레이크 작용을 하게 하는 것을 말합니다.

- 장마철이나 비가 많이 내리는 지역 등을 통과할 때는 특별히 주의하십시오. 타이어 중앙부분(타이어 휠 허브)이 잠길 정도로 수위가 높으면 운행하지 마십시오. 물을 통과할 경우는 천천히 서행하고 물속에서는 제동성능이 제대로 발휘되지 않을 수 있으므로 적당한 제동거리를 유지하십시오. 물을 통과한 뒤에는 차를 서행하면서 브레이크를 부드럽게 몇번 밟아 브레이크를 건조시키십시오.
  또한 하이브리드 모터 내부에 수분이 침투되는 경우에는 고객의 안전을 위하여 서비스경고등이 점등되고, 모터 작동이 정지됩니다.
  이때, 엔진으로 주행하여 가까운 폐사 직영 서비스센터 또는 서비스협력사에서 점검을 받으십시오.

E110900AUN

■ 여름철 운행

- 여름철에는 특히 엔진상태를 항상 점검하십시오.
- 냉각수가 부족하지 않도록 주의하시고 라디에이터에 흙, 먼지, 벌레 등 오물이 끼지 않도록 점검하십시오.
  라디에이터가 불결하면 냉각효과가 떨어져 엔진 과열의 원인이 될 수 있습니다.

겨울철 운행

E120000AUN

- 타이어 체인, 창문닦이, 유리창 성에 제거기, 모래나 소금부대, 경고판 그리고 야삽과 점프 케이블 등의 비상장비를 갖고 다니십시오.
- 부동액 및 와셔액의 농도를 점검하십시오.
- 엔진 시동 후에는 적당한 워밍업을 한 후 운행하십시오. 추운 날씨에 엔진이 냉각된 채로 운행하면 엔진에 큰 무리가 갑니다.
- 배터리와 케이블 상태를 점검하십시오. 날씨가 추우면 배터리 용량이 저하되어 엔진 시동이 걸리지 않을 수 있습니다.
- 엔진오일 점도 수준을 점검하십시오.



- 추운 날씨에는 여름과 달리 주의가 더욱 필요합니다. 다음사항을 운행전 점검시에 추가로 점검하십시오.

1. 차의 밑부분 둘레에 있는 얼음 덩어리를 부품에 손상을 주지 않도록 주의하면서 제거하십시오.
2. 엔진을 시동하고 각종 페달이 평상시처럼 움직이는지 확인하십시오.
3. 앞 · 뒤 유리의 얼음이나 눈은 제거하십시오. 또한 와이퍼 블레이드가 유리에 얼어붙어 있지 않은지 확인하십시오.



- 오버히트(과열시)는 기온이 높을 때만 발생하는 것은 아닙니다. 추운 날씨에는 냉각수 중에 부동액이 들어있지 않을 경우나 농도가 낮을 때 엔진 내부가 동결되어 냉각수가 순환하지 않으면 오버히트가 발생하게 됩니다.
- 냉각수는 폐사 순정 부동액과 물을 적정 비율로 혼합하여 사용하십시오. 냉각수의 비율은 너무 높거나 낮아도 효과가 없습니다.
  (7장, 「냉각수 점검」의 혼합비율 참조)

E120100AUN

■ 눈 또는 빙판길 주행

- 눈길, 빙판길을 주행할 때는 스노우 타이어 또는 규격에 맞는 타이어 체인을 장착하시고, 급발진, 급가속, 급제동을 삼가십시오.
  음지와 양지의 도로조건은 서로 다릅니다. 오르막길 보다는 내리막길에 더욱 주의 하십시오.
- 눈길이나 빙판에서는 타이어의 접지력이 약해지므로 가속 페달이나 스티어링 휠을 거칠게 조작하면 위험합니다.
- 내리막길에서 엔진브레이크를 사용하면 방향 조작에 도움이 됩니다.
  오르막길에서는 한번 멈추면 발진하기가 어려우므로 차간거리를 유지하여 서행하도록 하십시오.

E120101AUN

▶ 스노우 타이어

차에 스노우 타이어를 장착할 경우, 동일 사이즈의 타이어인지를 확인하고 차량마다 타이어가 견딜 수 있는 중량이 다르므로 규격에 맞는 타이어인지를 확인하십시오. 모든 기상조건에서 차량 조향성의 균형을 맞추기 위해서는 스노우 타이어를 네바퀴에 모두 장착 하십시오. 스노우 타이어를 장착하고 건조한 도로를 주행하면, 원래 사양의 타이어 보다 마찰력이 작아 제동 거리가 길어질 수 있으니 주의하십시오.
또, 날씨가 맑은 경우에도 항상 조심하면서 운전하십시오.

⚠ 경 고

스노우 타이어의 규격과 형태는 차량의 표준 타이어와 동등해야 합니다. 그렇지 않을 경우, 차량의 안전성과 조향성능에 악영향을 미칠 수도 있습니다.



E120102AUN

▶ 타이어 체인

- 래디얼 타이어는 구조상 옆면이 얇기 때문에 체인을 사용하면 손상될 우려가 있으므로 되도록이면 스노우 타이어를 장착하십시오.
  알루미늄 휠 장착 차량은 체인을 사용하면 휠이 손상될 우려가 있으므로 체인을 사용하지 마십시오.
  불가피하게 사용해야 할 경우는 와이어 체인(두께 15mm 이내의 체인)을 사용하십시오.

- 본 차량은 앞바퀴가 구동되는 전륜구동 차량입니다. 따라서 타이어 체인을 장착할 때는 반드시 앞바퀴에 장착하십시오.
- 체인을 장착한 후에는 천천히 운행하십시오. 체인이 차체나 샤시에 닿는 소리가 들리면 즉시 차를 멈추고 체인을 조이십시오. 소리가 나지 않을 때까지 감속하고 눈이 없는 도로 주행시는 바로 체인을 풀어 체인이 손상되지 않도록 주의하십시오.
- 타이어 규격에 맞는 체인을 사용하여 차체를 보호하십시오.
  본 차량에 부적합한 체인을 사용할 경우에는 차체를 손상시키므로 반드시 적절한 체인을 사용하시고 장착은 체인 제작사에서 제공하는 설명서를 참조하여 차체에 손상이 가지 않도록 주의하십시오.
  눈길, 빙판길 외에는 체인의 사용을 삼가시고, 체인 장착시에는 체인 제작사에서 추천하는 규정속도 이하 또는 30km/h 이내로 주행 하십시오.

⚠ 주 의

- 일반 체인 장착 시 체인과 서스펜션 부품인 너클과의 간섭으로 체인 연결 고리가 손상될 수도 있으니 반드시 KS규격 및 SAE의 'S' 급 규격을 만족하는 체인을 사용하십시오.
- 체인 규격이 맞지 않거나 잘못 장착한 경우는 차량의 제동 라인, 서스펜션, 차체 및 바퀴 등을 훼손시킬 수 있으므로 주의하십시오.
  체인이 차량을 때리는 소리가 들리면 즉시 차를 멈추고 다시 조이십시오.
- 타이어 체인을 장착하고 0.5~1km 정도 주행한 후에는 차체 손상 여부 및 안전을 위하여 체인의 장착 상태를 확인해야 하며, 느슨할 경우에는 다시 조이십시오.

⚠ 경 고

- 노상에서 타이어 체인 장착시는 교통이 복잡하지 않고 평탄한 곳에서 실시하십시오. 비상경고등 및 비상용 삼각판 등을 이용하여 후방 차량에 충분히 주의를 주고 안전한 상태에서 실시하십시오.
- 체인을 장착하면 차량의 조향성능에 악영향을 미칠 수 있습니다.
  체인 제작사가 추천하는 규정속도 이하 또는 30km/h이내로 주행하십시오.
- 도로상의 돌출부나 구멍 등 위험한 도로 운행 및 과격한 회전등은 차량이 튈 수 있으므로 삼가십시오.
- 체인 규격이 맞지 않거나 규격대로 장착하지 아니한 경우에는 차량이 훼손될 수 있으며 이로 인해, 조향성 및 안전성에 문제를 야기시킬 수 있으므로 규격에 맞는 체인을 장착하십시오.





매우 추운날씨의 주 · 정차는 주차 브레이크를 작동시켜 놓으면 브레이크 장치가 얼어 붙어버릴 우려가 있으므로 주차 브레이크는 가능한 작동시켜 놓지 않는 방법으로 주차하십시오. 경사없는 평지에 변속레버를 「P」(주차)으로 하고 타이어에는 고임목을 받쳐 차가 움직이지 않도록 하십시오.

- 주차시는 차의 앞부분을 바람이 부는 반대쪽으로 향하게 하십시오.
- 도어나 연료주입구가 얼어서 열리지 않을 때는 도어나 연료주입구의 주위를 두드리거나 더운 물을 부어 얼어붙은 것을 녹이십시오. 부은 물을 방치하면 또 얼게 되므로 완전히 닦아 내십시오.

목 차

주행중 경고 6-2
주행중 고장이 나면 6-2
- 교차로/건널목에서 시동이 꺼진 경우 6-2
- 주행중 펑크가 나면 6-2
- 주행중 시동이 꺼진 경우 6-3
- 브레이크 제동력이 좋지 않을 경우 6-3
- 노상에서 주행중 고장이 난 경우 6-3

엔진시동이 안걸릴 때 6-5
비상 시동 6-5
- 배터리 방전시 점프 스타트 요령 6-5
- 밀기 시동 6-6

엔진 오버히트(과열시) 6-6
타이어 펑크시의 조치 6-8
- 부속 공구 6-8
- 임시 타이어 분리 · 장착 6-9
- 타이어 교환 방법 6-10

차량 견인 6-14
- 견인 트럭으로 견인시 6-14
- 견인차가 아닌 일반차량으로의 견인시 6-14

사고 및 차량 화재시 응급조치 6-16
폭설시 행동요령 6-18

주행중 경고



F010100AUN

■ 비상경고등

다른 차량에 대한 경고 표시로 비상시에 사고를 방지하기 위하여 비상경고등 버튼을 눌러 사용하십시오.
비상경고등은 시동 스위치의 위치와 상관 없이 작동하며, 모든 방향지시등이 일제히 점멸합니다.
다시한번 누르면 해제됩니다.
비상경고등이 점멸하는 동안 방향지시등은 작동하지 않습니다.

⚠ 주 의

배터리의 방전과 다른 차량 운전자의 혼돈을 방지하기 위하여 필요시에만 사용하십시오.

주행중 고장이 나면

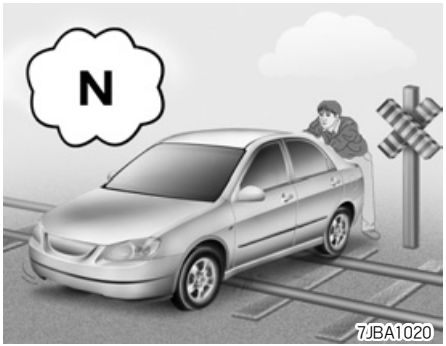

F020100AUN

■ 교차로/건널목에서 시동이 꺼진 경우

교차로나 건널목의 한 가운데에서 시동이 꺼졌을 때는 변속레버를 「N」(중립)에 위치 시킨 후 주위의 가까운 사람들에게 도움을 받아 차를 밀어내어 안전한 장소까지 이동시키십시오.

⚠ 경 고

긴급할 때는 열차에 알려 사고를 방지 하십시오.

F020200AUN

■ 주행중 펑크가 나면

- 주행중 펑크가 나면 비상경고등을 켠 후 스티어링 휠을 꼭 잡고 차를 도로 가장자리로 안전하게 유도 하십시오. 이때 브레이크를 밟는 것보다 엔진브레이크를 이용하여 속도가 떨어지면 가볍게 브레이크를 밟아 정지하는 것이 좋습니다.
- 동승자는 통행하는 차에 주의하여 내리십시오.
- 되도록 경사없는 평평하고 안전한 장소에 정차시킨 후 타이어 교환이 가능하면, 「타이어 펑크시의 조치」 내용을 참조하시어 타이어를 교환하시고, 상황이 좋지 않거나 자신이 없으시면 가까운 폐사 직영 서비스센터 또는 서비스협력사에 연락하여 조치를 따르십시오.
- **주차 브레이크를 확실히 작동시켜 놓고 동시에 펑크난 타이어의 대각에 고임목을 설치하십시오.**



F020300AUN

■ 주행중 시동이 꺼진 경우

- 적절한 조치로 차량을 안전한 곳으로 이동하십시오. 브레이크 작동 상태가 나빠지므로 평상시보다 브레이크 페달을 힘껏 밟으십시오.
- 파워 스티어링(조향 핸들) 장치가 작동되지 않아 스티어링 휠 조작이 매우 무거우므로 평소보다 강하게 조작하십시오.

F020400AUN

■ 브레이크 제동력이 좋지 않을 경우

- 브레이크 제동력이 좋지 않을 때는 브레이크 페달을 완전히 밟고, 엔진 브레이크(기어 저단 변속)와 주차 브레이크를 함께 사용하여 속도를 줄여서 안전한 장소에 정차하십시오.
- 정차 후 가까운 폐사 직영 서비스센터 또는 서비스협력사에 연락하십시오.

⚠ 경 고

브레이크 효과가 떨어지고 있는 상태에서의 주행은 위험하므로 절대로 주행하지 마십시오.



F020500AHD

■ 노상에서 주행중 고장이 난 경우

- 주행중 노상에서 고장이 발생했을 때는 도로변에 차를 정지시키고 비상경고등을 켜서 제2의 사고를 방지하십시오.
- 고속도로나 자동차 전용 도로에서는 차량 후방(주간 100m, 야간 200m)에 고장차량을 확인할 수 있는 고장 자동차 정지표시판(비상 삼각대)을 설치하도록 되어 있습니다.

⚠ 경 고

터널에서의 정차는 매우 위험하므로 터널을 벗어나서 정차하십시오.

- 고장부위를 점검하여 수리 가능할때는 타차량 통행에 주의하여 작업하십시오.
  수리 불가능시는 가까운 폐사 직영 서비스센터 또는 서비스협력사에 연락하십시오.

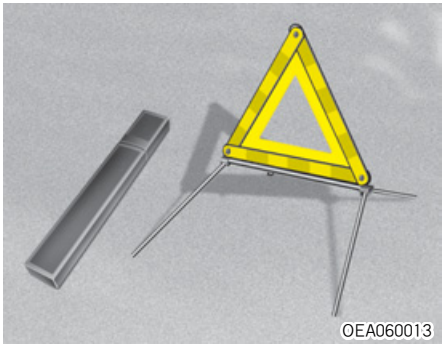

■ 고장 자동차 정지표지판(비상 삼각대)

▶ 사용 방법

- 차량 출고시 본 취급설명서와 함께 키트 박스에 넣어져 지급된 고장 자동차 정지표지판(비상 삼각대)를 항상 즉시 사용할 수 있는 위치(트렁크 내 또는 고객이 원하는 위치)에 보관하십시오.
- 도로 교통법에서 규정하고 있는 고장 자동차 정지표지판(비상 삼각대)은 주행전에 반드시 휴대 여부 및 위치를 확인하십시오.

▶ 설치 방법

케이스에서 비상 삼각대를 꺼내 좌/우 날개를 올려 삼각형으로 맞추어 서로 교차되게 연결홈에 고정시키십시오.
비상 삼각대 하단에 위치한 네개의 다리를 좌/우로 펼쳐 넘어지지 않도록하여 차량 후방(주간 100m, 야간 200m)에 고장 차량을 확인할 수 있는 비상 삼각대를 설치하십시오.

⚠ 주 의

고장 자동차 정지표지판(비상 삼각대)을 설치하고자 할 경우 통행 차량에 주의하여 안전하게 설치하십시오.

엔진시동이 안걸릴 때

F030100AUN

■ 시동모터가 회전하지 않을때

배터리의 방전 상태, 배터리 단자의 연결 상태를 점검하십시오.
변속레버 「P」(주차) 또는 「N」(중립) 위치에서만 시동이 걸리므로 다른 위치에 있지 않은지 점검하십시오.

F030200AUN

■ 시동모터는 회전하나 시동이 걸리지 않을때

연료량을 점검 하십시오.

※ 계속해서 시동이 걸리지 않을 때는 긴급 봉사반을 불러 응급조치를 받으십시오. (책자 뒷부분의 「보증수리 안내」편을 참조하십시오.)

비상 시동

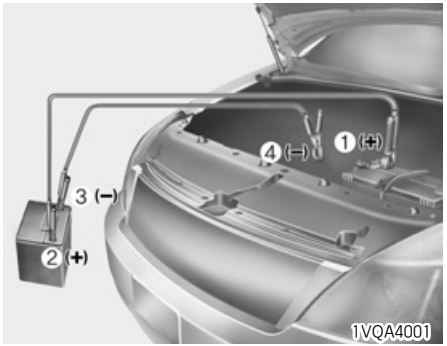

F040100AUN

■ 배터리 방전시 점프 스타트 요령

⚠ 경 고

- 점프 스타트 중에 점프 케이블의 양극(+)과 음극(-)이 서로 닿지 않도록 하십시오. 서로 닿을 경우, 불꽃이 튀어 위험합니다.
- 배터리가 작동되는 동안에는 불꽃에 의해 폭발할 수 있는 가스가 발생되므로 배터리로 부터 불꽃을 멀리 하십시오.
- 방전된 배터리가 얼었거나 배터리액의 양이 적으면 점프 스타트 시 배터리의 파열 및 폭발의 위험이 있습니다.

⚠ 경 고

- 보조 배터리와 방전된 배터리를 점프 케이블로 연결할 때는 방전된 배터리의 음극(-) 단자를 직접 연결하지 마시고 배터리로부터 멀리 떨어진 견고한 금속에 접지 시키십시오. 직접 연결시 폭발의 위험이 있습니다.
- 배터리에는 부식력이 강한 묽은 황산액이 있으므로 배터리액이 신체나 옷, 차체에 묻지 않도록 주의 하고, 신체나 눈에 묻었으면 즉시 그 부위를 깨끗한 물로 약 15분 정도 씻어낸 후 전문의사의 진단을 받으십시오.
- 보조 배터리는 반드시 12V로 하십시오. 전압이 일치하지 않을 경우, 배터리 파열 및 폭발의 위험이 있습니다.

▶ 점프 케이블의 연결 순서

배터리가 방전된 경우에는 타차량의 배터리나 보조 배터리를 점프 케이블로 연결하여 시동을 걸 수 있습니다.
점프 스타트는 잘못하면 대단히 위험하므로 전문가에게 의뢰 하십시오.

1. 보조 배터리가 12V인지 확인 하십시오.
2. 방전된 차량의 모든 전기장치를 끄십시오.
3. 방전 배터리의 양극(+)(1)과 보조 배터리의 양극(+)(2)을 점프 케이블로 연결 하십시오.
4. 보조 배터리의 음극(-)(3)과 방전된 차량의 엔진 리프트 브래킷(4)에 점프 케이블을 연결 하십시오.
   적절한 위치의 엔진 리프트 브래킷을 찾을 수 없을 때에는 도장이나 코팅이 되지 않은 차체(금속부분)에 연결하셔도 됩니다.
   엔진이 시동될 때 움직이는 부품의 근처나 배터리의 단자에 절대 연결하지 마십시오.
   또한, 정확한 배터리 극이나 정확한 접지를 제외하고는 점프 케이블을 어떠한 곳에도 닿지 않도록 하고, 연결할 때 배터리에 무리하게 힘을 가하지 마십시오.
5. 타 차량의 배터리에 연결할 경우는 타 차량의 시동을 먼저 걸어 몇 분 기다리십시오.
6. 방전된 차량의 시동을 거십시오.
7. 엔진 시동이 되면 음극(-)에 연결된 점프 케이블을 먼저 분리한 다음, 양극(+)끼리 연결된 점프 케이블을 분리 하십시오.

※ 배터리 방전 원인이 명백하지 않을 때에는 폐사 직영 서비스센터 또는 서비스협력사에서 점검을 받으십시오.

F040200AUN

■ 밀기 시동

⚠ 주 의

무단변속기 장착 차량은 밀기 시동을 할 수 없습니다.

엔진 오버히트(과열시)



F050000AUN

오버히트는 기온이 높을 때만 발생하는 것은 아닙니다.
냉각수가 부족할 때, 한랭시 냉각수 중에 부동액이 들어있지 않을 경우나, 엔진 내부가 동결되어 냉각수가 순환하지 않을 때도 오버히트가 발생할 수 있습니다.
냉각수는 순정 부동액과 물을 적정 비율로 혼합하여 사용하십시오.
냉각수의 비율은 너무 높거나 낮아도 냉각 성능이 떨어져 오버히트의 가능성이 있습니다.

냉각수 수온계가 장시간 적색 눈금을 가리키면 엔진 오버히트가 발생되며 엔진의 출력이 떨어지고 엔진이 너무 뜨거워 노킹(Knocking) 현상이 발생합니다.
이럴 경우 다음과 같이 조치하십시오.

알아두기

노킹(Knocking)현상 이란?
엔진의 실린더 벽을 작은 해머로 빠른 속도로 두드리는 듯한 소리가 발생하는 현상.

1. 비상경고등을 켜고 도로 가장자리로 안전하게 정차하십시오.
   변속레버를 「P」(주차) 변속한 후에 주차 브레이크를 작동시키십시오.
2. 에어컨을 끄십시오.
3. 냉각수나 뜨거운 증기가 냉각수 탱크에서 흘러나오면, 엔진을 정지 시키고 폐사 직영 서비스센터 또는 서비스협력사에 연락하십시오. 냉각수가 흘러나오지 않으면, 엔진을 계속 돌게 한 상태에서 후드를 열어 엔진 실내에 통풍이 잘되도록 하여 엔진을 식히십시오. 엔진이 회전되면서 수온계가 떨어지지 않으면 엔진을 정지시키고 냉각되도록 충분한 시간을 기다리십시오.
4. 엔진을 충분히 냉각시킨 다음, 엔진 냉각수의 양을 점검하여 부족하면 라디에이터 호스와의 연결부위, 히터 호스와의 연결부위, 라디에이터 워터 펌프 등의 누수 여부를 확인 하십시오.
   누수나 다른 문제가 없다면 냉각수를 보충하십시오. 그러나 만일, 누수나 냉각팬이 돌지 않고 워터 펌프 구동 벨트가 끊어지는 등의 엔진 오버히트를 일으킬 만한 문제가 발견되면 운행을 삼가시고 폐사 직영 서비스센터 또는 서비스협력사의 점검을 받으십시오.

- **냉각수는 부동액과 물을 적정비율로 혼합하여 사용하십시오. 부동액의 비율이 너무 높거나 낮을 경우는 냉각 성능이 떨어져 오버히트의 가능성이 있습니다.**
  (7장, 「냉각수 점검」의 혼합비율 참조)
- **엔진 오버히트가 자주 있으면 냉각 장치 전체를 점검 정비 하십시오.**

⚠ 주 의

- 냉각수 부족으로 엔진이 과열되었을 때 급하게 차가운 냉각수를 넣으면 엔진에 균열이 생길 수 있으므로 천천히 조금씩 보충하십시오.
- 차를 세운 뒤 엔진시동을 즉시 끄지 마십시오. 수온이 급상승하여 엔진이 고착될 수 있습니다.
- 냉각팬이 회전하지 않으면 시동을 끄십시오.

⚠ 경 고

- 후드를 열때 뜨거운 수증기나 물이 뿜어져 나오거나 후드가 뜨거울 수 있으므로 주의하십시오.
-  엔진 작동중 손이나 옷, 넥타이 등 냉각팬이나 구동벨트에 닿지 않도록 주의 하십시오.
-  엔진과 라디에이터가 뜨거울 때는 라디에이터 캡을 분리하지 마십시오. 엔진과 라디에이터가 과열되었을 때 라디에이터 캡을 열면 냉각수가 분출되어 상해를 입을 수 있습니다.

타이어 펑크시의 조치

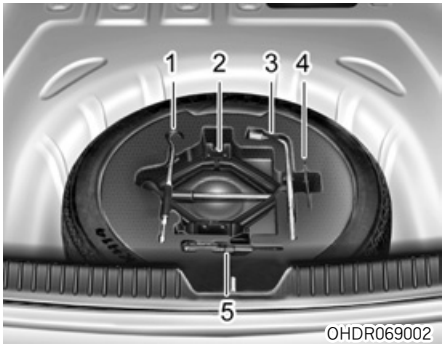

F070100BHD

■ 부속공구

점검 정비에 필요한 부속공구 및 잭핸들, 잭 등은 트렁크 내 하단부에 보관되어 있습니다.

1. **잭핸들**
   차량을 들어 올릴 때 사용하며, 휠 너트 렌치와 결합하여 사용하십시오.
2. **잭**
   「잭 사용 방법」을 참조하십시오.
3. **휠 너트렌치**
   타이어 휠의 고정 너트를 탈거할 때 사용하며 펑크가 발생한 경우 없어서는 안될 아주 중요한 공구입니다. 또한 잭업시 잭핸들과 함께 사용됩니다.
4. **스패너**
   볼트 머리를 돌려 풀거나 조일 수 있습니다.
   스패너 사용시 밀지 말고 반드시 당겨서 사용하십시오.
5. **드라이버**
   한쪽은 +, 한쪽은 -로 사용할 수 있습니다. 손잡이와 분리한 뒤, 앞 뒤로 바꾸어 나사의 모양에 따라 원하는 방향으로 사용하십시오.

F070101BHD

▶ 잭 사용 방법

잭은 비상시에 타이어를 교환할 때만 사용하십시오.
다음의 주의 · 경고 사항을 준수하여 상해의 위험을 피하십시오.

1. 공구 장착 세트를 트렁크 하단부에서 꺼내십시오.
2. 공구 장착 세트를 트렁크에 보관할 경우 원래의 위치에 맞게 장착하십시오.

⚠ 주 의

운행 중 소음이나 관련 부품의 손상을 방지하기 위하여 잭 보관 시는 충돌이나 급제동시에도 움직이지 않도록 확실히 고정시키십시오.

⚠ 경 고

- 도로 한가운데서 잭을 사용하지 마십시오.
- 잭은 견고하고 평탄한 곳에서 사용 하십시오.
  견고하고 평탄한 곳을 찾을 수 없으면 차량견인을 요청하십시오.
- 잭의 최대 하중을 초과하지 마십시오.
- 반드시 지정된 잭 포인트에 사용하십시오.
- 잭을 사용하는 동안 엔진 시동을 걸지 마십시오.
- 동일한 차종에 장착된 잭만을 사용하십시오.
- 잭이 사용되는 동안 차 밑으로 들어 가지 마십시오.
  차량이 잭에서 떨어지면 심각한 상해나 사망을 초래할 수 있습니다.



F070200BHD

■ 임시 타이어 분리 · 장착

트렁크 내 하단부 아래 임시 타이어가 있습니다.
잠금 볼트를 풀어서 임시 타이어를 분리하십시오.
장착시는 분리 방법의 역순으로 하면 됩니다.

⚠ 경 고

고정장치가 타이어 중앙부 안쪽에 제대로 고정되었는지 확인하십시오. 고정장치가 제대로 장착되지 않으면 주행 중 타이어가 움직여 소음이 발생하거나 타이어가 고정장치에서 이탈하여 사고를 초래할 수 있습니다.



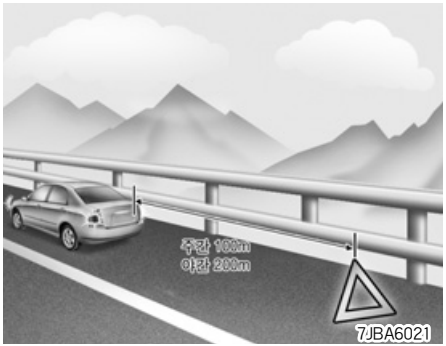

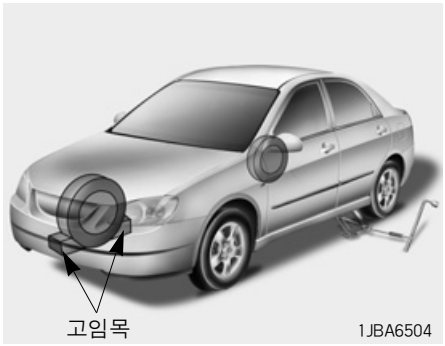

F070300AUN

■ 타이어 교환 방법

1. 주행중에 타이어가 펑크 났을 때는 비상 경고등을 켜고 가속 페달에서 발을 떼어 서서히 감속시킨 후 가볍게 브레이크 페달을 밟아 차를 도로 옆 교통 소통이 적은 견고하고 평탄한, 안전한 곳에 주차 시키십시오.
2. 주차 브레이크를 작동시켜 놓으십시오.
3. 변속레버를 「P」(주차) 위치로 하십시오.
4. 차량 후방에 비상용 삼각판을 세워 통행하는 차량에 주의를 주십시오.
   반드시 비상 경고등을 켜고 특히 고속도로나 자동차 전용도로에서는 차량 후방(주간 100m, 야간 200m)에 고장차량을 확인할 수 있는 비상용 삼각판을 설치하십시오.
5. 임시 타이어, 잭과 잭 핸들 및 공구를 준비 하십시오.
6. 교환 할 타이어의 대각에 있는 타이어에 고임목을 설치 하십시오.

⚠ 경 고

- 타이어를 교환하는 동안 움직임을 방지하기 위하여 항상 주차 브레이크를 완전히 작동시키고 교환되는 바퀴의 대각선 바퀴에 고임목을 고이십시오.
- 타이어가 교환되는 동안 절대 엔진시동을 걸지 마십시오. 차량의 갑작스런 움직임으로 사고를 초래하여 상해를 입을 수 있습니다.



7. 타이어에 체결되어 있는 너트는 렌치를 이용하여 시계 반대 방향으로 각각 한번씩 돌려 푸십시오. 이 때 너트를 완전히 풀어 분리하지 마시고 너트를 푸는 순서는 대각으로 하십시오.

   • 스틸 휠 커버 장착차량은 휠 커버를 먼저 분리하십시오.

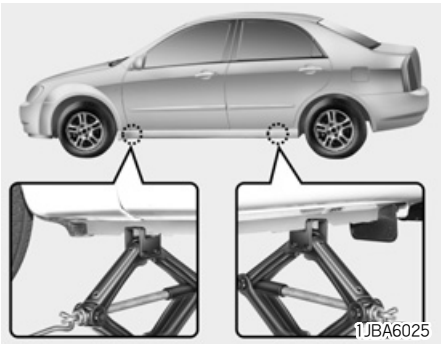

8. 교환하여야 할 타이어에서 가장 가까운 잭 포인트 아래에 잭을 위치 시키십시오.
   (「잭 사용 방법」 참조)

   • 잭이 미끄러지지 않도록 확실하게 잭을 받치십시오. 또한 기름이 묻어 있을 경우에는 깨끗이 닦고나서 잭을 받치십시오.
   • 잭이 확실하게 끼워졌는지를 확인하고 나서 잭을 올리십시오.



9. 잭에 잭핸들과 휠 너트 렌치를 결합하여 타이어가 지면에서 떨어질 때까지 (최대 30mm) 올리십시오.
   바퀴의 너트를 풀기전에 안전하게 잭업 되었는지를 확인하십시오.

⚠ 경 고

장시간 잭업 시에는 안전을 위하여 각목 등으로 차량을 지탱하십시오. 차량이 잭에서 떨어지면 심각한 상해를 초래할 수도 있습니다.

10. 휠 너트를 풀고 펑크난 타이어를 떼어 내십시오.
11. 임시 타이어를 위치시키고 손으로 너트를 끼우신 후 약간씩 조이십시오.
12. 잭핸들을 시계 반대 방향으로 돌려 타이어를 지면으로 내리십시오.



13. 휠 너트를 대각의 순서로 2~3회에 걸쳐 규정 토크만큼 완전히 조이십시오.

※ 체결토크 : 9~11kg · m

14. 잭과 잭핸들 및 각종 공구를 정해진 위치에 다시 놓으십시오.

- **한번에 규정 토크로 조여 주지 말고 여러 번으로 나눠서 조이십시오.**
  타이어를 고정시켜 주는 너트의 조임상태는 매우 중요합니다. 조임상태에 대해 자신이 없으면 가까운 폐사 직영 서비스센터 또는 서비스 협력사에서 점검을 받으십시오.
- **임시 타이어를 장착한 후에는 가능한 빨리 공기압을 점검하시고 필요하면 규정 압력으로 조정하십시오.**
  (8장, 「타이어 및 휠」의 공기압 제원 참조)

⚠ 주 의

타이어 장착시 부착 부위가 더러우면 너트가 이완되는 원인이 되므로 타이어가 닿는 모든 면을 청소하고 나서 장착하십시오.
또한 휠 너트의 나사부가 마모되어 있으면 디스크 휠에 변형이나 균열이 일어나므로 교환하십시오.

⚠ 주 의

- 너트는 원래의 것 또는 동일한 것을 사용하십시오.
- 타이어를 교환했을 때는 약 1,000km 주행 후 다시 한번 휠 너트를 조여 풀림이 없는지를 점검하십시오.
- 타이어를 교환한 후 주행 중에 스티어링 휠이 흔들리거나 차체에 진동이 생길 때는 타이어의 균형이 맞지 않는 것이므로 타이어의 균형을 맞추십시오. 맞춘 후에도 불균형 상태가 계속될 때는 폐사 직영 서비스센터 또는 서비스협력사에 정비를 의뢰하십시오.

⚠ 경 고

다른 종류의 타이어를 혼용해 사용하거나 규정 사이즈 이외의 타이어를 사용하는 것은 차의 안전성을 저해하므로 절대로 피하십시오. 단, 타이어 펑크 등 긴급상황이 발생하였을 때는 한시적으로 제공된 타이어 및 휠과 사이즈가 다른 임시 타이어를 사용할 수 있습니다.

⚠ 경 고

- 바퀴 하나가 지면에서 떨어지면 잭으로부터 차체가 미끄러질 수 있으므로 반드시 주차 브레이크 레버를 당겨 놓고, 교환할 타이어 대각방향의 타이어에 고임목을 설치 하십시오.
- 타이어 교환은 반드시 경사없는 평탄하고 안전한 장소에서 실시하십시오.
- 체결 토크가 적절하지 못할 경우 제동시 브레이크 떨림 현상이 일어날 수 있으며, 타이어 이탈 사고의 원인이 될 수 있습니다.
- 차량의 임시 타이어를 교환할 경우 항상 바른자세로 교체하시기 바랍니다. 허리 부상의 원인이 될 수 있습니다.

F070301AUN

▶ 임시 타이어 장착시

임시 타이어는 장착 타이어의 펑크 등 긴급 상황이 발생하였을 때 일반 타이어로 교체할 수 있는 곳까지 이동할 동안에 사용하는 타이어로, 일반 타이어 대비 중량과 부피가 적어 차량 연비를 향상시키고 일반인들도 쉽게 교환할 수 있는 반면 일반 타이어에 비해 내구 성능 및 주행 성능이 떨어져 장거리 및 고속 주행을 해서는 안되며 반드시 비상시에만 사용하도록 되어 있습니다.

⚠ 경 고

임시 타이어는 일반 타이어와 동등한 하중 지지와 코너링 성능을 위해 60psi의 공기압을 유지해야 하며 임시 타이어 장착 시 반드시 80km/h 이하의 차량 속도로 운행하십시오.

차량 견인

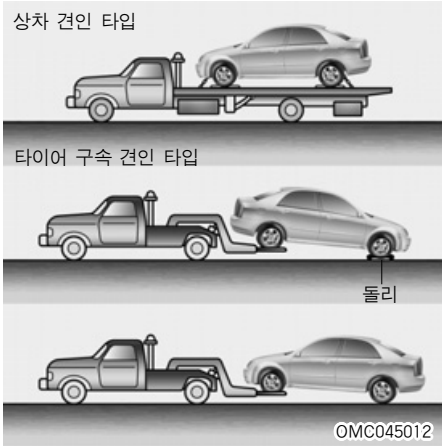

F080100AUN

■ 견인 트럭으로 견인시

만일 견인이 필요하다면 되도록 폐사 직영 서비스 센터 또는 서비스협력사 또는 견인 전문 업체를 이용하십시오.

견인하는 가장 좋은 방법은 견인차량을 이용하여 차량 전체를 들어올리는 상차 견인으로 견인하는 것이며 만약 두 바퀴를 이용하여 견인시에는 구동되는 바퀴인 앞바퀴를 들어 올려 타이어 구속방식으로 견인하십시오.

견인되기 전에 주차 브레이크를 해제하고 변속레버를 중립(N) 위치에 놓으십시오.

⚠ 주 의

- 서스펜션 구속 방식으로 견인하면 범퍼 및 하부 부품에 손상을 줄 수 있습니다.

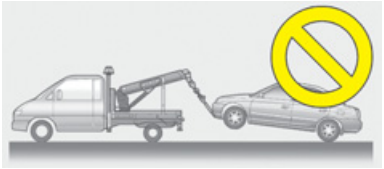

HXD02

- 구동되는 앞바퀴를 땅에 대고 차량 뒷부분을 들어올려 견인하면 변속장치에 손상을 줄 수 있습니다. 또한 차량 구동력에 의해 고전압이 자동 형성되어 통합패키지 모듈 파손 및 안전사고 위험이 있을 수 있습니다.

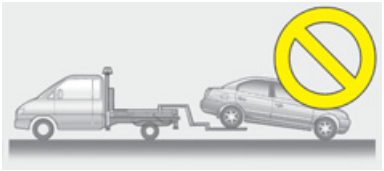

HXD03

- 견인 시 범퍼 및 하부부품 손상에 주의 하십시오.

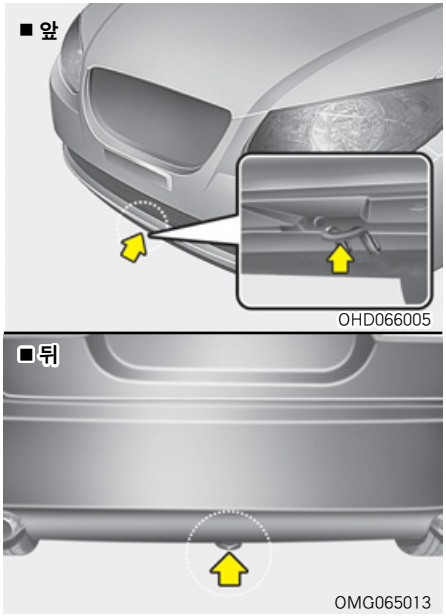

F080300AUN

■ 견인차가 아닌 일반차량으로의 견인시

1. 견인 후크에 로프를 단단히 고정 시키십시오.

⚠ 주 의

차량 다른 부위에 연결하여 견인 할 경우 차체 손상 및 변형의 우려가 있으므로 반드시 견인 후크에 연결 하십시오.

⚠ 경 고

- 견인 후크는 일시적인 짧은 거리의 견인 및 구난 시 사용하고자 하는 것으로 상시 견인의 목적은 없습니다.
  용도 이외로 사용할 경우 사고의 우려가 있습니다.
- 견인을 할 때에는 매우 주의하십시오. 비상용 견인 고리와 견인 로프 또는 체인에 과도한 하중을 줄 수 있는 갑작스러운 출발이나 난폭한 운행을 피하십시오. 견인 고리와 견인 로프 또는 체인이 파손되어 심각한 부상이나 차량 손상을 줄 수 있습니다.

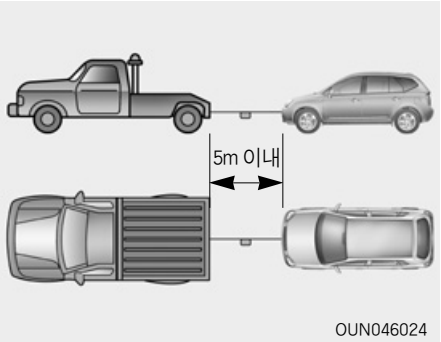

2. 로프는 5m 이내로 하고 중앙에 흰천 (약 30cm 너비)을 묶어 식별이 가능하도록 하십시오.
3. 변속 레버를 중립(N) 위치에 놓으십시오.
4. 스티어링 휠이 잠기지 않도록 시동 스위치를 「ACC」 위치에 놓으십시오.
5. 주차 브레이크를 해제 하십시오.
6. 견인 중에는 로프가 느슨해지지 않도록 하고, 강한 충격이나 횡방향으로의 힘이 가해지지 않도록 주의 하십시오.
7. 견인시 운전자 상호간에 연락을 하면서 스티어링 휠을 잡고 견인차량과 같은 방향으로 조향을 하십시오.

F080400AHD

※ 견인시 유의 사항

- 바퀴가 진흙, 모래 또는 도랑 등 차량 자체의 힘으로 빠져 나올수 없는 상태에 있을때 절대 임의로 견인하지 마십시오.
- 견인하는 차량보다 무거운 차량의 견인은 피하십시오.
- 브레이크 제동 성능이 평소보다 나빠지므로 제동시에는 브레이크 페달을 평소보다 힘껏 밟으십시오.
- 파워 스티어링 휠 장착 차량은 파워 스티어링 휠 장치가 작동되지 않게 되어 스티어링 휠 조작이 매우 무거워지므로 평소보다 스티어링 휠을 강하게 조작하십시오.
- 긴 경사길을 내려올 때는 브레이크가 과열되어 제동 성능이 떨어질 우려가 있으므로 자주 차량을 정지시켜 브레이크를 식히십시오.
- 무단변속기 차량은 위급시 짧은 거리(견인속도 : 10km/h 이내, 견인거리 1km 이내)를 제외하고는 일반차량으로의 견인을 하지 마십시오. 변속기가 파손될 수 있습니다.

⚠ 주 의

무단변속기 차량은 오일 범위가 정상일때만 일반 차량으로의 견인이 가능합니다. 그렇지 않을 경우 변속기가 파손될 수 있습니다.

⚠ 경 고

- 견인이 잘 이루어지지 않는다면 무리하게 견인을 계속하려고 하지 마시고 폐사 직영 서비스센터 또는 서비스협력사, 견인 전문 업체를 이용하십시오.
- 가능한 차량 앞쪽으로 똑바로 향하여 견인하십시오.
- 견인 시 차량으로부터 멀리 떨어져 계십시오.

⚠ 경 고

바퀴가 진흙, 모래 또는 차량 자체의 힘으로는 빠져 나올 수 없는 상태에 있을 때 비상 견인 고리를 이용하여 차량을 견인하고자 할 경우 견인 고리에 과도한 하중이 가해져 견인 고리, 로프 또는 체인이 파손되어 심각한 차량 손상이나 부상을 초래할 수 있습니다. 폐사 직영 서비스센터 또는 서비스협력사, 견인 전문 업체에 의뢰하십시오.

사고 및 차량 화재 시 응급조치

- 차량을 안전한 장소에 이동시킨 후, 고전압의 전기 누출의 위험을 방지하지 위해 다음의 사항을 꼭 지켜주십시오.
  1. 브레이크 페달을 밟고, 주차 브레이크를 체결하십시오.
  2. 변속레버를 「P」(주차)위치로 이동하십시오.
  3. 차량 시동키(Key)를 분리하십시오. (에너지 입/출력 금지)
- 차량 위치가 실내 일 경우 수소가스 방출을 위하여 문을 열어 환기하십시오.
- 화재 진압을 위하여 액체 물질 사용하지 마십시오.
  - 분말소화기 혹은 모래를 사용하여 화재를 진압하여 주십시오.
- 차량이 반쯤 침수 상태일 경우 차량의 안전 플러그등 일체의 접근을 금지하십시오.
- 고전압 케이블이 벗겨진 상태에서는 만지지 마십시오.
- 고전압 배터리 전해질 누수 발생시는 피부에 접촉하지 마십시오.

⚠ 경 고

본 차량은 하이브리드 전용의 고전압 계통 부품이 장착되어 있으므로 사고 발생시 다음과 같은 특별한 주의가 요구됩니다.

- **사고가 발생하였을 때 고전압 부품이 파손되어 감전사고가 발생할 수 있으니 엔진을 정지시키고 엔진룸 및 트렁크 룸 내부 부품의 접촉을 금하여 주십시오.**
- **사고가 발생하였을 때 고전압 배터리가 파손되어 인체에 유해한 가스 및 전해액이 누출될 수 있습니다. 가스 누출이 의심이 되면 창문을 열어 환기를 시키고 실외로 이동하십시오. 만일 누출된 액체가 눈에 들어가거나 피부에 접촉되면 즉시 흐르는 물 또는 소금물로 환부를 세척한 후 의사의 진료를 받으십시오.**

⚠ 경 고

- **차량화재 발생시 트렁크 룸 내부의 고전압 배터리가 가열되어 폭발할 수 있으니 신속히 화재를 진압하여야 하며 불가능할 경우 차량에서 대피하고 사람들이 접근하지 않도록 하여 주십시오. 화재진압시에는 물을 사용하지 말고 분말소화기 혹은 모래 등 전기화재에 적합한 소화기를 사용하십시오.**
- **견인이 필요하다면, 네 바퀴를 모두 들어 올려 견인하십시오.**
  견인시 앞바퀴가 지면에 있으면, 전동기는 계속적으로 전기를 생성할 수도 있습니다. 화재는 손상의 정도에 따라 발생할 수 있습니다.

■ 가스 및 전해질 유출시 조치사항

- 차량 시동키(Key) 분리 : 에너지 입/출력을 금지하십시오.
- 가스 발생시 가스는 수소 및 알카리성 증기이므로 만일 차량 위치가 실내일 경우 즉각 환기를 시키고 안전한 장소로 대피하십시오.
- 만일 누출된 액체가 피부에 접촉시 즉각 붕산 용액으로 중화시키고, 흐르는 물 혹은 소금물로 환부를 세척하십시오.
- 누출된 증기나 액체가 눈에 접촉시 즉각 흐르는 물에 세척 후 의사의 진료를 받으십시오.
- 만일 고온에 의한 가스 누출일 경우 배터리가 완전히 상온으로 식을 때까지 사용을 금지하십시오.

폭설시 행동요령

F100000AUN

- 라디오를 항상 청취하고 고속도로 안내전화 1588-2504를 이용합시다.
- 커브길, 고갯길, 교량 등에는 감속운전을 하십시오.
- 차량방치 및 갓길 주차는 제설작업에 지장을 초래하니 삼가십시오.
- 부득이 이석시 연락처를 반드시 남겨 두십시오.
- 차간 안전거리를 확보하고 브레이크 사용을 자제하십시오.
- 수시로 차량 주변의 눈을 치워 배기관(머플러)이 막히지 않도록 하십시오.

※ 고속도로 콜센터 전화 및 권역별 라디오 주파수 안내

- 고속도로 안내전화 : 1588-2504, 031-710-7240~5, 031-710-7251~6
- 재난시 라디오 주파수

구 분		서 울	대 전	대 구	부 산	광 주	군 산	원 주	강 릉
KBS	표준	97.3	94.7	101.3	103.7	90.5	96.9	97.1	98.9
MBC	F4U	91.9	97.5	95.3	88.9	91.5	99.1	98.9	94.3
	표준FM	95.9	92.5	96.5	95.9	93.9	94.3	92.7	96.3
SBS (지역민방)		107.7	95.7	99.3	99.9	101.1	90.1	105.1	106.1
교통방송		95.1	102.9	103.9	94.9	97.3	102.5	105.9	105.5

[NSC(국가안전보장회의) 권장 대국민 행동 요령]

목 차

엔진부의 명칭 7-2
점검 정비 7-3
일상 점검 7-6
정기 점검 7-8
엔진 오일 점검 7-15
냉각수 점검 7-17
브레이크액 점검 7-19
무단변속기(CVT) 오일 점검 7-20
와셔액 점검 7-20
벨트 점검 7-21
주차 브레이크 점검 7-22
에어클리너 점검 7-23
공조 장치용 에어필터 점검 7-24
와이퍼 블레이드 점검 7-25
배터리 점검 7-28
타이어 및 휠 점검 7-31
퓨즈의 교환 7-37
- 실내 퓨즈 7-38
- 엔진룸 퓨즈/릴레이 7-39

전구의 교환 7-41
차체 손질 7-46
배출가스 허용기준 7-51
배출가스 저감을 위한 차량관리 7-52
배출가스 제어장치의 관리 및 정비 7-52

엔진부의 명칭

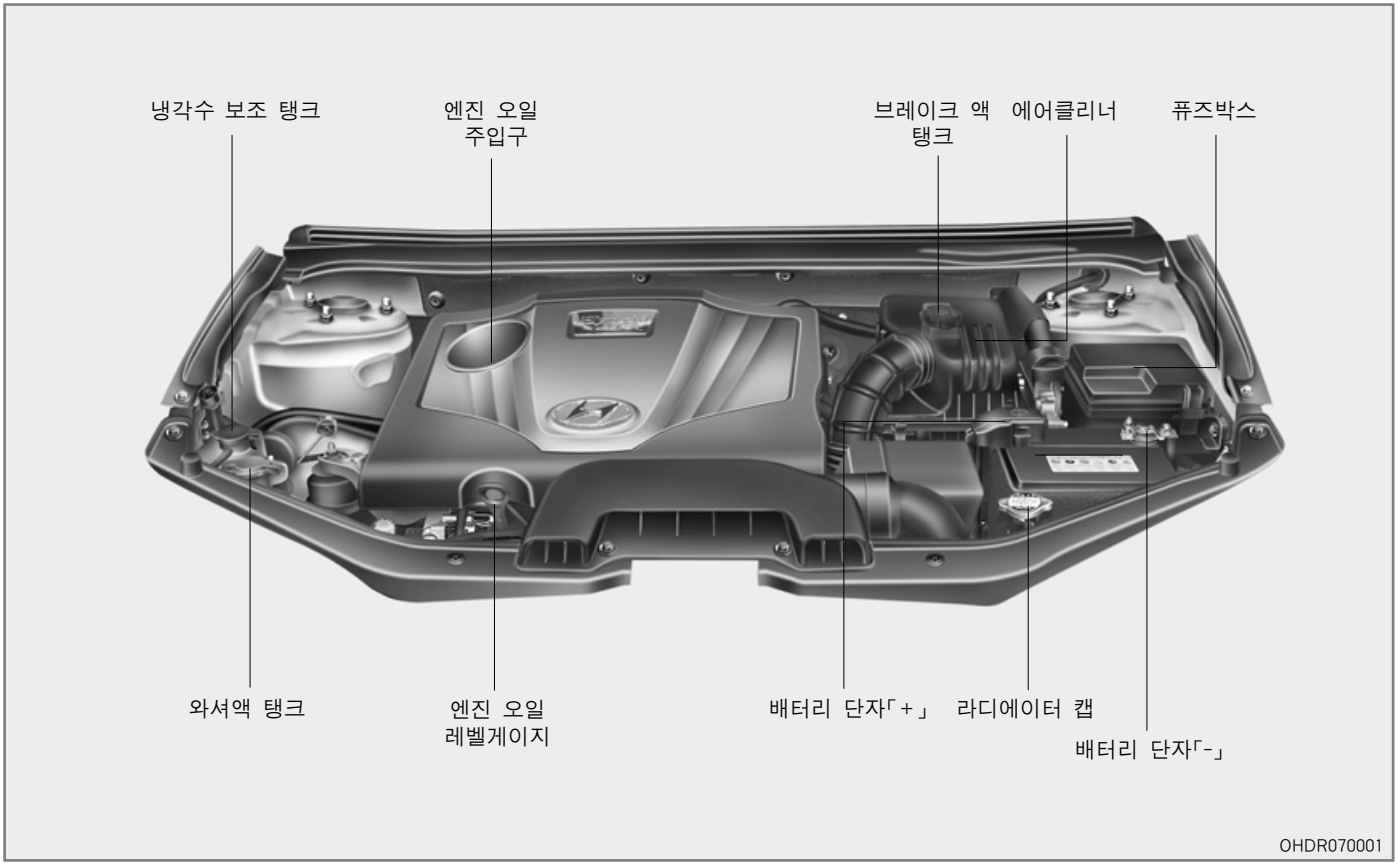

G010100AHD

점검 정비

G020000AUN

자동차는 시간이 경과하고 주행거리가 증가함에 따라 그 기능이 노화됩니다.
당사에서 추천하는 정기 점검 주기표에 따라 점검 정비하여 차량의 수명을 연장하고 주행중의 갑작스런 고장으로 인한 사고의 위험에서 벗어나십시오.
(「정기 점검 주기표」 참조)

점검 정비를 할때는 반드시 폐사 순정부품을 사용하시고 차량에 대한 특별한 지식과 장비를 갖춘 폐사 직영 서비스센터 또는 서비스협력사에서 실시하십시오.
만일, 순정부품을 사용하지 않거나 폐사 직영 서비스센터 또는 서비스협력사가 아닌곳에서 점검 정비하여 발생하는 크레임은 보증수리 기간이라도 보증수리를 받을 수 없으므로 주의하십시오. 자세한 사항은 보증서를 참고하십시오.

또한, 자동차 관리법에 따라 자동차 소유자는 자동차 신규등록일로 부터 해당 기간이 경과되면 반드시 점검 및 검사를 받아야 합니다.

G020100AUN

■ 운전자 의무 준수 사항

⚠ 주 의

- 잘못된 점검 정비는 고장의 원인이 됩니다. 본 취급설명서에 기재된 점검 정비 방법은 비교적 운전자가 손쉽게 할 수 있는 항목입니다.
  그러나, 보증기간 내라도 운전자의 잘못된 점검 정비로 인한 크레임은 보증수리를 받을 수 없음에 유념하십시오.
  기재된 점검 정비 방법이 어렵고 이해되지 않으면 폐사 직영 서비스센터 또는 서비스협력사에 점검 정비를 의뢰하십시오.
- 물 또는 왁스 등 액체성 물질로 엔진룸을 청소할 경우 차량의 전기계통에 이상을 초래하여 정상적인 차량운행이 불가능할 수 있으므로 액체성 물질로 엔진룸을 청소하지 마십시오.

⚠ 경 고

점검 정비를 할때는 반드시 세심한 주의를 기울여 안전사고가 일어나지 않도록 하십시오.

G020200AUN

■ 점검 정비시 주의사항

- 경사가 없는 평탄한 장소에서 실시하십시오.
- 시동 「LOCK」 또는 「ACC」로 한 후 변속레버 「P」(주차)에 위치시킨 후 주차 브레이크를 작동시켜 놓으십시오.
- 엔진 시동 상태에서 점검을 해야 할 때가 아니면 반드시 엔진 시동을 끄십시오.
- 점검 정비는 환기가 잘 되는 장소에서 실시하십시오.
- 차량 밑에서 작업할 때는 반드시 리프터를 사용하십시오.
- 배터리의 「-」단자를 분리하고 점검 정비하십시오.

⚠ 주 의

- 배터리, 점화 케이블, 전기 배선에는 전류가 흐르고 있다는 것에 유념하여 퓨즈, 메인퓨즈가 단선되지 않도록 하십시오.
- 엔진 룸 점검 또는 정비 시 엔진 커버＊ 상단 또는 연료 관련 부품 위에 무거운 물건을 올려 놓거나 무리한 힘 또는 충격을 가하지 마십시오.
- 연료 계통(연료 라인 및 연료 분사장치) 정비 시에는 반드시 폐사 직영 서비스센터 또는 서비스협력사에서 실시하십시오.
- 점검 정비 시 엔진 커버를 임의로 탈거한 상태에서 장시간 주행하지 마십시오.

⚠ 경 고

- 인공 심장 등 인공 장기 사용자는 엔진이 작동 중일 경우 엔진에 가까이 접근하지 마십시오. 인젝터 등 전자제어 장치의 고압 전류에 의해 이상 작동이 발생할 수 있습니다.
- 엔진부를 점검할 때는 반드시 엔진을 정지시키고 엔진이 식은 후에 실시하십시오. 그렇지않으면 화상을 입을 수 있습니다.
- 엔진을 시동시키고 밀폐된 장소에서 점검 정비할 경우 배기가스에 중독될 수 있으니 반드시 환기를 시키십시오.
- 잭으로 차량을 받친 상태에서 차량 밑으로 들어가지 마십시오.
  잭으로 부터 차량이 미끄러지면 심각한 부상을 초래할 수 있습니다.

⚠ 경 고

- 엔진 시동상태에서 작업을 해야 할 경우에는 옷자락, 시계, 반지 등은 제거하여 위험을 사전에 방지 하십시오. 구동벨트, 냉각팬에 손, 옷자락, 머리카락, 공구등이 닿지 않도록 하십시오.
- 연료장치나 배터리 근처에서는 불꽃을 멀리 하십시오. 화재의 위험이 있습니다.
- 배터리의「-」단자를 연결할 때는 주의하십시오.「-」단자에「+」케이블을 연결하거나「+」단자에「-」케이블을 연결하지 마십시오.
  화재의 위험이 있습니다.

⚠ 경 고

- 엔진룸 점검시 주변에 화기를 가까이 하지 마십시오.
  연료와 와셔액, 각종 오일류 증발가스 인화로 화재 위험이 있습니다.
- 배터리, 점화 케이블, 전기 배선을 만질 때는 미리 배터리의「-」단자를 분리하십시오.
  전류가 흐르고 있어 감전될 수 있습니다.
-  냉각팬이 전기적으로 제어되는 차량은 엔진이 작동하지 않은 상태에서도 냉각팬이 작동할 수 있습니다.
  냉각팬의 작동은 심각한 부상의 원인이 될 수 있으므로 엔진 시동 상태에서 점검 정비해야 하는 예외적인 경우를 제외하고 반드시 시동을「OFF」하십시오.

일상 점검

G030000BHD

일상 점검이란 자동차를 운행하는 사람이 매일 차량을 운행하기 전에 행하는 점검을 말하며 이는 안전 운행에 필요한 최소한의 점검이고 운전자의 의무이기도 합니다. 반드시 실시하십시오.

점 검 항 목		점 검 내 용
이상 유무 확인		· 전일 운전시 이상이 있던 부분은 정상인가
엔진룸을 열고	엔 진	· 시동이 용이하고 연료, 엔진오일, 냉각수가 충분한가 · 누수, 누유는 없는가 · 구동벨트의 장력은 적당하고 손상된 곳은 없는가
	변 속 기	· 누유는 없는가
	기 타	· 브레이크액, 와셔액 등은 충분하고 누유는 없는가
차의 외관에서	엔 진	· 배기가스의 색깔은 깨끗하고 유독가스 매연의 배출이 없는가
	완 충 스 프 링	· 스프링의 연결부위에 손상, 균열이 없는가
	바 퀴	· 타이어의 공기압은 적당한가 · 타이어의 이상마모 또는 손상은 없는가 · 휠너트(또는 볼트)의 조임은 충분하고 손상은 없는가
	램 프	· 점멸이 확실하고 파손되지 않았는가
	등 록 번 호 표	· 번호표가 파손되지 않았는가

점 검 항 목		점 검 내 용
운전석에 앉아서	엔 진	· 연료는 충분하고 시동은 용이한가
	스 티 어 링 휠	· 흔들림, 유동이 없는가 · 조작이 용이한가
	브 레 이 크	· 페달의 유격과 잔류간극이 적당한가 · 브레이크의 작동이 양호한가 · 주차 브레이크의 작동량은 적당한가
	변 속 기	· 변속레버의 조작이 용이한가, 심한 진동은 없는가
	실외미러 / 실내미러	· 비침 상태가 양호한가
	경 적 기	· 작동이 양호한가
	와 이 퍼	· 작동이 양호하고 와셔액은 충분한가
	각종계기 및 스위치	· 작동이 양호한가

정기 점검

G040000AUN

차량을 주로 다음과 같은 조건이 아닌 곳에서 사용했다면 통상 조건의 점검 주기를 따르십시오.
그러나 만약 다음과 같은 조건에서 사용했다면 가혹 조건의 점검 주기를 따르십시오.

1. 짧은 거리를 반복해서 주행했을 때
2. 모래, 먼지가 많은 지역을 주행했을 때
3. 공회전을 과다하게 계속 시켰을 때
4. 32℃ 이상의 온도에서 교통체증이 심한 곳을 50%이상 주행했을 때
5. 험한 길(모래자갈길,눈길,비포장길)등의 주행빈도가 높은 경우
6. 산길, 오르내리막길 등의 주행빈도가 높은 경우
7. 경찰차, 택시, 상용차, 견인차 등으로 사용하는 경우
8. 고속주행(170km/h이상)의 빈도가 높은 경우
9. 잦은 정지와 출발을 반복으로 주행 할 경우
10. 소금, 부식물질 또는 한냉지역을 운행하는 경우

위와 같은 조건에서 차량을 운행했다면, 정상 점검 주기보다 더 자주 점검, 교환, 보충하여야 합니다.

G040100AHD

■ 통상 조건

▶ 배출가스 제어관련 항목

● : 교환, ○ : 점검, 조정, 보충, 청소 또는 필요시 교환

점검항목 \ 주행거리	일일 점검	매10,000 km	매20,000 km	매30,000 km	매40,000 km	매60,000 km	매80,000 km	매100,000 km	매120,000 km	매140,000 km
엔진 오일 및 오일필터	○	매 15,000km 또는 12개월 마다 교환								
연료량 점검(연료부족 경고등 점등시 즉시 충전)*[1]	○									
구동벨트(알터네이터, 에어컨 등) 장력 마모 상태	최초 90,000km 또는 72개월 점검, 이후 매 30,000km 24개월 마다 점검									
연료필터*[2]				○						
연료라인 및 연결부 누유	○									
연료호스	○									
에어클리너 필터		○			●					
점화플러그					●					
밸브 간극 점검*[3]	매 96,000km 또는 48개월 마다 점검 및 조정									
각 진공호스	매 15,000km 점검									
엔진 부조시 점검 *[4]	○									
시동 불능시(재시동 3회 이내 제한)*[4]	○									

*[1] 검증되지 않은 연료(첨가제 등)은 주유하지 마십시오.

*[2] 차량의 연료필터 막힘에 의한 출력저하, 시동성 저하, 연료압력 이상등 문제가 발생시 즉시 필터를 교환하십시오.

*[3] 밸브 이음 발생 또는 엔진 진동 발생시 조정하십시오.

*[4] 엔진부조나 과도한 재시동시 촉매장치 등 배출가스 관련 부품에 치명적인 손상을 초래할 수 있습니다.

점검항목 \ 주행거리	일일 점검	매10,000 km	매20,000 km	매30,000 km	매60,000 km	매80,000 km	매100,000 km	매120,000 km	매140,000 km	매160,000 km
LPI 차량의 연료계 누출 점검(냄새발생 유무)	○		○							
① 레귤레이터 유니트 입 • 출구 연결부/본체	○		○							
② 인젝터 입 • 출구 연결부/본체	○		○							
③ 엔진룸내의 연료호스 및 어댑터 입 • 출구 연결부	○		○							
④ 연료라인 손상 여부	○		○							
⑤ 레귤레이터 피드 / 리턴 연결부 / 본체	○		○(매1년)							
⑥ 멀티밸브 피드 / 리턴 연결부 / 본체	○		○(매1년)							
⑦ LPG 주입구	○		○							
⑧ 긴급차단 밸브 입 • 출구 연결부 / 본체	○		○							
⑨ 봄베 본체 용접부 / 연결부	○		○							
⑩ 연료게이지	○		○							
⑪ 충전밸브 연결부/본체	○		○							
⑫ LPG 연료필터	○				○					
⑬ LPG 충진구 인렛필터*[5]	○				○					

*1. LPI 차량의 연료 계통은 안전을 위하여 반드시 매일 주행전 냄새 발생 유무를 점검하고 최소한 매20,000km 마다 LPG누설 점검 장비를 이용하여 누출 유무를 점검하십시오.
*2. 상기점검/ 교환주기는 산업자원부 고시 액화석유가스 품질기준에 적합할 경우 해당됩니다.

*[5] 연료 품질에 따라 충진구 필터의 막힘이 권장 점검/교환주기보다 조기에 발생할 수 있습니다.
LPG 충진시간이 현저히 길어질 경우, 점검 후 필터 여과지를 교환하십시오.

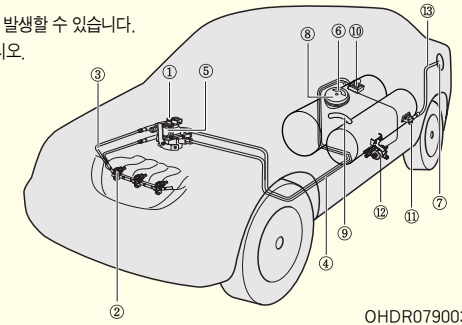

OHDR079003

점검항목 \ 주행거리	일일 점검	매10,000 km	매20,000 km	매40,000 km	매60,000 km	매80,000 km	매100,000 km	매120,000 km	매140,000 km	매160,000 km
레귤레이터 유니트 어셈블리						○				
레귤레이터 유니트 내 컷솔밸브 플런저 작동 점검				○						
인젝터 어셈블리						○				
LPG 펌프 및 드라이버		○								
LPG 호스 및 연결부 가스 누설 및 손상 점검	○		○							
LPG 솔레노이드 작동 점검	○		○							

일반 점검 항목

● : 교환, ○ : 점검, 조정, 보충, 청소 또는 필요시 교환

점검항목 \ 주행거리	일일 점검	매10,000 km	매20,000 km	매30,000 km	매40,000 km	매60,000 km	매80,000 km	매100,000 km	매120,000 km	매160,000 km
냉각수량 점검 및 교환	○	최초 교환 : 20만km 또는 10년, 최초 교환 후 : 매4만km 또는 매2년 마다 교환								
각종 오일 누유, 냉각장치의 누수 여부	○									
배터리 상태	○									
각종 전기장치 점검				○						
무단변속기 오일		무점검, 무교환								
브레이크 액	○				●					
타이어 공기압, 마모상태	○									
타이어 위치 교환		●								
브레이크 호스 및 라인의 누유, 파손 여부			○							
브레이크 패드 및 디스크		○								
배기 파이프 연결부, 머플러, 및 세스펜션 볼트의 손상, 조임상태		○								
조향계통 각 연결부, 기어박스, 부트 손상 여부		○								
드라이브 샤프트와 부트				○						
휠 너트의 조임상태		○								

점검항목 \ 주행거리	일일 점검	매10,000 km	매20,000 km	매30,000 km	매40,000 km	매60,000 km	매80,000 km	매100,000 km	매120,000 km	매160,000 km
브레이크 페달 유격	상태에 따라 수시 점검 및 수정									
현가 장치 점검(볼트 및 너트 조임 토크)		○								
로워암 볼 조인트 청소				○						
주차 브레이크 행정		○								
도어 체커,각 잠금장치, 각 힌지부 점검주유		○								
앞 바퀴 정렬상태	상태에 따라 수시 점검 및 수정									
공조 장치용 에어필터	매 15,000km 마다 교환									
에어컨 냉매 점검	매 12개월 마다 점검									
에어컨 작동 상태 점검	매 12개월 마다 점검									

G040200AHD

■ 가혹 조건

● : 교환, ○ : 점검, 조정, 보충, 청소 또는 필요시 교환

점 검 항 목	점 검 방 법	점 검 주 기	운행 조건
엔진 오일 및 오일필터	●	매 7,500km 또는 6개월	1, 2, 3, 4, 5, 6, 7, 9, 10
에어클리너 필터	○	상태에 따라 수시 점검	2, 5
점화플러그	○	상태에 따라 수시 점검	3
브레이크 디스크 및 패드	○	상태에 따라 수시 점검	2, 4, 5, 6, 7, 8
로워암 볼 조인트 점검	○	상태에 따라 수시 점검	2, 4
드라이브 샤프트와 부트	○	상태에 따라 수시 점검	2, 4, 5, 6, 7, 8, 10
무단변속기 오일	●	매 100,000km	1, 4, 5, 6, 7, 9
공조 장치용 에어필터	●	상태에 따라 수시 점검 또는 필요시 교환	2

※ 다음과 같은 가혹 조건하에서 차량을 사용했을 경우에는 정기 점검주기를 좀더 앞당겨 자주 점검,교환해 주십시오.

1. 짧은 거리를 반복해서 주행했을 때
2. 모래, 먼지가 많은 지역을 주행했을 때
3. 공회전을 과다하게 계속 시켰을 때
4. 32℃ 이상의 온도에서 교통체증이 심한 곳을 50%이상 주행했을 때
5. 험한 길(모래자갈길,눈길,비포장길)등의 주행빈도가 높은 경우
6. 산길, 오르내리막길 등의 주행빈도가 높은 경우
7. 경찰차, 택시, 상용차, 견인차 등으로 사용하는 경우
8. 고속주행(170km/h)의 빈도가 높은 경우
9. 잦은 정지와 출발을 반복적으로 주행할 경우
10. 소금, 부식 물질 또는 한랭지역을 운행하는 경우

엔진 오일 점검

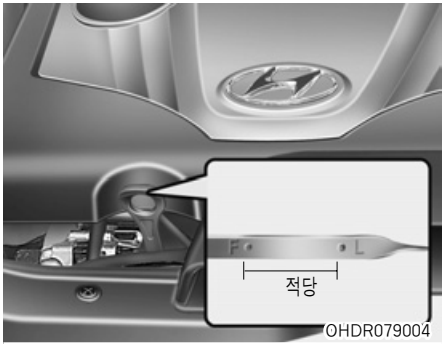

G060100AUN

■ 엔진 오일량 점검 및 보충

엔진 오일의 양은 엔진 성능에 중요한 영향을 미치므로 매일 점검 하십시오. 엔진 오일의 점검은 다음의 순서로 점검 하십시오.

1. 차를 평탄한 곳에 주차 후 정상작동 온도까지 엔진을 워밍업 시키십시오.
2. 엔진 시동을 끄고 오일 팬의 유면이 안정될 때까지(약 5분정도) 기다려 레벨게이지를 뽑아서 깨끗한 헝겊으로 닦아낸 후 다시 레벨게이지를 꽂으십시오.
3. 레벨게이지를 뽑아서 점검 하십시오.



4. 오일량이 레벨게이지의 최대선~최소선(F~L)사이에 있는지 점검하고 최소선(L) 부근일 때는 최대선(F)까지 보충하십시오.
5. 보충 후에는 오일 레벨게이지로 규정량이 되었는지 다시한번 확인 하십시오.
6. 오일 주입구와 오일 레벨게이지는 확실하게 체결하십시오.

⚠ 주 의

깔대기를 사용하여 엔진 오일 주입시에는 반드시 오일 레벨게이지를 뽑은 상태에서 엔진 오일을 한번에 과도하게 주입하지 말고 여러번 나누어 천천히 주입하십시오. 그렇지 않을 경우, 엔진에 심각한 손상을 초래할 수 있습니다.

⚠ 주 의

- 엔진오일 보충, 교환 시 차체 및 엔진룸에 흘리지 않도록 주의하십시오. 차체에 묻을 경우에는 즉시 닦아주십시오.
- 오일을 보충할 때는 주입구로 이물질 등이 들어가지 않도록 주의하십시오. 오일을 최대선(F) 이상까지 보충하면 엔진 고장을 일으키게 되므로 최대선(F) 이상 보충하지 마십시오.
  오일량의 점검 중에 최대선(F) 이상 오일을 보충했을 때나 이상을 느꼈을 때는 폐사 직영 서비스센터 또는 서비스협력사에 점검을 의뢰 하십시오.
- 오일 레벨 게이지를 닦을 때에는 반드시 깨끗한 헝겊으로 닦으십시오. 이물질이 혼입되면 엔진이 고장날 수 있습니다.
- 엔진오일은 주행거리가 증가하면서 오일도 소모됨에 따라 가혹운전시는 특히 수시로 오일량을 점검하여 부족하면 보충하십시오.
- 엔진오일이 부족한 상태에서 차량을 계속 주행하면 엔진이 소착되어 엔진 고장의 원인이 됩니다.

⚠ 경 고

- 엔진오일을 반복적으로 접촉할 경우 피부암을 유발할 수 있다는 사실이 동물실험을 통해 밝혀 졌습니다. 엔진오일이 피부에 묻은 경우 비누를 사용하여 물로 깨끗이 씻어 내십시오.
- 엔진오일이 어린이 손에 닿지 않도록 하십시오.

G060200AUN

■ 엔진 오일 및 필터 교환

엔진 오일은 시간이 지남에 따라 윤활, 방청, 냉각, 세정의 효과가 감소됩니다. 정기점검 주기표의 주기에 따라 엔진 오일 및 필터를 폐사 직영 서비스센터 또는 서비스협력사에서 교환하십시오.

⚠ 경 고

주행 직후에 교환하면 엔진오일이 고온이므로 화상을 입을 우려가 있으므로 약간의 시간이 흐른 후에 온도가 내려가면 실시하십시오.

⚠ 주 의

- 반드시 추천오일 제원표의 순정부품 또는 규정사양을 사용하십시오.
- 교환한 폐오일이나 오일필터의 일반적인 폐기는 법적으로 금지되어 있으므로 반드시 폐사 직영 서비스센터 또는 서비스협력사에 교환을 의뢰하십시오.
- 오일필터는 반드시 순정부품을 사용하십시오.
  부적절한 오일 필터 장착은 오일 누유 및 엔진 손상의 원인이 될 수 있습니다.
- 오일 보충시 주입구로 먼지 등이 들어가지 않도록 하십시오.
  이물질이 혼입되면 엔진이 고장날 수 있습니다.

냉각수 점검

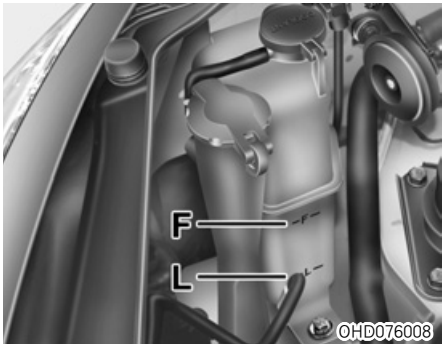

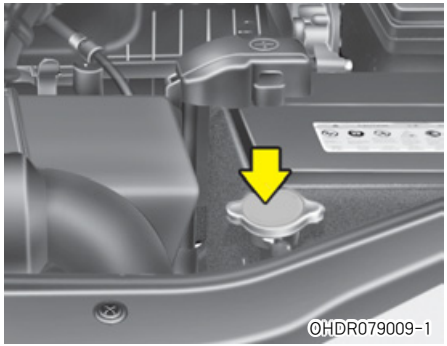

G070100AUN

■ 냉각수량 점검 및 보충

냉각수의 양은 매일 점검하여 필요시 보충하십시오. 냉각수 보충시에는 냉각수 혼합 비율표를 참고하십시오. 냉각수의 양은 엔진이 차가울 때 냉각수 보조 탱크 옆면에 표시되어 있는 최대선(F)과 최소선(L)사이에 있어야 합니다.

최소선(L)에 가까우면 지정된 부동액 사양을 냉각수 혼합비율에 맞추어 최대선(F)까지 채우고 최대선(F)을 초과하지 않도록 보충 하십시오.

⚠ 경 고

엔진 작동중에 라디에이터 캡을 열지 마십시오. 분출되는 뜨거운 냉각수에 의해 상해를 입을 수 있습니다.
엔진 시동을 끄고 엔진이 식을 때까지 기다리십시오. 이 때에도 두꺼운 헝겊으로 캡을 감싸 천천히 조심스럽게 여십시오.

G070101AUN

▶ 냉각수 혼합 비율

주위온도 (℃)	냉각수 혼합비율	
	부동액	물
-15	35%	65%
-25	40%	60%
-35	50%	50%
-45	60%	40%

※ 차량 출고시 부동액 혼합비율은 45% 입니다.

⚠ 주 의

- 냉각수 부동액 농도가 60%를 초과하거나 35% 미만일 경우, 엔진 내부의 부식 및 오버 히트 가능성이 있습니다.
- 냉각수 보충시나 후에는 부동액의 혼합 비율을 점검하십시오.
- 엔진 라디에디터 캡 또는 냉각수 보조 탱크 캡을 열거나 냉각수를 주입할 때 냉각수가 흘러 내릴 경우 엔진 하부 등 다른 부품에 손상을 줄 수 있으므로 부직포, 두꺼운 헝겊 등으로 캡 주위를 감싼 뒤 천천히 캡을 열고 냉각수를 보충하십시오.
- 보조탱크에 냉각수가 없을 때는 냉각수 보조 탱크 캡을 열고 냉각수를 보충하십시오.
- 반드시 자사 사계절 순정 부동액을 사용하십시오. 부적절한 부동액 사용시 엔진 냉각계 부품의 부식이나 침전물 생성 또는 손상으로 엔진 과열 등의 원인이 될 수 있습니다.

- 냉각수 주입 후에는 냉각수 주입구를 닫고 냉각수의 누수가 없는지 확인 하십시오.
- 냉각수 보충시에는 반드시 혼합비율로 혼합된 지정된 사양의 냉각수를 보충하시고, 냉각수의 누수가 없는지 다시 한번 확인하십시오. 또한 며칠 후에 냉각수 보조 탱크의 냉각수 양을 다시 한번 점검 하시고 필요하면 보충하십시오.

⚠ 주 의

냉각수가 없는 상태로 운전시 워터펌프의 고장 및 엔진 소착 등의 원인이 되므로 절대로 하지 마십시오.

- 부동액 혼합비율이 너무 높거나 낮아도 냉각성능이 저하됩니다.
- 냉각수의 성능을 감소시킬 수 있으므로, 부동액이 60% 이상 또는 35% 이하로 포함된 용액은 사용하지 마십시오.

- 냉각수를 보충시에는 동일 농도의 보충액을 주입하십시오.
- 물은 수도물 또는 증류수를 사용하십시오. 짠물이나 지하수 등의 경수는 절대로 사용하지 마십시오.
- 부동액, 방청제 및 시판되는 LLC등의 혼용을 피하십시오.
- 알코올계 또는 메탄올계의 냉각수를 그대로 또는 규격의 냉각수와 섞어서도 사용하지 마십시오
- 엔진 부품은 알루미늄으로 구성되어 있어 동결과 부식을 방지하기 위하여 에틸렌-글리콜 성분의 냉각수로 보호되어야 합니다.
- 보충 후 냉각수 보조 탱크 및 라디에이터 캡은 확실히 닫으십시오.
  보충 후에도 냉각수의 감소가 현저할 때는 폐사 직영 서비스센터 또는 서비스협력사에서 점검을 받으십시오.

G070200AUN

■ 냉각수 교환

냉각수는 시간이 지남에 따라 부동성능, 방청성능이 저하됩니다. 이러한 냉각수를 계속 사용하면 동파나 녹이 발생합니다. 정기 점검 주기표에 따라 냉각수를 교환하십시오.

⚠ 경 고

냉각팬이 전기적으로 제어되는 차량은 엔진이 작동하지 않은 상태에서도 냉각팬이 작동할 수 있습니다.
냉각팬의 작동은 심각한 부상의 원인이 될 수 있으므로 엔진 시동 상태에서 점검 정비해야 하는 예외적인 경우를 제외하고 반드시 시동을 끄십시오.
GDI 엔진의 경우 배터리 "-" 단자를 분리하지 않으면 냉각팬이 작동할 수도 있으니 주의하십시오.

브레이크 액 점검



G080100AUN

■ 브레이크 액량 점검 및 보충

정상적인 조건하에서 브레이크 액은 급격히 소모되지 않습니다. 그러나 브레이크 패드와 라이닝이 마모되고 주행거리가 축적됨에 따라 천천히 줄어듭니다. 주기적으로 브레이크 액 탱크의 액량이 「MIN」과 「MAX」사이에 있는지 점검하십시오.
수준이 「MIN」이하이면 폐사 직영 서비스센터 또는 서비스협력사에서 점검을 받으십시오.

브레이크 액을 보충할 때는 다음과 같이 하십시오.

1. 순정품을 사용해야 하며 평탄한 장소에서 보충하십시오.
2. 필요시 에어클리너 커버를 탈거하십시오.
3. 탱크주위를 깨끗이 닦아내고 캡을 여십시오.
4. 깔때기를 이용하여 규정오일을 천천히 넣으십시오. 이용 전 이물질 혼합을 방지하기 위해 깔때기 청결상태를 확인하십시오.(보충시 넘치지 않도록 주의!)
5. 차량의 도장 부분에 묻을 경우 손상될 우려가 있으므로 주의하십시오.
6. 주의해서 캡을 장착하십시오.

⚠ 경 고

브레이크 액 보충시 취급에 주의하십시오.
눈에 들어가지 않도록 하십시오.
만약 눈에 들어가면 즉시 흐르는 깨끗한 물로 닦아내시고, 가능한 빨리 의사에게 검사를 받으십시오.

⚠ 주 의

- 브레이크 액을 보충한 후 브레이크 액이 밖으로 흐르지 않도록 뚜껑을 정확히 닫으십시오. 브레이크 액이 밖으로 흘러나오면 즉시 닦아내십시오.
  그렇지 않으면 플라스틱 부품의 손상을 가져옵니다.
- 페인트가 손상되므로 브레이크 액이 차량의 도장부분에 묻지 않도록 하십시오.
- 브레이크 액은 서늘하고 그늘진 곳에 보관해야 하며 공기중에 오랜 시간 노출되었던 브레이크 액은 품질을 보증할 수 없으므로 사용하지 마십시오.
- 다른 종류의 액을 넣지 마십시오.
  예를 들어 미네랄 성분의 오일 몇 방울, 엔진오일 등과 같은 것들이 브레이크 시스템이 들어가면, 브레이크 장치 부품에 손상을 줄 수 있습니다.

무단변속기(CVT) 오일 점검

G100100BHD

무단변속기는 오일 게이지가 없습니다. 정기적으로 점검할 필요가 없으나 가혹조건 운행시는 정기 점검 주기표에 따라 폐사 직영 서비스센터 또는 서비스협력사에 점검 및 교환을 의뢰하십시오.

와셔액 점검

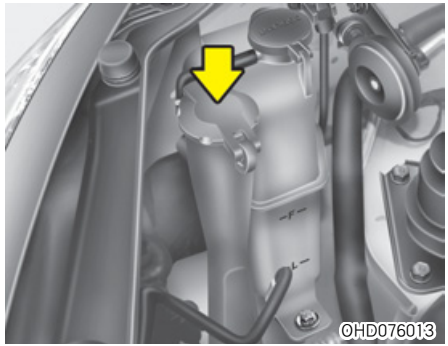

G120100AUN

■ 와셔액 점검 및 보충

와셔액의 양을 점검하여 부족시 보충하십시오.
날씨가 따뜻할 때는 와셔액으로 일반 수돗물이나 시중에서 판매하는 와셔액을 사용해도 되나, 날씨가 추운 계절에는 외부온도에 따라 빙결되어 탱크 및 모터에 손상을 가져올 수 있으므로 반드시 겨울용 와셔액을 사용하십시오.

⚠ 주 의

- 와셔액이 없을 때 와셔모터를 작동하면 모터가 파손됩니다.
- 와셔액 보충 시 캡을 연 후 넘치지 않도록 주의하십시오.
- 와셔액 보충 시 순정품 와셔액을 사용하고 비순정 와셔액을 사용하거나 물만 사용하면 탱크 및 차량의 부식이 발생할 수 있습니다.

⚠ 경 고

- 엔진 냉각수 또는 부동액을 와셔액으로 사용하지 마십시오. 엔진 냉각수가 유리에 뿌려지면 시야를 가려 위험하고 차체와 도장에 손상을 줍니다.
- 와셔액에는 알코올 성분이 함유되어 있어 인화성이 강하므로 화염 또는 불꽃을 멀리하십시오. 화재의 위험이 있습니다.
- 또한 와셔액에는 유독성이 있으므로 마시지 않도록 주의 하십시오.

벨트 점검

G130200AUN

■ 구동 벨트

벨트 장력을 정확히 조정하여야 벨트의 수명이 연장되며 벨트가 미끄러지는 현상을 방지할 수 있습니다. 정기점검 주기표의 점검 및 교환 시기에 따라 폐사 직영 서비스센터 또는 서비스협력사에 점검 및 교환을 의뢰하십시오.

⚠ 주 의

벨트가 낡았거나 손상되었으면 벨트를 반드시 교환하십시오.
그대로 주행하면 오버히트나 배터리 방전등을 초래할 수 있습니다.

⚠ 경 고

- 벨트점검 작업시 시동을 「LOCK」 또는 「ACC」로 하십시오.
- 구동벨트로부터 옷자락, 머리카락, 넥타이 등을 멀리하십시오. 위험합니다.

주차 브레이크 점검

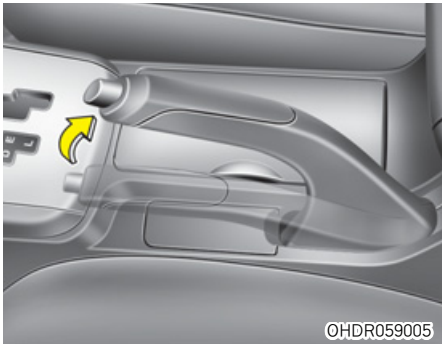

G140100BHD

■ 주차 브레이크 작동 상태 점검

정기 점검 주기에 따라 반드시 안전한 상태에서 주차 브레이크 점검을 실시하십시오.

- 전 · 후방에 차량이 없는 상태에서 주차 브레이크 레버를 당겨 가파른 언덕길에서 제동이 되는지 점검하십시오.
- 평탄하고 안전한 장소에 주차시킨 후, 주차 브레이크가 완전히 해제된 상태에서 주차 브레이크 레버를 20kg 의 힘으로 당겼을 때 7회 "딸깍" 거리는지 확인하십시오.

주차 브레이크 점검값이 정상범위에서 벗어나거나 언덕길에서 제동이 되지 않을 때는 폐사 직영 서비스센터 또는 서비스협력사에 정비를 의뢰하십시오.

⚠ 주 의

주차 브레이크가 작동된 상태에서 주행하면 브레이크 패드(또는 라이닝 *)의 과다한 마모의 원인이 됩니다.

에어클리너 점검

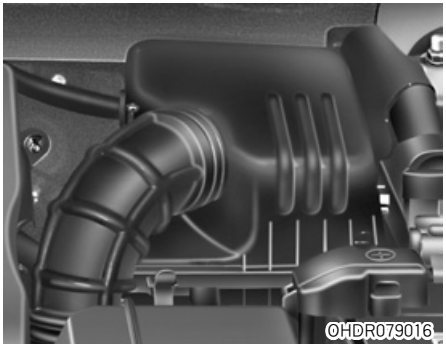

G160100AUN

■ 필터의 점검

에어클리너 필터의 상태 불량은 엔진수명의 단축, 매연의 과다발생, 엔진 출력의 저하 등에 직접적인 영향을 주는 부품입니다.
정기 점검 주기에 따라 점검, 교환하십시오.
특히, 비포장 도로나 먼지가 많은 도로에서 주행하면 먼지가 더욱 많이 흡입되므로 철저하게 관리하시고, 통상 조건보다 더 자주 필터를 교환하십시오.
(「정기 점검 주기표-가혹 조건」 참조)

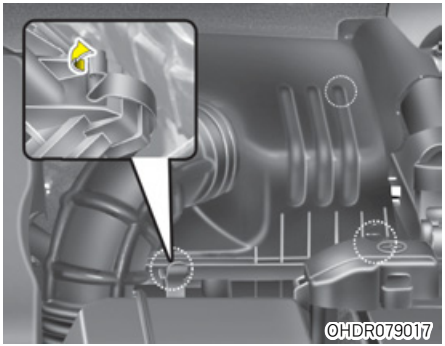

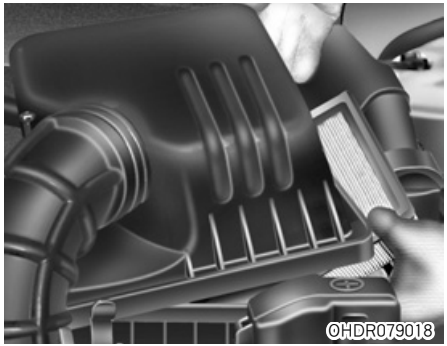

G160300BHD

■ 필터의 교환

1. 에어클리너 커버의 클립을 푸십시오.
2. 에어클리너 커버를 분리하십시오.
3. 에어클리너 필터를 교환하십시오.
4. 역순으로 장착하십시오.

G0160400AUN

⚠ 주 의

- 에어클리너 필터를 분리한 상태로 주행하지 마십시오. 이는 과도한 엔진 마모를 초래합니다.
- 에어클리너 필터는 순정부품을 사용하십시오. 비순정부품을 사용할 경우에는 엔진 내부 및 센서에 손상을 줄 수 있습니다.
- 미량일지라도 먼지가 계속 엔진에 흡입될 경우, 먼지가 연마제 역할을 하여 엔진 수명이 단축됩니다.
- 에어클리너 필터의 점검은 수시로 하시고 상태에 따라 교환하십시오.
- 필터의 손상여부, 고무패킹의 손상여부를 수시로 확인하십시오.
- 에어클리너 필터 분리시 공기 흡입구에 먼지나 오염물질이 들어가지 않도록 주의하십시오.
- 커버는 확실히 체결하여 먼지가 흡입되지 않도록 하십시오.

공조 장치용 에어필터 점검

G170100AUN

■ 필터의 점검

공조 장치용 에어필터는 매 15,000km 마다 정기적으로 교환하고 대기오염이 심한 도시지역이나 먼지가 많은 비포장도로 등을 장기간 운행하는 경우에는 수시로 점검하여 조기에 교환하십시오. 직접 교환하고자 할 때에는 다음과 같은 방법으로 교환하고 이때 다른 부품에 손상이 가지 않도록 주의하십시오.

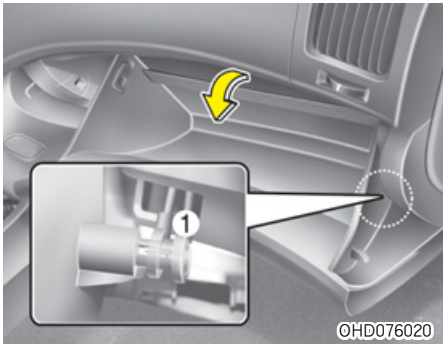

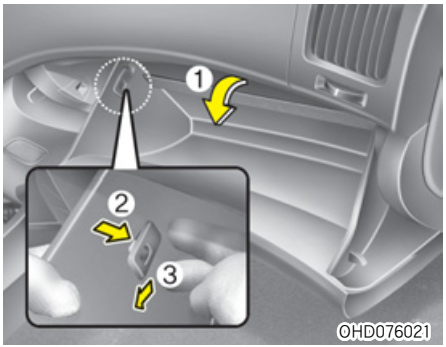

G170200BHD

■ 필터의 교환

1. 글로브 박스를 열고 오른쪽 옆면의 지지대(1)를 분리하십시오.
2. 글로브 박스의 양옆에 있는 스토퍼를 분리하십시오.

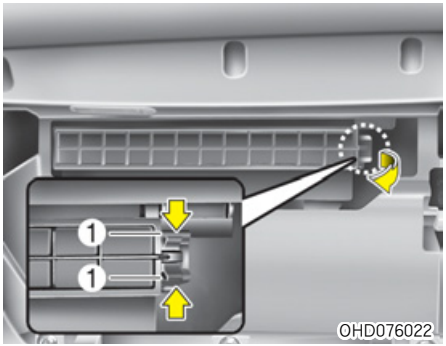

3. 공조 장치용 에어필터 커버의 우측 잠금 장치(1)를 눌러, 커버를 분리하십시오.



OHD076023

4. 공조 장치용 에어필터를 교환하십시오.
5. 조립은 분해의 역순입니다.

⚠ 주 의

공조 장치용 에어필터 교환시 필터의 화살표 방향에 맞추어 정확히 장착하십시오.
그렇지 않으면, 소음이 발생하고 필터의 성능이 떨어질 수 있습니다.

와이퍼 블레이드 점검

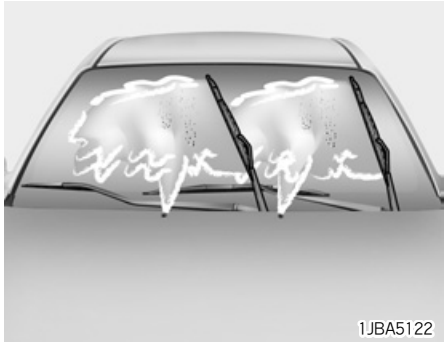
1JBA5122

G180100AUN

■ 블레이드의 점검

이물질에 의한 앞 유리 또는 와이퍼 블레이드의 오염은 앞 유리 와이퍼의 효율성을 저하시키고, 마찰음이 생길 수 도 있습니다. 오염의 공통적인 원인으로는 벌레, 수액, 일부 상업용 자동 세차기에 의한 왁스 코팅 입니다.

만약 와이퍼 블레이드로 앞 유리가 잘 닦이지 않으면, 앞 유리와 블레이드 고무 표면을 깨끗한 물과 깨끗한 수건 등을 이용하여 잘 닦아 내십시오. 와이퍼로 앞 유리를 더욱 더 깨끗하게 닦기 위해서는 앞 유리에 묻어 있는 발수 코팅제, 왁스, 유분 (먼지 털이개로 앞 유리를 닦는 경우 포함) 등을 주기적으로 상품화 된 유막 제거제를 별도로 준비하여 닦아내면 더욱 더 효과적입니다.

⚠ 주 의

- 앞 유리 세척 시 비눗물 및 합성세제를 이용하면 와이퍼 블레이드가 경화되거나, 와이퍼 작동 시 마찰이 심해 와이퍼의 떨림 및 소음이 발생 할 수 있으므로 사용하지 마십시오.
- 겨울철 앞 유리와 블레이드가 빙결 된 상태로 와이퍼를 작동시키면 블레이드가 손상 될 수 있으므로 반드시 빙결 상태를 녹인 후 사용하십시오.
- 와이퍼 블레이드의 손상을 방지하기 위하여 휘발유, 등유, 페인트, 신나 또는 기타 솔벤트 류의 액체 등을 앞 유리에 사용하지 마십시오.
- 왁스, 발수 코팅이 완전히 제거되면 유리 표면의 물은 방울져 맺히지 않고 고르게 퍼지게 됩니다.
- 시중 판매되고 있는 유막 제거제는 연마제 성분을 포함하고 있으므로 포장지 혹은 용기에 표시된 주의사항을 반드시 확인 후 사용바랍니다.

와이퍼 블레이드를 더욱 오래 사용하기 위해서는 먼지가 많은 지역 또는 비포장 지역을 운행 했거나, 장기간 운행을 하지 않은 경우에는 반드시 깨끗한 물로 앞 유리와 와이퍼 블레이드를 닦으십시오. 또한 와이퍼를 장기간 미 작동 시 와이퍼 블레이드의 변형으로 인해 심한 떨림 및 소음이 발생할 수 있으므로 정기적 (2회/주)으로 와이퍼를 작동시키십시오.

앞 유리와 블레이드의 오염물질을 제거 한 후에도 다음과 같은 현상이 발생되면 안전운행을 위하여 가까운 폐사 직영 서비스센터 또는 서비스협력사에서 전문 상담을 하십시오.

- 선이 남거나 깨끗하지 않을 때
- 소음이 발생하거나 떨릴 때
- 잔물이 스며들 때
- 장기간 사용하지 않았을 때
- 블레이드가 변형되어 부분적으로 유리면과 접촉하지 않을 때
- 와이퍼 암 장력이 약할 때

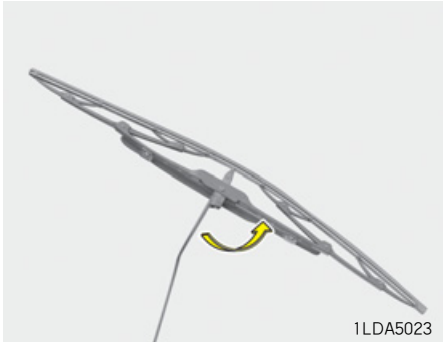

G180200AUN

■ 와이퍼 블레이드 교환 방법

1. 와이퍼 암을 세운 다음 와이퍼 암과 와이퍼 블레이드가 T자가 되도록 하십시오.

⚠ 주 의

- 와이퍼 블레이드가 분리된 상태에서 와이퍼 암이 유리창에 닿지 않도록 주의 하십시오.
  유리창이 파손될 수 있습니다.
- 차량 별로 와이퍼 블레이드 사양이 다르므로 교환시 주의하십시오. 와이퍼가 오작동하거나 작동하지 않을 수 있습니다.

⚠ 주 의

- 앞유리창을 닦을 때는 와이퍼 블레이드를 밖으로 젖혀 놓은 후 호스 등을 사용하여 물을 뿌린다음 깨끗한 헝겊으로 닦아내야 하며 또한 유리표면에 왁스, 발수코팅 또는 유분이 묻은 경우 와이퍼 작동시 떨림 및 반전음이 발생될 수 있습니다. 이럴 경우 시중에 판매되는 유막 제거제를 이용하여 깨끗이 닦아내기 바랍니다.

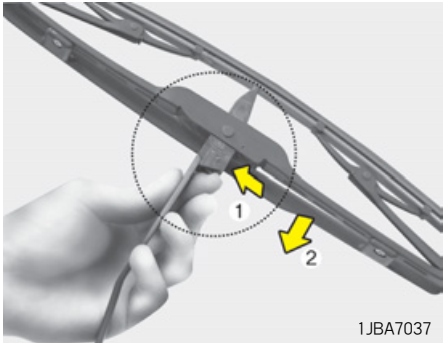

1JBA7037

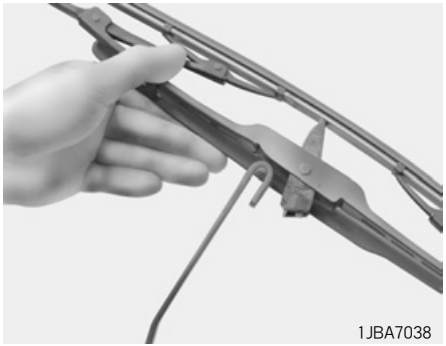
1JBA7038

2. 잠금쇠를 누르고 블레이드를 아래로 내려 분리하십시오.
3. 새 와이퍼 블레이드를 장착하십시오.

⚠ 주 의

겨울철 와이퍼 블레이드가 얼어붙은 상태에서 와이퍼를 작동시키거나 혹은 와셔액이 없이 와이퍼를 계속 작동하면 약 10초동안 와이퍼가 작동하지 않을 수가 있습니다. 이것은 고장이 아니라 와이퍼모터 내부의 과부하 차단 회로 작동으로 인한 와이퍼 보호 기능입니다.

배터리 점검

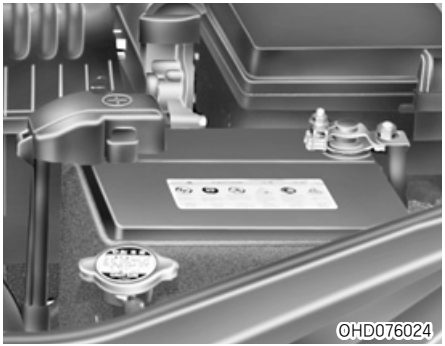

G190100BUN

■ 배터리 관리 요령

- 배터리는 수시로 점검하고, 항상 청결하게 유지 하십시오. 오염된 채로 방치하면 배터리의 수명이 단축됩니다.
- 배터리를 재충전하거나 점검을 실시하기 전에, 엔진을 끄고 모든 전기장치를 끄십시오.

최상의 배터리 성능을 위해서는,

- 배터리 장착 상태를 확실히 하십시오.
- 배터리 윗부분을 깨끗하고 건조된 상태로 유지하십시오.
- 단자와 연결부가 깨끗하고, 꽉 조여 지고, 석유젤리 또는 단자 그리스로 코팅하십시오.
- 전해액이 흐른 경우 수용액이나 베이킹 소다 등으로 즉시 닦아 내십시오.
- 만일 차가 오랜 동안 사용되지 않을 경우, 배터리 단자를 분리하십시오.

⚠ 주 의

배터리를 취급할 때는 다음 사항에 주의하십시오.

- **배터리 단자를 분리할 때는 반드시 「-」측(어스)부터 분리하시고, 장착할 때는 「-」측을 최후에 연결하십시오.**
- **배터리의 효율은 저온에서 현저히 저하됩니다. 한랭시 차를 장시간 사용하지 않을 때는 분리하여 실내에 보관하십시오.**
- **배터리의 「+」 단자와 「-」 단자를 역으로 접속하지 마십시오. 극성을 역으로 연결하면 과대 전류가 흘러 알터네이터의 다이오드와 차체 배선이 손상됩니다.**

⚠ 주 의

- 배터리의 장착이 불완전하면 주행중의 진동으로 케이스와 극판을 손상시킵니다. 배터리 코드의 단자와 접속부 둘레에 그리스를 도포하면 산의 침투를 방지할 수 있습니다.
- 배터리는 항상 완전 충전상태로 유지 하십시오. 특히 한랭 시 비중이 낮으면 동결되어 배터리 케이스의 파손을 발생시킬 우려가 있습니다.
- 차량에 임의로 전기장치(램프류, 블랙박스, 전기기기 등)를 장착하여 사용할 경우 배터리가 방전될 수 있으니 절대 장착하지 마십시오.

⚠ 경 고

반드시 규정된 전압의 배터리를 사용하십시오. 그렇지 않으면 화재의 위험이 있습니다.



배터리를 다룰때에는 항상 다음의 지시사항을 주의깊게 숙지하십시오.



담뱃불과 모든 기타 화염 또는 불꽃을 멀리 하십시오. 배터리 셀에는 인화성이 높은 수소가스가 항상 있고, 이는 불 붙으면 폭발할 수도 있습니다.



배터리 내부에는 점화율이 매우 높은 수소가 항상 존재하여 불꽃이 점화되면 폭발할 수 있습니다.



배터리는 부식성이 높은 유황성산을 함유하고 있으므로 어린이들 손에 닿지 않도록 하십시오. 배터리 산이 피부나 눈, 옷, 페인트 부분에 닿지 않도록 하십시오.

⚠ 경 고



전해액이 눈에 들어가면 적어도 15분 동안 흐르는 깨끗한 물로 닦아내고 즉시 의료 조치를 받으십시오. 또한 피부에 닿으면 닿은 부분을 깨끗이 씻어 내십시오. 아프거나 화상을 입은 감각이 들면 즉시 의료 조치를 받으십시오.



배터리 가까이에서 작업을 하거나 충전할 경우에는 눈보호개를 착용하십시오. 밀폐된 공간에서 작업을 할때에는 항상 환기를 시키십시오.



잘못된 배터리 처리는 환경과 사람의 건강을 해칠 수 있습니다. 분리수거가 이루어질 수 있도록 처리하십시오.

⚠ 경 고

- 플라스틱으로 된 배터리 케이스를 들 때 케이스에 과도한 압력은 인체에 손상을 줄 수 있는 배터리 산이 누출 될 수 있습니다. 배터리 캐리어를 이용하거나 양손을 모두 사용하여 배터리를 들어올리십시오.
- 배터리 케이블이 연결된 상태에서 배터리를 충전하지 마십시오.
- 전기점화장치는 고전압에서 이루어집니다. 엔진이 구동중이거나 시동「ACC」이상의 상태에서는 이 부품을 만지지 마십시오.

G190300AUN

■ 배터리 초기화 항목

배터리 점검 또는 교환을 위하여 배터리 단자를 탈거한 후에 다시 연결한 경우 배터리가 방전되었다가 충전된 경우, 퓨즈를 교체한 후 또는 메모리 퓨즈를 분리/장착한 후에는 다음 항목에 대하여 재셋팅하십시오.

G190302AHD

▶ 원터치 자동 유리창

배터리 전원이 끊어진 후 다시 연결시 초기화 하십시오.

G190302AUN

▶ 트립컴퓨터*

배터리 전원이 끊어진 후 다시 연결되었을 경우 트립컴퓨터의 설정 항목들이 초기화 됩니다.
4장,「트립컴퓨터」의 설정 방법을 참조하십시오.

G190303AUN

▶ 히터 및 에어컨

배터리 전원이 끊어진 후 다시 연결되었을 경우 히터 및 에어컨의 이전 설정 항목들이 초기화 됩니다.
4장,「히터 및 에어컨」의 설정 방법을 참조하십시오.

G190304AUN

▶ 시계

배터리 전원이 끊어진 후 다시 연결되었을 경우 시간이 정확하지 않게 됩니다.
4장,「시계」의 설정 방법을 참조하십시오.

G190305AUN

▶ 오디오*

배터리 전원이 끊어진 후 다시 연결되었을 경우 이미 지정해둔 주파수 등이 초기화 상태로 바뀌게 됩니다.
별도로 지급되는 오디오 설명서를 참조하여 재설정 하십시오.

타이어 및 휠 점검

G200100AUN

■ 타이어 관리

적절한 타이어 상태 유지 및 안전 그리고 연비 향상을 위해 차량 성능에 맞도록 추천 공기압이 유지될 수 있게 수시로 점검하십시오. 규정된 타이어 공기압은 수명 연장, 연료 절감, 안전운행, 조향의 편리성을 도모합니다.

G200200AUN

■ 공기압 관리

모든 타이어 공기압(임시타이어 포함)은 타이어가 차가운 상태에서 점검되어야 합니다. 차가운 타이어란 3시간 이내에 주행한 적이 없거나, 1.6km 이내로 주행한 차의 타이어를 말합니다.
주행 직후의 타이어는 주행으로 발생한 열로 인하여 규정된 공기압을 초과합니다. 반드시 식었을 때 점검하십시오.

본 차량의 추천 공기압은 8장, 「타이어 및 휠」의 공기압 제원을 참조하십시오.

⚠ 경 고

공기압이 높거나 낮으면 타이어 수명이 감소하고 차량의 조향 성능에 영향을 주며 갑작스러운 타이어 사고가 일어날 수 있으므로 타이어 관리에 신경을 써야 합니다. 주행한 타이어는 일반적으로 냉각 상태에서 초기 적용 공기압 대비 4~6psi 정도 높게 나옵니다.
이런 상태에서 추천 공기압으로 맞추기 위해 공기압을 조정하지 마십시오. 타이어가 낮은 공기압 상태가 됩니다. 낮은 공기압은 타이어의 과다 마모, 조향 성능 저하, 연비 저하, 과열에 의한 타이어 사고 등을 초래할 수 있습니다.

(계속)

⚠ 경 고

(계속)
또한 낮은 공기압은 타이어 비드부의 안착성을 저하시킵니다. 공기압이 극도로 낮으면 휠 변형 및 타이어 반제품간 박리현상의 발생 가능성이 높습니다. 가까운 폐사 직영 서비스센터 또는 서비스협력사를 통하여 타이어 공기압을 점검하고 추천 공기압을 유지하십시오. 높은 공기압은 승차감 저하, 조향 성능 저하, 타이어 트레드 중앙부의 과도한 마모, 제동거리 증가, 타이어 진동음 증가, 거친 도로에서의 타이어 손상 등의 위험성이 높아집니다.

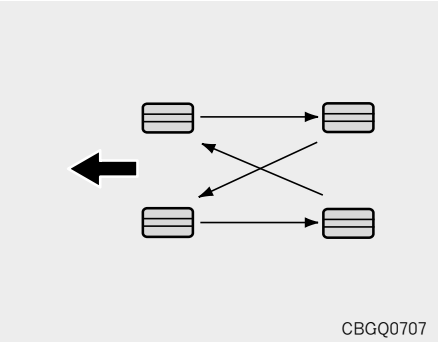

G200400AUN

■ 타이어의 위치 교환

타이어의 편마모를 방지하기 위하여 정기 점검 주기표에 따라 위치를 교환하십시오.
위치 교환을 할 때 타이어의 이상마모 및 손상을 점검하십시오. 이상마모는 보통 부적절한 타이어 공기압, 휠 얼라인먼트의 이상, 휠의 불균형과 급제동 등으로 발생됩니다. 위치교환 후에는 일정거리를 주행한 후에 휠 너트(또는 휠 볼트)의 조임 상태를 점검하십시오.

G200500AUN

■ 휠 얼라인먼트 및 타이어 밸런스

차량에 장착된 휠은 차량 성능 및 타이어 수명이 적절히 유지할 수 있도록 균형이 잡혀져 있습니다. 정기적으로 휠 얼라인먼트와 타이어 밸런스를 점검하십시오. 타이어의 편마모와 같은 이상 마모 및 차량 쏠림 현상이 발생했을 경우 또는 포장도로 주행시 차량에 진동이 발생하면 가까운 폐사 직영 서비스센터 또는 서비스협력사를 통하여 휠 얼라인먼트와 타이어 밸런스를 점검하십시오.

⚠ 주 의

부적절한 밸런스 웨이트(balance weight)는 알루미늄 휠을 손상시키며 타이어 비드부의 안착성을 저하시켜 타이어 내의 누설 현상을 일으킬 수 있으니 적절한 밸런스 웨이트를 사용하십시오.



G200600AUN

■ 타이어의 교환

- 타이어가 균일하게 마모되면 트레드부에 이어진 타이어 마모한도 표시밴드가 나타납니다. 이것은 타이어 트레드부가 마모 한계에 다다랐다는 것을 의미합니다. 이때 타이어를 교환하십시오. 편마모등 이상마모 현상이 나타난 타이어는 마모한도 표시밴드가 모든 트레드부에 나타나기 전이라도 교환하십시오.
- 타이어 교환 후에는 타이어의 균형을 맞추십시오.

- 타이어 교환 후 일정거리를 주행하고 휠 너트(또는 휠 볼트)의 조임 상태를 점검하십시오.
- 타이어 접지면에 남은 홈의 깊이가 일반도로 1.6mm 이하, 고속도로 2.4mm 이하일 경우 타이어를 교환하십시오.

⚠ 경 고

완전 마모 또는 잘못 조립된 타이어를 장착하여 주행하는 것은 매우 위험합니다. 완전 마모된 타이어는 브레이크 성능을 감소시키고 조향의 정확성 및 구동력을 저하시킵니다. 완전 마모된 타이어가 파열되기 전에 반드시 타이어를 교체하십시오.

⚠ 주 의

- 타이어 교체 시 래디얼, 바이어스 벨티드 또는 바이어스 타입의 타이어를 혼용하여 장착하지 마십시오. 장착된 타이어는 동일 크기, 동일 패턴, 동일 구조 타이어로 장착되어야 합니다. 4개의 타이어 및 휠은 동일 크기 및 동일 하중 지수를 갖는 것을 적용해야 합니다. 타이어 크기는 휠 크기와 조화되도록 해야 합니다. 다른 크기 및 형식의 타이어를 사용하면 승차감, 조향성, 최저 지상고, 전고, 차체와 타이어의 간격 및 속도계의 정밀도에 심각한 영향을 줍니다.
- 4개의 타이어를 동시에 교체하는 것이 가장 좋으나 여의치 않을 경우 전륜 또는 후륜의 2개 타이어를 동시에 교체하도록 하십시오. 1개의 타이어만을 교체하는 경우 차량의 조향 성능 및 승차감에 심각하게 영향을 줄 수 있습니다.

⚠ 주 의

- ABS*시스템은 휠 회전 속도를 비교하여 작동하며, 타이어의 사이즈는 휠 속도에 영향을 미칠 수 있습니다. 타이어를 교체할 경우 4개 타이어 모두 출고 시와 동일한 규격의 타이어를 사용하십시오. 다른 사이즈의 타이어를 혼용하여 사용할 경우 ABS* 시스템이 제대로 작동하지 않을 수 있습니다.
- 타이어를 교체하거나 위치를 교환할 경우에는 반드시 브레이크 디스크/패드를 함께 점검하십시오.

G200601AUN

▶ 임시 타이어 교환

임시 타이어는 일반 타이어보다 마모 수명이 짧습니다. 타이어에 마모한도 표시밴드가 나타나면 교체하십시오. 새로 교체되는 임시 타이어는 기존 임시 타이어와 동일 크기, 동일 트레드, 동일 구조의 타이어로 교체되어야 하며 같은 임시 타이어용 휠에 장착되어야 합니다. 임시 타이어와 임시 타이어용 휠은 일반 타이어 및 일반 타이어용 휠과 같이 장착할 수 없습니다.

G200700AUN

■ 휠의 교환

휠을 교환하고자 할 때에는 출고시 휠과 동일한 규격의 휠을 장착해야 합니다.

⚠ 주 의

다른 규격의 휠을 사용하면, 휠 및 베어링 수명, 브레이크 및 차체와 타이어의 간격, 스노우 체인 간격, 속도계 및 거리계의 정밀도, 전조등 각도 및 범퍼 높이에 좋지 않은 영향을 줄수 있습니다.

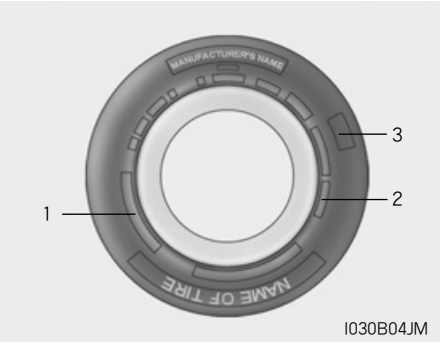

■ 타이어 측면 표시

G201002AUN

▶ 타이어의 형식(1)

타이어의 옆면에는 타이어 형식이 표기되어 있습니다. 차량의 타이어 교체 시 다음과 같은 정보를 반드시 확인하십시오.

● 타이어 크기 표시

예 : P185/65R15 86T
(해당 숫자들은 오직 예로서 제시된 것으로 크기 표시는 실제 차량과는 다를 수 있으므로 반드시 본 취급설명서 9장, 「타이어 및 휠」의 제원을 참조하십시오)

P : 승용차용 타입의 타이어라는 뜻 ('P' 자가 각인된 타이어는 승용차 및 소형 상용차에 사용되어지나 모든 승용차 또는 소형 상용차용 타이어가 이 표시를 갖고 있는 것은 아닙니다)
185 : 타이어 폭 (밀리미터 단위)
65 : 편평비
(타이어 높이 / 타이어 폭 × 100)
R : 래디얼 타이어 (타이어 구조)
15 : 림경(인치 단위)
86 : 부하 지수 (타이어가 지지할 수 있는 최대 하중과 관련된 숫자 코드)
T : 속도 등급 (타이어 속도등급 항목 참조)

● 휠 크기 표시

예 : 5.5J × 15
(해당 숫자들은 오직 예로서 제시된 것으로 크기 표시는 실제 차량과는 다를 수 있으므로 반드시 본 취급설명서 9장, 「타이어 및 휠」의 제원을 참조하십시오)
5.5 : 림폭 (인치 단위)
J : 림 형상
15 : 림경 (인치 단위)

● **타이어 속도 등급**

아래 표는 현재 승용차 및 소형 승용차에 사용되는 속도 등급을 나타냅니다. 속도 등급은 타이어 크기 표시의 일부로 이 표시는 타이어의 최대 안전 운행 속도를 의미합니다.

속도 등급	최대 속도
S	180km/h (112 mph)
T	190km/h (118 mph)
H	210km/h (130 mph)
V	240km/h (149 mph)
Z	240km/h (149 mph)이상

G201003AUN

▶ **타이어 제조일(2)**

타이어의 경우 제조일 기준으로 6년이 경과되면 자연적으로 노화되기 때문에 사용하지 않았더라도 임시 타이어를 포함하여 새 타이어로 교체해야 합니다. 이 때 제조일을 확인하기 위하여 타이어의 옆면에 DOT라는 표시를 양쪽면 중 한면에 삽입하도록 되어 있으며 이 표시는 영문 및 숫자로 구성되어 마지막 네 자리를 통해 제조일을 확인할 수 있습니다.

● **표시 형식**

예 : DOT XXXX XXXX ○○○○

표시 앞부분에 해당하는 부분은 제조 공장, 타이어 크기 및 트레드 형상에 대한 고유 표시로 마지막 숫자 4자리가 제조 시기를 의미합니다. 마지막 숫자 4자리 중 앞쪽 2자리는 제조된 해의 생산 주를 의미하며 뒤쪽 2자리는 제조 년도를 의미합니다. 예를 들어, DOT XXXX XXXX 0813로 표기되어 있다면 2013년도 8주차에 생산된 제품이란 뜻입니다.

⚠ 경 고

6년이 경과된 타이어의 경우 타이어를 이루는 반제품 간의 박리현상을 유발하여 차량의 손상 및 치명적인 사고를 유발할 수 있으므로 반드시 제조 시기를 확인하신 후 제때에 교체하십시오.

G201007AUN

▶ **규격 타이어 품질 등급(3)***

해당 타이어의 등급들은 승용차 타이어의 옆면에 표시되어 있습니다.

● **마모 등급 (TREAD WEAR)**

트레드 마모 등급은 지정 조건의 도로에서 측정된 타이어의 마모 비율을 기준으로 한 상대적인 비율입니다. 예를 들어, 마모 등급 150인 타이어는 마모 등급 100인 타이어보다 지정 조건의 도로에서 1.5배 덜 마모된다는 것을 의미합니다.

타이어의 상대적인 성능은 실제적인 운행 조건에 따라 달라질 수 있습니다. 따라서 성능은 주행 습관이나 정비 상태 그리고 도로 상태와 기후에 따라 기준치와는 차이가 있을 수 있습니다.

● **마찰 등급 (TRACTION) - AA, A, B, C**

마찰 등급은 최상급부터 최하급까지 AA, A, B, C로 분류됩니다. 이 등급들은 아스팔트 또는 콘크리트 표면과 같은 포장 도로에서 지정 조건 하에서 측정된 것으로 젖은 노면에서 타이어의 제동 성능을 나타냅니다. 마찰 등급 C인 타이어는 마찰 등급 B인 타이어보다 제동 성능이 낮다는 것을 의미합니다.

● **온도 등급 (TEMPERATURE) - A, B, C**

온도 등급은 최상급부터 최하급까지 A, B, C로 분류됩니다. 이 등급들은 발열에 대한 타이어의 내구성을 나타내며 지정된 실내 실험실의 통제된 조건 하에서 시험했을 때, 열을 분산시키는 능력을 나타냅니다. 고온 발열 상태에서 지속적인 주행은 타이어의 소재가 변질되고 타이어의 수명을 감소시키며 과도한 온도 상승은 갑작스러운 타이어의 파열을 초래할 수 있습니다. 온도 등급 A와 B는 법으로 규제된 최소한의 수준보다 실내 실험실에서 시험했을 때, 해당 타이어의 내구 성능이 더 높다는 것을 의미합니다.

⚠ 경 고

타이어에 대한 온도 등급은 적정 공기압과 하중을 유지시킨 상태에서 평가되었습니다. 과속 주행 시나 낮은 공기압 또는 과도한 하중상태에서 주행 시 타이어의 과열을 가져오며 갑작스러운 타이어 파열을 초래할 수 있습니다. 이것은 차량의 통제를 어렵게 하여 심각한 상해나 사망 사고를 초래할 수 있습니다.

■ 저편평비 타이어*

저편평비 타이어는 타이어의 편평비가 '50' 이하인 타이어를 의미하며, 스포티한 디자인을 위해 제공되고 있습니다.
저편평비 타이어는 핸들링 및 제동성능에 최적화되어 승차감 및 주행소음은 일반적인 타이어에 비해 나쁠 수 있습니다.

⚠ 주 의

저편평비 타이어는 타이어 측면 높이가 낮아서 타이어와 휠이 일반적인 타이어 보다 쉽게 손상될 수 있으므로 아래와 같은 사항에 주의 하십시오.

- **오프로드 및 험로 주행 시, 타이어와 휠이 손상될 수 있으므로 주의가 필요하며, 주행 후에는 타이어 손상을 점검하십시오.**
- **패인 노면, 과속방지턱, 맨홀, 연석 등을 통과할 때에는, 속도를 낮추고 타이어 손상에 주의 하십시오.**
- **타이어에 충격이 가해진 경우, 즉시 타이어를 검사하거나 자사 직영 서비스센터 또는 서비스협력사에서 점검을 받으십시오.**
- **타이어 손상을 줄이기 위해 매 3,000km 주행마다 타이어를 점검하여 적정 공기압을 유지하십시오.**

⚠ 주 의

- **타이어의 손상은 눈으로 확인하기 힘든 경우가 있습니다. 타이어 손상은 누기를 일으킬 수 있으므로, 눈으로 타이어 손상을 확인할 수 없더라도 타이어 손상이 의심되는 경우 즉시 가까운 자사 서비스센터 또는 서비스협력사에서 점검을 받거나 타이어를 교체 하십시오.**
- **오프로드, 험로, 패인도로, 맨홀, 연석에 의한 타이어 손상은 보증범위에 포함되지 않으므로 각별히 주의 하십시오.**
- **장착된 타이어의 사양은 타이어 측면에 표시된 정보를 확인하십시오.**

퓨즈의 교환



G210000AUN

차량의 전기장치는 전기 과부하를 방지하기 위해 퓨즈가 설치되어 있으므로 전기 장치가 작동되지 않으면 우선 퓨즈 단선 여부를 점검 하십시오.
만일, 퓨즈가 단선되면 그 퓨즈가 보호하고 있는 모든 전기장치는 작동되지 않습니다.
반드시 규정된 용량의 퓨즈만을 사용하십시오.

⚠ 주 의

- 퓨즈를 제거하기 위해 드라이버나 금속물체를 이용하지 마십시오. 합선 등으로 인해 전기 장치에 큰 손상을 입힐 수 있습니다.
- 퓨즈 교환 후에도 계속 퓨즈가 단선되면 전기장치의 다른 과부하가 있으니 폐사 직영 서비스센터 또는 서비스협력사에 정비를 의뢰하십시오.
- 규정용량의 퓨즈를 사용치 않거나, 철사, 구리선 또는 은박지 등을 사용하면 전기장치에 과부하가 발생하여 관련 전기장치가 손상되거나 화재가 발생할 수 있습니다.

⚠ 경 고

- 차량의 전기 배선을 추가 또는 임의로 변경하지 마십시오.
- 같은 용량의 퓨즈로 교환하고 다른 용량의 퓨즈로는 절대로 교환하지 마십시오. 만일, 높은 용량의 퓨즈로 교환시 전기 배선 손상의 원인 및 화재의 위험이 있습니다.

알아두기

퓨즈 라벨 표기 정보

차량 전장품 사양 적용에 따라 퓨즈 라벨에 표기되어 있는 전장품이 미 장착될 수 있습니다.

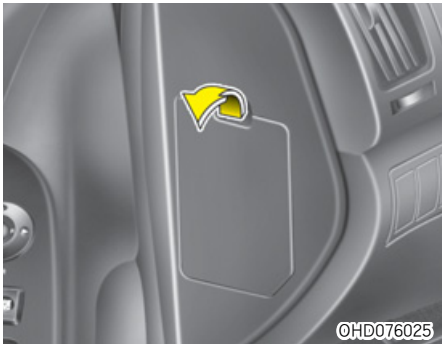

G210100BHD

■ 실내 퓨즈

운전석 좌측 퓨즈/릴레이 패널이 설치되어 있습니다. 퓨즈 커버를 당겨 분리하십시오.

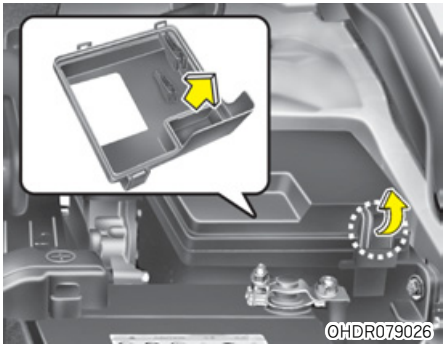

시동「OFF」상태에서 모든 전기장치 스위치를 끄신 후, 엔진룸 내 퓨즈/릴레이 패널에 있는, 퓨즈 교환용 클립(퓨즈 뽑기)으로 끊어진 퓨즈를 제거하고 같은 용량의 예비 퓨즈를 손으로 단단히 삽입하십시오.

예비 퓨즈가 없을시 오디오 퓨즈와 같은 차량 작동을 위해서 필요하지 않은 회로에서 같은 용량의 퓨즈를 사용하십시오.

전조등이나 다른 전기장치가 작동하지 않고 실내 퓨즈가 양호하면 엔진룸 퓨즈 또는 메인 퓨즈를 점검한 후 단선되었으면 교환하십시오.

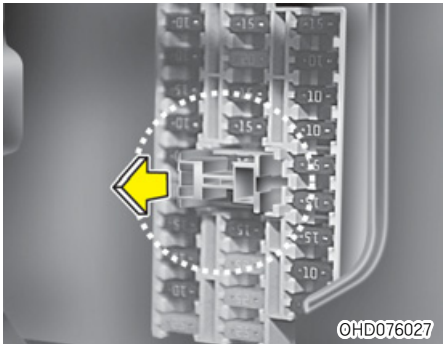

G210101AUN

▶ 메모리 퓨즈

1개월 이상 장시간 차량을 주차시켜 놓을 경우, 배터리의 자가 방전을 방지하기 위하여 장기간 주차하기 전에는 다음과 같이 하십시오.

1. 엔진을 끄십시오.
2. 전조등과 미등을 끄십시오.
3. 실내 퓨즈 패널 커버를 여시고, 메모리 퓨즈를 당겨 놓으십시오.

메모리 퓨즈를 당겨 놓으면, 오디오 및 시계 등 일부 전기 장치가 작동하지 않습니다.
메모리 퓨즈를 눌러 재 장착한 후에는 오디오, 시계등을 다시 재설정해야 합니다.
메모리 퓨즈를 당겨 놓아도, 인위적인 전기 장치의 사용, 예를 들어 엔진시동이 안된 상태에서 전조등 작동이나 다른 전기 장치의 사용으로 인한 배터리의 방전 가능성은 여전히 존재합니다.

⚠ 주 의

차량을 운행하고자 할 경우에는 반드시 메모리 퓨즈를 장착한 상태에서 운행하십시오.

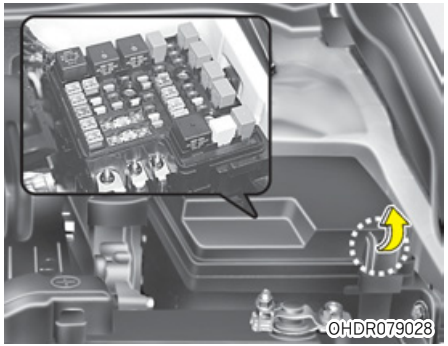

G210200AUN

■ 엔진룸 퓨즈/릴레이

잠금쇠(1)를 누른 후 커버를 분리하십시오.
전조등이나 다른 전기장치가 작동하지 않고 실내 퓨즈 또는 엔진룸 퓨즈가 양호하면 메인 퓨즈를 점검한 후 단선되었으면 교환하십시오.



G210201AUN

▶ 메인 퓨즈

시동「OFF」상태에서 모든 전기 장치 스위치를 끄신 후 퓨즈를 점검하십시오. 만약 단선되었으면 같은 용량의 새로운 것으로 교환하십시오.
만약 메인 퓨즈가 단선되었으면 다음과 같이 하십시오.

1. 배터리 음극 케이블을 분리하십시오.
2. 퓨즈에 고정된 너트를 분리하십시오.
3. 같은 용량의 새로운 퓨즈로 교환하십시오.
4. 분해의 역순으로 재 장착하십시오.

G210300AUN

■ 퓨즈/릴레이 라벨

■ 실내 (운전석 퓨즈 패널)

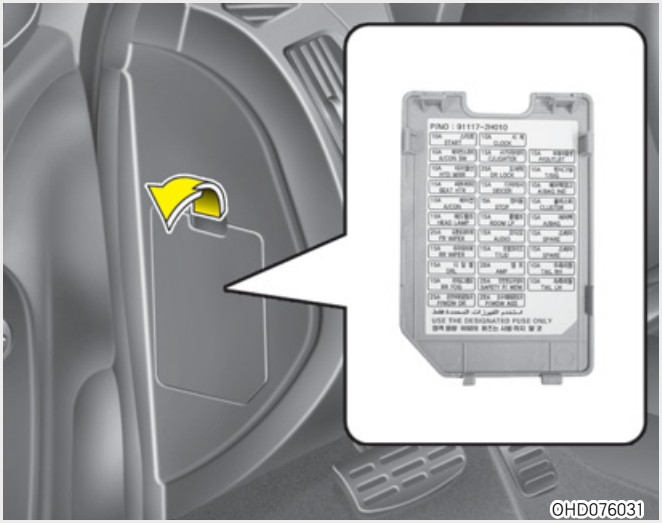

■ 엔진룸 (우측 퓨즈/릴레이 박스)

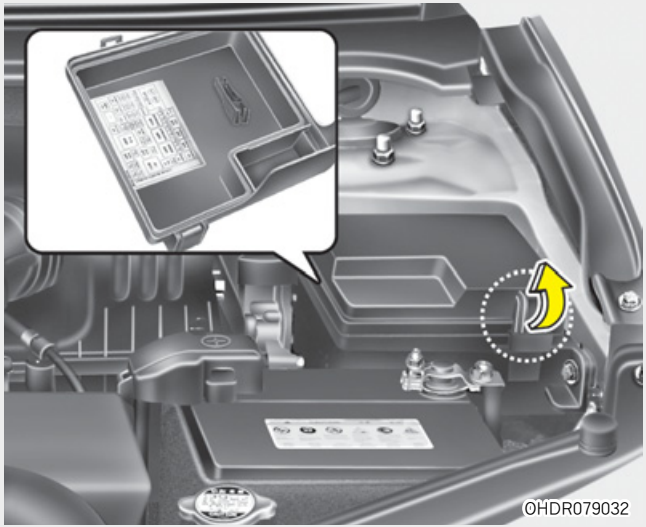

※ 퓨즈의 용량 및 명칭은 차량에 따라 변경될 수 있으므로 퓨즈/릴레이 박스 커버 안쪽에 부착되어 있는 퓨즈 라벨을 참조하십시오.

전구의 교환

G220000AUN

비상시를 대비하여 아래 규격의 전구를 준비하십시오.

(9장, 「전구의 용량」 참조)

램프류 교환은 반드시 시동 「OFF」 상태에서 주차 브레이크를 작동시킨 후 배터리의 「-」단자를 분리한 상태에서 안전한 곳에서 교환하십시오.

⚠ 주 의

- 각종 전구 교환시 적절한 공구와 알맞은 규격의 전구가 준비되지 않거나 교환 방법에 대하여 충분히 이해되지 않는다면 가까운 폐사 직영 서비스센터 또는 서비스협력사에 의뢰하십시오. 특히 차량 앞쪽의 전조등, 안개등, 차폭등 및 방향 지시등을 교환하기 위해 차량 본체를 임의로 분해 또는 조립시 차량에 손상을 줄 수도 있습니다.
- 전구 교체 후 재장착시 소켓을 홀에 맞추어 시계방향으로 확실하게 장착하십시오. 그렇지 않을 경우 전구의 단선, 물유입 등 고장의 원인이 될 수 있습니다.
- 반드시 규정된 용량의 전구를 사용하십시오.

⚠ 주 의

전구 교환시 규격에 맞지않는 용량의 전구를 사용할 경우, 퓨즈 단선 또는 이상 작동 및 기타 배선 관련 장치의 손상을 줄 수 있습니다.

- 전조등, 제동등 등의 램프는 우천시 주행과 세차 등의 사용 조건하에서 렌즈 내면이 일시적으로 흐려질 수 있습니다. 이것은 램프 내부와 외기의 온도차에 따른것으로 우천시 등의 창유리가 흐려지는 것과 동일한 현상으로 기능상의 문제는 없습니다. 다만 렌즈 내면에 큰 물방울이 있는 경우나 램프 내부에 물이 들어간 경우는 폐사 직영 서비스센터 또는 서비스협력사에 문의하십시오.

⚠ 경 고

- 전구가 단선되거나 손상되면 즉시 규격에 맞는(용량 및 색깔) 새것으로 교환하시고, 못쓰게 된 전구는 조심스럽게 처리하십시오.
- 전구를 점검 · 교환하기 이전에 차량이 갑자기 움직이거나 전기 충격으로 인한 감전 사고의 위험을 방지하기 위해 주차 브레이크를 확실히 작동시키고 시동을 「OFF」 상태로 하십시오.
- 전구 표면이 뜨거우면 화상의 위험이 있으므로 반드시 장갑 등을 착용하십시오.



G220100AUN

■ 전조등 전구의 교환

일정한 자격과 시설을 갖추지 않은 경우에는 가까운 폐사 직영 서비스센터 또는 서비스협력사에 의뢰하십시오.

⚠ 주 의

반드시 전조등 본체 전체를 탈장착하신 후에는 램프의 상하좌우 각도(전조등 에이밍)를 조절하여야 합니다. 가까운 폐사 직영 서비스센터 또는 서비스협력사에 의뢰하십시오.

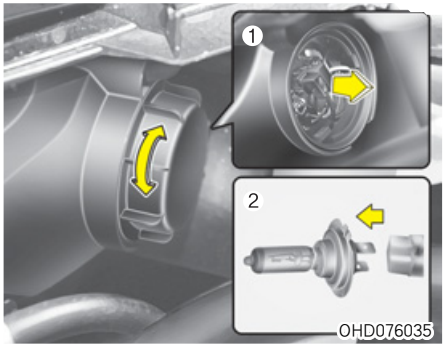

G220101AUN

▶ 전조등

1. 주차 브레이크를 작동시켜놓고, 시동을 「OFF」 상태로 하십시오.
2. 조명을 끄십시오.
3. 엔진 후드를 열고 전조등 뒤편에 있는 커버를 분리하십시오.
4. 전구를 고정시키고 있는 철사 와이어를 약간 누르면서 위로 올려 분리하십시오.
5. 전구를 빼낸후, 새 전구로 교환하신 후 분리의 역순으로 장착하십시오.

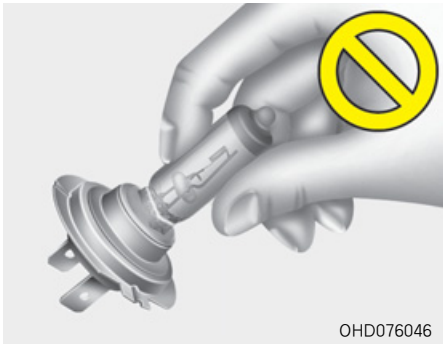

● 할로겐 전구 교환시 주의사항

- 전구가 식은 다음 교환하십시오.
- 전구의 유리부분을 손으로 잡지 마십시오.
- 항상 조심스럽게 다루시고 긁힘과 마찰을 피하십시오.
- 전구가 켜진 상태라면 액체가 닿지 않도록 하십시오.
- 전구는 전조등에 장착되었을 때만 작동해야 합니다.
- 전구 교환 시 보안경을 착용하십시오.

⚠ 주 의

전구에 오일 찌거기가 묻은 상태에서 전조등을 켜면 전구의 과열 및 파열을 야기할 수 있으므로 오일 찌꺼기가 묻지 않도록 주의하십시오.

⚠ 경 고

할로겐 전구는 압력이 가해진 가스를 지니고 있어 깨질 경우, 유리 조각들이 날릴 수 있습니다.

G220102AUN

▶ 방향지시등, 차폭등, 안개등*

방향지시등, 차폭등, 안개등이 점등되지 않을 경우에는 가까운 폐사 직영 서비스센터 또는 서비스협력사에 의뢰하십시오.

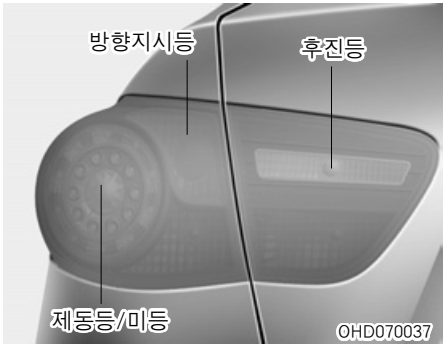

G220300BHD

■ 제동등/미등, 방향지시등, 후진등 전구의 교환

1. 주차 브레이크를 작동시켜놓고, 시동을 「OFF」 상태로 하십시오.
2. 조명을 끄십시오.
3. 트렁크를 여십시오.

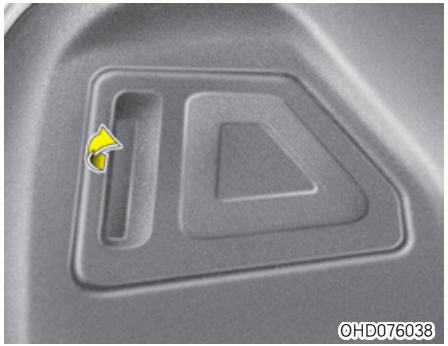

4. 트렁크룸 옆쪽의 써비스홀 커버를 분리하십시오.

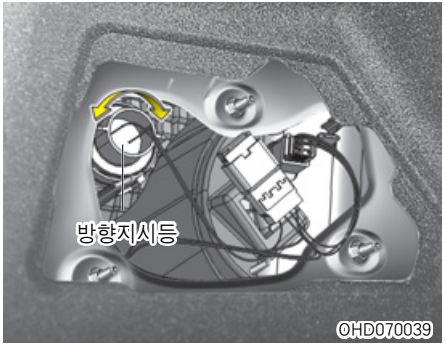

5. 새 전구로 교환하신 후 분리의 역순으로 장착하십시오.
6. 제동등/미등 전구교환은 가까운 직영 서비스센터 또는 서비스협력사에 의뢰하십시오.

■ A타입



■ B타입



G220400AUN

■ 보조제동등* 전구의 교환

보조제동등이 점등되지 않을 경우에는 가까운 폐사 직영 서비스센터 또는 서비스협력사에 의뢰하십시오.

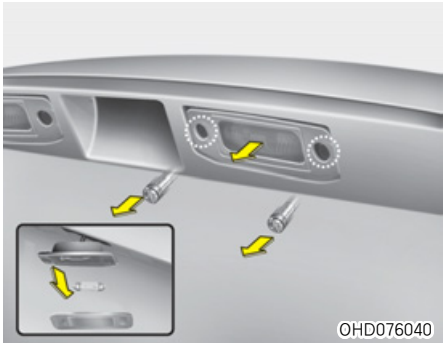

G220500AUN

■ 번호등 전구의 교환

1. 주차 브레이크를 작동시켜놓고, 시동을 「OFF」 상태로 하십시오.
2. '+' 자 드라이버를 이용하여 번호등 커버 양옆의 나사를 풀어 커버를 분리하십시오.
3. 전구를 그대로 당겨 분리하십시오.
4. 새 전구로 교환하신 후 분리의 역순으로 장착하십시오.

■ 맵램프

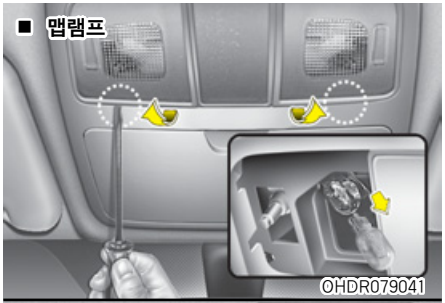

■ 룸램프

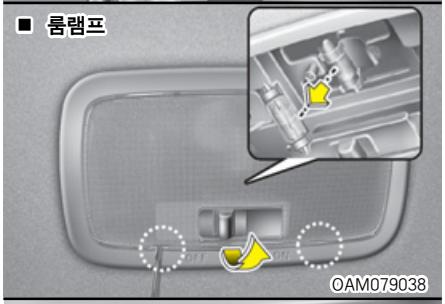

■ 선바이저 램프*

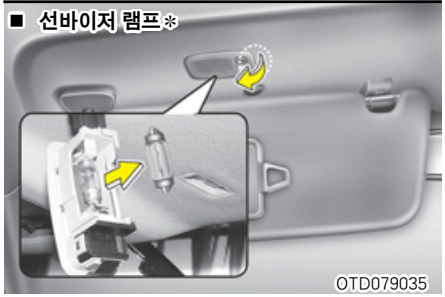

G220600AUN

■ 실내등 전구의 교환

1. 주차 브레이크를 작동시켜놓고, 시동을 「OFF」 상태로 하십시오.
2. 커버를 분리하십시오.
3. 전구를 그대로 당겨 분리하십시오.
4. 새 전구로 교환하신 후 커버를 장착하십시오.

⚠ 주 의

드라이버를 끼워 커버를 분리할 때 커버가 손상되지 않도록 조심하십시오.

차체 손질

G230000AUN

다음과 같은 장소에서의 사용이나 주차는 도장면을 부식시키고 차체 부품의 녹 등을 일으킵니다. 주차나 보관장소에 주의하시고 세차 등의 손질을 적절히 하십시오.

- 겨울철에 빙결방지제(염화칼슘 등)를 뿌린 도로를 주행하였을 때
- 해안지대의 주행이나 장시간 주차 시
- 진흙 및 먼지 등이 현저하게 붙어있을 때
- 옥외에서 장시간 주차했을 때
- 매연이나 분진, 철분 등이 묻었을 때
- 콜타르 도료의 찌꺼기, 모래, 콘크리트 가루 등이 묻어 있을 때
- 새의 오물, 벌레 등이 묻어 있을 때



■ 외장 손질

G230101AUN

▶ 외장손질의 일반적인 주의사항

화학 세제나 광택제를 사용할 때는, 내장되어 있는 사용 설명서를 반드시 숙독하십시오.

G230102AHD

▶ 표면 점검

● 세차

- 표면에 녹이 발생하거나, 부식되는 것을 방지하기 위하여, 최소 한달에 한 번씩은 미지근한 물이나 찬 물로 깨끗이 세척하십시오. 비포장 도로를 주행하는 경우에는, 매 주행 후에 세척하십시오. 소금, 먼지, 진흙, 또는 다른 이 물질이 퇴적되지 않도록 깨끗이 제거하십시오.
  도어와 로커 판넬 아래 모서리에 있는 배출 구멍을 깨끗이 유지하십시오.
- 곤충, 타르, 수액, 새의 오물, 산업 오염물이나 이와 유사한 퇴적물 등은 즉시 제거하지 않으면 차의 표면을 손상시킬 수 있습니다. 보통 물로는 빨리 씻어내도 완전히 닦이지 않으므로 도장 표면에 안전하고 부드러운 세제를 사용하십시오. 세척 후에는 미지근하거나 찬 물로 깨끗이 헹구십시오. 비누 가루가 표면에 말라 붙지 않도록 하십시오.
- 세차시에는 도어나 창문 등을 닫아 주십시오. 또한 안테나는 세차시 손상이 가지 않도록 하십시오.

- 차의 더러움이 심할 때는 자동차 전용 세척 세제를 사용하여 세차하십시오. 가정용 중성세제를 사용하면 고무 제품의 변색을 일으킬 수 있습니다. 또한 부드러운 스펀지나 헝겊으로 닦으시고 먼지 입자로 인한 긁힘을 최소화하기 위하여 스펀지를 자주 헹궈 주면서 세척 하십시오. 물은 미지근한 수돗물 또는 이와 같은 보통의 물을 사용하십시오. 세차 후는 차체의 물기를 완전히 닦아내십시오.
- 범퍼나 차량 내 · 외부의 합성수지 부품이 더러워졌을 때는 부드러운 브러시나 스펀지를 사용하여 손상이 가지 않도록 주의하면서 닦아내십시오. 브레이크액, 엔진오일, 그리스, 배터리액에 오염된 경우 알코올로 닦아내십시오.
  딱딱한 브러시나 수세미를 사용하면 손상이 갈 수 있습니다.
- 차량 내 · 외부의 합성수지(플라스틱) 부품에 엔진오일, 방향제 등이 묻으면 변색이나 얼룩이 생기므로 즉시 깨끗이 닦아 내십시오.
- 강력 세제나 뜨거운 물 등을 사용하지 마십시오. 그리고 차체가 따뜻할 때 직사광선 아래에서 차를 닦지 마십시오.
- 차체의 먼지나 오물을 마른 걸레로 닦아내면, 표면에 자국이 남습니다. 철제면이나 마찰 세제, 알칼리성이 강한 강력 세제, 부식세제 등은 크롬 처리된 표면이나 산화피막 처리된 알루미늄 부품에는 사용하지 마십시오. 보호 코팅을 손상 시켜, 변색되거나 도장면이 매우 손상될 수 있습니다.

⚠ 주 의

- **자동세차기에서의 세차는 차체에 잔긁힘을 만들어 도장면이 손상될 수도 있습니다.**
- **램프 세척시 휘발유나 아세톤과 같은 화학용제 사용은 램프가 손상될 수도 있으므로 사용하지 마십시오.**
- **타이어 알루미늄 휠 부분 세척시, 산성계 세제를 사용하지 마십시오. 휠 도장면이 손상될 수 있습니다.**
- **차량 세차시 도어 실링부 및 위쪽 유리부를 통해 물이 실내로 유입될 수 있습니다. 고압 세척기 사용시 특히 주의하십시오.**
- **자동 세차 후 앞 유리 표면 왁스는 완전히 제거바랍니다. 와이퍼 작동시 떨림 및 반전음이 원인이 될 수 있습니다.**



● **왁스칠**

- 왁스칠은 세차후 차량 표면에 물방울이 맺히지 않은 상태에서 차를 충분히 말린 후 실시하십시오. 또한, 차체온도가 낮을때 그늘에서 차체에만 실시하십시오.
  햇빛을 받아서 차체가 뜨거울때 왁스를 칠하면 얼룩이 집니다.

- 양질의 액체 또는 풀모양의 왁스를 사용하십시오. 유리나 플라스틱(합성수지) 부분에는 왁스칠을 하지 마시고, 연마제가 섞인 왁스나 헝겊을 사용하면 광택이 나빠지고 도장면이 손상되므로 주의 하십시오.
- 오일, 타르 또는 이와 유사한 물질 등을 자국 제거기로 제거하면 표면의 왁스도 함께 제거됩니다. 차량의 다른 부분은 아직 왁스칠이 필요치 않더라도, 이런 부위에 다시 왁스칠을 하십시오.

⚠ 주 의

앞유리에 왁스가 묻으면 와이퍼의 손상원인이 될 수 있으므로 주의 하십시오.

G230103AUN

▶ 표면 손상의 정비

차체 표면에 깊게 파인 자국이나 돌멩이 자국 등은 신속히 수리하십시오. 노출된 금속 표면은 빨리 녹슬어 차의 표면을 크게 손상 시킬 수 있습니다.

차량이 손상되어 금속 표면처리나 교환이 필요할 경우, 폐사 직영 서비스센터 또는 서비스협력사에 정비를 의뢰하십시오.

G230104AUN

▶ 광택나는 금속 관리

- 도로의 타르나 곤충 자국을 제거하려면, 뾰족한 물건을 사용하지 말고 타르 제거기를 사용하십시오.
- 광택나는 금속 표면을 부식으로부터 보호하기 위해서는, 왁스나 크롬 방부제를 바르고 광택이 날 때까지 문지르십시오.
- 겨울철이나 해변지역에서는 광택나는 금속 위에 두꺼운 왁스 코팅을 하거나 부식 방지 처리를 하십시오. 필요한 경우, 방부식성 석유 젤리나 다른 보호 컴파운드로 코팅하십시오.

G230105AHD

▶ 하체 점검

얼음이나 눈 제거, 또는 먼지제거에 사용된 부식성 물질이 하체에 쌓일 수 있습니다. 만일 이런 물질들이 제거되지 않은 경우, 방청처리를 했다 하더라도 연료계, 프레임, 플로어 판넬, 배기 장치 등에 녹이 발생하여 빠르게 번질 수 있습니다.

차량의 하체와 휠의 열린 부분을 한달에 한번씩, 비포장 도로 주행후, 겨울철 끝 무렵, 미지근하거나 차가운 물로 깨끗이 닦으십시오.

진흙이나 오물이 잘 보이지 않으므로 특별히 주의해서 닦으십시오.

도로 오물을 깨끗이 닦아 내지 않고 적시기만 하는 것은 더 좋지 않습니다. 도어, 로커 판넬 그리고 배출구멍이 있는 프레임 멤버 등은 오물로 막혀서는 안됩니다. 이런 곳에 물이 고이면 녹이 슬 수 있습니다.

⚠ 주 의

- 엔진부를 물로 닦으면(또는 고압세차) 엔진부에 위치한 전기회로 또는 에어덕트로 물이 유입되어 정상적인 차량운행이 불가능할 수 있습니다.
- 차를 세척한 뒤, 서행하면서 브레이크를 시험해서 브레이크가 물에 영향을 받았는지 점검하십시오.

G230106BUN

▶ 알루미늄 및 크롬도금 휠 점검

알루미늄 및 크롬도금 휠은 투명한 보호처리제로 코팅 되어 있습니다.

- 마찰 세제, 광택제, 솔벤트, 또는 와이어 브러시를 알루미늄 및 크롬도금 휠에 사용하지 마십시오. 표면에 자국을 내거나 손상을 초래할 수 있습니다.
- 운행 후 휠을 세척하기 전에 식을 때까지 기다리세요. 그리고 부드러운 비누나 중성세제만을 사용하시고 물로 깨끗이 헹구십시오. 염분이 많은 지역이나 염화칼슘이 도포된 지역을 주행한 경우에는 휠을 깨끗이 청소하여 부식되지 않도록 하십시오.
- 고속 세차 브러시로 바퀴를 닦지 않도록 하십시오.
- 스팀 클리너 등으로 세척하지 마십시오.
- 수시로 왁스를 바르십시오.

⚠ 주 의

알루미늄 및 크롬도금 휠 세척시 알칼리성, 산성계 세제를 사용하지 마십시오. 휠 도장면이 손상될 수 있습니다.

■ 내장 손질

G230201BUN

▶ 내장 손질의 일반적인 주의사항

- 내장품 표면에 화학 물질(손 세정제, 종이 방향제, 선 크림 등)이 묻지 않게 하십시오. 화학 물질이 묻었을 경우, 실내 부품이 손상될 수 있으므로 즉시 제거하십시오.
- 내장품을 세척할 때는 아세톤, 락카용제, 에나멜 및 표백제, 휘발유 또는 신나 등의 유류 물질 등을 절대로 사용하지 마십시오. 변색되거나 손상이 올 수 있습니다.
- 액상 방향제를 실내에 사용할 때 계기판부위, 크러쉬 패드 및 플라스틱부분에는 절대 부착하지 마십시오. 만약, 액상 방향제가 유출되어 계기판 부위, 크러쉬 패드 및 공기통풍구 등에 묻으면 액상 방향제 고유의 성분에 의해 손상될 수가 있습니다. 이때에는 신속하게 깨끗한 물로 세척하십시오.
- 인스트루먼트 패널에 전장품, 방향제, 스티커 등을 부착하지 마십시오. 특히 양면 테이프를 사용한 부착물의 경우 테이프에 함유된 화학성분에 의해 인스트루먼트 패널의 표면부가 손상될 수 있습니다.

- 엠블렘, 도어 인너 핸들, 가니쉬, 풀 핸들, 스위치 베젤 등과 같은 도장 처리된 부품은 화학 용액이나 강한 세제로 닦지 마십시오. 선팅제거제 등과 같은 화학 용액이 묻었을 경우에는 표면이 벗겨지거나 변색이 될 수 있으니 주의를 요하며 묻었을 경우 즉시 제거하고 세척하십시오.

G230202AUN

▶ 실내 장식품과 내장 트림의 청소

- 먼지 털이 빗자루나 진공 청소기를 사용하면, 비닐의 먼지나 오물이 제거됩니다. 내장재 혹은 카펫용으로 추천된 부드러운 비누액을 사용하여 청소하십시오. 묻은 지 얼마 안된 얼룩은 섬유 얼룩 제거제로 빨리 청소하십시오. 묻은지 얼마 안된 얼룩을 빨리 제거하지 않으면, 섬유가 더러워지고 변색될 수 있습니다. 또한, 재질에 맞게 적절히 다루어 지지 않으면, 보온성능도 저하될 수 있습니다.
- 기름이 묻은 곳은 가제에 알코올을 묻혀 가볍게 두드려 닦아내십시오.

⚠ 경 고

실내등은 청소하기 전에, 실내등이 꺼졌는지 확인하여 화상을 입거나 전기 충격을 받지 않도록 주의 하십시오.

⚠ 주 의

가죽제품(스티어링 휠, 시트 등) 청소 시에는 중성 세제 또는 알코올이 소량 함유된 세척제를 사용하십시오. 강한 산성/알칼리성 및 알코올이 다량 함유된 세척제를 사용할 경우, 변색 및 표면 벗겨짐 등의 손상이 발생할 수 있습니다.

G230203AUN

▶ 안전 벨트의 청소

내장재 또는 카펫용으로 추천된 부드러운 비누액을 사용하여 안전벨트를 청소하십시오. 표백처리를 하거나 재염색을 하지 마십시오.

G230204AUN

▶ 내부 창문의 청소

차량의 창문 내측 표면에 서리가 끼면, (즉 기름끼나 왁스끼 묻은 필름으로 덮이면), 창문 세척기로 닦아 내십시오.

⚠ 주 의

뒷유리 내부를 심하게 닦거나 긁어 내지 마십시오. 유리의 서리제거 장치(열선)등이 손상될 수 있습니다.

배출가스 허용기준

G240100AUN

■ 유해 배출가스

유해 배출 가스란 엔진내부에서 연료가 연소되는 과정에서 발생되는 배출가스로, 이중 인체에 해로운 영향을 끼치는 일산화탄소, 탄화수소, 질소산화물, 매연 등은 법적규제치를 두어 관리 · 규제하고 있습니다.
허용기준 초과시는 개선명령 및 과태료 부과등 법적인 제재를 받게 됩니다.

G240200CUN

■ 운행차 배출가스 허용기준

사용연료	차종		일산화탄소	탄화수소	매연		공기과잉률
					여지반사식	광투과식	
휘발유, 가스	경자동차		1.0% 이하	150ppm 이하	-	-	1±0.1이내. 다만, 기화기식 연료공급장치 부착자동차는 1±0.15이내, 촉매 미부착 자동차는 1±0.20이내
	승용자동차		1.0% 이하	120ppm 이하	-	-	
	승합 · 화물 · 특수자동차	소형	1.2% 이하	220ppm 이하	-	-	
		중형 · 대형	2.5% 이하	400ppm 이하	-	-	
경유	경자동차 및 승용자동차		-	-	10% 이하	20% 이하	
	승합 · 화물 · 특수자동차	소형 · 중형 · 대형	-	-	10% 이하	20% 이하	

비고 : 1. 상기 규정치 이상 방출하는 차량은 법적인 제재조치를 받게 됩니다.
2. 매연측정은 과급기(터보챠저:Turbochargers)및 중간냉각기(인터쿨러:Intercooler)를 부착한 자동차에 대하여는 5% 가산 적용 됩니다.
3. 희박연소(Lean Burn) 방식을 적용한 자동차는 공기과잉률 기준 미적용됩니다.
4. 상기 기준은 수시점검 및 정기검사에 한하며, 정밀검사시에는 대기환경보전법 시행 규칙 제78조 및 별표 21의 규정이 적용됩니다.

▶ 자동차의 종류 (운행차 기준)

- 운행차배출허용기준의 차종 구분은 자동차관리법 제3조 1항 및 같은 법 시행규칙 제2조에 따름

1. 경자동차 : 배기량 1000cc 미만의 길이 3.6m, 너비 1.6m, 높이 2.0m 이하인 자동차
2. 승용자동차 : 10인 이하를 운송하기에 적합하게 제작된 자동차
3. 승합자동차 : 11인 이상을 운송하기에 적합하게 제작된 자동차
4. 화물자동차 : 화물을 운송하기 적합하게 제작된자동차
5. 특수자동차 : 견인, 구난 등 특수한 작업을 수행하기에 적합하게 제작된 자동차로 승용 · 승합 · 화물자동차가 아닌 자동차

※ 승합 · 화물 · 특수자동차의 소형은 다음과 같으며 그 외는 중형 또는 대형으로 분류됨

승합자동차(소형) : 승차정원이 15인 이하인 것으로, 길이 4.7m, 너비 1.7m, 높이 2.0m 이하

화물자동차(소형) : 최대적재량이 1톤이하인 것으로, 총중량이 3.5톤 이하

특수자동차(소형) : 총중량이 3.5톤 이하

※ 비고 : 엔진후드 안쪽에 부착된 배출가스표지판의 차종 구분은 제작차 기준으로 차량에 따라 운행차 기준과 상이할 수 있습니다.
자세한 사항은 폐사 직영 서비스센터에 문의하십시오.

배출가스 저감을 위한 차량관리

G250000AUN

유해 배출가스는 차량의 정비상태, 특히 엔진 상태의 양호 여부에 직접적인 영향을 받으므로, 차량의 생산 또는 검사과정에서 완전하게 조정되었다 하더라도 운행정도에 따라 엔진의 상태가 변화되어 유해 가스 배출량이 증가될 수 있습니다.
이를 예방하기 위해 필수적으로 이행되어야 할 사항은 다음과 같습니다.

- 폐사에서 실시 요망하는 차량 점검 사항을 철저히 이행하십시오.
- 배출가스 제어장치와 관련된 점검정비는 반드시 폐사 직영 서비스센터 또는 서비스협력사에서 실시하고 절대로 임의 조정하지 마십시오.
- 연료가 전혀 없을 때까지 주행하지 마십시오.
- 엔진 점검 정비시 또는 배출가스 측정시 약 15분정도 엔진 시동을 걸어 엔진이 정상가동 온도(80~95° C)로 가열된 상태에서 점검 및 측정하십시오.
- 밀어 시동걸기, 언덕길에서 내려오며 시동걸기를 하지 마십시오.
- 외기가 높을때 가능한 장시간의 저속 엔진 가동을 삼가하십시오.

배출가스 제어장치의 관리 및 정비

G260000AUN

배출가스 제어 관련 부품중에서 특히 다음의 항목들은 반드시 정기 점검 주기표에 따라 점검 및 교환을 하십시오.

G260100AUN

■ 점화 플러그

점화플러그가 불량하면 불완전연소로 인한 엔진부조, 유해 배출가스 증가 등을 야기시키므로 정기점검 주기표에 따라 점검 또는 교환하십시오.

⚠ 주 의

점화플러그는 반드시 지정된 형식을 사용하십시오. 다른 형식의 점화플러그를 사용할 경우, 차량의 성능저하 및 고장을 야기시킬 수 있습니다.

⚠ 경 고

화상을 입을 수 있으므로 점화플러그를 점검 및 분리, 장착할 때는 엔진이 충분히 식은 다음 실시하십시오.

G260200AUN

■ 에어클리너

필터는 수시로 점검하여 청소하고 상태에 따라 교환하십시오.

G260700AUN

■ 촉매 변환 장치*

다음 사항을 꼭 지키십시오.

- 정상적으로 판매되는 연료만 사용하십시오.
- 엔진을 항상 최상의 상태로 유지하십시오.
- 시동이 걸리지 않거나 시동성능이 좋지 않은 경우 등 엔진 오작동의 가능성이 있다고 판단되면 차량 운행을 하지 마십시오.
- 엔진의 갑작스런 출력저하, 비정상적인 소음 유발, 엔진시동의 어려움 및 배기장치계에 이상 소음이 발생될 때는 즉시 폐사 직영 서비스센터 또는 서비스협력사에 점검 및 정비를 의뢰하십시오.
- 연료가 전혀 없을 때까지 주행하지 마십시오.
- 엔진을 10분 이상 빠르게 공회전하거나, 정상 공회전을 20분 이상 하지 마십시오.
- 차량 주행중에 절대로 시동을「OFF」하지 마십시오.
- 밀어 시동 걸기, 언덕길에서 내려오며 시동걸기를 하지 마십시오.
- 차량의 무리한 고속 주행을 하지 마십시오.
- 촉매 장치를 탈거한 상태로 운행하거나 성능이 다된 촉매장치로 운행하지 말고 철저한 정기점검 및 교환을 하십시오.
- 엔진이나 배기제어 시스템의 어떤 부품도 개조하거나 함부로 변경하지 마십시오.

⚠ 주 의

이런 주의사항이 지켜지지 않으면 촉매장치 및 차량 손상이 초래될 수 있습니다. 또한 이로 인해 보증을 받지 못할 수도 있습니다.

⚠ 경 고

- 차량을 잔디, 낙엽, 종이, 카펫트, 기름 등과 같은 가연성 물질 위에 주차 또는 정차시키지 마십시오. 특정 조건하에서 뜨거운 배기가스나 배기관에 의해 발화될 수도 있기 때문에 화재의 위험이 있습니다.
- 엔진 작동 중 또는 시동을 끈 직후에는 촉매장치나 그 밖의 배기장치는 고온이므로 사람의 신체가 촉매/배기장치에 닿지 않게 하십시오. 화상위험이 있습니다.
  또한 배기장치 주변의 방열판을 제거하거나 언더실링이나 방청코팅을 하지 마십시오. 특정 조건에서 화재의 위험이 있습니다.
- 머플러(촉매변환장치 포함)의 탈거 및 소음 과다발생은 정비 명령 및 고발의 대상이 되고, 배기관의 고열, 고압으로 인한 화재 및 사고의 위험이 있습니다.
  반드시 정상적인 배기음이 나도록 하십시오.

목 차

차량 제원 8- 2
타이어 및 휠 8- 2
타이어 소비 효율 등급 8- 3
전구의 용량 8- 3
추천오일 및 용량 8- 4
차대번호(VIN) 8- 5
자기 인증 라벨 8- 6
엔진번호 8- 6

차량 제원

I010000BHD

단위 : mm

항 목		치 수
전 장		4535
전 폭		1775
전 고		1490
윤 거	전	1550
	후	1550
축 거		2650

타이어 및 휠

I020000CHD

구분	형 식	추천공기압 kPa(psi)		휠 너트 체결토크
		앞	뒤	kg · m
장착 타이어	P185/65 R15 86T	235(34)	235(34)	9~11
	P195/65 R15 89T	235(34)	235(34)	
임시 타이어	T125/80 D15 95M	420(60)	420(60)	

※ 예비 타이어는 임시 타이어를 제공합니다.

타이어 소비 효율 등급

타이어 제조사	사이즈	타이어 소비 효율 등급	
		회전저항 (RRC)	젖은 노면 제동력(G)
한국(Hankook)	P185/65R15	4	4
한국(Hankook)	P195/65R15	4	4
금호(Kumho)	P185/65R15	3	2
금호(Kumho)	P195/65R15	4	3

※ 회전저항 (RRC) : 타이어에 걸리는 하중에 대한 회전저항의 비
- 1 ~5등급까지 있으며 1등급에 가까울수록 소비 효율이 높아집니다.

※ 젖은 노면 제동력 (G) : 기준 타이어 대비 시험대상 타이어의 젖은 노면 제동성능 비율
- 1 ~ 5등급까지 있으며 1등급에 가까울수록 젖은 노면에서의 제동력이 좋습니다.

※ 타이어 사이즈가 동일하더라도 효율등급이 다를 수 있습니다.
또한 일부 정보가 사전통보없이 변경될 수 있으므로 홈페이지를 참고하십시오.

전구의 용량

I030000BHD

종 류		규격(W)
차량 앞면	전조등(상향)	55
	전조등(하향)	55
	방향지시등(앞)	28
	안개등(앞)*	27
	방향지시등(옆)*	LED*[1]
	차폭등(미등)	LED*[1]
차량 뒷면	방향지시등	27
	제동등/미등	LED*[1]
	후진등	18
	번호등	5
	보조제동등*	16 / LED*[1]
실내	맵램프*	10
	룸램프	10
	도어램프*	5
	트렁크 램프	5
	화장거울*	5

*[1]. LED(Light-emitting diode) : 발광소자

추천오일 및 용량

I040000BHM

종 류	용량(ℓ)	추천사양
연료	43	LPG (85% 충전 시)
엔진 오일*1 (오일필터포함)	3.3	API SM급 이상, ILSAC GF-4이상
무단변속기 오일	5.8	SP-CVT1
냉각수	5.8~ 5.9	에틸렌글리콜계 알루미늄 라디에이터용 부동액과 물 혼합액 (ETHYLENE GLYCOL BASE COOLANT FOR ALUMINUM RADIATOR)
브레이크 액	필요량	SAE J1703, FMVSS116 DOT-3 또는 DOT-4

*1. 엔진 오일 용량은 일반적인 오일 교환시 주입되는 용량 기준입니다.

⚠ 주 의

- 폐사에서 지정하는 순정부품(엔진오일, 변속기오일 등)을 사용하지 않거나 불량 연료를 사용했을 경우에는 차량의 치명적인 손상을 줄 수 있습니다.
- 각 기관의 원활한 작동과 내구를 위해 폐사 순정오일을 사용하십시오. 폐사에서 지정하는 순정부품(엔진 오일, 무단변속기오일 등)을 사용하지 않거나 불량연료를 사용했을 경우에는 차량에 치명적인 손상을 줄 수 있습니다.
- 오일을 사용할 때는 점도분류와 품질 등급을 동시에 만족시키는 오일을 사용하십시오.
- 오일을 점검 교환할 때에는 기재된 용량(ℓ)은 참고만 하시고 오일량을 측정하는 게이지를 이용하여 확인하십시오. 「F」선에 가까이 주입하시고 「F」선 이상 주입하지 마십시오. 기재된 용량(ℓ)은 차량내부의 전체 용량입니다.

I040100CHM

■ 온도에 따른 엔진 오일 SAE 점도 분류표

온 도(℃)		-30	-20	-10	0	10	20	30	40	50
엔진 오일	LPI 엔진	20W-50								
		15W-40								
		10W-30								
		5W-20, 5W-30								

차대번호(VIN)

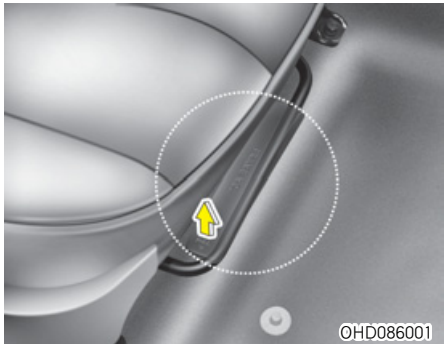

H010000AUN

차대번호 즉, VIN(Vehicle Identification Number)은 차량의 등록시나 차량의 소유권을 유지하는데 필요한 모든 법적인 사항에 사용됩니다.

차체에 타각되어 있는 차대번호와 등록증에 기록되어 있는 차대번호는 일치해야 합니다.

(동승석 하단에 타각되어 있습니다.)

자기 인증 라벨

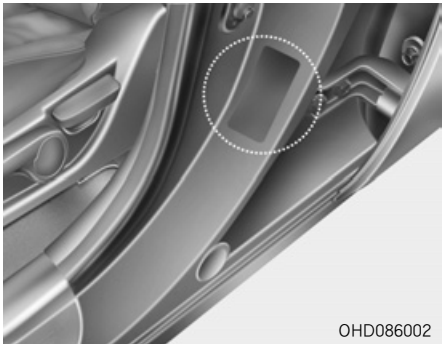

H020000AUN

자기 인증 라벨은 본 차량이 대한민국 자동차 관리 법령에 적합하게 제작되었음을 알려드립니다.

엔진번호

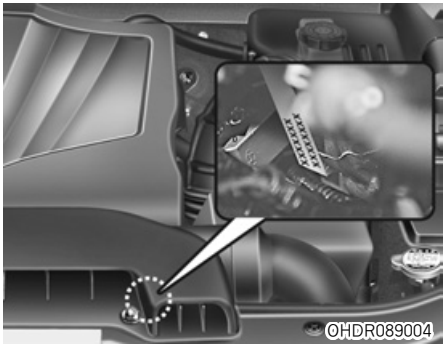

H040100AHD

엔진번호는 앞쪽에서 엔진룸을 바라볼 때 실린더 블럭 우측 정면 하단부에 타각되어 있습니다.

1일 1회 일상점검 실시 2- 9

【ㄱ】
각종 시트커버류 작업시 유의 2-20
겨울철 운행 5-39
  스노우 타이어 5-40
  타이어 체인 5-40
경고등 및 표시등 1- 5, 4-45
경제적인 운행 5-33
계기판 4-38
경고등 및 표시등 4-44
계측기 4-39
공조장치용 에어필터 점검 7-24
교차로나 철도 건널목을 건널때 2-19
규격 타이어 장착 및 타이어 공기압 수시점검 2-10
기타 주의 사항 2-23

【ㄴ】
내관도 I 1- 2
내관도 II 1- 3
냉각수 점검 7-17

【ㄷ】
다용도보관함 4-81
  글로브박스 4-82
  소물함 * 4-83
  안경 보관함 4-82
  중앙 콘솔 박스 * 4-82
도난 경보 장치 * 4- 9
도어 4-11

【ㅁ】
멀티미디어 장치 * 4-89
  내비게이션 * 4-91
  블루투스 핸즈프리 * 4-91
  안테나 4-89
  오디오 리모컨 * 4-90
  오디오 외부 입력 단자 * 4-92
  오디오 * 4-90
무단변속기 오일 점검 7-20
무단변속기(CVT) 5-17
무선 도어 잠금 장치 * 4- 4
미러 4-27
밀폐된 공간에서의 워밍업 또는 차량점검 금지 2-18

【ㅂ】
배출가스 저감을 위한 차량관리 7-52
배출가스 제어장치의 관리및 정비 7-52

배출가스 허용기준 7-51
배터리 점검 7-28
벨트 점검 7-21
브레이크 액 점검 7-19
비상 시동 6- 5
비상경고등 스위치 4-59

【ㅅ】
사고 및 차량 화재시 응급조치 6-16
서리제거(열선) 4-69
순정부품의 사용 2-21
스마트 키 * 4- 4
스티어링 휠(조향 핸들) 4-25
시동 버튼 * 5- 8
시동 스위치 * 5- 2
신차 길들이기 2-24
실내 편의 장치 4-83
  다용도 소캣 4-86
  선바이저 4-85
  시가라이터 4-83
  시계 4-86
  옷걸이 후크 4-87
  재떨이 4-84
  카 매트 후크 4-87
  컵 홀더 4-84
  화물 고정 장치(그물망) * 4-88
실내등 4-67

【ㅇ】
안전 운행 5-34
안전벨트 3- 9
  3점식 안전벨트 3-11
  프리텐셔너 3-13
안전벨트 착용 2-12
어린이 보호용 장치(보조 좌석) 3-16
어린이는 적정보호구 착용과 함께 뒷좌석에 2-17
에어백 관련 주의사항 2-13
에어백(보조 구속 장치) * 3-21
  동승석 에어백 3-24
  사이드 에어백 3-25
  운전석 에어백 3-24
  커튼 에어백 3-26
에어클리너 점검 7-23
엔진 시동 및 정지 5- 5
  엔진 시동 방법 5- 5
  엔진 정지 방법 5- 8
엔진 오버히트(과열시) 6- 6

엔진 오일 점검 7-15
엔진 후드 4-20
엔진룸 1- 6
엔진룸을 열고 2- 9
엔진번호 8- 6
엔진부의 명칭 7- 2
엔진시동이 안걸릴 때 6- 5
연료 주입구 4-22
올바른 운전자세 2-11
와셔액 점검 7-20
와이퍼 블레이드 점검 7-25
와이퍼/와셔 4-64
운전석 주변은 항상 깨끗이 2-11
운전석에 앉아서 2-10
유리창 개폐장치 4-17
유리창 습기/성에 제거 방법 4-79
음주, 과로 운전 금지 2-16
인화성, 폭발성 물질 차내방치 금지 2-15
일상 점검 7- 6

【ㅈ】
자기 인증 라벨 8- 6
전구의 교환 7-41
전구의 용량 8- 3
점검 정비 7- 3
정기점검 7- 8
정차 또는 주차 중 휴대전화 사용 요령 2-18
제동장치 5-27
  브레이크 5-27
  주차 브레이크 5-28
  ABS(Anti-Lock Brake System) 5-30
조명 4-60
좌석 3- 2
  앞좌석 3- 4
  뒷좌석 3- 8
좌석, 스티어링 휠, 미러 조정은 출발전에 2-11
주,정차 중 차내 수면 금지 2-14
주,정차시 배기관 주변 화재 위험 2-18
주위 안전 확인 2-17
주차 브레이크 점검 7-22
주차시 바퀴에 고임목 설치 2-19
주행시 도어, 트렁크는 잠금 상태로 2-18
주행중 경고 6- 2
주행중 고장이 나면 6- 2
주행중 엔진정지 금지 2-16

【ㅊ】
차대번호(VIN) 8- 5
차량 개조 금지 2-20
차량 제원 8- 2

차량견인 6-14
견인 트럭으로 견인시 6-14
견인차가 아닌 일반차량으로의 견인시 6-14
차안에 어린이만 남겨두면 위험 2-16
차체 손질 7-46
창문 밖으로 손이나 얼굴 등을 내밀지 말것 2-15
추천오일 및 용량 8- 4

【ㅋ】
키 4- 3
클러스터 이온발생기* 4-81

【ㅌ】
타이어 및 휠 8- 2
타이어 및 휠 점검 7-31
타이어 소비 효율 등급 8- 3
타이어 펑크시의 조치 6- 8
부속 공구 6- 8
타이어 교환방법 6-10
트렁크 4-15

【ㅍ】
편의장비 추가장착시 임의배선 사용금지 2-19
폐사 직영 서비스센터 및 서비스협력사 이용 2-21
폭설시 행동 요령 6-18
퓨즈의 교환 7-37

【ㅎ】
후방 주차 보조 시스템* 4-56
히터 및 에어컨 4-70
유리창 습기/성에 제거 방법 4- 9
하이브리드 운전시스템 5- 2
하이브리드 차량 주요기능 2- 3
하이브리드 차량 주요장치 2- 4
하이브리드 차량 안전 주의사항 2- 5

【기타】
AUTO STOP(오토 스탑) 5-15
AUTO STOP(오토 스탑) 표시등 4-45
LPI차량 사용시 주의 사항 2-21