안전 및 차량 손상 경고

※ 본 취급설명서는 고객 및 차량의 안전과 관련한 심각한 위험과 제품 사용에 대한 올바른 정보를 사전에 알리는 안전경고 표시입니다.
지시사항은 반드시 숙지하여 지켜주십시오.

경고, 주의표시

경고, 주의가 있는 문장 및 진하게 표시되어 있는 부분은 특히 유념하십시오.

⚠ 경 고

사람이 다치거나 사망의 우려가 있는 경우의 경고 표시입니다.

⚠ 주 의

차량이 고장나거나 손상될 우려가 있는 경우의 주의 표시입니다.

안전을 위해 반드시 지켜야 하는 금지 표시입니다.

알아두기

차량 용어 또는 추가 설명이 필요한 정보 표시입니다.

선택 또는 미장착 사양표시 □□□□ □□ (사양 적용시)

본 취급설명서에는 모든 트림모델 및 선택사양을 포함하여 설명하고 있습니다.
따라서 고객님 차량에 장착되지 않은 사양이 설명 될 수 있습니다.

내용 찾기 방법 설명

내용으로 찾을 때

목차를 활용하세요.

명칭을 모를 때

그림 목차 (내관도 I) 를 활용하세요.

명칭으로 찾을 때

색인(명칭) 목차 활용하세요.

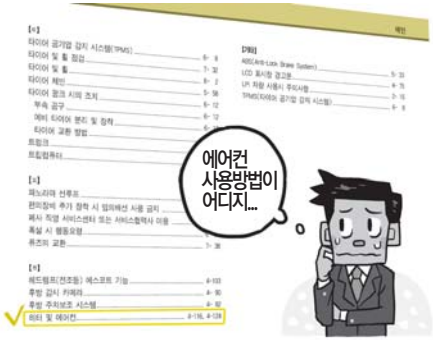

목차

안 내 | 실내/엔진룸 각종 장치 1

안전 주의 사항 | 여러 상황에서의 안전하고 효과적인 운행방법 2

장치 사용 요령 | 실내, 외부 각종장비의 사용방법 및 주의사항 히터 및 에어컨 사용방법 3

시동 및 주행 | 차량 운행과 관련된 시동 및 정지방법, 변속기, 브레이크등의 사용요령 4

비상시 응급조치 | 차량고장시 응급조치 방법 / 배터리 방전시 시동요령 공구 위치 및 타이어 교환 방법 5

정 기 점 검 | 일상점검 / 정기점검 등의 항목 각종 오일류의 교환 방법 등 점검정비 요령 6

제 원 | 차량제원 / 추천 오일 제원표 7

색 인 | 찾아보기 색인

보증수리/보증서 | 각종 서비스제도 및 서비스망 안내 / 보증서

1장 그림 목차

외관도 I 1-2
외관도 II 1-3
내관도 1-4
엔진룸 1-6

그림 목차(외관도 I)

■ 앞

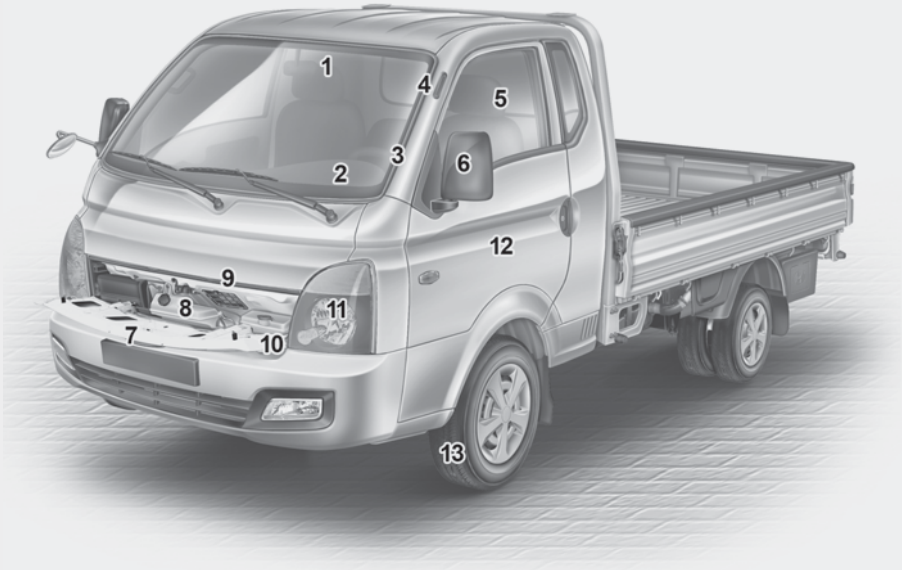

OHR002001

1. 실내 미러 ····· 3-53
2. 계기판 ····· 3-63
3. 핸들 ····· 3-51
4. 안테나 ····· 3-115
5. 유리창 ····· 3-14
6. 실외 미러 ····· 3-60
7. 후드 ····· 3-19
8. 냉각수 저장용기 ····· 6-14
9. 공조장치용 에어필터 ····· 3-101
10. 와셔액 저장용기 ····· 6-21
11. 전구의 교환 ····· 6-38
12. 도어 ····· 3-9
13. 타이어 ····· 6-22

※ 본 도안은 실제 차량과 다를 수 있습니다.

그림 목차(외관도 II)

■ 뒤

OHR002002

1. 사이드 게이트 ····· 3-11
2. 연료 주입구 ····· 3-16
3. 휠 및 타이어 ····· 6-22
4. 공구함 ····· 3-114
5. 전구의 교환 ····· 6-38
6. 리어가드
7. 리어 게이트 ····· 3-13

※ 본 도안은 실제 차량과 다를 수 있습니다.

그림 목차(내관도)

■ A타입

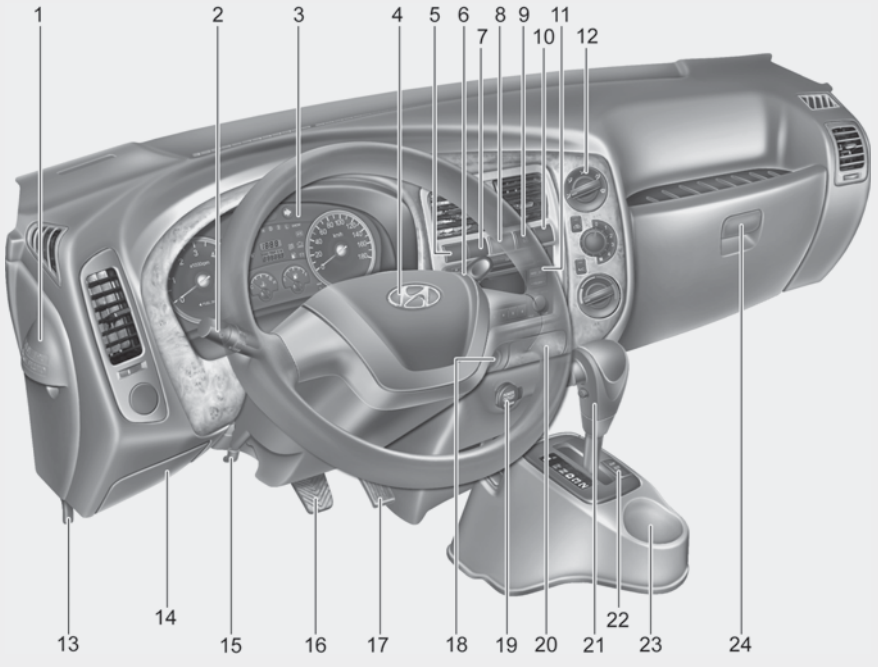

OHR002003

※ 본 도안은 실제 차량과 다를 수 있습니다.

1. 브레이크 및 클러치액 저장용기 ····· 6-20
2. 다기능 스위치 ····· 3-81
3. 계기판 ····· 3-63
4. 경음기 ····· 3-53
5. 실외 미러 서리제거 스위치 ····· 3-93
6. 와이퍼/와셔 스위치 ····· 3-85
7. 운전석 히터 스위치 ····· 3-27
8. 비상 경고등 스위치 ····· 3-87
9. 스티어링 휠 히터 스위치 ····· 3-52
10. 동력 인출 장치(P.T.O) 스위치 ····· 3-87
11. 오디오 ····· 3-115
12. 히터 및 에어컨 ····· 3-94
13. 후드 열림 레버 ····· 3-19
14. 실내 퓨즈박스 ····· 5-4
15. 핸들 높낮이 조정 레버 ····· 3-51
16. 브레이크 페달 ····· 4-24
17. 가속 페달 ····· 4-24
18. 시가 라이터 ····· 3-106
19. 다용도 소켓 ····· 3-106
20. 재떨이 ····· 3-108
21. 자동변속기 선택 레버 ····· 4-20
22. 스노우(SNOW) 모드 선택 스위치 ····· 4-21
23. 운전석 컵받침대 ····· 3-112
24. 글로브 박스 ····· 3-109

■ B타입

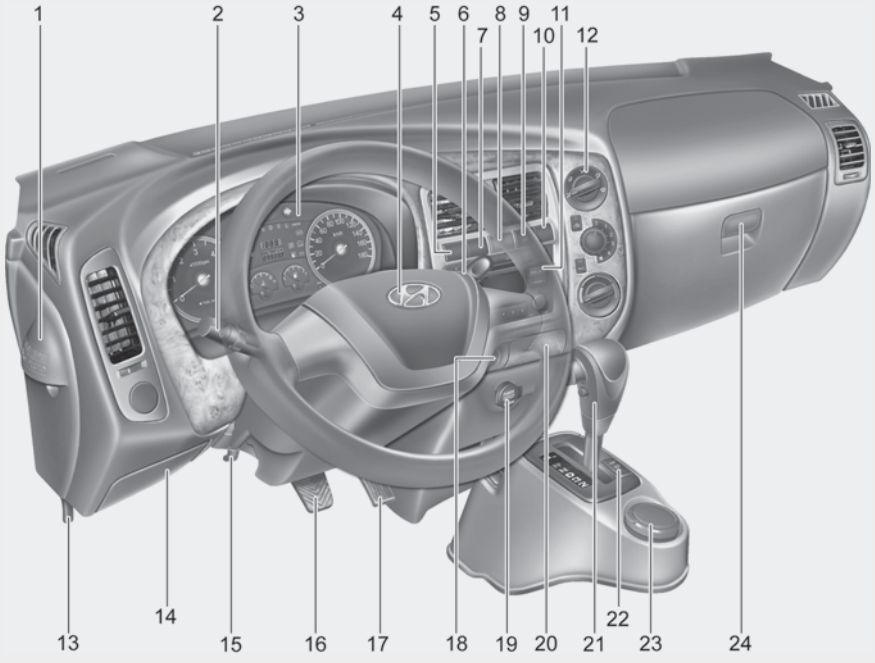

OHR014003

※ 본 도안은 실제 차량과 다를 수 있습니다.

1. 브레이크 및 클러치액 저장용기 ····· 6-20
2. 다기능 스위치 ····· 3-81
3. 계기판 ····· 3-63
4. 경음기 ····· 3-53
5. 실외 미러 서리제거 스위치 ····· 3-93
6. 와이퍼/와셔 스위치 ····· 3-85
7. 운전석 히터 스위치 ····· 3-27
8. 비상 경고등 스위치 ····· 3-87
9. 스티어링 휠 히터 스위치 ····· 3-52
10. 동력 인출 장치(P.T.O) 스위치 ····· 3-87
11. 오디오 ····· 3-115
12. 히터 및 에어컨 ····· 3-94
13. 후드 열림 레버 ····· 3-19
14. 실내 퓨즈박스 ····· 5-4
15. 핸들 높낮이 조정 레버 ····· 3-51
16. 브레이크 페달 ····· 4-24
17. 가속 페달 ····· 4-24
18. 시가 라이터 ····· 3-106
19. 다용도 소켓 ····· 3-106
20. 차체제어(ESC) 작동 정지 버튼 (사양적용시) ····· 4-41
21. 자동변속기 선택 레버 ····· 4-20
22. 스노우(SNOW) 모드 선택 스위치 ····· 4-21
23. 재떨이 ····· 3-108
24. 글로브 박스 ····· 3-109

그림 목차(엔진룸)

■ 엔진룸(동승석측)

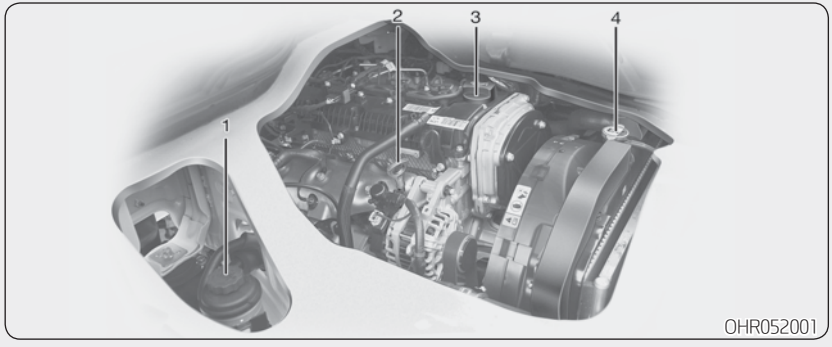

■ 퓨즈 릴레이 박스(운전석측)

■ 연료 필터(운전석 하단 프레임)

1. 파워 스티어링 오일 탱크 ····· 6-20
2. 엔진 오일 수준 게이지 ····· 6-12
3. 엔진 오일 필러 캡 ····· 6-12
4. 라디에이터 캡 ····· 6-14
5. 퓨즈 및 릴레이 박스 ····· 5-4
6. 연료 필터 ····· 6-35

※ 본 도안은 설명을 위한 샘플로 위치 및 형상이 다를 수 있습니다.

2장 목차

1일 1회 일상 점검 실시 2-2
엔진룸을 열고 2-2
규격타이어 장착 및 타이어 공기압 수시 점검 2-3
운전석에 앉아서 2-3
올바른 운전자세 2-4
좌석, 핸들, 미러 조정은 출발전에 2-4
운전석 주변은 항상 깨끗이 2-4
안전벨트 착용 2-5
- 탑승자를 보호하는 안전벨트 착용 2-5
- 기타 주의사항 2-5

에어백 관련 주의사항 2-6
주·정차 중 차내 수면 금지 2-6
음주·과로 운전 금지 2-7
인화성·폭발성 물질 차내 방치 금지 2-7
적재함 사용시 주의사항 2-8
창문 밖으로 손이나 얼굴 등을 내밀지 말 것 2-10
주행 중 엔진 정지 금지 2-10
정차 또는 주차 중 휴대전화 사용 요령 2-11
비상시 조치 요령 2-11
- 고장 발생시의 조치 2-11
- 주행중 엔진이 정지되면 2-12
- 브레이크 제동력이 좋지 않을 때 2-12
- 주행중 펑크가 나면 2-12
- 견인시의 주의사항 2-13

어린이는 적정 보호구 착용과 함께 뒷좌석에(더블캡) 2-13
차 안에 어린이만 남겨두면 위험 2-13
주위 안전 확인 2-14
주행 시 도어를 잠금 상태로 2-14
주·정차 시 배기관 주변 화재 위험 2-15
밀폐된 공간에서 엔진 시동 후 차량 점검 금지 2-15
주차 시 바퀴에 고임목 설치 2-15
교차로나 철도 건널목을 건널 때 2-16
편의장비 추가 장착 시 임의배선 사용 금지 2-16
차량 개조 금지 2-16
각종 시트커버류 작업 시 유의 2-17
자사 직영 서비스센터 또는 서비스협력사 이용 2-17
순정부품의 사용 2-17
차체손질 2-18
터보 장착 차량의 취급 요령 2-21
차동제한 장치(LD) 2-22
안전라벨 2-23
기타 주의 사항 2-24

1일 1회 일상 점검 실시

- 1일 1회 운행전 점검을 하십시오.
- 차량 하부의 누유, 누수 등을 점검하십시오.
- 차량 외관의 이상 유무를 확인하십시오.
- 동승석을 들어올려서 각종 오일 및 벨트류의 이상유무를 확인하십시오. (동승석을 들어올리는 방법은 3장을 참조하세요.)
- 일상점검 항목은 6장, 「일상점검 항목」 내용을 참조하여 점검하십시오.

엔진룸을 열고

엔진 오일 점검

차를 평평한 장소에 주차시킨 후, 엔진 시동을 끄고 5분 후에 점검하십시오.
오일 레벨게이지를 뽑아 오일이 최대선과 최소선 사이에 있는지 점검하십시오.

브레이크 액 점검

브레이크 리저버 탱크 내의 브레이크 액 양이 규정범위 내에 있는지 확인하십시오.
부족하면 보충하고, 급격히 감소되었다면 자사 직영 서비스센터에서 점검을 받으십시오.

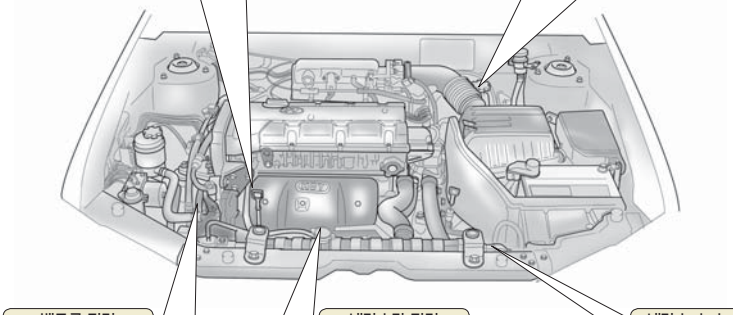

벨트류 점검

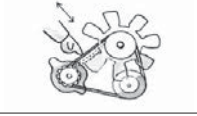

정기 점검 주기표의 점검 및 교환시기에 따라 자사 직영 서비스센터에서 점검 및 교체를 받으십시오.

냉각수량 점검

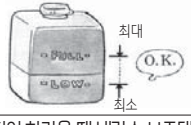

엔진이 차가울 때 냉각수 보조탱크의 냉각수 양이 최대선과 최소선 사이에 있는지 점검하고 부족하면 부동액과 물을 혼합하여 보충하십시오.

냉각수 누수 점검

라디에이터와 호스에서 냉각수가 새지 않는지 점검하십시오.

규격타이어장착 및 타이어공기압 수시 점검

- 타이어는 본 차량에 적합한 규격의 타이어를 사용하시고, 바닥면과의 접지상태 확인 및 적정 공기압을 유지시켜 주십시오. 스페어 타이어의 공기압도 수시로 점검하십시오.
- 항상 지정된 타이어 공기압을 유지하십시오.
- 타이어 공기압 부족 및 고속주행시 스탠딩 웨이브(Standing Wave) 현상으로 타이어가 갑자기 터지게 되면 차량전복 등의 위험이 있으므로 장거리 및 고속 주행 전에 반드시 공기압을 점검·보충 하십시오.

알아두기

스탠딩 웨이브(Standing Wave) 현상 이란?
일반적으로 주행시 타이어는 압착되었다가 회복되는 것이 반복되는데, 공기압이 부족한 상태로 고속 주행을 하게 되면 압착이 많이 되고, 회복이 미처 덜 된 상태에서 다시 노면과 타이어가 닿게 됩니다. 이 현상이 계속되면, 반복되는 변형으로 타이어가 단시간에 파열됩니다.

운전석에 앉아서

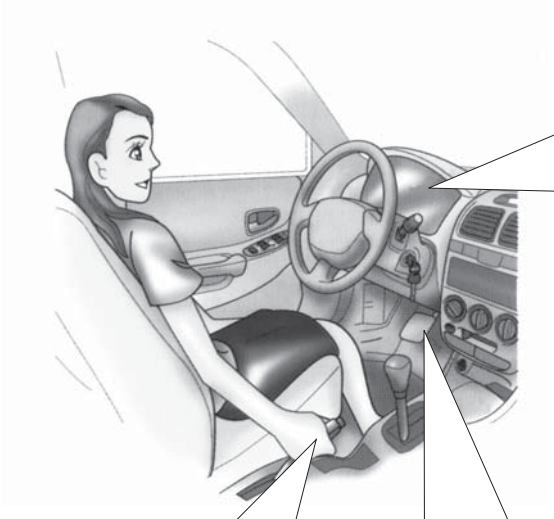

계기판 점검

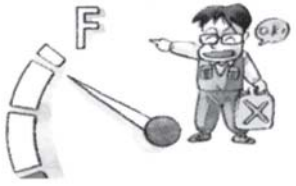

계기판 각종 정보의 이상 유·무 및 연료가 적정한지 점검합니다.

주차 브레이크 점검

주차 브레이크를 힘껏 잡아 당겨 멈출때까지 노치(Notch)수가 적당한지 점검합니다.
(표준치 : 7~8)

페달류 점검

페달을 가볍게 밟아서 평상 사용 시 보다 간극이 초과하거나 줄어들면 즉시 자사 직영 서비스센터에서 점검 및 수리를 받으십시오.

올바른 운전자세

올바른 운전자세가 되도록 운전석과 핸들을 조정하십시오.
바람직한 운전자세는 좌석에 깊숙이 앉아 브레이크 페달, 클러치 페달(사양 적용시)을 끝까지 밟았을 때 무릎이 약간 굽혀지고, 손목이 핸들의 가장 먼 곳에 닿아야 합니다. 또한, 헤드레스트의 높이가 조절되는 차량인 경우에는 헤드레스트의 중앙부가 눈의 높이와 일치되도록 헤드레스트를 조정하십시오.

좌석, 핸들, 미러 조정은 출발전에

좌석, 핸들, 미러 조정은 꼭 출발전에 실시하십시오.

- 페달이나 핸들을 손쉽게 조작할 수 있도록 여유있는 위치로 조정하십시오.
- 좌석 위치는 반드시 출발전에 조정하시고 주행시에는 절대로 조작하지 마십시오.
- 내·외측의 미러를 조정, 충분한 시야를 확보하십시오.
- 모든 게이지 및 경고등을 확인하십시오.
- 주차 브레이크를 해제하고 브레이크 경고등이 소등되는지 점검하십시오.
- 차의 주위에 사람이나 물체 등이 없도록 확인하십시오.

⚠ 경 고

- **운전시 하이힐 등 운전하기 불편한 신발을 신지 마십시오. 가속페달, 브레이크, 클러치**(사양 적용시) **등의 조작능력이 저하되어 사고의 원인이 됩니다.**
- **주차 브레이크를 해제시킬 때에는 차량이 움직일 수 있으므로 반드시 브레이크 페달을 확실히 밟으십시오.**

운전석 주변은 항상 깨끗이

- 운전석 부근은 항상 깨끗하게 유지하십시오. 빈 깡통 등이 페달 밑으로 굴러 들어가면 조작이 불가능하게 되어 매우 위험합니다.
- 바닥 매트는 페달의 움직임을 방해하지 않도록 너무 두껍지 않고 바닥에 고정되는 제품이어야 합니다.
- 실내에 화물을 좌석높이 이상으로 적재하지 마십시오.

안전벨트 착용

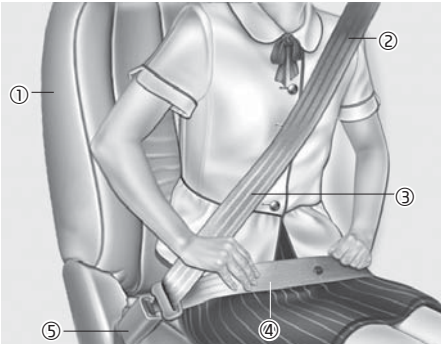

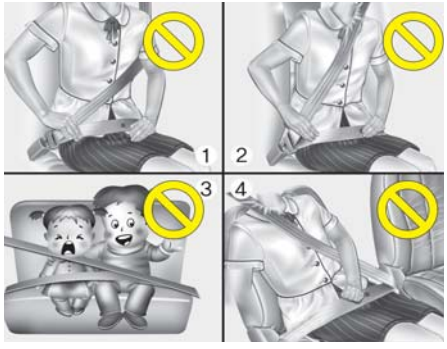

■ 탑승자를 보호하는 안전벨트 착용

모든 좌석의 탑승자들은 가까운 거리라도 주행전에 반드시 안전벨트를 착용하십시오.

1. 탑승자가 기대거나 구부리지 않고 좌석에 깊게 걸쳐 앉아, 등을 등받이에 기대어 똑바로 앉은 상태여야 합니다.
2. 안전벨트의 어깨띠부분은 가슴 부위를 지나도록 해야 합니다.
3. 안전벨트가 꼬이거나 짓눌린 상태에서 주행하지 마십시오.
4. 안전벨트의 골반띠부분이 부드럽게 골반 부분을 지나도록 해야 합니다.
5. 안전벨트를 버클에 찰칵소리가 날때까지 확실하게 밀어 넣으십시오.

■ 탑승자 전원 안전벨트를 착용하십시오.

- 3점식 안전벨트를 착용할 수 없는 어린이의 경우는 안전벨트를 직접 사용하지말고 뒷좌석에 어린이 전용보조시트에 앉히십시오.
- 주행 중 어린이를 무릎에 앉히거나 팔로 안고 있지 마십시오. 경미한 충돌 사고라 할지라도 어린이를 놓칠 수 있습니다.
- 임신 중의 여성이나 환자는 급정차, 사고 등의 경우 복부 등에 강한 힘을 받을 수 있으므로 의사와 상의하여 사용하십시오.

■ 기타 주의사항

1. 벨트의 어깨띠를 팔 밑으로 하거나 등뒤로 하지 마십시오.
2. 안전벨트의 어깨띠가 목이나 얼굴을 지나지 않도록 하십시오.
3. 벨트 하나로 한번에 두 사람 이상이 함께 착용하지 마십시오.
4. 안전벨트를 착용한 상태로 좌석 등받이를 뒤로 눕히면 만일의 경우, 안전벨트 아래로 신체가 빠져나와 안전벨트에 목이 걸리거나 심각한 부상을 입을 수 있습니다.

에어백 관련 주의사항

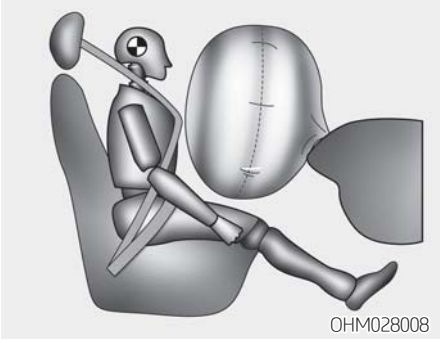

A420100AHM

■ 에어백은 보조 안전장치입니다.

에어백은 안전벨트에 의한 충격보호기능을 보조하기 위해 개발된 보조안전장치의 하나입니다. 에어백이 장착된 차량일지라도 반드시 안전벨트를 착용해야 충돌이 발생한 경우 에어백이 제공하는 최대 효과를 얻을 수 있으며, 안전벨트를 착용하지 않으면 충돌이 발생한 경우 실명, 상해, 사망 등의 신체적 불이익을 입을 수 있습니다.
에어백이 작동될 때는 탑승자의 상체와 에어백과의 거리가 멀수록 안전하기 때문에 차량운행 전 운전자나 승객은 가능한 한 좌석을 뒤로 이동시켜 앉으십시오.

주·정차 중 차내 수면 금지

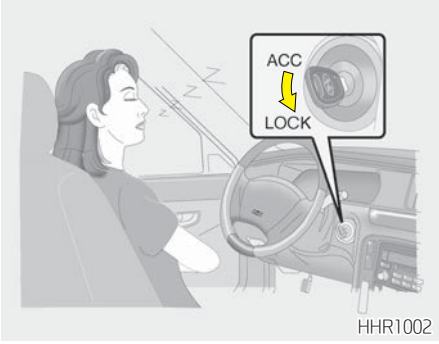

⚠ 경 고

장시간 주차 및 정차중에 창문을 닫은채로 차 안에 계시거나 수면을 취하지 마십시오. 대단히 위험합니다. 특히 시동을 켜고 에어컨이나 히터를 켠 상태로 밀폐된 차 안에 오래 있으면 질식사의 위험이 있습니다. 반드시 시동을 꺼 주십시오.

⚠ 경 고

무의식중 변속레버를 움직이거나 가속페달을 밟아 예기치 못한 사고가 발생할 수도 있으며, 가속페달을 계속 밟게 될 경우 오버히트, 엔진 및 배기관의 과열로 화재사고가 발생할 수 있습니다.

음주·과로 운전 금지

적당한 휴식을 취하십시오.
휴식을 취하지 않고 운전을 계속하게 되면 집중력이 떨어지고 졸음도 오게 되어 차량사고의 원인이 됩니다.
장시간 운전을 하게 될 경우에는 안전운행을 위해 반드시 2시간마다 휴식을 취하십시오.

⚠ 경 고

- **음주운전은 절대로 하지 마십시오.**
  음주는 운전자의 판단, 시력과 근육 조절을 저하시키고, 소량일지라도 운전자의 반사신경, 인식, 판단에 영향을 미칩니다.
  그렇기 때문에 운전자 뿐만 아니라 가족, 상대차량 운전자의 생명을 위협할 수 있습니다.
- **약물을 복용하고 운전하는 것은 복용한 약물의 종류와 양에 따라 음주운전보다도 위험할 수 있으므로 약물 복용 후에는 차량을 운행하지 마십시오.**

인화성·폭발성 물질 차내 방치 금지

가연성 고압가스를 사용한 제품(가스라이터, 스프레이, 부탄가스 등)을 밀폐된 실내에 보관하는 경우 실내온도의 상승으로 인하여 폭발 등 화재의 위험성이 있으니, 밀폐된 차량 실내에는 절대 보관하지 마십시오.

적재함 사용시 주의사항

■ 개방상태로 주행금지

적재함을 열어놓은 상태로 주행하지 마십시오.

■ 화물의 확실한 고정

적재함의 화물이 추락하지 않도록 확실하게 고정하십시오.
특히 날카로운 화물(철판 등)의 적재시 급제동하게 될 경우 화물이 운전석으로 침범하여 탑승자의 생명을 위협할 수 있으며 주위차량에도 위험요소가 됩니다.

■ 주행중 적재함 승차금지

적재함에 사람을 태우고 운행하지 마십시오.
차량 주행중 급정거 또는 사고 발생시 상해를 당할 수 있습니다.

■ 리어 게이트 사용시 주의사항

적재함의 리어 게이트를 수평으로 연상태에서 작업할 경우 게이트 체인을 확실하게 고정하고 게이트 위에 올라서서 작업하지 마십시오.
체인이나 게이트가 파단되는 경우 또는 미끄러지는 경우 부상을 입을 수 있습니다.

■ 적재함 승·하차시 주의사항

적재함 승·하차시는 반드시 발판을 사용하십시오.

■ 화물 적재시 주의사항

- 중량 화물은 가능한 적재함의 앞쪽으로 쌓으십시오. 차량의 뒷부분이 무거우면 핸들 조작이 불안정하게 됩니다. 또 주행중에 화물을 확실히 고정하여 한쪽으로 쏠리지 않도록 주의하십시오.
- 항상 지정 적재중량을 지켜 주십시오. 지정 적재중량을 초과하면 법적인 제재를 받을 수 있습니다.

⚠ 경 고

차량에 짐을 내리거나 올릴 때 엔진 시동을 끈 후 자동변속기 차량일 경우 P단, 수동변속기 차량일 경우 R위치 또는 1단에 놓으시고 주차 브레이크를 거십시오. 그렇지 않으면 변속기 레버가 움직여 차량이 움직일 수 있습니다.

창문 밖으로 손이나 얼굴 등을 내밀지 말 것

창문 밖으로 손이나 얼굴 등을 내밀지 않도록 하십시오. 대단히 위험합니다.
특히 도어나 유리창은 어른이 직접 조작하시고 어린이와 함께 탈 경우 항상 주의하십시오.

주행 중 엔진 정지 금지

주행중에는 시동 스위치를 끄지 마십시오. 브레이크의 성능저하를 초래하며, 주행중 브레이크와 핸들조작이 불가능하게 되어 매우 위험합니다.

정차 또는 주차 중 휴대전화 사용 요령

차내에서 휴대전화를 사용하면 오디오로부터 잡음이 발생하는 경우가 있지만 오디오의 고장이 아닙니다. 이러한 경우에는 휴대전화를 오디오에서 될수 있는 한 멀리 떨어져서 사용하십시오.
차내에서 휴대전화나 무전기 등을 사용할 경우는 별도의 외부안테나 또는 핸즈프리가 장착된 차량은 핸즈프리를 사용하십시오. 무전기 자체의 내부 안테나를 사용하시면 차량의 전기 장치에 영향을 주어 안전운행에 나쁜 영향을 줄 수가 있습니다. (일부 휴대전화는 작동되지 않을 수 있습니다.)

⚠ 경 고

- **운전중 휴대전화기의 사용은 법으로 금지되어 있습니다.**
- **운전중 운전자가 휴대전화기를 사용하는 것은 매우 위험합니다. 휴대전화기는 반드시 차량을 안전한 곳에 주·정차 시킨후 사용하십시오.**

비상시 조치 요령

■ 고장 발생시의 조치

- 주행중 노상에서 고장이 발생했을 때는 비상경고등을 켜고 도로변 안전한 곳에 차량을 정지시킨 후 차량 후방(주간 100m, 야간 200m)에 고장차량을 확인할 수 있는 비상 표시판을 설치하십시오.
- 고장부위를 점검하여 수리 가능할 때는 반드시 다른 차량의 통행에 주의해 작업하십시오.

수리가 불가능한 경우, 긴급봉사반 또는 가까운 자사 직영 서비스센터 또는 서비스협력사에 연락하십시오.

⚠ 경 고

터널내에서의 정차는 추돌사고 등의 사고 발생 우려가 있으므로 터널을 벗어나서 도로변 안전한 장소에 정차하십시오.

■ 주행중 엔진이 정지되면

주행중 만일 엔진이 정지하면 당황하지 말고 브레이크 페달을 밟아 속도를 줄입니다. 브레이크 작동상태가 나빠지므로 평상시보다 브레이크 페달을 힘껏 밟으십시오. 엔진이 정지되면 파워스티어링이 작동하지 않아 핸들이 무거워지므로 강한 힘으로 조작하여 안전한 장소에 정차시킨 후, 점검하여 필요한 조치를 취하십시오.

■ 브레이크 제동력이 좋지 않을 때

- 브레이크 제동력이 좋지 않을 때는 브레이크 페달을 완전히 밟고, 기어 저단 변속(엔진 브레이크), 주차 브레이크를 함께 사용하여 속도를 줄여서 안전한 장소에 정차하십시오.
- 정차 후 긴급봉사반 또는 가까운 자사 직영 서비스센터 또는 서비스협력사에 연락하십시오.

📖 알아두기

엔진 브레이크(Engine Brake)란?
브레이크는 아니지만 엔진의 압축 압력을 이용하여 바퀴의 회전을 억제함으로서 제동력을 얻는 것, 즉 엔진에 브레이크 작용을 하게 하는 것을 말합니다.

⚠ 경 고

브레이크 효과가 떨어지고 있는 상태에서의 주행은 위험하므로 절대로 주행하지 마십시오.

■ 주행중 펑크가 나면

- 주행중 펑크가 나면 비상경고등을 켠 후 핸들을 꼭 잡고 차를 도로 가장자리로 안전하게 유도 하십시오. 이때 브레이크를 밟는 것보다 엔진 브레이크를 이용하여 속도가 떨어지면 가볍게 브레이크를 밟아 정지하는 것이 좋습니다.
- 동승자는 통행하는 차에 주의하여 내리십시오.
- 되도록 경사없는 평탄하고 안전한 장소에 정차하십시오. 타이어 교환이 가능하면, 5장 「타이어 펑크시의 조치」를 참조하시어 타이어를 교환하십시오. 타이어 교환이 불가능한 경우 긴급봉사반 또는 가까운 자사 직영 서비스센터 또는 서비스협력사에 연락하여 지시에 따르십시오.

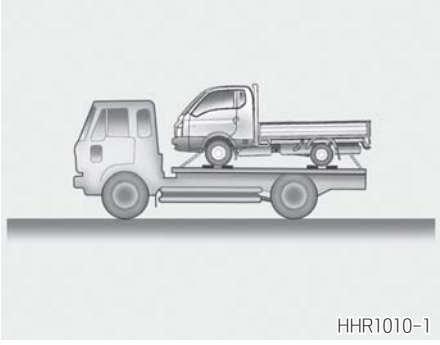

■ 견인시의 주의사항

고장 또는 사고로 견인할 경우 되도록 자사 직영 서비스센터 또는 서비스협력사 또는 견인 전문 업체를 이용하십시오.
타 차량에 도움을 받아 견인할 때에는 5장 「차량 견인」 내용을 참조하여 안전하게 견인 하십시오. 단, 견인하는 차량보다 견인되는 차량이 더 무거운 경우, 견인을 피하십시오.

어린이는 적정 보호구 착용과 함께 뒷좌석에(더블캡)

어린이는 반드시 뒷좌석에 승차시켜 어린이용 보조시트에 착석시키십시오.
실내에서는 안전을 위해 도어를 열 수 없도록, 주행시에는 반드시 도어를 잠금상태로 하십시오.

차 안에 어린이만 남겨두면 위험

- 차로부터 떠날 때는 어린이와 함께 가십시오. 어린이만 차 안에 남겨둘 경우 차내의 안전과 관련된 장비를 만져 의외의 사고가 발생할 수 있습니다. 또한 여름철에는 차내가 고온으로 올라가고 겨울철에는 저온으로 떨어지므로 대단히 위험합니다.
- 자동차용 키는 어린이 손에 닿지 않도록 하십시오. 자동차 키가 어린이의 손에 쥐어질 경우 키로 운전장치를 조작하여 차가 움직이게 하는 등 차량사고의 원인이 될 수 있습니다.

주위 안전 확인

■ 후진시

차를 후진할 때는 실내·외 미러에만 의존하지 말고 직접 후방을 확인하십시오.

■ 도어를 열때

- 차에서 내릴때는 차 밖의 주위상황에 주의하여 도어를 여십시오. 갑자기 도어를 열면 차량 주위의 행인, 오토바이 등에 부딪혀 사고 위험이 있습니다.
- 동승자에게도 주위를 환기시켜 도어를 열때 안전사고가 발생치 않도록 주의하십시오.

주행 시 도어를 잠금 상태로

주행시에는 반드시 도어를 잠금상태로 하십시오. 주행중 무심코 안쪽 도어 손잡이를 만지다 보면 도어가 열려 대단히 위험할 수 있습니다.

주·정차 시 배기관 주변 화재 위험

마른 풀, 종이, 기름, 타이어등의 가연성 물질 근처에 주·정차하지 마십시오.
배기관 주위가 가열되어 화재발생의 위험이 있습니다.

밀폐된 공간에서 엔진 시동 후 차량 점검 금지

주위가 밀폐되어 환기가 되지 않는 장소에서 장시간 엔진 시동을 걸어 두면 배기가스가 차량 실내로 유입되어 중독될 위험이 있습니다.
차량 점검시에 장시간 엔진 시동을 걸면 고온의 배기가스가 나오므로 배기관 뒤에 연소 되기 쉬운 물질을 놓지 않도록 하십시오.

주차 시 바퀴에 고임목 설치

주차할 때는 반드시 주차 브레이크 레버를 당긴 후, 자동변속기 차량은 「P」(주차), 수동변속기 차량은 오르막길에서는 「1」단, 내리막길에서는 「R」(후진)로 놓고 바퀴에 고임목을 설치 하십시오.
급경사 길에는 주차하지 마십시오.

교차로나 철도 건널목을 건널 때

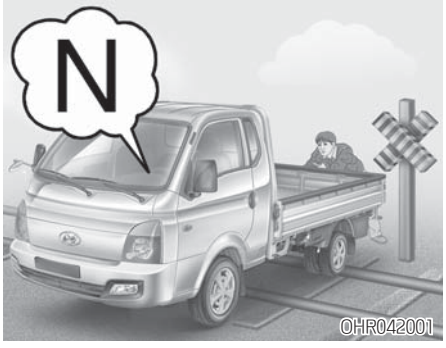

- 교차로나 철도 건널목을 건널때는 우선 멈추어 안전을 확인한 후, 가능한 저단기어를 사용하여 변속하지 말고 신속히 빠져 나오십시오.
- 교차로나 건널목의 한 가운데서 시동이 꺼졌을 때는 주위의 가까운 사람들에게 도움을 받아 차를 안전한 장소까지 이동시키십시오.

편의장비 추가 장착 시 임의배선 사용 금지

- 임의로 배선을 사용시에는 차량의 성능 저하 및 손상을 유발시킬 수 있습니다.
- 특히, 오디오 개조 또는 도난방지 경보 장치, 원격시동장치, 카폰이나 무전기 장착등의 임의로 배선을 사용할 경우 차량의 손상 또는 화재의 위험을 초래할 수도 있습니다.

차량 개조 금지

- 본 차량은 어떤 식으로도 개조해서는 안됩니다. 차량 개조는 법령으로 금지되어 있으며, 차량의 성능, 내구성, 안전성에 영향을 줄 수 있을 뿐만 아니라 개조로 인한 문제 발생 시 보증수리를 받으실 수 없습니다.
- 출고시 차량에 설치되지 않은 전기장치(램프류, 블랙박스, 전기기기 등)를 임의로 장착하여 사용할 경우 차량의 이상작동, 배선손상, 배터리 방전, 화재 등을 초래할 수 있으니 주의바랍니다.

각종 시트커버류 작업 시 유의

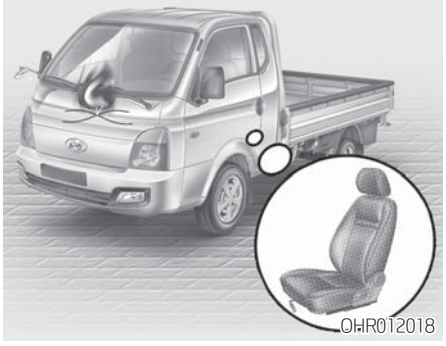

시트커버나 각종 비닐커버를 주의해서 씌우지 않을경우, 배선의 합선이나 단선 등으로 인해 잡음, 통풍불량, 화재 발생 등의 원인이 되니 주의하십시오.

자사 직영 서비스센터 또는 서비스협력사 이용

꼭 필요한 사항이 있을 시에는 자사 직영 서비스센터 또는 서비스협력사에 문의하시기 바랍니다. 위험하지 않은 간단한 점검 및 정비 이외에는 자사 직영 서비스센터 또는 서비스협력사에서 점검 및 정비를 받으십시오.

순정부품 이용

차량에 최적인 자사 순정부품을 사용해야만 안전하고, 최상의 성능을 유지할 수 있습니다.
순정부품은 자사가 품질 및 성능을 보증하는 부품입니다.
비순정부품의 사용은 차량의 성능저하와 고장을 유발할 수 있습니다.

차체손질

■ 먼지 손때 묻은 곳

▶ 플라스틱, 비닐레자, 천

1. 세탁용 합성세제의 3% 수용액을 가제나 부드러운 헝겊으로 묻혀 가볍게 닦습니다.
2. 물에 적신 헝겊으로 잘 닦아냅니다.
   직사광선을 피하여 통풍이 잘 되는 곳에서 건조시키십시오.

▶ 카펫트

1. 진공청소기로 먼지 등을 제거합니다.
2. 카펫트 세제를 뿌리고 헝겊으로 닦아냅니다.

▶ 내장품 세척시

- 내장품 표면에 화학 물질(손 세정제, 종이 방향제, 선크림 등)이 묻지 않게 하십시오. 화학 물질이 묻었을 경우, 실내 부품이 손상될 수 있으므로 즉시 제거하십시오.
- 내장품과 시트 등의 세척시, 벤젠, 아세톤, 락카 용제, 에나멜 및 표백제 등은 변색과 자국, 광택손상 등의 원인이 되므로 사용하지 마십시오.
- 액상방향제를 실내에 사용할 때 계기판 부위, 크래쉬 패드에는 절대 부착하지 마십시오. 액상 방향제가 유출되어, 계기판, 크래쉬 패드 및 공기통풍구 등에 흘러내리면 액상 방향제 고유의 성분에 의해 손상될 수가 있습니다. 이때에는 신속하게 깨끗한 물로 세척하십시오.
- 엠블렘, 도어 인너 핸들, 가쉬니, 풀 핸들, 스위치 베젤 등과 같은 도장 처리된 부품은 화학 용액이나 강한 세재로 닦지 마십시오. 선팅제거제 등과 같은 화학 용액이 묻었을 경우에는 표면이 벗겨지거나 변색이 될 수 있으니 주의를 요하며 묻었을 경우 즉시 제거하고 세척하십시오.

⚠ 주 의

가죽제품(스티어링 휠, 시트 등) 청소 시에는 중성 세제 또는 알코올이 소량 함유된 세척제를 사용하십시오. 강한 산성/알칼리성 및 알코올이 다량 함유된 세척제를 사용할 경우, 변색 및 표면 벗겨짐 등의 손상이 발생할 수 있습니다.

■ 기름 묻은 곳

▶ 카펫트, 플라스틱, 비닐레자, 천

가제에 알콜을 묻혀 가볍게 두드려 닦아 냅니다.

■ 범퍼 세척

스펀지나 부드러운 천으로 닦습니다.
연마제가 함유된 왁스, 브러시를 사용하면 표면이 손상됩니다.
브레이크액, 엔진오일, 그리스, 배터리액에 오염된 경우 알콜로 닦아냅니다.

■ 세차방법

1. 세차는 물방울 자국이 남지 않도록 차체가 식은 후나 직사광선이 닿지 않는 그늘에서 하십시오.
2. 차체 윗부분부터 물을 끼얹으면서 스펀지로 오물을 제거합니다. 물로 잘 지워지지 않으면 중성세제를 사용 하십시오.
3. 차체 밑부분을 세척합니다.
   하체 부분을 세척시는 고무장갑을 끼고 세척하십시오.
4. 얼룩이 남지 않도록, 물기를 부드러운 천으로 잘 닦아주십시오.

⚠ 주 의

- **중성세제 사용시에는 도장면에 세제가 남지 않도록 깨끗이 닦아내십시오.**
- **엔진부를 물로 닦으면(또는 고압세차) 엔진부에 위치한 전기회로또는 에어덕트로 물이 유입되어 정상적인 차량운행이 불가능할 수 있습니다.**
- **차를 세차한 뒤, 서행하면서 브레이크를 가볍게 밟아 브레이크가 물에 영향을 받았는지 점검하십시오.**

다음과 같이 오염된 경우 차체가 부식 및 변색될 우려가 있으므로 신속히 세차하십시오.

(1) 바닷물, 도로 빙결 방지제

(2) 공장매연, 콜타르 등

(3) 새의 오물, 곤충 등

⚠ 주 의

장시간 자동차 커버를 씌워 놓을 경우 페인트 손상의 우려가 있으므로 주의하십시오.

■ 차체 광택

차체 광택은 월 1~2회 정도가 적절하며 왁스를 칠하기 전에 반드시 차체에 묻어 있는 먼지나 물기를 제거 하십시오.

1. 부드러운 천에 왁스를 약간 묻혀 차체에 골고루 칠한 다음 한쪽 방향으로 광택을 내십시오. 연마제 성분이 함유된 왁스를 사용하면 도장의 광택이 감소되는 원인이 될 수 있으니 사용하지 마십시오.
2. 약간 건조시킨 후 부드러운 천으로 닦습니다.

■ 알루미늄 휠 점검

알루미늄 휠은 투명한 보호처리제로 코팅 되어 있습니다.

- 마찰 세제, 광택제, 솔벤트, 또는 와이어 브러시를 알루미늄 휠에 사용하지 마십시오. 표면에 자국을 내거나 손상을 초래할 수 있습니다.
- 운행 후 휠을 세척하기 전에 식을 때까지 기다리세요. 그리고 부드러운 비누나 중성세제 만을 사용하시고 물로 깨끗이 헹구십시오. 염분이 많은 지역이나 염화칼슘이 도포된 지역을 주행한 경우에는 휠을 깨끗이 청소하여 부식되지 않도록 하십시오.
- 고속 세차 브러시로 바퀴를 닦지 않도록 하십시오.
- 스팀 클리너 등으로 세척하지 마십시오.
- 수시로 왁스를 바르십시오.

⚠ 주 의

알루미늄 휠 세척시 알칼리성, 산성계 세제 및 타이어 광택제를 사용하지 마십시오. 휠 도장면이 손상되어 부식 및 얼룩이 발생할 수 있습니다.

주 의

- **자동세차기를 사용하면 브러시에 긁히거나 도장의 광택도가 떨어지는 경우가 있으므로 주의하십시오.**
- **앞유리의 세척시 차체광택용 왁스나 글라스용 발수코팅제를 사용하면 유리의 오염 및 와이퍼 떨림, 잡음이 생길 수 있으므로 사용을 삼가십시오.**
- **램프 세척시 휘발유나 아세톤 또는 휘발성 유기농제(초강력세정제) 등의 같은 화학용제 사용은 램프가 손상될 수 있으므로 사용하지 마십시오.**
- **차량 세차시 도어 실링부 및 위쪽 유리부를 통해 물이 실내로 유입될 수 있습니다. 고압세척기 사용시 특히 주의하십시오.**

터보 장착 차량의 취급 요령

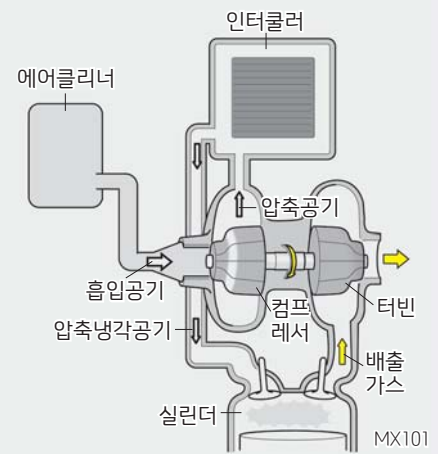

- TCI(Turbo Charger Intercooler, 터보 차져 인터쿨러) 엔진은 엔진의 흡입공기를 터빈으로 압축시켜 강제로 높은 밀도의 흡기를 공급하는 「Turbo Charger(터보 차져)」와 흡입된 고온의 공기를 냉각시켜 충진효율(실린더에 공급되는 흡기의 밀도)을 향상시키는 흡기 냉각기인 「Intercooler(인터쿨러)」를 함께가진 엔진을 의미하며, 일반 엔진보다 고출력, 고성능을 발휘함은 물론, 일반 Turbo 엔진보다도 높은 성능을 이끌어낼 수 있는 장치입니다.

또한 초고속으로 회전하여 고열을 발생하게 되고 이때 윤활과 냉각을 위하여 엔진오일을 이용하게 되므로 정해진 주기에 교환하지 못할 경우에는 터보차져의 축을 지지하는 베어링부의 고착 및 이상음 발생의 원인이 되므로 필히 교환 주기에 따라 엔진오일을 교환하십시오.

- 터보 차져는 정상 작동시 분당 5만~20만회 이상으로 회전하므로 터보 차져의 베어링 부위가 매우 고온상태로 됩니다. 따라서 터보 차져 취급방법을 반드시 지켜 주시기 바랍니다.
- 엔진시동을 건 직후는 오일 공급 부족 등으로 터보차져 베어링 부위가 원할하게 작동하지 않으므로 공회전 상태로 고속회전 시키지 마십시오.
- 엔진시동을 건 직후 바로 출발하거나 급가속 등으로 엔진을 고속 회전 시키면 터보차져의 베어링 부위가 원할하게 작동하지 않아 베어링이 파손될 우려가 있으므로 주의하십시오.
- 고속주행 또는 언덕길을 주행한 직후는 터보차져가 고속으로 회전하고 있는 상태이므로 엔진을 즉시 끄면 엔진오일이 터보차져에 공급되지 않아 터보차져 베어링부위가 고착될 우려가 있습니다.

HSM431

■ 터보차져장착차량 점검요령

- 터보차져는 비교적 간단한 기구이나 정밀한 부품입니다. 터보차져와 관련된 진단을 하기 전에 일반 엔진에서 발생되는 문제점들을 먼저 점검해야 합니다.
- 터보차져의 고장은 대부분 윤활유 공급부족, 엔진오일 오염, 이물질 유입으로 인한 압축기 날개 손상 등에 의해 발생됩니다.
- 점검을 위하여 에어클리너 엘리먼트를 장착치 않고 고속 회전시키는 것을 삼가십시오. 컴프레서(압축기) 날개 손상의 원인이 됩니다.
- 터보차져 엔진은 일반 엔진에 비해 많은 양의 열이 발생되므로 갑작스럽게 엔진시동을 끄면 엔진이 과열될 우려가 있으므로 주의 하십시오.
- 엔진오일은 지정된 것만을 사용하고 지정된 교환주기에 맞춰 반드시 교환 하십시오.

차동제한 장치(LD)(사양 적용시)

뒷차축 안에 바퀴의 차동기능을 제어하는 기구가 장착되어 눈길 및 일반도로 등에서 주행 안전성과 구동력을 향상시키는 장치입니다.
차동제한 장치의 기능은 좌, 우 바퀴에 회전차가 발생할 때 작동되며, 일반 주행시에는 미장착 차량과 동일합니다.

알아두기

차동제한 장치(LD)
LD는 Locking Differential (락킹 디퍼렌셜)의 약어입니다.

■ 진창길 및 눈길 등에서 빠져 나올 때는 급가속 및 장시간 고회전으로 타이어를 돌리지 마십시오.

- 고회전으로 타이어를 계속 돌리면 차동제한 장치에 나쁜 영향을 주므로 절대 피해주십시오.
- 급가속 탈출시 노면 마찰력 차이로 인한 차량의 비틀림이 발생할 수 있습니다.
- 차동제한 장치의 기능은 좌, 우 바퀴의 회전차가 발생할 때 작동합니다.

■ 주요기능은?

- 눈길에서의 미끄럼 방지 및 구동력 증대
- 회전시 및 횡풍에서 주행 안정성 유지
- 진흙길 및 웅덩이 등에 차량이 빠졌을 때 탈출용이
- 급가속 및 급발진시 차량 안전성 유지
- 미끄러운 노면에서 핸들 조작성 유지

■ 후륜의 한쪽 바퀴를 잭으로 들어 올린 상태로 엔진의 시동을 걸지 마십시오.

엔진 시동을 건 상태에서 주행기어를 넣으면 접지된 측의 타이어가 회전하게 되고 차가 갑자기 움직이게 될 수 있어 위험합니다.

⚠ 경 고

차동제한 장치를 장착한 차량은 한쪽 바퀴를 잭으로 들어 올린 상태에서 바퀴를 구동시키면 위험하므로 절대로 삼가십시오.

안전라벨

⚠ 주 의

차량과 탑승자의 안전을 위하여 차량에 부착된 라벨(특히 안전관련)을 제거하거나 훼손시키지 마십시오.

기타주의사항

- 온도가 낮은 겨울철에 시동을 걸 때나, 여름철에 에어컨 등을 가동시킬 때는 평상시 보다 엔진 회전수(rpm)가 높아, 이때 차량을 움직일 경우에는 평상시보다 차량이 빠르게 움직일 수 있으므로 특히 주의하십시오.
- 임의로 원격 시동 장치 등 전기, 전자장치를 설치하거나 무단으로 차량을 정비, 개조할 경우에는 차량의 작동에 문제가 생겨 예기치 못한 위험을 초래할 수도 있습니다.
- 차내에서 전파를 사용하는 전화나 무전기를 사용할 경우에는 승객의 건강을 해칠 수도 있으며, 차량의 전자 제어장치에 영향을 끼쳐 차량이 오작동 될 수도 있으므로 주의하십시오.
- 과도한 썬팅을 할 경우, 야간 주행이나 우천 주행시 시인성이 저하되어 예기치 못한 위험을 초래할 수 있으니 주의하시기 바랍니다.
- 잠시 차에서 떠나 있을 때라도 의외의 발진 위험이 있을 수 있으니 반드시 엔진 시동을 끄고 키를 빼십시오.
- 정차 중에는 반드시 브레이크를 밟고 주차 브레이크를 작동시켜 놓으십시오.
- 차량내에는 고가의 소지품이나 귀중품을 넣어두지 말고, 차량을 떠날때는 항상 모든 도어를 잠그십시오.
- 차량 유리에 액세서리를 부착하면 운전에 방해되거나, 흡착부가 렌즈의 역할을 하여 차량 내부 부품에 손상이 발생할 수 있습니다.
  또는 차량충돌 시 액세서리가 분리되어 상처를 입는 등 예기치 못한 위험을 초래할 수 있으니 주의하시기 바랍니다.
- 차량 언더코팅을 위해 배기계 탈·부착시 진동흡진기(배기계 행거 고무류)의 정렬편차가 발생되면 진동이 증가 할 수 있습니다. 언더코팅 후 진동흡진기 정렬상태를 반드시 확인하십시오.
- 운전경력이 많은 운전자의 경우라도, 수시로 차량을 바꿔가며 운전을 할 때는 차량간의 페달 위치를 잘못 인식하여 페달을 오조작할 수 있으므로 반드시 사전에 가속 페달과 브레이크 페달의 위치를 오른발로 확인하십시오.
- 동력발생장치와 제동장치는 별개의 장치이므로, 오조작 및 차량의 오작동이 발생할 경우라도 브레이크 페달을 밟으면 차량은 멈추게 되므로 침착하게 행동하십시오.
- 차가 눈이나 진흙, 모래 등에 빠져 움직이지 못할 경우 차를 빠져 나오도록 하기 위해 과도하게 가속 페달을 밟으면 타이어가 슬립되어 변속기에 손상을 줄 수 있습니다. 타이어가 슬립되는 상태에서 지속적인 가속 페달을 밟는 것은 변속기에 손상을 줄 수 있으니, 이때에는 견인 등의 다른 방법으로 조치하십시오.
- 무더운 날씨나 직사광선이 내리 쬐는 곳에 장시간 주차 후에 차량에 탑승할 때는 모든 창문을 열고 충분히 환기를 시키십시오.
  차량 안쪽의 온도가 높아지면 휘발성 유기화합물(VOCs)이 방출되어 인체에 해를 줄 수 있습니다. 운전 중에는 가능한 외기유입모드로 선택하여 차량 안쪽 공기를 환기시켜 신선한 공기가 유입될 수 있도록 하십시오.

※ VOCs 는 Volatile Organic Compounds 의 약자입니다.

3장 목차

키 3-4
키 사용 방법 3-4
이모빌라이저 시스템 3-5
이그니션 키 리마인더(Ignition Key Reminder) 기능 3-6
무선 도어 잠금 장치 3-7
리모컨 키 사용 방법 3-7
리모컨 키를 사용할 때 주의할 사항 3-7
건전지 교체 방법 3-8
도어 3-9
차 밖에서 3-9
차 안에서 3-9
중앙도어 잠금장치 3-10
사이드 게이트 3-11
리어 게이트 3-13
유리창 3-14
수동식 3-14
자동식(파워 윈도우) 3-14
연료 주입구 3-16
키타입 3-16
레버 타입 3-16
후드 3-19
좌석 3-20
앞좌석 3-20
전·후 위치의 조절(운전석) 3-21
좌석 각도의 조절(운전석) 3-22
허리 받침대 조정(운전석) 3-22
엔진룸 점검 3-23
헤드레스트 조정 3-25
운전석 히터 스위치 3-27
중앙 좌석 등받이 사물함 3-28
뒷좌석 다용도 보관함 3-28
안전벨트 3-29
어린이 보호용 장치 3-31
큰 어린이의 안전벨트 착용 3-33
임산부의 안전벨트 착용 3-33
3점식 안전벨트 3-34
안전벨트 높이의 조절 3-35
2점식 안전벨트 3-35
안전벨트의 적절한 사용 및 관리 3-36
에어백(보조 구속 장치) 3-37
운전석 에어백 3-40
동승석 에어백 3-40
충돌 시에 왜 에어백이 작동하지 않았을까요? 3-41
에어백 장치의 작동은 어떻게 되는가? 3-47
에어백 경고등 3-48
에어백 정비 3-49

에어백 경고 라벨 3-50
핸들 3-51
핸들의 상·하 조정 3-51
파워 스티어링 휠 3-51
스티어링 휠 히터 3-52
경음기 3-53
미러 3-53
실내 3-53
실외 3-60
접는 방법 3-61
도어 열림 경고등 3-72
오일압력 경고등 3-73
연료 부족 경고등 3-73
충전 경고등 3-74
안개등 표시등 3-74
자기진단 경고등 3-74
예열 표시등 3-75
연료 필터 수분 경고등 3-76
이모빌라이저 경고등 3-76
PTO표시등 3-77
저압타이어 경고등 3-77
차체 자세 제어 장치(ESC) 작동 표시등 3-77
차체 자세 제어 장치 (ESC) 작동 정지 표시등 3-78
후방 주차보조 시스템 3-78
후방 주차보조 시스템의 작동 3-79
후방 주차보조 시스템의 비작동 조건 3-79
후방 주차보조 시스템 관리 요령 3-80
자기진단 기능 3-81
다기능 스위치 3-81
배터리 방전 방지 기능 3-81
조명 위치 3-82
전조등 상향, 하향 변환 3-83
방향지시 및 차선변경 3-83
안개등 3-84
와이퍼/와셔 3-85
비상경고등 스위치 3-87
동력인출(P.T.O) 장치 스위치 3-87
엔진 공회전 속도 조절 노브 3-90
실내등 스위치 3-90
독서등(맵램프) 스위치 3-91
서리제거 3-92
히터 및 에어컨 3-94
유리습기/성에제거 3-103
편의장치 3-105
시계 3-105
시가 라이터 3-106
다용도 소켓 3-106
선바이저 3-107
재떨이 3-108

글로브 박스 3-109
중앙 좌석 등받이 사물함 3-110
안경 보관함 3-111
컵홀더 3-112
티켓 홀더 3-113
시트 수납 주머니(더블캡) 3-113
보조 손잡이 3-113
공구함 3-114
사이드 사물함 3-114
안테나 3-115
오디오 리모컨 3-115
오디오 3-116
미디어 단자 3-117
블루투스 핸즈프리 3-117

키

■ A타입

■ B타입

⚠ 주 의

버튼을 누르지 않고 접을 시는 키가 파손될 수도 있습니다.

■ 키 사용 방법

▶ A타입

키를 이용하여 엔진 시동을 걸거나 도어를 「잠금/잠금 해제」할 수 있습니다.

▶ B타입

- 키를 펼치고자 할 때
  버튼을 누르면 키가 자동으로 펼쳐집니다.
- 키를 접고자 할 때
  버튼을 누른 상태에서 키를 접으십시오.

키를 차 안에 놓은 채 도어를 잠그지 마십시오. 예상치 못한 상황을 대비하여 키 한 개는 비상용으로 보관하십시오. 키를 분실하거나 도난 당했을 경우에는 차의 도난 방지를 위해 키 세트 전체를 교체하십시오.

⚠ 주 의

차를 떠날 때, 짧은 시간이라도 안전을 위해 반드시 키를 뽑아 휴대하십시오.

⚠ 경 고

시동 키를 꽂지 않았더라도 키를 차에 두고, 어린이들만 차안에 남겨 두는 것은 위험합니다. 어린이들은 어른들의 행동을 모방하여, 시동 키를 꽂고 전동 유리창이나 다른 스위치를 작동할 수 있으며 심지어는 차를 움직여서 심각한 신체 상해나 사망을 초래할 수도 있습니다. 아이들과 함께 키를 절대로 차 안에 두지 마십시오.

■ 이모빌라이저 시스템(사양 적용시)

이모빌라이저 시스템은 허용된 키 외에는 시동이 걸리지 않도록 고안된 차량 도난방지 시스템입니다. 차량에 입력되어 있는 암호와 시동키에 입력된 암호가 일치하여야만 시동이 걸리게 되므로, 복제키를 사용하면 연료공급이 차단되어 시동이 걸리지 않습니다.

알아두기

이모빌라이저 시스템 (Immobilizer system)
차량 도난 방지를 위해 시동키의 전자 신호를 감지하여 시동을 허용하거나 불허하는 장치입니다.

⚠ 주 의

- **키를 삽입한 상태 혹은 실내에 두고 차량 문을 잠그지 않도록 주의하십시오.**
- **같은 열쇠고리에 지급된 키 2개를 동시에 걸고 시동을 걸 경우 통신장애로 시동이 걸리지 않을 수 있으므로 각각 분리한 상태로 시동을 걸어 주십시오.**
- **복제키를 사용하게 되면 시동이 걸리지 않습니다.**
- **키를 떨어뜨리거나 충격을 가하면 키에 내장되어 있는 전자장치가 손상을 입어 시동이 걸리지 않을 수 있으므로 주의하십시오.**
- **키가 추가로 필요하거나 분실한 경우 새로 등록이 가능합니다. 새로 등록할 경우 등록장비를 이용해야 하므로 자사 직영 서비스센터 및 서비스협력사로 문의 하십시오.**

⚠ 주 의

- 키 분실시 자사 직영 서비스센터나 서비스 협력사로 연락하십시오.
- 차에서 떠날 때에는 안전을 위해 반드시 키를 뽑아 지참하십시오.
- 시중에서 임의로 가공된 키를 사용하지 마십시오. 시동시 키 리턴(START→ON)이 되지 않아 시동 후에도 스타터가 계속 작동되어, 스타터 손상 및 배선의 과부하로 화재의 원인이 될 수 있습니다.

⚠ 경 고

- 아이들과 함께 키를 절대로 차내에 두지 마십시오. 시동 키를 꽂지 않았더라도 키를 차에 두고, 어린이들만 차내에 남겨 두는 것은 위험합니다. 어린이들은 어른들의 행동을 모방하여, 시동 키를 꽂고 전동 유리창이나 다른 스위치를 작동할 수 있으며 심지어는 차를 움직여서 심각한 신체 상해나 사망을 초래할 수도 있습니다.

■ 이그니션 키 리마인더(Ignition Key Reminder) 기능(사양 적용시)

운전자가 키를 꽂아 놓은 상태로 문을 잠글 경우 도어가 잠기지 않습니다.

⚠ 주 의

이그니션 키 리마인더 기능 미장착 차량은 키를 꽂은채 잠금레버를 잠김쪽으로 밀어서 도어를 닫으면 잠기므로, 항상 키를 뺀 후 도어를 닫으십시오.

무선 도어 잠금 장치

■ 일반 리모컨 키

■ 리모컨 키 사용 방법

▶ 도어 잠금(1)

해당 버튼을 누르면 모든 도어가 잠금 상태로 됩니다.
이때 1회 비상 경고등이 깜빡여(스마트 키의 경우 확인음이 1회 울림) 모든 도어가 잠금 상태임을 알려 줍니다.

▶ 도어 잠금 해제(2)

모든 도어가 잠김 상태에서 해당 버튼을 누르면 모든 도어가 잠금 해제됩니다. 비상 경고등이 2회 깜빡여(스마트 키의 경우 확인음도 2회 울림) 모든 도어가 잠금 해제임을 알려 줍니다.
이때 약 30초 이내에 도어를 열지 않으면 다시 잠깁니다.

■ 리모컨 키를 사용할 때 주의할 사항

약 10m 이내의 거리에서, 리모컨 키로 도어를 잠금/잠금 해제할 수 있습니다.
비상 경보등이나 확인음을 확인 가능한 리모컨 키를 조작하십시오.
단, 리모컨 키는 다음과 같은 경우에는 작동하지 않습니다.

- 시동 스위치에 키가 꽂혀 있을 경우쩥
- 작동 가능 거리(약 10m)를 벗어난 거리에서 작동할 경우
- 리모컨 키의 건전지가 약한 경우
- 다른 차나 물건에 가려 전파 방해를 받을 경우
- 날씨가 매우 추운 경우

- 리모컨 키에 물과 같은 액체 등이 들어가지 않도록 하십시오. 액체가 들어가 작동하지 않는 경우에는 보증수리를 받을 수 없습니다.
- 다음과 같은 상황에서는 리모컨 키에서 나오는 주파수대와 다른 주파수가 혼선되어 리모컨 키가 작동하지 않거나 그 작동 거리가 변할 수 있습니다.
- 이런 경우에는 일반 키를 사용하여 도어를 여닫으십시오.
  - 경찰서, 관공서, 방송국, 군부대, 송신탑, 공항, 항구 근처 등에 있을 때
  - 무전기, 휴대전화와 같은 이동 송수신 시스템과 함께 리모컨 키를 지녔을 때
  - 근처의 다른 차에서 리모컨 키를 작동하고 있을 때
- 리모컨 키에 문제가 있을 때는 일반 키를 사용하여 도어를 여닫고 가능한 한 빨리 자사 직영 서비스센터나 서비스협력사에 연락하십시오.

■ 일반 리모컨 키

■ 건전지 교체 방법

리모컨 배터리는 보통 몇 년간 사용이 가능하나 리모컨의 작동 상태에 따라서 필요할 때 배터리를 교체하십시오.

1. 동전이나 드라이버(-)를 사용하여 리모컨 키를 분리하십시오.
2. 규격에 맞는 건전지를 구입하여 조립하십시오. 단, 극성에 주의하여 조립하십시오.
3. 조립은 분해의 역순으로 하십시오.

건전지를 교체 후에는 반드시 리모컨이 정상적으로 작동되는지 확인하십시오.

⚠ 주 의

- **리모컨 키 내부의 회로는 정전기 등에 약하므로 배터리 교체에 자신이 없다면 자사 직영 서비스센터 또는 서비스협력사에 점검 및 교체를 의뢰하십시오.**
- **건전지 크기나 두께가 다른 비규격품을 사용할 경우에는 건전지의 접촉 불량으로 리모컨 키 버튼이 간헐적으로 작동불량이 나타날 수 있으므로 규격품을 구입해서 사용하십시오.**
- **리모컨 키는 완전방수가 되지 않기 때문에 내부에 습기(음료수, 수분 등)가 유입되면 오작동의 원인이 되며, 이는 보증수리의 대상에서 제외되므로 주의하십시오.**
- **부적절한 배터리 폐기는 환경과 사람의 건강을 해할 수 있습니다. 분리하여 처리하십시오.**

도어

■ 차 밖에서

- 키를 시계 방향으로 돌리면 잠기고, 시계반대 방향으로 돌리면 열립니다.
- 리모컨으로 도어를 잠금, 해제 할 수 있습니다. (3장 「무선 도어 잠금 장치」를 참조 하십시오.)
- 키를 사용하지 않고 도어를 잠글 때는 내부의 잠금 레버(빨간부분 안보임)를 앞쪽으로 밀고, 도어를 닫으면 잠깁니다. 확실히 잠겼는지 확인하십시오.
- 키 홈이 얼어 열리지 않을 때는 가볍게 두드리거나 키를 뜨겁게 하여 여십시오.
- 키나 잠금 레버로 「잠김」과 「열림」을 교대로 연속 조작하면 보호회로가 작동되어 일시적으로 작동되지 않을 수 있습니다.
- 주차 브레이크를 작동 후 시동 키를 빼십시오. 또 유리창을 닫고 도어를 잠근 뒤에 차에서 떠나십시오.

⚠ 경 고

- **도어를 정확히 닫지 않으면 다시 열릴 수 있습니다.**
- **도어를 열거나 닫을 경우 주의를 하지 않으면 도어와 차체 사이에 손가락 등 신체가 끼어 다칠 수 있습니다.**

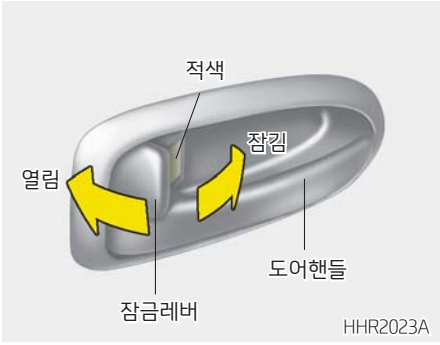

■ 차 안에서

- 도어 잠금 레버를 이용하여 도어를 잠그거나 열 수 있습니다.
- 도어를 열 때는 잠금 레버를 열림쪽으로 당기고(빨간 부분 보임), 안쪽에 있는 도어핸들을 당기면서 도어를 밀어 여십시오.
- 도어를 닫을 때는 팔걸이(Arm Rest) 윗부분의 당김 손잡이를 당겨 도어를 닫으십시오.

⚠ 주 의

도어 핸들에 무리한 힘을 가하지 마십시오. 파손될 우려가 있습니다.

⚠ 경 고

- 차에서 내릴 때는 후방으로부터 오는 차량이나 오토바이, 자전거, 보행자 등에 주의하여 도어를 여십시오. 갑자기 도어를 열면 위험합니다.
- 주행전에 도어가 확실히 닫혀 있는지 확인하십시오. 주행 중에 도어가 열리면 매우 위험합니다.
- 차 안에 어린이나 동물을 남겨 두지 마십시오. 모든 도어가 닫혀있는 차량 실내는 매우 덥거나 추워서 질식사의 위험이 있으므로 혼자 힘으로 차 밖으로 나올 수 없는 어린이나 동물에게는 치명적인 부상이나 사망 사고로 이어질 수 있습니다.

■ 중앙도어 잠금장치(사양 적용시)

차 안에서 운전석 잠금 레버로 모든 도어를 잠금 및 해제할 수 있습니다.

1. 운전석이외의 모든 도어가 닫혔는가를 확인하십시오.
2. 운전석 도어를 키를 사용하여 잠그거나 도어 잠금 레버를 앞쪽으로 밀어서 도어를 닫으면, 모든 도어가 잠기게 됩니다.

「잠김」과 「열림」을 교대로 연속 조작하면 보호회로가 작동되어 일시적으로 작동되지 않는 수가 있습니다.

⚠ 경 고

차량 출발 전에 운전석에서 잠금 레버를 이용하여 모든 도어를 잠그십시오. 특히 어린이를 태웠을 때는 반드시 잠금 상태로 주행하십시오. 운행 중 차량의 도어가 열리게 되면 매우 위험합니다.

사이드 게이트

■ 열때

1. 리어 게이트 핸들을 위로 올리면서 안쪽으로 밀어 후크에서 빼냅니다.
2. 노브를 위로 당겨 고정을 해제한 후, 사이드 게이트 지지대를 젖힙니다.
3. 핸들 손잡이를 위쪽으로 올려 고정고리에서 분리 후, 사이드 게이트를 두손으로 받치면서 천천히 내리십시오.

⚠ 주 의

- **좌·우 사이드 게이트를 열 때는 사이드 게이트 지지대를 고정장치로부터 해제 후 여십시오.**
- **사이드 게이트를 열 때, 연료주입구 커버가 닫혀 있는지 확인하십시오. 연료주입구 커버가 열린 상태로 사이드 게이트를 열면, 게이트 및 커버가 손상될 수 있습니다.**

■ 닫을 때

1. 사이드 게이트를 올려 핸들 손잡이를 고정용 고리에 걸고 손잡이를 아래쪽으로 향하도록 하여 힘껏 눌러 고정하십시오.

⚠ 경 고

핸들 손잡이를 아래쪽으로 눌러 고정할 때, 엄지 손가락이 핸들 손잡이 틈에 끼어 부상을 입지 않도록 조심 하십시오.

2. 사이드 게이트를 세워 리어 게이트와 맞춘 후 사이드 게이트 지지대를 들어올려 세운상태에서 노브를 놓습니다.

3. 리어 게이트 핸들을 당기면서 후크에 맞춘후 아래로 내려 고정하십시오.

⚠ 경 고

사이드 게이트를 여닫을 때는 자세를 바로잡고 천천히 여닫으십시오. 자세가 바르지 못할 경우, 허리부상의 원인이 될 수 있습니다.

리어 게이트

■ 열때

1. 리어 게이트 핸들을 위로 올리면서 안쪽으로 밀어, 후크에서 빼냅니다.
2. 양쪽의 리어 게이트 핸들을 후크에서 빼낸후, 두손으로 받치면서 서서히 내리십시오.

■ 닫을 때

리어 게이트를 올리고, 리어 게이트 핸들을 당기면서 후크에 맞춘 후 아래로 내려 고정하십시오.

⚠ 경 고

리어 게이트를 여닫을 때는 자세를 바로 잡고 천천히 여닫으십시오. 자세가 바르지 못한 경우, 허리부상의 원인이 될 수 있습니다.

유리창

■ 수동식

핸들을 시계반대 방향으로 돌리면 유리창이 닫히고, 시계 방향으로 돌리면 유리창이 열립니다.

⚠ 경 고

유리창을 닫을 때, 손이나 머리가 끼이지 않도록 주의하십시오.

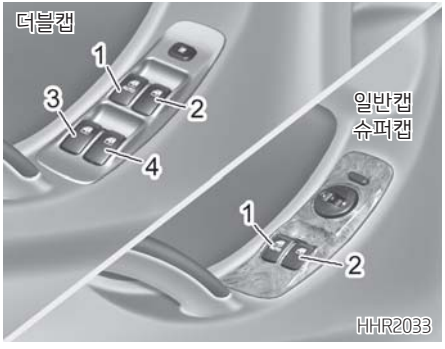

■ 자동식(파워 윈도우)(사양 적용시)

▶ 운전석 스위치(메인 스위치)

운전석 도어의 팔걸이(암레스트)에 위치해 있으며 모든 유리창을 열고 닫을 수 있습니다. 해당 스위치를 누르면 열리고, 당겨 올리면 닫힙니다.

1 : 운전석 유리창 개폐
2 : 동승석 유리창 개폐
3 : 뒷좌석 좌측 유리창 개폐(더블캡)
4 : 뒷좌석 우측 유리창 개폐(더블캡)

▶ 오토 다운(AUTO DOWN)기능(사양 적용시)

운전석 윈도우 스위치(1)를 강하게 누르면 유리창이 자동으로 완전히 열립니다. 원하는 위치에서 멈추게 하려면 스위치를 당기거나 누르십시오.

▶ 동승석 및 뒷좌석 윈도우 스위치 (서브 스위치)

스위치를 누르면 열리고, 당겨 올리면 닫힙니다.

⚠ 경 고

- **유리창을 닫을 때, 손이나 머리가 끼이지 않도록 주의하십시오.**
- **운전석에서 동승석 및 뒷좌석 윈도우를 닫을 때는 반드시 안전 확인 후 스위치를 조작하십시오.**

⚠ 주 의

- **시동을 끈 후에도 약 30초간을 스위치로 유리창을 개폐할 수 있습니다. 단, 운전석 및 동승석 도어를 일단 열면, 유리창을 개폐할 수 없습니다.**
- **메인 스위치와 서브 스위치의 작동을 동시에 반대방향으로 할 경우 고장을 유발합니다.**
- **유리창 개폐 장치의 손상을 방지하기 위하여, 2곳 이상의 유리창을 동시에 작동시키지 마십시오. 퓨즈의 수명이 단축되고 유리창 개폐 장치가 손상될 수 있습니다.**

▶ 유리창 잠금(WINDOW LOCK) 스위치 (더블캡)(사양 적용시)

운전석 도어에 있는 유리창 개폐 잠금 버튼을 눌러 잠금 상태로 하면 동승석 및 뒷좌석의 유리창 개폐 스위치 작동을 잠금 시킬 수 있습니다.
운전석 도어에 있는 유리창 개폐 스위치로도 동승석과 뒷좌석 도어 유리창을 개폐할 수 없습니다.

⚠ 주 의

어린이와 함께 주행중에는 유리창 잠금스위치를 작동하십시오.

연료 주입구

■ 키타입

1. 엔진 시동을 끄십시오.
2. 키를 꽂아 시계 반대방향으로 90도 회전 시켰다가 키를 원위치 시켜서 뽑으십시오.
3. 지정된 연료(경유)를 주입하십시오.
   디젤 엔진 장착 차량은 등유, 알콜, 항공유 등 경유 이외의 연료와 혼합하여 사용하지 마십시오.
   또한 검증되지 않은 연료(첨가제 등)는 주유하지 마십시오.
4. '딸깍'소리가 날때까지 연료 주입구 캡을 시계방향으로 돌려서 잠그십시오.

⚠ 주 의

키를 꽂아 왼쪽으로 90도 회전 시켰다가 키를 뽑으면 캡을 다시 잠그기 전까지는 계속 잠금 해제 상태를 유지 합니다.
주행 전에 연료 주입구를 시계방향으로 돌려 확실하게 잠금 상태로 만드십시오.

■ 레버 타입(사양 적용시)

1. 엔진 시동을 끄고, 주차 브레이크 뒤쪽에 있는 연료 주입구 열림 레버를 잡아 당겨서 주입구를 여십시오.

2. 연료 주입구 캡을 시계반대 방향으로 돌려 엽니다.
3. 지정된 연료(경유)를 주입하십시오.
   디젤 엔진 장착 차량은 등유, 알콜, 항공유 등 경유 이외의 연료와 혼합하여 사용하지 마십시오.
   또한 검증되지 않은 연료(첨가제 등)는 주유하지 마십시오.
4. 연료 주입구 캡을 시계 방향으로 '딸깍'소리가 날때까지 돌려서 닫아 주십시오.
5. 연료 주입구 커버를 닫습니다.

⚠ 경 고

자동차 연료는 인화성 물질로서 화재 및 폭발의 위험이 있습니다. 따라서, 주유전 및 주유중 반드시 아래의 사항에 유의하십시오.

- 연료를 주유하기전 항상 시동을 끄고 연료 주입구 주변에 화기를 가까이 하지 마십시오.
- 연료 주입기나 연료 주입구 캡 등을 만지거나, 열 경우 연료 주입구에서 가능한 먼 곳에 있는, 금속부에 맨 손을 접촉시켜 정전기를 없애십시오.
- 주유중 차 안에 다시 들어가지 마십시오. 정전기가 발생되는 어떠한 행동도 주유소 부근에서는 자제하십시오. 정전기에 의해 기화된 연료에 불이 붙어 폭발할 수 도 있습니다. 만약 차 안에 다시 들어갔다 나온 경우 주유기나 주입구 캡 등을 만지기 전에 주유구에서 먼 곳에 있는 금속부에 맨손을 접촉시켜 정전기를 없애십시오.

⚠ 경 고

- 휴대용기를 이용할 때에는 용기를 반드시 지면에 내려 놓은 후 주유하십시오. 차량 내부 또는 위에 휴대용기를 두면 정전기에 의해 기체연료에 불이 붙을 수도 있습니다. 휴대용기는 주유가 시작되기 전부터 주유가 완전히 끝날 때까지 지면에 접촉시키십시오.
- 주유소 부근에서 휴대폰을 사용하지 마십시오. 휴대폰의 전류나 전자파에 의해 기화된 연료에 불이 붙을 수도 있습니다. 휴대폰을 사용해야 한다면, 주유소에서 멀리 떨어진 장소에서 사용하십시오.
- 주유하기 전에 반드시 엔진을 끄십시오. 엔진의 전기기기에 의한 스파크로 인해 기화된 연료에 불이 붙을 수도 있습니다. 주유하기 전에 엔진을 끄고, 주유가 끝난 뒤에는 주입구 캡이 완전히 잠긴 것을 확인하시고 시동을 켜십시오.

⚠ 경 고

- 주유소 부근에서는 담배를 피우거나 라이터를 켜는 등 화재의 위험이 있는 행동을 삼가십시오. 자동차 연료는 인화성 물질입니다. 불꽃에 의해 폭발할 수도 있습니다.
- 만약 주유 중 화재가 발생하게 되면, 즉시 주유소 관리자 및 소방서에 알려 지시를 받으십시오.

⚠ 주 의

- 디젤 차량은 반드시 주유소에서 판매하는 정품 경유를 사용하시고, 지정된 연료 외 다른 연료(등유, 알코올, 항공유, 바이오 디젤* 등)나 첨가제와 혼합하여 사용하지 마십시오. 정품이 아닌 경유를 사용하여 발생한 일체의 손해에 대해서는 자사에서 책임을 지지 않습니다.
  * 바이오 디젤 (BioDiesel, BD)은 유채씨, 콩, 쌀겨 등에서 추출한 식물성 기름을 메탄올을 이용해 에스테르화 정제 과정을 거쳐 만든 것으로, 그 특성이 경유와 유사하여 경유에 일정량을 혼합하여 디젤 엔진에 사용할 수 있도록 만든 대체 에너지입니다. 현재 국내에서는 소량의 바이오 디젤 원액이 경유에 혼합되어 일반 주유소에서 정품의 경유로 판매됩니다.
- 불량 연료 및 미 검증된 연료나 첨가제 등을 사용하면 연료 탱크 오염, 연료 펌프 손상 및 연료 필터의 조기 막힘 등으로 인해 엔진과 배출가스 관련장치가 손상될 수 있습니다.

⚠ 주 의

- 연료 주입구 캡을 닫을 때는 항상 안전하게 잠겼는지 확인하십시오.
- 반드시 경유를 주입하십시오.
- 연료 주입구 캡을 교환해야 할 때는, 순정 부품이나 차량 규격에 맞는 부품만을 사용하십시오.
- 차량의 표면에 연료를 떨어뜨리지 마십시오. 도장표면에 연료가 떨어지면 도장이 손상될 수 있습니다.
- 연료 주입구 커버가 얼어서 열리지 않을 때는 주변의 얼음을 제거하고 가볍게 두드려서 커버를 여십시오. 필요시 따뜻한 장소로 차량을 이동시키십시오. 연료주입구 커버의 얼음 제거시 부동액은 사용하지 마십시오.
- 여름철 고온에서 연료 주입구 캡을 열면 바람빠지는 소리가 날 수 있습니다. 이는 정상이며 연료 주입구 캡을 천천히 돌려 여십시오.

후드

■ 후드를 열 때

1. 운전석 핸들 좌측 아래에 있는 후드 열림 레버를 당깁니다.
2. 후드 위에 후크를 좌측으로 밀어서 후드를 아래로 내립니다.

■ 후드를 닫을때

1. 후드를 닫기 전 모든 주입구가 바르게 닫혀 있는지, 불필요한 물건이 없는지 점검 합니다.
2. 후드를 닫을 시, 세이프티 훅에 1단 록킹 후 "딸칵" 소리가 날 때까지 확실히 밀어서 닫습니다.

⚠ 경 고

- 주행전에 후드가 완전히 닫혔는지를 반드시 확인하십시오.
- 특별한 경우를 제외하고는 엔진 시동을 끄고 키를 뽑고 나서 후드를 열어 작업하십시오.
- 후드를 강한 힘으로 누르거나 발로 밟지 마십시오.
  후드의 지지력이 부족하여 후드가 아래로 떨어질 경우, 신체에 상해를 입을 수 있습니다.
- 경사가 없는 장소에서 시동을 끄고 변속레버를 수동변속기 차량은 「1단」 또는 「R」(후진) 위치, 자동변속기 차량은 「P」(주차) 위치로 하고 주차 브레이크를 걸어 놓은 상태에서 후드를 여십시오.

⚠ 주 의

후드가 얼어서 열리지 않을 때는 주변의 얼음을 제거하고, 가볍게 두드려서 후드를 여십시오. 필요시 따뜻한 곳으로 차량을 이동시키십시오.

좌석

■ 앞좌석

페달이나 핸들 등을 손쉽게 조작할 수 있는 위치로 조정하십시오.

⚠ 주 의

운전석에 방석이나 대자리, 별도의 커버를 추가할 경우, 앉는 자세가 변하여 사용중 불편함을 유발하게 됩니다.

⚠ 경 고

- 좌석의 각도, 전·후 위치의 조절 후에는 반드시 좌석이 고정되었는지 확인 하십시오.
- 운전석 밑에는 운전에 방해가 될 수 있는 어떤 물건도 놓아두지 마십시오. 특히 운전자의 발 근처에 움직이는 물건이 있으면, 브레이크나 클러치 또는 가속 페달 작동시 방해가 되어 심각한 사고를 초래할 수도 있습니다.
- 주행 중에는 절대로 좌석을 조절하지 마십시오. 운전 능력을 잃게 되어 심각한 부상이나 사망을 초래할 수 있습니다.
- 안전벨트는 곧은 자세로 앉아 편안하게 착용하고 골반 부분을 지나도록 하십시오.
- 좌석 각도를 조절할 때는 등받이가 정상적인 위치에 있도록 간섭 되는 물건을 제거 하십시오. 간섭이 되면, 등받이가 고정되지 않아, 급정차나 충돌 사고시 심각한 부상이나 사망을 초래할 수 있습니다.

⚠ 경 고

- 항상 등받이를 세워 정상적인 착석 위치에서 주행하십시오.
- 라이터를 바닥이나 좌석 사이에 놓지 마십시오. 좌석을 움직일 때 가스가 분출되는 경우 화재의 위험이 있습니다.
- 방석을 사용할 경우 탑승자와 좌석과의 마찰력이 줄어들어 충돌이나 급정차 시 엉덩이가 안전벨트의 아랫부분으로 미끄러질 수 있습니다. 이럴 경우 안전벨트가 정상적인 기능을 하지 못해 심각한 부상을 입을 수 있습니다.
- 좌석 조절 시 좌석 밑이나 동작 부위에 손을 넣지 마십시오. 손가락 또는 손이 끼어 다칠 수 있습니다.
- 좌석 밑이나 좌석과 중앙 콘솔 박스의 틈새로 작은 물건 (라이터, 동전, 신용카드 등)이 들어가 물건을 꺼내야 할 경우, 좌석의 기계 장치의 모서리 등에 의해 손 등의 신체 상해가 발생할 수 있습니다. 물건을 꺼낼 경우 장갑을 착용하여 신체 상해를 예방하십시오.

▶ 전·후 위치의 조절(운전석)

좌석 아래 위치한 전·후 위치 조절 레버를 위로 당긴 상태에서 좌석의 전·후 위치를 조절한 후 레버에서 손을 떼면 고정됩니다.
조절 후에는 좌석을 가볍게 흔들어 확실하게 고정되어 있는가 확인 후에 사용하십시오.

▶ 좌석 각도의 조절(운전석)

좌석의 등받이 각도를 조절하기 위해서는 등을 약간 숙인 후 레버를 들어 올리십시오.
레버를 들어 올린 상태에서 원하는 각도로 기댄 후 레버를 놓으십시오.
조절이 끝나면 레버의 위치가 처음의 상태로 되돌아와 좌석이 확실히 고정되었는지 확인 후에 사용하십시오.

⚠ 경 고

충돌 또는 급정차시 부상의 최소화를 위해 운전자 및 동승자는 주행중에는 좌석 등받이를 곧게 세운 편안한 위치에 놓아 주십시오.
좌석등받이 각도를 과도하게 기울이면 충돌 또는 급정차시 탑승자가 안전벨트 아래로 미끄러져 안전벨트의 보호를 제대로 받을 수 없습니다.

▶ 허리 받침대 조정(운전석)(사양 적용시)

운전석 옆쪽에 있는 조절 레버를 움직이거나 버튼을 눌러 허리부분의 지지력을 조절할 수 있습니다.
적당한 상태로 조절하십시오.

OHR022046

OHR072009

HHR2047A

▶ 엔진룸 점검

● 운전석 측

좌석을 앞쪽으로 이동시킨 후 좌석 등받이를 숙여, 엔진룸(운전석 부분)을 점검 할 수 있습니다.

1. 차에서 내려 운전석 전·후 위치조절 레버 ①을 위로 당겨서, 운전석을 최대한 앞쪽으로 이동합니다.
2. 좌석 각도 조절 레버 ②를 당겨서 운전석 등받이를 최대한 앞으로 숙입니다.
3. 매트를 들어 올린 후, 스패너를 사용하여 엔진룸 커버를 탈거합니다.

● 동승석 측

동승석 쿠션을 들어올려서 엔진룸(동승석 부분)을 점검할 수 있습니다.

– 등받이 고정형

1. 양쪽의 클램프 레버를 당겨 올려 클램프 잠금을 해제합니다.

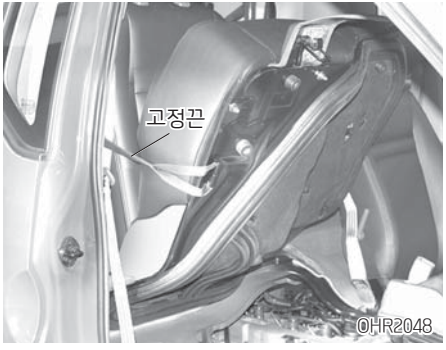

2. 좌석 쿠션을 들어 올려 고정용 끈을 좌석 아래쪽에 걸어 좌석을 고정합니다.

– 등받이 접이형(사양 적용시)

1. 좌석 각도 조절 레버 ①을 당겨서, 좌석 등받이를 앞으로 접습니다.
2. 양쪽의 클램프 레버 ②를 당겨 올려 클램프 잠금을 해제합니다.

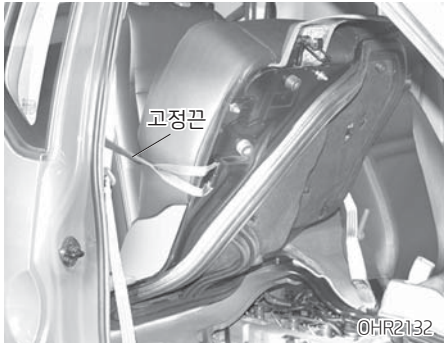

3. 좌석 쿠션을 들어 올려 고정용 끈을 좌석 아래쪽에 걸어 좌석을 고정합니다.

⚠ 경 고

- **고정용 끈이 확실히 고정되었는 지 확인하십시오**
- **엔진룸 점검 후, 엔진룸 안에 걸레, 장갑 등을 방치하지 마십시오. 화재를 유발할 수도 있습니다.**

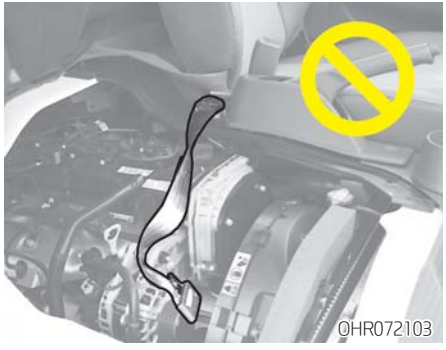

⚠ 경 고

안전벨트가 엔진룸에 있는 상태에서 좌석 쿠션을 내리지 마십시오. 안전벨트가 엔진룸에 있는 상태로 엔진 구동시 안전벨트 및 팬벨트가 손상될 수 있습니다.

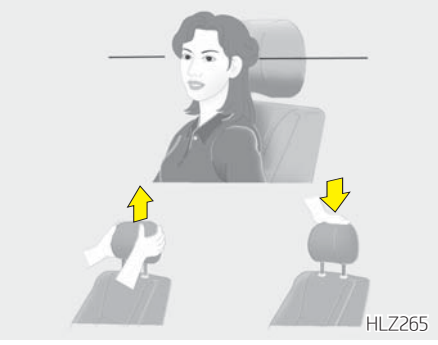

▶ **헤드레스트 조정**(사양 적용시)

● **상·하를 조정하는 경우**

- 올릴때는 그대로 올립니다.
- 내릴때는 잠금해제 노브를 누르면서 헤드레스트를 내립니다. 헤드레스트의 높이는 헤드레스트의 중심부분과 승객의 눈 높이가 일치하도록 조절하십시오.

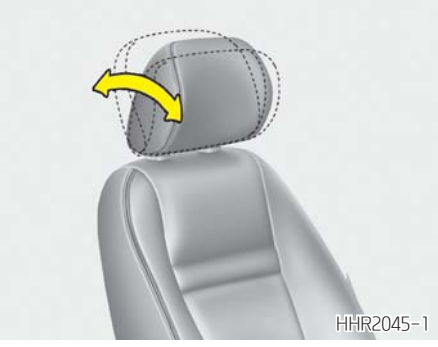

● **헤드 레스트 각도 조정**(사양 적용시)

헤드 레스트를 원하고자 하는 각도로 조절할 수 있으며, 앞으로 당겨 조정하여 사용하며 원위치 시키고자 할 때는 완전히 앞으로 당긴 후 놓으면 제자리로 되돌아 갑니다.

⚠ 경 고

- **주행중에는 절대 조정하지 마십시오.**
- **머리, 목의 부상방지를 위해 헤드레스트를 탈거한 채로 절대로 주행하지 마십시오.**

● 헤드레스트를 탈거하는 경우

잠금해제 노브를 안으로 누르면서 헤드레스트를 위로 당겨 빼냅니다.

⚠ 주 의

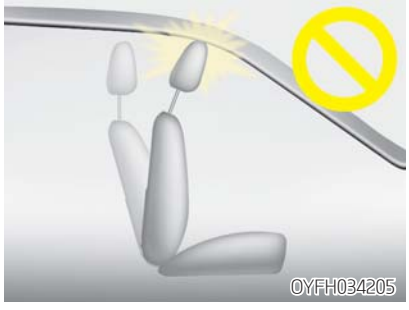

헤드레스트와 시트의 높이가 상단에 있고, 시트가 앞쪽으로 이동된 상태에서 시트 등받이를 앞으로 젖힐 경우 선바이저 등 주변 부품과 닿을수 있으니 주의하십시오.

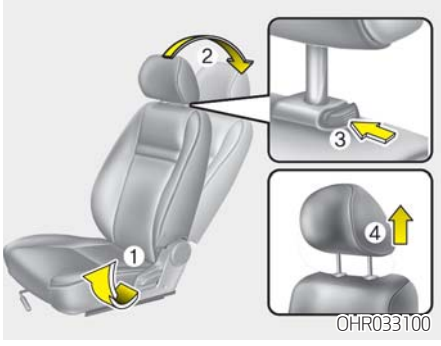

● 분리 및 장착

- 분리할 때

1. 등받이 각도 조절레버(1)로 좌석 등받이를 뒤로 젖히십시오(2).
2. 헤드레스트를 끝까지 올린 후 잠금해제 버튼(3)을 누른 상태에서 헤드레스트를 위로 올려 분리 하십시오(4).

- 장착할 때

1. 헤드레스트 폴을 등받이 홈에 장착 시킵니다.
2. 잠금해제 버튼(3)을 누른 상태에서 헤드레스트를 내려 조절하십시오.
3. 좌석 등받이를 바로 세우십시오.

▶ **운전석 히터 스위치**(사양 적용시)

시동키 「ON」상태에서, 스위치를 누르면 스위치내 표시등이 점등하여 사용중임을 나타내고 운전석이 따뜻하게 됩니다.
다시 한번 스위치를 누르면 작동이 해제됩니다.

⚠ 경 고

히터 사용중 아래의 사람은 발열 또는 저온 화상 등의 염려가 있으니 사용시 주의하십시오.

1. **유아, 어린이, 노인, 신체 부자유자 또는 기타 질병이 있는 분**
2. **피부가 약한 분**
3. **과음한 분**
4. **졸음이 올 수 있는 약(수면제, 감기약)을 복용한 분**

📖 알아두기

저온화상이란?
피부가 40~50℃ 정도의 비교적 낮은 온도에 장시간 노출되었을 때 열에 의하여 화상 입는 것을 말하며 통증이나 열을 그다지 느끼지 못하는 사이에 일어나므로 주의해야 합니다.

⚠ 경 고

과열 방지를 위해 좌석에 모포나 방석 등을 올려 놓은 상태로 사용하지 마십시오.

⚠ 주 의

- **요철 형태의 중량물을 좌석 위에 올려 놓거나 바늘, 정과 같은 예리한 물건을 올려놓지 않도록 하십시오.**
- **좌석을 세척할 때 신나, 벤젠, 알콜, 가솔린 등의 유기용제를 사용하지 마십시오. 히터 및 좌석 표면을 손상시킬 우려가 있습니다.**

■ 중앙 좌석 등받이 사물함(사양 적용시)

▶ 중앙 좌석 및 사물함 사용요령

1. 사물함으로 사용할 때는 레버를 아래로 내린 상태에서 등받이를 앞으로 접은 후 사용하십시오.
2. 좌석으로 사용할때는 등받이가 고정될 때까지 등받이를 들어 올리십시오.

⚠ 주 의

좌석으로 사용할 때는 사물함 위에 물건이 없는지 확인후, 등받이를 들어 올리십시오.

■ 뒷좌석 다용도 보관함(사양 적용시)

뒷좌석 쿠션 양옆에 있는 클램프를 탈거한 후, 쿠션을 앞쪽으로 들어 올리면, 좌석 아래 다용도 보관함에 각종 물품을 보관할 수 있습니다.

⚠ 주 의

물품을 보관후 좌석을 원위치 시킬 때, 안전벨트가 보관함 안으로 들어가지 않도록 주의 하십시오.

안전벨트

안전벨트는 만일의 경우 운전자와 탑승자의 안전을 지켜 줍니다. **운행시 반드시 안전벨트를 착용하십시오.** 안전벨트는 다음 사용방법, 주의사항을 준수해 운전하기 전에 꼭 착용하십시오.

⚠ 경 고

안전벨트가 도어 틈 사이에 끼이지 않도록 하십시오. 사고 시 안전벨트의 성능이 떨어져 사고시 위험합니다.

⚠ 경 고

- **차량의 모든 승객은 항상 안전벨트를 착용해야 합니다. 안전벨트와 어린이 보호용 장치는 급정거 시나 차량 충돌 시에 탑승자의 심각한 부상의 위험을 줄여줍니다. 안전벨트를 착용하지 않은 승객은 차량 내부 구조물과 충돌을 하거나 차량 밖으로 튕겨져 나갈 수 있습니다. 안전벨트를 적절하게 착용하면 이러한 위험을 크게 줄일 수 있습니다. 항상 이 취급설명서에 씌어져 있는 안전벨트 및 승객 좌석에 대한 주의 내용을 준수하십시오.**
- **허리부의 안전벨트는 복부에 착용하지 마십시오. 차량 충돌시 복부파열 등 부상의 원인이 될 수 있습니다.**

⚠ 경 고

- **안전벨트는 꼬이지 않도록 착용하십시오.**
- **안전벨트를 착용한 상태로 좌석등받이를 젖혀 눕지 않도록 하십시오. 강한 충돌의 경우 안전벨트의 아래로 몸이 빠져나와 안전벨트에 목이 걸리는 등 부상의 원인이 될 수 있습니다.**
- **안전벨트 체결 시 다른 사람의 버클에 플레이트를 체결하지 마십시오. 안전벨트의 보호를 제대로 받지 못 할뿐더러 사고 위험이 커질 수 있습니다.**
- **주행 전 운전자는 모든 좌석등받이가 올바른 위치에 있고, 모든 탑승자가 안전벨트를 착용 하였는지 반드시 확인하십시오. 사고 시 발생할 수 있는 위험성을 최소화하기 위하여 항상 안전벨트를 착용해야 합니다.**

⚠ 경 고

- 안전벨트는 1인용 입니다. 어린이와 어른이 함께 안전벨트를 착용하거나, 하나의 안전벨트에 두 어린이를 동시에 착용하는 등 2인 이상 사용하지 마십시오.
- 안전벨트가 손상되거나 정상으로 작동하지 않는 경우 안전을 위하여 가능한 빨리 교환 하십시오.
- 어깨부의 안전벨트를 팔 안쪽으로 지나도록 내리지 마십시오.
- 사고가 발생하여 안전벨트에 강한 충격을 받은 경우에는 외관상 이상이 없어도 꼭 교환하십시오. 경미한 사고인 경우라도 자사 직영 서비스센터나 서비스협력사에서 점검을 받으십시오.
- 안전벨트는 마모되거나 손상된 곳이 없는지 주기적으로 점검해야 합니다.

⚠ 경 고

- 각 안전벨트를 끝까지 당겨서 많이 마모된 곳이 없는지 점검하십시오. 그리고 안전벨트(3점식)가 쉽고 부드럽게 다시 감기는지 확인하십시오. 버클과 플레이트가 정상적으로 채워지고("찰칵"소리가 남), 풀리는지 점검하십시오. 노후되었거나 정상적으로 작동되지 않는 안전벨트는 빨리 교환하십시오.
- 안전벨트가 꼬이거나 짓눌린 상태에서 주행하지 마십시오. 꼬이거나 짓눌린 상태가 오래 되었거나 원상회복이 되지 않을 경우 자사 직영 서비스센터 또는 서비스협력사에서 점검 및 교환하십시오.
- 안전벨트(3점식)의 어깨 부위가 목이나 얼굴을 지나지 않도록 하십시오.

⚠ 경 고

- 골반 부위의 안전벨트는 가능한 낮게 조절해서 골반 부분까지 내려오게 골반 띠를 허리부위에 착용하지 마십시오. 사고시 복부에 압력을 가하여 장파열 등 심각한 상해를 초래할 수 있습니다.
- 안전벨트에 별도의 보조장치나 액세서리를 장착하면 안전벨트가 정상적으로 작동하지 않을 수 있으니 어떠한 것도 장착하지 마십시오. 사고시 더 큰 부상을 당할 위험이 있습니다.
- 주행 중에 좌석 등받이는 항상 편안하고 똑바로 세워져 있어야 합니다. 안전벨트는 등받이가 똑바로 세워져 있을 때, 최대의 보호 기능을 발휘합니다.

⚠ 경 고

- **주행 중 안전벨트를 풀지 마십시오. 또한 안전벨트를 풀거나 착용하는 등 반복적인 행동을 할 경우 전방 부주의로 심각한 부상을 입을 수 있습니다.**
- **안전벨트 착용 시 단단하거나 깨지기 쉬운 물체 위로 지나가지 않도록 착용하십시오.**
- **버클 안에 이물질이 들어가지 않도록 주의하십시오. 안전벨트 체결이 제대로 되지 않을 수도 있습니다.**

■ 어린이 보호용 장치

어린이를 태울 경우에는 승인된 어린이 보호 시트 또는 장비를 반드시 장착하십시오.

▶ 어린이 보조시트 설치법(더블캡)

어린이와 함께 여행할 때는 반드시 보조시트(별도 구입)를 설치하여 사용하십시오.

1. 보조시트 자체벨트를 어린이에게 착용시킵니다.
2. 그림과 같이 보조시트에 안전벨트를 채워서 단단히 고정시킵니다.
3. 보조시트가 움직이면 다시 안전벨트의 길이를 조정하여 고정시킵니다.

⚠ 경 고

운전자 좌석 때문에 어린이 보조 좌석 장착을 위한 충분한 공간이 확보되지 않으면 뒷좌석 오른쪽에 어린이 보조 좌석을 장착 하십시오.

⚠ 경 고

- 차가 움직일 때에 어린이가 서 있거나 좌석 위에서 기어 다니지 않도록 하십시오.
- 안전벨트를 착용할 수 없는 어린아이의 경우는 안전벨트를 직접 사용하지 말고 뒷좌석에 어린이 전용 보조 시트를 착용하십시오. (더블캡)
- 차가 뜨거운 날씨에 장시간 밀폐된 채로 있었다면, 안전벨트와 좌석은 열에 의해 뜨거워 질 수 있습니다. 이로 인해 어린이가 화상을 입을 수도 있으므로 어린이를 앉힐 때는, 좌석 커버와 버클이 뜨거운지 확인하고, 뜨거우면 기다린 후에 사용하십시오.
- 주행중에는 어린이를 무릎에 앉히거나 팔로 안고 있지 마십시오. 경미한 충돌 사고라 할 지라도 어린이를 놓칠 수 있습니다.

⚠ 경 고

- 차가 움직일 때에 어린이가 서 있거나 좌석 위에서 기어 다니지 않도록 하십시오. 어린이와 어른이 함께 안전벨트를 착용하거나, 하나의 안전벨트에 두 어린이를 동시에 착용시키지 마십시오
- 여러 제조업체에서 어린이를 위한 어린이 보호 시트 또는 장비를 만들고 있습니다. 사용 가능한 어린이 보호 시트는 항상 국가의 안전 법규를 만족시켜야 합니다. 귀하가 사용하는 어린이 보호 시트의 라벨에 이런 안전 규제를 만족한다는 문구가 씌어졌는지 확인하십시오.
- 어린이 보호 시트는 어린이의 체격과 차량 좌석의 크기에 맞는 것을 선택하여 사용하십시오.
- 어린이 보호 시트에 대한 본 취급설명서나, 어린이 보호 시트 제작사에서 제공된 지시 사항을 준수하지 않을 경우, 사고 시 부상 정도가 커질 수 있습니다.

⚠ 경 고

- 사고가 났을 때 어린이용 보조시트, 안전벨트 등 고정장치를 점검 받으십시오.
- 차량의 안전 장비(안전벨트)의 구성품은 개조하지 마십시오.

■ 큰 어린이의 안전벨트 착용

어린이가 자라면서, 신체 크기에 적합한 큰 어린이 좌석이나 어린이 보호 시트(부스터 시트라고도 함)를 포함하여 새로운 어린이 보호 장치가 필요하게 됩니다. 어린이 보호 시트를 사용할 수 없게 크게 자란 어린이는 차량에 장착된 안전벨트를 사용하여야 합니다.
안전벨트를 착용할 수 없는 어린아이의 경우는 어린이 보호 시트에 앉히십시오.

⚠ 경 고

- **안전벨트가 제대로 착용되지 않고 조절되지 않으면, 사고 시 어린이가 사망하거나 심하게 다칠 위험이 있습니다.**
- **어린이 보호 시트는 안전벨트로 고정하여 좌석에 장착할 수 있게 설계되어 있습니다. 어린이 보호 시트가 차량의 안전벨트에 의해 확실히 고정되어 있지 않으면, 충돌 사고 시 어린이가 다치거나 사망할 수 있습니다.**
- **어린이가 탑승하지 않더라도 항상 어린이 보호 시트가 안전벨트에 의해 확실히 고정되어 있는 지 확인하십시오. 그렇지 않으면 별도로 보관하여 충돌이나 급정차 시 앞으로 튀어 나오지 않도록 하십시오.**

■ 임산부의 안전벨트 착용

임산부는 의사가 지시하는 대로 따르고, 가능하면 항상 3점식 안전벨트를 착용하십시오.
골반 부분의 안전벨트는 편안하고 가급적 복부 밑 부분으로 착용되어야 합니다.

⚠ 경 고

임산부는 골반 부분의 안전벨트를 태아가 위치한 복부위로 착용해서는 안됩니다. 충돌 시 안전벨트가 태아를 누를 수 있습니다.

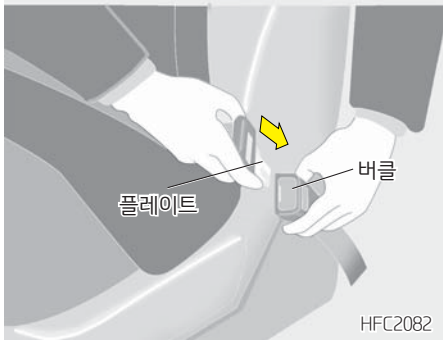

■ 3점식 안전벨트

안전벨트의 길이를 조정할 필요는 없습니다. 안전벨트는 신체의 움직임에 맞추어 신축되지만 강한 충격을 받을 경우 탑승자의 안전을 위해 자동적으로 고정됩니다.

안전벨트 착용 시 간혹 안전벨트가 인출되지 않을 경우에는, 힘을 주어 안전벨트를 당긴 후 놓았다가 다시 한 번 당기면 부드럽게 인출됩니다.

▶ 착용할 때는

1. 안전벨트가 꼬여 있지 않은가 확인한 후 플레이트를 버클에 「찰칵」 하는 소리가 날 때까지 끼워 넣습니다.
2. 허리부의 안전벨트는 복부아래 골반 부분에 가능한 낮게 위치 시키십시오.

⚠ 경 고

안전벨트는 허리가 아닌 골반 부분에 착용하십시오. 안전벨트를 골반 부분에 확실히 착용하지 않으면, 충돌 시 복부 파열 등 부상의 원인이 될 수 있습니다.

▶ 풀 때는

플레이트를 잡고 버클의 버튼(적색부분)을 누릅니다. 안전벨트는 자동적으로 감기므로 플레이트를 손으로 잡고 천천히 놓으십시오.

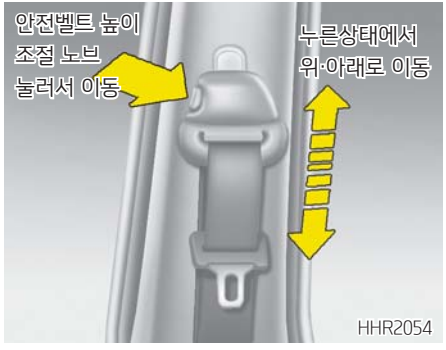

■ 안전벨트 높이의 조절(사양 적용시)

안전벨트를 승객의 앉은 키에 맞춰 조절할 수 있습니다.

- 올릴 때는 그냥 밀어서 올리고 내릴 때는 안전벨트 높이 조절 노브를 누른 다음 내립니다.
- 적절한 높이에서 멈춘 다음 고정 홈에 맞추어 확실하게 고정시킵니다.

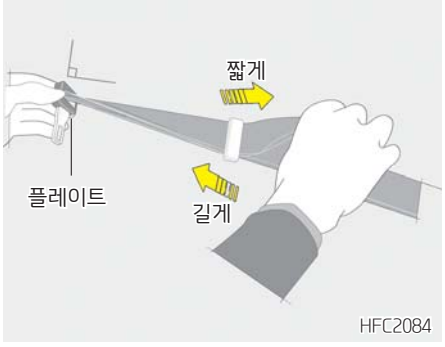

■ 2점식 안전벨트

허리에 맞추어 안전벨트의 길이를 조정합니다.

▶ 착용할 때는

1. 안전벨트가 꼬여 있지 않은가를 확인한 후 안전벨트를 플레이트와 직각으로해서 안전벨트를 착용할 때에 허리부와 안전벨트 사이에 손목이 들어갈 정도의 길이로 조정합니다.

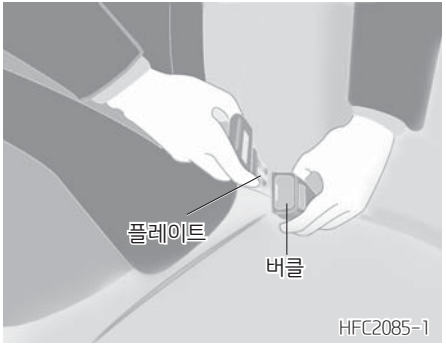

2. 플레이트를 버클에 소리가 날 때까지 끼워 넣습니다. 안전벨트는 복부아래 골반 부분에 가능한 낮게 위치 시키십시오.

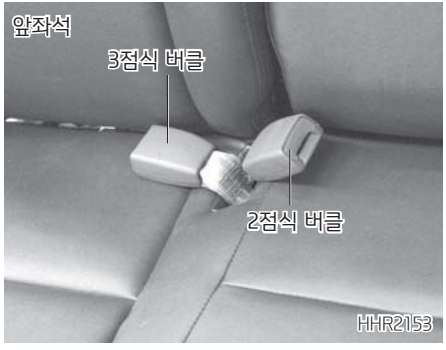

⚠ 주 의

2점식(중앙)과 3점식(좌·우측) 안전벨트의 버클과 플레이트를 구분해 사용 하십시오.

▶ 풀 때는

버클의 버튼을 눌러 주십시오.

■ 안전벨트의 적절한 사용 및 관리

⚠ 주 의

- 안전벨트가 뾰족한 끝부분이나 훼손될 수 있는 물건에 닿지 않도록 하십시오.
- 안전벨트를 청소할 때는 내장재나 카페트 청소에 사용되는 부드러운 비누액을 사용하십시오.

⚠ 경 고

- 안전벨트를 표백하거나, 염색하지 마십시오. 안전벨트가 약해져서 충돌시 끊어질 수 있습니다.
- 안전벨트를 개조하거나 추가하지 마십시오.
- 도어를 닫을 때, 안전벨트가 끼이지 않도록 하십시오.

에어백(보조 구속 장치)

※ 위의 그림은 실제 차량에 적용된 에어백의 형상과 다를 수 있습니다.

▶ 에어백 종류

1. 운전석 에어백
2. 동승석 에어백(사양 적용시)

■ 에어백 장치의 구성 및 기능

운전석 에어백은 정면의 보통 또는 심한 충돌 상황에서 안전벨트의 보호기능을 보조하는 장치입니다. 가벼운 추돌이나 충돌 사고 시에는 안전벨트만으로 탑승자의 상해를 경감시킬 수 있으나 사고 충격이 커 안전벨트만으로 탑승자의 상해를 경감시킬 수 없는 경우, 안면 및 상체의 충격을 완화시켜 주기 위해 장착된 것이 에어백 장치입니다. 에어백의 작동에 의한 탑승자 보호 효과는 탑승자가 안전벨트에 의해 고정되었을 경우 효과가 발휘되기 때문에 안전벨트의 보조 구속 장치(SRS)라고도 합니다. 에어백은 안전벨트를 대신할 수 없으며 하체부분의 구속은 하지 못합니다.

SRS : Supplemental Restraint System의 약어로 "보조 구속 장치"의 의미입니다.

⚠ 경 고

- **안전벨트는 가장 중요한 안전장치이며, 에어백은 안전벨트의 보조 안전장치이므로 에어백이 장착된 차량도 반드시 안전벨트를 착용해야 합니다.**
- **안전벨트를 착용하지 않거나 좌석에 앉은 자세가 바르지 않으면 에어백에 의해 보호받을 수 없으며, 사고 시 심하게 다치거나 사망할 수도 있습니다.**

⚠ 경 고

- 사고가 났을 경우, 에어백은 짧은 순간에 팽창하므로 이때 올바른 자세로 앉아 있지 않으면 에어백 팽창력에 의해 부상을 입을 수 있으며, 충돌 중에 발생되는 추가 충돌에는 보호될 수 없습니다.
- 또한 팽창 과정에서 에어백에 의한 안면 또는 기타 신체부위의 찰과상, 안경 파손 등에 의한 부상이나 화약 폭발 시화상 등을 입을 수 있습니다.
- 에어백과 승객 사이에는 어떠한 물건도 두지 마십시오. 팽창과정에서 상해를 증가시킬 수 있습니다.
- 운전석 에어백은 심각한 정면 충돌에만 작동됩니다. 일반적으로 측면 충격, 전복 사고 또는 후면 충격, 심하지 않은 정면 충돌 또는 기둥 충돌 시에는 작동되지 않는 것이 대부분입니다. 다중 충돌 시, 뒤에 오는 충격에 대해서는 보호되지 않습니다.

⚠ 경 고

- 자사에서 허용하는 좌석 이외의 다른 좌석을 장착하거나 시트 커버를 개조한 경우, 에어백 성능 감소로 인한 예상치 않은 상해를 입을 수 있으니 절대 좌석을 개조하지 마십시오.
- 에어백이 장착된 부위나 에어백 충돌 센서가 장착된 부위에 발이나 망치나 단단한 물건 등으로 임의의 충격을 가하지 마십시오. 예상치 않은 에어백의 전개로 심각한 상해를 입을 수 있습니다. 또한 엔진룸 점검 시에는 반드시 시동을 끄고 점검하십시오.
- 실내 에어백 제어 모듈이 장착된 부위에 물 청소 등 물을 뿌리지 마십시오. 에어백 오 작동의 원인이 될 수 있습니다.

⚠ 경 고

- 차량이 물에 잠겼다면(카펫이 젖었거나 차량 바닥부에 물이 차 올랐을 때 등) 차량을 시동시키거나 시동 버튼을 작동시키지 마십시오. 이럴 경우 에어백에 너무 가까이 있을 때 에어백이 작동되면 심각한 부상 또는 사망까지 이르게 할 수 있습니다. 차량을 견인시켜 자사 직영 서비스센터 또는 서비스협력사에서 필요한 점검, 정비를 받으십시오.
- 범퍼 가드, 전방크레인, 재설 장비, 사이드 스텝 장착, 순정부품 외의 범퍼 교체 및 범퍼 변경 등 차량 출고 상태에서 임의로 전기 장치 또는 기계 장치를 변경할 경우, 충돌 성능 및 에어백 작동에 심각한 영향을 끼칠 수 있습니다.
- 차량 견인 시 반드시 시동 「OFF」 또는 「ACC」 상태로 견인하십시오.

⚠ 경 고

- 차고 또는 서스펜션를 개조하지 마십시오. 차고 또는 서스펜션 경도가 바뀔 경우 에어백 오 동작의 원인이 될 수 있습니다.
- 내장부품을 분해 후 재 조립 할 경우 내장부품의 훼손이나 변형으로 체결이 정상적으로 되지 않을 수 있습니다. 이 경우 에어백 전개 시 내장부품이 이탈되어 심각한 부상이 발생할 수 있습니다.

⚠ 경 고

전방 크레인이나 재설 장비 장착 등 차량 전방부 개조 하는 경우 에어백 작동에 심각한 영향을 끼칠 수 있습니다.

■ 안전벨트 착용의 중요성

에어백(보조 구속 장치)이 장착될지라도 안전벨트를 착용해야 하는 중요한 이유는 다음과 같습니다.

- 에어백이 작동할 때 에어백으로부터 보다 떨어진 적절한 위치에 있도록 도와줍니다.
- 차량의 에어백은 충돌이 시작될 때 에어백으로 부터 멀리 앉아 있는 상황에서, 보다 나은 보호를 제공할 수 있습니다. 안전벨트는 충돌 직전의 급정차를 하는 동안 에어백으로부터 떨어질 수 있도록 도와 줄 수 있습니다.
- 전복 및 측면 또는 후면 충돌 시, 에어백이 작동하지 않더라도 이 때의 상해 위험을 감소시켜 줍니다.
- 에어백 보조 구속장치가 작동하지 않는 심하지 않은 충격으로부터 상해 위험을 감소시켜 줍니다.
- 사고에 의해 차량으로부터 튕겨져 나오는 위험을 감소시켜 줍니다.

OHR022205

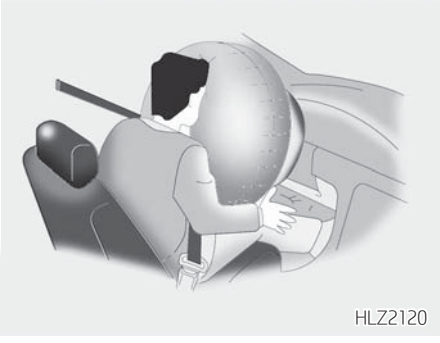
HLZ2120

■ 운전석 에어백

운전석 에어백은 스티어링 휠에 내장되어 있습니다.

⚠ 경 고

- 운전자는 차량을 제어하는데 방해가 되지 않는 범위 내에서 스티어링 휠로부터 가능한 뒤로 밀착하여 앉아야 합니다. 스티어링 휠과 너무 가까우면 에어백이 작동될 때 심각한 또는 치명적인 부상을 입을 수 있습니다.
- 에어백 내장부나 내장부와 운전자 사이에는 어떠한 물건도 놓지 마십시오. 에어백이 작동하는 속도와 힘에 의해서, 물건이 운전자 신체를 고속으로 부딪혀 신체 부상 또는 사망을 초래할 수도 있습니다.
- 스티어링 휠 커버 위에는 스티커 또는 장신구 등을 부착하지 마십시오. 에어백이 작동되는 것을 방해할 수도 있습니다.
- 절대 에어백 장치의 어떠한 부품도 임의로 분해하거나 수리하지 마십시오. 반드시 폐사 직영 서비스센터 또는 서비스협력사에서 정비를 받으십시오.

위의 주의사항을 따르지 않을 경우 사고가 났을 때 탑승자가 다치거나 사망할 수 있습니다.

OHR034108

HLZ2121

■ 동승석 에어백 (사양 적용시)

동승석 에어백은 글로브 박스 위 크러쉬 패드에 내장되어 있습니다. 따라서 크러쉬 패드 위 어느 곳에도 물건이나 부착물을 올려 놓지 마십시오.

⚠ 경 고

- 동승석 에어백은 운전석 에어백보다 크고 작동하는 힘이 더 강합니다. 따라서 동승석 탑승자가 적절한 위치에서 안전벨트를 착용하고 있지 않으면 심하게 다치게 하거나 사망할 수 있습니다.
  동승석 탑승자는 최대한으로 좌석을 뒤로 이동시키고 제자리에 앉아 있어야 합니다.
- 주차장이나 차고에 들어갈 때 동승석 탑승자도 항상 안전벨트를 착용하고 있게 하십시오.
- 운전자가 위급한 상황에서 갑자기 급제동을 걸면 안전벨트를 착용하지 않은 탑승자는 밖으로 튕겨져 나가거나, 에어백과 밀착될 수 있습니다. 충돌할 때의 충격으로 순식간에 팽창하는 에어백에 의해 안전벨트를 착용하지 않은 탑승자가 심하게 다치거나 사망할 수 있습니다.

⚠ 경 고

- 동승석 탑승자가 크러쉬 패드에 손이나 발을 올려 놓거나 얼굴을 가까이 하지 않도록 하십시오. 에어백이 작동할 때 강한 충격을 받을 수 있습니다.
- 동승석에 에어백을 장착한 차에서는 어린이나 노약자, 임산부를 앞자리에 앉히지 마십시오.
  순식간에 팽창하는 에어백에 의해 심하게 다칠 수 있습니다. 어린이 보호 시트를 앞좌석에 장착하지 마십시오.
- 동승석 에어백을 장착한 차의 경우 에어백이 팽창하는 부위에 물건(휴대폰 거치대, 컵홀더 거치대, 카세트 홀더, 향수 및 스티커 등)을 놓거나 붙이지 마십시오. 또한 앞 유리에 장식물이나 실내 미러에 와이드 미러를 달지 마십시오.
  이러한 물건들에 의해 에어백이 팽창하는 것이 방해되거나 팽창할 때 심하게 다치거나 사망할 수 있습니다.

■ 충돌 시에 왜 에어백이 작동하지 않았을까요?(에어백의 작동, 비작동 조건)

에어백으로 보호를 받을 수 없는 사고 유형이 많이 있습니다.
이는 후면 충격, 충돌 사고 시의 2, 3차의 충격, 저속 충격 등과 같이 충돌 센서에 영향을 미치지 않는 충격이 가해질 때는 에어백이 작동되지 않을 수 있습니다.

OHR032100

OHR032101

OHR034102

▶ 에어백 충돌 센서

1. 정면 충돌 센서
   범퍼 후방에 위치합니다.
2. 에어백 제어 모듈
   에어백 제어 모듈 내에 충돌 센서가 내장되어 있습니다.

⚠ 경 고

- 에어백 충돌 센서 부위에 임의의 충격을 가하지 마십시오. 에어백이 작동될 수도 있습니다.
- 특히 에어백 충돌 센서의 경우, 센서의 장착 각도가 변경되면 에어백이 작동되지 않아야 할 때 작동되거나 또는 작동되어야 할 때 작동되지 않을 수도 있습니다. 따라서, 센서를 임의로 만지지 마십시오.
  또한 에어백 제어 모듈과 에어백 충돌 센서 주위 및 엔진룸 점검 시는 반듯이 시동 키를 빼고 점검하십시오.
- 앞쪽 범퍼나 차체의 변형에 따라 센서의 각도가 달라질 때도 문제가 발생할 수 있으므로 자사 직영 서비스센터 또는 서비스협력사의 점검을 의뢰하십시오.

⚠ 경 고

에어백 제어 모듈이 장착된 부위에 발이나 망치나 단단한 물건 등으로 임의의 충격을 가하지 마십시오. 에어백 시스템의 오 작동이 될 수 있습니다.

⚠ 경 고

차량 적재함에 과적하거나 차량 적재함을 임의로 개조 할 때는 에어백이 작동되지 않아야 할 때 작동되거나 또는 작동되어야 할 때 작동 되지 않을 수 있습니다.
따라서, 차량 적재함에 과적하지 마십시오.
또한 차량 적재함을 임의로 개조하지 마십시오.

▶ 에어백의 작동 조건

● 정면 에어백

정면 에어백(운전석 및 동승석 에어백)은 일반적으로 차량 정면, 가운데를 중심으로 약간 왼쪽부터 약간 오른쪽까지 충격이 있을 때, 에어백 충돌 센서에 충격이 전달되면 충돌의 세기, 차량의 속도 또는 충돌 각도에 따라 에어백 제어 모듈에서 판단하여 작동되어집니다.

정면 에어백은 정면 충돌 시에 작동되어지나 정면 충돌이 아니라도 에어백 충돌 센서에 충격이 전달될 때는 정면 에어백이 작동될 수 있습니다. 즉 사면 충돌 시, 추돌 시, 버스 또는 트럭의 범퍼 밑으로 차량의 앞부분이 들어가게 되는 충돌이나 추돌 시, 전주와의 충돌 시에도 에어백이 작동될 수 있으므로 안전 운행하십시오.
공사장이나 비포장 도로나 보도블럭과 같은 돌출된 도로 또는 평지 도로에서도 돌출부에 의한 하체 충격 시 에어백이 작동될 수 있습니다. 돌출부가 있는 도로에서는 반드시 서행하십시오.

도로에 있는 구멍 또는 홀에 빠질 시, 지상에 서 있는 장해물에 강하게 충돌 할 시, 고속으로 연석 등에 충돌 할 시, 차량이 점프하여 지면에 충돌하거나 차량 하부에 강하게 충격이 가해진 경우에는 에어백이 작동될 수 있으므로 안전 운행하십시오.

▶ 에어백의 비작동 조건

● **안전벨트로 탑승자를 보호할 수 있는 경미한 사고 충격**

에어백이 작동되어도 탑승자 보호를 위해 적절한 도움이 되지 않으며, 오히려 에어백 작동에 의한 2차 피해(가벼운 찰과상, 안경 파손, 화상 등)가 일어나 심각한 부상을 초래할 수 있으므로 에어백을 작동시키지 않을 수 있습니다.

● **후방 추돌이나 충돌 사고**

후방 추돌이나 충돌 사고 시 탑승자는 충돌반력에 의해 좌석 등받이 쪽으로 움직이게 되므로 에어백이 탑승자 보호를 위해 적절한 효과를 발휘할 수 없기 때문에 작동되지 않을 수 있습니다.

● **측면 충돌 사고**

측면 충돌 시 탑승자는 충돌되는 방향으로 움직이므로 차량 앞쪽에서 튀어나오는 에어백에 의해서는 적절한 보호를 받을 수 없기 때문에 정면 에어백은 작동되지 않을 수 있습니다.

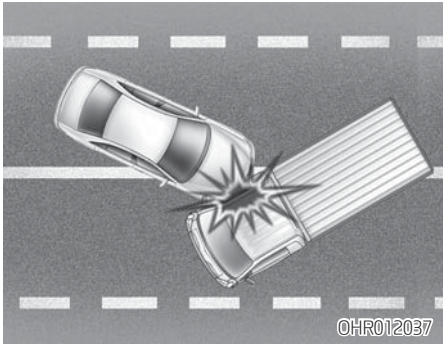

● **사면 충돌이나 추돌 사고 (앞방향 비스듬히 충돌 시)**

사면 충돌이나 추돌 시 정면 방향으로 전해지는 사고 충격은 정면 충돌이나 추돌 시 보다 약하게 전달되어 작동되지 않을 수 있습니다.

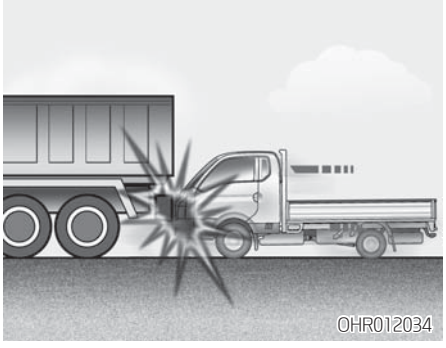

● **버스 또는 트럭 등과의 충돌 사고**

사고 순간 운전자는 반사적으로 급제동을 하게 됩니다. 이러한 급제동 시 차체의 앞쪽이 낮아지는 현상이 발생하는데 이 상태에서 충돌이나 추돌 시 범퍼는 상대편 차량의 밑으로 끼어들게 될 수 있습니다. 이때의 사고 충격은 차량의 골격부분(차체 부분)에 전달되지 않기 때문에 충돌 센서가 설치된 차체에 충격이 적게 전달되어 에어백이 작동되지 않을 수 있습니다.

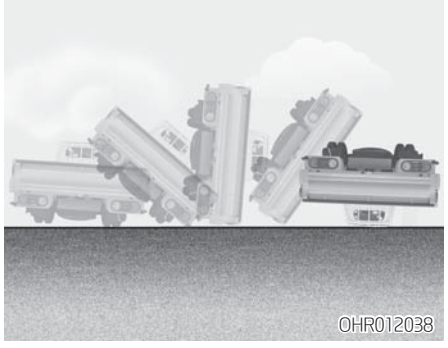

● **전복, 구름 등의 사고**

전복이나 구름 등의 사고 시 에어백으로 탑승자를 보호할 수 없어 정면 에어백은 작동되지 않을 수 있습니다.

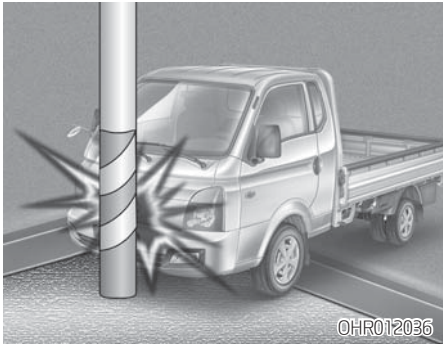

● 전주나 나무 등과의 충돌 사고

전주나 나무와 같은 기둥형 물체와 충돌할 경우에도 에어백 전개신호를 발생하는 충돌 센서에 충분한 충격량이 전해지지 않을 경우에는 에어백이 작동되지 않을 수도 있습니다.

■ 에어백 장치의 작동은 어떻게 되는가?

- 에어백은 시동 「ON」 또는 시동 상태에서만 작동됩니다.
- 에어백이 작동하는 차량 속도가 정확히 정해져 있지는 않습니다.
  일반적으로 에어백은 충돌 정도와 방향에 따라 작동하도록 되어 있으며, 이 두 가지 요소는 센서가 전기적 작동이나 에어백 작동 신호를 보낼 것인지를 결정하는 중요한 요소입니다.
- 에어백은 차량 속도, 충격의 세기, 각도, 차량이나 물체 또는 충격을 받는 물체의 밀도나 강성 등의 몇가지 요인에 따라 작동하지만 꼭 그것에 제한된 것은 아닙니다.
- 사고 시 에어백이 부풀어 오르는 것을 보기란 불가능합니다.
  그래서 충돌 후에 에어백이 내장부로 부터 나와 공기가 빠진 상태로 매달려 있는 것을 보게 될 가능성이 큰 것입니다.
- 심한 충돌 시 탑승자를 보호하기 위하여 에어백은 빠르게 작동합니다.
  에어백 작동 속도는 에어백 설계의 필수적인 부분으로 심각한 부상 또는 인명과 관계되는 부상을 줄여주는데 필요합니다.
  그러나 그 속도 또한 에어백이 굉장한 힘으로 팽창하도록 하므로 에어백 팽창에 의해서 안면의 마찰, 타박상 또는 뼈가 부러지는 상해를 초래할 수도 있습니다.
- 스티어링 휠에 장착되어 있는 에어백과 접촉하는 일은 치명적인 부상을 초래할 수 있습니다. 특히 탑승자가 스티어링 휠과 너무 가까이 있는 상황에서 그렇습니다.

⚠ 경 고

에어백이 작동될 때 부상과 사망의 위험성을 감소시키기 위하여 차량을 제어할 수 있고 편안한 자세를 유지할 수 있는 한, 스티어링 휠에 장착된 에어백과 운전자의 가슴 사이가 최소한 25cm 이상 떨어지도록 멀리 앉고, 동승석에서는 가능한 좌석을 뒤로 이동시켜 바른 자세로 앉으십시오.

▶ 에어백 작동 시 2차 피해

에어백 제어 모듈은 사고 시 발생하는 충격력을 감지하여 에어백이 작동되도록 신호를 보냅니다. 이 신호에 의해 에어백 모듈(에어백 공기주머니)에 내장된 화약이 폭발하여 에어백을 짧은 시간 내에 부풀려 탑승자를 보호합니다. 이렇게 에어백이 작동될 때 순식간에 화약이 폭발하므로 소음, 섬광, 연기 등이 발생하며 순식간에 팽창되는 에어백 공기주머니의 천에 의해 타박상이나 찰과상, 안경 파손에 의한 부상 등이나 화약 폭발 시의 화상을 입을 수도 있습니다.

▶ 소음과 연기

에어백이 부풀어 오를 때, 큰 소음과 차량 내부에 연기처럼 보이는 가루가 남겨집니다. 이는 정상적인 것이며, 에어백이 팽창할 때 생기는 결과입니다. 에어백이 작동된 후에, 연기와 가루뿐만 아니라 가슴 부분의 안전벨트와 에어백의 압박으로 인해 숨쉬기 거북하게 느낄 수도 있습니다. 연기와 가루에 오랫동안 노출되는 것과 숨쉬기 거북함을 방지하기 위해 에어백이 터지고 난 후에는 창문이나 도어를 여십시오. 연기와 가루는 무독성이나 피부(눈, 코, 목 등)에 자극을 줄 수 있는데 이때는 즉시 차가운 물로 닦아내고 자극이 오래가면 의사와 상의하여 치료하십시오.

⚠ 경 고

에어백이 작동될 때, 스티어링 휠과 크러쉬 패드의 에어백 관련부품이 매우 뜨겁습니다. 부상을 방지하기 위하여 에어백이 부풀어 오른 후에 에어백 내장 부분을 바로 만지지 마십시오.

■ 에어백 경고등

에어백 장치는 충돌 센서, 컴퓨터(에어백 제어 모듈), 모듈(에어백 공기주머니) 등 3개의 요소로 구성되어 있습니다. 본 장치는 인명을 보호하는 중요한 장치로서 매우 정교하고 신뢰성이 높게 제작되어 있습니다. 이러한 장치의 어느 부분에 작은 고장이 발생하여도 에어백 경고등이 점등되도록 되어 있습니다.

시동 스위치를 「ON」했을 때 약 6초간 표시등 점등 후 소등되면 정상이나 다음과 같은 상황은 에어백 장치의 고장으로 사고 시 에어백이 정상적으로 작동되지 않을 수 있으므로 운행을 중지하시고 즉시 자사 직영 서비스센터 또는 서비스 협력사에 점검을 의뢰하십시오.

- 시동 스위치를 「ON」시, 에어백 경고등이 점등되지 않을 때
- 시동 스위치 「ON」시, 에어백 경고등이 6초간 점등 후 소등되지 않고 계속 점등되어 있을 때
- 주행 중에 에어백 경고등이 점등될 때
- 시동 스위치 「ON」시, 에어백 경고등이 깜박일 때

■ 에어백 정비

보조 구속 장치는 사용자가 정비할 수 있는 부품이 없습니다. 다음과 같은 상황에서는 장치의 점검을 받아야 합니다.

- 에어백이 작동하였다면 에어백은 반드시 교환하여야 합니다. 에어백을 사용자가 분리하려 하거나 버리려고 하지 마십시오. 반드시 자사 직영 서비스센터 또는 서비스협력사에서 받으십시오.
- 에어백 경고등이 점등되어 이상이 있다고 신호를 보내면, 가능한 빨리 에어백 장치를 점검받으십시오. 그렇지 않으면, 필요로 할 때 에어백이 작동하지 않을 수 있습니다.

⚠ 경 고

- **차량 특성에 영향을 미치는 개조를 한 경우에는 에어백 성능에 영향을 미칠 수 있습니다.**
- **스티어링 휠이나 좌석, 에어백 장치의 어떠한 부품도 개조하지 마십시오. 개조하면 장치가 작동을 하지 않을 수도 있습니다.**
- **장치의 부품이나 배선을 임의로 작업하지 마십시오. 에어백이 의도하지 않게 작동하여 누군가가 다칠 수도 있습니다. 또한 그러한 작업으로 인해 충돌 상황에서 에어백이 작동하지 않게 될 수도 있습니다.**

⚠ 경 고

- **에어백(보조 구속 장치) 장치에 관한 어떠한 작업 예컨대, 분리, 장착, 수리 또는 스티어링 휠이나 에어백 장착 부위의 어떤 작업이라도 반드시 자사 직영 서비스센터 또는 서비스협력사에서 이루어져야 합니다. 에어백의 부적절한 취급은 사고 시 심각한 부상을 초래할 수 있습니다.**
- **차량의 용접 시에는 에어백 모듈의 각 컨넥터 및 배터리의 「-」 단자를 분리하십시오. 분리하지 않을 경우, 용접 시 과전압으로 인해 에어백 모듈이 손상되어 오작동과 사고를 야기할 수 있습니다. 차량의 용접이 필요한 경우에는 자사 직영 서비스센터 또는 서비스협력사에 의뢰하십시오.**

▶ 차를 수리할 때, 폐차할 때

- 스티어링 휠 주위, 크러쉬 패드, 중앙 콘솔 및 천정 부근의 수리, 카 오디오 등의 장착 및 차량 전면부의 판금 도장을 하는 경우는 에어백 장치에 영향을 미칠 수 있으므로 반드시 폐사 직영 서비스센터 또는 서비스협력사에 상담하십시오.
- 수리를 위해 자사 직영 서비스센터 또는 서비스협력사에 차를 인도할 경우는 에어백 장착 차량인 것을 설명하고 취급설명서를 차내에 보관해 놓으십시오.
- 에어백 장치 내에는 폭발성 화학 물질이 들어 있으므로 폐차하는 경우에는 자사 직영 서비스센터 또는 서비스협력사에 상담하십시오.

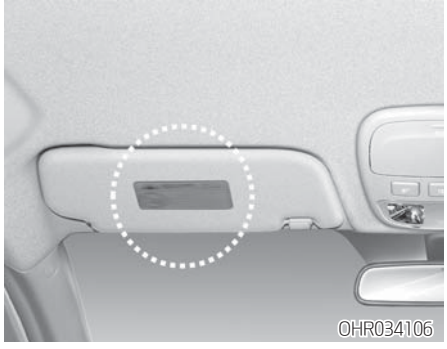

■ 에어백 경고 라벨 (사양 적용시)

에어백의 위험을 상기시켜 주고자 에어백 경고 라벨이 부착되어 있습니다. 운전 전에 반드시 주의 사항을 숙지하십시오.

핸들

⚠ 경 고

운행중에는 절대로 핸들의 상·하 조절을 하지 마십시오. 조향 능력을 상실하게 되면 사고가 날 수 있습니다.

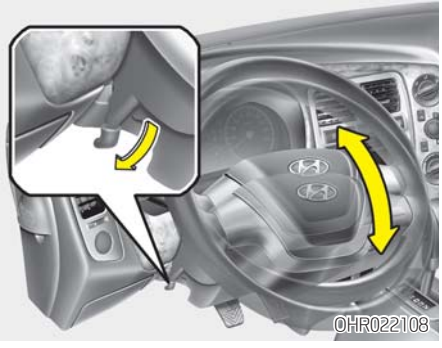

■ 핸들의 상·하 조정(사양 적용시)

1. 핸들을 손으로 잡고 레버를 아래로 내립니다.
2. 적당한 위치로 핸들을 조정합니다.
3. 핸들을 적당한 위치로 조정후 핸들 높낮이 조정 레버를 원위치시켜 확실하게 고정시키십시오.

■ 파워 스티어링 휠(사양 적용시)

일반적인 스티어링 휠보다 쉽게 스티어링 휠을 조작할 수 있도록 하기 위한 장치입니다.
파워 스티어링 휠의 차량 조향은 엔진으로부터 얻은 동력이 이용되어 스티어링 휠 조작이 보다 가벼워져 운전에 도움을 줍니다.

- 엔진 정지 시에는 파워 스티어링 휠 장치가 작동되지 않으므로 훨씬 강한 힘으로 스티어링 휠을 작동해야 합니다.
- 주행 중에는 엔진 시동을 끄지 마십시오.
- 정기적으로 파워 스티어링 휠 오일 수준을 점검하십시오. (6장, 파워 스티어링 휠 오일량 점검(사양 적용시) 참조)

⚠ 주 의

- 시동상태에서 핸들을 좌측 또는 우측으로 끝까지 돌려 10초 이상 계속 유지하지 마십시오. 동력조향장치의 손상을 가져옵니다.
- 겨울철(-10℃ 이하) 시동직후 파워 스티어링 오일이 차가운 상태에서 바로 출발하게 되면 핸들이 간혹 순간적인 작동지연을 일으킬 수 있으므로 3분 미만으로 적당히 공회전 시킨 후 출발하십시오.

■ **스티어링 휠 히터**(사양 적용시)

시동 「ON」 또는 시동 상태에서 스티어링 휠 히터 버튼을 누르면 표시등이 켜지고 핸들이 따뜻하게 됩니다.
버튼을 다시 누르면 꺼지고 작동이 멈춥니다.
스티어링 휠 히터 버튼을 누른 후 작동 조건에서 약 30분 경과되면 자동으로 작동이 정지됩니다.
스티어링 휠 히터 버튼을 누른 후 30분 내 시동을 끈 후 다시 시동 시 스티어링 히터의 「ON」 상태가 유지됩니다.

⚠ 주 의

- 스티어링 휠에 보조용 핸들을 장착하지 마십시오. 내장 발열체가 손상될 수 있습니다.
- 날카로운 물체로 그립 표면을 손상시키지 마십시오. 내장 발열체가 손상될 수 있습니다.
- 스티어링 휠을 세척할 때 시너, 알코올 또는 가솔린 등의 유기용제를 사용하지 마십시오. 히터 및 스티어링 휠 표면을 손상시킬 수 있습니다.

경음기

표시부를 누르는 동안 경고음이 울립니다.

⚠ 주 의

다음과 같이 무리한 힘을 경음기에 가할 경우 경음기가 오작동하는 문제가 발생할 수 있습니다.

- **주먹으로 경음기 작동구간을 내려 치는 경우**
- **끝이 뾰족한 도구로 경음기 작동구간을 누르는 경우 등**

미러

■ 실내

▶ 반사각 조절식

야간 주행시에 조절 손잡이를 운전자쪽으로 당기면 뒷차량 불빛의 눈부심이 줄어 듭니다. 야간 위치에서는 빛 비춤이 다소 감소되므로 거울의 선명도가 다소 떨어질 수 있습니다.

⚠ 경 고

- **앞좌석 뒤쪽에 앞좌석보다 높은 물건을 놓아 두지 마십시오. 후방 시야를 방해할 수 있고 급정차나 충돌시 앞으로 튀어나와 위험합니다.**
- **실내 미러를 개조하거나 와이드 미러 등을 장착하지 마십시오. 에어백 작동, 차량 충돌 시 심하게 다칠 수 있습니다.**

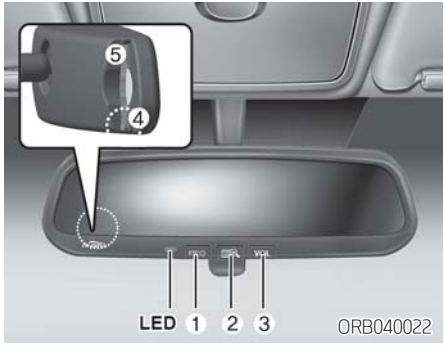

▶ **하이패스 시스템 미러(ETCS)**(사양 적용시)

하이패스 시스템 미러는 시동 「ON」 상태에서 작동합니다.
하이패스 시스템 미러는 유료 도로로 진·출입 시 통행료가 자동결제 되는 장치 입니다.

※ ETCS는 Electronic Toll Collection System 의 약자입니다.

⚠ 주 의

- **출발전 단말기 전원, 하이패스 카드 삽입여부, 전자카드 잔액 확인 후 출발하십시오.**
- **하이패스 차로를 통과할 때는 반드시 30km/h 이하로 서행 하십시오.**
- **하이패스 차로를 통과할 때는 하이패스미러 전원 스위치가 켜진 상태로 운전하십시오. 전원이 꺼진 상태로 통과하면 통행료가 결제 되지 않습니다.**

- **전원 버튼(1)**
  전원이 꺼진 상태에서 전원 버튼을 짧게 또는 길게 누르면 전원이 켜지고, 전원이 켜진 상태에서 전원 버튼을 길게 누르면 전원이 꺼집니다.

- **잔액 확인 버튼(2)**
  전원이 켜진 상태에서 잔액 확인 버튼을 짧게 누르면 카드 잔액 안내 음성이 나오고, 길게 누르면 최근 거래 요금 안내 음성이 나옵니다.

- **볼륨 버튼(3)**
  음성안내 볼륨을 조절할 수 있습니다.
  볼륨 버튼을 짧게 누르면 5단계(“음량1”, “음량2”, “음량3”, “음량4”, “음량0”)로 조절됩니다. 초기 볼륨은 “음량3” 입니다.

- **카드 탈거 버튼(4)**
  하이패스 카드의 삽입/탈거를 위한 버튼이며 미러 왼쪽 뒷면에 있습니다.
  하이패스 시스템 이용시 카드는 별도 발급하여 사용하십시오.

- 프로그램 입력단자(5)

⚠ 주 의

부품 제조 시, 하이패스 시스템 단말기 프로그램을 입력 및 변경하기 위해 사용하는 단자입니다. 시스템의 오작동 우려가 있으므로 운전자가 임의로 조작하지 마십시오.

- 음성안내 기능
  - 요금 결제 후 잔액 음성안내 기능
  - 최근 거래 내역 음성안내 기능
  - 등록정보 안내 기능
  - 요금 결제 시 결제 금액 음성안내 기능
- LED 표시기능
  - 단말기 등록유무 LED 표시
  - 카드 삽입/탈거 및 이상 유·무 LED 표시
  - 요금결제 이상 유·무 LED 표시
  - 잔액 부족 시 LED 표시

⚠ 주 의

- 미러를 닦을 경우, 부드러운 타올이나 헝겊 등에 세척제를 묻혀서 사용하십시오. 미러에 직접 세척제를 뿌리게 되면 세척제가 미러틀 안으로 스며들어 고장의 원인이 될 수 있습니다.
- 미운행 차량의 실내온도는 직사광선에 의해 고온이 될 수도 있으며, 동절기에는 저온상태가 됩니다. 하이패스 카드는 고온에서는 변형될 수 있으며, 저온에서는 카드 인식이 불가능할 수도 있습니다. 따라서 미 운행시에는 카드를 단말기에서 분리하여 보관하십시오. 운행 중에는 차량의 실내 온도를 적정온도로 유지하여 하이패스를 사용하십시오.

⚠ 주 의

- LED가 적색일 경우 오동작 또는 정상 요금결제 상태가 아니므로 확인 후 영업소 통과 바랍니다.
  1. 정상 상태 : 녹색 점등
  2. 정상 요금결제 상태 : 녹색 5회 점멸
  3. 비정상 상태 : 적색 점등
     - 미등록 단말기
     - 카드 미삽입
     - 사용할 수 없는 카드 삽입 시
     - 카드 잔액이 부족한 경우
  4. 영업소 통과 시 오동작 시
     (요금결제 오동작) : 적색 5회 점멸
- 차량 내 별도 하이패스 단말기 장착시 요금결제 처리가 안될 수 있으니 주의하십시오.
- 전면 유리창에 금속성 류의 별도 특수 코팅 또는 금속성 류의 썬팅지를 사용하면 통신장애가 발생할 수 있습니다.

하이패스 시스템(ETCS) 동작 사양

서비스항목		음성안내	LED 동작사양	비 고
정상동작	카드 삽입된 경우 (전원 ON 시)	(음성안내 없음)	녹색 : 점등	
	카드 삽입 시 (선불카드)	잔액이 00000원입니다.	녹색 : 점등	
	카드 삽입 시 (할인선불카드)	할인선불카드입니다. 잔액이 00000원입니다.	녹색 : 점등	
	카드 삽입 시 (면제카드)	면제카드입니다.	녹색 : 점등	
	카드 삽입 시 (후불카드)	후불카드입니다.	녹색 : 점등	
	카드 삽입 시 (할인후불카드)	할인후불카드입니다.	녹색 : 점등	
	정상 결제 ((할인)선불카드)	요금 00000원이 결제되었습니다. 잔액이 00000원입니다.	녹색 : 점멸 [5회]	
	정상 결제 (면제카드)	통행료가 면제처리되었습니다.	녹색 : 점멸 [5회]	
	정상 결제 ((할인)후불카드)	요금 00000원이 결제되었습니다.	녹색 : 점멸 [5회]	
	폐쇄식 입구 정상처리	통행권이 정상발급 되었습니다.안전운전하십시오. (또는) 입구 영업소를 통과하였습니다. 안전운전하십시오.	녹색 : 점멸 [5회]	
	통행료 면제 처리	통행료가 면제처리되었습니다. 잔액이 00000원입니다. (단, (할인)후불카드, 면제카드는 잔액 안내 없음)	녹색 : 점멸 [5회]	
이상동작 (전원 ON 시)	카드 오삽입의 경우	카드가 정상 삽입 되지 않았습니다. (IC칩 접촉이 안되는 경우)	적색 : 점등	
	불량카드인 경우	카드를 확인하십시오. (IC칩 접촉이 되도록 카드를 넣었으나, 하이패스 카드가 아닌 경우)	적색 : 점등	
	카드 미삽입된 경우	카드를 넣어 주세요.	적색 : 점등	
	카드 잔액이 부족한 경우	잔액이 부족합니다. 잔액이 00000원입니다. (단, (할인)후불카드, 면제카드는 잔액 안내 없음)	적색 : 점등	800원 미만

서비스항목		음성안내		LED 동작사양	비 고
이상동작 (동작중)	카드 오삽입의 경우	카드가 정상 삽입 되지 않았습니다. (IC칩 접촉이 안되는 경우)		적색 : 점등	
	불량카드를 삽입한 경우	카드를 확인하십시오. (IC칩 접촉이 되도록 카드를 넣었으나, 하이패스 카드가 아닌 경우)		적색 : 점등	
	카드를 탈거할 경우	(경고음)		적색 : 점등	
이상동작 (통신시)	잔액부족상태 영업소 통과시	잔액이 부족합니다. 잔액이 00000원입니다. (단, (할인)후불카드, 면제카드는 잔액 안내 없음)		적색 : 점멸 [5회]	
	사용할수 없는 카드로 영업소 통과시	처리되지 않았습니다. 카드를 확인하십시오.		적색 : 점멸 [5회]	
	카드 미삽입 상태에서 영업소 통과시	카드를 넣어 주세요.		적색 : 점멸 [5회]	
	정상상태에서 영업소 통과후 미 결제시	폐쇄식 입구 또는 개방식 면제	영업소에 문의하십시오.	적색 : 점멸 [5회]	
		폐쇄식 출구 또는 개방식 일반	영업소에 문의하십시오. 요금이 결제되지 않았습니다.	적색 : 점멸 [5회]	
	정상결제 후 요금거래내역 (영수증) 미 수신시	폐쇄식 입구 또는 개방식 면제	영업소에 문의하십시오.	적색 : 점멸 [5회]	
		폐쇄식 출구 또는 개방식 일반	영업소에 문의하십시오. 요금 0000원이 결제되었습니다. 잔액이 0000원입니다. (단 면제카드/ (할인)후불카드는 잔액 안내 없음)	적색 : 점멸 [5회]	
이상동작 (기타)	제조번호 없는 단말기	제조번호가 없습니다. (단, 카드를 삽입할 경우 또는 단말기등록정보 조회시, 전원 ON시 안내함)		적색 : 점등	
	미등록 단말기 (등록정보)	등록되지 않은 단말기 입니다. 등록 후 사용하십시오. (단, 카드를 삽입할 경우 또는 단말기등록정보 조회시, 전원 ON시 안내함)		적색 : 점등	단말기 등록 방법 참조

서비스항목		음성안내	LED 동작사양	비 고
버튼동작	잔액확인	(할인)선불카드 : 잔액이 0000원입니다. (할인)후불카드 : 후불카드입니다. 면제카드 : 면제카드 입니다.	정상, 이상작동의 LED 상태를 따름	짧게 입력 시
		최근 거래요금은 0000원입니다.		길게 (1.5초) 입력 시
		(단말기 등록정보 안내 시 다음정보 안내)		짧게 입력 시
	볼륨버튼	"음량1", "음량2", "음량3", "음량4", "음량0" (해당볼륨크기로 음성안내 및 자동볼륨설정)		짧게 입력 시
		(단말기 등록정보 안내 시작 또는 중지)		길게 (1.5초) 입력 시
	잔액 / 볼륨	"소프트웨어 버전은 0점 00 입니다." "하드웨어 버전은 H 000 입니다."	녹색, 적색 : 교대점멸	길게 (1.5초) 동시 입력 시
	전원버튼	(전원 ON/OFF 제어)	OFF → ON	짧게 또는 길게 (1.5초) 입력 시
			ON → OFF	길게 (1.5초) 입력 시

▶ 후불 하이패스는 은행, 신용카드사에 전화 및 인터넷으로 신청하여 사용하십시오.

- 후불 하이패스 카드 홈페이지 www.excard.co.kr를 참조 바랍니다.

▶ 선불 하이패스 카드 구입/충전 방법

- 선불 하이패스 카드 구입/충전은 가까운 도로공사 영업소에서 구입/충전 가능하며 자세한 내용은 www.hipluscard.co.kr 참조바랍니다.
- 발급수수료 5,000원(자동충전카드는 수수료 없음)

▶ 하이패스 시스템(ETCS) 등록 방법

하이패스 시스템은 별도의 등록 절차 없이 사용 할 수 있습니다. ETCS 실내 미러 뒷면에 하이패스 카드를 끼워넣은 후 사용하시기 바랍니다.

※ 하이패스 시스템에는 (장애인, 국가유공자 등) 통행료 자동 할인 기능이 없습니다.

▶ 하이패스 시스템(ETCS) 등록정보 확인방법

등록정보를 확인할 수 있습니다. 볼륨버튼을 길게 누르면 등록 정보 안내가 시작/중지됩니다. 등록 정보 안내 시 다음 정보 안내를 들으려면 잔액확인버튼을 짧게 누르십시오. 등록 정보 안내 순서는 다음과 같습니다.

● 단말기 등록정보

번 호	항 목	설 명
1	제조번호	ETCS 실내 미러 제조회사에서 부여하는 번호
2	발행번호	ETCS 실내 미러를 등록할 때 부여하는 번호
3	차종	ETCS 실내 미러 등록 시 등록한 차량의 종류
4	차량번호	-
5	발행일	ETCS 실내 미러 등록일자 (YYYYMMDD)
6	만료일	ETCS 실내 미러 사용 완료 일자 (YYYYMMDD)

※ ETCS는 Electronic Toll Collection System의 약자입니다.

⚠ 주 의

- **하이패스 시스템(ECM포함)이 장착된 차량을 타인에게 매각 또는 양도하는 경우, 차량의 명의와 함께 하이패스 시스템의 명의를 함께 이전하십시오. 명의변경이 불가한 경우 하이패스 시스템의 등록을 말소해야 합니다. 미 이행 시 불편함을 초래할 수 있습니다.**
- **하이패스 시스템(ECM포함)이 장착된 차량을 타인에게 매수 또는 양수 받은 경우, 하이패스 시스템의 등록명의를 함께 이전 받아야만 정상적으로 하이패스 기능을 사용할 수 있습니다. 차량과 구비서류를 준비하여 인근에 위치한 현대자동차 블루서비스(서비스 협력사)나 직영 서비스센터 또는 한국도로공사 영업소에 직접 방문하여 등록하십시오.**

● 구비서류

- 개인일 경우 : 본인신분증 또는 대리인 신분증
- 법인일 경우 : 사업자등록증, 방문자 신분증
- 리스, 렌탈의 경우 : 해당계약서 추가
- 외국인인 경우 : 외국인 등록증 또는 국내거소증

■ 실외

실외미러는 볼록거울입니다. 사물이 미러에 보이는 것보다 훨씬 가깝습니다.

⚠ 주 의

운전석 실외미러 하단부에는 보조곡경이 있어 사각지대를 더 잘 볼수 있으나, 사물이 찌그러져 보일 수 있습니다.

⚠ 주 의

빙결로 미러가 움직이지 않으면, 억지로 조절하거나 접지 마십시오. 얼음 제거 스프레이를 이용하거나 따듯한 장소로 이동하여 얼음을 녹이십시오.

⚠ 경 고

주행중 미러를 조정하거나 접지마십시오. 운전에 영향을 미쳐 사고의 원인이 됩니다.

▶ 수동조절식

미러를 손으로 잡고 상, 하, 좌, 우로 움직여 미러를 조절합니다.

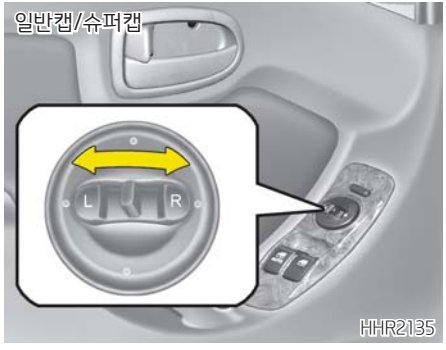

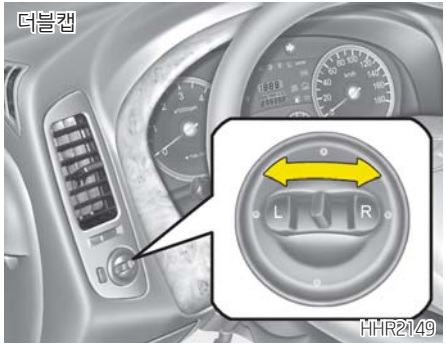

▶ **원격조정식**(사양 적용시)

좌·우 선택 레버로 좌측(L) 또는 우측(R) 실외미러를 선택한 후, 조절하고자 하는 방향의 돌기부분(•)을 눌러 조절 하십시오.

⚠ 주 의

- **미러가 움직일 수 있는 최대의 조절 각도까지 움직이면, 미러의 움직임은 멈추지만 스위치를 누르고 있는 동안, 모터는 계속해서 작동합니다. 모터 보호를 위해 필요 이상으로 좌·우 선택 레버 스위치를 누르지 마십시오.**
- **손으로 미러를 직접 조절하지 마십시오. 관련부품이 손상될 수 있습니다.**
- **미러 표면의 얼음을 억지로 긁어내지 마십시오. 이는 유리부분의 표면을 손상시킬 수 있습니다.**
- **빙결로 미러가 움직이지 않으면 억지로 조절하지 마십시오. 얼음을 제거하려면 얼음 제거 스프레이 또는 부드러운 천이나 스펀지를 따뜻한 물에 적셔 닦아내십시오.**

■ 접는 방법

▶ 수동접이식

좁은 도로에서의 주행, 주차 또는 자동세차장에 들어갈 때에는 실외미러를 차 뒷방향으로 밀어 접어 주십시오. 주행전 원래의 상태로 펴려면 미러를 잡고 차량 앞쪽으로 당기면 됩니다.

▶ **전동 접이식**(사양 적용시)

스위치를 누르면 좌·우 미러가 접히고 다시 한 번 누르면 펴집니다.

⚠ 주 의

- **전동접이식 실외미러를 접을때에는 항상 스위치를 이용하여 작동시키십시오.**
- **미러(거울)를 최대한 돌출시킨 상태에서, 실외미러를 접을 경우 미러(거울)가 파손될 수 있습니다.**
- **실외미러를 손으로 접거나 펼 경우, 주행중 실외미러에서 진동이나 소음이 발생될 수 있습니다.**
  수동으로 실외미러를 작동할 경우 기어가 정확히 물리지 않아 발생하는 현상으로 고장이 아니며 스위치를 이용하여 실외미러를 다시 작동시키면 기어가 정확히 물려 진동이나 소음이 발생되지 않습니다.
- **손으로 미러를 직접 조절하지 마십시오. 관련부품이 손상될 수 있습니다.**

■ **프론트 언더뷰**(사양 적용시)

앞쪽 하단의 노면상황 및 장애물 유무를 알 수 있습니다.

계기판

■ 타코미터 미장착 차량

OHR024011

※ 위의 그림은 설명을 위한 샘플로 실제 차량에 적용된 계기판 형상과 다를 수 있습니다.
자세한 내용은 실 차량에 적용된 계기판과 뒷장 설명 부분을 참조하십시오.

1. 연료계
2. 냉각수 온도계
3. 방향전환 표시등
4. 동력 인출 장치 표시등
5. 전조등 상향 표시등
6. 4WD 표시등(사양 적용시)
7. 충전 경고등
8. 브레이크 경고등
9. 자동변속기 표시등(사양 적용시)
10. 스노우 모드 표시등(사양 적용시)
11. 엔진 오일압력 경고등
12. 안전벨트 경고등
13. 시계
14. 에어백 경고등
15. ABS 경고등(사양 적용시)
16. 도어 열림 경고등
17. 연료 필터 수분 경고등
18. 적산거리계 / 구간거리계
19. 오버드라이브 오프 표시등(사양 적용시)
20. 자기진단 경고등
21. 연료 부족 경고등
22. 예열 표시등
23. 시계 조정 스위치
24. 적산거리계/구간거리계 전환 스위치
25. 속도계
26. 이모빌라이저 경고등
27. 안개등 표시등
28. 리어 안개등 표시등
29. 저압 타이어 경고등(사양 적용시)
30. ESC 경고등(점등/점멸)(사양 적용시)
31. ESC 작동 정지 표시등(점등)(사양 적용시)

■ 타코미터 장착 차량

OHR024012

※ 위의 그림은 설명을 위한 샘플로 실제 차량에 적용된 계기판 형상과 다를 수 있습니다.
자세한 내용은 실 차량에 적용된 계기판과 뒷장 설명 부분을 참조하십시오.

1. 타코미터
2. 방향전환 표시등
3. 동력 인출 장치 표시등
4. 전조등 상향 표시등
5. 4WD 표시등(사양 적용시)
6. 충전 경고등
7. 브레이크 경고등
8. 자동변속기 표시등(사양 적용시)
9. 스노우 모드 표시등(사양 적용시)
10. 엔진 오일압력 경고등
11. 안전벨트 경고등
12. 시계
13. 에어백 경고등
14. ABS 경고등(사양 적용시)
15. 도어 열림 경고등
16. 연료 필터 수분 경고등
17. 적산거리계/구간거리계
18. 오버드라이브 오프 표시등(사양 적용시)
19. 자기진단 경고등
20. 연료 부족 경고등
21. 예열 표시등
22. 시계 조정 스위치
23. 냉각수 온도계
24. 연료계
25. 적산거리계/구간거리계 전환 스위치
26. 속도계
27. 이모빌라이저 경고등
28. 안개등 표시등
29. 리어 안개등 표시등
30. 저압 타이어 경고등(사양 적용시)
31. ESC 경고등(점등/점멸)(사양 적용시)
32. ESC 작동 정지 표시등(점등)(사양 적용시)

HHR2013

■ **타코미터(회전계)**(사양 적용시)

1분당 엔진회전수를 나타냅니다.
적정한 변속시기를 선택하는데 사용하고, 엔진의 과회전 또는 과부하를 방지하십시오.

⚠ 주 의

엔진 회전수를 우측의 적색부위까지 올리지 마십시오.
운행중 엔진 회전수가 너무 높으면 엔진이 손상될 수 있습니다.

HHR2011

■ **속도계**

시간당 주행속도를 나타냅니다.

⚠ 주 의

어린이 보호 구역과 같은 속도 제한 구역을 운행할 때는 제한 속도에 맞춰 운행하십시오.

알아두기

속도계 표시 정보
계기판 속도계와 내비게이션(옵션 장착 및 별도 구매품)에서 표시하는 속도는 차이가 발생할 수 있습니다.

타코미터 미장착 차량

HHR2058

타코미터 장착 차량

HHR2015

■ 연료계

연료의 잔량을 나타냅니다.

F : 연료가 가득 채워진 상태를 나타냅니다.

E : 연료를 보충하십시오.
연료는 필히 지정된 연료(경유)만 사용하십시오.

- 디젤 엔진 장착 차량은 등유, 알콜, 항공유 등 경유 이외의 연료와 혼합하여 사용하지 마십시오. 또한 검증되지 않은 연료(첨가제 등)는 주유하지 마십시오.
- 장거리 주행시 출발전 연료량이 충분한지 미리 확인하십시오.

※◀FUEL DOOR : 연료 주입구 위치가 차량 좌측에 있음을 나타냅니다.

⚠ 주 의

- **연료를 보충할 때는 반드시 엔진을 정지시키고 키를 「LOCK」위치에 두십시오.**
- **경사진 곳에서는 연료의 잔량이 정확히 표시되지 않으므로 주의 하십시오.**

타코미터 미장착 차량

HHR2059

타코미터 장착 차량

HHR2016

■ 냉각수 온도계

냉각수의 온도를 나타냅니다.
온도계의 바늘이 정상범위(C와H사이)를 벗어나지 않도록 하십시오.

⚠ 주 의

지침이 적색 부위를 지시할 경우는 엔진이 과열될 우려가 있습니다.
즉시 안전한 장소에 정차하고 조치 바랍니다.
4장 「비상시 응급조치」편을 참조하십시오.

HHR2060

HHR2061

■ 적산거리계/구간거리계

적산거리/구간거리계 전환 스위치를 1초 이하로 누르면 아래의 순서로 표시됩니다.

HHR2061A

① **적산거리계(ODOMETER)**
주행시의 총거리를 km단위로 표시합니다. 차량 출고시 50km미만은 정상입니다.

②, ③ **구간거리계(TRIPMETER)**
원하는 2개구간의 거리를 0.1km단위로 표시합니다.
TRIP A와 B로 선택됩니다.
예) TRIP A : 집에서 출발하여 중간지점까지 주행한 1차거리
TRIP B : 중간지점에서 원하는 목적지까지 주행한 2차거리
※ 구간 거리계 선택 상태에서, 전환 스위치를 1초이상 길게 누르면 구간거리계가 제로(0)으로 조정됩니다.

표시등 및 경고등

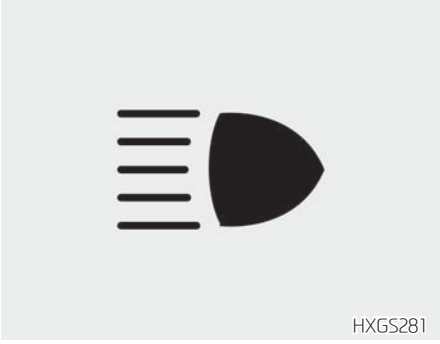

■ 전조등 상향 표시등

헤드라이트의 전조등(상향)을 작동하면 켜집니다.

⚠ 경 고

마주오는 차가 있는 경우, 상대편 운전자의 시야를 방해하여 사고의 원인이 될 수 있으므로 전조등(상향) 사용시 주의하여 사용하십시오.

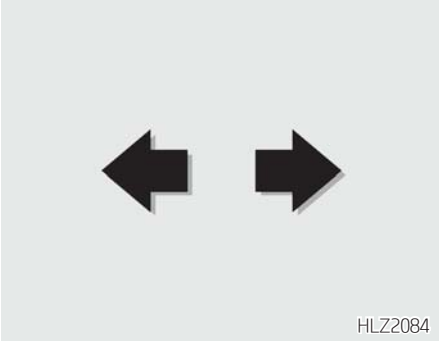

■ 방향전환 표시등

방향지시등 스위치를 작동하면 선택된 방향에 따라 방향지시등과 함께 점멸 됩니다.
비상 경고등이 작동되는 경우 좌·우측 표시등이 동시에 점멸됩니다.
방향전환 표시등의 점멸회수가 빠르거나 늦을 때에는 전구의 단선이나 접지 불량 일 수 있으므로 점검하십시오.

■ 자동변속기 선택레버 위치 표시등
(사양 적용시) **(자동변속기 차량)**

자동변속기의 선택 레버를 조작하면 변속 위치의 해당 램프가 점등됩니다.

■ **에어백 경고등**(사양 적용시)

시동 스위치를 「ON」하면, 경고등이 약 6초간 점등된 후 에어백에 이상이 없으면 소등됩니다.
6초 후에도 경고등이 소등되지 않고 계속 점등되어 있거나 주행중 경고등이 점등되면 에어백에 이상이 있는 것이므로 가까운 자사 직영 서비스센터 또는 서비스협력사에 정비를 의뢰하십시오.

■ **오버드라이브 오프 표시등**(사양 적용시)
(자동변속기 차량)

자동변속기의 오버드라이브 스위치를 누르면 표시등이 점등되면서「O/D OFF」기능이 작동되어 일반적인 주행모드와는 다르게 「D」(주행) 위치에서「1」~ 「4」단으로만 주행하게 됩니다.
스위치를 다시 누르면, 표시등이 소등되면서「O/D OFF」기능이 해제됩니다.
또한,「2」단 위치에서 「O/D OFF」기능이 작동되면 「1」단으로만 주행할 수 있습니다.
「 O/D OFF」상태로 재 시동 시 자동으로「O/D OFF」기능이 해제됩니다. (자세한 내용은 4장「오버드라이브 스위치」를 참조하십시오.

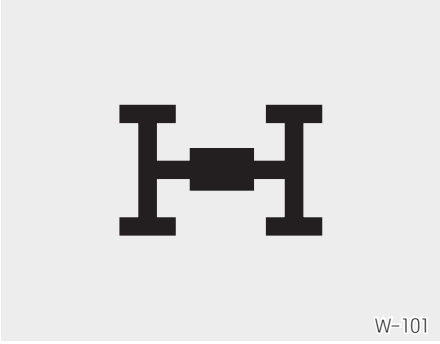

■ **4WD 표시등**(사양 적용시)

4WD(4H, 4L 상태) 사용 시 점등됩니다.

HHR2063

■ 스노우 모드 표시등(사양 적용시) (자동 변속기 차량)

스노우(SNOW) 모드 선택 스위치를 누르면 표시등이 점등되면서, 스노우(SNOW) 기능이 작동됩니다. 다시 한번 스위치를 누르면 표시등이 소등되면서 해제됩니다. (자세한 내용은 4장 「스노우 모드 선택스위치」를 참고 하십시오.)

알아두기

스노우(SNOW) 기능이란?
눈길 같은 미끄러운 도로나 산길을 주행할 때 기어 변속을 줄이고 용이하게 출발하고자 할 때 사용합니다.

HXGS274

■ 안전벨트 경고등

시동 스위치를 「ON」한 경우 약 6초간 경고등이 점멸하여 안전벨트 착용의 중요성을 알려주며, 6초 이내에 안전벨트를 착용하면 경고등은 잔여시간 점멸후 소등 됩니다.
시동 스위치 「ON」상태에서 착용하고 있던 운전석 안전벨트를 풀면 다시 6초간 점멸하여 안전벨트를 착용하지 않았음을 알려줍니다.

HXGS269

■ 앤티 로크 브레이크(ABS) 경고등(사양 적용시)

앤티 로크 브레이크가 고장난 경우에 점등됩니다. 시동 스위치를 「ON」으로 하면 점등 되었다가 3초 후 소등됩니다.
시동 스위치를 「ON」으로 했을 때 램프가 점등되지 않는 경우 또는 3초 후 소등 되지 않는 경우에는 자사 직영 서비스센터 또는 서비스협력사에서 점검 및 정비를 받으십시오.

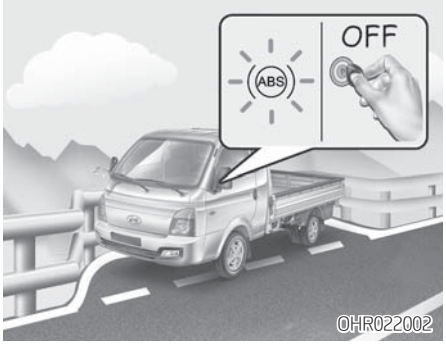

▶ 주행중에 ABS 경고등이 점등되었을 때는

1. 안전한 장소에 차를 세우고 엔진을 정지 시킵니다.
2. 다시 엔진을 시동하여 경고등이 점등되었다가 약 3초후 소등되면 이상이 없습니다.

경고등이 소등되지 않는 경우 또는 주행후 다시 경고등이 점등되는 경우에는 ABS 장치의 고장이므로 자사 직영 서비스센터 또는 서비스협력사에서 점검 및 정비를 받으십시오.

⚠ 주 의

주행중 경고등이 점등된 상태에서 정지할 경우 급제동을 하지 말고 서서히 정지하십시오.

■ 브레이크 경고등

주차 브레이크를 해제한 후, 시동 스위치를 「ON」한 경우 약 3초간 점등후 소등되고, 다음의 경우에 다시 점등됩니다.

1. 주차 브레이크 레버가 완전히 해제되지 않은 경우
2. 브레이크 액이 규정치 이하로 떨어진 경우

주차 브레이크를 채운 상태에서는 경고등이 점등되어 주차 브레이크 레버를 원위치 시키도록 경고합니다.

주차 브레이크를 원위치 시킨 후에도 계속 점등되어 있으면 가까운 자사 직영 서비스센터 또는 서비스협력사에서 점검 및 정비를 받으십시오.

⚠ 경 고

브레이크액이 부족할 때는 브레이크가 작동되지 않을 우려가 있으므로 그대로 주행해서는 안되며 반드시 보충후 주행하십시오.

⚠ 주 의

주행전에 필히 경고등이 꺼졌는지 확인하십시오.

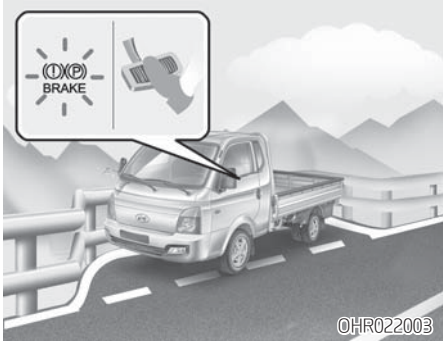

▶ 주행중 브레이크 경고등이 점등되는 경우

브레이크 계통에 이상이 있다는 신호이므로 차를 안전한 장소에 정지시키십시오.

1. 브레이크 제동이 되지 않는 경우에는 브레이크 페달을 평상시보다 강하게 밟아 차를 정지시키십시오.
2. 엔진 브레이크를 걸어 속도를 늦추고, 주차 브레이크 레버를 천천히 당기면서 브레이크 페달을 밟아 차를 정지 시키십시오.

⚠ 주 의

- **주차 브레이크 레버 및 브레이크페달을 급하게 조작하면 뒷바퀴만 제동이 되어 차가 옆으로 돌아갈 우려가 있으므로 주차 브레이크 레버 및 브레이크 페달 조작은 천천히 하십시오.**
- **주행중 경고등이 점등된 상태에서 정지할 경우, 급제동을 하지 말고 서서히 정지하십시오.**

■ 도어 열림 경고등

도어가 열려 있거나 완전하게 닫혀 있지 않을 경우 경고등이 점등됩니다.
도어가 완전히 닫혀 있지 않은 상태로 주행하면 대단히 위험합니다.

⚠ 주 의

- **주행전에 도어가 완전히 닫히고 경고등이 소등되었는지 확인하고 출발하십시오.**
- **경고등이 점등된 상태로 주차시켜 놓으면 배터리가 방전되어 시동이 걸리지 않을 수도 있습니다.**
- **차량을 떠날 때는 반드시 도어를 완전히 닫으십시오.**

■ 오일압력 경고등

엔진 오일의 압력이 낮은 경우에 점등 됩니다. 시동 스위치를 「ON」으로 하면 점등되었다가 시동이 걸리면 소등됩니다. 운행중 점등이 되는 경우에는 엔진 시동을 끄고 엔진 오일량을 점검하십시오. 엔진 오일량을 점검하고 부족하면 보충하십시오. 보충후에도 경고등이 꺼지지 않으면 자사 직영 서비스센터나 서비스협력사에 의뢰하십시오. 경고등이 켜진 상태에서 계속 주행하면 엔진에 손상을 줄 수 있습니다.

■ 연료 부족 경고등

연료 탱크내의 연료 잔류량이 적을 때 점등됩니다. **경고등이 켜지면 바로 연료를 보충하십시오. 연료가 완전 소모되어 운전할 경우 엔진 및 연료장치에 고장을 일으킬 수 있으므로, 경고등 점등시 즉시 연료를 보충하십시오.**

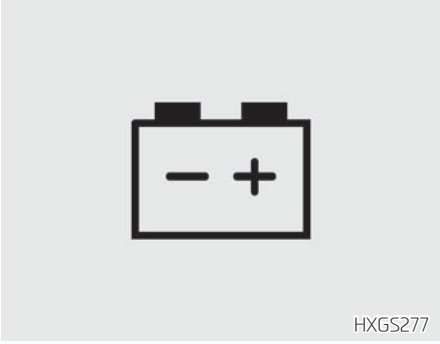

■ 충전 경고등

시동 스위치가 초기 「ON」상태일 때 점등되었다가 시동이 걸리면 소등됩니다.
주행중 경고등이 켜지면 충전계통에 이상이 있는 것으로, 우선 팬 벨트를 점검하여 본 후 이상이 있으면 가급적 전기장치를 사용하지 마시고 가까운 자사 직영 서비스센터 또는 서비스협력사에서 점검 및 정비를 받으십시오.

⚠ 주 의

충전 경고등이 점등되지 않더라도 팬벨트의 장력이 부족할 때는 충전량이 부족하여 배터리의 전력 소모 증대로 시동이 걸리지 않는 경우가 있습니다.

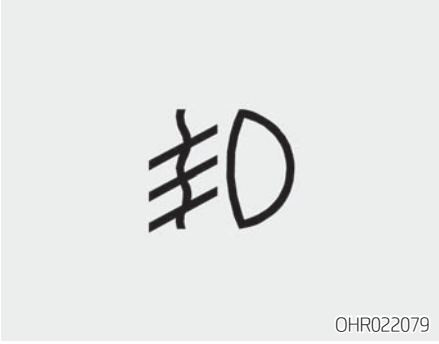

■ 안개등 표시등

안개등을 켜면 표시등이 켜지고, 안개등을 끄면 표시등도 꺼집니다.

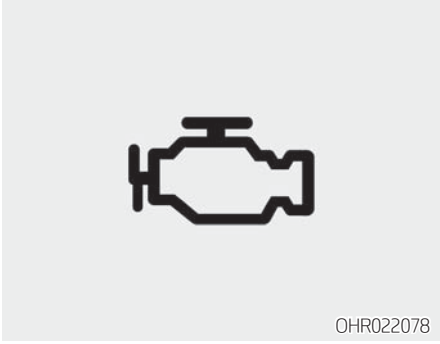

■ 자기진단 경고등

배기가스 제어에 관계되는 각종 센서의 고장이나 컴퓨터(ECU)등에 이상이 있을 때 점등됩니다. 키를 「ON」하면 점등 되었다가 시동후 몇초 후에 소등됩니다.
만약 주행중에 점등되거나 시동후 소등되지 않는 경우 가까운 자사 직영 서비스센터 또는 서비스협력사에서 점검 및 정비를 받으십시오.

⚠ 주 의

자기진단 경고등이 점등된 상태로 점검 혹은 수리를 받지 않고 계속 주행하게 되면 배기제어 계통의 손상 및 배출가스 규제와 관련된 법적조치를 받으실 수도 있습니다.

⚠ 주 의

- 엔진 정비 지시등이 점등되면, 촉매 장치에 잠재적인 손상이 있을 수 있는 것으로 이는 엔진 출력 저하를 가져올 수 있습니다. 가능한 빨리 자사 직영 서비스센터 또는 서비스 협력사에 점검을 의뢰하십시오.
- 디젤차량은 엔진 경고등이 점멸되는 경우 60km/h 이상 또는 변속기를 2단 이상으로 하여 1500~2500rpm으로 일정 시간(약 25분) 주행하면 점멸이 해제 될 수 있습니다. 상기 권장 안 수행 후에도 지속적인 엔진 경고등 점멸 시, 가까운 자사 직영 서비스센터 또는 서비스협력사를 방문하여 매연 필터 장치 점검을 받으십시오. 장시간 엔진 경고등 점멸된 사태에서 중행 시, 매연 필터 장치가 손상될 수 있으며, 연료 소비에 영향을 줄 수 있습니다.

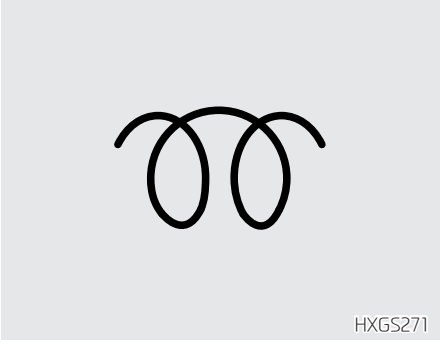

■ 예열 표시등

예열 플러그의 예열 상태를 표시합니다.

- 시동 스위치를 「ON」으로 하면 표시등이 점등(호박색)되고, 예열을 완료하면 소등됩니다. 표시등이 소등된 후, 엔진시동을 걸어 주십시오.

- 엔진 냉각수의 온도에 따라 소등될 때까지의 시간이 다릅니다.

냉각수온도(℃)	시간(초)
-30	22.5
-20	8
-15	6
60	0.5
80	0

⚠ 주 의

예열 완료후 2초이내 엔진 시동을 하지 못한 경우에는 10초동안 키를 「LOCK」한후, 시동 스위치를 다시 「ON」하여 예열 완료후 시동을 거십시오.

■ 연료 필터 수분 경고등

연료 필터안에 규정치 이상의 물이 찬 경우에 점등됩니다.

- 시동 스위치를 「ON」으로 하면 점등되고 엔진의 시동을 걸면 소등됩니다. 운전중에 점등된 경우는 「정기점검-5장」을 참조하여, 연료 필터의 물빼기를 하십시오.

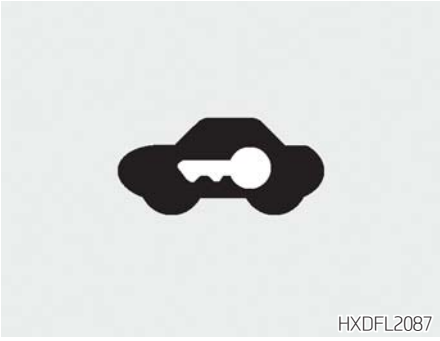

■ 이모빌라이저 경고등

시동 스위치를 「ON」으로 하면 CRDi(커먼 레일) 미장착 차량은 약 6초간 점멸 후 소등되며, CRDi (커먼 레일) 장착 차량은 약 30초간 점등됩니다. 차량에 맞는 키로 시동 시 즉시 소등되거나 일정 시간(6초 또는 30초)이 흐르면 소등됩니다.
CRDi 미장착 차량의 경고등이 약 6초 점멸 후에 계속 점등되어 있거나, CRDi 장착 차량의 경고등이 약 5초간 점멸 후 소등되면서 엔진 시동이 걸리지 않는다면, 이모빌라이저 시스템의 고장일 수 있으므로 자사 직영 서비스 센터 및 서비스협력사에 문의하신 후 점검 및 정비를 받으십시오.

HHR2067

■ PTO표시등 (사양 적용시)

PTO(동력인출장치)가 작동될 때 점등됩니다. 자세한 내용은 3장 「동력인출(P.T.O) 장치 스위치」를 참조하십시오.

WBH-11

■ 저압타이어 경고등 (사양 적용시)

시동 「ON」 상태에서 약 3초간 경고등이 켜집니다. 만약 경고등이 켜지지 않거나 일정시간(약1분) 깜빡인 후 켜지면 타이어 공기압 감지 시스템에 이상이 있는 것이므로 가까운 자사 직영 서비스센터 또는 서비스협력사에 정비를 의뢰하십시오.
타이어 공기압이 현저하게 낮아질 경우 저압타이어 경고등이 켜집니다.

※ 자세한 내용은 5장 「타이어 공기압 감지 시스템」을 참조하십시오.

OTD059012

■ 차체 자세 제어 장치(ESC) 작동 표시등
(사양 적용시)

시동 「ON」 상태에서 표시등이 점등되고, ESC 장치에 이상이 없으면 약 3초후 꺼집니다. 운행중 차체 자세 제어장치(ESC)가 작동할 때는 작동하는 동안 점멸됩니다.
단, ESC 작동 표시등이 소등되지 않고 계속 점등되거나 주행 중 점등될 경우 ESC 장치에 이상이 생긴 것이므로 가까운 자사 직영 서비스센터 또는 서비스협력사에서 점검을 받으십시오.

OTD059013

■ **차체 자세 제어 장치 (ESC) 작동 정지 표시등** (사양 적용시)

시동 「ON」 상태에서 점등되고, ESC 장치에 이상이 없으면 약 3초후 꺼집니다.

「 OFF 」 버튼을 눌러 ESC를 해제시키면 OFF 표시등이 점등되어 ESC 장치가 작동되지 않고 있음을 알려줍니다.

후방 주차보조 시스템(사양 적용시)

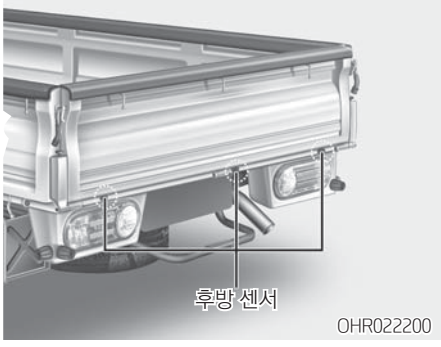

OHR022200

후방 주차보조 시스템은 후진 시 차량 후방 센서로부터 약 120cm 이내에 있는 물체와의 거리를 감지하여 경보음으로 운전자에게 장애물이 있음을 알려주는 보조 장치입니다.

이는 운전자의 주의 의무를 소홀히 해도 된다는 것을 의미하는 것이 아닙니다.

후방 센서가 감지 가능한 범위 및 물체는 한정되어 있어 장애물이 전부 감지되는 것이 아니므로 후방 주차보조 시스템이 없을 때와 마찬가지로 신중히 운전을 해야 합니다.

⚠ 경 고

- **후방 주차보조 시스템이 장착된 차량이라하더라도 후방 주차보조 시스템이 장착되지 않은 경우와 같이 신중히 운전하시고 후방의 장애물은 직접 확인하십시오.**
  후방 주차보조 시스템은 주위 환경 및 여러조건에 의해 감지기능이 작동되지 않을 수도 있어 후방 주차보조 시스템만 믿고 운전하면 사고가 발생할 수도 있습니다.
- **도로에 있는 기물과 보행자, 특히 아이들을 피하기 위해 차를 움직이는 경우에는 최대한 주의를 기울이십시오. 후방 센서의 감지 가능한 범위 및 물체는 한정되어 있어 장애물을 감지할 수 없는 경우가 많다는 것을 잊지 마십시오.**

■ 후방 주차보조 시스템의 작동

▶ 작동 조건

- 시동 스위치가「ON」인 상태에서 후진할 때 작동합니다. 단, 5km/h 이상의 속도에서는 제대로 작동하지 않을 수 있습니다.
- 후진할 때 감지 거리는 약 120cm 이내입니다.
- 동시에 감지되는 부분이 2개 이상일 때는 보다 가까운 곳이 우선 감지됩니다.

▶ 경보음의 유형

1. 120~81cm 이내에 있는 장애물을 감지할 때 : 삐- - - 삐-
2. 80~41cm 이내에 있는 장애물을 감지할 때 : 삐- 삐- 삐-
3. 40cm 이내에 있는 장애물을 감지할 때 : 연속적으로 경보음이 울립니다.

■ 후방 주차보조 시스템의 비작동 조건

다음과 같은 경우에는 정상적인 동작이 안될 수도 있습니다.

1. 센서에 결빙이 있을 때
   (해빙되면 정상적으로 작동함)
2. 센서의 표면에 눈이나 물방울 등의 이물질이 붙어 있을 때
   (이물질이 제거되면 정상적으로 작동함)

다음과 같은 경우에는 오작동할 수 있습니다.

1. 요철길, 자갈길, 언덕길, 배수로, 풀숲을 후진할 때
2. 차량의 경적, 오토바이의 엔진음, 대형차의 에어 브레이크 등 초음파를 발생하는 물체가 근접한 경우
3. 폭우가 내리거나 물보라가 치는 경우
4. 센서 부근에서 송신 기능을 가진 무선 장치를 사용하는 경우
5. 센서가 눈에 덮인 경우

다음과 같은 경우에는 감지범위가 좁아질 수 있습니다.

1. 센서의 감지부에 눈이나 물방울 등의 이물질이 붙어 있을 때(이물질이 제거되면 감지 범위가 정상으로 회복됨)
2. 폭염이나 혹한 시
3. 지름 14cm, 길이 1m 보다 작은 물체를 감지할 때

다음과 같은 물체는 감지하지 않을 수 있습니다.

1. 뾰족한 물체나 로프와 같은 가는 물체
2. 면이나 스펀지, 눈 등과 같이 음파를 흡수하기 쉬운 물체

■ 후방 주차보조 시스템 관리 요령

- 위험 경보는 후진 속도나 장애물의 형상에 따라서 순차적으로 이루어지지 않을 수도 있습니다.
- 범퍼의 높이나 센서의 장착 상태가 변화하거나 범퍼 근처의 센서가 감지 가능한 영역에 출고할 때 차에 장착된 장치 이외의 장식물을 붙인 경우에는 오작동할 수 있습니다.
- 센서로부터 40㎝ 이내의 영역에서는 물체가 있어도 감지되지 않거나 다른 영역의 경보음이 울릴 수 있습니다.
- 센서가 이상이 있을 경우에는 센서에 결빙이 있거나 눈이나 물방울 등이 묻었기 때문일 수 있으므로 센서의 상태를 확인하고, 오염되어 있을 때는 부드러운 헝겊으로 닦으시오.
- 센서 표면을 힘주어 세게 누르거나 딱딱한 물체로 충격을 가하거나 날카로운 물체로 긁으면 센서 표면이 손상되니 이런 행동을 삼가십시오.

⚠ 주 의

- **이 장치는 후방 센서가 장착되어 있는 부위 이외는 감지할 수 없습니다. 또한 센서와 센서의 중앙 부분, 낮은 장애물, 가는 장애물 등은 감지할 수 없으므로 반드시 직접 확인하십시오.**
- **차를 빌려줄 경우에는 반드시 운전자에게 본 내용을 전달하여 사고를 미연에 방지하십시오.**

⚠ 경 고

도로에 있는 기물과 보행자, 특히 아이들을 피하기 위해 차를 움직이는 경우에는 최대한 주의를 기울이십시오. 후방센서가 감지할 수 있는 범위와 물체는 한정되어 있어 장애물을 감지할 수 없는 경우가 많다는 것을 잊지 마십시오.

다기능 스위치

■ 자기진단 기능

주차보조 시스템은 센서의 고장여부를 스스로 판단할 수 있는 자기진단 기능이 있습니다. 차량 시동후 변속레버를 「R」(후진) 위치로 이동시 "삐"하는 경보음이 한번 울려 주차보조 시스템이 정상적으로 작동됨을 알려줍니다. 하지만 아래와 같은 현상들이 나타났을 때에는 감지센서의 훼손여부 및 주차보조 시스템의 비작동 조건을 확인 후 주차 보조 시스템의 고장으로 판단되면 가까운 자사 직영 서비스센터 또는 서비스협력사에서 점검을 받으십시오.

- 경보음이 울리지 않음
- 경보음 반복 작동

⚠ 경 고

본 제품의 고장에 따른 차량의 사고, 손상 등은 보증하지 않습니다.

■ 배터리 방전 방지 기능(사양 적용시) (차량 조명을 켜 놓은채 실수로 하차시 조명 자동 소등)

- 미등이 켜진 상태에서 키를 뽑고 운전석 도어를 열게 되면 미등이 소등되어 배터리가 방전되는 것을 방지 할 수 있습니다.
- 야간에 정차 시 키를 뺀 상태에서 미등을 계속 켜놓고 싶을 때 키를 뽑고 운전석 도어를 연 상태에서 헤드라이트 스위치를 「OFF」시켰다가 다시 미등을 켜십시오.

⚠ 주 의

차량을 떠날때는 반드시 차량 조명 및 각종 램프를 소등시키십시오. 배터리가 방전될 수 있습니다.

⚠ 주 의

운전자가 운전석 도어 외에 다른 도어로 내릴 경우에는 배터리 방전 방지기능이 작동하지 않으며 배터리가 방전될 수 있습니다. 운전석 외에 다른 도어로 내릴 경우에는, 반드시 램프를 끄고 내리십시오.

ORB040046D

ORB040047D

ORB040048D

■ 조명 위치

조명 스위치의 끝을 잡고 돌리면 다음과 같이 조명 됩니다.

1. OFF(작동 정지) 위치
2. 미등 위치
3. 전조등 위치

⚠ 주 의

엔진이 정지된 상태에서 조명을 오래 작동시켜 놓지 마십시오. 배터리가 방전 될 수 있습니다.

▶ 미등 위치 ( )

미등, 차폭등, 번호판등, 계기판등이 조명됩니다.

▶ 전조등 위치 ( )

시동 ON 또는 시동 상태에서 작동됩니다.
미등 위치의 조명과 전조등이 켜집니다.

■ 상향 점멸

ORB040050D

■ 상향

ORB040049D

■ 전조등 상향, 하향 변환

전조등	스위치 위치	사용시기
하향	스위치를 중앙 위치에 놓는다.	마주오는 차가 있거나 앞차를 따라갈 때
상향	스위치를 계기판 방향으로 밀어 놓는다. 또는 운전자 방향으로 당기고 있는다. (계기판에 상향표시등( )이 들어옵니다.)	야간 운행시 시야 확보를 원할 때 (마주오는 차 또는 앞차가 없을때에 한하여)
상향 점멸	스위치를 운전자 방향으로 2-3회 정도 당겨 올린다.	타차량의 주의를 환기시킬 때

※ 스위치를 운전자 방향으로 당겼다가(상향) 스위치에서 손을 떼면 자동으로 스위치가 중앙 위치(하향)로 원위치 됩니다.

⚠ 경 고

상향등 사용은 다른 운전자의 시야를 방해합니다. 다른 차량이 있을 경우 사용하지 마십시오.

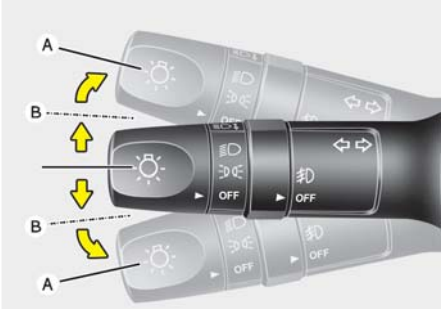

ORB040051D

■ 방향지시 및 차선변경

시동 스위치 「ON」인 상태에서 작동됩니다. 차량의 이동 방향을 예고하기 위해 사용하십시오. 우측 방향을 표시하려면 조명 스위치를 위로, 좌측 방향을 표시하려면 아래로 움직이십시오.(A)
방향전환이 완료되면 자동으로 작동이 취소됩니다. 만일, 자동으로 작동이 취소되지 않으면 스위치를 중앙으로 놓으십시오.
차선변경(B)시 조명스위치가 완전히 걸리기 전까지 위, 아래로 움직이면 해당 방향지시등이 작동하나 스위치를 놓으면 스위치가 원위치 되면서 방향지시 작동이 정지됩니다.

⚠ 주 의

깜빡임이 이상하게 빠르거나 느릴 때는 전구의 단선이나 접촉 불량일 수 있습니다.

■ 안개등

안개나 눈, 비 등으로 차량식별이 어려울 때 사고를 미연에 방지하기 위해 사용합니다.
미등을 켠 상태에서 안개등 스위치(1)를 돌리면 안개등이 켜지며, 안개등 스위치를 「OFF」 위치로 돌리거나 조명 스위치를 「OFF」 위치로 돌리면 안개등이 꺼집니다.

⚠ 주 의

전력 소모가 크므로 비나 안개 등으로 시계가 나쁜 경우에만 사용하고 그렇지 않은 경우에는 끄십시오.

와이퍼/와셔

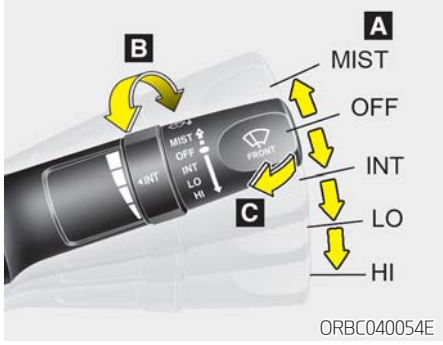

■ 앞유리 와이퍼/와셔

- **A : 와이퍼 속도 조절**

  MIST : 와이퍼 1회 작동
  OFF : 작동 정지
  INT : 간헐 작동
  LO : 저속 작동
  HI : 고속 작동

- **B : 간헐 작동 시 속도 기준 변경**
- **C : 와셔액 분출 및 와이퍼 일시 작동 (사양 적용시)**

■ 와이퍼 작동(앞유리)

시동 「ON」 또는 시동 상태에서 위치에 따라 다음과 같이 작동됩니다.

- MIST : 와이퍼 1회 작동
  단, 스위치를 이 위치에 계속 당기고 있으면 와이퍼가 계속 작동되며, 스위치에 서 손을 떼면 「OFF」위치로 되돌아 갑니다.
- OFF : 와이퍼 작동 정지
- INT : 와이퍼가 일정한 간격을 두고 간헐적으로 작동합니다. 비의 양이 비교적 적을 때 사용하십시오.

속도의 기준을 변경하고자 할 때는 속도조절노브(1)를 돌려 조절할 수 있습니다.

LO : 보통 속도로 작동
HI : 빠른 속도로 작동

■ **와셔액 분출(앞유리)**(사양 적용시)

스위치를 운전자 방향으로 당기면 와셔액이 분출되면서 와이퍼가 수회 작동합니다. 스위치를 계속 당기고 있으면 당기고 있는 동안 와이퍼가 작동하면서 와셔액이 분출됩니다.
스위치에서 손을 떼면 자동으로 원위치 됩니다.

⚠ 주 의

- 와셔액 탱크가 비어 있을 때는 절대로 사용하지 마십시오. 와셔 모터가 손상됩니다.
- 와셔액은 수시로 확인하여 부족하면 보충하십시오.
  (7장, 「와셔액 점검」 참조)
- 유리창이 건조할 때는 와이퍼를 작동시키지 마십시오.
- 유리창과 와이퍼 세척시 가솔린, 시너와 같은 유기용제는 사용하지 마십시오.
- 유리창에 왁스용 걸레나 발수 코팅제를 사용하지 마십시오.
  앞유리가 오염되어 와이퍼 작동 중 소음이나 떨림이 발생하거나 와이퍼가 손상될 수 있습니다.
- 와이퍼에 인위적인 힘을 가하여 강제적으로 작동시키지 마십시오.
- 겨울철 와이퍼가 얼어 붙었을 경우, 와이퍼를 모터의 힘으로 작동시키면 와이퍼 링크가 이탈되거나 모터가 손상될 수 있습니다.

⚠ 경 고

- 동절기에는 서리제거 장치 등으로 유리창을 따뜻하게 한 뒤에 와셔액을 사용하십시오.
  그렇지 않으면 유리창에 와셔액이 얼어붙어 시야를 가리므로 대단히 위험하게 됩니다.
- 엔진 냉각수 또는 부동액을 와셔액으로 사용하지 마십시오.
  차량 도장부분의 손상은 물론 운행도중 시야를 가려 사고를 유발할 수도 있습니다.

비상경고등 스위치

차에 고장이 발생하였을 때 주변차량에 경고하는 역할을 하며 스위치를 누르면 시동 키의 위치에 상관없이 좌·우 방향지시등이 동시에 점멸됩니다. 스위치를 다시 한번 누르면 작동이 정지됩니다.

⚠ 주 의

장시간 사용시에는 많은 전력이 소모되어 배터리 방전의 우려가 있으므로 단시간내에 사용하십시오.

동력인출(P.T.O) 장치 스위치(사양 적용시)

동력인출(Power Take Off) 장치는 농기계 또는 특수기계에 연결하여, 별도의 동력을 필요로 할 때 사용하십시오.

PTO 최대허용 토크	18 kgf·m
PTO 기어비	1.082

⚠ 주 의

농기계 및 특수기계를 동력인출(P.T.O) 장치에 연결하여 사용할 때는 사용가능 용량 범위에서 사용하십시오. 동력인출(P.T.O) 장치 용량을 초과하여 사용하면, 동력인출(P.T.O) 장치 고장의 원인이 됩니다.

■ 동력 인출(P.T.O) 장치의 사용방법

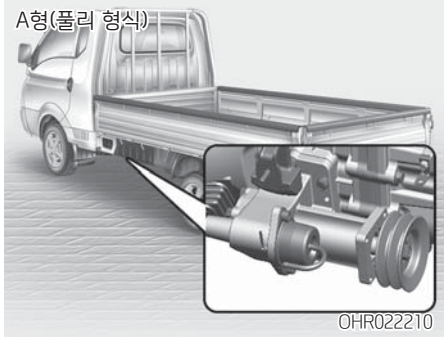

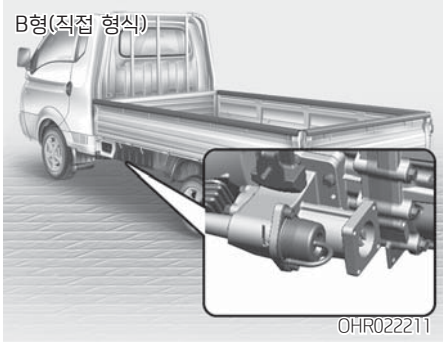

1. 차량의 엔진을 정지시키고, 주차 브레이크를 체결한 후 사용하고자 하는 기계 장치를 동력 인출(P.T.O) 장치에 연결 하십시오.
2. 장치를 연결한 후, 차량의 변속레버를 「N(중립)」에 위치 시키고, 엔진을 작동 하십시오.
3. 반드시 엔진 공회전 상태(IDLE 상태)에서, 클러치 페달을 먼저 2초간 밟고, 동력 인출(P.T.O) 스위치를 누르십시오.

⚠ 주 의

조작순서가 바뀌면, 동력인출(P.T.O) 장치가 작동하지 않습니다.

4. 동력인출(P.T.O) 장치가 작동하게 되면, 계기판에 PTO 표시등이 켜집니다.
5. 천천히 클러치 페달에서 발을 떼고, 계기판의 P.T.O 타코미터의 rpm을 엔진 공회전 속도 조절 노브를 이용하여 해당 기계의 규정 rpm에 맞게 조정하십시오.
   (농기계를 사용할때는, 다음 페이지에 있는 rpm을 참고하시고, 특수기계의 규정 rpm은 특수기계 서비스센터에 별도로 문의하십시오.)
6. 작업이 완료되면, 클러치 페달을 다시 밟고, 동력 인출(P.T.O) 스위치를 다시 한번 눌러서 작동을 해제합니다.

⚠ 주 의

- **주행속도가 20km/h를 초과하면 동력 인출 장치는 자동으로 작동이 정지됩니다.**
- **P.T.O 장치를 작동시킬 때는 반드시 클러치 페달을 3초간 밟은 상태에서 P.T.O 스위치를 누르십시오.**
- **주행시 또는 엔진 정지시에는 반드시 클러치 페달을 3초간 밟은 상태에서 P.T.O 스위치를 다시 한번 눌러서 P.T.O 작동을 해제하십시오.**
  (계기판 PTO 경고등 소등 확인)
- **차량 주행중에 동력인출(P.T.O) 장치를 작동하거나 동력인출(P.T.O) 장치 작동중에 차량을 주행하지 마십시오. 변속기 및 동력인출(P.T.O) 장치가 파손될 수 있습니다.**
- **농기계 또는 특수기계가 작동되고 있는 상태에서 동력인출(P.T.O) 장치 작동을 해제하지 마십시오.**
- **농기계 장착시에는 크기에 따라 장착이 불가능할 수도 있습니다. 반드시 농기계를 구입한 판매점에 문의하신 후 사용하십시오.**

⚠ 경 고

기계 장치와 동력인출 장치를 연결하는 부위에 손이나 팔이 끼지 않도록 조심하여 연결하십시오. 심각한 부상으로 이어질 수 있습니다.

HHR2127

■ P.T.O 타코미터(사양 적용시)

동력인출(P.T.O) 타코미터는 동력인출(P.T.O) 장치를 사용할 때의 분당 회전수(rpm)를 표시합니다. 특수 기계의 규정 rpm은 해당 회사의 서비스센터에 별도로 문의하시고, 탈곡, 양수 또는 분무의 용도로 사용할 경우에는 다음의 규정 엔진회전수에 맞게 엔진회전수를 조절하십시오.

종 류	엔진 회전수(rpm)
탈 곡	800~1,100rpm
양 수	1,100~1,400rpm
분 무	1,250~1,800rpm

⚠ 주 의

- 엔진을 필요 이상으로 회전시키지 마십시오. 엔진에 손상을 가져올 수 있습니다.
- 양수기, 분무기 또는 탈곡기 등의 농기계를 연결하여 사용할 때는 규정 rpm내에서 사용하십시오. P.T.O 장치의 규정 rpm을 초과하여면, P.T.O 장치에 이상을 가져올 수 잇습니다.

엔진 공회전 속도 조절 노브(사양 적용시)

동력인출(P.T.O) 장치가 장착된 차량에 농기계 또는 특수기계를 연결하여 동력을 얻을 때, 엔진의 회전수를 수동으로 조정할 수 있게 하는 노브입니다.
오른쪽으로 돌리면 엔진 회전수가 증가하고, 왼쪽으로 돌리면 회전수가 감소합니다.

⚠ 주 의

- **동력인출(P.T.O) 작업이 완료된 후에는 반드시 엔진 공회전 속도 조절 노브를 왼쪽으로 돌려서 엔진 회전수를 조정전 rpm으로 다시 조정 하십시오. 조정전 rpm으로 조정하지 않으면 차량의 성능에 영향을 미칠 수 있습니다.**
- **주행중에 엔진 공회전 속도 조절 노브를 조작하여 속도를 올리고, 낮추는 것은 엔진에 손상을 가져올 수 있으므로, 절대로 조작하지 마십시오.**

실내등 스위치

■ 실내등 스위치(앞쪽)(사양 적용시)

3단으로 되어 있으며, 스위치를 좌·우측으로 밀면 다음과 같이 작동됩니다.

「DOOR」 : 도어를 열면 점등되고 닫으면 소등됩니다.

「ON」 : 도어의 개폐와 상관없이 항상 점등됩니다.

「OFF」 : 도어의 개폐와 상관없이 항상 소등됩니다.

독서등(맵램프) 스위치(사양 적용시)

⚠ 주 의

- 감광식 실내등이 장착된 차량은 스위치가 「DOOR」위치에 있을때 도어가 닫힌 후, 서서히 감광하여 5~6초후 소등됩니다.
  (사양 적용시)
- 엔진 시동이 걸리지 않는 상태에서 장시간 램프를 점등시켜 놓으면 배터리 방전의 원인이 됩니다. 차에서 내릴 경우는 꼭 꺼져 있는지를 확인 하십시오.

⚠ 경 고

어두운 곳에서 주행할 때는 실내등 사용을 피하십시오. 실내에 불이 켜져 있으면 어두운 곳에서 시야가 줄어들어 사고가 발생할 수 있습니다.

책, 지도 등을 볼 때 사용하며 버튼을 누르면, 점등되고 다시 누르면 소등됩니다.

① 「☞」: 버튼을 누르면 해당 독서등(맵램프)이 점등되고, 다시 한번 누르면 소등됩니다.

② 「⚿」: 버튼이 눌러진 상태에서 도어를 열면 점등되고, 닫으면 소등됩니다.

⚠ 주 의

- 감광식 실내등이 장착된 차량은 「⚿」버튼이 눌러져 있을 때 도어가 닫힌 후, 서서히 감광하여 5~6초후 소등됩니다.
  (사양 적용시)
- 엔진 시동이 걸리지 않는 상태에서 장시간 램프를 점등시켜 놓으면 배터리 방전의 원인이 됩니다. 차에서 내릴 경우는 꼭 꺼져 있는지를 확인 하십시오.

서리제거

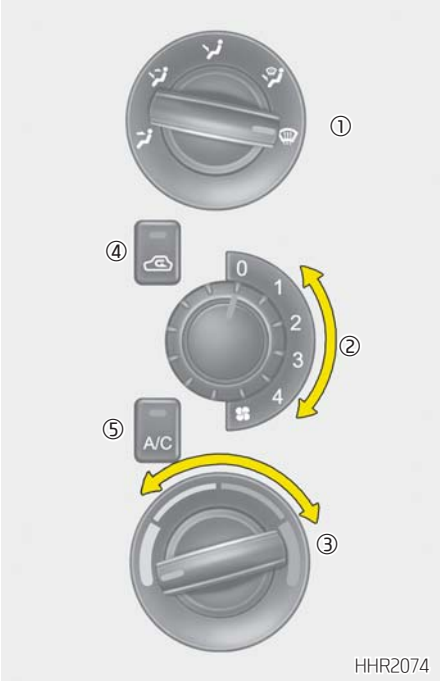

⚠ 경 고

- 초보운전 등의 스티커 및 썬팅지를 뒷유리에 붙일 때 유리 열선이 손상되지 않도록 유의하십시오. 칼 또는 썬팅지 작업 용액에 의해 열선이 손상될 경우 열선이 작동되지 않거나 전기충격에 의해 뒷유리가 손상될 수 있습니다.
- 유리 부근에 날카로운 물건을 놓아 두면 차가 진동할 때 날카로운 물건에 의해 열선이 손상될 수 있습니다.
- 유리를 청소할 때는 부드러운 천을 사용하여 닦고 열선이 손상되는 휘발성 물질은 사용하지 마십시오.
- 뒷유리의 교체가 필요할 경우에는 자사 직영 서비스센터 또는 서비스협력사에 의뢰하십시오.

⚠ 경 고

서리가 제거되면 반드시 작동을 중지하십시오.
서리가 제거된 후에도 작동을 계속하면 고열로 화재의 위험이 있습니다.

■ 앞유리 서리제거

1. 공기방향 선택스위치 ①을 서리제거 ( )에 놓습니다.
   차량에 따라 서리제거 모드를 선택하면, 에어컨과 외기유입 선택이 자동으로 작동됩니다. (단, 에어컨 선택 스위치를 누르면 에어컨이 꺼지며, 공기흡입 선택 스위치를 눌러 실내 순환 모드로 설정할 수 있습니다.)(사양 적용시)
2. 송풍속도 조절스위치 ②를 1~4단에 놓습니다.
3. 송풍온도 조절스위치 ③을 원하는 온도로 조정합니다.

■ 뒷유리 서리제거(열선)(사양 적용시)

엔진 시동 상태에서 버튼을 누르면 버튼 내 표시등이 켜져 사용중임을 알려 주고 열선이 작동해 뒷유리의 서리가 제거됩니다. 버튼을 한 번 더 누르면 작동이 멈춥니다. 뒷유리 서리 제거 버튼을 누른 후 작동 조건에서 약 20분이 경과되면 자동으로 작동이 멈춥니다.
또한 작동 중에 시동을 껐다가 시동을 다시 걸면 작동 정지 상태로 원위치 됩니다.

▶ 실외 미러 서리제거(사양 적용시)

뒷유리 서리제거 기능과 실외 미러 서리제거 기능 모두를 사양 적용시, 뒷유리 서리제거 장치를 작동 시키면 동시에 실외 미러 서리제거 장치가 함께 작동 됩니다.

■ 실외 미러 서리제거(사양 적용시)

엔진 시동 상태에서 스위치를 누르면 약20분동안 작동되며, 20분이 지나면 자동으로 꺼집니다. 작동중 다시 스위치를 눌러도 작동이 정지됩니다.

히터 및 에어컨

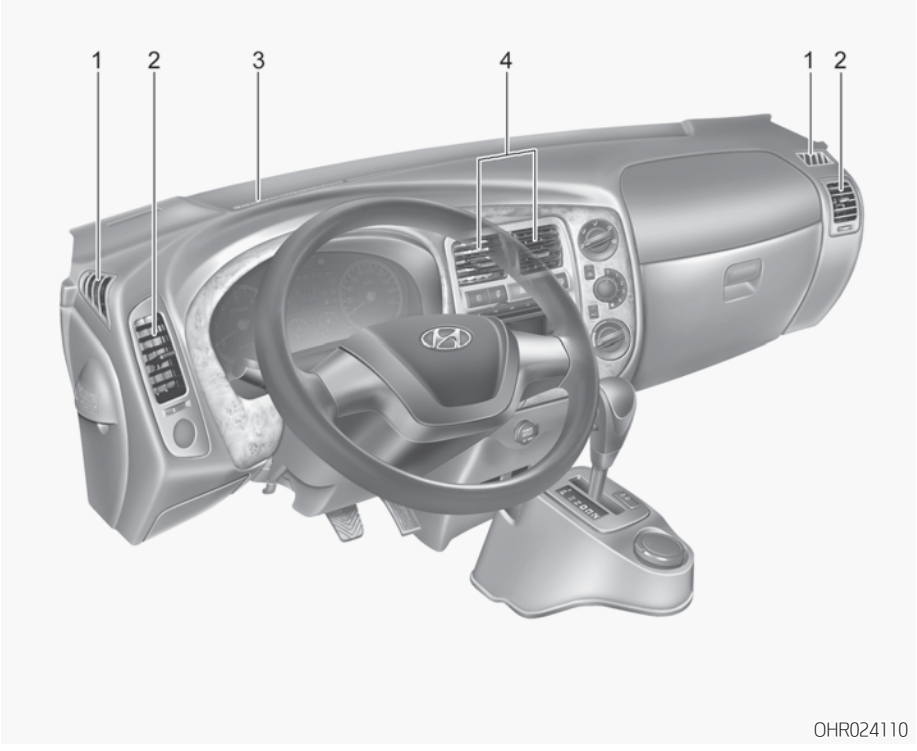

■ 통풍구

▶ 풍량 및 풍향 조정

- 풍량은 조정 다이얼을 움직여 조정합니다.
  측 : 열림
  측 : 닫힘

- 풍향은 노브를 움직여 조정합니다.
  1. 도어측 통풍구
  2. 사이드 통풍구
  3. 앞유리 통풍구
  4. 센터 통풍구

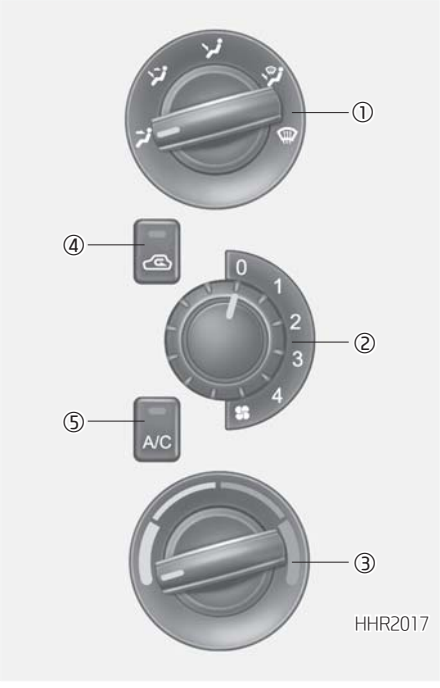

■ 히터/에어컨 컨트롤 패널

1. 공기방향 선택스위치
2. 송풍속도 조절스위치
3. 송풍온도 조절스위치
4. 공기흡입 선택스위치
5. 에어컨 선택스위치

▶ 공기방향 선택스위치

공기의 흐름 방향을 선택하며 다음의 5가지 위치 선택모드가 있습니다.

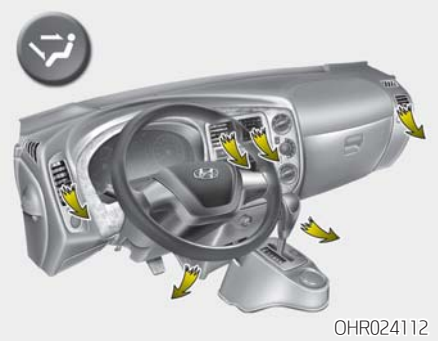

페이스(얼굴위치)
공기가 상반신 방향으로 나옵니다.

바이레벨 위치(얼굴/다리위치)
공기가 다리와 상반신 방향으로 나옵니다.

플로워(다리위치)
공기가 다리방향으로 나옵니다.(창문 서리, 습기 방지를 위하여 사이드 통풍구 및 앞유리/옆유리 방향으로도 공기가 소량 나옵니다.)

OHR024114

OHR024115

HHR2086

믹스(다리/제습위치)

공기가 다리와 앞유리 및 도어 윈도우 방향으로 나오며, 창문서리 습기방지를 위하여 사이드 통풍구에서도 나옵니다.

차량에 따라 믹스 모드를 선택하면, 에어컨과 외기유입 선택이 자동으로 작동됩니다. (단, 에어컨 선택 스위치를 누르면 에어컨이 꺼지며, 공기흡입 선택 스위치를 눌러 실내 순환 모드로 설정할 수 있습니다.)(사양 적용시)

서리제거

공기가 앞유리 및 도어 윈도우 방향으로 나오며, 창문서리 습기방지를 위하여 사이드 통풍구에서도 나옵니다.

차량에 따라 서리제거 모드를 선택하면, 에어컨과 외기유입 선택이 자동으로 작동됩니다. (단, 에어컨 선택 스위치를 누르면 에어컨이 꺼지며, 공기흡입 선택 스위치를 눌러 실내 순환 모드로 설정할 수 있습니다.)(사양 적용시)

▶ 송풍속도 조절스위치

숫자가 커질수록 풍량이 많아집니다.
시동 스위치 「ON」위치에서 작동됩니다.

▶ 송풍온도 조절스위치

스위치를 조절하여 원하는 온도를 설정할 수 있습니다.
적색쪽으로 돌리면 더운 바람이 나오고, 청색쪽으로 돌리면 찬 바람이 나옵니다.

▶ 공기흡입 선택스위치

● 실내 순환

외부공기는 차단되고, 실내공기만 순환하므로 외부공기가 오염되어 있을 때와 최대 냉난방을 필요로 할 때 이 위치로 하십시오. 이 위치에서 장시간 난방하면 앞 유리에 서리가 생기게 되므로 주의하십시오.

⚠ 경 고

실내순환 모드를 장시간 사용하지 마십시오. 창문에 습기가 발생되기 쉬우며, 탑승객 호흡으로 실내공기가 혼탁해져 두통 및 졸음을 유발합니다.

● 외기 유입

실내순환 표시등이 점등된 상태에서 버튼을 다시 한번 누르면, 표시등이 소등되고 외부공기가 들어옵니다. 실내 환기시 사용하십시오.

▶ **에어컨 선택스위치**(사양 적용시)

송풍속도 조절스위치가 「ON」인 상태에서 에어컨 스위치를 누르면 에어컨이 작동됩니다. 다시 한번 누르면 꺼집니다.

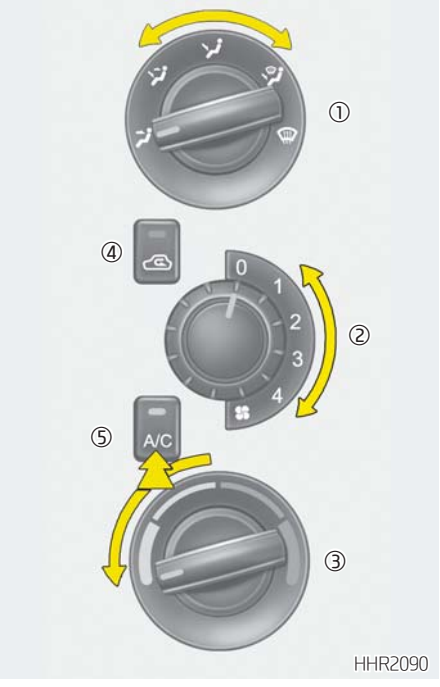

▶ **에어컨 작동방법**

1. 에어컨 스위치 ⑤를 누르십시오.
2. 송풍온도 조절스위치 ③을 청색방향으로 돌려 찬바람이 나오도록 하십시오.
3. 공기방향 선택스위치 ①을 원하는 위치로 선택하십시오.
4. 송풍속도 조절스위치 ②를 원하는 풍량으로 조절하십시오.

● 에어컨을 효과적으로 사용하려면 아래표를 참고하여 각 스위치를 사용하십시오.

사용조건	선택 위치		
	①	③	④
통상사용시		청색 범위	소등
급속냉방시 (스위치②:4단)		좌측 청색끝	점등
유리습기 제거시		청색 범위	소등

⚠ 주 의

공기흡입 선택스위치 ④를 내기모드( ) 위치로 선택하고 에어컨을 켠채 장시간 주행하면 공기가 매우 건조해질 우려가 있으므로 때때로 외기모드( )위치로 하여 신선한 공기로 실내를 환기시키십시오.

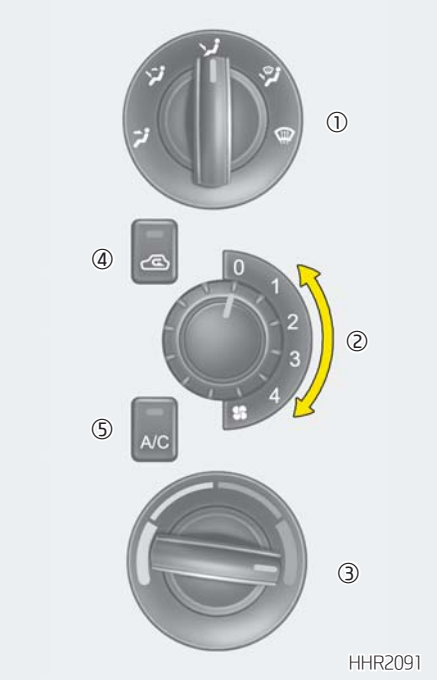

▶ 히터 작동방법

히터를 사용하고자 할 때는 송풍온도 조절스위치 ③을 적색 부분에 놓고 송풍속도 조절스위치 ②를 「ON」시키면 따뜻한 바람이 나옵니다.

● 히터를 효과적으로 사용하려면 아래표를 참고하여 각 스위치를 사용하십시오.

사용조건	선택 위치		
	①	③	④
통상사용시		청색 범위	소등
급속냉방시 (스위치②:4단)		좌측 청색끝	점등
유리습기 제거시		청색 범위	소등
환기시 (스위치②는 적당한 세기로 조절하십시오.)		희망 온도 범위	소등
유리습기 제거 및 통상난방시			소등

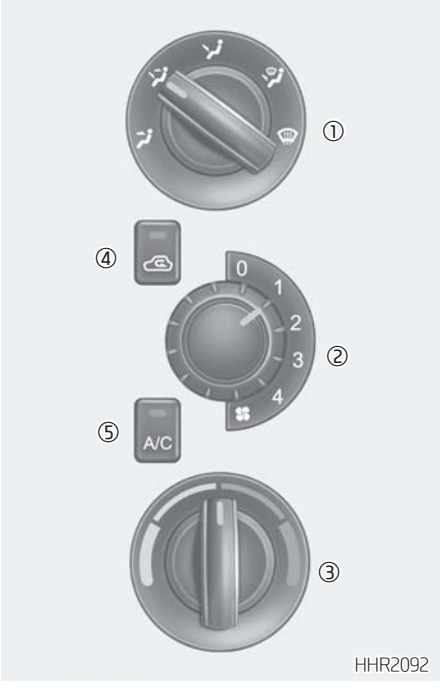

▶ **바이레벨(혼합) 난방시**

이 모드를 선택하면 따뜻한 바람이 발밑으로 나오고 낮은 온도의 바람이 센터 및 사이드 통풍구로 나옵니다.

● **사용법**

공기흡입 선택스위치 ④를 외기모드 ( ) 위치에 놓고 공기방향 선택스위치 ①을 바이레벨( ) 위치에 놓은 후 송풍온도 조절스위치 ③을 청색과 적색이 겹치는 부분에 놓습니다.

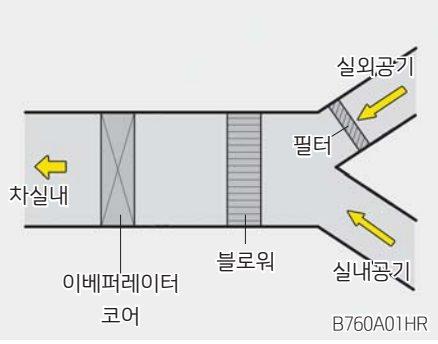

▶ **공조 장치용 에어필터**(사양 적용시)

공조 장치용 에어필터는 차량외부에서 공기조화 장치를 통해서 실내로 들어오는 먼지나 꽃가루를 걸러 줍니다.

- 공조 장치용 에어필터는 후드 안쪽에 장착되어 있습니다.
- 공조 장치용 에어필터는 오랫동안 사용시 막힐 수 있으며 예전에 비해 풍량이 급격히 줄거나 외기유입 모드에서 창문에 습기가 쉽게 발생하는 경우, 공조 장치용 에어필터를 세척하십시오.

● 세척주기

공조 장치용 에어필터의 세척주기는 정기 점검 주기표를 참고 하십시오.

⚠ 주 의

대기오염이 심한 도시지역이나 먼지가 많은 비포장도로 등을 장기간 운행하는 경우는 수시 점검 및 조기에 세척하십시오.

1. 후드 열림 레버를 당겨서 후드를 엽니다.
2. 필터 손잡이를 눌러 필터를 당겨 뺍니다.
3. 먼지를 물로 세척하거나, 압축공기 또는 청소기로 먼지를 제거 하십시오.
4. 조립은 분해의 역순 입니다.

⚠ 주 의

물로 세척한 후에는 자연건조 시키십시오. 필터에 충격을 가하여 건조시키거나, 필터를 떨어트릴 경우, 파손의 우려가 있습니다.

▶ 에어컨 냉매량 점검

냉매량이 부족하면 에어컨의 성능이 저하됩니다. 또한 과충전해도 에어컨 기기에 악영향을 주게 되므로 이상이 발견되면 자사 직영 서비스센터 또는 서비스협력사에서 점검을 받으십시오.

⚠ 경 고

에어컨 냉매는 고압상태이므로 소정의 자격증을 소지한 자만이 정비할 수 있습니다. 더욱이 부적절한 정비는 상해등 각종 사고를 야기할 수 있습니다.

유리습기/성에제거

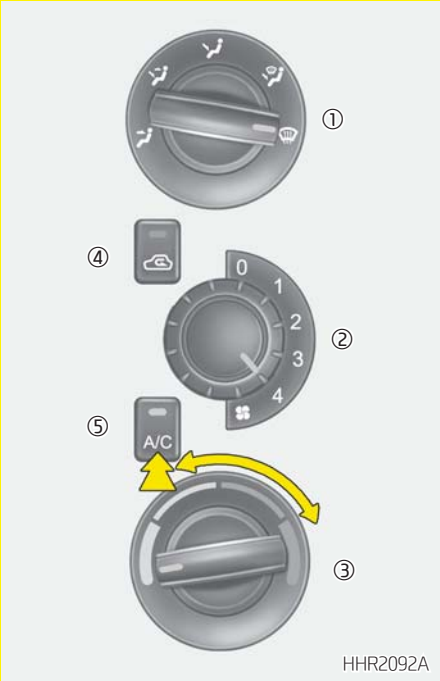

HHR2092A

▶ 실내측 유리 습기 제거 방법

1. 공기방향 선택스위치 ①을 에 놓습니다.
2. 에어컨 스위치 ⑤를 누릅니다.
3. 공기흡입 선택스위치 ④는 외기 모드 ( ) 에 놓습니다.
4. 송풍속도 조절스위치 ②는 강한 위치에 놓습니다.
5. 송풍온도 조절스위치 ③은 원하는 임의의 위치에 놓습니다.

※ 공기흡입 선택스위치를 외기 모드( )에 놓고 송풍속도 조절스위치를 작동한 상태로 운행시, 유리 습기 발생을 방지할 수 있습니다.

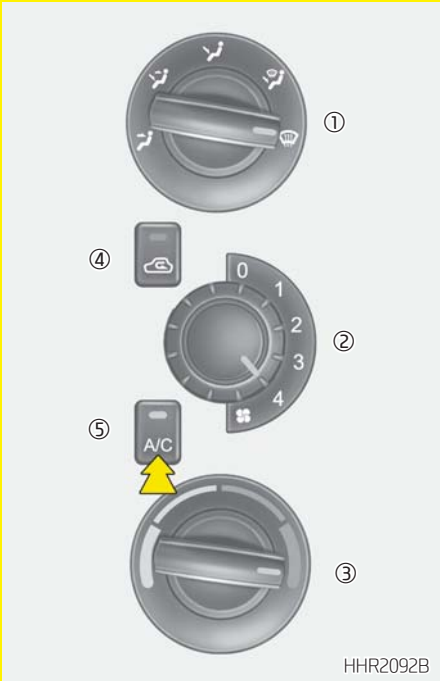

HHR2092B

▶ 실외측 유리 성에 제거 방법

1. 공기방향 선택스위치 ①은 에 놓습니다.
2. 에어컨 스위치 ⑤를 누릅니다.
3. 공기흡입 선택스위치 ④는 외기 모드 ( ) 에 놓습니다.
4. 송풍속도 조절스위치 ②는 강한 위치에 놓습니다.
5. 송풍온도 조절스위치 ③은 적색 끝(MAX HOT)에 놓습니다.

※ 탑승인원이 많은 경우 승객의 호흡에 의해 창문에 습기가 발생되니, 공기흡입 선택스위치를 외기 모드( )에 놓고 송풍속도 조절스위치를 작동한 상태로 운행하십시오.

⚠ 주 의

- , 모드에서 과도한 에어컨작동시 온도차에 의해 실외측 유리에 습기가 발생할 수 있습니다. 이 경우 공기방향을 로 변경하고 송풍속도 조절스위치는 저단으로 설정 하십시오.
- 겨울철 및 여름철에는 반드시 공기 흡입부(AIR INTAKE)의 눈이나 젖은 오물(낙엽 등) 등을 제거하십시오. 이로 인해 창문에 습기가 발생되기 쉽습니다.

⚠ 주 의

- 차를 직사광선이 쪼이는 곳에 오래 주차시킨 경우 모든 창문을 열고 더운 공기를 배출시킨 다음 작동하십시오.
- 에어컨을 사용할 때는 모든 창문을 닫으십시오.

⚠ 주 의

- 에어컨을 가동치 않는 겨울철에도 월 1~2회정도 작동시켜서 냉매누설도 방지하고 컴프레서 내의 오일 순환도 원활하게 하여 에어컨 가동시 항상 좋은 상태로 가동될 수 있도록 하십시오.
- 히터나 에어컨 장치에 사용된 공기는 앞 유리창의 앞쪽 그릴을 통하여 유입되므로 낙엽, 눈, 기타 이물질이 그릴을 막지 않도록 하십시오.

편의장치

■ 에어컨 정비 및 점검

에어컨을 최상의 상태로 보전시키며 항상 쾌적하게 사용하기 위해서는 예방 정기 점검을 철저히 해야 합니다.

1. 겨울철 에어컨의 재사용 때
   냉매량, 벨트 장력상태 등 기타 제반사항을 철저히 점검해야 하며 에어컨 가동시에도 일상점검을 함으로써 에어컨 수명을 연장시킬 수 있습니다.
   겨울철에는 필히 월1~2회 에어컨을 작동시켜 냉매누출 및 녹발생을 방지하고 컴프레서내의 오일 순환을 원활케 하여 고장발생을 사전에 예방하십시오. 에어컨은 대기 온도가 0~2℃(센서감지 온도)일때 작동하지 않을 수 있으므로 히터를 작동시켜 실내 온도를 높인후 작동하십시오.
2. 에어컨 컨덴서 손질요령
   에어컨 컨덴서 및 엔진 라디에이터에 오물이 끼어 있으면 냉각 효율이 감소되므로, 오물을 제거할 때는 코어가 휘지 않도록 조심스럽게 브러쉬 또는 물호스를 사용하여 청소하십시오.

HHR2097

■ 시계

배터리 터미널을 분리 후 장착한 경우 또는 퓨즈를 교환했을 때는 시간을 다시 조정하십시오.

▶ 시, 분 수동 조정

시간 조정 스위치를 1.5초 이하로 시계반대 방향으로 돌리면 시간이 증가하고, 시계 방향으로 돌리면 분이 증가합니다.

▶ 시, 분 자동 조정

시간 조정 스위치를 좌, 우로 돌린 후 1.5초 이상을 유지하면, 시, 분이 자동으로 증가합니다.

▶ 시간 재조정

시간 조정 스위치를 1초이상 누르십시오.
01~29분에서 스위치를 누르면 "분"이 ':00'이 되고, 30~59분에서 스위치를 누르면 "분"이 ':00'이 되면서 시간이 올라갑니다.

HLC2103

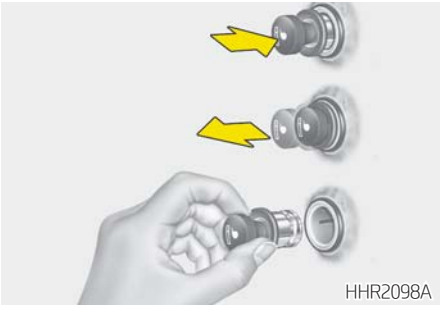

■ 시가 라이터

시가 라이터를 누르고 손을 떼십시오. 시가 라이터가 가열되면 소리가 나면서 자동적으로 튀어나옵니다. 이때 시가 라이터를 뽑아서 사용하십시오.

⚠ 주 의

시가라이터 소켓에 이물질이 들어가지 않도록 하십시오. 이물질이 들어갈 경우 시가라이터가 손상될 수 있습니다.

⚠ 경 고

- 만일 30초가 지나도 시가 라이터가 튀어나오지 않을 경우에는 손으로 빼내어 주시고, 자사 직영 서비스센터 및 서비스 협력사에서 점검을 받아주십시오. 눌러진 채로 방치하면 화재의 위험이 있습니다.
- 어린이들이 만지지 않도록 주의하십시오. 위험합니다.
- 소켓에 HMC 순정부품 이외의 전기제품을 사용하지 마십시오.

■ 다용도 소켓(사양 적용시)

소켓 커버를 열고 엔진시동상태에서 소켓에 맞는 12V, 10A 이하의 전기제품을 꽂아 사용하십시오.

⚠ 주 의

다용도 소켓은 『ACC』 이상의 상태에서 사용 가능하나 반드시 엔진 시동 상태에서 사용하시고 사용 후에는 플러그를 소켓에서 뽑아 두십시오.
엔진이 정지된 『ACC』 또는 『ON』 상태에서 사용하거나 장시간 전기 제품을 꽂아두면 배터리가 방전될 수 있습니다.

⚠ 주 의

- 전기제품은 12V, 10A이하의 전기제품을 사용하십시오.
- 다용도 소켓을 사용시에는 에어컨을 1단 위치로 사용하십시오. 그렇지 않으면 배터리 방전을 초래할 수 있습니다.
- 사용하지 않을 경우에는 커버를 닫아 주십시오.
- 다용도 소켓에 전자파 노이즈(전자파 잡음)를 과대하게 발생시키는 일부 부적합한 전기장치를 연결하여 사용하면 오디오 또는 비디오의 잡음 유발 및 차량 전자장치의 비정상 작동을 일으킬 수 있으므로 주의하십시오.

⚠ 경 고

소켓에 HMC 순정부품외의 전기제품을 사용하지 마십시오.

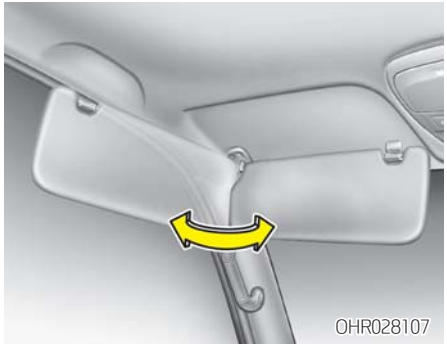

■ 선바이저

앞좌석 양쪽 천장에 설치되어 있으며 직사광선을 가릴 때 사용합니다.
운행전에 반드시 선바이저 뒷면에 있는 주의사항을 숙지하십시오.

⚠ 경 고

선바이저를 사용할 때는 전방시야를 충분히 확보한 상태에서 조작하십시오. 시야가 충분히 확보되지 않은 상태에서 조작하면 불의의 사고를 당할 수 있습니다.

▶ **화장거울**(사양 적용시)

동승석쪽 선바이저 뒷면에 부착되어 있습니다.

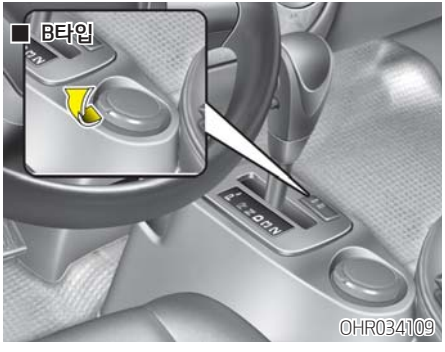

■ 재떨이

▶ **서랍식 재떨이**

센터 페시아 하단에 위치해 있으며, 재떨이 하단부를 잡아 당기면 열립니다. 빼낼 때는 재떨이의 지지대를 누르면서 당겨 빼냅니다.

▶ **포터블 재떨이**

재떨이는 뚜껑을 열고 사용하십시오.
재떨이를 사용한 후에는 뚜껑을 닫으십시오.
청소를 위하여 재떨이를 분리하려면 재떨이를 잡고 올려 분리하십시오.

⚠ 경 고

사용 후에는 담배불을 확실히 끈 후 반드시 닫으십시오. 오물을 넘치게 하거나 타기 쉬운 물질을 넣지 마십시오. 화재의 위험이 있습니다.

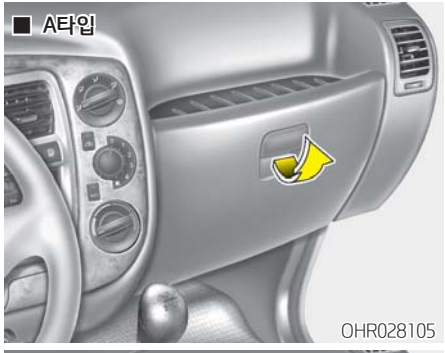

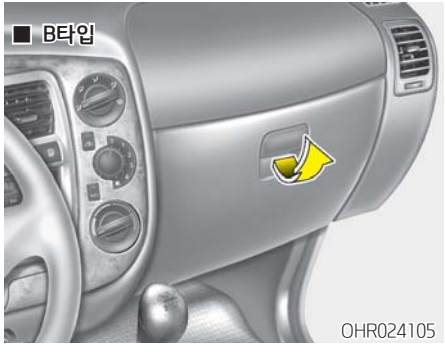

■ 글로브 박스

작은 물품을 보관하는 상자를 글로브 박스라고 하며 동승석 승객이 앉았을 때 무릎 앞에 장착되어 있습니다.

글로브 박스 이용시는 손잡이를 앞으로 당기면 열립니다.

⚠ 주 의

- **글로브 박스를 사용하신 후에는 반드시 원위치 시키십시오.**
- **글로브 박스 내부에 음식물을 장시간 보관하지 마십시오.**

⚠ 경 고

사고나 급정거 시에 부상을 입지 않도록 주행시에는 글로브 박스 도어를 닫으십시오.

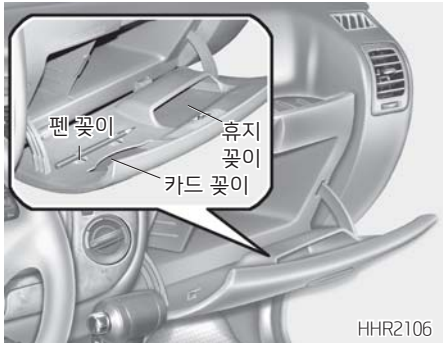

▶ **펜, 카드 및 휴지 꽂이**(사양 적용시)

글로브 박스 커버 안쪽에 간편하게 펜, 카드, 휴지를 보관할 수 있는 꽂이가 장착되어 있습니다.

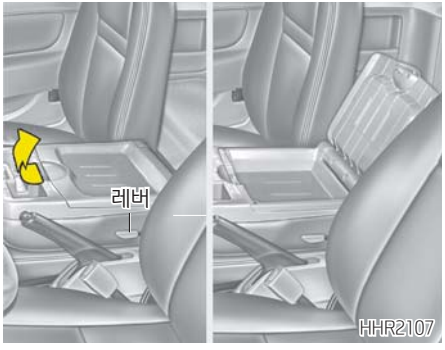

■ **중앙 좌석 등받이 사물함**(사양 적용시)

레버를 아래로 내린 상태에서 중앙 좌석의 등받이를 접고, 사물함의 뚜껑 위에 메모지, 카드, 펜 등을 올려 놓을 수 있습니다. 또한 후크를 눌러서 사물함의 뚜껑을 열면, 작은 물건(카세트 테잎, 메모지등)을 보관할 수 있습니다.

⚠ 주 의

- 운전중에는 넣어 두었던 물건들이 움직일 수 있으므로 안전상에 이상이 있는 물건 또는 소리가 나는 물건들은 넣지 마십시오.
- 주행중에는 보관함의 뚜껑이 열리지 않도록 하십시오. 뚜껑이 닫히지 않을 정도로 물건을 담지 마십시오.

⚠ 경 고

주행중에는 사물함의 뚜껑위에 물건을 두지 마십시오. 급정거시 물건이 바닥에 떨어질 경우, 운전자가 당황하여 운전능력을 상실할 수 있습니다.

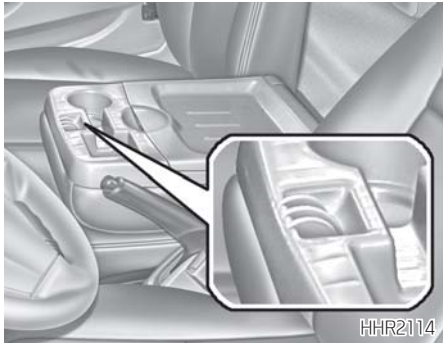

▶ **코인 홀더**(사양 적용시)

동전을 보관하여 사용할 수 있습니다.

■ **안경 보관함**(사양 적용시)

선글라스 등 안경을 보관할 때 눌러서 사용하십시오.
닫을 때는 밀어 올려서 닫습니다.

⚠ 경 고

안경보관함 내에 날카로운 물건이나 부적절한 크기의 물건을 보관하지 마십시오. 충돌시 돌출로 인한 인체의 상해를 유발할 수 있습니다.

⚠ 주 의

안경 보관함은 안경(선글라스 등)의 크기 또는 형태에 따라 보관함에 들어가지 않을 수 있습니다. 이 경우 무리하게 안경(선글라스) 등을 보관함에 넣으면 안경 끼임 등으로 보관함이 열리지 않거나 안경의 파손, 변형 등이 발생할 수 있습니다. 또한 안경 끼임 등으로 보관함이 열리지 않을 경우 억지로 보관함을 열면 손 상해가 발생할 수 있습니다.

■ A타입

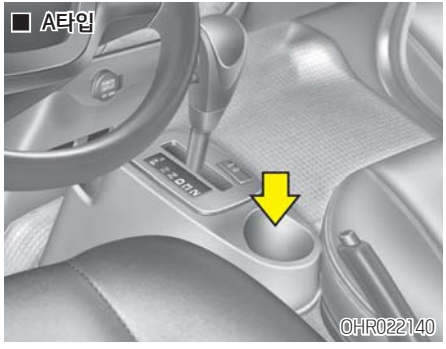

■ B타입

■ **컵받침대**(사양 적용시)

⚠ 경 고

- 차량이 움직이는 동안 컵 홀더에 액체가 담긴 컵을 두지 마십시오. 특히 뚜껑을 닫지 않은 채로 뜨거운 액체가 담긴 컵을 놓아두는 것은 더욱 위험합니다. 갑자기 쏟아지면 화상의 위험과 더불어 운전자가 당황하여 운전 능력을 상실할 수도 있습니다.
- 운전 중에는 차량의 급정차나 충돌 시 위험을 방지하기 위하여 병이나 유리잔, 캔 등은 컵 홀더 안에 두지 마십시오.
- 캔이나 병을 직사광선에 노출시키거나, 뜨거운 차 안에 놓지 마십시오. 터질 수 있습니다.

⚠ 주 의

컵 홀더에 음료수와 같은 액체가 담긴 컵이나 캔 등을 놓아두면 급제동 시 넘어져 컵 홀더나 콘솔간의 틈새 및 차량 전기 장치에 액체가 유입되어 전기적 장애가 발생할 수 있습니다. 컵이나 캔 등에 뚜껑을 닫아 놓으십시오.

⚠ 주 의

- 컵 홀더에 크기가 맞지않은 컵이나 캔 등은 올려 놓지 마십시오. 컵 홀더가 손상 될 수 있습니다.
- 사용하지 않을 때에는 반드시 커버를 닫아 놓으십시오. 그렇지 않으면 파손될 우려가 있습니다.

■ **티켓 홀더**(사양 적용시)

고속도로 통행권 및 카드 등을 끼울 수 있는 편의 장치입니다.

■ **시트 수납 주머니(더블캡)**(사양 적용시)

동승석 등받이 뒷면에 수납 주머니가 있어 메모지나 간단한 물건들을 수납할 수 있습니다.

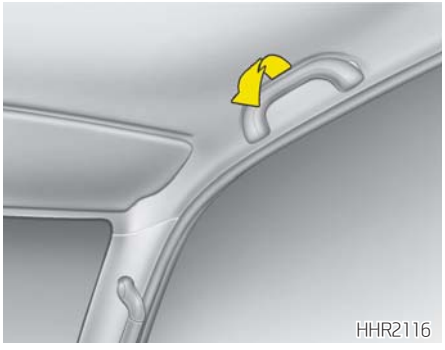

■ **보조 손잡이**

동승석 도어 윗부분 또는 뒷좌석 도어 윗부분(더블캡)에 보조 손잡이가 장착되어 있습니다.

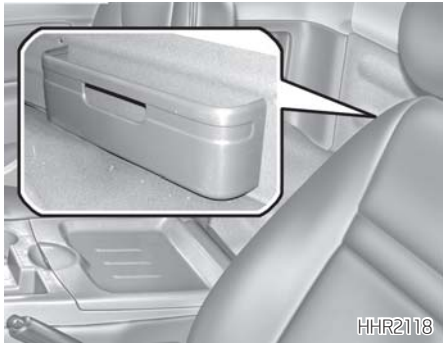

■ **공구함**(사양 적용시)

앞좌석 뒤쪽에 위치해 있으며 공구를 넣어 보관할 수 있습니다.

▶ **외부 공구함**(사양 적용시)

공구를 넣어 보관할 수 있습니다.

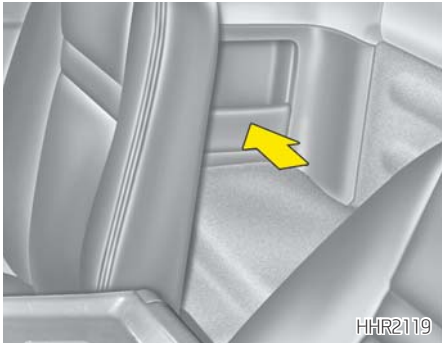

■ **사이드 사물함**(사양 적용시)

앞좌석 뒤의 양옆에 위치해 있으며, 작은 물품들을 보관할 수 있습니다.

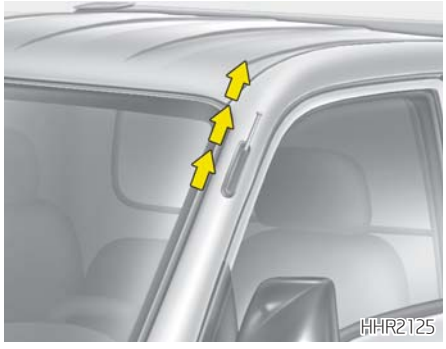

■ 안테나

라디오 청취시 안테나를 손으로 뽑아 주십시오.

⚠ 주 의

- **엔진의 시동을 끈 후 라디오를 들을 때는 필히 시동 스위치를 「ACC」에 놓으십시오.**
- **자동 세차기나 차고, 카 엘리베이터, 천장이 낮은곳 등으로 들어가는 경우는 안테나를 반드시 밀어 넣으십시오.**

⚠ 경 고

창문을 닫고 차 안에서 소리를 크게하고 있으면 외부의 소리를 들을 수 없어 매우 위험합니다. 교차로나 건널목에서는 특히 주의하십시오.

※ 리모컨 버튼 종류, 위치 및 형상은 차량에 따라 달라질 수 있습니다.

■ 오디오 리모컨(사양 적용시)

주행중 안전하게 오디오 조작이 가능하도록 스티어링 휠에 리모컨이 장착되어 있습니다.

⚠ 주 의

오디오 리모컨의 버튼을 동시에 2개 이상 조작하지 마십시오.

1. 음량조절(UP/DOWN)
   0~35 범위로 스피커 음량을 증가 또는 감소시킵니다.

2. 탐색(∧/∨)
   TRACK/SEEK UP
   - CD, AUX(USB), iPod 모드에서는 트랙(파일) UP 동작수행
   - 라디오 모드에서는 주파수가 증가 하면서 수신 가능한 방송을 자동 수신합니다.

   TRACK/SEEK DOWN
   - CD, AUX(USB), iPod 모드에서는 트랙(파일) DOWN 동작 수행
   - 라디오 모드에서는 주파수가 감소 하면서 수신 가능한 방송을 자동 수신합니다.

3. MODE
   오디오의 모드가 다음과 같은 순서로 반복 전환 됩니다.
   FM1 → FM2 → AM → CD → USB or iPod, AUX → FM1 ···

※ 단, DISC나 외부기기가 삽입 또는 연결되어 있지 않으면 해당 모드로 전환되지 않습니다.
MODE 키를 0.8초 이상 누르면 POWER ON/OFF 됩니다.

4. MUTE
   오디오 출력을 중단 시킵니다.

■ 오디오(사양 적용시)

오디오 사용법에 대한 자세한 내용은 별도로 지급되는 설명서를 참조하십시오.

⚠ 주 의

차량에 시중 HID 타입의 전조등을 장착할 경우, 오디오 및 차량 전장품에 이상 작동이 나타날 수 있습니다.

⚠ 경 고

- **주행 중에는 절대로 사용하지 마십시오. 사용자(운전자)의 부주의로 인하여 사망 또는 신체적 위험을 초래할 가능성이 있으므로 주의하십시오.**
- **주행 중 TV나 비디오를 시청할 목적으로 장치를 개조하거나 변경하지 마십시오.**

■ **미디어 단자**(사양 적용시)

▶ **AUX, USB & iPod 단자**(사양 적용시)

MP3, CDP, USB 저장장치 또는 iPod 등 외부 음향 기기(또는 음악 파일 저장장치)를 차량에 연결하여 차량 스피커를 통하여 음악을 듣거나 차량 오디오로 재생할 수 있는 편의장치 입니다.

- AUX 단자 : 외부 음향기기의 입력 (AUX 규격 3.5Ø)
- USB 단자 : USB 저장 장치의 입력
- iPod 단자 : iPod 기기의 입력(AUX + USB)

외부 입력 단자 사용법에 대한 자세한 내용은 별도로 지급되는 설명서를 참조하십시오.

⚠ 주 의

외부 기기를 다용도 소켓에 연결하여 사용할 때 소음이 발생될 수 있습니다. 이 경우 외부 기기 자체 전원을 사용하십시오.

※ 마이크의 위치는 차량에 따라 다를 수 있습니다.

■ **블루투스 핸즈프리**(사양 적용시)

차량의 오디오 시스템에서 블루투스 기능이 내장된 휴대폰을 사용하여 손으로 들고 통화하는 번거로움이 없이 편리하게 전화기능을 사용할 수 있는 장치입니다.

1. 통화 버튼
   - 짧게(0.8초 미만) 눌렀을 경우 블루투스를 이용한 전화를 받기 및 걸 수 있습니다. (최근 전화번호로 전화 걸기 시 휴대폰에 따라 두번 눌러야 합니다.)
   - 길게(0.8초 이상) 눌렀을 경우 블루투스를 이용한 전화통화 시 비밀통화 및 핸즈프리로 전환 할 수 있습니다.

2. 통화 종료 버튼
   - 블루투스를 이용한 전화통화를 거절 및 끊을 수 있습니다.

3. 마이크

경 고

- **반드시 안전한 곳에 차를 정차한 후 휴대전화를 연결하십시오. 운전중에 연결하실 경우 운전자의 주의가 산만해져 사고의 위험이 있습니다.**
- **운전중에는 전화번호를 눌러서 전화걸기를 시도하거나 통화하지 마십시오. 운전자의 주의가 산만해져 사고의 위험이 있습니다.**
- **운전중 휴대전화를 사용하면 앞 차량의 속도와 뒷 차량 유무 확인, 돌발상황 대처, 스티어링 휠 조작을 제대로 할 수 없어 교통사고 발생 위험이 높습니다.**

알아두기

블루투스(Bluetooth)란?
가정이나 사무실 내에 있는 다양한 정보통신 기기(컴퓨터, 프린터, 휴대폰, PDA)등을 물리적 케이블의 연결 없이 무선으로 연결해 주는 근거리 무선 네트워킹의 기술 규격을 말합니다.

⚠ 주 의

- 블루투스 핸즈프리는 블루투스 기능이 내장된 휴대폰에서만 동작 가능합니다.
- 자동차에 장착된 통화스위치를 눌러도 통화 되지 않는 기종은 휴대전화의 통화버튼을 사용해야 하는 경우가 있습니다.
- 블루투스 휴대폰의 출시시점, 소프트웨어 버전, 이동통신사에 따라 일부 기능이 당사 핸즈프리와 호환되지 않을 수 있습니다.
- 휴대폰의 성능은 휴대폰 제조사에서 보증하므로 문제가 있을 경우 휴대폰 제조사에 문의 하시기 바랍니다.

※ 자세한 내용은 별도로 지급되는 설명서를 참조하십시오.

4장 목차

안전 운행 4-2
브레이크 조작요령 4-2
험로의 주행 4-3
악천후시의 주행 4-3
효과적인 운행 4-4
야간 주행 4-4
여름철 운행 4-4
겨울철 운행 4-5
커브길 주행 4-8
장거리 운행시 4-8
고속도로 주행 4-8
적절한 제동요령 4-9
경제적인 운행 4-11
신차 길들이기 4-12
시동 스위치 4-12
엔진 시동 및 정지방법 4-13
엔진 시동방법 4-13
엔진 정지방법 4-16
변속기 4-18
수동변속기 4-18
자동변속기 4-20
4륜 구동장치 4-30
4륜 구동 작동 방법 4-32
4륜 구동 차량의 운행 4-34
제동장치 4-36
브레이크 4-36
주차 브레이크 4-37
앤티 로크 브레이크 시스템(ABS) 4-39
차체 자세 제어 장치(ESC) 4-41
급제동 경보 시스템 (ESS : Emergency Stop Signal) 4-43

안전 운행

주행 중에는 차량상태에 항상 주의하여야 하며 이상이 있다고 생각되면 즉시 안전한 장소에 정차하여 점검·정비를 하십시오.
또 원인이 불분명하거나 수리가 곤란할 때는 가까운 자사 직영 서비스센터 또는 서비스협력사에 연락하십시오.

- 차량의 주행속도는 안전속도 이내로 주위의 차량 속도에 맞추어 차량 흐름이 자연스럽게 될 수 있도록 하십시오.
- 차선을 변경할 때는 미리 방향지시등을 켜고 그 차선을 주행하는 다른 차량에 방해되지 않도록 충분한 안전거리를 확보한 후 안전하게 차선을 변경하십시오.
- 경음기는 꼭 필요할 때만 사용하십시오.
- 운전할 때는 보행자를 소중히 생각하여 서로에게 양보하는 보다 즐거운 운행이 되도록 하십시오.
- 주행중에 경고등이 점등되면 즉시 안전한 장소에 정차하여 점검하십시오.

■ 브레이크 조작요령

- 브레이크를 밟을 때 2~3회에 걸쳐서 작동시키면 안정된 성능을 얻을 수 있고, 또한 후속차에 미리 알려주게 되어 추돌을 방지할 수도 있습니다.
- 차량이 정지하는데 필요한 만큼의 힘만 브레이크 페달에 가하십시오.
- 내리막길에서 계속적인 브레이크 사용은 브레이크 과열, 브레이크의 일시적인 고장의 우려가 있으므로 저단기어를 사용하시고, 속도를 서서히 줄이면서 차례대로 저단으로 변속하는 엔진브레이크를 함께 사용하여 속력을 줄이십시오.
- 엔진회전수(rpm)가 필요이상으로 올라갈 경우 엔진 각부에 무리가 생겨 엔진을 손상시키게 되므로 주의하십시오.

■ 험로의 주행

- 요철이 심한 도로에서 양바퀴가 동시에 움푹 들어간 곳에 빠지면 차체가 지면에 접촉 하게 됩니다. 이러한 도로에서는 차체 하부에 손상을 입기 쉬우므로 양바퀴가 동시에 빠지지 않도록 주의하면서 서행하십시오.
- 비포장도로, 눈길, 빙판길을 주행할 때는 속도를 낮추고 핸들을 급하게 조작하지 마십시오.
- 눈길, 진흙길, 또는 모랫길인 경우 「2」단 기어(수동변속기 차량) 또는 스노우(SNOW) 기능(자동변속기 차량)을 사용하여 천천히 가속하십시오. 차바퀴가 헛돌지 않도록 하십시오.
- 험로를 주행할 때는 돌이나 나무 뿌리 등에 의하여 손상을 입을 수가 있으니 주의하여 주행하십시오.

⚠ 경 고

미끄러운 도로 표면을 주행할 때 갑자기 저단으로 변속하는 것은 사고를 유발할 수 있습니다. 타이어 속도를 갑자기 변화시키면 타이어가 미끄러질 수 있으므로 미끄러운 길에서 저단변속을 할 때는 주의하십시오.

📖 알아두기

스노우(SNOW) 기능이란?
눈길 같은 미끄러운 도로나 산길을 주행할 때 기어 변속을 줄이고 용이하게 출발하고자 할 때 사용합니다.

■ 악천후시의 주행

- 비나 눈이 내릴 때는 특히 미끄러지기 쉬우므로 급브레이크 조작은 피하십시오.
- 장마철이나 비가 많이 내리는 지역 등을 통과할 때는 특별히 주의하십시오. 타이어 중앙부분(타이어 휠 허브)이 잠길 정도로 수위가 높으면 운행하지 마십시오. 엔진의 손상 또는 브레이크 작동에 문제가 있을 수 있습니다.
- 브레이크 장치가 젖을 정도로 깊은 물이 있는 곳의 주행은 피하십시오.
  브레이크 장치가 젖으면 제동이 잘 되지 않기 때문에 물이 고인곳을 주행했을 때나 세차후에는 반드시 브레이크 성능을 점검하십시오.

효과적인 운행

- 브레이크가 젖은 경우 건조한 노면에서 브레이크를 밟을 때보다 제동거리가 길어지고, 옆으로 미끄러져 차량이 중심을 잃을 수 있습니다. 물구덩이를 지나거나 세차후에는 저속주행하면서 브레이크 페달을 가볍게 밟아 건조하십시오.
- 안개가 끼었거나 기상악화로 인하여 시야가 나쁠때는 충분히 속도를 낮추고 차량조명을 켜고 운행 하십시오.
- 폭우가 내릴 경우는 시야를 확보하기가 더 어려워 제동거리가 더 많이 필요하므로 서행하십시오.
- 와이퍼 상태를 항상 양호하게 유지하십시오. 줄무늬가 생기거나 잘 닦이지 않을 경우 와이퍼 블레이드를 교환하십시오.
- 타이어가 좋지 않은 상태에서 젖은 길 또는 빗길 급정차는 타이어 미끄러짐을 발생시켜 사고를 일으킬 수도 있습니다. 타이어 상태를 항상 좋게 유지하십시오.

■ 야간 주행

- 야간 주행시 마주 오는 차와 교차할 때는 전조등을 하향으로 향하게 하여 상대방의 눈부심을 방지하도록 하십시오.
- 비가 내리면 전조등의 빛이 노면에 흡수되거나 젖은 장애물에 반사되어 더욱 보이지 않게 됩니다. 항상 주의하십시오.
- 속도를 줄여 주시고 차간 간격을 충분히 유지하여 주십시오. 가로등이 없는 경우는 시야확보가 더 어렵습니다.

■ 여름철 운행

- 여름철에는 엔진상태를 항상 점검하도록 하십시오.
- 냉각수가 부족하지 않도록 주의하시고 라디에이터에 흙, 먼지, 벌레 등 오물이 끼지 않도록 점검하십시오.
  라디에이터가 불결하면 냉각효과가 떨어집니다.

■ 겨울철 운행

- 스노우 타이어를 장착하십시오. 부득이한 경우, 타이어 체인을 준비하십시오.
- 부동액 및 와셔액의 농도를 점검하십시오.
- 눈길, 빙판길을 주행할 때는 타이어 체인을 장착하시고, 급발진, 급가속, 급브레이크는 삼가십시오.
  음지와 양지의 도로조건은 서로 다릅니다. 오르막길 보다는 내리막길에 더욱 주의 하십시오.
- 눈길이나 빙판에서는 타이어의 접지력이 약해지므로 가속 페달이나 핸들을 거칠게 조작하면 위험합니다.
- 내리막길에서 엔진 브레이크를 사용하면 방향 조작에 도움이 됩니다.
  오르막길에서는 한번 멈추면 다시 출발하기가 어려우므로 차간거리를 유지하면서 서행하십시오.
- 배터리와 케이블 상태를 검검하십시오. 날씨가 추우면 배터리 성능이 저하되어 엔진 시동이 걸리지 않을 수 있습니다.
- 엔진오일 점도 수준을 점검하십시오.

- 한랭시에는 여름과 달리 주의가 더욱 필요합니다. 다음사항을 운행전 점검시에 추가로 점검하십시오.
  - 휠 하우스 안쪽에 눈이나 얼음이 달라붙어 있는 경우 부품에 손상을 주지 않도록 주의하면서 제거하십시오.
  - 엔진 시동을 걸고 각종 페달이 평상시 처럼 움직이는가 확인하십시오.
  - 앞 유리의 얼음이나 눈은 플라스틱 판을 사용하여 제거하십시오. 또한 와이퍼 블레이드가 유리에 얼어붙어 있지 않은지 확인하십시오.
  - 와이퍼 블레이드 고무부분이 동결된 경우에는 와이퍼를 작동하지 마십시오. 와이퍼가 손상되거나 모터가 고장날 수 있습니다.

- 오버히트(엔진과열)는 기온이 높을 때만 발생하는 것은 아닙니다. 한랭시에도 냉각수 중에 부동액이 들어있지 않을 경우나 농도가 낮을 때 엔진 내부가 동결되어 냉각수가 순환하지 않으면 오버히트가 발생하게 됩니다.
- 냉각수는 자사 순정 부동액과 물을 적정 비율로 혼합하여 사용하십시오. 냉각수의 비율은 너무 높거나 낮아도 효과가 없습니다. (6장 「냉각수 혼합비율표」 참조)

▶ 스노우 타이어

차에 스노우 타이어를 장착할 경우, 동일 사이즈의 타이어인지 확인하고 차량마다 타이어가 견딜 수 있는 중량이 다르므로 규격에 맞는 타이어인지 확인하십시오. 모든 기상조건에서 차량 조향성의 균형을 맞추기 위해서는 스노우 타이어를 네바퀴에 모두 장착하십시오. 스노우 타이어를 장착하고 건조한 도로를 주행하면, 원래 사양의 타이어보다 마찰력이 작아 제동 거리가 길어질 수 있으니 주의하십시오. 또, 날씨가 맑은 경우에도 항상 조심하면서 운전하십시오.

⚠ 경 고

스노우 타이어의 규격과 형태는 차량의 표준 타이어와 동등해야 합니다. 그렇지 않을 경우, 차량의 안전성과 조향성능에 악영향을 미칠 수도 있습니다.

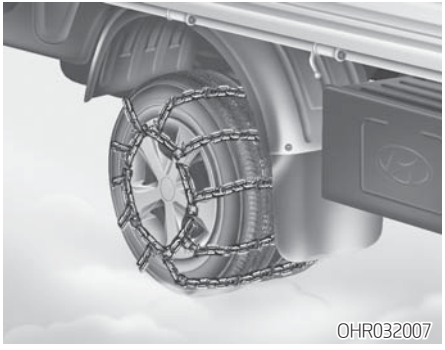

▶ 타이어 체인

- 후륜 구동 차량이므로 타이어 체인은 뒷 타이어에 장착하십시오.
- 타이어 규격에 맞는 체인을 사용하여 차체를 보호하십시오.
  본 차량에 부적합한 체인을 사용할 경우에는 차체를 손상시키므로 반드시 적절한 체인을 사용하시고, 장착은 체인 제작사에서 제공하는 설명서를 참조하여 차체에 손상이 가지 않도록 주의하십시오.
  눈길, 빙판길 외에는 체인의 사용을 삼가시고, 체인 장착시에는 체인 제작사에서 추천하는 규정속도 이하 또는 30Km/h 이내로 주행 하십시오.
- 급커브, 급브레이크 등의 과격한 주행은 가급적 피하십시오.
- 래디얼 타이어는 구조상 옆면이 얇기 때문에 체인을 사용하면 손상될 우려가 있으므로 가능한 스노우 타이어를 사용하십시오.

⚠ 주 의

- **일반 체인 장착시 체인과 서스펜션 부품과의 간섭으로 체인 연결 고리가 손상 될 수도 있으니 반드시 KS와 SAE "S"급 규격을 만족하는 체인을 사용하십시오.**
- **체인 규격이 맞지 않거나 잘못 장착한 경우는 차량의 제동 라인, 서스펜션, 차체 및 바퀴 등을 훼손시킬 수 있으므로 주의하십시오. 체인이 차량을 때리는 소리가 들리면 즉시 차를 멈추고 다시 조이십시오.**
- **타이어 체인을 장착하고 0.5~1km 정도 주행한 후에는 차체손상 여부 및 안전을 확인해야 하며 느슨할 경우에는 다시 조이십시오.**

⚠ 경 고

- **노상에서 타이어 체인 장착은 교통이 복잡하지 않고 평탄한 곳에서 실시하십시오.**
  비상경고등 및 비상삼각대 등을 이용하여 후방차량에 충분한 주의를 주고, 안전한 상태에서 실시하십시오.
- **튀어나온 곳 또는 움푹패인 곳을 주행하거나 급격한 핸들의 조작은 타이어 체인의 손상과 차체에 심한 흔들림이 발생할 수 있으므로 주의하여 운전하십시오.**

▶ 기타

- 옥외에 주차시에는 차의 앞방향이 해가 뜨는 방향으로 주차하십시오.
- 와이퍼의 동결을 방지하기 위해서는 와이퍼암을 세워 놓으십시오.
- 혹한시 주차 브레이크를 잠궈 놓으면 동결될 우려가 있으므로 수동변속기인 경우 변속레버를 「1」단 혹은 「R」(후진) 위치에 놓고, 자동변속기 차량은 「P」(주차)에 놓고 바퀴를 고임목으로 고이십시오.
- 도어나 연료주입구가 얼어서 열리지 않을 때는 도어나 연료주입구의 주위를 가볍게 두드린 후 열기를 시도하거나 더운물을 부어 얼어붙은 부분을 녹여 주십시오. 부은 물을 방치하면 또 얼게 되므로 완전히 닦으십시오.

■ 커브길 주행

젖은 도로에서 커브를 돌 때는 브레이크를 밟거나 기어를 변속하지 마시고 미리 속도를 줄여 가능한 차체를 똑바로 유지하면서 회전하십시오.

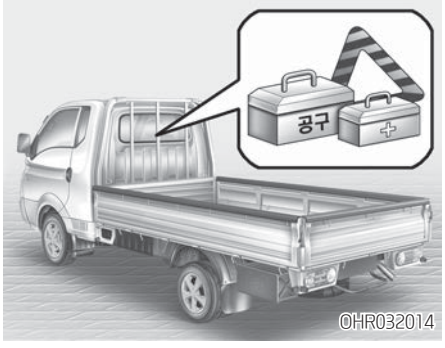

■ 장거리 운행시

- 공구 세트, 삼각 표시판, 소화기, 응급치료 상자, 전등, 비상 연료통 등을 휴대 하십시오. 비상 조치용으로 구동벨트, 라디에이터 호스류, 전구류 및 퓨즈등을 휴대하시기 바라며 타이어 상태를 점검하십시오.
- 주행중에 타이어가 펑크 나면 브레이크를 가볍게 밟고 서서히 정지할 동안 차가 앞쪽으로 똑바로 나아가도록 하십시오.
  안전에 이상이 없을 정도로 속도가 줄어 들었을 때, 차를 길 가장자리의 안전한 곳에 정차하십시오.

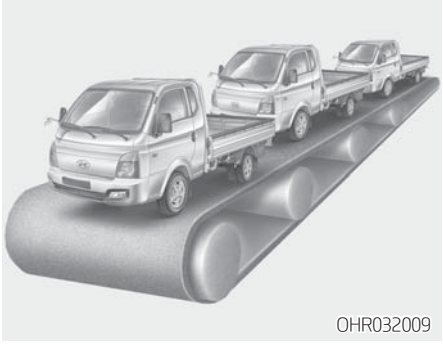

■ 고속도로 주행

▶ 주위 차량의 흐름에 맞추어 주행하십시오.

고속도로에서의 차량 흐름은 공장의 컨베이어와 같아서 흐름을 깨는 운전은 주위에 큰 영향을 미치므로 삼가십시오.

▶ 옆바람, 비, 안개 등 기후변화에 주의하십시오.

강한 옆바람이나 돌풍으로 인하여 차량이 직진 상태를 유지하기 힘든 경우가 있는데 이 경우 속도를 낮추고 진로를 바로 잡으십시오.

▶ 적당한 휴식을 취하십시오.

휴식을 취하지 않고 계속 운전하면 시야가 변화하지 않고 차량조작도 단조로워 졸음이 오게 됩니다.
심리적으로는 더 긴장을 하고 있어 피로감이 빨리 오므로 적어도 2시간마다 휴식을 취하십시오.

▶ 안내표시 및 속도표시에 주의하십시오.

고속도로에서 일반도로로 들어서면 속도 감각이 없는 상태이므로, 빨리 일반도로의 안전 주행 감각으로 돌아갈 수 있도록 속도계를 확인하면서 감속하십시오.
출구를 지나쳐 버리게 되면 다음 인터체인지까지 주행하십시오. 당황하여 급제동을 하게 되면 대단히 위험합니다.

■ 적절한 제동요령

- 급브레이크는 미끄러질 위험이 발생하므로 위험합니다.
- 노면이 젖어 있을 때는 타이어가 미끄러지기 쉬우므로 속도를 낮추십시오.
- 고속 주행시 풋브레이크만을 많이 사용하면 브레이크 장치가 과열되어 브레이크의 기능이 나쁘게 되거나, 브레이크액이 기화되어 브레이크의 효과가 없게 되는 현상이 일어나 매우 위험하므로 엔진 브레이크(Engine Brake)와 함께 효과적으로 사용하십시오.

■ 비탈길을 내려올 때는 엔진 브레이크를 사용하십시오.

긴 비탈길을 풋브레이크만을 사용하면 베이퍼 록(Vapor Lock), 페이드(Fade)현상을 일으켜 위험하므로 필히 경사에 따라 변속레버를 1~3단까지 선택하여 엔진 브레이크(Engine Brake)를 사용하십시오.
단, 젖은 도로나 빙결된 도로에서 급격히 엔진 브레이크(Engine Brake)를 사용하면 미끄러질 위험이 있으므로 삼가십시오.

알아두기

- **엔진 브레이크(Engine Brake)란?**
  브레이크는 아니지만 엔진의 압축 압력을 이용하여 바퀴의 회전을 억제함으로써 제동력을 얻는 것 즉 엔진에 브레이크 작용을 하게 하는 것을 말합니다.

- **베이퍼 록(Vapor Lock)이란?**
  브레이크 액이 브레이크 마찰열에 의해 과열되면서 끓어올라 기포가 발생되어 브레이크 페달을 밟아도 기포만 압축될 뿐, 브레이크가 작동되지 않는 현상을 말합니다.

- **페이드(Fade)현상이란?**
  브레이크의 마찰면이 과열되면 마찰력이 저하되어 브레이크의 기능이 떨어지는 현상을 말합니다.

■ 경사진 길에서 주차할 경우에는

주차 브레이크를 채운 후 변속 레버를 「1」단 또는 「R」(후진) 기어(자동변속기차량은 「P」(주차) 위치)에 놓고 고임목을 받치십시오.
추운 겨울철 주차 브레이크가 얼어서 고착될 우려가 있으면 주차 브레이크를 채운 후 변속레버를 「1」단 또는 「R」(후진) 위치(자동변속기 차량은 「P」(주차) 위치)에 놓고 바퀴에 고임목을 고인 후에 주차 브레이크를 해제시키십시오.

경제적인 운행

연료 소모량은 운전자의 운전 습관에 따라 달라집니다. 차량 운행 시 다음 사항을 준수하여 연료비 및 수리비를 절감하시기 바랍니다.

- 기다리는 시간에는 엔진을 정지하십시오.
- 경제속도로 주행하십시오.
- 출발은 천천히 하고 급출발, 급가속, 급브레이크를 삼가십시오.
- 차량은 항상 잘 정비된 상태로 유지 하십시오.
- 에어컨은 필요시만 사용하십시오.
- 도로조건이 나쁜길은 피하는게 좋습니다. 비포장도로 주행시 차체의 하부 부품이 손상을 입을 수 있으므로 항상 주의 하십시오.
- 불필요한 화물을 싣지 마십시오.
- 정기적으로 검사 및 정비를 받으십시오. 부품의 수명이 증가하고 비용도 절감됩니다.
- 항상 지정된 타이어 공기압을 유지하십시오.
- 급정차를 피하기 위하여 앞차와의 안전거리를 유지하십시오. 연료의 절감은 물론 브레이크 라이닝, 패드의 과마모를 줄일 수 있습니다.
- 브레이크 페달에 발을 올려놓고 운행하지 마십시오. 연료의 과소모는 물론이고 브레이크의 손상을 가져옵니다.
- 적절한 휠 얼라이먼트는 연료를 절감시키고, 타이어가 빨리 마모되는 것을 방지합니다.

신차 길들이기

최초 1,000km전까지의 주행은 차량의 수명과 성능을 좌우하므로 이 기간 동안은 다음 사항을 숙지하십시오.

- 과속, 급가속, 급제동 등을 삼가십시오.
- 엔진 회전수를 4,000rpm이내로 주행하십시오.
- 속도에 알맞는 변속을 하십시오.
- 장시간 엔진을 공회전시키지 마십시오.
- 연비, 엔진성능 및 엔진오일 소모량은 길들이기 상태에 따라 달라질 수 있고 약 6,000km 주행후 안정됩니다.

시동 스위치

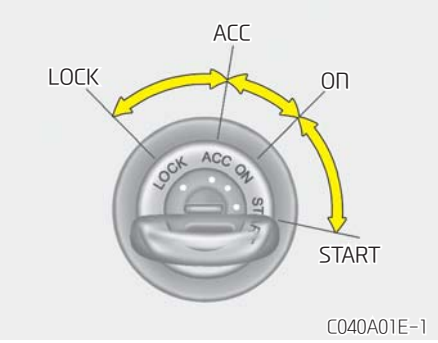

- LOCK - 키를 꽂거나 뽑는 위치입니다. 키를 뽑고 핸들을 좌우로 조금씩 움직이면 핸들이 고정되어 도난을 방지할 수 있습니다. 이 경우 재시동 시, 핸들이 고정되어 키가 돌려지지 않으므로 핸들을 좌우로 조금씩 움직이면서 키를 돌리십시오.
- ACC - 엔진을 시동시키지 않고도 일부 전기장치를 사용할 수 있는 위치입니다.
- ON - 엔진이 작동되기 전·후에 모든 전기장치를 사용할 수 있는 위치입니다.
- START - 엔진이 시동되는 위치입니다. 키에서 손을 떼면 「ON」의 위치로 되돌아 갑니다.

⚠ 주 의

- 키가 돌려지지 않을 때는 핸들을 좌우로 돌리면서 키를 돌리십시오.
- 엔진 정지중 키를 장시간 「ACC」나 「ON」의 위치로 하면 배터리가 방전됩니다.
- 엔진이 시동된 상태에서 키를 「START」로 하지 마십시오. 스타트 모터에 손상을 줄 수 있습니다.

경 고

- 키에는 아래와 같은 열쇠고리를 사용하지 마십시오. 운전시 무의식 중에 무릎으로 열쇠고리를 밀면 열쇠고리 무게로 인해 키가 「ACC」 위치로 되어 엔진이 정지될 위험이 있습니다.
  1. 지갑형 열쇠고리
  2. 열쇠고리에 다량의 열쇠 장착
  3. 열쇠고리에 무거운 액세서리 부착 등
- 운전중에는 열쇠고리가 무릎에 닿지 않도록 올바른 자세로 좌석에 앉으십시오.

경 고

- 운행중 키를 「LOCK」 또는 「ACC」 위치로 놓지 마십시오. 핸들, 브레이크, 파워핸들 장치가 작동되지 않아 대단히 위험합니다.
- 운행중 핸들 사이로 시동 스위치 또는 각종 스위치를 조작하지 마십시오. 손이나 팔로 차량을 제어할 수 없게 되어 심각한 부상이나 사망사고로 이어질 수 있습니다.
- 운전석 주변에 움직일 수 있는 것은 놓지 마십시오. 운전을 방해할 뿐만 아니라 사고를 유발시킬 수 있습니다.
- 시중에서 임의 가공된 키를 사용하지 마십시오. 시동시 키 리턴(START→ON)이 되지 않아 시동 후에도 스타터가 계속 작동되어 스타터 손상 및 배선의 과부하로 화재의 원인이 될 수 있습니다.

엔진 시동 및 정지방법

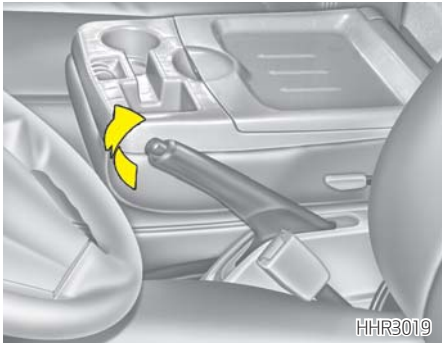

■ 엔진 시동방법

1. 엔진 시동전에 우선 안전벨트를 착용하십시오.
2. 주차 브레이크 레버를 당기십시오.
3. 모든 전기장치를 「OFF」로 하십시오.
4. 가속 페달과 브레이크 페달의 위치와 작동 유격을 오른발로 확인 하십시오.
   변속기 종류에 따라 다음과 같이 하십시오.

⚠ 경 고

- 운전석 주변에 페달 작동을 방해할 수 있는 물건(예:깡통, 병, 고정되지 않은 바닥매트 등)이 있으면 제거하여 주십시오. 정지하고자 할 때, 브레이크 페달이 밟혀지지 않는 등 사고가 날 수 있으므로 위험합니다.
- 주행 중 급제동, 코너링 등의 상황에서 물건이 바닥으로 떨어지면 페달 작동에 방해가 되어 사고가 날 수 있습니다. 항상 안전하게 보관하십시오.
- 운전에 집중하지 않으면 사고로 이어질 수 있습니다. 운전에 방해 될 수 있는 행동 (오디오, 작동 등) 시 조심 하시길 바랍니다. 안전운전의 1차적인 책임은 고객에게 있으며 휴대기기 사용은 법적으로 금하고 있습니다.

▶ 수동변속기 차량

1. 클러치 페달을 완전히 밟고 변속레버를 「N」(중립)위치에 두십시오. 엔진을 시동시키는 동안 클러치 페달과 브레이크 페달을 계속 밟고 계십시오.
2. 시동 스위치를 「START」 위치까지 돌리고 엔진 시동이 걸리면(최대 10초까지) 키에서 손을 떼십시오.
3. 출발할 때는 주차 브레이크 레버를 해제시키십시오. 4장 「주차 브레이크」를 참조하십시오.
4. 주차 브레이크를 해제시킨 다음 클러치 페달을 밟은 상태에서 변속레버를 1단 위치에 놓고 클러치 페달에서 발을 떼면서 가속페달을 밟아 천천히 출발 하십시오.

▶ 자동변속기 차량

1. 선택 레버를 「P」(주차) 위치에 놓은 후 반드시 오른발로 브레이크 페달을 밟고 계십시오. 선택레버 「N」(중립) 위치에서도 시동을 걸 수 있으나 안전을 위하여 「P」위치에서만 시동을 거십시오.
2. 시동 스위치를 「START」 위치까지 돌리고 엔진 시동이 걸리면(최대 10초까지) 키에서 손을 떼십시오.
3. 출발하고자 할 때는 브레이크 페달을 계속 밟은 상태에서 선택레버를 원하는 위치로 놓으십시오.

4. 주차 브레이크를 해제시킨 다음, 브레이크 페달에서 발을 떼어 차량이 서서히 움직이는 것을 확인한 후에 가속 페달을 밟아 천천히 출발하십시오.

⚠ 주 의

- **겨울철에는 기온이 낮아 초기 rpm(분당 엔진 회전수)이 다소 높을 수 있습니다. 이때는 엔진을 예열(공회전)시켜 엔진회전이 정상범위로 떨어진 후에 출발 하십시오.**
- **키를 10초 이상 「START」에 위치시키지 마십시오. 엔진이 한번에 시동되지 않을 때는 약 30초간 기다린 후 재시도 하십시오.**
- **엔진이 시동되어 있을 때는 키를 「START」로 하지 마십시오.**
  스타트 모터에 손상을 줄 수 있습니다.
- **고속 공회전을 삼가 하십시오.**
  10분이상 고속 공회전시 배기장치에 손상을 줄 수 있습니다.
- **선택레버 잠금장치(Shift Lock)가 장착된 차량의 경우, 브레이크 페달을 밟아야만 선택레버가 「P」(주차)에서 다른 위치로 움직여집니다.**

알아두기

선택레버 잠금장치(Shift Lock)란?
자동변속기의 선택레버를 「P」(주차)위치에서 다른 위치로 변속하고자 할 때, 운전자의 오조작을 방지하기 위하여 브레이크 페달을 밟아야만 변속이 가능하도록 고안된 장치입니다.

⚠ 경 고

- **주위가 밀폐되어 환기가 되지 않는 공간에서 장시간 엔진 시동을 걸어 두지 마십시오. 배기가스에 의해 중독될 위험이 있습니다.**
- **엔진 rpm(분당 엔진 회전수)이 높은 상태에서 브레이크를 해제하면 차가 갑자기 움직일 수 있으므로 엔진 rpm이 안정될 때까지 기다려 출발 하십시오.**
- **절대로 가속 페달을 밟으면서 시동을 걸지 마십시오. 차가 갑자기 움직이게 되어 사고의 원인이 됩니다.**

▶ 엔진이 가열된 경우

운전중에 잠시동안 시동을 끈 경우 엔진이 가열되어 있기 때문에 재시동시 예열플러그를 예열시킬 필요는 없습니다.

- 예열표시등이 소등되어도 잠시동안 엔진의 시동이 걸리지 않으면, 이때는 시동스위치를 「OFF」로 하고나서 다시한번 예열플러그의 예열을 실시하십시오.
- 엔진이 냉각된 경우는 바깥공기의 온도에 따라서 예열표시등이 소등되는 시간이 다릅니다.

▶ 한냉시 엔진 시동이 어려울 경우

1. 시동스위치를 「OFF」로 하고나서 다시 엔진의 시동을 겁니다.
2. 10초 이내에 엔진 시동이 걸리지 않으면 30초를 한도로 엔진의 시동이 걸릴때까지 스타터를 계속 돌리십시오.

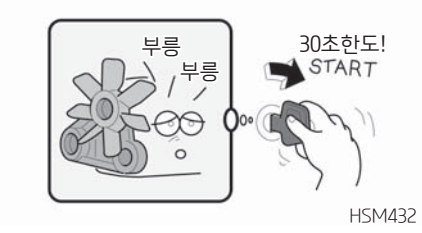

- 10초 이내에서 엔진 시동이 걸리지 않는 경우 또는 30초 경과해도 엔진의 시동이 걸리지 않는 경우는 스위치를 「OFF」하여 잠시 멈추고 (약30초) 다시 한번 엔진의 시동을 걸으십시오.
- 엔진 시동의 불량여부는 엔진오일의 선정에도 영향을 끼치므로 꼭 「추천오일 제원표」를 참조하시어 지정된 엔진오일을 사용하십시오.

⚠ 주 의

- **밀거나 견인에 의해 엔진의 시동을 거는 것은 위험하므로 하지 마십시오.**
- **연료가 완전히 소모되어 운전할경우, 엔진 및 연료장치에 고장을 일으킬 수 있으므로, 항상 연료를 보충한 후 주행하십시오.**

▶ 엔진의 시동이 어려운 경우

자동차를 장시간 사용하지 않는 경우는 연료 계통에 공기가 들어가 엔진의 시동이 걸리지 않을 수 있습니다. 시동이 걸리지 않는 경우는 연료 계통의 공기빼기를 해야 합니다. 6-38페이지 「연료필터 공기빼기」항목을 참조하십시오.

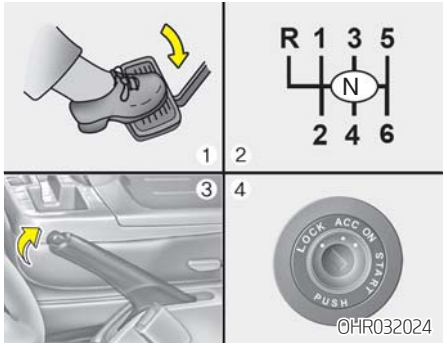

■ 엔진 정지방법

▶ 수동변속기 차량

1. 차량이 정지된 상태에서 클러치 페달과 브레이크 페달을 동시에 같이 밟고 계십시오.
2. 클러치 페달과 브레이크 페달을 밟은 상태에서 변속기 레버를 「N」(중립)으로 하십시오.
3. 주차 브레이크 레버를 당겨 놓으십시오.
4. 시동 키를 「LOCK」 위치까지 돌려 빼 주십시오.

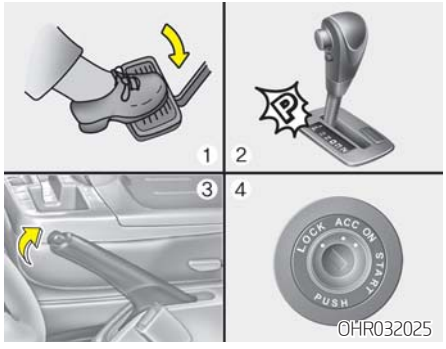

▶ 자동변속기 차량

1. 차량이 정지된 상태에서 브레이크 페달을 밟고 계십시오.
2. 선택 레버를 「P」(주차) 위치로 하십시오.
3. 주차 브레이크 레버를 당겨 놓으십시오.
4. 시동 키를 「LOCK」 위치까지 돌려 빼십시오.

⚠ 주 의

- 엔진 정지 직전에 고속 공회전을 삼가십시오.
- 경사가 있는 곳에 주차 시킬 때는 변속 레버를 자동변속기 차량은「P」(주차) 위치로, 수동변속기 차량은 오르막길에서는 「1」단, 내리막길에서는 「R」(후진)으로 놓고 타이어에 고임목을 설치 하십시오.
- 경사가 심한 장소에는 주·정차 하지 마십시오.
- 자동변속기 차량의 경우 주·정차시 선택레버가 「P」(주차)위치에 확실하게 변속되어 있지 않으면 외부로부터의 충격에 의해 차량이 움직일 수 있으므로 주의 하십시오.

⚠ 주 의

- 차에서 떠날 때에는 꼭 엔진 시동을 끄고 키를 빼주십시오. 엔진의 시동을 건 상태로 해 놓으면 만일 선택 레버가 「P」(주차) 위치 이외로 변속될 경우 크립(Creep)현상으로 차가 저절로 움직이거나 승차할 때 가속페달을 밟아 갑자기 차가 움직이게 될 수가 있습니다.

📖 알아두기

크립(Creep)현상 이란?

엔진 시동이 걸려 있을 때 선택 레버가「P」(주차), 「N」(중립)이외의 위치에 있으면 동력이 연결된 상태가 되어 가속페달을 밟지 않아도 차가 서서히 움직이는 현상을 말합니다.

변속기

❶ 변속 레버 링

➡ 링(1)을 당긴 상태에서 변속레버를 작동시킴

⇨ 링(1)의 당김 없이 변속레버를 작동시킴

■ 수동변속기

기어 변속시는 클러치 페달을 완전히 밟아야 원활하게 기어가 변속됩니다.

⚠ 주 의

- 「R」(후진)으로 변속시는 차가 완전히 정지된 후 중립위치에서 3초 정도 대기 후 기어를 넣으십시오.

⚠ 주 의

- 수동 변속기의 경우 「5」단에서 「4」단 으로 감속시 「5」단 기어를 빼면 바로 「3」단 에서 「4」단 사이의 「N」(중립) 위치에 놓이므로 레버를 좌측으로 당기지 말고 곧바로 뒷쪽으로 당기면 「4」단 으로 변속됩니다.
- 「5」단 또는 「6」단으로 변속할 때 변속 레버를 오른쪽으로 밀어서 변속하십시오. 그렇지 않을 경우 우연히 「3」단 또는 「4」단이 변속되어 엔진이 손상될 수 있습니다.
- 불필요한 반 클러치 사용을 자제하여 주십시오. 반 클러치를 자주 사용하게 되면 클러치커버 및 클러치디스크가 마찰열에 의해 쉽게 마모됩니다. 변속할 때를 제외하고 주행 중에 클러치페달 위에 발을 올려 놓지 마십시오.
- 언덕길에서 정차하는 동안 반 클러치를 사용하여 차를 정지시키려 하지 마십시오. 클러치 디스크가 조기 손상됩니다.
- 차량의 원할한 주행과 연료절감을 위하여 적정 변속시기에 변속하십시오. 회전계의 바늘이 적색 눈금을 넘지 않도록 하십시오. 엔진 손상을 야기시킵니다.

⚠ 주 의

- 고단에서 저단으로 변환하는 경우, 변환된 저단에서도 엔진 회전수가 타코미터의 적색구역에 들어가지 않도록 주의하십시오. (특히 「5」단 에서 「4」단 으로 감속변환의 경우 부주의하게 변속레버를 왼쪽방향으로 당기면 「2」단으로 변환되어 엔진이 급격하게 고회전 될 수가 있으며, 결과적으로 엔진 및 클러치, 변속기에 손상을 줄 수도 있습니다.)
- 언덕길에서 주·정차시 안전을 위해 주차 브레이크를 채워야 하며, 출발할 때는 「1」단 기어를 넣고 가속 페달을 밟은 상태(엔진 회전수 2,000 rpm 정도)에서 클러치 페달을 완전히 놓으면서 차량이 전진하려는 시점이 되면 주차 브레이크 레버를 풀고 출발하십시오. (반드시 주차 브레이크 레버를 원위치 시키십시오.)

⚠ 주 의

- 겨울철 기온이 낮을 경우 변속기 오일이 워밍업되기 전에는 기어 변속이 어려울 수 있습니다. 이것은 정상적 현상이며 기계적 이상이 아닙니다.
- 정지 상태에서 「1」단 또는 「R」(후진)으로 변속이 어려운 경우, 기어를 중립에 놓고 클러치 페달을 떼었다가 다시 밟고 「1」단 또는 「R」(후진)으로 변속하십시오.
- 주행중 변속할 때 외에는 변속 레버에 손을 올려놓고 운전하지 마십시오. 변속기 내부 부품 마모의 원인이 됩니다.

알아두기

반 클러치란?
클러치 페달을 밟을 때 완전히 밟지 않거나, 놓지 않은 상태로 엔진의 동력이 클러치에 전달되어 클러치가 미끄러지는 상태를 말합니다.

⚠ 경 고

- 운전석을 떠나기 전에는 평탄한 장소에서 반드시 주차 브레이크를 완전히 당겨 작동시키고, 엔진시동을 끄십시오. 그리고 변속 레버를 「1」단 또는 「R」(후진)에 위치시키십시오. 그렇지 않을 경우, 예상치 못한 차량의 갑작스런 움직임으로 심각한 사고를 초래할 수 있습니다.
- 이그니션 록(Ignition Lock)장치가 장착되지 않은 수동변속기 차량은 주차 브레이크를 해제한 채 변속레버가 중립이 아닌 상태에서 클러치 페달을 밟지 않고 시동을 걸 경우, 차량이 앞뒤로 움직여서 심각한 사고를 초래할 수 있습니다.
- 출발 및 후진시 변속후에 클러치페달을 너무 빨리 놓으면 시동이 꺼져 불의의 사고를 당할 수 있습니다.

⚠ 경 고

- 클러치 페달 작동은 끝까지 밟아야 하며 페달을 놓을 때 페달이 원위치 되기 전에 다시 밟지 않도록 주의하여 주십시오. 클러치 페달이 원위치로 돌아오기 전에 다시 밟는 과정이 반복되면 클러치 시스템 고장의 원인이 될 수도 있습니다.
- 규정된 적재중량 이상으로 과적하지 마십시오. 과적상태에서 출발 및 운행시 비정상적으로 과대한 클러치디스크 마찰열이 발생되어 클러치커버 및 클러치디스크의 고장원인이 될 수 있습니다.
- 정지상태에서 출발 시 「2」단 출발을 자제하여 주십시오. 「2」단 출발시에는 비정상적으로 과대한 클러치디스크 마찰열이 발생되어 클러치커버 및 클러치디스크의 고장원인이 될 수 있습니다.

▶ 저단 변속

교통 정체 시 또는 언덕 오르막길 주행시에 서행해야 할 경우는 엔진에 무리가 올 수 있으므로 저단으로 변속하십시오. 저단 변속을 하면 엔진이 꺼지지 않고 다시 속도를 내야 할 경우 보다 빨리 가속을 할 수 있습니다.
내리막길 주행시의 저단 변속은 안전속도를 유지하고 브레이크의 수명을 연장시킬 수 있습니다.

■ 자동변속기(사양 적용시)

자동변속기는 전진 5단, 후진 1단으로 되어 있으며, 각 기어단은 선택레버의 위치, 차속, 가속 페달의 위치 등에 의하여 자동으로 변속됩니다.
브레이크 페달을 밟고 있지 않으면, 선택레버 잠금장치(Shift Lock)가 작동되어 「P」(주차)위치에서 다른 위치로 조작되지 않습니다.

▶ 선택 레버 잠금장치(Shift Lock)

자동변속기의 선택레버를 「P」(주차) 위치에서 다른 위치로 변속하고자 할 때, 운전자의 오조작을 방지하기 위하여 브레이크 페달을 밟아야만 변속이 가능하도록 고안된 장치입니다.

▶ 오버드라이브 스위치

「ON」위치 : 통상주행시 사용하며 차속에 따라 「D」위치에서 1단에서 5단 (OVER-DRIVE)까지 자동 변속됩니다.

「OFF」위치 : 계기판에 「O/D OFF」 표시등이 점등되고 「D」위치에서 1단에서 4단까지 변속됩니다.
「2」위치에서는 1단으로 고정 됩니다.

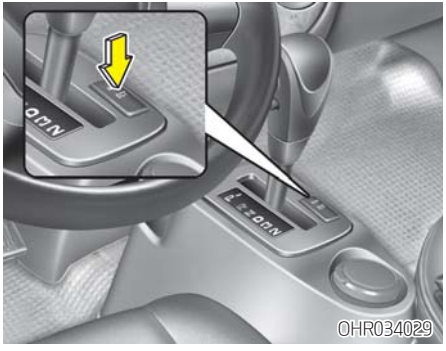

▶ 스노우(SNOW) 모드 선택스위치

「D」위치에서 스노우(SNOW) 모드를 선택할 때에는 통상의 주행 모드와는 다르게 출발시와 저속시 「1」단 출발기능을 해제하여 「2」단으로 출발하게 됩니다.
눈길이나 진흙길 같이 미끄러지기 쉬운 도로에서 출발할 때 또는 웅덩이에 바퀴가 빠졌을 때 사용하면 효과적인 주행이 가능합니다.
스위치를 누르면 계기판에 「SNOW」 표시등이 점등되고 스노우(SNOW) 모드가 작동되며, 다시 누르면 「SNOW」 표시등이 소등되고 스노우(SNOW) 모드 해제됨과 동시에 원래 선택된 주행모드로 되돌아 갑니다.

● 스노우(SNOW) 모드 선택시 선택레버 위치별 변속 범위

선택레버위치		변속 범위
2(2단)		2단까지 변속
3(3단)		3단까지 변속
D	OD ON	2단→3단→4단→5단
	OD OFF	2단→3단→4단

⚠ 주 의

스노우(SNOW) 모드 선택 상태에서 시동을 끌 경우 스노우(SNOW) 기능이 자동으로 해제되지 않으므로, 통상 주행시에는 스노우(SNOW) 스위치를 한번 더 눌러 스노우(SNOW) 모드를 해제하십시오.

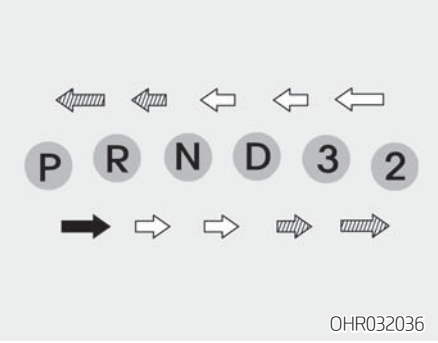

▶ 표시등

선택 레버의 위치를 램프로 표시합니다.
⬇ 브레이크 페달을 밟은 상태로 버튼을 눌러서 조작합니다.
⇟ 버튼을 누른 상태로 조작합니다.
⇩ 버튼을 누르지 않고 조작합니다.

▶ 각 위치의 기능

1. P(Parking) : 주차
   주차시나 엔진 시동시 차량이 움직이지 않도록 변속기가 잠기는 위치입니다. 브레이크 페달을 밟은 상태에서 선택레버를 「P」(주차)위치로 한 후 주차브레이크를 체결하십시오.

⚠ 주 의

「P」(주차) 위치로 변속할 때는 반드시 차량이 정지한 상태에서 변속하십시오. 차량이 움직이는 상태에서 변속하면 자동변속기가 파손될 수 있습니다.

2. R(Reverse) : 후진
   차량을 후진시킬 때 사용합니다.
   반드시 차량을 완전히 정지시킨 후 「R」(후진)위치로 변속하십시오.

⚠ 주 의

「R」(후진)의 위치로 변속할 때나 「R」(후진)위치에서 다른 위치로 변속하고자 할 때는 차량을 완전히 정차시킨 후 변속하십시오. 움직이고 있는 도중에 「R」(후진)로 변속시키면 변속기가 손상될 수 있습니다.

3. N(Neutral) : 중립
   변속기의 기어가 체결되지 않은 중립 상태에 있음을 나타내며 교통체증 등에 의한 일시 정지시 사용할 수 있습니다.

⚠ 경 고

주행중에는 선택 레버를 「N」위치로 변속시키지 말아 주십시오. 엔진 브레이크가 작동되지 않게 됩니다.

4. D(Drive) : 통상주행, 고속주행
   「1」단에서 「5」단까지 자동적으로 변속됩니다. 출발에서 고속 주행까지 자동적으로 변속됩니다.
   - 95km/h 이상의 차속에서는 절대 임의로 선택 레버를 「2」 또는 「3」위치로 이동하지 마십시오.

⚠ 주 의

주행 중 잠시 멈출 경우, 브레이크 페달을 확실히 밟지 않으면 차량이 움직일 수 있으니 주의하십시오.

⚠ 경 고

언덕길에서 멈춘 후 출발할 경우에는 변속레버가 「D」에 있어도 가속 페달 또는 브레이크 페달을 밟지 않으면 상황(등판각)에 따라 차량이 뒤로 밀릴 수 있고 이로 인해 중대한 사고가 발생할 수도 있습니다.
「D」의 위치로 변속할 때는 차량을 완전히 정차시킨 후 변속하십시오.

5. 3(Third gear) : 3단 기어, 2(Second gear) : 2단 기어
   미끄러운 길이나 언덕길을 주행할 때, 또는 오르막 길을 오를 때, 더 많은 힘이 필요하거나 내리막길에서 제동효과를 증대 시키고자 할 때 사용하십시오.

6. 2(Second gear)+O/D OFF : 1단(저단) 기어
   강력한 제동이 필요한 경우나 가파른 언덕길을 주행시 이 위치로 변속하십시오.

⚠ 주 의

주행 중 잠시 멈출 경우, 브레이크 페달을 확실히 밟지 않으면 차량이 움직일 수 있으니 주의하십시오.

⚠ 주 의

자동변속기를 「2」 위치에 두고 「3」이상의 무리한 속도를 내면, 자동변속기에 큰 손상을 줄 수 있습니다.

⚠ 경 고

미끄러지기 쉬운 도로에서의 급격한 엔진 브레이크 조작(선택레버를 「D」→「3」→「2」위치로 내리는 것)은 미끄러질 위험이 있으므로 사용하지 마십시오.

⚠ 주 의

- 다음 변속 조작을 할 때는 안전을 위해 브레이크 페달을 밟은 상태에서 조작하는 습관을 가지십시오.
  「N」→「D」, 「N」→「R」, 「R」→「P」, 「P」→「R」
- 「D」(주행)에서 「R」(후진), 「R」(후진)에서 「D」(주행) 및 「P」(주차)위치로 변속할 때는 반드시 차가 멈추고 나서 실시하십시오. 움직이고 있는 도중에 「P」(주차)나 「R」(후진)로 변속하면 변속기가 파손될 수 있습니다.
- 「N」(중립)에서 「D」(주행)로 변속시 운전자의 조작미숙으로 오버드라이브 스위치 「OFF」상태로 주행시 엔진 소음 과다로 인하여 차량 고장으로 오인하는 경우가 있으니 주의하십시오.

▶ 전 운전영역 최적제어

운전습관이 각기 다른 운전자의 취향과 도로 조건에 맞추어 미리 입력된 각기 다른 변속조건을 컴퓨터가 판단, 변속하여 줌으로서 최적의 변속을 실현합니다.

⚠ 주 의

신차의 경우나 배터리를 탈거한 후, 부드럽게 변속되지 않는 경우가 있으나 고장이 아니며, 전자제어 시스템에 의해 수회 변속을 반복한 후에는 운전자의 취향에 맞추어 부드러운 변속이 이루어 집니다.

▶ 운전방법

● 엔진 시동을 걸기 전에

1. 올바른 운전 자세를 취합니다.
   브레이크 페달을 확실하게 밟고 핸들 조작이 원활하게 되도록 좌석 위치를 조정합니다.
2. 가속 페달과 브레이크 페달의 위치를 우측 발로 확인합니다.
   가속 페달과 브레이크 페달을 우측발로 밟고 그 위치를 확인하여 발에 익숙하도록 하는 것이 중요합니다.

● 엔진시동

1. 선택 레버가 「P」(주차) 위치인가를 확인합니다.

⚠ 주 의

「N」(중립) 위치에서도 엔진 시동을 걸 수 있지만 안전을 위해 차륜이 고정되는 「P」(주차) 위치에서 실시 하십시오.

2. 주차 브레이크가 걸려 있는가를 확인합니다.
3. 브레이크 페달을 우측 발로 밟습니다.
4. 엔진 시동을 겁니다.

● 출발

1. 브레이크 페달을 우측발로 밟습니다.
   선택 레버를 「D」(주행), 「3단」, 「2」위치 또는 「R」(후진)위치로 변속하면 크립(Creep) 현상에 의해 가속 페달을 밟지 않아도 차가 움직일 수 있습니다. 특히 워밍업 중이나 에어컨 작동시 등에 자동적으로 엔진의 회전수가 올라가는 아이들 업(공회전)시에는 크립(Creep) 현상이 강하게 되기 때문에 브레이크 페달을 보다 세게 밟으십시오.

알아두기

크립(Creep)현상이란?
엔진 시동이 걸려 있을 때 선택 레버가 「P」(주차), 「N」(중립)이외의 위치에 있으면 동력이 연결된 상태가 되어 가속페달을 밟지 않아도 차가 서서히 움직이는 현상을 말합니다.

2. 선택 레버를 전진은 「D」, 후진은 「R」 위치로 변속합니다.

⚠ 경 고

선택 레버의 조작은 꼭 브레이크 페달을 밟은 상태에서 실시하십시오. 절대로 가속 페달을 밟은 상태로 실시하지 마십시오. 차가 갑자기 움직이게 되어 사고의 원인이 됩니다.

3. 선택 레버의 위치를 눈으로 확인합니다.
4. 주위의 안전을 확인하고 주차 브레이크를 해제합니다.
5. 브레이크 페달에서 발을 떼고 차량이 서서히 움직이는 것을 확인 후 가속 페달을 천천히 밟고 출발합니다.

● 급한 오르막길에서 출발

차가 움직이지 않도록 주차 브레이크를 건 상태에서 브레이크 페달에서 발을 뗍니다.
가속 페달을 천천히 밟으면서 주차 브레이크를 해제하고 출발합니다.

▶ 주행

⚠ 경 고

운행중에 선택 레버를 「N」(중립) 위치로 변속 하지 마십시오.
엔진 브레이크가 작동하지 않기 때문에 사고의 원인이 됩니다.

● 통상 주행

선택 레버의 「D」(주행) 위치에서 주행합니다. 출발하면 속도에 따라서 자동적으로 변속됩니다.

● 급 가속하는 경우

가속 페달을 힘껏 밟습니다. 자동적으로 저속기어로 전환되어 급가속을 할 수 있습니다. (킥다운 현상)

알아두기

킥다운(Kickdown) 현상이란?
주행중에 가속 페달을 순간적으로 끝까지 밟으면 자동으로 저속기어로 전환되어 급가속되는 현상입니다. 추월 등 급가속이 필요할 때에 이용하십시오.

⚠ 주 의

미끄러지기 쉬운 노면이나 급커브길에서는 킥다운을 피해주십시오. 타이어가 미끄러져 예기치 못한 사고로 이어질 수 있습니다.

● 내리막길 주행

선택 레버를 「2」단 또는 「3」단 위치로 변속해 엔진 브레이크를 사용합니다. 긴 내리막길에서 브레이크만 계속 사용하면 베이퍼 록(Vapor Lock)이나 페이드(Fade) 현상을 일으켜 브레이크의 제동 효율이 떨어지므로 위험합니다. 꼭, 엔진 브레이크(Engine Brake)를 함께 사용하십시오.

알아두기

• **베이퍼 록(Vapor Lock)이란?**
브레이크 액이 브레이크 마찰열에 의해 과열되면서 끓어올라 기포가 발생되어 브레이크 페달을 밟아도 기포만 압축될 뿐 브레이크가 작동되지 않는 현상을 말합니다.

• **페이드(Fade) 현상이란?**
브레이크의 마찰면이 과열되면 마찰력이 저하되어 브레이크의 기능이 떨어지는 현상을 말합니다.

• **엔진 브레이크(Engine Brake)이란?**
브레이크는 아니지만 엔진의 압축 압력을 이용하여 바퀴의 회전을 억제함으로서 제동력을 얻는 것 즉 엔진에 브레이크 작용을 하게 하는 것을 말합니다.

선택 레버를 「3」단 또는 「2」단 위치로 하는 것으로 약한 엔진 브레이크의 효과가 있습니다. 고속도로의 긴 내리막 길등에 유효합니다.

⚠ 주 의

• **급격한 엔진 브레이크(Engine Brake)를 걸면 타이어가 미끄러질 수 있으므로 주의하십시오.**

⚠ 주 의

• **내리막길 경사로 주행시 선택 레버를 절대로 「N」(중립) 위치로 이동시키지 마십시오. 운전자가 정상 주행을 위해 선택 레버를 「D」(주행) 위치로 변속하였을 경우 변속 충격으로 인해 구동 계통에 무리가 가해 질 수 있으며, 또한 제동력 및 조향장치 제어가 어렵게 되어 사고의 원인이 될 수 있습니다.**

● 일시 정지하는 경우

선택 레버를 조작하지 않고 브레이크 페달만 밟습니다.

● 웅덩이에 빠진 경우

선택 레버를 「2」 위치로 놓고 「O/D OFF」 기능을 작동 시킨 후, 또는 「R」(후진) 위치로 놓고 가속 페달을 천천히 부드럽게 밟으십시오.

⚠ 주 의

차가 눈이나 진흙, 모래 등에 빠져 움직이지 못할 경우 차를 빠져 나오도록 하기 위해 과도하게 가속 페달을 밟으면 타이어가 슬립되어 변속기에 손상을 줄 수 있습니다. 타이어가 슬립되는 상태에서 지속적인 가속 페달을 밟는것은 변속기에 손상이 올 수 있으니, 이 때에는 견인 등의 다른 방법으로 조치하십시오.

● 특히 급경사 내리막길 주행

강력한 엔진 브레이크가 필요한 경우는 「2」위치로 놓고 「O/D OFF」기능이 작동되면 1단으로 자동 변속 됩니다.
「2」위치에 「O/D OFF」 작동은 속도가 40km/h 이하인 경우에 사용하십시오. 급격한 엔진 브레이크를 걸면 타이어가 미끄러질 수가 있으므로 주의하십시오.

⚠ 주 의

- **운행중 변속되지 않거나 내리막길 발진성이 둔하게 될 경우는 변속기에 이상이 발생되어 안전장치가 작동하고 있는 것입니다.**
- **자사 직영 서비스센터나 서비스협력사에서 점검을 받으십시오.**
- **내리막길 등에서 가속하기 어려운 경우는 「3」단 위치로 변속 하십시오.**
- **평탄로에서는 「D」(주행)위치로 원위치 하십시오.**

▶ 정차

1. 선택 레버는 「D」(주행) 위치에서 브레이크 페달을 힘껏 밟습니다. 에어컨 작동중 엔진 회전수가 높게 되면 크립 현상이 강하게 되므로 차가 움직이지 않도록 특히 주의하십시오.
2. 필요에 따라서 주차 브레이크를 겁니다. 급한 오르막길에서 정지시는 크립 현상이 발생해도 차가 후진할 수가 있습니다. 브레이크 페달을 힘껏 밟고 주차 브레이크를 걸으십시오.

⚠ 주 의

- **언덕길을 오르다 정지시 가속 페달을 사용하여 차가 정지 상태에 있도록 하지마시고 브레이크 페달을 사용하십시오.**
- **정차중에 불필요한 가속은 하지마십시오. 만일 선택 레버가 「P」(주차), 「N」(중립) 위치에 있지 않을 경우 차가 갑자기 움직이게 되는 원인이 됩니다.**
- **정차후에 출발할 때는 선택 레버가 「D」(주행) 위치에 있는가를 확인하고 나서 출발하십시오.**
- **차에서 떠날때에는 꼭 엔진 시동을 끄고 키를 빼십시오. 엔진의 시동을 건 상태로 해 놓으면 만일 선택 레버가 「P」(주차)위치 이외로 변속될 경우 크립 현상으로 차가 저절로 움직이거나 승차할 때 가속 페달을 밟아 갑자기 차가 움직이게 될 수가 있습니다.**

▶ 주차

1. 차를 완전히 정지시킵니다.
2. 브레이크 페달을 밟은 상태로 선택레버를 「P」(주차) 위치에 놓습니다.
   「P」(주차) 위치에서는 차륜이 고정되기 때문에 차가 움직일 염려가 없어 안전합니다. 주차시에는 꼭 선택 레버가 「P」(주차) 위치에 있는가를 확인하십시오.
3. 주차브레이크를 확실하게 채우십시오.

⚠ 주 의

「P」(주차) 위치로 변속할 때는 반드시 차량이 정지한 상태에서 변속하십시오. 차량이 움직이는 상태에서 변속하면 자동변속기가 파손될 수 있습니다.

4. 엔진 시동을 끕니다. 차에서 떠날 때에는 꼭 엔진 시동을 끄고 키를 빼십시오. 엔진의 시동을 건 상태로 해 놓으면 만일 선택 레버가 「P」(주차)위치 이외로 변속될 경우 크립 현상으로 차가 저절로 움직이거나 승차할 때 가속 페달을 밟아 차가 갑자기 움직이게 되어 사고의 원인이 될수 있습니다.

4륜 구동장치(사양 적용시)

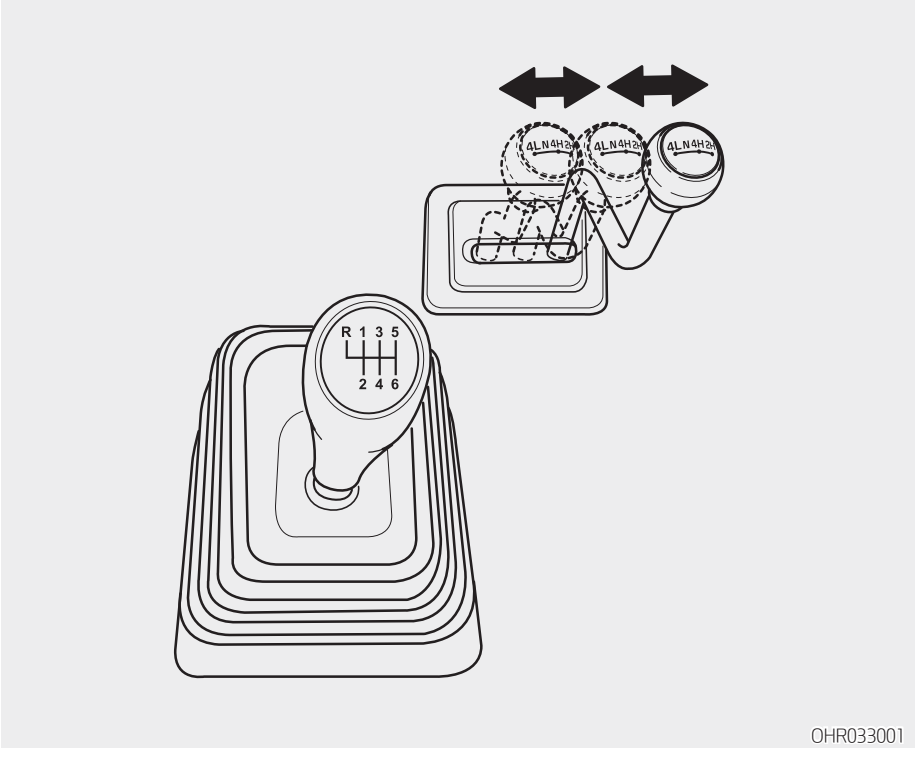

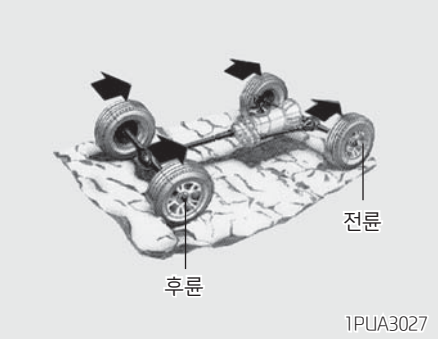

■ 4륜 구동이란?

▶ 4륜 구동 차량

전, 후륜 모두 구동 되는 차량

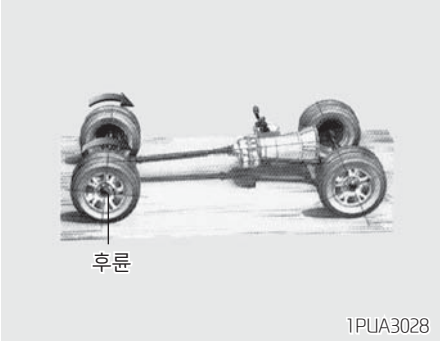

▶ 2륜 구동 차량

후륜만 구동 되는 차량

▶ 4륜 구동은 언제 사용하나?

4륜구동을 선택시 전, 후륜이 모두 구동되어 고속주행시의 횡풍에 대한 안정성, 고속에서의 선회시 높은 안정성, 경사로, 빗길, 눈길, 비포장길, 진흙탕길등의 험로에서 사용하시면 뛰어난 주행성이 발휘되기 때문에 편리합니다.

⚠ 주 의

- **4륜구동시 전후륜 타이어 및 구동계가 일체로 회전되며, 전후륜간 발생하는 속도차 흡수기능이 없습니다.**
- **도심이나 고속도로 등 평탄하고 건조한 도로에서 4륜구동을 선택하지 마십시오. 평탄하고 건조한 노면에서 4륜구동으로 고속으로 주행하면 소음진동 증가, 연로의 과소모, 타이어 조기 마모 및 디퍼렌셜/트랜스퍼 등 동력 전달장치 부품의 유온 상승으로 손상의 원인이 될 수 있습니다.**
- **평탄하고 정상적인 도로에서 4륜구동으로 주행하면 커브길 주행시심각한 걸림현상이나소음이 발생될 수 있습니다.**

4륜 구동 작동 방법(사양 적용시)

도로의 상태에 따라 구동레버를 「2H」, 「4H」, 「4L」로 운전자가 선택하여 사용하는 장치입니다.
「2H」는 일반 도로 주행시 사용하십시오.

- 비포장도로 주행시에는 장비(삽, 견인용줄 등)를 준비하십시오.
- 4륜 구동 모드 변경시에는 기계음과변환 충격이 발생할 수 있으나 이는구동 모드 변경시에 발생하는 정상적인 현상입니다.

▶ 4륜 구동레버의 위치 및 주 사용시기

구동상태	4륜 구동레버	계기판 표시등	주 사용시기
2H (2륜 구동)	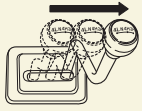	소등	후륜으로 운행되며, 도심이나 고속도로, 일반도로등 평상 운행시 사용하십시오.
4H (4륜 구동)	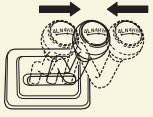	점등	빗길이나 눈길, 경사로,횡풍이 강한 경우, 미끄러지기 쉬운 노면 등 주행으로 차량의 노면 접지력을 향상시킴으로써 주행안전성을 높여줍니다. 차속 80km/h 이하에서 사용바랍니다.
4L (4륜 구동 저속)	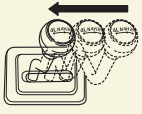	점등	비포장의 산악 험로, 진흙탕 길, 급경사로 등 악조건운행시 차량의 구동력을 극대화 시키기 위해 사용합니다. 차속 40km/h 이하에서 사용바랍니다.

⚠ 경 고

- **4WD 모드 절환시 레버가 정위치에 확실히 위치하도록 조작 바랍니다.**
  특히, 4H-4L 절환중 레버가 중간에 멈추어 위치할 경우 "N(4륜중립)" 상태가 되어 전후륜 바퀴 모두에 동력 전달이 안되어 위험할 수 있으니 특히 주의 바랍니다.
- **4H, 4L 구동 상태에서는 차량의 안전을 위하여 차량 속도가 80km/h 가 되면 가속 페달을 밟아도 더 이상 속도가 올라가지 않으므로 무리하게 가속페달을 밟지 마십시오.**

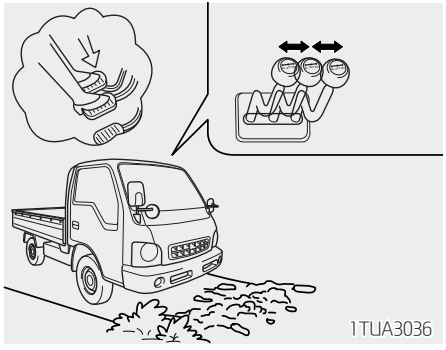

- 4륜 구동위치(4H 또는 4L)에 놓고 회전시는 2륜 구동위치에 놓고 회전시 보다 회전반경이 더 커지므로 좁은 도로에서는 주의하여 주십시오.
- 극도로 낮은 기온(-15℃ 이하, 엔진이 따뜻해지지 않은 상태)에서 2H→4H로 변환할 때는 차량을 반드시 정지 또는 낮은 속도에서 변환하십시오.

● 2H↔4H

클러치 페달을 밟지 않고 변속을 할 수 있습니다. 안전을 위해 주행 중 변속은 시속 60km/h, 엔진 회전수 2,500rpm 이하에서 하십시오.

● 2H↔4L, 4H↔4L

1. 차량을 정지시킨 후 브레이크 페달을 밟으십시오.
2. 클러치 페달을 밟고 조작 하십시오.
3. 4L 위치에서는 시속 40km/h 이상 의 속도를 내지 마십시오.

- 선회 시 또는 가속, 감속 주행 중 변속을 할 경우에는 변속이 잘 안될수도 있으므로 가급적 직진 및 정속 주행을 유지한 상태에서 변속을 하십시 오.
- 변속이 잘 안될 경우에는 클러치 페달을 완전히 밟은 상태에서 변속을 하시면 더욱 쉽게 변속이 가능합니 다.

⚠ 주 의

무의식적인 운전자의 조작에 의해 예기치 못한 사고의 위험이 있으므 로 주의하십시오.

4륜 구동 차량의 운행(사양 적용시)

4륜 구동 차량의 특징을 잘 이해하고 각 도로조건에 맞게 사용하십시오.
또한 위험하다고 판단되는 길은 주행하지 마십시오.

■ 운행전에

- 반드시 안전벨트를 착용하십시오.
- 운전 자세가 평상시보다 스티어링 휠과 가깝고, 보다 곧은 자세를 유지하십시오. 페달과 스티어링 휠 작동이 쉽도록 좌석을 조정하십시오.
- 비포장 길에서는 주의해서 주행하시고 위험한 지역은 피하십시오.
- 강한 횡풍이 불 때는 속도를 줄여 주십시오.
- 무게 중심이 높은 이유로 횡풍의 영향을 받게 됩니다.
- 차량제어의 안정성을 위하여 차량의 속도를 줄이십시오.
- 4륜 구동 차량은 여러 가지 험로에서의 주행능력을 향상시키기 위해 축간간격이 좁고 최저 지상고가 높습니다.설계 특성상 보통 차보다 무게 중심이 높습니다. 최저 지상고가 높으면 시야가 높아서 예측 운전을 할 수 있는 장점이 있습니다. 4륜 구동 차량은 다른 2륜 구동 차량과 같은 속도로 코너링을 할 수 있도록 설계되어 있지 않고 험로주행에서 보다 나은 성능을 발휘할 수 있도록 설계되어 있습니다.
- 비포장 길 주행 시는 스티어링 휠을 안쪽에서 잡지 마십시오.스티어링 휠이 갑자기 당겨질 수 있고 손이 다칠 수 있습니다.비포장 길 주행 시는 항상 스티어링휠의 바깥쪽을 확실하게 잡으십시오.
- 진흙탕길 또는 물이 있는 곳을 주행했을 때는 브레이크 상태를 점검하십시오.천천히 주행하면서 브레이크 페달의 압력이 정상적인 상태로 되돌아 올때까지 브레이크 페달을 몇 번 밟아주십시오.
- 4륜 구동차량에서는 4바퀴에 항상 동력이 전달되므로, 타이어 조건이 4륜구동차량의 성능에 많은 영향을 줍니다. 따라서 4바퀴에는 항상 동일한 형태와 동일한 사이즈의 타이어가 장착되어야만 합니다.어느쪽이든 타이어나 디스크 휠을 교환할 필요가 있을 때는 전체를 교환해야 합니다.

- 평탄하고 정상적인 도로에서 4륜 구동상태로 주행하면 스티어링 휠을 돌릴 때 무겁게 느껴집니다.
- 타이어 체인을 사용할 때는 뒷바퀴에만 장착하십시오.
- 진흙탕 길에서 앞 또는 뒷바퀴가 빠졌을 경우, 지나치게 바퀴를 회전시키지 마십시오. 4륜 구동 장치가 손상될 수 있습니다.

⚠ 주 의

- 4륜구동차량을 잭으로 올리는 동안(4륜구동레버가 '4H' 또 는'4L'에 있는 경우)에는, 엔진을 시동시키거 타이어가 회전 하지 않도록 하십시오. 회전하는 바퀴가 땅에 닿으면, 차량에서 잭이 튕겨져 나 갈 수 있습니다.
- 진흙 또는 눈길 등에서 차바퀴가 빠졌을 경우, 앞바퀴나 뒷바퀴중에서 한바퀴가 돌기 시작할때, 가속페달을 더 힘껏 밟으면 차가 빠져나올수도 있습니다. 그러나 4륜구동장치가 훼손될수 있으므로 높은 rpm으로 엔진을 계속 회전시키지 마십시오.

⚠ 경 고

- 고속 회전을 하지 마십시오.
- 급차선 변경이나 재빠른 회전 등 과 같은 스티어링 휠의 빠른 작동을 하지 마십시오. 고속 주행상태에서 차량 제어력을 잃게 되면 차량이 전복될 수 있습니다.
- 충돌 사고시 안전벨트를 착용했 을 때와 비교하여 안전벨트 미착용시 사망 가능성이 높습니다.
- 두개 이상의 바퀴가 도로를 벗어 난 경우, 운전자가 다시 길로 들어가기 위해 과도한 스티어링 휠을 조작 하면 조향능력이 상실되어 사고의 위험이 있습니다. 급격한 스티어링 휠 조작을 피하고 반드시 천천히 감속하면서 차선으로 진입하십시오.

제동장치

■ 브레이크

브레이크를 작동시킬 때 수회에 걸쳐 작동시키십시오. 안정된 성능은 물론 다른차에 제동상황을 미리 알려주게 되어 추돌을 방지할 수 있습니다. 브레이크를 장시간 계속 사용하면 성능이 저하되므로 엔진 브레이크와 함께 사용하십시오.

⚠ 경 고

- 엔진이 정지된 상태에서는 브레이크를 작동시키기 위해 보다 많은 힘을 필요로 하고 제동거리도 증가할 수 있으므로, 주행 중 엔진 시동을 끄지 마십시오.
- 페달을 잘못 밟을 수 있으므로 브레이크 페달 및 가속 페달의 위치가 분명치 않으면 운전하지 마십시오. 브레이크 페달 대신 가속 페달을 밟으면 사고가 일어나 심각한 부상을 입거나 또는 사망 할 수 있습니다.

⚠ 경 고

- 브레이크 페달 밑으로 캔, 종이 등 이물질이 들어가지 않도록 주의 하십시오. 브레이크 제동을 방해하여 위험합니다.
- 브레이크 페달 위에 발을 올려 놓고 운행하지 마십시오. 브레이크 과열, 라이닝과 패드의 마모, 제동거리 증가 등의 위험이 있습니다.
- 미끄러지기 쉬운 노면에서는 타이어가 미끄러지기 쉬우므로 급격한 엔진 브레이크는 피하십시오. 차량 조향력을 잃게 되어 위험합니다.

⚠ 경 고

- 가파르거나 긴 언덕길을 내려올 때 계속적인 브레이크 사용은 브레이크 과열 및 브레이크 장치의 일시적인 고장의 원인이 될 수 있으므로 저단기어를 사용하십시오.

⚠ 주 의

브레이크 장치가 젖을 정도로 깊은 물이 있는 곳을 주행하는 것은 정상적인 브레이크 작동을 방해합니다. 브레이크 장치가 젖어 제동효과가 떨어졌을 때는 브레이크를 건조시키기 위해 안전거리를 유지한 상태에서 정상적인 브레이크 작동시까지 수회 가볍게 브레이크를 밟으십시오. 물이 고인 곳을 주행했을 때나 세차 후에는 브레이크 성능을 점검하십시오.

▶ 브레이크 마모 경고음

- 브레이크 패드가 마모되고 새로운 패드로 교환할 시기가 되면 브레이크 페달을 밟을 때 앞쪽 브레이크로부터 고주파 경고음('끽'하는 소리)을 들을 수 있습니다. 이때는 가까운 자사 직영 서비스센터 또는 서비스협력사에서 브레이크 점검 및 패드 교환을 의뢰하십시오.
  어느 특정한 조건의 주행이나 날씨에 따라 브레이크를 처음 밟을 때나 또는 살짝 밟을 때 끽 소리가 날 수 있습니다. 이는 정상적인 것으로 브레이크에 문제가 있는 것은 아닙니다.
- 브레이크 장치의 수리비용 절감을 위하여 브레이크 패드가 마모된 상태로 계속 주행하지 마십시오.
- 브레이크 패드를 교환할 때는 앞(왼쪽, 오른쪽) 또는 뒤(왼쪽, 오른쪽) 세트로 교환하십시오.

⚠ 경 고

브레이크에서 고주파 경고음('끽'하는 소리)이 나면 자사 직영 서비스센터 또는 서비스협력사에 점검을 의뢰하십시오. 그렇지 않을 경우 브레이크가 작동되지 않아 심각한 사고가 일어날 수도 있습니다.

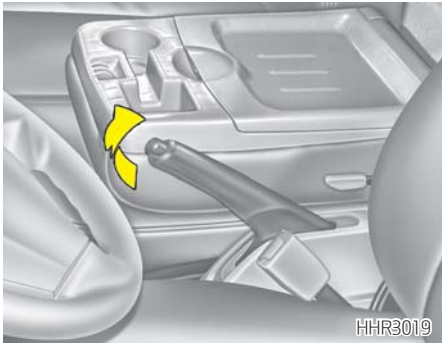

■ 주차 브레이크

▶ 작 동

차를 완전히 정지시키고 주차 브레이크 레버를 위쪽으로 완전히 잡아 당깁니다.

⚠ 경 고

- 차량에 대한 지식이 없는 사람 또는 어린이가 주차 브레이크를 손대지 못하도록 하십시오. 해제시킬 경우에는 주·정차 상태에 따라 사고의 위험성이 있으며, 주행 중에 작동시킬 경우에는 브레이크 과열 또는 사고가 유발될 수도 있습니다.
- 긴급상황을 제외하고 주행 중에는 절대로 주차 브레이크를 작동하지 마십시오. 차량 시스템에 손상을 줄 뿐만 아니라, 주행 안전성이 불안해 질 수 있습니다.

⚠ 주 의

브레이크가 작동하지 않는 위급상황에서는 주차 브레이크를 사용할 수 있습니다.
그러나 제동거리는 정상적인 제동거리보다 더욱 길어집니다.

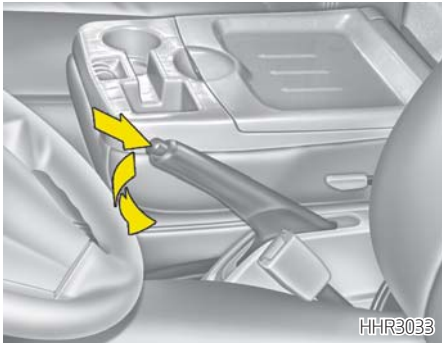

▶ 작동 해제

해제할 때는 주차 브레이크 레버를 약간 위로 올린 후 버튼을 누르면서 아래로 내립니다.
겨울철에는 경사지가 아닌 평탄하고 안전한 곳에 차량을 주차시킬 때 동결할 우려가 있으므로 주차 브레이크를 사용하지 마시고 주차 후 바퀴에 고임목을 고이십시오.

⚠ 주 의

- 출발하기 전에 주차 브레이크를 완전히 해제하고 계기판 내에 브레이크 경고등이 소등되었는지 확인하십시오.
- 주차 브레이크를 완전히 해제하였는데도 주차 브레이크 경고등이 켜져 있으면 브레이크 장치에 고장이 발생한 것이므로 자사 직영 서비스센터 또는 서비스협력사에 점검 및 정비를 받으십시오.
- 주차 브레이크를 작동시킨 상태에서 운행하면 브레이크 과열, 주차 브레이크 패드의 과도한 마모의 원인이 될 수 있습니다.

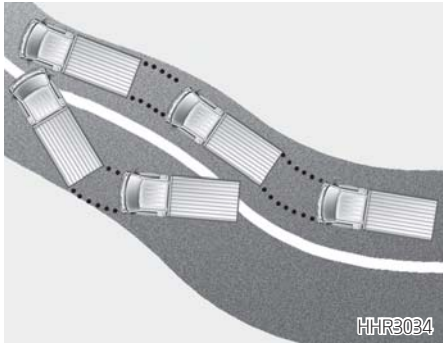

■ 앤티 로크 브레이크 시스템(ABS)(사양 적용시)

급제동시나 미끄러운 도로에서 브레이크를 밟은 경우에 차륜은 회전하지 못하고 잠기게 됩니다. 이 경우 조향이 불가능하거나 차량이 회전하여 사고를 유발할 수 있습니다. ABS는 이와 같은 경우 차륜이 회전하지 못하고 잠기는 것을 적절히 제어하여 조향능력을 유지시켜 차체의 안정성을 향상시켜 줍니다.

보통의 브레이크와 마찬가지로 브레이크 페달을 밟기만 하는 것으로 특별한 조작은 필요하지 않지만 다음 사항에 주의하십시오.

1. ABS는 운전자의 브레이크 조작을 보조하는 장치입니다. ABS가 작동된 상태에서도 차량 자세의 안정이나 핸들 조정성에는 한계가 있으므로 과신하지 말고 안전 운전에 유의하십시오.
2. 모래길이나 눈길등의 도로에서는 ABS 비장착 차에 비해 제동거리가 길게 되는 수가 있으므로 속도는 차간거리를 충분히 유지하십시오.

▶ ABS 경고등

정상인 경우는 엔진 시동 스위치를 「ON」으로 하거나 시동을 걸면 점등되고 약 3초후에 소등됩니다. 점등된 상태가 지속되는 경우는 고장일 수 있으므로 자사 직영 서비스센터 또는 서비스협력사에서 점검 및 정비를 받으십시오.

▶ 주행중에 ABS 경고등이 점등되었을 때는

1. 안전한 장소에 차를 정지시키고 나서 엔진 시동을 끕니다. 다시 엔진 시동을 걸어 점등 되었다가 약 3초후 경고등이 소등되면 이상이 아닙니다.
   엔진 시동을 건 후에도 점등되지 않는 경우나 3초후 소등되지 않는 경우 또는주행후 다시 점등될 때는 자사 직영 서비스센터 또는 서비스협력사에서 점검을 받으십시오.
2. 부스터 케이블(점프 케이블)에 의해 엔진 시동을 건 후 충전이 불충분한 상태로 차를 출발시키면 엔진이 불규칙하게 회전이 발생하면서 ABS 경고등이 점등되어 주행할 수 없는 수가 있습니다.
   이것은 배터리 전압 부족에 의한 것으로 ABS의 고장은 아닙니다. 이와 같은 경우는 공회전으로 배터리를 충분히 충전한 후 주행하십시오.

⚠ 주 의

ABS가 작동되면 브레이크 페달에 미약한 진동을 느끼거나 작동음이 들릴 수 있습니다. 이것은 ABS가 정상으로 작동하고 있음을 나타내는 것으로 이상은 아닙니다.

⚠ 경 고

안전한 운행을 위해서 ABS 장치에 너무 의존하지 마십시오. 그리고 다음과 같은 주행에 대해서 ABS장치는 안전을 보장할 수 없습니다.

- 운전미숙, 잘못된 판단 또는 과속이나 안전거리 미확보 등과 같은 안전수칙을 지키지 않는 무모한 주행
- 빗길과 같은 수막으로 인한 타이어와 노면사이의 마찰력이 현저히 감소되는 상황에서의 고속주행

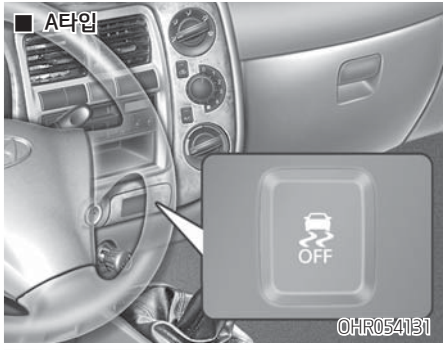

■ 차체 자세 제어 장치(ESC)(사양 적용시)

차체 자세 제어 장치(ESC)는 미끄러지기 쉬운 노면에서 구동되는 바퀴가 헛도는 것을 방지하여 발진하기 쉽게 하고 선회 가속시의 적절한 구동력, 조종력을 확보하는 기능 뿐만 아니라, 차속 및 조향각 센서등 각종 센서들로부터 운전자의 조종 의도를 판단하고 4개의 바퀴에 개별적인 제동력을 적절히 배분하여 제동시 및 가속시, 또한 커브를 돌 때 차량의 앞, 뒤, 좌, 우 모든 방향에 대한 차체의 자세를 제어하여 보다 안정된 조종력을 확보하기 위한 장치입니다.

※ ESC는 Electronic Stability Control 의 약자입니다.

▶ ESC 작동

-

● 작동 가능 상태

- 차량의 엔진을 시동시키면 표시등이 약 3초간 점등되었다가 소등된 후 자동으로 ESC 작동 가능 상태가 됩니다.
- 엔진 시동 후 「 OFF 」 버튼을 0.5초 이상 눌러 ESC 작동을 정지시킨 상태(OFF 표시등 점등)에서는 한번 더 「 OFF 」 버튼을 누르면 계기판에 ESC 작동 정지 표시등(OFF)이 소등되면서 차체 자세 제어 장치가 작동 가능한 상태로 됩니다.
- 엔진 시동 후 출발 시 저속에서 미약한 ESC 자체 진단음이 들릴 수 있습니다. 이것은 ESC가 정상 작동되고 있음을 나타내는 것으로 이상이 아닙니다.

OTD059012

● 작동될 때

주행중 차체 자세 제어 장치가 작동되는 구간에서는 ESC 경고등( )이 점멸됩니다.

▶ ESC 작동 정지

OTD059013

차량 엔진을 시동시키면 자동으로 ESC 작동 가능상태가 됩니다.

OTD059012

OTD059013

▶ 표시등

시동을 「ON」으로 하면 점등되고 ESC장치에 이상이 없으면 약 3초후 소등됩니다.
ESC 경고등은 장치에 이상이 있거나 장치 보호를 위한 기능 일시 정지 시 점등되며, ESC가 작동할 때에는 점멸합니다.
작동 정지 표시등은 「 」 버튼을 눌러 ESC 장치를 해제 시켰을 때 점등됩니다.

⚠ 경 고

커브길, 눈이 쌓인 도로, 동결로에서는 ESC 기능에 전적으로 의존하지 말고 안전운행에 유의 하십시오.
특히 ESC 경고등이 점멸하는 경우나 노면이 미끄러지기 쉬운 상태 또는 커브길에서는 가속하지 말고 서행하십시오.

▶ ESC OFF(작동 정지) 사용 방법

- **차량 검사 시**
  차량 검사 시에는 시동 「ON」 상태에서 「 」 버튼을 한번 눌러 (표시등 점등) ESC 기능을 정지시킨 후 차량검사를 실시하고 검사 완료 후에는 「 」 버튼을 다시한번 눌러 ESC 작동 가능 상태가 되도록 하십시오.
- **차량 운행 시**
  일상적인 차량 운행 시에는 가능한 ESC 작동 가능 상태로 운행하십시오.
  주행 중 ESC 작동 가능 상태에서 작동 정지 ( )상태로 변환시키고자 할 때에는 직선 평탄로에서 정속 주행을 하며 「 」 버튼을 누르십시오.
  특히, ESC 작동 상태(표시등 점멸)에서는 절대로 「 」 버튼을 누르지 마십시오.
  ESC 작동 상태에서 ESC 기능을 정지시키면 갑작스런 차량의 미끄러짐으로 인하여 위험한 상황이 발생할 수 있고, 경사로 등판 및 선회주행이 어려울 수 있습니다.

- 차량검사시 속도계 시험기로 속도를 측정할 때 ESC 작동을 정지시키지 않으면 ESC 기능이 작동하여 속도의 상승억제가 작용됨에 따라 속도계가 불량으로 나와 불합격 판정을 받을 수 있으므로 반드시 「 」 버튼을 눌러 ESC 작동을 정지하십시오.
- ESC 작동 가능인 상태에서 「 」 버튼을 눌러 ESC 기능이 정지되어도 ABS 및 제동성능에는 전혀 이상이 없습니다.

⚠ 경 고

ESC 작동 상태에서는 「 」 버튼을 누르지 마십시오.
미끄러운 노면을 급가속 또는 선회가속 중에 「 」 버튼을 눌러 ESC 기능을 정지시키면 갑작스런 차량의 미끄러짐으로 인하여 위험한 상황이 발생할 수 있습니다.
주행 중 ESC 작동 가능 상태에서 작동 정지 ( ) 상태로 변환시키고자 할 때에는 직선 평탄로에서 정속 주행을 하며 「 」 버튼을 누르십시오.

■ 급제동 경보 시스템 (ESS : Emergency Stop Signal)(사양 적용시)

급제동 경보 시스템은 차량 주행중에 급제동을 하거나 또는 제동중 ABS가 작동하면 브레이크 램프가 빠르게 점멸되어 후방 차량에게 위험 상황을 경고 할 수 있는 시스템입니다.
(단, 차량속도가 55km/h 이상이고 제동중 차량 감속도가 7m/s² 이상 또는 ABS 제어시에만 작동됩니다)

⚠ 주 의

비상경고등이 이미 켜져 있는 경우에는 급제동 경보시스템은 작동하지 않습니다.

5장 목차

엔진시동이 안 걸릴 경우 5-2
스타터 모터가 회전하지 않을때 5-2
스타터 모터는 정상으로 회전하나 시동이 걸리지 않을 때 5-2
배터리 방전시 점프 스타트 요령 5-2
전기장치 고장 5-4
퓨즈의 교환 5-4
파워 커넥터 5-7
엔진 오버히트(과열시) 5-8
타이어 공기압 감지 시스템(TPMS) 5-10
저압 타이어를 감지하였을 때 5-10
타이어 공기압 감지 시스템에 이상이 있을 경우 5-11
타이어를 교체할 때 5-12
타이어 펑크시의 조치 5-13
잭 5-13
잭의 지정 포인트 5-16
예비 타이어 5-18
타이어 1개만 보관하는 경우 5-21
타이어를 보관하지 않는 경우 5-21
예비 타이어 도난방지 장치 5-21
타이어 교환 방법 5-22
차량 견인 5-28
견인트럭으로 견인시 5-28
일반차량으로 견인시 5-29
고장이 나면 5-31
시동이 꺼져 견인하는 경우 5-31
교차로/ 건널목에서 시동이 꺼진 경우 5-31
고속도로에서 고장이 난 경우 5-32
주행중 시동이 꺼진 경우 5-32
브레이크 제동력이 좋지 않을 경우 5-32
노상에서 주행중 고장이 난 경우 5-33
고장 자동차 정지표지판(비상 삼각대) 5-33
사고 및 차량 화재시 응급조치 5-34
차량 화재시 응급조치 5-34
폭설 시 행동요령 5-35

엔진시동이 안 걸릴 경우

■ 스타터 모터가 회전하지 않을때

- 배터리의 방전 상태, 배터리 단자의 연결 상태를 점검하십시오.
- 자동변속기 차량은 「P」(주차) 또는 「N」(중립) 위치에서만 시동이 걸리므로 다른 위치에 있지 않은지 점검하십시오.

■ 스타터 모터는 정상으로 회전하나 시동이 걸리지 않을 때

연료량을 점검하십시오.

※ 계속해서 시동이 걸리지 않을 때는 긴급 출동 지원센터로 연락하여 응급조치를 받으십시오. (책자 뒷부분의 「긴급출동서비스 안내」편을 참조하십시오.)

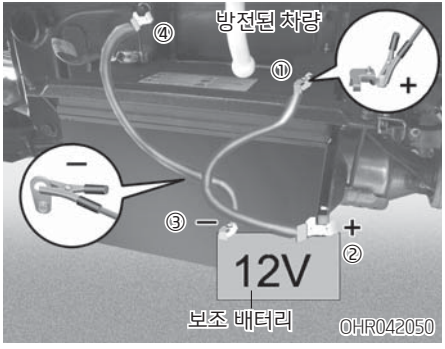

■ 배터리 방전시 점프 스타트 요령

배터리가 방전된 경우에는 타차량의 배터리나 보조 배터리를 점프 케이블로 연결하여 시동을 걸 수 있습니다. 점프 스타트는 잘못하면 대단히 위험하므로 되도록 전문가에게 의뢰하십시오.

1. 보조배터리가 12V인지 확인하십시오.
2. 방전된 차량의 모든 전기장치를 끄십시오.
3. 방전 배터리의 양극(+) ①과 보조 배터리의 양극(+) ②을 점프 케이블로 연결하십시오.
4. 보조 배터리의 음극(-) ③과 방전된 차체 ④에 점프 케이블을 연결 하십시오.
   엔진이 시동될 때 움직이는 부품의 근처나 배터리의 단자에 절대 연결하지 마십시오.
5. 타 차량의 배터리에 연결할 경우는 타 차량의 시동을 먼저 걸어 엔진회전 2000rpm 이상을 유지한 상태에서 몇 분 기다리십시오.
6. 방전된 차량의 시동을 거십시오.
7. 엔진 시동이 되면 음극(-)에 연결된 점프 케이블을 먼저 분리한 다음, 양극(+)끼리 연결된 점프 케이블을 분리하십시오.

⚠ 주 의

- 시동되어 있는 동안 배터가 충전됩니다. 배터리 점프 후에는 일정시간 시동을 끄지 마십시오.
- 시동 유지시간 또는 배터리의 방전 상태에 따라 재시동이 걸리지 않을 수도 있습니다.

※ 더블캡 차량의 배터리는 뒷좌석 쿠션을 앞쪽으로 들어올려 배터리 커버를 탈거하면 볼 수 있습니다.

⚠ 경 고

- 점프 스타트 중에 점프 케이블의 양극(+)과 음극(-)이 서로 닿지 않도록 하십시오. 서로 닿을 경우, 불꽃이 튀어 위험합니다.
- 배터리가 작동되는 동안에는 불꽃에 의해 폭발할 수 있는 가스가 발생되므로 배터리로부터 불꽃을 멀리 하십시오.
- 방전된 배터리가 얼었거나 배터리액의 양이 적으면 점프 스타트 시 배터리의 파열 및 폭발의 위험이 있습니다.
- 보조 배터리와 방전된 배터리를 점프 케이블로 연결할 때는 방전된 배터리의 음극(-) 단자를 직접 연결하지 마시고 배터리로부터 멀리 떨어진 견고한 금속에 접지 시키십시오. 직접 연결시 폭발의 위험이 있습니다.

전기장치 고장

⚠ 경 고

- **배터리에는 부식력이 강한 묽은 황산액이 있으므로 배터리액이 신체나 옷, 차체에 묻지 않도록 주의하십시오.**
  만약 배터리액이 눈이나 신체 에 묻었으면 즉시 오염된 옷을 벗고 그 부위를 깨끗한 물로 약 15분 정도 씻어낸 후 전문의사의 진단을 받으십시오. 구급차로 이송되는 경우 부드러운 천이나 스폰지에 물을 묻혀 계속 그 부위를 닦아내십시오.
- **자동변속기 장착 차량은 밀어서 시동을 걸 수 없으며 수동변속기 장착 차량은 밀어서 시동을 거는 경우 촉매변환장치가 손상될 위험이 있으므로 가급적 삼가십시오.**
- **보조 배터리는 반드시 12V로 하십시오. 전압이 일치하지 않은 경우, 배터리 파열 및 폭발의 위험이 있습니다.**

■ 퓨즈의 교환

라이트와 각종 액세서리 전기장치에 대한 퓨즈박스는 운전석 좌측 대쉬보드 밑과 엔진룸에 있으며, 박스 내부에는 각 전기회로별 퓨즈들이 있습니다. 갑자기 전기 장치가 작동되지 않으면 다음과 같이 의심스러운 퓨즈를 뽑아서 확인/ 교환합니다.

1. 시동 스위치를 「OFF」시키고 모든 전기 장치 스위치를 끕니다.
2. 실내 퓨즈박스 커버에 있는 퓨즈집게를 이용하여 의심스러운 퓨즈를 뽑아 봅니다.
3. 끊어진 퓨즈가 발견되면 그밖의 다른 퓨즈들도 점검하십시오.
4. 같은 용량의 새로운 퓨즈로 교환하여 제자리에 확실히 삽입합니다. 동일용량의 예비퓨즈가 없으면 시거라이터 같은 일시 사용하는 회로의 퓨즈를 임시로 사용합니다. 임시로 사용하는 퓨즈는 가능한 빨리 새 퓨즈로 교환하십시오.

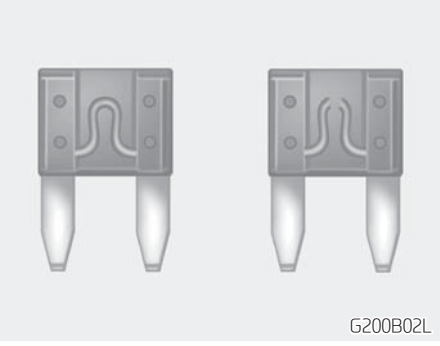

⚠ 주 의

- 퓨즈를 제거하기 위해 드라이버나 금속물체를 이용하지 마십시오. 합선 등으로 인해 전기 장치에 큰 손상을 입힐 수 있습니다.
- 규정용량의 퓨즈를 사용치 않거나, 철사, 구리선 또는 은박지 등을 사용하면 전기장치에 과부하가 발생하여 관련 전기장치가 손상되거나 화재가 발생할 수 있습니다.

⚠ 주 의

- 퓨즈를 교환하여도 곧 끊어지는 경우는 배선 계통에 결함이 있는 것이므로 자사 직영 서비스센터 또는 서비스협력사에서 점검 및 정비를 받으십시오.
- 라디오, 시계와 관련된 퓨즈를 교환한 경우에는 시간 및 방송국 선택을 재조정 해야 합니다.
- 퓨즈를 제거하기 위해 드라이버나 금속물체를 이용하지 마십시오. 합선 등으로 인해 전기 장치에 큰 손상을 입힐 수 있습니다.
- 전기가 공급되는 상태에서 퓨즈를 분리하면 전기장치가 손상될 수 있습니다. 퓨즈 반드시 시동키 「LOCK」위치에서 교환 하십시오.

⚠ 경 고

- 차량의 전기 배선을 추가 또는 임의로 변경하지 마십시오.
- 같은 용량의 퓨즈로 교환하고 다른 용량의 퓨즈로는 절대로 교환하지 마십시오. 만일, 높은 용량의 퓨즈로 교환시 전기 배선 손상의 원인 및 화재의 위험이 있습니다.

알아두기

퓨즈 라벨 표기 정보

차량 전장품 사양 적용에 따라 퓨즈 라벨에 표기되어 있는 전장품이 미 장착 될 수 있습니다.

▶ 실내퓨즈(I/P정션)박스

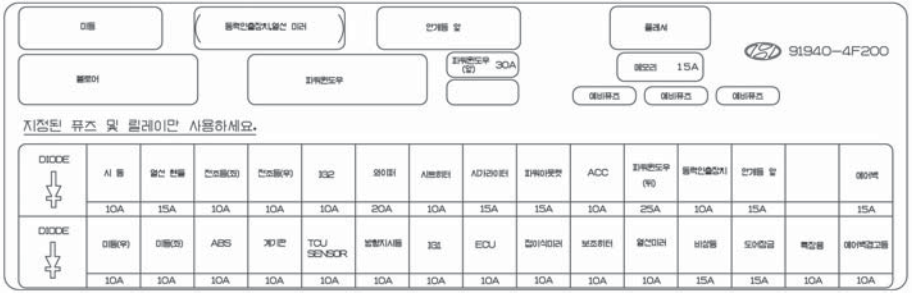

OHR072101

▶ 엔진룸 퓨즈 및 릴레이(U/H 정션) 박스

OHR072102

⚠ 주 의

- **릴레이 교환시 에어컨 릴레이(케이스 색깔: 노란색 철판)를 미등 및 전조등 릴레이(케이스 색깔:검은색 플라스틱)에 장착할 경우 화재발생 가능성이 있으니 오장착 되지 않도록 주의하십시오.**
- **릴레이 및 퓨즈 교환시는 퓨즈 박스 커버에 부착되어 있는 내용을 확인한 후 교환하십시오.**
- **취급설명서 내의 퓨즈 박스 라벨은 설계상의 변동으로 차량 내부에 있는 라벨과 일치하지 않을 수 있습니다. 이럴 경우에는 차 내부에 있는 라벨을 참고하십시오.**

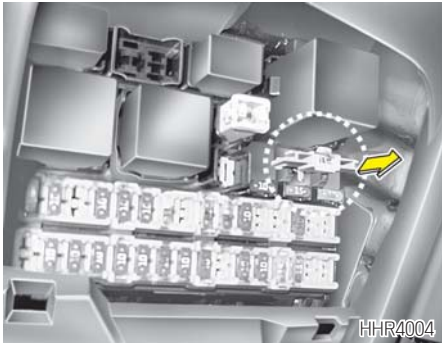

■ 파워 커넥터

1개월 이상 장시간 차량을 주차시켜 놓을 경우, 배터리의 자가 방전을 방지하기 위하여 장기간 주차하기 전에는 다음과 같이 하십시오.

1. 엔진을 끄십시오.
2. 전조등과 미등을 끄십시오.
3. 운전석 핸들 좌측에 있는 실내 퓨즈박스를 여시고, 파워 커넥터를 당겨 놓으십시오.
   파워 커넥터를 당겨 놓으면, 실내등, 오디오 및 시계 등 일부 전기 장치가 작동하지 않습니다.
   파워 커넥터를 눌러 재 장착한 후에는 오디오, 시계등을 재셋팅해야 합니다.
   파워 커넥터를 당겨 놓아도, 인위적인 전기 장치의사용, 예를 들어 엔진시동이 안된 상태에서 전조등 작동이나 다른 전기 장치의 사용으로 인한 배터리의 방전 가능성은 여전히 존재합니다.

⚠ 주 의

차량을 운행하고자 할 경우에는 반드시 파워 커넥터를 장착한 상태에서 운행하십시오.

엔진 오버히트(과열시)

냉각수 온도 게이지가 장시간 적색눈금을 가리키면 엔진 오버히트가 발생되며 엔진의 출력이 떨어지고 엔진이 너무 뜨거워 노킹(Knocking) 현상이 발생합니다.

이럴 경우 다음과 같이 조치하십시오.

1. 가능한 빨리 도로 옆 안전한 곳에 주차합니다.
2. 변속 레버를 중립위치에 놓고 주차 브레이크를 당깁니다. 에어컨이 켜져 있으면 「OFF」시키십시오.
3. 냉각수가 차 밑으로 흘러 넘치거나 수증기가 후드 위로 새어나오면 엔진을 공회전상태로 하고 냉각수 넘침이나 수증기가 멈출 때까지 후드를 열지 마십시오.

알아두기

노킹(knocking) 현상이란?
엔진의 연료실 벽을 작은 해머로 빠른 속도로 두드리는 듯한 소리가 발생하는 현상

4. 냉각수가 넘치지 않거나 수증기가 새어나오지 않으면, 엔진 시동을 켠 상태로 동승석을 들어올려 통풍이 잘 되도록 엔진을 냉각시킵니다. 이때 냉각팬이 작동하는지를 확인하십시오. (좌석을 들어올리는 방법은 3-23 페이지를 참조하십시오.)

⚠ 경 고

동승석을 들어올릴 때 뜨거운 수증기나 물이 뿜어져 나오거나 좌석 아래쪽이 뜨거울 수 있으므로 주의하십시오.

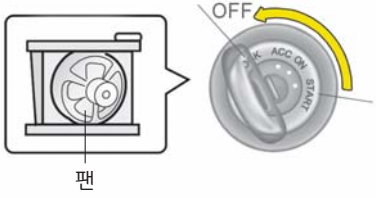

HHR4008

⚠ 주 의

팬이 회전하지 않으면 시동을 꺼 주십시오.

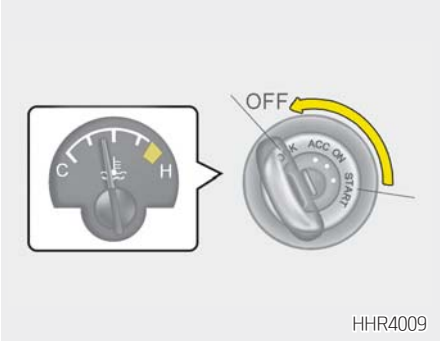

5. 냉각수 온도 계기가 내려간 후 엔진 시동을 끄십시오.

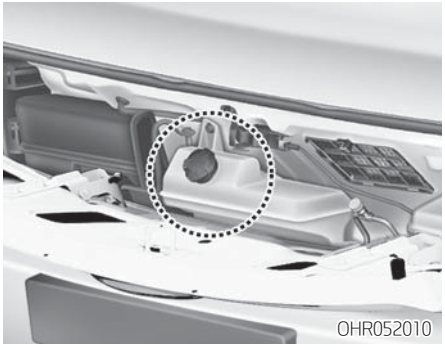

6. 엔진을 충분히 냉각시키고 다음 사항을 점검하여 조치합니다.
   - 냉각수 보조 탱크에 냉각수량이 충분한지 여부(「F」와 「L」사이에 있는지)
   - 워터 펌프 구동벨트가 끊어졌는지, 벨트 장력이 적당한지 여부
   - 라디에이터, 호스 등에서 냉각수 누수여부

⚠ 경 고

- **엔진 작동 중 손이나 옷이 팬이나 구동벨트에 닿지 않도록 주의하십시오.**
- **엔진이 뜨거울 때는 화상우려가 있으므로 라디에이터 캡을 열지 마십시오.**

⚠ 주 의

- **냉각수 부족으로 엔진이 과열되었을 때 급하게 차가운 냉각수를 넣으면 엔진에 균열이 생길 수 있으므로 천천히 조금씩 보충하십시오.**
- **차를 세운 뒤 엔진시동을 즉시 끄지 마십시오. 수온이 급상승하여 엔진이 고착될 수 있습니다.**

※ 다음의 경우 가능한 빨리 자사 직영 서비스센터나 서비스협력사에서 점검 및 수리하십시오.

(1) 워터 펌프 구동벨트가 끊어졌거나 냉각수가 샐 경우
(2) 오버히트가 재발생 할 우려가 있을 경우
(3) 냉각수량이 점점 줄어들 때
(4) 냉각 팬이 돌지 않을 때

타이어 공기압 감지 시스템(TPMS)(사양 적용시)

타이어 공기압 감지 시스템(TPMS)은 각 휠에 장착되어있는 센서를 통해 일정기준 이하로 타이어의 공기압이 떨어지면 운전자에게 알려주는 장치입니다.

※ TPMS - Tire Pressure Monitoring System

■ 저압 타이어를 감지하였을 때

공기압이 현저하게 낮아진 타이어를 감지하였을 때 계기판에 저압 타이어 경고등이 점등됩니다.
경고등이 점등되면 즉시 속도를 낮추고, 급커브는 자제하십시오.
자사 직영 서비스센터 또는 서비스협력사에 의뢰하여 타이어의 상태를 점검한 후, 추천공기압에 맞도록 공기압을 조정 하십시오.
자사 직영 서비스센터 또는 서비스협력사가 너무 멀리 있거나, 공기압을 조정할 수 없는 상태일 때는 예비 타이어로 교환하십시오.

본 차량의 추천 공기압은 7장, 「타이어 및 휠」의 공기압 제원을 참조하십시오.

⚠ 주 의

- 타이어 공기압을 조정할 때에는 타이어가 차가운 상태에서 하십시오. 차가운 타이어는 3시간 이내에 주행한 적이 없거나, 1.6km 이내로 운전한 차의 타이어를 말합니다.
- 적정 공기압으로 맞춰 놓아도 날씨가 추워지면 저압 타이어 경고등이 켜질 수 있습니다. 이는 온도에 비례하여 공기압이 낮아지는 것이므로 TPMS 기능에 이상이 있는 것은 아닙니다. 타이어 상태를 점검한 후 추천공기압에 맞도록 조정하십시오.
- 외기온도가 급격히 올라가거나 내려가는 상태에서 주행할 경우, 타이어 공기압을 사전에 체크하여 추천공기압에 맞게 조정한 후 운전하십시오.
- 예비 타이어를 포함하여 모든 타이어는 추천 공기압이 유지될 수 있도록 정기적으로 점검해야 합니다.

⚠ 경 고

- 안전한 주행을 위해, 타이어 공기압 감지 시스템에만 의존하지 마십시오. 정기적으로 타이어 공기압을 점검하십시오.
- 저압 타이어로 계속 운전하면 타이어가 과열되어 파손될 수 있습니다. 또한 타이어 수명, 차량 조작능력, 브레이크 제동력, 연비가 떨어지며, 차체를 불안정하게 할 수 있습니다.
  반드시 자사 직영 서비스센터 또는 서비스협력사에 의뢰하여 적정 공기압을 유지하십시오.

(깜빡인 후 켜짐)

OBH068004

■ 타이어 공기압 감지 시스템에 이상이 있을 경우

타이어 공기압 감지 시스템에 이상이 있을 경우, 계기판에 ( )경고등이 깜빡인 후 켜집니다. 즉시 자사 직영 서비스센터 또는 서비스협력사에 점검을 의뢰하십시오.

⚠ 주 의

- 타이어 공기압 감지 시스템의 정상적인 작동을 방해하는 경찰서, 관공서, 방송국, 군부대, 송신탑 근처를 주행할 경우 TPMS 경고등이 켜질 수 있습니다. 경고등이 일정시간 깜빡인 후 켜질 수 있습니다.
- 스노우 체인이 차량에 장착되었을 때에도 타이어 공기압 감지 시스템의 정상적인 작동을 방해하여 TPMS 경고등이 일정시간 깜빡인 후 켜질 수 있습니다.
- 차량에 소비자가 별도 구매한 전장품(노트북, 휴대폰, 충전기, 오디오/네비게이션, 원격시동장치, 무선 통신 장치 등)을 장착, 사용할 경우 TPMS 경고등이 일정시간 깜빡인 후 켜질 수 있습니다.
- 타이어 공기압 감지 센서에 이상이 있을 때 타이어 공기압 감지 시스템을 장착한 다른 차량 가까이 주행하면 일시적으로 TPMS 경고등이 켜지지 않을 수 있습니다.

■ 타이어를 교체할 때

각 타이어 휠에는 타이어 공기압 감지 센서가 장착되어 있습니다. 예비 타이어로 교체했을 경우 예비 타이어에는 타이어 공기압 감지 센서가 장착되어 있지 않으므로 차량을 출발시키면 10분안에 TPMS 경고등이 일정시간 깜빡인 후 켜집니다.
자사 직영 서비스센터 또는 서비스협력사에 의뢰하여 타이어 공기압 감지 센서가 장착된 타이어 휠로 교체하십시오.
타이어 공기압 감지 센서가 장착된 타이어로 교체 후 몇 분간 운전하면 TPMS 경고등은 꺼집니다. 계속해서 TPMS 경고등이 꺼지지 않으면 자사 직영 서비스센터 또는 서비스협력사에 의뢰하십시오.

⚠ 주 의

- 타이어 공기압 감지 시스템이 장착된 차량에는 어떠한 타이어 방수제도 사용하지 마십시오. 타이어 공기압 감지 센서가 손상될 수 있습니다.
- 못이나 도로 파편으로 인해 갑작스런 타이어 손상은 감지되지 않습니다.
- 타이어 공기압 감지 시스템의 부품을 임의로 조정하거나 교체하지 마십시오.
  타이어 공기압 감지 시스템의 정상적인 작동을 방해합니다.
- 정확히 저압 타이어를 감지 하기 위해서는 각 휠에 타이어 공기압 감지 센서가 장착되어 있어야 하며, 그 이외의 장소(예비 타이어 포함)에 타이어 공기압 감지 센서가 있으면 경고등이 켜질 수 있습니다.
- 타이어를 교체할 때 타이어 공기압 감지 센서가 분실 또는 손상되지 않도록 주의하십시오.

⚠ 경 고

- 외부요인으로 인한 갑작스런 타이어 손상은 즉시 감지되지 않습니다. 차체가 불안정하면 곧바로 가속페달에서 발을 떼고 천천히 안전한 장소로 이동하여 차량을 점검하십시오.
- 타이어 공기압 감지 시스템의 작동을 방해하는 어떠한 개조, 변형도 하지 마십시오.
- 시중에서 판매하는 휠에는 타이어 공기압 감지센서가 없습니다. 안전을 위해 타이어 공기압 감지 센서가 장착된 순정 휠을 사용하십시오.

타이어 펑크시의 조치

▶ 차량 정비 공구 위치

- 차량출고시 공구 및 잭은 운전석 뒤편에 보관되어 있습니다.

■ 잭

▶ 탈거

1. 운전석 각도 조절 레버를 당겨서 등받이를 앞으로 최대한 숙입니다.
2. 고정용 볼트를 풀어 잭을 꺼냅니다.
   (시계반대 방향으로 돌려 풀어 주십시오.)

⚠ 주 의

- **공구나 잭, 잭핸들은 정해진 곳에 보관하십시오. 글로브 박스 등에 방치할 경우, 예기치 못한 사고 등으로 이어질 수 있습니다.**
- **제공된 잭은 다른차에 사용하거나 타이어 교환 및 타이어 체인 탈착이외의 용도에는 사용하지 마십시오.**

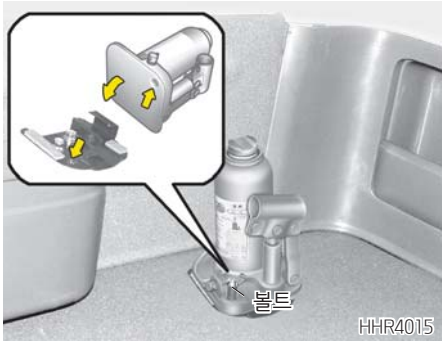

▶ 장착

1. 운전석 각도 조절 레버를 당겨서 좌석 등받이를 앞으로 최대한 숙입니다.
2. 잭 구멍과 브라켓트 구멍 위치를 맞추어 놓습니다.
3. 잭을 뒤로 완전히 밀착시켜 잭이 돌아가지 않게 한 다음 고정용 볼트로 조입니다.

⚠ 주 의

운행중 소음이나 관련 부품의 손상을 방지하기 위하여, 잭을 장착할때 충돌이나 급제동시에도 움직이지 않도록 확실히 고정하십시오.

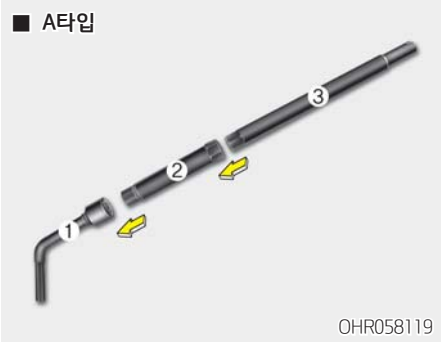

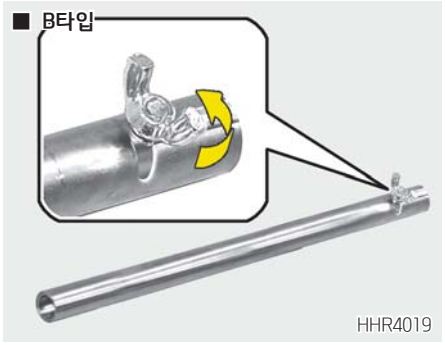

▶ 잭 올리는 방법

1. A타입 - 렌치(1), 핸들 소(2), 핸들 대(3)을 위의 그림과 같이 조립하십시오.

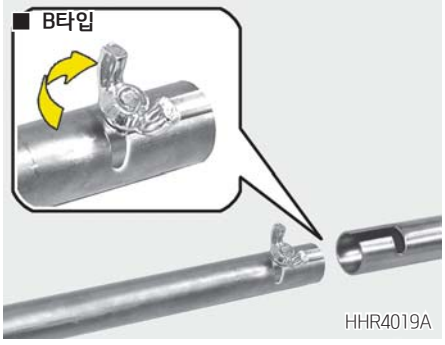

1. B타입 - 잭 핸들의 고정용 볼트를 풀어 잭 핸들을 분리합니다.
   핸들을 역으로 끼워 놓고 고정용 볼트를 조입니다.

2. 잭 밸브가 닫혀 있는지 확인합니다. (잭 핸들을 잭밸브에 장착하고 시계 방향으로 돌려서 확실하게 잠겨 있는지 확인합니다.)

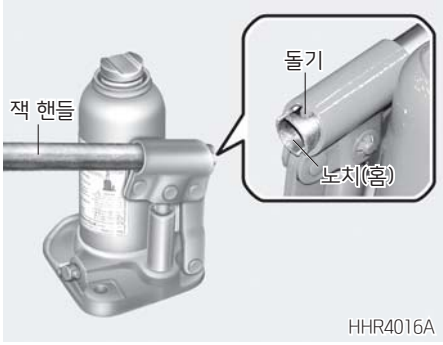

3. 잭 핸들을 펌프 브라켓트에 삽입하고 잭 핸들 끝단의 노치(홈)부분을 돌기에 끼워 고정합니다.

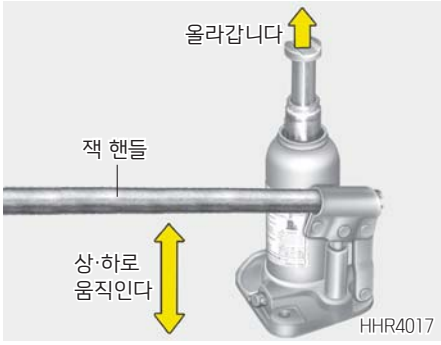

4. 잭 핸들을 상하로 움직여서 잭을 올립니다.

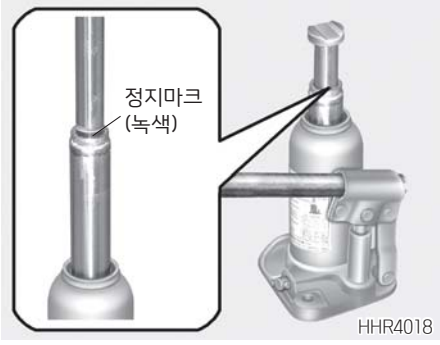

⚠ 주 의

잭을 들어올리는 중에 상승 정지 마크(녹색칠)가 보이면 잭 핸들의 조작을 중지하십시오. 그 상태로 잭을 계속 들어올리면 잭 고장의 원인이 됩니다.

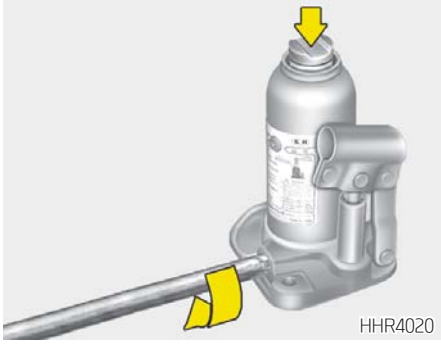

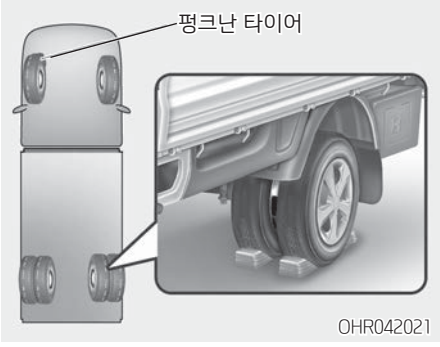

▶ 내리는 방법

1. 잭 핸들 끝단의 노치(홈)부분을 밸브에 끼워 주십시오.
2. 잭 핸들을 천천히 시계반대 방향으로 돌려 밸브를 풀어 주십시오.
   - 밸브는 2회이상 풀지 마십시오.
3. 잭 상부를 눌러 압축시킵니다.
4. 잭을 압축시킨 후 잭 밸브를 시계방향으로 끝가지 돌려 놓으십시오.

■ 잭의 지정 포인트

1. 비상경고등을 켜고 가속 페달에서 발을 떼고 서서히 감속시킨 후 가볍게 제동하여서 차를 도로옆 교통 소통이 적은 안전한 곳에 주차시킵니다.
2. 차를 평탄하고 단단한 곳에 세우고 엔진 시동을 끈후, 기어를 1단(자동변속기:「P」(주차)위치)에 넣고 주차브레이크를 완전히 당긴다음 잭을 설치하는 타이어의 대각선 방향에 있는 타이어의 앞·뒤에 고임목을 받치십시오.
3. 잭은 지정된 잭 포인트에만 고정하십시오.

⚠ 주 의

- 잭은 반드시 지정된 위치에 설치하십시오. 지정된 위치 이외에 설치하면 차체가 손상될 수 있습니다.
- 잭은 견고하고 평탄한 곳에서 사용하십시오.
- 동일한 차종에 장착된 잭만 사용하십시오.

■ 앞쪽

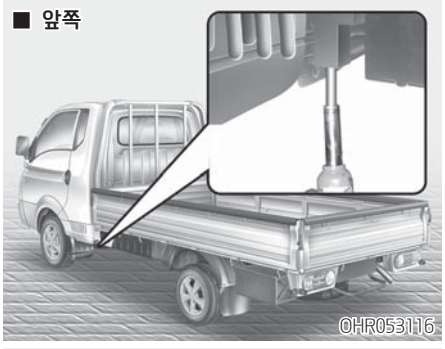

■ 뒤쪽

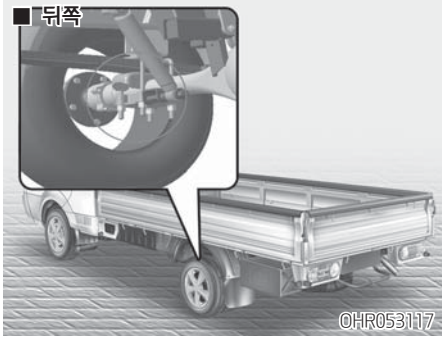

⚠ 경 고

- 도로 한가운데서 잭을 사용하지 마십시오.
- 잭의 최대 하중을 초과하지 마십시오.
- 반드시 지정된 잭 포인트에 사용하십시오.
- 잭을 사용하는 동안 엔진 시동을 걸지 마십시오.
- 잭이 사용되는 동안 차 밑으로 들어 가지 마십시오. 차량이 잭에서 떨어지면 심각한 상해나 사망을 초래할 수 있습니다.
- 잭의 높이를 높이는 경우 타이어가 지면으로부터 약간만 위로 올라가게 하십시오. 차를 필요이상으로 높이면 위험합니다.
- 잭이 빠지면 대단히 위험하므로 차를 들어올린 상태로 방치하거나 차 밑으로 들어가거나 차를 흔들리게 하는 행동은 절대로 하지 마십시오.

⚠ 경 고

- 잭은 타이어 교환시를 제외하고는 사용하지 마십시오. 또한 차를 잭 이외의 것으로는 들어올리지 마십시오.
- 잭을 사용할 때 탑승자는 모두 내려 주십시오.
- 잭을 사용하여 차량을 들어 올린 상태에서 엔진시동을 삼가 십시오.
- 장시간으로 잭을 사용하여 차량을 들어 올릴 경우에는, 안전을 위하여 각목 등으로 차량을 지탱하여 주십시오. 차량이 잭에서 떨어지면 심각한 상해를 초래할 수 있습니다.

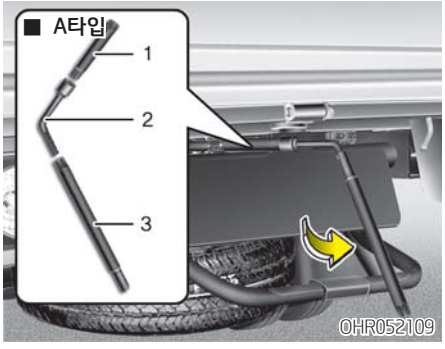

■ 예비 타이어

※ 예비타이어는 2WD 사양의 경우 2개(전륜용 1개 및 후륜용 1개), 4WD 사양의 경우 1개가 제공됩니다.

▶ 탈거(A타입)

1. 핸들 소(1), 렌치(2), 핸들 대(3)을 위의 그림과 같이 조립하십시오.
2. 리어 게이트 아래에 스페어 휠 캐리어 마운팅 브라켓트에 핸들 소(1)를 연결하십시오.
3. 스페어 타이어가 땅에 닿아 와이어가 느슨해 질 때까지 시계 반대 방향으로 돌리십시오.

▶ 탈거(B타입)

1. 리어 게이트 아래에 스페어 휠 캐리어 마운팅 브라켓트에 스페어 휠 캐리어 렌치를 설치 하십시오.
2. 스페어 휠 캐리어 렌치에 휠 너트 렌치를 연결하십시오.
3. 스페어 타이어가 땅에 닿아 와이어가 느슨해 질 때까지 시계반대 방향으로 돌리십시오.

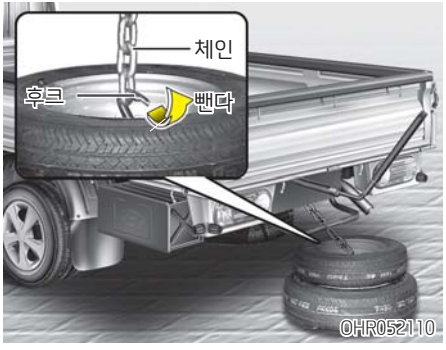

4. 타이어 서포트의 후크에서 체인을 빼십시오.

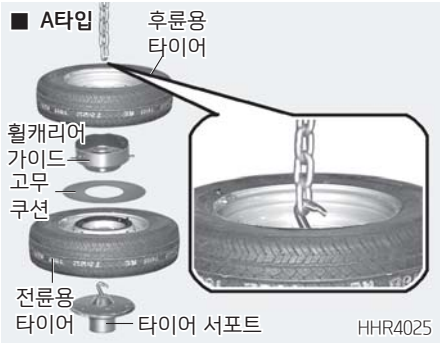

▶ 장착(2WD차량)

1. 타이어 서포트 위에 전륜용 타이어, 휠 캐리어 가이드, 고무 쿠션, 후륜용 타이어를 그림의 방향으로 적재하고 타이어 서포트를 당겨 빼냅니다.

▶ 장착(4WD차량)

1. 타이어 서포트 위에 타이어를 그림의 방향으로 적재하고 타이어 서포트의 후크를 당겨 빼냅니다.

2. 타이어 서포트의 후크에 체인을 끼웁니다.

■ A타입

■ B타입

3. 탈거할 때와 같은 방법으로 핸들을 홈에 끼우고 감아 올리십시오.
4. 타이어를 감아 올린 후, 단단하게 조인 후 역전되지 않도록 핸들을 빼십시오.

⚠ 주 의

- **스페어 타이어를 손이나 발로 흔들어 덜걱거림이 없는가를 확인하십시오.**
- **스페어 휠 캐리어 렌치를 돌릴 때 이상하게 무거운 느낌이 드는 경우는 캐리어 불량이므로 타이어를 짐칸에 보관한 후, 가까운 자사 직영 서비스센터 또는 서비스협력사에서 수리하십시오.**

<전륜용 타이어>

HHR4051

<후륜용 타이어>

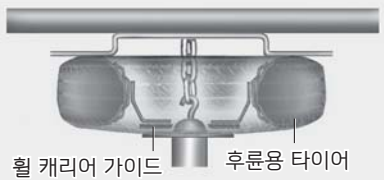

HHR4052

■ 타이어 1개만 보관하는 경우

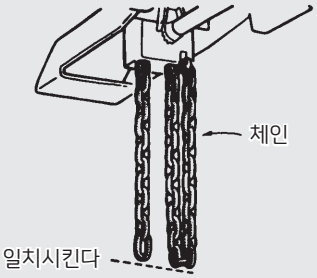

HHR4027

■ 타이어를 보관하지 않는 경우

1. 운전중에 이물이 끼일 수가 있으므로 체인을 감아 올려 그림과 같은 상태로 합니다.
2. 타이어 서포트와 고무 쿠션, 휠 캐리어 가이드는 분실되지 않도록 보관합니다.

HHR4028

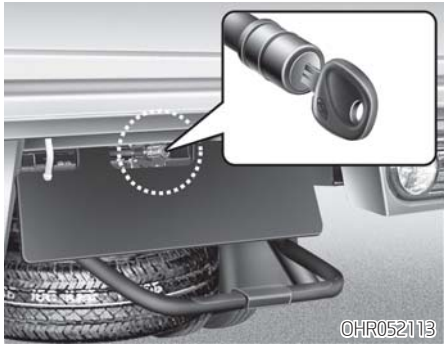

OHR052113

■ 예비 타이어 도난방지 장치(사양 적용시)

스페어 휠 캐리어 마운팅 브라켓트에 키 세트를 설치하여 차량 시동 키로만 스페어 타이어를 탈거 할 수 있는 장치입니다.

키 세트에 시동키를 꽂아 키와 함께 잠금 장치를 탈거 할 수 있습니다. 장착 시에는 키가 삽입된 잠금장치를 스페어 휠 캐리어 샤프트 볼트에 삽입 후 누르면 키를 탈거 하면서 잠금할 수 있습니다.

⚠ 주 의

- 차량의 스페어 타이어를 교환 할 경우 항상 바른자세로 교체하시기 바랍니다. 허리부상의 원인이 될 수 있습니다.
- 스페어 타이어를 탈거후 재장착시에는 완전히 고정되게 하십시오.
- 스페어 타이어는 항상 사용가능한 상태를 유지하십시오.
- 서포트가 휠 중앙의 정확한 위치에 맞지 않았거나 스페어 타이어가 차량에 장착된 상태에서 완전히 고정되지 않은 경우에는 운행 중 유동에 의해 스페어 타이어 이탈의 원인이 될 수 있으므로 주의하십시오.
- 만약 장착 후 유동이 있는 경우는 재장착하거나, 자사 직영 서비스센터에서 점검을 받으십시오.
- 스페어 타이어를 차량에 장착할 때는 장착 방향을 반드시 준수하여 장착하십시오.
- 스페어 타이어를 손이나 발로 흔들어 덜걱거림이 없는가를 확인하십시오.

⚠ 경 고

스페어 타이어를 내릴 때에는 스페어 휠 캐리어 렌치를 확실히 잡고 천천히 돌리십시오. 스페어 휠 캐리어 렌치로 부터 휠 너트 렌치가 분리되면 상해를 입을 수도 있습니다.

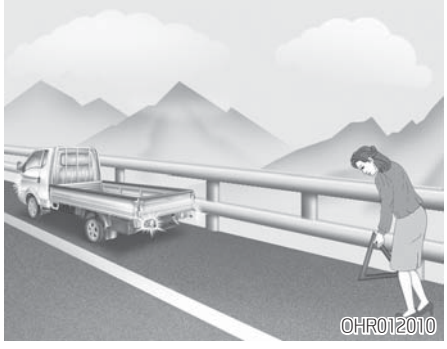

■ 타이어 교환 방법

1. 비상 경고등을 켜고 가속 페달에서 발을 떼고 서서히 감속시킨 후 가볍게 제동하여서 차를 도로옆 교통 소통이 적은 안전한 곳에 주차시킵니다.

⚠ 경 고

- 타이어 교환은 반드시 경사없는 평탄하고 안전한 장소에서 실시 하여 주십시오.
- 도로 옆으로 정차시 급브레이크를 밟지 마십시오. 사고의 원인이 될 수 있습니다.

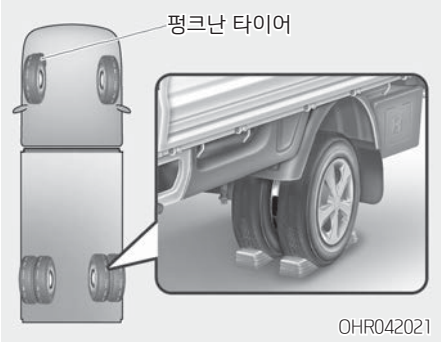

2. 차를 평탄한 곳에 주차시키고 엔진 시동을 끈 후 기어를 1단(자동변속기 : 「P」(주차)위치)에 넣고 주차 브레이크를 완전히 채운 다음, 잭을 설치해야 하는 타이어의 대각선에 있는 타이어의 앞·뒤에 고임목을 받히십시오.

3. 잭, 잭 핸들, 스페어 타이어 및 차량 정비공구를 꺼내서 펑크난 타이어쪽 가까운 곳에 놓습니다. 잭 탈거방법은 5장 「잭」을 참조하십시오.

⚠ 경 고

꺼낸 스페어 타이어는 잭이 넘어지는 경우를 대비해 잭에서 가까운 차밑에 놓으십시오. 차량이 잭에서 떨어지면 심각한 상해를 초래할 수도 있습니다.

4. 잭을 교환할 타이어에서 가까운 잭 포인트에 설치하십시오.
   5장 「잭의 지정 포인트」를 참조 하십시오.

⚠ 주 의

- **잭은 반드시 지정된 위치에 설치하십시오. 지정된 위치 이외에 설치하면 차체가 손상될 수 있습니다.**
- **잭은 견고하고 평탄한 곳에서 사용하십시오.**
- **동일한 차종에 장착된 잭만 사용하십시오.**

5. 후크를 홈에 끼워 휠 커버를 분리하십시오. (휠 커버 장착 차량)

⚠ 주 의

반드시 차량 주변에 장애물이 없는 지 확인 후 휠 커버를 분리하십시오.

※ 4WD 사양의 경우 뒷바퀴에 1개의 타이어가 장착되어 있습니다.

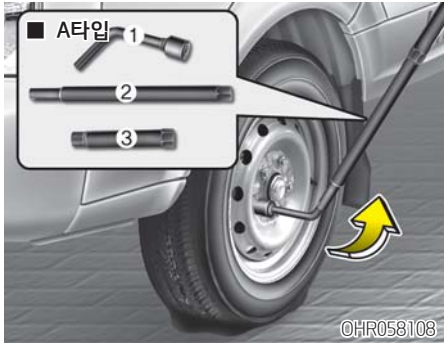

6. A타입 - 렌치(1), 핸들 대(2), 핸들 소(3)을 위의 그림과 같이 조립하십시오.
   렌치의 육각부 모양을 휠 너트에 끼운 후 시계 반대 방향으로 돌려 약간 (약 1바퀴)풀어 놓습니다.

6. B타입 – 휠 너트 렌치로 휠 너트를 약간(약 1 바퀴) 풀어(시계 반대 방향) 놓습니다.

7. 타이어가 지면에서 약간 뜰때까지 잭을 들어 올리고 휠 너트를 풀어 타이어를 빼냅니다. 잭 업은 잭이 바르게 고정된 것을 확인하면서 실행하십시오.
   5장 「잭 올리는 방법」을 참조 하십시오.
8. 허브면 및 휠 장착면의 더러운 것을 깨끗이 제거하고 스페어 타이어를 휠 볼트에 맞춰서 장착 합니다.
9. 스페어 타이어 장착 후, 휠 너트의 테이퍼부가 휠 구멍의 시트부에 살짝 닿거나 타이어가 덜컹거리지 않을 정도로 휠 너트를 시계방향으로 조이십시오.

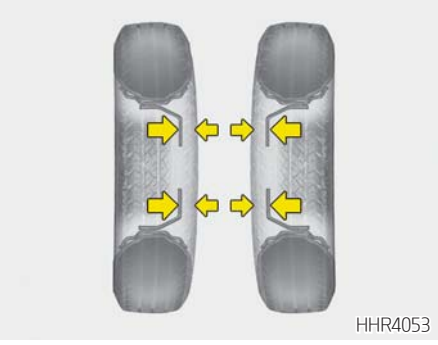

- 휠과 휠 접촉면의 더러운 것을 깨끗이 제거하십시오.

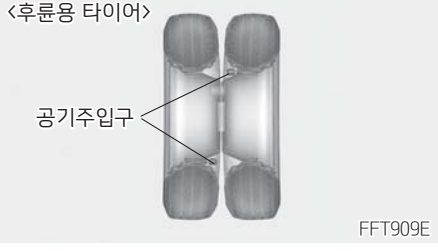

- 후륜용 타이어는 타이어 공기 주입구가 반대 위치가 되도록 장착하십시오.

■ A타입

■ B타입

10. 타이어가 지면에 닿을때까지 잭을 내리고 휠 너트를 대각선 순서로 2~3회에 걸쳐 완전히 조입니다.

- 조임방향 : 시계 방향
- 최종 조임은 확실하게 조여 주십시오.

	조임토크
전륜	15 ~ 20 kg.m
후륜	15 ~ 20 kg.m

11. 휠 커버의 밸브 표시부를 스틸 휠의 밸브 위치에 맞춘 후 휠 커버의 중앙부를 손으로 눌러서 장착합니다. (휠 커버 장착 차량)

12. 잭을 내리고 차량으로부터 탈거합니다.
13. 각종 공구 및 탈거한 타이어를 정해진 위치에 놓습니다.
14. 가까운 자사 직영 서비스센터나 서비스협력사에 들러 타이어의 공기압을 점검합니다.

⚠ 주 의

- 앞 바퀴의 휠 커버 장착 시 휠 커버의 밸브 표시부와 휠의 밸브 위치가 맞지 않을 경우 휠 커버가 제대로 장착되지 않으며, 무리하게 장착할 경우 파손될 수 있습니다.
- 스페어 타이어가 움직이지 않는가를 다시한 번 확인하여 항상 확실히 고정시키십시오.
- 스페어 타이어 장착시에는 급출발, 급제동을 삼가십시오.

⚠ 주 의

- 휠 너트는 원래 타이어에 장착된 너트 또는 동일한 사양의 너트를 사용하십시오.
- 휠 볼트, 너트에는 절대로 오일을 바르지 마십시오. 지나치게 조이는 원인이 됩니다.
- 휠 너트를 조이거나 풀 때 휠 너트 렌치를 발로 밟거나 파이프를 연결하여 필요 이상으로 조이지 마십시오.
- 타이어 장착시 부착 부위가 더러우면 너트가 이완되는 원인이 되므로 타이어가 닿는 모든 면을 청소한 후 장착하십시오.

⚠ 경 고

다른 종류의 타이어를 혼용해 사용하거나 규정 사이즈 이외의 타이어를 사용하는 것은 차의 안전성을 저해하므로 절대로 피하십시오.
단, 타이어 펑크 등 긴급상황이 발생하였을 때는 한시적으로 제공된 타이어 및 휠과 사이즈가 다른 임시 타이어를 사용할 수 있습니다.

⚠ 주 의

- 또한 휠 너트의 나사부가 마모되어 있으면 디스크 휠에 변형이나 균열이 일어나므로 교환하십시오.
- 타이어를 교환한 후 주행 중에 핸들이 흔들리거나 차체에 진동이 생길 때는 타이어의 균형이 맞지 않는 것이므로 타이어의 균형을 맞추십시오. 맞춘 후에도 불균형 상태가 계속될 때는 자사 직영 서비스센터 또는 서비스협력사에 정비를 의뢰하십시오.
- 타이어를 교환했을 때는 약1,000 km 주행 후 다시 한번 휠 너트를 조여 풀림이 없는가를 점검하십시오.
- 차량의 스페어타이어를 교환 할 경우 항상 바른자세로 교체하시기 바랍니다. 허리부상의 원인이 될 수 있습니다.

차량 견인

견인이 필요한 경우 자사 직영 서비스센터, 서비스협력사 또는 견인 전문업체를 이용 하십시오.
견인하는 가장 좋은 방법은 차량 전체를 들어 올려 견인하는 것이며, 만약 두 바퀴를 이용하여 견인할 때는 반드시 타이어 구속 견인 방식으로 견인하십시오.
불가피하게 견인 전문업체를 이용할 수 없을 경우, 5장의 일반 차량 견인 방법을 참고하십시오.

⚠ 주 의

- **보증수리 차량은 자사 직영 서비스센터 또는 서비스협력사로 연락하여 견인하십시오.**
- **변속레버는 반드시 중립위치에 놓습니다.**
- **시동이 꺼져서 견인될 때는 조향 핸들이 잠기지 않도록 시동 스위치를 「ACC」위치에 놓습니다.**

■ 견인트럭으로 견인시

(A), (B)와 같이 타이어 구속 견인을 하거나 (C)와 같이 차량 전체를 들어 올려 견인할 수 있습니다.

⚠ 주 의

- **견인시 범퍼 및 하부 부품 손상에 주의 하십시오.**

- **서스펜션 구속 방식으로 견인하면 범퍼 및 하부 부품에 손상을 줄 수 있습니다.**

- **(A) 앞타이어 구속 견인 타입**
  앞타이어를 구속 견인할 경우 반드시 뒷타이어 쪽에 돌리(바퀴달린 수레)를 사용하십시오. 돌리 사용이 불가능할 경우, 수동변속기 차량은 반드시 변속 레버를 중립으로 하고 시동 스위치를 「ACC」위치에 놓은 후, 견인하십시오.

⚠ 주 의

돌리를 사용하지 않고 수동변속기 차량을 견인할 때, 시동 스위치를 「LOCK」 위치로 하거나 빼지 마십시오.

자동변속기 차량은 절대로 뒷타이어 지면에 닿은 채로 견인해서는 안되며 반드시 뒷타이어 쪽에 돌리(바퀴달린 수레)를 사용해야 합니다.

⚠ 주 의

자동변속기 차량은 절대로 뒷바퀴가 지면에 닿은 채 견인하지 마십시오. 변속기 계통에 심각한 손상을 초래할 수 있습니다.

- **(B) 뒷타이어 구속 견인 타입**
  뒷타이어를 구속 견인할 경우 반드시 주차 브레이크를 해제하십시오.
- **(C) 상차 견인 타입**
  차량 전체를 들어 올려 견인하는 것이 가장 좋은 방법입니다.

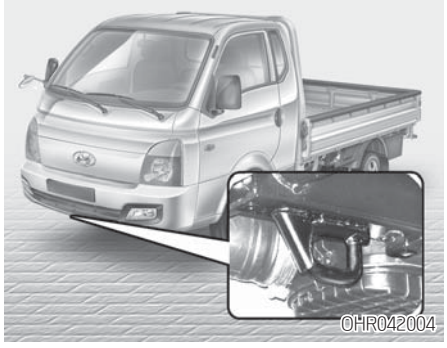

■ 일반차량으로 견인시

▶ 로프로 견인시

1. 견인후크에 로프를 단단히 고정시킵니다.
2. 변속레버를 중립 위치에 놓습니다.
   (자동변속기 차량 : 「N」(중립) 위치)

⚠ 주 의

- **견인 후크는 일시적인 짧은 거리의 견인 및 구조시 사용하고자 하는 것으로 상시 견인의 목적은 없습니다. 용도 이외로 사용할 경우 사고의 우려가 있습니다.**
- **다른 부위에 연결하여 견인하는 경우 차체 손상 및 변형의 우려가 있으므로 필히 견인 후크에 연결하십시오.**

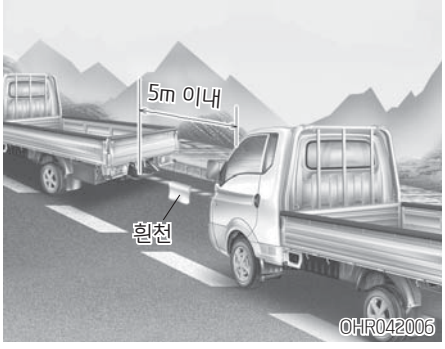

3. 차간거리를 그림과 같이 유지하고 중앙에 식별이 가능하도록 흰천을 부착합니다.
   - 자동변속기 차량은 견인할 때 반드시 다음 사항을 준수하십시오.
     - 견인 방향 : 전진 방향
     - 견인 속도 : 15km/h 이내
     - 견인 거리 : 1.5km 이내
4. 운전자 상호간에 연락을 하면서 견인합니다.
   - 견인하는 차량보다 견인되는 차량이 무거운 차량의 견인은 피하십시오.
   - 브레이크 제동 성능이 평소보다 나빠지므로 제동시에는 브레이크 페달을 평소보다 힘껏 밟으십시오.
   - 파워 핸들 장착 차량은 파워 핸들 장치가 작동되지 않게 되어 핸들 조작이 매우 무거워지므로 평소보다 핸들을 강하게 조작하십시오.
   - 긴 경사길을 내려올 때는 브레이크가 과열되어 제동 성능이 떨어질 우려가 있으므로 자주 차량을 정지시켜 브레이크를 식히십시오.

⚠ 주 의

긴급한 상황 이외에는 급가속 또는 급정차는 절대 삼가십시오.

고장이 나면

■ 시동이 꺼져 견인하는 경우

- 조향 핸들이 잠기지 않도록 시동 스위치를 「ACC」위치에 놓습니다.
- 브레이크 제동 성능이 평소보다 나빠지므로 제동시는 브레이크 페달을 평소때보다 힘껏 밟으십시오.
- 시동이 꺼진 상태에서는 브레이크가 작동하지 않으므로 긴 경사길을 내려올 때는 로프로 견인하면 매우 위험합니다.
- 파워 스티어링 장치가 작동되지 않게 되어 핸들 조작이 매우 무거워지므로 평소보다 핸들을 강하게 조작하십시오.

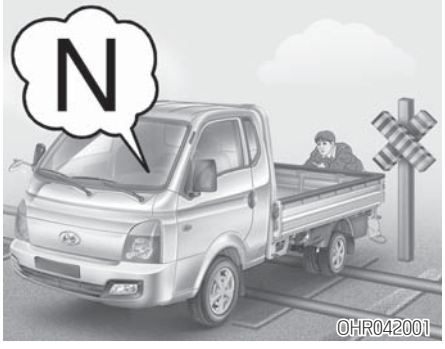

■ 교차로/ 건널목에서 시동이 꺼진 경우

- 교차로나 건널목의 한 가운데에서 시동이 꺼졌을 때는 변속레버를 「N」(중립)에 위치 시킨 후 주의의 가까운 사람들에게 도움을 받아 차를 밀어내어 안전한 장소까지 이동시키십시오.
- 이그니션 록(Ignition Lock)장치가 장착되지 않은 수동변속기 차량은 배터리 상태가 양호할 때 변속레버를 2단 이나 3단에 위치하고 클러치 페달을 밟지 않은 상태에서 스타터를 돌리면 스타터의 힘으로 전진합니다.

⚠ 경 고

긴급할때는 열차에 알려 사고를 방지하십시오.

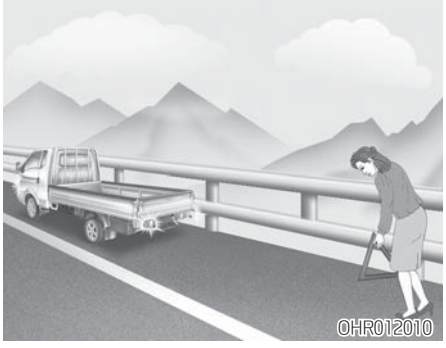

■ 고속도로에서 고장이 난 경우

도로 가장자리의 안전한 곳에 차량을 정지시킨 다음 비상 경고등을 켜고 비상표지판을 설치하여 차가 정차해 있다는 것을 다른 차량이 확실히 알 수 있도록 합니다.
탑승자는 안전한 장소로 대피하십시오.

■ 주행중 시동이 꺼진 경우

적절한 조치로 차량을 안전한 곳으로 이동 합니다.
브레이크 작동 상태가 나빠지므로 평상시보다 브레이크 페달을 힘껏 밟습니다.
파워 스티어링 장치가 작동되지 않아 핸들조작이 매우 무거우므로 평소 보다 핸들을 강하게 조작하십시오.

■ 브레이크 제동력이 좋지 않을 경우

- 브레이크 제동력이 좋지 않을 때는 브레이크 페달을 완전히 밟고, 엔진 브레이크(기어 저단 변속)와 주차 브레이크를 함께 사용하여 속도를 줄여서 안전한 장소에 정차하십시오.
- 정차 후 가까운 자사 직영 서비스센터 또는 서비스협력사에 연락하십시오.

⚠ 경 고

브레이크 효과가 떨어지고 있는 상태에서의 주행은 위험하므로 절대로 주행하지 마십시오.

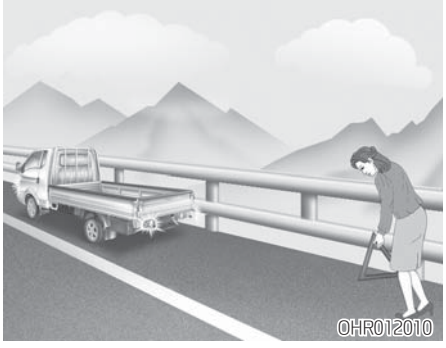

■ 노상에서 주행중 고장이 난 경우

- 주행 중 노상에서 고장이 발생했을 때는 도로변에 차를 정지시키고 비상 경고등을 켜서 제2의 사고를 방지하십시오.
- 고속도로나 자동차 전용 도로에서는 차량 후방(주간 100m, 야간 200m)에 고장차량을 확인할 수 있는 비상용 삼각판을 설치하도록 되어 있습니다.

⚠ 주 의

터널내에서의 정차는 위험하므로 터널을 벗어나서 정차하십시오.

- 고장부위를 점검하여 수리 가능할 때는 타차량 통행에 주의하여 작업하십시오.
  수리 불가능시는 가까운 자사 직영 서비스센터 또는 서비스협력사에 연락하십시오.

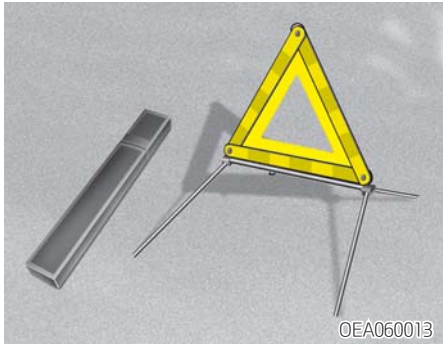

■ 고장 자동차 정지표지판(비상 삼각대)

▶ 사용 방법

- 차량 출고시 본 취급설명서와 함께 키트 박스에 넣어져 지급된 고장 자동차 정지표지판(비상 삼각대)를 항상 즉시 사용할 수 있는 위치 또는 고객이 원하는 위치에 보관하십시오.
- 도로 교통법에서 규정하고 있는 고장 자동차 정지표지판(비상 삼각대)은 주행전에 반드시 휴대 여부 및 위치를 확인하십시오.

▶ 설치 방법

케이스에서 비상 삼각대를 꺼내 좌/우 날개를 올려 삼각형으로 맞추어 서로 교차되게 연결홈에 고정시키십시오.
비상 삼각대 하단에 위치한 네개의 다리를 좌/우로 펼쳐 넘어지지 않도록하여 차량 후방(주간 100m, 야간 200m)에 고장 차량을 확인할 수 있는 비상 삼각대를 설치하십시오.

⚠ 주 의

고장 자동차 정지표지판(비상 삼각대)을 설치하고자 할 경우 통행 차량에 주의하여 안전하게 설치하십시오.

사고 및 차량 화재시 응급조치

사고를 일으키거나 사고를 당한 경우에는 인명제일을 고려해 다음 조치를 하십시오.

1. 후속 사고를 방지하기 위해 비상경고등을 켜고 다른 차에 방해가 되지 않는 안전한 장소(도로 옆, 공터)에 차를 세우십시오.
2. 부상자를 구호하여 구급차를 요청합니다.
3. 가까운 경찰서에 연락하십시오.
4. 경찰관 도착 후에는 지시에 따라 주십시오.
5. 경미한 사고라도 꼭 의사의 진단을 받으십시오.

⚠ 경 고

사고가 발생했을 때는 사고차로부터 연료가 유출될 수 있습니다. 이때는 인화·폭발 등을 방지하기 위해 엔진을 정지시키고 현장에서는 담배불 등의 화기를 멀리하십시오.

■ 차량 화재시 응급조치

즉시 안전한 장소에 정차하여 엔진을 정지시킨 후 소화기등으로 진화하십시오. 진화 등의 응급조치를 하지 못할 상황이라면 사람들의 접근을 막고 경찰서나 소방서에 연락하여 필요한 조치를 하십시오.
안전을 위해 항상 소화기를 차내에 비치하십시오. 소화기는 인근 소방기구 판매업소에서 구입하실 수 있습니다.

폭설 시 행동요령

- 라디오를 항상 청취하고 고속도로 안내전화 1588-2504를 이용합시다.
- 커브길, 고갯길, 교량 등에는 감속운전을 하십시오.
- 차량방치 및 갓길 주차는 제설작업에 지장을 초래하니 삼가십시오.
- 부득이 벗어날 때는 연락처를 반드시 남겨 두십시오.
- 차간 안전거리를 확보하고 브레이크 사용을 자제하십시오.
- 수시로 차량 주변의 눈을 치워 배기관(머플러)이 막히지 않도록 하십시오.

※ 고속도로 콜센터 전화 및 권역별 라디오 주파수 안내

- 고속도로 안내전화 : 1588-2504, 031-710-7240~5, 031-710-7251~6
- 재난 시 라디오 주파수

구 분		서 울	대 전	대 구	부 산	광 주	군 산	원 주	강 릉
KBS	표준	97.3	94.7	101.3	103.7	90.5	96.9	97.1	98.9
MBC	F4U	91.9	97.5	95.3	88.9	91.5	99.1	98.9	94.3
	표준FM	95.9	92.5	96.5	95.9	93.9	94.3	92.7	96.3
SBS (지역민방)		107.7	95.7	99.3	99.9	101.1	90.1	105.1	106.1
교통방송		95.1	102.9	103.9	94.9	97.3	102.5	105.9	105.5

[NSC(국가안전보장회의) 권장 대국민 행동 요령]

6장 목차

엔진부의 명칭 6-3
일상점검 항목 6-4
점검 정비 6-6
정기점검 주기표 6-8
통상조건 6-8
가혹 조건 6-11
엔진오일 6-12
엔진오일량 점검 6-12
엔진오일 보충 6-12
엔진 오일 및 필터 교환 6-13
냉각수 6-14
냉각수량 점검 및 보충 6-14
추천 냉각수 6-15
냉각수 교환 6-15
자동변속기 오일 6-16
수동변속기 오일 6-17
리어액슬 기어오일 6-18
에어 클리너 필터 6-18
에어 클리너 필터 교환 6-18
에어 클리너 필터의 점검 6-19
파워 스티어링 오일 6-20
파워 스티어링 호스 6-20
브레이크 및 클러치액 6-20
와셔액 6-21
타이어 6-22
타이어의 교체시기 6-23
타이어 외관 6-24
타이어 위치교환 6-24
타이어 측면표시 6-26
저편평비 타이어 6-28
배터리 6-29
클러치 페달 6-31
브레이크 페달 6-31
핸들 6-32
와이퍼 블레이드 및 암 점검 6-32
와이퍼 블레이드 교환방법 6-33
연료필터 물빼기 6-35
각종 벨트 장력 6-37
전구의 용량 및 교환 6-38
헤드라이트 전구 교환 6-39
할로겐 전구 교환시 주의사항 6-41
방향지시등(앞쪽)/차폭등 전구 교환 6-42
안개등 전구의 교환 6-43
방향지시등(뒤쪽), 정지등/미등, 후진등 전구 교환 6-44
번호판등 전구 교환 6-45
실내등(독서등) 전구 교환 6-45

실내등(앞쪽) 전구 교환 6-46
보조 방향지시등 교환 6-47
배출가스 규제와 차량관리 6-48
배출가스 허용기준 6-48
매연관리(디젤) 6-49
매연 저감을 위한 운전자 숙지사항 6-51
에어 클리너 6-51
촉매변환장치 6-51
디젤 매연 필터(DPF) 장치 6-53

■ 엔진룸(동승석측)

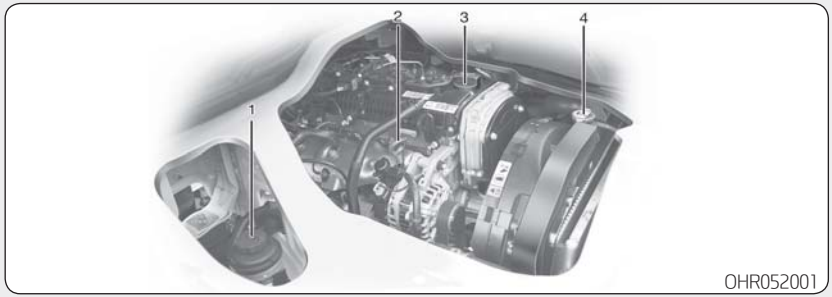

■ 퓨즈 릴레이 박스(운전석측)

■ 연료 필터(운전석 하단 프레임)

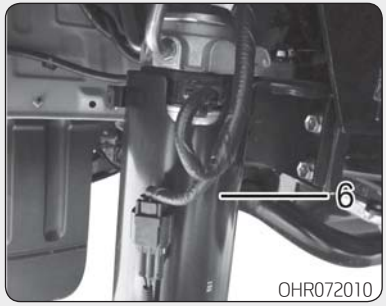

1. 파워 스티어링 오일 탱크
2. 엔진 오일 수준 게이지
3. 엔진 오일 필러 캡
4. 라디에이터 캡
5. 퓨즈 및 릴레이 박스
6. 연료 필터

※ 본 도안은 설명을 위한 샘플로 위치 및 형상이 다를 수 있습니다.

주의

- **엔진룸 및 퓨즈 릴레이 박스는 운전석을 앞쪽으로 최대한 숙이고, 동승석을 들어올린 후, 연료 필터는 운전석 하단 프레임에서 점검할 수 있습니다.**
- **냉각수 리저버 탱크, 와셔액 저장용기는 후드를 연 후 점검할 수 있습니다.**

일상점검 항목

일상점검이란 자동차를 운행하는 사람이 매일 차량을 운행하기 전에 행하는 점검을 말하며, 이는 안전 운행에 필요한 최소한의 점검이며 운전자의 의무이기도 합니다. 반드시 실시하십시오.

점 검 항 목		점 검 내 용
이상 유무 확인		· 전일 운전시 이상이 있던 부분은 점검 또는 수리되어 정상인가
엔진룸에서	엔 진	· 엔진오일, 냉각수가 충분한가 · 누수, 누유는 없는가 · 구동벨트의 장력은 적당하고 손상된 곳은 없는가
	변 속 기	· 누유는 없는가
	기 타	· 브레이크 및 클러치액(인스트루먼프 판넬 왼쪽), 와셔액(후드 안쪽), 파워 스티어링액(엔진룸) 등은 충분하고 누유는 없는가
차의 외관에서	엔 진	· 배기가스의 색깔은 깨끗하고 유독가스 매연의 배출이 없는가
	서 스 펜 션	· 스프링의 연결부위에 손상, 균열이 없는가
	바 퀴	· 타이어의 공기압은 적당한가 · 타이어의 이상마모 또는 손상은 없는가 · 휠너트의 조임은 충분하고 손상은 없는가
	램 프	· 점멸이 확실하고 파손되지 않았는가
	등 록 번 호 표	· 번호표가 파손되지 않았는가

점 검 항 목		점 검 내 용
운전석에 앉아서	엔 진	· 연료는 충분하고 시동은 용이한가
	핸 들	· 흔들림, 유동이 없는가 · 조작이 수월한가
	브 레 이 크	· 페달의 유격이 적당한가 · 브레이크의 작동이 양호한가 · 주차 브레이크의 당김량은 적당한가
	변 속 기	· 클러치의 유격은 적당한가(수동 변속기 타입) · 변속레버의 조작이 용이한가
	실 내 / 외 미 러	· 비침 상태가 양호한가
	경 음 기	· 작동이 양호한가
	와 이 퍼	· 작동이 양호하고 와셔액은 충분한가
	각 종 계 기 및 스위치	· 작동이 양호한가

점검 정비

자동차는 시간이 경과하고 주행거리가 증가함에 따라 그 기능이 노후됩니다.
당사에서 추천하는 정기점검 주기표에 따라 점검 정비하여 차량의 수명을 연장하고 주행중의 갑작스런 고장으로 인한 사고의 위험에서 벗어나십시오.

점검 정비를 할 때는 반드시 현대 순정부품을 사용하시고 차량에 대한 정확한 지식과 장비를 갖춘 자사 직영 서비스센터 또는 서비스협력사에서 실시하십시오.
만일, 순정부품을 사용하지 않거나 지정된 정비공장이 아닌 곳에서 점검 정비하여 발생하는 클레임은 보증수리 기간이라도 보증수리를 받을 수 없으므로 주의하십시오. 자세한 사항은 보증서를 참고하십시오.

또한, 자동차 관리법에 따라 자동차 소유자는 자동차 신규등록일로 부터 해당 기간이 경과되면 반드시 점검 및 검사를 받아야 합니다.

⚠ 주 의

- **잘못된 점검 정비는 고장의 원인이 됩니다. 본 취급설명서에 기재된 점검 정비 방법은 비교적 운전자가 손쉽게 할 수 있는 항목입니다.**
  그러나, 보증기간 내라도 운전자의 잘못된 점검 정비로 인한 클레임은 보증수리를 받을 수 없음에 유념하십시오.
  기재된 점검 정비 방법이 어렵고 이해되지 않으면 자사 직영 서비스센터 또는 서비스협력사에 점검 정비를 의뢰하십시오.
- **엔진룸 청소시 물세척은 차량의 전기계통에 이상을 초래하여, 정상적인 차량운행이 불가능할 수 있으니 이를 금하십시오.**

⚠ 경 고

- **점검 정비를 할 때는 반드시 세심한 주의를 기울여 안전사고가 일어나지 않도록 하십시오.**
- **인공 심장 등 인공 장기 사용자는 엔진 작동 중 엔진 가까이 접근하지 마십시오. 인젝터 등 전자제어 장치의 고전류에 의한 이상 작동이 있을 수 있습니다.**

■ 점검 정비할 때의 주의사항

- 경사가 없는 평탄한 장소에서 실시하십시오.
- 키를 「LOCK」 또는 「ACC」로 한 후 수동변속기 장착차량은 「1단」(엔진 시동 상태에서 점검이 필요할 때는 중립, 자동변속기 장착차량은 「P」(주차)에 위치시킨 후 주차 브레이크 레버를 당겨 놓으십시오.
- 엔진 시동 상태에서 점검을 해야 할 때가 아니면 반드시 엔진 시동을 끄십시오.
- 점검 정비는 환기가 잘 되는 장소에서 실시하십시오.
- 차량 밑에서 작업할 때는 반드시 리프터를 사용하십시오.
- 배터리의 「-」단자를 분리하고 점검 정비하십시오.

⚠ 주 의

- 배터리, 전기 배선에는 전류가 흐르고 있다는 것에 유념하여 퓨즈, 메인퓨즈가 단선되지 않도록 하십시오.
- 엔진룸 점검, 정비시 엔진 커버 상단이나 연료 관련 부품 위에 무거운 물건이나 무리한 힘 또는 충격을 가하지 마십시오.
- 연료 계통(연료라인 및 연료 분사장치 등) 정비시 반드시 자사 직영 서비스센터 또는 서비스협력사에서 점검 및 정비를 실시하십시오.

⚠ 경 고

- 엔진부를 점검할 때는 반드시 엔진을 정지시키고 엔진이 식은 후에 실시하십시오. 화상을 입을 수 있습니다.
- 엔진을 시동시키고 밀폐된 장소에서 점검 정비할 때는 배기 가스에 중독될 수 있으니 반드시 환기시키십시오.
- 잭으로 차량을 받친 상태에서 차량 밑으로 들어가지 마십시오. 잭으로 부터 차량이 미끄러지면 심각한 부상을 초래할 수 있습니다.
- 엔진 시동 상태에서 작업을 해야 할 경우에는 옷자락, 시계, 반지 등은 제거하여 위험을 사전에 방지하십시오. 구동벨트, 냉각팬에 손, 옷자락, 머리카락, 공구 등이 닿지 않도록 하십시오.
- 연료장치나 배터리 근처에서는 불꽃을 멀리 하십시오. 화재의 위험이 있습니다.

⚠ 경 고

- 배터리의 「-」단자를 연결할 때는 주의하십시오. 「-」단자에 「+」 케이블을 연결하거나 「+」단자에 「-」케이블을 연결하지 마십시오.
  화재의 위험이 있습니다.
- 배터리, 점화 케이블, 전기 배선을 만질 때는 미리 배터리의 「-」단자를 분리하십시오. 전류가 흐르고 있어 감전될 수 있습니다.
- 엔진이 구동중일 때 회전하는 라디에이터 냉각팬에 손이 닿지 않도록 하십시오.
- 냉각팬이 전기적으로 제어되는 차량은 엔진이 작동하지 않은 상태라도 작동할 수 있습니다.
  냉각팬의 작동은 심각한 부상의 원인이 될 수 있으므로 엔진 시동 상태에서 점검 정비해야 하는 경우를 제외하고는 반드시 시동을 끄십시오.(시동 스위치에서 키를 빼십시오.)

정기점검 주기표

■ 통상조건

▶ 배출가스 제어관련 항목

● : 교환, ○ : 점검, 조정, 보충, 청소 또는 필요시 교환

점검항목 \ 주행거리	일일 점검	단위 : km							
		최초 1,000	매 5,000	매 10,000	매 20,000	매 30,000	매 40,000	매 60,000	매 100,000
엔진 오일 및 오일필터	○	매 10,000km 또는 12개월 마다 교환							
구동벨트 장력, 마모상태 (알터네이터, 냉각팬, 파워 스티어링(사양 적용시), 에어컨(사양 적용시))						○			
연료필터[2]						●			
연료호스, 연료주입구 캡					○				
연료 필터 물 배출	○[1]	경고등 점등시 물 배출							
연료라인 및 연결부 누유	○			○			●		
연료분사 시스템(전장부품 포함)					○				
연료량 점검(연료 부족 경고등 점등시 즉시 주유)[3]	○								
에어클리너 엘리먼트				○			●		
배기 파이프(머플러) 청소				○					

[1]경고등 점등 여부 확인

[2]교환주기는 주유소의 연료품질에 따라 연료필터의 막힘이 교환주기보다 조기에 발생할 수 있습니다, 차량의 연료필터 막힘에 의한 출력저하, 시동성 저하 등의 문제가 발생시 자사 직영서비스센터 또는 서비스 협력사에서 점검을 받은 후 필터 여과지를 교환 하십시오.

[3]검증되지 않은 연료(첨가제 등)는 주유하지 마십시오.

* 점검 : 조정, 보충, 청소 또는 필요시 교환

▶ 일반점검 항목

● : 교환, ○ : 점검, 조정, 보충, 청소 또는 필요시 교환

주행거리 / 점검항목		일일 점검	단위 : km							
			최초 1,000	매 5,000	매 10,000	매 20,000	매 30,000	매 40,000	매 60,000	매100,000
냉각수 교환			최초 200,000km(또는 10년) 교환 후, 매 40,000km(또는 2년)마다 교환							
냉각장치의 누수 여부		○								
자동변속기 오일(ATF)(사양 적용시) 점검 및 교환									○	
수동변속기 오일 점검(사양 적용시) 및 교환	비사업용		매 60,000km 마다 점검 및 보충							
	사업용		매 60,000km 마다 점검 및 보충, 매 120,000km 마다 교환							
트렌스퍼 케이스(사용 적용시) 오일	4WD차량								○	
브레이크 액, 클러치 액(사양 적용시) 점검 및 교환						○				
파워 스티어링 펌프 오일(사양 적용시) 점검 및 교환						○				
조향계통 각 연결부, 기어박스, 부트 손상 여부					○					
파워 스티어링 유격		○								
각 종 오일 누유 점검		○								
제동장치 상태 점검		○								
브레이크 호스 및 라인의 누유, 파손여부 점검		○						○		
브레이크 패드 및 라이닝						○				
브레이크 디스크 및 드럼						○				
브레이크 및 클러치(사양 적용시) 페달 유격					○					
주차브레이크 점검						○				

* 점검 : 조정, 보충, 청소 또는 필요시 교환

● : 교환, ○ : 점검, 조정, 보충, 청소 또는 필요시 교환

점검항목 \ 주행거리	일일 점검	단위 : km							
		최초 1,000	매 5,000	매 10,000	매 20,000	매 30,000	매 40,000	매 60,000	매 100,000
타이어 공기압, 마모상태 점검	○				○				
타이어 위치 교환				●					
바퀴 정렬 상태		필요시 조정							
휠 너트의 조임상태	○								
앞, 뒤(사양 적용시) 디퍼런셜 오일 점검 / 교환					○		●		
디퍼런셜 오일 누유 점검	○								
프로펠러 샤프트(추진축) 점검					○				
차축 손상 및 변형상태					○				
서스펜션 볼트의 손상, 조임상태			○						
판스프링 U-볼트 조임상태 점검[1]			○						
로어암 볼 조인트 점검				○					
도어 힌지부 그리스 도포				○					
와이퍼의 작동 상태 및 와샤액량 점검	○								
공조 장치용 에어필터		매 10,000km마다 청소							
에어컨 냉매(사양 적용시) 점검		매 1년 마다 점검							
에어컨(사양 적용시) 작동 상태 점검	○								

[1] 판 스프링 교환 또는 U-볼트 교환등 재 작업 후에는 최초 1,000km되는 시점에서 U-볼트를 다시 조여 주십시오.
* 점검 : 조정, 보충, 청소 또는 필요시 교환

■ 가혹 조건

● : 교환, ○ : 점검, 조정, 보충, 청소 또는 필요시 교환

점 검 항 목		점 검 방 법	점 검 주 기	운행 조건
엔진 오일 및 오일 필터		●	매 5,000km마다 또는 매 6개월 마다	1, 2, 3, 4, 5, 6, 7, 8, 9
에어클리너 엘리멘트		●	매 10,000km마다	2
공조 장치용 에어필터		○	매 10,000km마다	2
브레이크 패드 및 라이닝		○	매 10,000km마다	1, 4
브레이크 디스크 및 드럼		○	매 10,000km마다	1, 4
수동변속기 오일(사양 적용시)		●	매 120,000km마다	2, 5, 6, 7, 9
자동변속기 오일(사양 적용시)		●	매 100,000km마다	1, 2, 4, 5, 6, 7
트렌스퍼 케이스(사용 적용시) 오일	4WD차량	●	매 120,000km마다	1, 2, 4, 5, 6, 7
로어암 볼 조인트 청소, 주유		○	수시점검	2
앞/뒤 디퍼런셜(사양 적용시) 오일		●	매 20,000km마다	1, 2, 4, 5, 6, 7

※ 다음과 같은 가혹 조건하에서 차량을 사용했을 경우에는 정기 점검주기를 좀더 앞당겨 자주 점검, 교환해 주십시오.

1. 짧은 거리를 반복해서 주행했을 때
2. 험한길(모래자갈길, 눈길, 비포장길) 등의 주행빈도가 높은 경우
3. 공회전을 과다하게 계속 시켰을 때
4. 32℃ 이상의 온도에서 교통체증이 심한 곳을 50%이상 주행했을 때
5. 산길 오르내리막길 등의 주행 빈도가 높은 경우
6. 상용차, 견인차 등으로 사용하는 경우
7. 고속주행(170km 이상)의 빈도가 높은 경우
8. 잦은 정지와 출발을 반복적으로 주행할 경우
9. 소금, 부식 물질 또는 한랭지역을 운행하는 경우

엔진오일

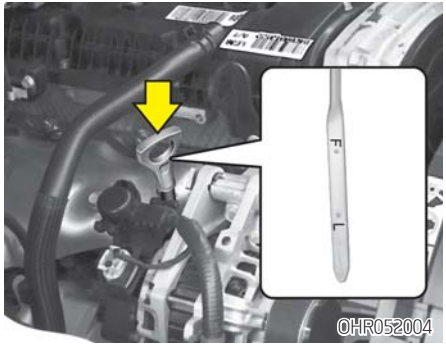

엔진오일은 엔진의 성능에 중요한 영향을 미치므로 매일 엔진오일량을 점검하십시오.

■ 엔진오일량 점검

1. 평탄한 곳에 주차 후 정상 작동온도까지 엔진을 워밍업시키십시오.
2. 엔진시동을 끄고 10분정도 기다렸다가 오일게이지를 뽑아 깨끗이 닦은 후 다시 끼웠다가 빼내서 게이지 끝에 오일이 얼마만큼 묻어있는지 확인합니다.
3. 오일량은 「F」와 「L」사이에 있어야 합니다.

⚠ 주 의

오일 수준 게이지를 닦을 때에는 반드시 깨끗한 헝겊으로 닦으십시오. 이물질이 혼입되면 엔진이 고장날 수 있습니다.

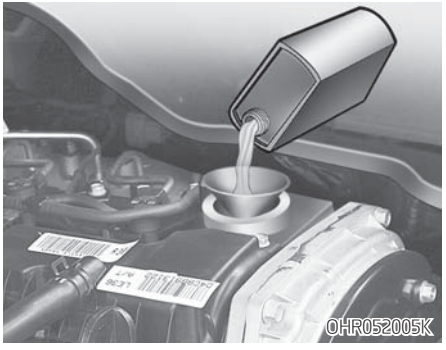

■ 엔진오일 보충

오일수준이 「L」이하 이거나 묻어나오지 않으면 「F」까지 보충하십시오.

1. 오일 필러 캡을 시계반대 방향으로 돌려서 탈거합니다.
2. 자사 추천 엔진오일을 보충하고 엔진 오일량을 다시 점검합니다.
   (넘치지 않도록 주의 하십시오)
3. 오일 필러 캡을 시계 방향으로 돌려서 장착합니다.

추천오일은 7장 「추천오일 제원표」를 참조하십시오.

⚠ 주 의

- 오일을 보충할 때는 주입구로 이물질 등이 들어가지 않도록 주의하십시오. 오일을 「F」선 이상까지 보충하면 엔진 고장을 일으키게 되므로 「F」선 이상 보충하지 마십시오. 오일량의 점검중에 「F」선 이상 오일을 보충했을 때나 이상을 느꼈을 때는 자사 직영 서비스센터 또는 서비스협력사에 점검을 의뢰하십시오.
- 오일 수준 게이지를 닦을 때에는 반드시 깨끗한 헝겊으로 닦으십시오. 이물질이 섞여 들어가면 엔진이 고장날 수 있습니다.
- 엔진오일은 주행거리가 증가하면서 오일도 소모됨에 따라 가혹운전시는 특히 수시로 오일량을 점검하여 부족하면 보충하십시오.
- 엔진오일 보충, 교환 시 차체 및 엔진룸에 흘리지 않도록 주의하십시오. 차체에 묻을 경우에는 즉시 닦아주십시오.

⚠ 주 의

- 엔진오일이 부족한 상태에서 차량을 계속 주행하면 고착되어 엔진 고장의 원인이 됩니다.
- 엔진오일은 엔진내부의 윤활 및 냉각작용을 하여 엔진 성능 향상과 수명연장을 시키는데, 밸브의 가이드와 스템 및 피스톤과 실린더 라이너를 윤활시킨 오일이 연소실로 빨려들어가 연소 후 증발하여 엔진오일이 소모됩니다. 또한 고속, 고부하, 급가감속 운전, 장시간 공회전 및 교통체증에 따른 빈번한 정지, 출발과 같이 차량을 운행하면 주행거리에 비해 많은 양의 엔진오일이 소모됩니다.
  그러므로 일상점검시 게이지의 최소선(L) 부근에 왔을 때 보충해야합니다.

■ 엔진 오일 및 필터 교환

엔진 오일은 시간이 지남에 따라 윤활, 방청, 냉각, 세정의 효과가 감소됩니다. 정기점검 주기표의 주기에 따라 엔진 오일 및 필터를 자사 직영 서비스센터 또는 서비스협력사에서 교환하십시오.

⚠ 경 고

주행 직후에 교환하면 엔진오일이 고온이므로 화상을 입을 우려가 있으므로 약간의 시간이 흐른 후에 온도가 내려가면 실시하십시오.

냉각수

⚠ 주 의

- 반드시 추천오일 제원표의 순정부품 또는 규정사양을 사용하십시오.
- 교환한 폐오일이나 오일필터의 일반적인 폐기는 법적으로 금지되어 있으므로 반드시 자사 직영 서비스센터 또는 서비스협력사에 교환을 의뢰하십시오.
- 오일필터는 반드시 순정부품을 사용하십시오.
  순정부품이 아닌 오일 필터 장착은 오일 누유 및 엔진 손상의 원이 될 수 있습니다.
- 오일 보충시 주입구로 먼지 등이 들어가지 않도록 하십시오.
  이물질이 혼입되면 엔진이 고장날 수 있습니다.

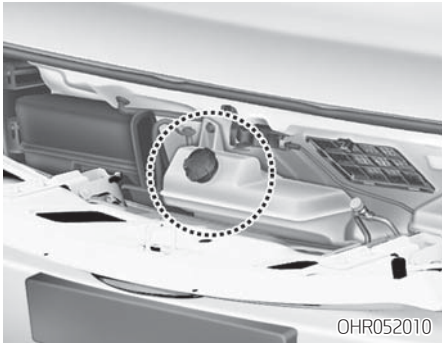

■ 냉각수량 점검 및 보충

냉각수의 양은 매일 점검하여 필요시 보충하십시오. 냉각수 보충시에는 냉각수 혼합비율표를 참고 하십시오. 냉각수의 양은 엔진이 차가울 때 냉각수 보조 탱크 앞면에 표시되어 있는 최대선(F)과 최소선(L)사이에 있어야 합니다.
최소선(L)에 가까우며 저장된 냉각수 또는 증류수(수도물)를 최대선(F)까지 채우고 최대선(F)을 초과하지 않도록 보충 하십시오.

⚠ 주 의

- 냉각수가 부족하면 엔진이 과열 됩니다. 주행중 계기판의 온도계 지침이 비정상적으로 올라가면 냉각수의 양을 점검하십시오.
- 냉각수량이 급격히 줄어드는 경우에는 자사 직영 서비스센터 또는 서비스협력사에서 점검 및 정비를 받으십시오.
- 보조탱크에 냉각수가 없을 때는 라디에이터 캡을 열고 냉각수를 보충하십시오.
- 냉각수가 없는 상태로 운전시 워터펌프의 고장 및 엔진 고착 등의 원인이 되므로 절대로 하지 마십시오.

⚠ 경 고

- **후드를 열 때 뜨거운 수증기나 물이 뿜어져 나오거나 후드가 뜨거울 수 있으므로 주의하십시오.**
- **엔진 작동중 손이나 옷이 냉각팬이나 구동벨트에 닿지 않도록 주의하십시오.**
- **엔진과 라디에이터가 뜨거울 때는 라디에이터 캡을 분리하지 마십시오. 엔진과 라디에이터가 과열되었을 때 라디에이터 캡을 열면 냉각수가 분출되어 상해를 입을 수 있습니다.**

■ 추천 냉각수

알루미늄 라디에이터용 부동액 순정부품과 물을 40~50 : 60~50의 비율로 섞어서 냉각수를 만듭니다.

⚠ 주 의

- **냉각수의 부동액 농도가 60%를 초과하거나 35%미만이 되면 냉각장치에 손상을 유발할 수 있으므로 부동액의 농도를 잘 관리하십시오.**
- **물은 미네랄이 없는 연수(수돗물) 또는 증류수를 사용하십시오. 짠물이나 지하수 등의 경수는 절대 사용하지 마십시오.**
- **반드시 자사 사계절 순정 부동액을 사용하십시오. 부적절한 부동액 사용시 엔진 냉각계 부품에 부식이나 침전물 생성 또는 손상으로 엔진과열 등의 원인이 될 수 있습니다.**

● 주위온도에 따른 냉각수 혼합율표

주위온도 (℃)	냉각수 혼합비율	
	부동액	물
-15	35%	65%
-25	40%	60%
-35	50%	50%
-45	60%	40%

■ 냉각수 교환

「정기점검 주기표」에 나타난 교환주기에 따라 냉각수를 교환하십시오.

1. 차량을 평탄한 곳에 주차시키고 엔진이 냉각된 상태에서 라디에이터 캡을 탈거합니다.
2. 라디에이터 하단부에 있는 배출 플러그를 열어서 냉각수를 배출시킵니다.
3. 배출이 끝나면 배출 플러그를 잠그고 「제원표」에 나타난 냉각수 용량을 확인하여 적당량의 부동액을 라디에이터에 부어 넣은 후 깨끗한 물을 라디에이터 주입구까지 채웁니다.
4. 엔진을 시동시켜 가속페달을 2~3번 밟아 냉각수를 순환되게 한 후 부족하면 천천히 조금씩 물을 보충한 후 라디에이터 캡을 잠급니다.
5. 냉각수 저장용기에 냉각수를 부어서 수준이 「F」와 「L」사이에 오도록 합니다.
6. 배출 플러그나 라디에이터 캡 주위로 냉각수가 새는지 점검합니다.

⚠ 주 의

- 본 차량에 장착된 냉각팬은 모터에 의해 구동되는 전기식 팬이므로 키를 「ON」한 상태에서는 냉각수 온도에 따라 자동적으로 회전하거나 정지합니다. 따라서 키를 「OFF」한 상태에서는 냉각팬이 작동하지 않습니다.
- 냉각수가 차체에 묻으면 페인트가 손상 될 수도 있으므로 깨끗한 물로 세척하십시오.

⚠ 경 고

냉각팬이 전기적으로 제어되는 차량은 엔진이 작동하지 않은 상태에서도 냉각팬이 작동할 수 있습니다. 냉각팬의 작동은 심각한 부상의 원인이 될 수 있으므로 엔진 시동 상태에서 점검 정비해야 하는 예외적인 경우를 제외하고 반드시 시동을 끄십시오. (시동 스위치에서 키를 빼십시오.).

자동변속기 오일

자동변속기 오일 점검은 정기 점검 주기에 따라 자사 직영 서비스센터 또는 서비스협력사에 의뢰하십시오.

수동변속기 오일

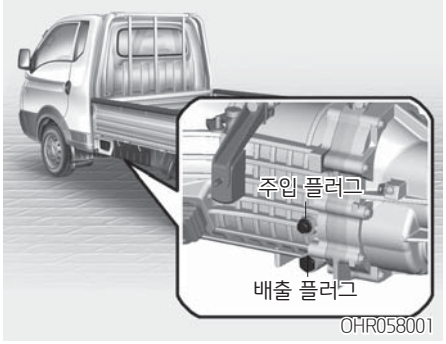

「정기점검 주기표」에 규정된 주기에 따라 변속기 오일을 점검/보충하십시오.

규정오일 : HK MTF (SK), HD MTF (SHELL),
현대순정품 SAE 75W/85(무교환용),
API SERVICE GL-4
오일용량 : 2.2ℓ (PTO 장착 사양은 2.6ℓ)

⚠ 주 의

수동변속기 오일은 반드시 현대순정품만을 사용하십시오

■ 점검

1. 차량을 들어올리고 적절한 지지를 해 놓으십시오. 차량을 안전하게 들어 올릴 수 없으면, 자사 직영 서비스센터 또는 서비스협력사에 점검을 의뢰하십시오.

⚠ 경 고

- **차량을 들어올릴 때는, 항상 차량의 잭 사용지점이나 들어 올리는 4지점 모두 안전하게 지지되어야 합니다.**
  안전하게 지지대를 대지 않은 경우에는, 차량의 어느 한쪽이 지지대에서 떨어져 심각한 부상 또는 사망 사고를 초래할 수 있습니다.
- **변속기 오일측정시 라디에이터, 배기시스템등이 매우 뜨거우므로 오일을 측정하는 동안 화상을 입지 않도록 주의하십시오.**

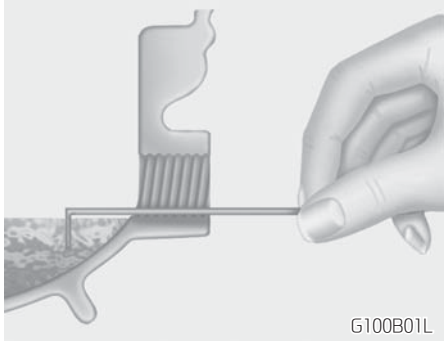

2. 시동을 「OFF」시킵니다.
3. 적당한 렌치로 주유플러그를 시계방향으로 돌려서 푼 다음 손가락으로 돌려서 탈거합니다.
4. 「L」자형 게이지를 오일주입구에 넣어 바로 밑 부분까지 오일이 있는지 확인합니다.
5. 부족하면 규정오일을 천천히 그 수준까지 주입합니다.
6. 손으로 주유플러그를 돌려 잠근 후 렌치를 이용하여 꽉 조입니다.

리어액슬 기어오일

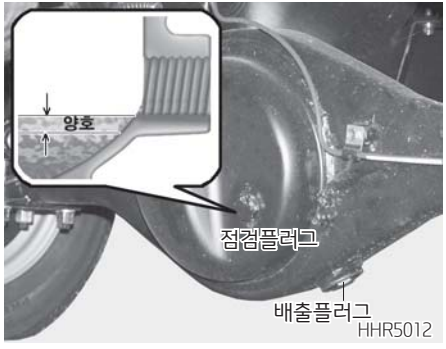

평탄한 장소에서 시동을 끈후 약 5분이 경과한 후(오일이 충분히 냉각된 후)에 점검하십시오.

▶ 점검 및 보충

1. 점검 플러그를 풀어 리어액슬 기어오일 수준을 점검합니다.
2. 리어액슬 기어오일 수준이 주입구에서 아래로 14 mm이내가 아니면 필히 자사 추천품으로 보충하십시오.

▶ 교환주기

매 40,000 km마다 자사 추천오일로 교환합니다.(오일규격은 「추천오일 제원표」를 참조하십시오.)

⚠ 주 의

- **운행중에는 오일의 온도가 높게 올라가 화상을 입을 수 있습니다. 오일이 충분히 냉각된 후에 점검하십시오.**
- **리어액슬 기어오일의 교환 및 보충에는 별도의 시설과 장비가 필요하므로 자사 직영 서비스센터 또는 서비스협력사에 문의하십시오.**

에어 클리너 필터

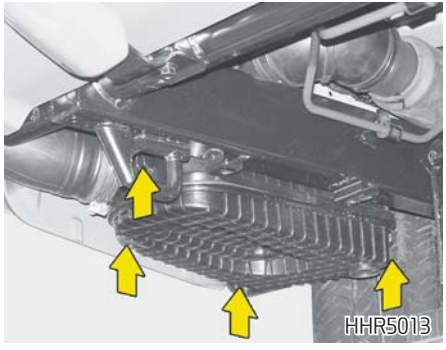

에어 클리너 필터는 동승석쪽 앞타이어 앞쪽에 위치해 있습니다.

■ 에어 클리너 필터 교환

1. 에어 클리너 커버의 잠금 클립(4개)을 풀어 커버를 분리 하십시오.
2. 천으로 에어 클리너 커버의 안을 깨끗하게 닦아 내십시오.
3. 에어 클리너 필터를 교환 하십시오.
4. 역순으로 장착하십시오.

■ 에어 클리너 필터의 점검

에어 클리너 필터의 상태 불량은 엔진수명의 단축, 매연의 과다발생, 엔진출력의 저하 등에 직접적인 영향을 주는 부품입니다.
정기 점검 주기에 따라 점검, 교환하십시오. 특히, 비포장 도로나 먼지가 많은 도로에서 주행하면 먼지가 더욱 많이 흡입되므로 철저하게 관리하십시오.

⚠ 주 의

- **에어 클리너 필터는 순정부품을 사용하십시오. 비순정부품을 사용할 경우에는 엔진 내부 및 센서에 손상을 줄 수 있습니다.**
- **미량일지라도 먼지가 계속 엔진에 흡입될 경우, 먼지가 연마제 역할을 하여 엔진 수명이 단축되므로 에어 클리너 필터의 점검은 수시로 하시고 상태에 따라 교환하십시오.**

⚠ 주 의

- **필터의 손상여부, 고무패킹의 손상여부를 수시로 확인하여 주십시오. 커버는 확실히 체결하여 먼지가 흡입되지 않도록 하십시오.**
- **에어 클리너를 분리된 상태로 주행하지 마십시오. 이는 과도한 엔진 마모를 초래합니다.**
- **에어 클리너 없이 운행하면 엔진부의 화재를 초래할 수 있는 역화를 부추길 수 있습니다.**
- **에어 클리너 엘리먼트 분리시 공기 흡입구에 먼지나 오염이 들어가지 않도록 주의하십시오.**
- **에어 클리너 필터 점검 및 정비시 에어 플로우 센서에 충격을 가하거나 에어 플로우 센서 방향으로 먼지나 이물질이 들어가지 않도록 주의하십시오.**

⚠ 경 고

엔진 작동 중 또는 시동을 끈 직후에는 촉매장치나 그 밖의 배기장치는 고온이므로 사람의 신체가 촉매/배기장치에 닿지 않게 하십시오. 화상위험이 있습니다.
또한 배기장치 주변의 방열판을 제거하거나 언더실링이나 방청코팅을 하지 마십시오. 특정 조건에서 화재의 위험이 있습니다.

파워 스티어링 오일(사양 적용시)

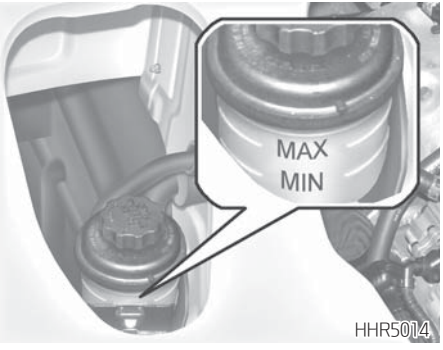

파워 스티어링 오일은 매일 점검하여 부족시 규정오일을 보충하십시오.
규정오일 : PSF-3

1. 차를 평탄한 곳에 주차 후 엔진시동을 「OFF」 시킵니다.
2. 파워 스티어링오일 저장탱크의 옆면에 표기된 「MAX」와 「MIN」사이에 오일이 있는지 확인하여 부족하면 캡을 열고 보충합니다.

⚠ 주 의

- **오일저장 탱크가 비어 있을 때는 엔진을 시동시키지 마십시오.**
- **오일을 보충할 때는 먼지가 들어가지 않도록 하십시오.**
- **오일량이 지나치게 적으면 핸들이 무겁게 되거나 이상한 소리가 발생합니다.**
- **순정부품 오일을 사용하지 않으면 성능이 저하되며 내부장치가 손상됩니다.**

■ 파워 스티어링 호스

파워 스티어링 호스는 각 연결부위에서 오일의 누유여부, 호스자체의 심한 손상, 꼬임 등을 매일 점검하십시오.

브레이크 및 클러치액(사양 적용시)

운전석 통풍구 좌측에 위치하며, 주기적으로 브레이크 및 클러치액(사양 적용시) 저장용기에 담겨진 액량이 「MAX」와 「MIN」사이에 있는지 점검창을 통해 점검하십시오.
수준이 「MIN」이하이면 규정오일로 보충해 주십시오.

규정오일 : 극동제연 크라운 브레이크액 3종
(BRAKE FLUID DOT 3)

■ 오일보충

1. 순정품을 사용해야 하며 평탄한 장소에서 보충하십시오.
2. 브레이크 및 클러치액 커버를 당겨서 빼냅니다.
3. 용기주위를 깨끗이 닦아내고 뚜껑을 엽니다.
4. 규정오일을 천천히 넣습니다.(넘치지 않도록 주의해 주십시오.)
5. 주의해서 뚜껑을 닫습니다.
6. 차량의 도장 부분에 묻을 경우 손상될 우려가 있으므로 주의하십시오.
7. 커버를 장착합니다.

⚠ 경 고

브레이크 및 클러치액은 눈에 들어가면 실명할 우려가 있을 뿐만아니라 차체 페인트에 묻으면 손상되므로 주의해서 사용하십시오. 차체에 묻은 경우 즉시 닦아 내십시오.

⚠ 주 의

- **브레이크 및 클러치액이 현저히 감소하는 경우에는 브레이크 계통의 이상 유무를 점검하고 이상이 있는 경우에는 자사 직영 서비스센터 또는 서비스협력사에서 점검하십시오.**

⚠ 주 의

- **비순정부품 브레이크액을 쓰거나 다른 제품과 혼용하면 브레이크 계통에 나쁜 영향을 미치므로 사용을 금하십시오.**
- **브레이크 및 클러치(사양 적용시) 액은 밀폐된 용기안에 보관하여 먼지나 습기의 유입을 방지해야 합니다. 먼지나 습기가 유입되면 브레이크 계통에 손상을 주고 비정상작동을 유발할 수 있습니다.**
- **브레이크 및 클러치(사양 적용시) 액을 보충한 후 브레이크 및 클러치(사양 적용시) 액이 밖으로 흐르지 않도록 뚜껑을 확실히 닫으십시오. 브레이크 및 클러치(사양 적용시) 액이 밖으로 흘러 나오면 즉시 닦아주십시오. 그렇지 않으면 플라스틱 부품의 손상을 가져옵니다.**
- **페인트가 손상되므로 브레이크 및 클러치(사양 적용시) 액이 차량의 도장부분에 묻지 않도록 하십시오.**
- **브레이크액은 서늘하고 그늘진 곳에 보관해야 하며, 공기중에 오랜 시간 노출되었던 브레이크 및 클러치(사양 적용시) 액은 품질을 보증할 수 없으므로 사용하지 마십시오.**

와셔액

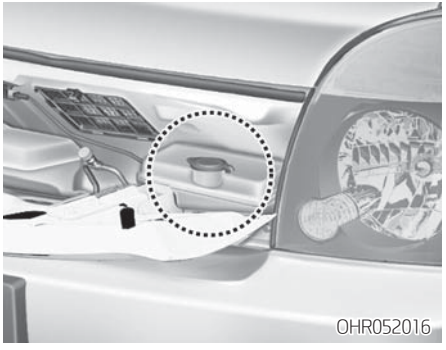

와셔 탱크에는 항상 좋은 품질의 와셔액이 채워져 있어야 하며 와셔액의 유·무를 자주 점검하여 보충해야 합니다.

- 와셔액이 없을 때 와셔 스위치를 당기면 와셔 모터의 고장원인이 됩니다.
- 하절기에는 수돗물을 사용해도 되지만 동절기에는 외부온도에 따라 빙결되어 탱크 및 모터에 손상을 가져올 수 있으므로 반드시 겨울용 와셔액을 사용하십시오.
- 엔진 부동액은 차체 페인트를 손상시키므로 사용하지 마십시오.

타이어

⚠ 주 의

- 와셔액이 없을 때 와셔 모터를 작동하면 모터가 파손됩니다.
- 와셔액 보충시 캡을 연 후 넘치지 않도록 주의해야 합니다.
- 와셔액 보충시 순정품 와셔액을 사용하고 비순정 와셔액을 사용하거나 물만 사용하면 탱크 및 차량의 부식이 발생할 수 있습니다.

⚠ 경 고

- 엔진 냉각수 또는 부동액을 와셔액으로 사용하지 마십시오. 엔진 냉각수가 유리에 뿌려지면 시야를 가려 위험하고 차체와 도장에 손상을 줍니다.
- 와셔액에는 알코올 성분이 함유되어 있어 인화성이 강하므로 화염 또는 불꽃을 멀리 하십시오.
  또한 유독성이 있으므로 마시지 마십시오.

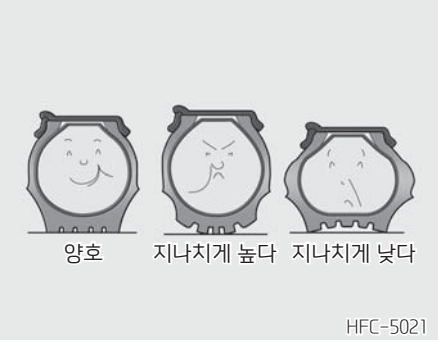

타이어의 수명 연장 및 안락한 승차감을 위해 매일 차량 주행전에 타이어 공기압 및 마모 상태를 점검하십시오.
주행 직후에 타이어는 열로 인하여 규정된 공기압을 초과하게 됩니다.
반드시 식었을 때 점검하십시오.

⚠ 경 고

6년이 경과된 타이어의 경우 타이어를 이루는 반제품 간의 박리현상을 유발하여 차량의 손상 및 치명적인 사고를 유발할 수 있으므로 반드시 제조 시기를 확인하신 후 제때에 교체하십시오.

⚠ 주 의

- 타이어는 반드시 규격품을 사용하고 규정된 공기압을 유지 하십시오.
- 공기압 조정시에 과다하게 압력을 넣으면 위험합니다.

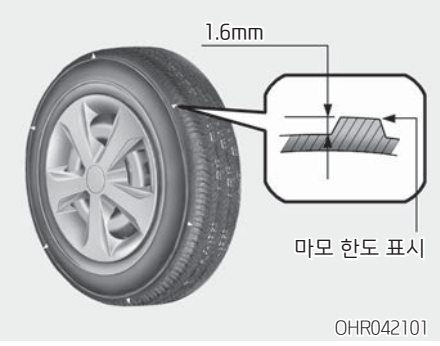

■ 타이어의 교체시기

타이어에는 트레드의 마모 한도를 나타내는 마모 한도 표시(Wear Indicator)가 있는데 타이어 옆면에 있는 ⋀ 또는 △표시 방향으로 홈(Groove) 속에 볼록 솟은 부분을 가리킵니다. 타이어가 마모되어 이것이 드러나면 교환하여야 합니다.

타이어 마모한도	타이어의 남은 홈 깊이가 1.6mm(0.06in)이하

⚠ 경 고

- 타이어 공기압이 규정치보다 심하게 낮을 경우(10psi 이상 낮을 경우) 타이어에 심한 과열 현상이 생길 수 있습니다. 특히 더운 날, 고속주행시 더할 수 있습니다. 이럴 경우 트레드가 분리되거나, 타이어간 불규칙 현상이 나타나서 차량의 제어가 힘들어 지고 심각한 상해나 사망사고를 초래할 수 있습니다.
- 타이어 공기압 과다 또는 거친 주행, 조향 문제, 타이어 트레드 중앙부의 과도한 마모, 도로 위험으로부터 다칠 가능성이 있습니다.
- 낡은 타이어는 파열, 제동력 상실 등의 위험이 있습니다.
- 마모된 타이어로 주행하면 제동효과, 조향력, 마찰력을 상실하여 매우 위험합니다.

⚠ 경 고

- ABS 시스템은 휠 회전 속도를 비교하여 작동하며, 타이어의 사이즈는 휠 속도에 영향을 미칠 수 있습니다. 타이어를 교체할 경우 4개 타이어 모두 출고 시와 동일한 규격의 타이어를 사용하십시오. 다른 사이즈의 타이어를 혼용하여 사용할 경우 ABS 시스템이 제대로 작동하지 않을 수 있습니다.

⚠ 경 고

- **타이어 교환시에는 래디얼타이어와 바이어스 타이어를 혼용 장착하지 마십시오.**
- **다른 사이즈나 타입의 타이어를 사용하면 승차감, 조향, 최저 지상고, 타이어와 차체 간격 및 속도계 정밀도에 심각한 영향을 줄 수 있습니다.**
- **동시에 4개의 모든 타이어를 교환하는 것이 최선입니다. 이것이 가능하지 않거나 불필요한 경우, 앞 또는 뒤 2개의 타이어를 함께 교환하십시오. 하나만을 교환하면 차량 조향에 심각한 영향을 줄 수 있습니다.**
- **다른 사이즈의 휠을 사용하면, 휠 및 베어링 수명, 브레이크 및 제동력, 조향성, 최저 지상고, 차체와 타이어의 간격, 스노우 체인 간격, 속도계의 정밀도, 전조등 각도 및 범퍼 높이에 좋지 않은 영향을 줄 수 있습니다.**

■ 타이어 외관

- 타이어 접지면의 둘레와 양측면에 균열, 손상이 없는가를 점검합니다.
- 타이어 접지면의 둘레와 양측면에 못, 돌 기타 이물이 박혀 있거나 끼여 있지 않는가를 점검합니다.
- 타이어 편 마모 등 이상 마모가 없는가를 점검합니다.

■ 타이어 위치교환

타이어의 편마모를 방지하고 수명을 연장 시키기 위해서는 그림과 같은 순서로 매 5,000km 주행시마다 타이어 위치를 교환 하십시오.

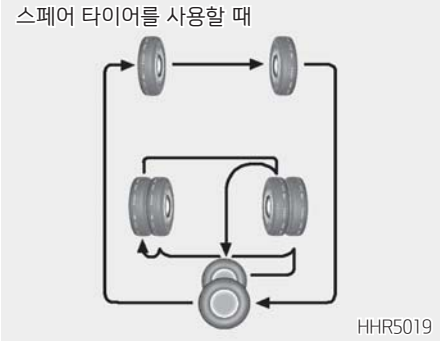

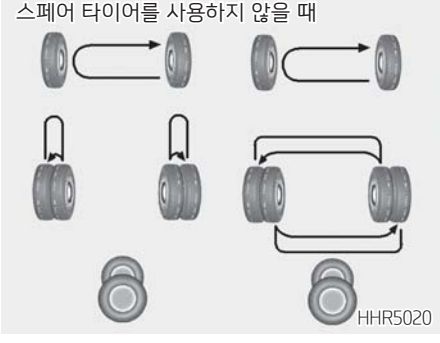

▶ 4X2(2륜구동)차량

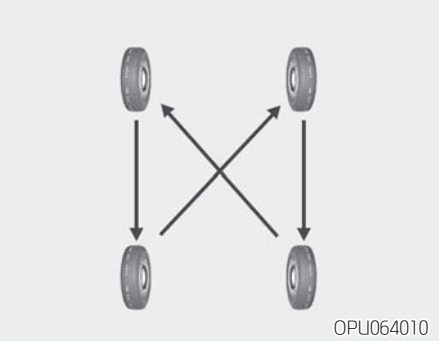

▶ 4X4(4륜구동)차량

● 차량 앞뒤 타이어 교환 시 유의 사항

차량의 앞 뒤 타이어를 서로 교환할 경우, 앞뒤 타이어 권장 공기압이 상이하여 타이어 공기압 감지 시스템의 저압 경보가 정상 작동 못 할 수 있습니다.

시스템 정상 작동을 위해서는 타이어 공기압 감지 시스템의 센서 ID 재등록이 필요하오니 자사 직영 서비스센터 또는 서비스 협력사에 의뢰하십시오.

⚠ 주 의

예비 타이어에는 타이어 공기압 감지 센서가 장착되어 있지 않으므로, 타이어 위치 교환 시에 예비 타이어를 사용할 경우에는 TPMS 경고등이 점등될 수 있습니다.

▶ 타이어 압력 점검

공기압 조정시에 과다하게 압력을 넣으면 위험합니다.
타이어는 필히 규정된 공기압을 유지토록 하십시오.

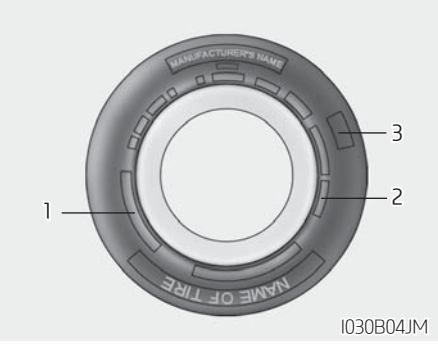

■ 타이어 측면표시

▶ 타이어의 형식(1)

타이어의 옆면에는 타이어 형식이 표기되어 있습니다. 차량의 타이어를 교체할 때 다음과 같은 정보를 반드시 확인하십시오.

● 타이어 크기 표시

예 : 195/70R 15C 95V
(해당 숫자들은 오직 예로서 제시된 것으로 크기 표시는 실제 차량과는 다를 수 있으므로 반드시 본 취급설명서 7장, 「타어어 및 휠」의 제원을 참조하십시오)

195: 타이어 폭 (밀리미터 단위)
70 : 편평비
(타이어 높이 / 타이어 폭×100)
R : 래디얼 타이어 (타이어 구조)
15 : 림경(인치 단위)
C : 커머셜 타이어
95 : 부하 지수 (타이어가 지지할 수 있는 최대 하중과 관련된 숫자 코드)
V : 속도 등급 (타이어 속도등급 항목 참조)

● 휠 크기 표시

예 : 5.5J×15
(해당 숫자들은 오직 예로서 제시된 것으로 크기 표시는 실제 차량과는 다를 수 있으므로 반드시 차량에 부착된 공기압 라벨이나 본 취급설명서 7장, 「타이어 및 휠」의 제원을 참조하십시오)
5.5 : 림폭 (인치 단위)
J : 림 형상
15 : 림경 (인치 단위)

● 타이어 속도 등급

아래 표는 현재 승용차 및 소형 승용차에 사용되는 속도 등급을 나타냅니다. 속도 등급은 타이어 크기 표시의 일부로 이 표시는 타이어의 최대 안전 운행 속도를 의미합니다.

속도 등급	설 명
S	180km/h (112mph)
T	190km/h (118mph)
H	210km/h (130mph)
V	240km/h (149mph)
Z	240km/h (149mph)이상

▶ 타이어 제조일(2)

타이어의 경우 제조일 기준으로 6년이 경과되면 자연적으로 노화되기 때문에 사용하지 않았더라도 임시 타이어를 포함하여 새 타이어로 교체해야 합니다. 이 때 제조일을 확인하기 위하여 타이어의 옆면에 DOT라는 표시를 양쪽면 중 한면에 삽입하도록 되어 있으며 이 표시는 영문 및 숫자로 구성되어 마지막 네 자리를 통해 제조일을 확인할 수 있습니다.

● 표시 형식

예 : DOT XXXX XXXX ○○○○

표시 앞부분에 해당하는 부분은 제조 공장, 타이어 크기 및 트레드 형상에 대한 고유 표시로 마지막 숫자 4자리가 제조 시기를 의미합니다. 마지막 숫자 4자리 중 앞쪽 2자리는 제조된 해의 생산 주를 의미하며 뒤쪽 2자리는 제조 년도를 의미합니다. 예를 들어, DOT XXXX XXXX 0215로 표기되어 있다면 2015년도 2주차에 생산된 제품이란 뜻입니다.

⚠ 경 고

6년이 경과된 타이어의 경우 타이어를 이루는 반제품 간의 박리현상을 유발하여 차량의 손상 및 치명적인 사고를 유발할 수 있으므로 반드시 제조 시기를 확인하신 후 제때에 교체하십시오.

▶ 규격 타이어 품질 등급(3)(사양 적용시)

해당 타이어의 등급들은 승용차 타이어의 옆면에 표시되어 있습니다.

● 마모 등급 (TREAD WEAR)

트레드 마모 등급은 지정 조건의 도로에서 측정된 타이어의 마모 비율을 기준으로 한 상대적인 비율입니다. 예를 들어, 마모 등급 150인 타이어는 마모 등급 100인 타이어보다 지정 조건의 도로에서 1.5배 덜 마모된다는 것을 의미합니다. 타이어의 상대적인 성능은 실제적인 운행 조건에 따라 달라질 수 있습니다. 따라서 성능은 주행 습관이나 정비 상태 그리고 도로 상태와 기후에 따라 기준치와는 차이가 있을 수 있습니다.

● 마찰 등급 (TRACTION) - AA, A, B, C

마찰 등급은 최상급부터 최하급까지 AA, A, B, C로 분류됩니다. 이 등급들은 아스팔트 또는 콘크리트 표면과 같은 포장 도로에서 지정 조건 하에서 측정된 것으로 젖은 노면에서 타이어의 제동 성능을 나타냅니다. 마찰 등급 C인 타이어는 마찰 등급 B인 타이어보다 제동 성능이 낮다는 것을 의미합니다.

● 온도 등급 (TEMPERATURE) - A, B, C

온도 등급은 최상급부터 최하급까지 A, B, C로 분류됩니다. 이 등급들은 발열에 대한 타이어의 내구성을 나타내며 지정된 실내 실험실의 통제된 조건 하에서 시험했을 때, 열을 분산시키는 능력을 나타냅니다. 고온 발열 상태에서 지속적인 주행은 타이어의 소재가 변질되고 타이어의 수명을 감소시키며 과도한 온도 상승은 갑작스러운 타이어의 파열을 초래할 수 있습니다. 온도 등급 A와 B는 법으로 규제된 최소한의 수준보다 실내 실험실에서 시험했을 때, 해당 타이어의 내구 성능이 더 높다는 것을 의미합니다.

⚠ 경 고

타이어에 대한 온도 등급은 적정 공기압과 하중을 유지시킨 상태에서 평가되었습니다. 과속 주행 시나 낮은 공기압 또는 과도한 하중상태에서 주행 시 타이어의 과열을 가져오며 갑작스러운 타이어 파열을 초래할 수 있습니다. 이것은 차량의 통제를 어렵게 하여 심하게 다치거나 사망 사고가 날 수 있습니다.

■ **저편평비 타이어** (사양 적용시)

저편평비 타이어는 타이어의 편평비가 '50' 이하인 타이어를 의미하며, 스포티한 디자인을 위해 제공되고 있습니다.
저편평비 타이어는 핸들링 및 제동성능에 최적화되어 승차감 및 주행소음은 일반적인 타이어에 비해 나쁠 수 있습니다.

⚠ 주 의

저편평비 타이어는 타이어 측면 높이가 낮아서 타이어와 휠이 일반적인 타이어 보다 쉽게 손상될 수 있으므로 아래와 같은 사항에 주의하십시오.

- 오프로드 및 험로 주행 시, 타이어와 휠이 손상될 수 있으므로 주의가 필요하며, 주행 후에는 타이어 손상을 점검하십시오.
- 패인 노면, 과속방지턱, 맨홀, 연석 등을 통과할 때에는, 속도를 낮추고 타이어 손상에 주의 하십시오.
- 타이어에 충격이 가해진 경우, 즉시 타이어를 검사하거나 자사 직영 서비스센터 또는 서비스협력사에서 점검을 받으십시오.
- 타이어 손상을 줄이기 위해 매 3,000km 주행마다 타이어를 점검하여 적정 공기압을 유지하십시오.

⚠ 주 의

- 타이어의 손상은 눈으로 확인하기 힘든 경우가 있습니다. 타이어 손상시 공기가 빠질 수 있으므로, 눈으로 타이어 손상을 확인할 수 없더라도 타이어 손상이 의심되는 경우 즉시 가까운 자사 서비스센터 또는 서비스협력사에서 점검을 받거나 타이어를 교체하십시오.
- 오프로드, 험로, 패인도로, 맨홀, 연석에 의한 타이어 손상은 보증범위에 포함되지 않으므로 각별히 주의 하십시오.
- 장착된 타이어의 사양은 타이어 측면에 표시된 정보를 확인하십시오.

배터리

배터리 및 터미널부의 연결상태를 일일 점검 하십시오.
배터리 터미널 및 윗부분을 항상 청결하게 유지하십시오.

- 터미널부의 오염 및 부식이 많이 진행되었으면 와이어 브러시 또는 샌드 페이퍼 등으로 닦아 내십시오.
- 배터리 터미널 탈거시 시동 스위치가 「ON」 혹은 「ACC」위치에 있으면 차량에 부착된 각종 전기장치에서 발생한 강한 충격 전압이 전자부품에 유입되어 내부회로가 파손될 우려가 있으므로 반드시 시동키를 빼거나 「OFF」위치에 놓은 후에 배터리 터미널을 탈거하십시오.

⚠ 경 고

- 배터리액은 강한 황산 용액이어서 유독성 및 부식성이 강하므로 신체나 차체에 묻지 않도록 주의하십시오. 차체에 묻은 경우 즉시 물로 씻어 내십시오.
- 신체에 묻은 경우 즉시 깨끗한 물로 최소 15분 이상 씻어낸 후 전문의에게 진찰을 받으십시오.
- 배터리 충전시에는 폭발성 가스가 생성되므로 환기가 잘되는 장소에서 시행하시고 담배불이나 불꽃 등을 금지하십시오.
- 담뱃불과 모든 기타 화염 또는 불꽃을 멀리 하십시오. 배터리 셀에는 인화성이 높은 수소 가스가 항상 있고, 이는 불이 붙으면 폭발할 수도 있습니다.

⚠ 경 고

- 배터리는 부식성이 높은 유황성 산을 함유하고 있으므로 어린이들 손에 닿지 않도록 하십시오. 배터리 산이 피부나 눈, 옷, 페인트 부분에 닿지 않도록 하십시오.
- 전해액이 눈에 들어가면 최소한15분 동안 흐르는 깨끗한 물로 닦아내고 즉시 의료 조치를 받으십시오. 의료 조치를 받을 때까지 스폰지 또는 헝겊에 물을 적셔 계속 닦아내십시오.
- 전해액이 피부에 닿으면 닿은 부분을 깨끗이 씻어 내고 즉시 의료 조치를 받으십시오.
- 배터리를 충전하거나, 배터리 근처에서 일할 때는, 보안경을 착용하십시오. 폐쇄된 공간에서 작업할 경우는 항상 환기를 하십시오.
- 플라스틱 케이스로 된 배터리를 들어 올릴 때 케이스에 압력을 과하게 가하면, 배터리 산이 분출되어 사람이 다칠 수 있습니다.

⚠ 경 고

- 배터리 분리기로 들어 올리거나 손으로 맞잡고 들어 올리십시오.
- 배터리 케이블이 연결되어 있는 동안에는 배터리를 충전하지 마십시오.

⚠ 주 의

배터리를 취급할 때는 다음 사항에 주의하십시오.

- 배터리 단자를 분리할 때는 반드시 「-」측부터 분리하고, 장착할 때는 「-」측을 최후에 연결하십시오.
- 배터리의 효율은 저온에서 현저히 저하됩니다. 한랭시 차를 장시간 사용하지 않을 때는 분리하여 실내에 보관하십시오.

⚠ 주 의

- 배터리의 「+」단자와 「-」단자를 역으로 접속하지 마십시오. 극성을 반대로 연결하면 과다하게 전류가 흘러 알터네이터의 다이오드와 차체 배선이 손상됩니다.
- 배터리의 장착이 불완전하면 주행 중의 진동으로 케이스와 극판을 손상시킵니다. 배터리 코드의 단자와 접속부 둘레에 그리스를 도포하면 산의 침투를 방지할 수 있습니다.
- 배터리는 항상 완전 충전상태로 유지하십시오. 특히 한랭 시 비중이 낮으면 동결되어 배터리 케이스의 파손을 발생시킬 우려가 있습니다.
- 반드시 규정된 전압의 배터리를 사용하십시오. 그렇지 않으면 화재의 위험이 있습니다.
- 차량에 임의로 전기장치(램프류, 블랙박스, 전기기기 등)를 장착하여 사용할 경우 배터리가 방전될 수 있으니 절대 장착하지마십시오.

클러치 페달(사양 적용시)

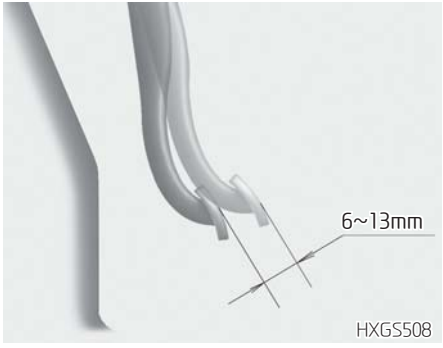

엔진 시동을 끄고 페달을 가볍게 밟아서, 저항이 변할 때까지의 거리를 유격이라고 합니다.
유격을 측정하여 규정한도를 초과하면 자사 직영 서비스센터나 서비스협력사에서 조정 및 수리를 받으십시오.

규정한도 : 6~13mm

브레이크 페달

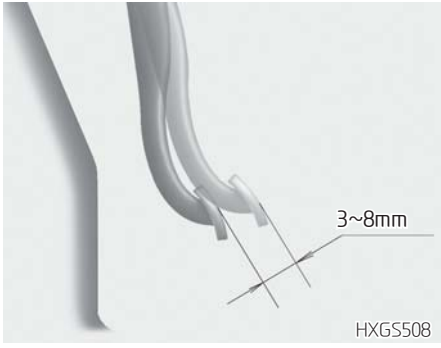

1. 페달을 가볍게 밟아 유격을 점검합니다.
2. 규정한도 : 3~8mm
3. 페달을 약 10초간 밟은 상태로 있으면서 페달의 수준이 변하지 않는지 점검합니다.

⚠ 주 의

페달의 유격이 규정한도를 초과하면 즉시 자사 직영 서비스센터나 서비스협력사에서 조정 및 수리를 받으십시오.

핸들

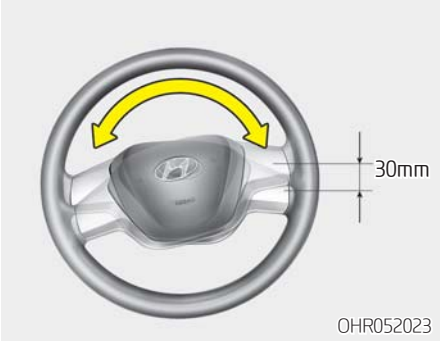

조향핸들의 유격을 점검하려면 차량을 똑바로 앞을 향하도록 하여 바퀴를 정렬시킨 상태로 주차한 후 아주 적은 힘을 가하여 조향핸들을 좌우로 돌려서 바퀴가 움직이려는 저항이 느껴질 때까지의 거리(유격)를 점검합니다.
규정한도 : 30mm이내

⚠ 주 의

유격이 규정한도를 초과하면 자사 직영 서비스센터나 서비스협력사에서 수리를 받으십시오.

와이퍼 블레이드 및 암 점검

이물질에 의한 앞 유리 또는 와이퍼 블레이드의 오염은 앞 유리 와이퍼의 효율성을 저하시키고, 마찰음이 생길 수 도 있습니다.
오염의 공통적인 원인으로는 벌레, 수액, 일부 상업용 자동 세차기에 의한 뜨거운 왁스 칠 등입니다.
만약 와이퍼 블레이드로 앞 유리가 잘 닦이지 않으면, 앞 유리와 블레이드 고무 표면을 깨끗한 물과 깨끗한 수건 등을 이용하여 잘 닦아 내십시오. 와이퍼로 앞 유리를 더욱 더 깨끗하게 닦기 위해서는 앞 유리에 묻어 있는 발수 코팅제, 왁스, 유분 (먼지털이개로 앞 유리를 닦는 경우 포함) 등을 주기적으로 상품화 된 유막 제거제를 별도로 준비하여 닦아 내면 더욱 더 효과적입니다.

⚠ 주 의

- **앞 유리 세척 시 비눗물 및 합성세제를 이용하면 와이퍼 블레이드가 경화되거나, 와이퍼 작동 시 마찰이 심해 와이퍼의 떨림 및 소음이 발생할 수 있으므로 사용하지 마십시오.**
- **겨울철 앞 유리와 블레이드가 빙결된 상태로 와이퍼를 작동시키면 블레이드가 손상될 수 있으므로 반드시 빙결 상태를 녹인 후 사용하십시오.**
- **와이퍼 블레이드의 손상을 방지하기 위하여 휘발유, 등유, 페인트, 신나 또는 기타 솔벤트 류의 액체 등을 앞 유리에 사용하지 마십시오.**

와이퍼 블레이드를 더욱 오래 사용하기 위해서는 먼지가 많은 지역 또는 비포장 지역을 운행했거나, 장기간 운행을 하지 않은 경우에는 반드시 깨끗한 물로 앞 유리와 와이퍼 블레이드를 닦으십시오. 또한 와이퍼를 장기간 미 작동 시 와이퍼 블레이드의 변형으로 인해 심한 떨림 및 소음이 발생할 수 있으므로 정기적 (2회/주)으로 와이퍼를 작동시키십시오.

앞 유리와 블레이드의 오염물질을 제거한 후에도 다음과 같은 현상이 발생되면 안전운행을 위하여 가까운 자사 직영 서비스센터 또는 서비스협력사에서 전문 상담을 하십시오.

- 선이 남거나 깨끗하지 않을 때
- 소음이 발생하거나 떨릴 때
- 잔물이 스며들 때
- 장기간 사용하지 않았을 때
- 블레이드가 변형되어 부분적으로 유리면과 접촉하지 않을 때
- 와이퍼 암 장력이 약할 때

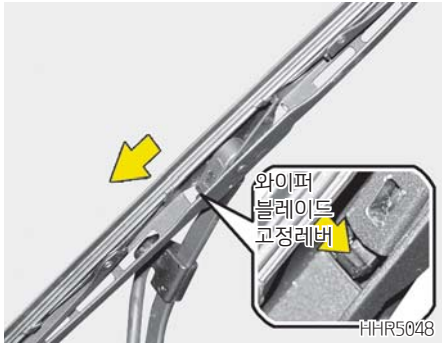

■ 와이퍼 블레이드 교환방법

▶ 앞유리 와이퍼 블레이드

- A타입

1. 와이퍼 암을 세워 와이퍼 블레이드를 교환할 수 있도록 준비하십시오.
2. 한손으로 블레이드를 잡고 또 한손으로 블레이드 고정레버를 누르면서 블레이드를 아래로 당겨서, 고정장치로부터 분리 하십시오.

3. 블레이드 아랫쪽을 위로 살짝 올리고, 블레이드를 위로 당겨서 빼내십시오.

4. 새로운 와이퍼 블레이드를 그림과 같이 고정레버 홈에 와이퍼 암을 맞추어 수평이 되도록 아래로 내려 주십시오.

⚠ 주 의

- **와이퍼 블레이드가 분리된 상태에서 와이퍼 암이 유리창에 닿지 않도록 주의하십시오. 유리창이 파손될 수 있습니다.**
- **차량별로 와이퍼 블레이드 사양이 다르므로 교환시 주의하십시오. 와이퍼가 오작동하거나 작동하지 않을 수 있습니다.**

5. 와이퍼 블레이드를 위로 끝까지 올려 고정레버가 와이퍼 암과 체결되도록 장착하십시오. ('딱'소리가 들리는 것을 확인하십시오.)

- B타입

1. 와이퍼 암을 세우십시오.

⚠ 주 의

- **와이퍼 블레이드가 분리된 상태에서 와이퍼 암이 유리창에 닿지 않도록 주의 하십시오. 유리창이 파손될 수 있습니다.**
- **차량 별로 와이퍼 블레이드 사양이 다르므로 교체시 주의하십시오. 와이퍼가 오작동하거나 작동하지 않을 수 있습니다.**

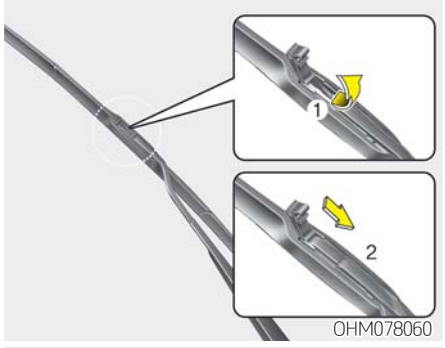

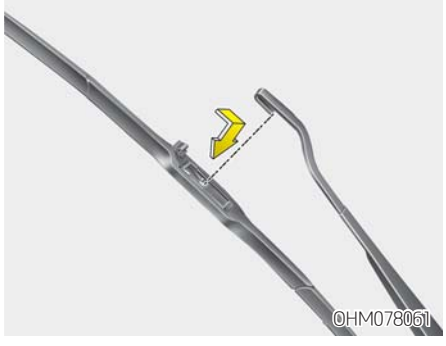

2. 잠금쇠를 세우고 블레이드를 아래로 내려 분리하십시오.
3. 새 와이퍼 블레이드를 장착하십시오.

⚠ 주 의

- **겨울철 와이퍼 블레이드가 얼어붙은 상태에서 와이퍼를 작동시키거나 혹은 와셔액이 없이 와이퍼를 계속 작동하면 약 10초동안 와이퍼가 작동하지 않을 수가 있습니다. 이것은 고장이 아니라 와이퍼모터 내부의 과부하 차단 회로 작동으로 인한 와이퍼 보호 기능입니다.**
- **앞유리창을 닦을 때는 와이퍼 블레이드를 밖으로 젖혀 놓은 후 호스 등을 사용하여 물을 뿌린다음 깨끗한 헝겊으로 닦아내야 하며 또한 앞유리창 및 와이퍼 블레이드에 왁스 또는 유분이 묻은 경우에는 와이퍼 작동시 앞유리창이 잘 닦이지 않게 되므로 헝겊으로 잘 닦아야 합니다.**

연료필터 물빼기

▶ 물빼기

- 연료필터 수분 경고등이 점등된 경우는 연료필터의 바닥에 물이 고인 것을 나타내므로 다음 요령으로 물을 빼냅니다.

- 연료필터는 운전석 하단 프레임 외측에 있습니다.

1. 연료필터 아래부분에 빈통을 놓은 다음 물빼기용 플러그를 풀어 물을 뺍냅니다.이때 수동펌프를 약 7회정도 펌프질을 하면 연료가 순환되어 물이 빨리 빠지게 됩니다.
2. 물빼기를 한 후에는 물빼기용 플러그를 확실하게 조입니다.

⚠ 주 의

- **물빼기용 플러그에서는 연료도 동시에 배출됩니다.**
  작업시 주위에 담배 등 불꽃을 접근 시키지 마십시오.
- **연료필터 수분 경고등이 점등된 경우, 자사 직영 서비스센터 또는 서비스협력사에서 정비를 받으십시오.**

▶ 공기빼기

연료가 떨어져 엔진이 멈춘 경우에 연료를 보충해도 엔진의 시동이 걸리지 않는 수가 있습니다. 이런 경우는 연료 계통에 공기가 유입된 것으로 다음과 같은 요령으로 공기빼기를 하십시오.

1. 연료필터의 공기빼기용 플러그를 손으로 풉니다.(1회전 정도)
   - 연료필터는 운전석 하단 프레임 외측에 위치하므로 허리를 숙이면 볼 수 있습니다.
2. 공기빼기용 플러그에 헝겊 등을 대고 플러그 주위에서 나오는 연료속에 기포가 나오지 않을 때까지 수동펌프를 반복하여 작동시킵니다.
3. 공기빼기용 플러그를 확실하게 조입니다.
   - 연료가 떨어진 경우 이외에도 연료 필터 교환 후에는 필히 연료 필터의 공기빼기 작업을 실시해야 합니다.

각종 벨트 장력

⚠ 주 의

- **연료필터 교환시는 필히 자사 순정부품의 연료필터를 사용하십시오.**
- **공기 빼기용 플러그나 연료 필터 등에서 연료누설이 없는가를 확인합니다.**
- **주위에 흘린 연료를 잘 닦아내십시오.**
- **작업시 주위에 담배 등 불꽃을 접근시키지 마십시오.**

정기점검 주기표의 점검 및 교환시기에 따라 자사 직영 서비스 센터 또는 서비스 협력사에 점검 및 교환을 의뢰하십시오.

⚠ 주 의

각종 벨트 조정시는 필히 시동이 꺼진 상태에서 장력을 점검하여야 합니다.

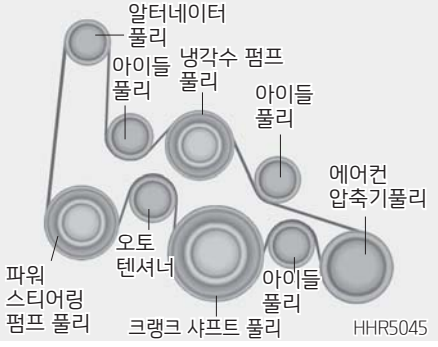

벨트 장력이 오토 텐셔너(Auto tensioner)에 의해 자동으로 조정되므로, 별도의 장력 조정은 필요 없습니다.

전구의 용량 및 교환

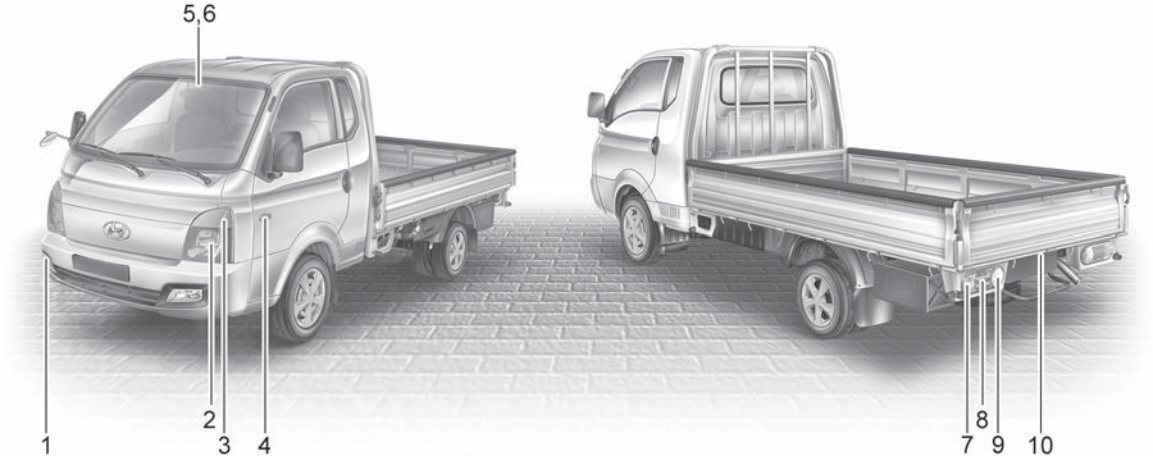

OHR072002

번 호	전 구	용량(W)	번 호	전 구	용량(W)
1	안개등	35	6	앞 실내등(안경보관함 미장착차량)	10
2	헤드라이트 (로우 빔 / 하이 빔)	55/60	7	뒤 방향지시등	27
3	앞 방향지시등/차폭등	27/8	8	정지등/미등	27/8
4	보조 방향지시등(사양 선택시)	5	9	후진등	16
5	독서등(안경보관함 장착차량)	10	10	번호판등	5

비상시에 대비하여, 앞 페이지에 명기된 규격의 전구를 준비하십시오.
전구의 교환은 반드시 시동 스위치를 LOCK 위치에 두거나 키를 빼고, 주차 브레이크를 작동시킨 후 안전한 곳에서 실시하십시오.

⚠ 주 의

각종 전구 교환시 적절한 공구와 알맞은 규격의 전구가 준비되지 않거나 교환 방법에 대하여 충분히 이해하지 못한 경우에는 가까운 자사 직영 서비스센터 또는 서비스협력사에 의뢰하십시오. 특히, 차량 앞쪽의 헤드라이트, 차폭등, 방향지시등(앞쪽) 및 안개등을 교환하기 위해 차량 본체를 임의로 분해 또는 조립시, 차량에 손상을 줄 수 있습니다.

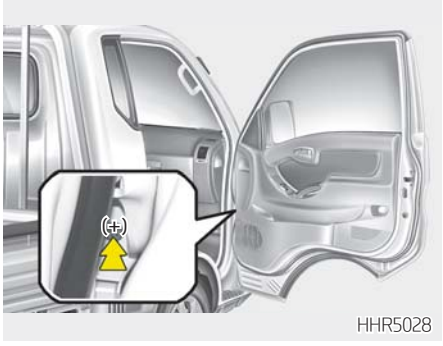

■ 헤드라이트 전구 교환

1. 시동 스위치를 「OFF」위치에 놓고 도어를 연 후, (+)드라이버를 사용하여 헤드라이트 장착 볼트를 탈거합니다.

2. 전구가 식은 후 후드를 열고, 스패너를 사용하여 헤드라이트 장착볼트를 탈거하십시오.

3. 커넥터를 분리하십시오.

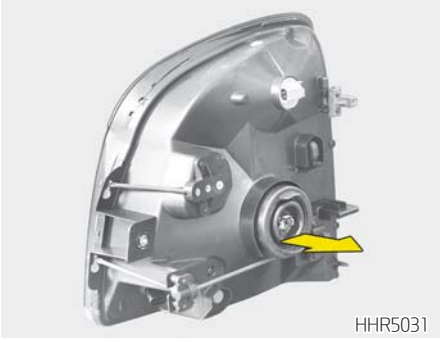

4. 먼지 커버를 탈거하십시오.

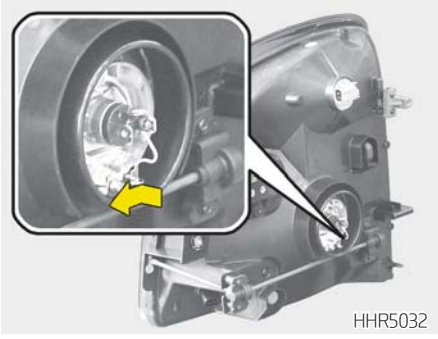

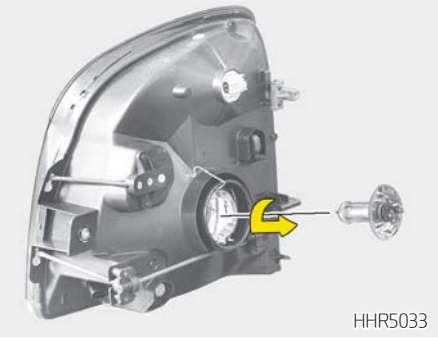

5. 안전 스프링을 눌러서 헤드라이트를 탈거하여 단락되었으면 동일 용량의 전구와 교환하십시오.
6. 장착시는 탈거의 역순으로 작업하십시오.

⚠ 주 의

- 헤드라이트 전구는 비순정부품 사용시 화재위험이 있으므로 반드시 순정부품 전구를 사용하십시오.
- 전조등 전구를 교환하기 위해, 차량 본체를 임의로 분해 또는 조립시, 차량에 손상을 수 있습니다. 일정한 자격과 시설을 갖추지 않은 경우에는 가까운 자사 직영 서비스센터 또는 서비스협력사에 의뢰하십시오.
- 헤드라이트, 안개등 등의 램프는 우천시 주행과 세차등의 사용 조건하에서 렌즈 내면이 일시적으로 흐려질 수 있습니다. 이것은 램프 내부와 외기의 온도차에 따른 것으로 우천시 창 유리가 흐려지는 것과 동일한 현상으로 기능상의 문제는 없습니다. 단, 렌즈 내면에 큰 물방울이 있는 경우나 램프에 물이 들어간 경우는 자사 직영 서비스센터 또는 서비스협력사에 문의하십시오.

■ 할로겐 전구 교환시 주의사항

- 전구가 식은 다음 교환하십시오.
- 전구의 유리부분을 손으로 잡지 마십시오.
- 항상 조심스럽게 다루시고 긁힘과 마찰을 피하십시오.
- 전구가 켜진 상태라면 액체가 닿지 않도록 하십시오.
- 전구는 전조등에 장착되었을 때만 작동해야 합니다.
- 전구 교환 시 보안경을 착용하십시오.

⚠ 주 의

오일 찌꺼기가 묻으면, 전구 과열 및 켜진 상태에서는 파열의 원인이 될 수 있습니다.

⚠ 경 고

할로겐 전구는 압력이 가해진 가스를 지니고 있어 깨질 경우, 유리 조각들이 날릴 수 있습니다.

■ 방향지시등(앞쪽)/차폭등 전구 교환

1. 시동 스위치를 「OFF」위치에 놓고 도어를 연 후, (+)드라이버를 사용하여 헤드라이트 장착 볼트를 탈거합니다.
2. 전구가 식은 후 후드를 열고, 스패너를 사용하여 헤드라이트 장착볼트를 탈거하십시오.
3. 커넥터를 분리하십시오.

4. 전구를 시계반대 방향으로 돌려 탈거한 후 동일 용량의 전구와 교환하십시오.

⚠ 주 의

방향지시등(앞쪽), 차폭등 전구를 교환하기 위해, 차량 본체를 임의로 분해 또는 조립시, 차량에 손상을 줄 수 있습니다. 일정한 자격과 시설을 갖추지 않은 경우에는 가까운 자사 직영 서비스센터 또는 서비스협력사에 의뢰하십시오.

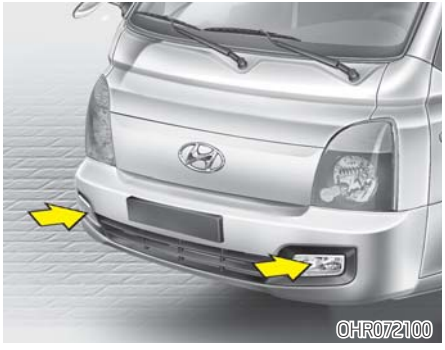

■ 안개등 전구의 교환

안개등 전구는 앞 범퍼 또는 범퍼 가드를 분리한 후에 교환이 가능합니다.
범퍼 또는 범퍼 가드 분리시 별도의 장비가 필요하오니, 가까운 자사 직영 서비스센터 또는 서비스협력사에 의뢰하십시오.

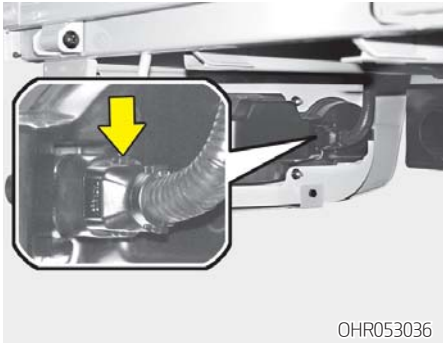

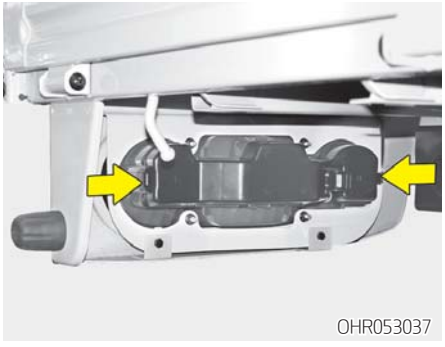

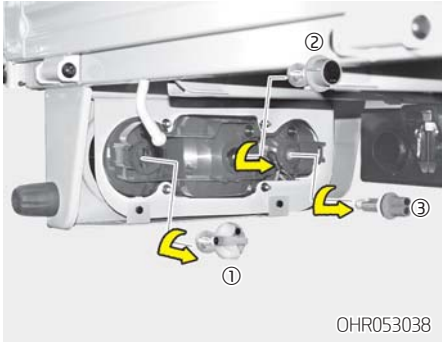

■ 방향지시등(뒤쪽), 정지등/미등, 후진등 전구 교환

1. 시동 스위치를 「OFF」위치에 놓고 전구가 식은 후, 커넥터를 분리합니다.
2. 양쪽 후크를 눌러서, 커버를 탈거하십시오.
3. 전구를 시계반대 방향으로 돌려 탈거후 동일 용량의 전구와 교환하십시오.
   ① 방향지시등
   ② 정지등/미등
   ③ 후진등

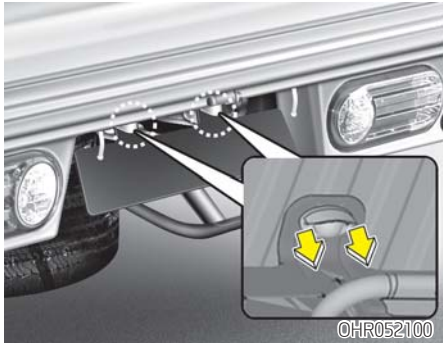

■ 번호판등 전구 교환

1. (+)드라이버를 사용하여 번호판 등 장착 스크류를 푸십시오.
2. 커넥터를 시계반대 방향으로 돌려서 커버를 탈거합니다.
3. 커넥터로부터 전구를 당겨서 탈거 후, 동일 용량의 전구와 교환하십시오.

■ 실내등(독서등) 전구 교환(사양 적용시)

1. (-)드라이버를 사용하여 커버를 탈거하십시오.

2. 전구탈거 후 동일 용량의 전구와 교환하십시오.

⚠ 주 의

드라이버를 끼워 커버를 분리할 때 커버가 손상되지 않도록 조심하십시오.

■ 실내등(앞쪽) 전구 교환

1. (-)드라이버를 사용하여 커버를 탈거하십시오.

2. 전구 탈거후 동일 용량의 전구와 교환하십시오.

⚠ 주 의

드라이버를 끼워 커버를 분리할 때 커버가 손상되지 않도록 조심하십시오.

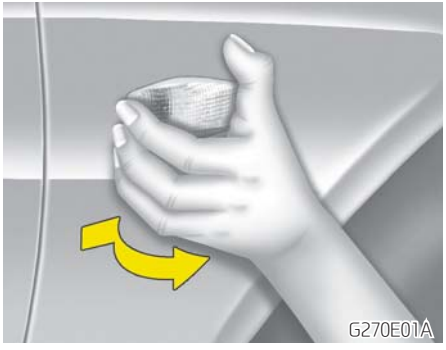

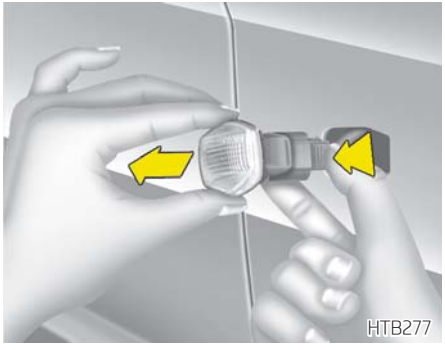

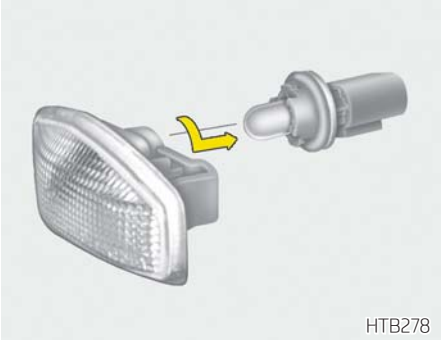

■ 보조 방향지시등 교환

1. 커버를 차의 앞쪽방향으로 밀고 당겨서 탈거합니다.
2. 커넥터와 커버를 분리합니다.
3. 커버에서 전구를 탈거한 후 동일 용량의 전구와 교환합니다.

배출가스 규제와 차량관리

■ 배출가스 허용기준

▶ 유해 배출가스

유해 배출 가스란 엔진내부에서 연료가 연소되는 과정에서 발생되는 배출가스로, 이중 인체에 해로운 영향을 끼치는 일산화탄소, 탄화수소, 질소산화물, 매연 등은 법적규제치를 두어 관리·규제하고 있습니다.
허용기준 초과시는 개선명령 및 과태료 부과등 법적인 제재를 받게 됩니다.

▶ 운행차 배출가스 허용기준

사용연료	차종		일산화탄소	탄화수소	매연	공기과잉률
휘발유, 가 스	경자동차		1.0% 이하	150ppm 이하	-	1±0.1이내. 다만, 기화기식 연료공급장치 부착자동차는 1±0.15이내, 촉매 미부착 자동차는 1±0.20이내
	승용자동차		1.0% 이하	120ppm 이하	-	
	승합·화물·특수자동차	소형	1.2% 이하	220ppm 이하	-	
		중형·대형	2.5% 이하	400ppm 이하	-	
경 유	경자동차 및 승용자동차		-	-	20% 이하	
	승합·화물·특수자동차	소형·중형·대형	-	-	20% 이하	

비고 : 1. 상기 규정치 이상 방출하는 차량은 법적인 제재조치를 받게 됩니다.
2. 매연측정은 과급기(터보챠저:Turbochargers)및 중간냉각기(인터쿨러:Intercooler)를 부착한 자동차에 대하여는 5% 가산 적용 됩니다.
3. 희박연소(Lean Burn) 방식을 적용한 자동차는 공기과잉률 기준 미적용됩니다.
4 상기 기준은 수시점검 및 정기검사에 한하며, 정말검사시에는 대기환경보전법 시행규칙 제78조 및 별표21의 규정이 적용됩니다.

※차종 분류표 (운행차 기준)

- 운행차배출허용기준의 차종 구분은 자동차관리법 제3조 1항 및 같은 법 시행규칙 제2조에 따름.
  1. 경자동차 : 배기량 1000cc 미만의 길이 3.6m, 너비 1.6m, 높이 2.0m 이하인 자동차
  2. 승용자동차 : 10인 이하를 운송하기에 적합하게 제작된 자동차
  3. 승합자동차 : 11인 이상을 운송하기에 적합하게 제작된 자동차
  4. 화물자동차 : 화물을 운송하기 적합하게 제작된 자동차
  5. 특수자동차 : 견인, 구난 등 특수한 작업을 수행하기에 적합하게 제작된 자동차 승용·승합·화물자동차가 아닌 자동차

매연관리(디젤)

※ 승합 · 화물 · 특수자동차의 소형은 다음과 같으며 그 외는 중형 또는 대형으로 분류됨.

승합자동차(소형) : 승차정원이 15인 이하인 것으로, 길이 4.7m, 너비 1.7m, 높이 2.0m 이하

화물자동차(소형) : 최대적재량이 1톤이하인 것으로, 총중량이 3.5톤 이하

특수자동차(소형) : 총중량이 3.5톤 이하

※ 비고 : 엔진후드 안쪽에 부착된 배출가스표지판의 차종 구분은 제작차 기준으로 차량에 따라 운행차 기준과 상이할 수 있습니다.
자세한 사항은 자사 직영 서비스센터에 문의하십시오.

디젤엔진에서 배출되는 주요한 공해 요소는 흑색연기(매연)로서 매연 농도가 25%초과일 경우 법적인 제재조치를 받도록 되어있습니다.
매연농도 측정은 임의로 실시하는 것이 아니라 규정된 방법 즉, 무부하 급가속 3모드 매연측정 방법으로 실시해야 합니다.
규정된 3모드 매연측정 방법으로 매연을 측정하지 않을 경우, 배기관 내에 누적된 탄매(Carbon)가 측정되어 매연 과다로 적발될수 있으니 올바른 매연 측정 방법을 숙지하십시오.

1. 무부하 급가속 3모드 매연 측정방법
   엔진이 완전히 정상 온도를 도달한후 매연측정기를 설치하여 그림과 같은 방법에 의해 매연을 측정합니다.

(1) 차량을 평지에 정차시키고, 변속기를 중립에 위치한 후, 모든 전기장치 및 에어컨을 끕니다.
(2) 매연 측정전 배기계에 쌓인 매연을 제거하기 위해 불어내기를 3회 실시합니다.(불어내기 방법은 공회전 상태에서 최고 회전속도까지 2초 내 도달한 후 2초간 유지합니다. 다시 공회전 상태로 5~6초간 유지한 후 동일한 방법으로 불어내기를 총3회 실시하십시오.)
(3) 불어내기를 실시한 후 매연측정을 3회 실시합니다.
(4) 최고 회전속도까지 급가속하여 첫번째 매연을 측정합니다.

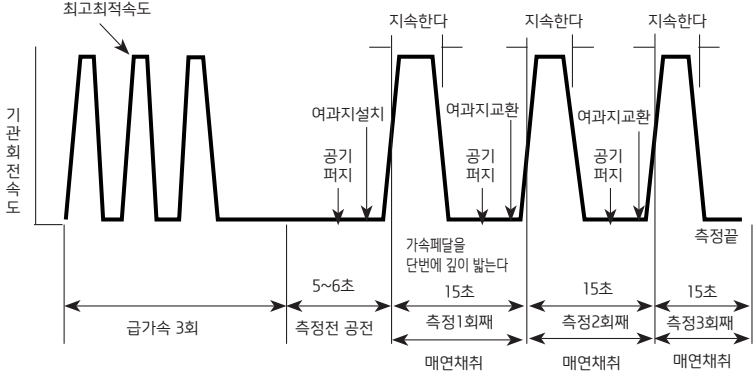

2. 운행중인 상태의 자동차 매연 측정
   운행중인 차량의 매연은 도로 여건에 따라 비디오 카메라를 사용하여 측정하기도 하며, 매연도 2도라 함은 매연이 지속적으로 배출되는 것을 식별할 수 있고 매연이 배기관 주위를 흐리게 하는 것을 의미합니다.
3. 매연 농도의 산출방법
   3회 측정한 매연 농도의 평균값으로 측정치를 정합니다. 이때 3회 측정한 측정치의 초소값과 최대값의 차이가 5%를 초과한 때에는 2회를 다시 측정하여 총 5회중 최대값과 최소값을 제외한 나머지 값의 평균값을 그차의 매연 농도로 합니다.
4. 매연 농도에 의한 제재조치

농도	단속내용	비 고
25%(2도) 초과	개선명령 및 고발	고발되면 법적 제재 조치를 받게 됩니다.

( )안은 비디오 카메라로 촬영 측정한 경우임

※ 매연측정은 중간냉각기(인터쿨러 : Intercooler)를 부착한 자동차에 대하여는 5%를 가산하여 적용한다.

5. 매연 관리 방법
   매연의 발생은 에어클리너, 연료필터, 분사노즐, 엔진의 조정상태, 적재량 등과 밀접한 관계가 있습니다.
   (1) 에어클리너 엘리먼트의 청소 및 교환
   에어클리너가 막히면 다량의 매연이 발생되므로 에어클리너 엘리먼트를 수시로 청소 및 교환해야 됩니다.
   단, 비포장 도로등 가혹한 조건에서 주행하는 차량은 오염상태에 따라 주기를 단축하여 청소 및 교환을 실시하여 주십시오.
   (2) 밸브 간극 및 타이밍 점검 및 조정
   밸브 간극 타이밍이 맞지 않으면 공기량의 부족을 초래하며 매연이 발생됩니다.
   (3) 노즐 점검 및 수정
   노즐의 변형 및 분무상태등을 점검하고 필요시 교환을 합니다.
   (4) 인젝션(연료분사)펌프의 점검
   인젝션 펌프의 점검은 펌프 테스터실에서 정밀기기 및 숙련된 기술자가 실시해야만 되므로 펌프의 봉인을 뜯어 임의로 조정하는 것은 금지되어 있습니다.

⚠ 주 의

인젝션 펌프 봉인을 임의로 탈거하여 운행하지 마십시오.

   (5) 과적재 금지
   적재 적량 이상으로 적재하면 엔진에 무리를 주어 매연 증가의 요인 됨과 아울러 엔진 수명이 단축됩니다.
   (6) 머플러(소음기)의 청소
   머플러 내의 누적된 탄매를 수시로 청소하여 제거하십시오.
   (7) 정기점검과 조정
   배출가스를 위하여 매 10,000 km마다 배출가스 점검정비를 받는 것이 좋습니다.

⚠ 주 의

(2), (3), (4), (7)항은 서비스협력사에서 점검 및 조정하십시오. 그 외는 고객 여러분의 준수사항이므로 취급설명서를 참조하여 정기점검을 반드시 받으십시오.
부품과 오일 교환시는 자사 순정부품을 사용하십시오.

★ 상기사항을 불이행함으로써 발생되는 제재조치 또는 기타 불이익에 대해서 제작사는 책임이 없음을 알려드립니다.

■ 매연 저감을 위한 운전자 숙지사항

1. 주행하기 전에 엔진을 충분히 워밍업하고 가능한한 정속으로 운행하도록 하십시오.
2. 과적, 과승, 과속을 피하고 부득이 과적, 과승 상태에서 운전해야 할 경우 과다한 가속페달 사용을 지양하십시오.
3. 급가속, 급정지를 피하고 운전중 엔진의 회전수(rpm)을 타코미터의 적색표시 구간을 넘지 않도록 하고, 또한 적당한 변속 위치를 설정하여 운전되도록 습관화 하십시오.
4. 각종 부품과 오일은 반드시 순정부품을 사용하고 각 차량의 취급 설명서를 참고하여 수시로 점검하십시오.

■ 에어 클리너

엘리먼트는 수시로 점검하여 청소하여야 하며 상태에 따라 교환하십시오.
엘리먼트 청소시는 압축공기를 사용하여 안쪽에서 바깥쪽으로 먼지를 불어냅니다

■ 촉매변환장치(사양 적용시)

배기가스 중에 대기오염을 유발시키는 일산화탄소, 탄화수소, 질소 산화물 등의 유해가스를 인체에 해가 없는 이산화탄소, 물, 질소 등으로 만들어 배기가스 규제 대응을 만족시키는 가장 중요한 부품이므로 아래 사항을 꼭 지켜야 합니다. 만약 지키지 않으면 촉매가 과열되어 손상되거나, 과부하가 걸려서 배기가스 정화기능이 급격히 저하되어 환경오염을 유발시키게 되며, 특수한 경우는 화재의 위험성도 있습니다.

⚠ 주 의

- 엔진을 항상 최상의 상태로 유지하십시오. 만일 연료장치, 전기장치 등의 고장으로 인해 실화가 발생되면 촉매장치가 과열되어 손상을 입게 됩니다.
- 엔진의 갑작스런 출력저하, 비정상적인 소음 유발, 엔진 시동의 어려움 및 배기장치계에 이상 소음이 발생될 때는 즉시 자사 직영 서비스센터 또는 서비스협력사에서 점검 및 정비를 받으십시오.
- 저연료 수준으로 차량을 운행하지 마십시오. 연료가 떨어지면 엔진실화가 일어나서 촉매장치에 과도한 부하가 걸리거나 손상될 수 있습니다.
- 엔진을 10분 이상 빠르게 공회전을 하거나, 정상 공회전을 20분 이상 하지 마십시오. 실화가 일어나서 촉매장치가 과열되어 손상을 입게 됩니다.

⚠ 주 의

- 차량 주행중에 절대로 시동 스위치를 끄지 마십시오. 배기장치내로 미연소 경유가 유입되어 연소되므로 촉매장치가 과열 손상됩니다.
- 차량을 시동하기 위해서 밀거나 당기지 마십시오. 이 경우에도 배기장치내로 미연소 경유가 유입되어 연소되므로 촉매장치가 과열 손상됩니다.
- 차량의 무리한 고속 질주를 삼가십시오. 촉매장치에 과도한 부하가 걸립니다.
- 촉매장치를 탈거한 상태로 운행하거나 성능이 다된 촉매장치를 탈거하지 말고 철저한 정기점검을 받으십시오.
- 차량을 잔디, 낙엽, 종이, 카페트, 기름 등과 같은 가연성 물질 위에 주차 또는 정차시키지 마십시오. 화재의 위험이 있습니다.

⚠ 경 고

- 엔진 작동중에는 촉매장치나 그 밖의 배기장치에 손을 대지 마십시오. 화상의 위험이 있습니다. 또 가연성 물질을 가까이 접근시키지 마십시오. 화재의 위험이 있습니다.
- 머플러(촉매변환장치 포함)의 탈거 및 소음 과다발생은 정비 명령 및 고발 대상이 되고, 배기관의 고열, 고압으로 인한 화재 및 사고의 위험이 있습니다. 반드시 정상적인 배기음이 나도록 하십시오.

■ 디젤 매연 필터(DPF) 장치(사양 적용시)

디젤 매연 필터는 차량에서 나오는 매연을 제거해주는 장치입니다.
매연 필터 장치는 소모품인 공기필터와는 다르게, 차량의 운행조건을 이용한 연소(산화)방법, 즉 전자제어장치의 강제연소 및 중/고속 운전시 발생되는 배기가스의 온도 상승원리를 이용하여 매연을 자동으로 연소(산화)시켜 제거하는 장치입니다. 그러나, 장기간 저속 운행만 지속한 경우, 배기가스 온도가 낮아 쌓인 매연이 자동으로 제거되지 않을 수 있으며, 이로 인해 전자제어장치의 매연측정량 범위를 벗어나게 되면, 강제연소도 이루어 질 수 없어 엔진경고등이 점멸될 수 있습니다.
만약, 엔진 경고등이 점멸할 경우, 60km/h 이상 또는 변속기를 2단 이상으로 하여 1500~2500 rpm으로 약 25분 이상 주행하면 점멸이 해제될 수도 있습니다.
만약 그래도 엔진 경고등 점멸이 해제되지 않으면 가능한 빨리 가까운 직영 서비스센터 또는 서비스 협력사를 방문하여 매연 필터 장치 점검을 받으십시오.
점멸 상태에서 지속 운행시 매연 필터의 손상 및 연료소비에 악영향을 미칠 수 있습니다.

※ DPF : Diesel Particulate Filter

7장 목차

차량 제원 7-2
타이어 에너지 소비효율등급 7-3
타이어 및 휠 7-3
추천오일 제원표 7-4
온도에 따른 엔진 오일 SAE 점도 분류표 7-4
차대번호(VIN) 7-5
엔진번호 7-5

차량 제원

구 분		장 축			초 장 축		
		일반캡	슈퍼캡	더블캡	일반캡	슈퍼캡	더블캡
전장(mm)		4,850(4,900*1)	4,775(4,825*1)	4,810(4,860*1)	5,175(5,225*1)	5,100(5,150*1)	5,135(5,185*1)
전폭(mm)		1,740	←	←	1,740	←	←
전고(mm) 4WD		2,100	←	←	2,100	←	←
전장(mm)	적재함	2,785	2,535	1,860	3,110	2,860	2,185
전폭(mm)	적재함	1,630	←	←	1,630	←	←
전고(mm)	적재함	355	←	←	355	←	←
승차인원(인)		3	←	6	3	←	6
	4WD	1,000	←	800	1,000	←	←

*1: 범퍼 가드 장착시

타이어 에너지 소비효율등급

타이어 제조사	사이즈	타이어 에너지 소비효율등급	
		회전저항 (RRC)	젖은 노면 제동력 (G)
한국(Hankook)	195/70R15C	5	3
	145R13C	5	3
	195R15C	4	3
넥센(Nexen)	195/70R15C	4	3
	145R13C	5	3
	195R15C	4	3

※ 회전저항 (RRC) : 타이어에 걸리는 하중에 대한 회전저항의 비
- 1 ~5등급까지 있으며 1등급에 가까울수록 소비 효율이 높아집니다.

※ 젖은 노면 제동력 (G) : 기준 타이어 대비 시험대상 타이어의 젖은 노면 제동성능 비율
- 1 ~ 5등급까지 있으며 1등급에 가까울수록 젖은 노면에서의 제동력이 좋습니다.

※ 타이어 사이즈가 동일하더라도 효율등급이 다를 수 있습니다.
또한 일부 정보가 사전통보없이 변경될 수 있으므로 홈페이지를 참고하십시오.

타이어 및 휠

구 분		규 격				
		2WD			4WD	
		앞 쪽		뒤 쪽	앞 쪽	뒤 쪽
스틸휠		5.5J×15	5.5J×15	4.0J×13	5.5Jx15	5.5Jx15
타이어 규격 (장착타이어, 예비타이어)		195/70R15C-6PR	195/70R15C-8PR	145R13C-8PR	195R15C-8PR	195R15C-8PR
공기압	일반캡/슈퍼캡	3.0kg/㎠(42PSI)	3.0kg/㎠(42PSI)	3.5kg/㎠(50PSI)	3.5kg/㎠ (50PSI)	4.0kg/㎠ (57PSI)
	더블캡	3.0kg/㎠(42PSI)	3.0kg/㎠(42PSI)	4.5kg/㎠(64PSI)		

※ 예비 타이어는 장착 타이어와 동일한 타이어를 제공합니다.

추천오일 제원표

종 류		용량(ℓ)	규 격
연 료	디 젤	65	경유
엔진오일		7.4	ACEA 품질등급 C3급*1 SAE 점도 분류 : 다음 페이지의 SAE 점도 분류표 참조
변속기 오일	수동	2.2	HK MTF (SK), HD MTF (SHELL), 현대순정품 SAE 75W/85(무교환용), API SERVICE GL-4
	수동(PTO 장착사양)	2.6	
	4WD(트랜스퍼케이스)	1.2	
	자동	10	APOLLOIL ATF RED 1-K
리어액슬 기어오일		1.8	API GL-4급 이상, SAE 90 (GS 90)
프론트디퍼런셜오일(4WD)		1.3~1.4	
파워 스티어링 오일		0.8	PSF-3
부동액		8	에틸렌 글리콜계 알루미늄 라디에이터용 부동액 순정부품 (ETHYLENE GLYCOL BASE COOLANT ALUMINUM RADIATOR)
브레이크 및 클러치 액		소요량	극동제연 크라운 브레이크액 3종 (BRAKE FLUID DOT3)

*1: ACEA 규격 엔진 오일이 없을 경우 , 제한적으로 API CH-4 이상의 엔진 오일 사용을 허용함.
※ 수동변속기 오일은 반드시 GL-4급만 사용하십시오.(GL-5급 사용금지)

■ 온도에 따른 엔진 오일 SAE 점도 분류표

온도℃	-30	-20	-10	0	10	20	30	40	50
엔진오일			15W-40						
		10W-30/40							
	5W-30/40								
	0W-30/40								

차대번호(VIN)

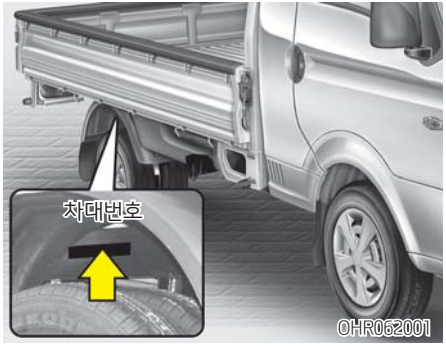

차량의 등록시나 차량의 소유권을 유지하는데 필요한 모든 법적인 사항에 사용되는 차대번호(VIN : Vehicle Identification No.)는 우측 뒷바퀴 샤시 프레임 부위에 타각되어 있습니다.

- 차체에 타각된 차대번호는 육안으로 쉽게 확인 할 수 있도록 점검 관리 하셔야 합니다.
- 차대번호의 10번째 자리는 차량의 모델년도를 나타냅니다.

차체에 타각되어 있는 차대번호와 자기인증 라벨의 차대번호는 자동차 등록증에 기록되어 있는 차대번호와 일치해야 합니다.

엔진번호

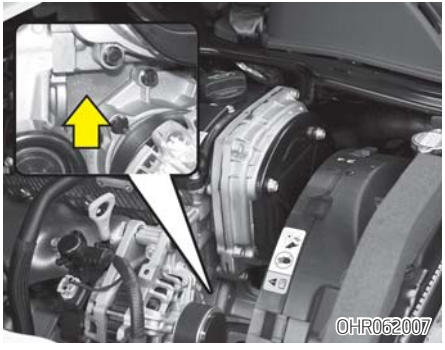

엔진번호는 조수석 좌석을 들어올렸을 때 실린더 블럭 전면 상단에 타각되어 있습니다.

[ㄱ]
가혹조건 6-11
겨울철 운행 4-5
경음기 3-53
계기판 3-63
냉각수 온도계 3-66
속도계 3-65
연료계 3-66
적산거리계/구간거리계 3-67
타코미터(회전계) 3-65
고속도로 주행 4-8
고장 발생시의 조치 2-11
고장 자동차 정지표지판(비상 삼각대) 5-33
고장이 나면 5-31
공구함 3-114
교차로/ 건널목에서 시동이 꺼진 경우 5-31
교차로나 철도 건널목을 건널 때 2-16
규격타이어 장착 및 타이어 공기압 수시 점검 2-3
글로브 박스 3-109

【ㄴ】
냉각수 온도계 3-66
냉각수 6-14
냉각수 교환 6-15
냉각수량 점검 및 보충 6-14
추천 냉각수 6-15

【ㄷ】
다기능 스위치 3-81
방향지시등 스위치 3-83
안개등 스위치 3-84
전조등 스위치 3-82
미등 스위치 3-82
다용도 소켓 3-106
도어 3-9
중앙도어 잠금장치 3-10
차 밖에서 3-9
차 안에서 3-9
도어 열림 경고등 3-72
독서등(맵램프) 스위치 3-91
동력 인출 장치 스위치 3-87
동력조향장치(파워 스티어링) 3-51
뒷좌석 다용도 보관함 3-28

【ㄹ】
리어 게이트 3-13
리어액슬 기어오일 6-18

【ㅁ】
매연관리 6-49
무선 도어 잠금 장치 3-7
건전지 교환방법 3-8
미디어 단자 3-117
미러 3-53
실내 3-53
실외 3-60

【ㅂ】
방향전환 표시등 3-68
방향지시등 스위치 3-83
방향지시등(뒤쪽), 정지등/미등, 후진등 전구 교환 6-44
방향지시등(앞쪽)/차폭등 전구 교환 6-42
배출가스 규제와 차량관리 6-48
배출가스 허용기준 6-48
배터리 방전시 점프 스타트 요령 5-2
배터리 6-29
번호판등 전구 교환 6-45
변속기 4-18
수동변속기 4-18
자동변속기 4-20
보조 방향지시등 교환 6-47
보조 손잡이 3-113
브레이크 경고등 3-71
브레이크 및 클러치액 6-20
브레이크 제동력이 좋지 않을 경우 5-32
브레이크 제동력이 좋지 않을 때 2-12
브레이크 조작요령 4-2
브레이크 페달 6-31
브레이크 4-36
블루투스 핸즈프리 3-117
비상경고등 스위치 3-87
비상시 조치 요령 2-11
견인시의 주의사항 2-13
고장 발생시의 조치 2-11
브레이크 제동력이 좋지 않을 때 2-12
주행중 엔진이 정지되면 2-12
주행중 펑크가 나면 2-12

【ㅅ】
사고 및 차량 화재시 응급조치 5-34
사이드 게이트 3-11
사이드 사물함 3-114

서리제거 3-92
선바이저 3-107
속도계 3-65
수동변속기 4-18
수동변속기 오일 6-17
순정부품의 사용 2-17
스노우 모드 표시등 3-70
스노우 타이어 4-6
스타터 모터가 회전하지 않을때 5-2
스타터 모터는 정상으로 회전하나 시동이 걸리지 않을 때 5-2
스티어링 휠 히터 3-52
예비 타이어 5-18
시가 라이터 3-106
시계 3-105
시동 스위치 4-12
시동이 꺼져 견인하는 경우 5-31
시트 수납 주머니 3-113
신차 길들이기 4-12
실내등 스위치 3-90
실내등(독서등) 전구 교환 6-45
실내등(앞쪽) 전구 교환 6-46

【ㅇ】
악천후시의 주행 4-3
안개등 스위치 3-84
안개등 전구의 교환 6-43
안개등 표시등 3-74
안경 보관함 3-111
안전 운행 4-2
브레이크 조작요령 4-2
악천후시의 주행 4-3
험로의 주행 4-3
안전라벨 2-23
안전벨트 경고등 3-70
안전벨트 높이의 조절 3-35
안전벨트 착용 2-5
탑승자를 보호하는 안전벨트 착용 2-5
안전벨트 3-29
2점식 안전벨트 3-35
3점식 안전벨트 3-34
안전벨트 높이의 조절 3-35
안전벨트의 적절한 사용 및 관리 3-36
어린이 보호용 장치 3-31
임산부의 안전벨트 착용 3-33
큰 어린이의 안전벨트 착용 3-33
안전벨트의 적절한 사용 및 관리 3-36

안테나 3-115
앤티 로크 브레이크 시스템(ABS) 4-39
앤티 로크 브레이크(ABS) 경고등 3-70
야간 주행 4-4
어린이 보호용 장치 3-31
에어 클리너 필터 6-18
에어 클리너 필터 교환 6-18
에어 클리너 필터의 점검 6-19
에어 클리너 6-51
에어백 3-37
운전석 에어백 3-40
동승석 에어백 3-40
에어백 경고등 3-69
에어백 관련 주의사항 2-6
엔진 공회전 속도 조절 노브 3-90
엔진 시동 및 정지방법 4-13
엔진 시동방법 4-13
엔진 정지방법 4-16
엔진 오버히트(과열시) 5-8
엔진 오일 6-12
엔진오일 및 필터 교환 6-13
엔진오일 보충 6-12
엔진오일량 점검 6-12
엔진룸 1-6
엔진룸 점검 3-23
엔진번호 7-5
엔진부의 명칭 6-3
엔진시동이 안 걸릴 경우 5-2
배터리 방전시 점프 스타트 요령 5-2
스타터 모터가 회전하지 않을때 5-2
스타터 모터는 정상으로 회전하나 시동이 걸리지 않을 때 5-2
엔진오일 및 필터 교환 6-13
엔진오일 보충 6-12
엔진오일량 점검 6-12
여름철 운행 4-4
연료 부족 경고등 3-73
연료 필터 수분 경고등 3-76
연료계 3-66
연료주입구 3-16
레버 타입 3-16
키타입 3-16
연료필터 물빼기 6-35
예열 표시등 3-75
오디오 3-116
오디오 리모컨 3-115
오버드라이브 오프 표시등 3-69
오일압력 경고등 3-73
온도에 따른 엔진 오일 SAE 점도 분류표 7-4

와셔액 6-21
와이퍼 블레이드 및 암 점검 6-32
와이퍼/와셔 스위치 3-85
운전석 에어백 3-40
운전석 히터 스위치 3-27
유리습기/성에제거 3-103
유리창 3-14
이그니션 키 리마인더 기능 3-6
이모빌라이저 경고등 3-76
이모빌라이저 시스템 3-5
일반차량으로 견인시 5-29
일상점검 항목 6-4
임산부의 안전벨트 착용 3-33

【ㅈ】

자기진단 경고등 3-74
자동변속기 4-20
자동변속기 선택레버 위치 표시등 3-68
자동변속기 오일 6-16
재떨이 3-108
적산거리계/구간거리계 3-67
적재함 사용시 주의사항 2-8
전구의 용량 및 교환 6-38
방향지시등(뒤쪽), 정지등/미등, 후진등 전구 교환 6-44
방향지시등(앞쪽)/차폭등 전구 교환 6-42
번호판등 전구 교환 6-45
보조 방향지시등 교환 6-47
실내등(독서등) 전구 교환 6-45
실내등(앞쪽) 전구 교환 6-46
안개등 전구의 교환 6-43
헤드라이트 전구 교환 6-39
전기장치 고장 5-4
파워 커넥터 5-7
퓨즈의 교환 5-4
전조등 상향 표시등 3-68
전조등 스위치 3-82
점검 정비 6-6
정기점검 주기표 6-8
정차 또는 주차 중 휴대전화 사용 요령 2-11
제동장치 4-36
브레이크 4-36
앤티 로크 브레이크 시스템(ABS) 4-39
주차 브레이크 4-37
좌석 3-20
앞좌석 3-20
엔진룸 점검 3-23
운전석 히터 스위치 3-27
전·후 위치의 조절 3-21

좌석 각도의 조절 3-22
허리 받침대 조정 3-22
헤드레스트 조정 3-25
좌석 각도의 조절 3-22
좌석, 핸들, 미러 조정은 출발전에 2-4
주·정차 시 배기관 주변 화재 위험 2-15
주·정차 중 차내 수면 금지 2-6
주차 브레이크 4-37
주행중 시동이 꺼진 경우 5-32
중앙 좌석 등받이 사물함 3-28
중앙 좌석 등받이 사물함 3-110
중앙도어 잠금장치 3-10

【ㅊ】

차대번호(VIN) 7-5
차동제한 장치(LD) 2-22
차량 견인 5-28
견인트럭으로 견인시 5-28
시동이 꺼져 견인하는 경우 5-31
일반차량으로 견인시 5-29
차량 제원 7-2
차체손질 2-18
촉매변환장치 6-51
추천 냉각수 6-15
추천오일 제원표 7-4
충전 경고등 3-74

【ㅋ】

커브길 주행 4-8
컵 받침대 3-112
큰 어린이의 안전벨트 착용 3-33
클러치 페달 6-31
키 3-4
이그니션 키 리마인더 기능 3-6
이모빌라이저 시스템 3-5
키의 사용방법 3-4
키타입 3-16

【ㅌ】

타이어 6-22, 7-3
타이어 위치 교환 6-24
타이어 측면표시 6-26
타이어의 교체시기 6-23
타이어 공기압 시스템(TPMS) 5-10
저압 타이어를 감지했을 때 5-10
타이어 공기압 시스템에 이상이 있는 경우 5-11
타이어를 교체할 때 5-12
타이어 체인 4-6

타이어 펑크시의 조치 5-13
예비 타이어 5-18
잭 5-13
타이어 교환 방법 5-22
타코미터(회전계) 3-65
티켓 홀더 3-113

【ㅍ】
파워 스티어링 오일 6-20
파워 커넥터 5-7
편의장치 3-105
공구함 3-114
글로브 박스 3-109
다용도 소켓 3-106
미디어 단자 3-117
보조 손잡이 3-113
블루투스 핸즈프리 3-117
사이드 사물함 3-114
선바이저 3-107
시가 라이터 3-106
시계 3-105
시트 수납 주머니 3-113
안경 보관함 3-111
안테나 3-115
오디오 리모컨 3-115
오디오 3-116
재떨이 3-108
중앙 좌석 등받이 사물함 3-110
컵 받침대 3-112
티켓 홀더 3-113
폭설 시 행동요령 5-35
표시등 및 경고등 3-68
도어 열림 경고등 3-72
방향전환 표시등 3-68
브레이크 경고등 3-71
스노우 모드 표시등 3-70
안개등 표시등 3-74
안전벨트 경고등 3-70
앤티 로크 브레이크(ABS) 경고등 3-70
에어백 경고등 3-69
연료 부족 경고등 3-73
연료 필터 수분 경고등 3-76
예열 표시등 3-75
오버드라이브 오프 표시등 3-69
오일압력 경고등 3-73
이모빌라이저 경고등 3-76
자기진단 경고등 3-74
자동변속기 선택레버 위치 표시등 3-68

저압 타이어 경고등 3-77
전조등 상향 표시등 3-68
차체 자세 제어 장치(ESC)작동 표시등 3-77
차체 자세 제어 장치(ESC)작동 정지 표시등 3-78
충전 경고등 3-74
P.T.O 표시등 3-77
4WD 표시등 3-69
퓨즈의 교환 5-4

【ㅎ】

핸들 3-51, 6-32
동력조향장치(파워 스티어링) 3-51
스티어링 휠 히터 3-52
핸들의 상·하 조정 3-51
허리 받침대 조정 3-22
헤드라이트 스위치 3-82
헤드라이트 전구 교환 6-39
헤드레스트 조정 3-25
효과적인 운행
겨울철 운행 4-5
고속도로 주행 4-8
스노우 타이어 4-6
야간 주행 4-4
여름철 운행 4-4
장거리 운행시 4-8
적절한 제동요령 4-9
커브길 주행 4-8
타이어 체인 4-6
후드 3-19
후방 주차보조 시스템 3-78
히터 및 에어컨 3-94

【기타】

2점식 안전벨트 3-35
3점식 안전벨트 3-34
4륜 구동장치 4-30
4륜 구동이란? 4-30
4륜 구동 작동 방법 4-32
4륜 구동 차량의 운행 4-34
4WD 표시등 3-69
P.T.O 표시등 3-77