# 목차


**1. 하이브리드 자동차 시작하기 ..... 1**

하이브리드 자동차 개요 ..... 1
하이브리드 운전 시스템 ..... 2
하이브리드 시스템 안전 주의 사항 ..... 12
차량 사고 및 화재 발생 시 조치사항 ..... 16

**2. 안내 및 차량 정보 ..... 19**

차량 외부 ..... 19
차량 내부 ..... 21
엔진룸 ..... 26
차량 제원 ..... 27
타이어 및 휠 ..... 27
타이어 에너지 소비 효율 등급 ..... 28
타이어 속도 등급 ..... 29
에어컨 시스템 ..... 30
전구의 용량 ..... 31
추천 오일 및 용량 ..... 32
차대번호 (VIN) ..... 34
자기 인증 라벨 ..... 35
타이어 공기압 ..... 36
엔진 번호 ..... 37
오픈소스 소프트웨어 정보 ..... 37

**3. 안전 및 주의 사항 ..... 39**

1일 1회 일상 점검 ..... 39
엔진룸 점검 ..... 40
규격 타이어 장착 및 타이어 공기압 수시 점검 ..... 40
클러스터 및 페달류 점검 ..... 40
올바른 운전 자세 ..... 40
좌석, 스티어링 휠, 미러 조정 ..... 41
운전석 주변 점검 ..... 41
안전벨트 착용 ..... 41
에어백 관련 주의 사항 ..... 42
주정차 중 차내 수면 금지 ..... 44
음주·과로 운전 금지 ..... 44
인화성·폭발성 물질 차내 방치 금지 ..... 44
창문 밖으로 손 또는 얼굴 내밀기 금지 ..... 44
도어/테일게이트/유리창을 열고 닫을 때 조심 ..... 44
주행 중 엔진 정지 금지 ..... 44
주정차 중 휴대 전화 사용 ..... 45
어린이 탑승 시 주의 사항 ..... 45

주위 안전 확인 ..... 45
주행 중 도어, 테일게이트 잠금 유지 ..... 45
주정차 시 배기 파이프 주변 화재 및 화상 위험 ..... 45
밀폐된 공간에서 엔진 시동 후 차량 점검 금지 ..... 45
주차할 때 주의 사항 ..... 46
교차로나 건널목에서의 긴급 상황 대처 ..... 46
편의장비 추가 장착 시 임의 배선 사용 금지 ..... 46
차량 개조 금지 ..... 46
각종 시트 커버류 작업 시 유의 ..... 46
차량 내 가죽 제품의 특성 ..... 46
당사 직영 하이테크센터나 블루핸즈 이용 ..... 47
자가 정비 시 주의 사항 ..... 47
기타 주의 사항 ..... 47
신차 길들이기 ..... 48

**4. 시트 및 안전 장치 ..... 49**
좌석 ..... 49
열선 시트 ..... 83
통풍 시트 ..... 86
안전벨트 ..... 87
어린이 보호용 장치 (보조 좌석) ..... 94
에어백 (보조 구속 장치) ..... 100

**5. 클러스터 ..... 125**
클러스터 ..... 125
클러스터 표시창 ..... 152
인포테인먼트 시스템 차량 설정 ..... 158

**6. 편의 장치 ..... 159**
스마트 키 ..... 159
이모빌라이저 시스템 ..... 165
현대 디지털 키 ..... 166
지문 인증 시스템 ..... 179
도어 ..... 183
어드밴스드 후석 승객 알림 ..... 189
도난 경보 장치 ..... 192
운전석 자세 메모리 시스템 ..... 194
스티어링 휠 (조향 핸들) ..... 197
미러 ..... 202
하이패스 시스템 (ETCS) ..... 211
유리창 열림/닫힘 장치 ..... 215
듀얼 와이드 선루프 ..... 220

후드 ..... 225
파워 테일게이트 ..... 227
스마트 테일게이트 ..... 233
연료 주입구 ..... 237
헤드업 디스플레이 (HUD) ..... 240
빌트인 캠 (Built-in Cam) ..... 242
무선 소프트웨어 업데이트 ..... 254
조명 ..... 257
하이빔 보조 (HBA) ..... 265
실내등 ..... 268
와이퍼/와셔 ..... 272
히터 및 에어컨 (자동 조절식) ..... 276
유리창 습기/성에 제거 방법 ..... 290
서리 제거 (열선) ..... 291
주요 기능 및 기타 설정 (히터 및 에어컨) ..... 292
다용도 보관함 ..... 296
실내 편의 장치 ..... 300
실외 편의 장치 ..... 315
인포테인먼트 시스템 ..... 317

**7. 시동 및 주행 ..... 323**

하이브리드 운전 시스템 ..... 323
시동 버튼 ..... 324
자동 변속기 (전자식 변속 칼럼) ..... 329
회생 제동 시스템 ..... 339
스마트 회생 시스템 ..... 342
제동 장치 ..... 350
4륜구동 장치 (HTRAC) ..... 368
통합 주행 모드 시스템 (2WD) ..... 375
통합 주행 모드 시스템 (AWD) ..... 378
지능형 공기유동 제어기 (AAF) ..... 381
경제적 운전 ..... 382
안전 운전 ..... 383
겨울철 운전 ..... 386

**8. 운전자 보조 ..... 389**

운전자 보조 알아두기 ..... 389
전방 충돌방지 보조 (FCA) ..... 390
차로 이탈방지 보조 (LKA) ..... 419
후측방 충돌방지 보조 (BCA) ..... 426
안전 하차 보조 (SEA) ..... 436
수동 속도 제한 보조 (MSLA) ..... 443

지능형 속도 제한 보조 (ISLA) ..... 446
운전자 주의 경고 (DAW) ..... 452
후측방 모니터 (BVM) ..... 459
스마트 크루즈 컨트롤 (SCC) ..... 461
내비게이션 기반 스마트 크루즈 컨트롤 (NSCC) ..... 479
차로 유지 보조 (LFA) ..... 485
고속도로 주행 보조 (HDA) ..... 490
후방 모니터 (RVM) ..... 503
서라운드 뷰 모니터 (SVM) ..... 507
후방 교차 충돌방지 보조 (RCCA) ..... 514
전방/후방 주차 거리 경고 (PDW) ..... 525
전방/측방/후방 주차 거리 경고 (PDW) ..... 531
후방 주차 충돌방지 보조 (PCA) ..... 538
원격 스마트 주차 보조 (RSPA) ..... 545
단품 인증 ..... 557

**9. 비상시 응급 조치 ..... 559**

주행 중 경고 ..... 559
주행 중 차량 고장 시 대처 방법 ..... 560
엔진 시동이 걸리지 않을 때 대처 방법 ..... 562
비상 시동 ..... 563
엔진 과열 ..... 565
타이어 공기압 경보 시스템 (TPMS) ..... 567
타이어 펑크 시 조치 방법 ..... 572
차량 견인 ..... 580
사고 및 차량 화재 시 응급조치 ..... 586
폭설 시 행동요령 ..... 587

**10. 정기 점검 ..... 589**

엔진룸의 명칭 ..... 589
점검 및 정비 ..... 590
일상 점검 ..... 592
정기 점검 주기 ..... 593
엔진 오일 ..... 598
냉각수 점검 ..... 600
브레이크액 ..... 603
자동 변속기 오일 ..... 604
와셔액 ..... 605
벨트 ..... 606
에어클리너 ..... 607
공조 장치용 에어필터 ..... 609
와이퍼 블레이드 ..... 611

배터리 ..... 615
타이어 및 휠 점검 ..... 619
퓨즈 교체 ..... 624
전구의 교체 ..... 630
차체 손질 ..... 637
배기가스 허용 기준 ..... 643
배기가스 저감을 위한 차량 관리 ..... 645
배기가스 제어 장치의 관리 및 정비 ..... 646

# 1. 하이브리드 자동차 시작하기

## 하이브리드 자동차 개요

### 하이브리드 자동차

하이브리드 자동차는 두 가지 동력원(가솔린 엔진과 전기 모터)을 효율적으로 제어하여 차량의 주행 상태에 따라 동력원을 선택하여 주행합니다.

### 주요기능

- 회생 제동 시스템: 차량 속도가 줄어들 때 모터의 운동 에너지를 전기 에너지로 변환하여 배터리를 충전시키며, 동시에 제동 효과를 얻을 수 있습니다.(속도가 줄어들 때 전기 모터가 역회전하려는 속성을 이용하여 제동력을 발생시키며 전기 에너지를 생성)
  - 주행 중 가속 페달을 밟지 않을 때 또는 브레이크 페달을 밟을 때는 차량 속도 및 엔진 부하 상태에 따라 적정한 양의 회생 제동이 작동합니다.
  - 회생 제동이 작동할 때는 일반 차량과 다르게 제동이 강하게 걸리는 듯한 현상을 느낄 수 있습니다. 이는 전기 모터가 발전기로 전환되어 배터리를 충전하기 위해 일어나는 현상입니다.
- 소음 없이 시동: 정상 조건에서 시동을 걸 때는 기존 스타터 모터가 아닌 HSG(Hybrid Starter Generator)를 사용하여 소음 없이 시동을 걸 수 있습니다.

#### 알아두기

가상엔진 사운드 시스템(VESS)이란?

보행자에게 차량 접근을 인식시켜 주기 위한 장치로 저속으로 모터 주행 시 엔진 작동음이 나지 않는 경우에 가상의 전자음을 발생시킵니다.

### 배터리에 대한 정보

- 모터 에어컨을 작동시키는 고전압(하이브리드) 배터리와 조명, 와이퍼, 오디오 등을 작동시키는 12 V 배터리가 장착되어 있습니다.
- 보조 배터리는 주행 가능 표시등( READY )이 켜진 상태 또는 고전압(하이브리드) 배터리가 충전되는 경우에 자동으로 충전됩니다.

# 하이브리드 운전 시스템

## 하이브리드 에너지 흐름도

차량 주행 상태에 따른 하이브리드 시스템의 동력 전달 상태, 출발과 가속 시, 정속 주행 시, 감속 시 등 각 영역별 엔진 상태를 표시합니다.

- **정지**: 엔진이 정지된 경우 (에너지 흐름 없음)




- **모터 구동**: 배터리의 전원으로 모터가 차량을 구동 (배터리 > 휠)




- **엔진/모터 구동**: 모터 및 엔진이 차량을 구동 (배터리, 엔진 > 휠)



- **엔진 구동**: 엔진의 힘만으로 차량이 구동 (엔진 > 휠)




- **배터리 충전**: 엔진이 하이브리드 배터리를 충전 (엔진 > 배터리)




- **회생제동**: 차량 감속 시 회생제동을 이용한 하이브리드 배터리 충전 (휠 > 배터리)




- **엔진 브레이크**: 엔진 브레이크를 이용한 제동 (휠 > 엔진)



- **엔진 구동/배터리 충전**: 엔진이 차량을 구동시키고 동시에 하이브리드 배터리를 충전 (엔진 > 휠/배터리)




- **배터리 충전/모터 주행**: 엔진이 하이브리드 배터리를 충전하면서 모터에 의한 차량 주행 (엔진 > 배터리 > 휠)




- **배터리 충전/회생 제동**: 엔진/회생 제동에 의해 하이브리드 배터리 충전 (엔진/휠 > 배터리)



- **엔진 브레이크/회생 제동**: 엔진 브레이크 작동하면서 하이브리드 배터리를 충전 (휠 > 엔진/배터리)




## 회생 제동/ECO/파워 게이지

A타입

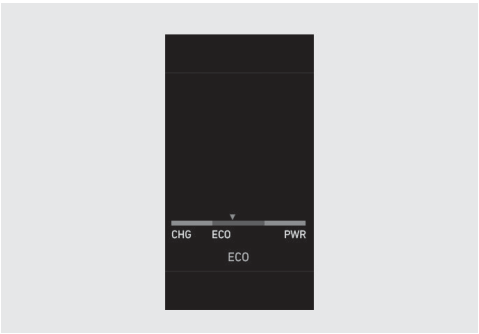


B타입




회생 제동/ECO/파워 게이지는 주행할 때 효율적인 연비로 운전할 수 있는 영역을 클러스터에 표시하여 운전자에게 알려 줌으로써 연비 향상에 도움을 줍니다. 운전자의 주행 조건에 따라 게이지가 움직입니다.

- 'CHARGE' 구간으로 내려올수록 감속 에너지를 전기 에너지로 많이 변환하고 있음을 표시합니다.
- 'ECO' 구간에서 게이지가 움직이고 있으면 효율적인 경제 운전을 하고 있음을 의미하며 'POWER' 구간으로 올라갈수록 연비가 불리합니다.

클러스터 A타입은 드라이브 모드가 ECO 모드일 경우, 클러스터 표시창에 순간연비 대신 회생 제동/ECO/파워 게이지가 표시됩니다.

## 고전압 배터리 충전량 (SOC) 표시계

A타입




B타입




시동 'ON'인 상태에서 고전압 배터리 충전 상태를 나타냅니다.

표시계에서 'L'(Low) 표시는 고전압 배터리 잔량이 부족하여 충전이 필요한 상태이며, 'H'(High) 표시는 고전압 배터리 완전 충전 상태를 표시합니다.

## 경고등/표시등 및 클러스터 표시창 정보

### 주행 가능 표시등

READY

차량이 주행 가능한 상태를 나타내며 시동 후 주행 준비가 완료되면 켜집니다.

- 켜짐: 정상 주행 가능 상태
- 꺼짐: 정상 주행 불가능 상태, 고장 발생 시
- 깜박임: 이상이 발생한 것이므로 가까운 당사 직영 하이테크센터나 블루핸즈에서 점검 및 정비를 받으십시오.

### 서비스 경고등



시동을 'ON' 하면 경고등이 켜졌다가 3초 후에 꺼집니다.

하이브리드 시스템과 관련된 제어기 및 하드웨어에 이상이 있을 때 켜집니다.

주행 중에 경고등이 켜지거나 시동 후 꺼지지 않는 경우 가까운 당사 직영 하이테크센터나 블루핸즈에서 점검 및 정비를 받으십시오.

### EV 모드 표시등

EV

- EV 켜짐: 모터를 이용하여 주행하는 모드
  - 정차 중: 엔진 정지 시 켜짐
  - 주행 중: 회생 제동을 하거나 엔진 작동 여부와 관계 없이 모터 단독으로 구동하는 경우 켜짐
- EV 꺼짐: 엔진 또는 엔진과 모터를 이용하여 주행하는 모드

### 회생 제동 경고등



브레이크 계통에 이상이 생겨 회생 제동이 작동하지 않고, 브레이크 성능이 다소 떨어지는 경우 브레이크 경고등과 회생 제동 경고등(노란색)이 동시에 켜집니다. 이때는 안전하게 주행한 후 당사 직영 하이테크센터나 블루핸즈에서 점검 및 정비를 받으십시오.

이 경우 정상 상태보다 브레이크 페달 조작량이 길어 질 수 있으며 제동거리가 길어질 수 있습니다.

## 하이브리드 시스템 경고 메시지

### 하이브리드 시스템을 점검하십시오




하이브리드 제어 시스템과 관련된 센서의 고장이나 액츄에이터, 컴퓨터 등에 이상이 있을 때 경고문을 표시합니다. 가까운 당사 직영 하이테크센터나 블루핸즈에서 점검 및 정비를 받으십시오.

### 하이브리드 시스템 점검! 안전한 곳에 정차하십시오

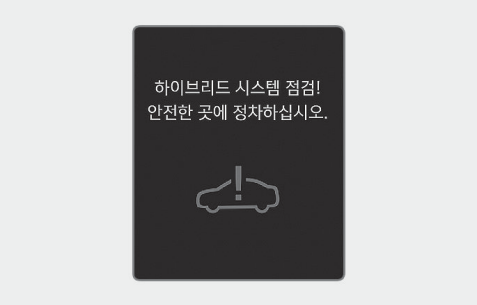


하이브리드 시스템에 문제가 있을 경우, 표시창에 경고문을 표시하며 주행 가능 표시등( READY )이 깜빡입니다. 또한 시스템 문제가 해결되기 전까지 경고음이 약 10초 동안 울립니다. 가까운 당사 직영 하이테크센터나 블루핸즈에서 점검 및 정비를 받으십시오.

### 하이브리드 시스템 점검! 시동을 걸지 마십시오




시동이 걸리지 않고 고전압 배터리 충전량 (SOC) 표시계가 매우 낮은 경우, 경고음이 한번 울리고 경고문을 표시합니다. 가까운 당사 직영 하이테크센터나 블루핸즈에서 점검 및 정비를 받으십시오.

### 전원 공급 장치 점검! 안전한 곳에 정차하십시오




하이브리드 전원 공급 시스템에 고장이 났거나 이상이 있으면 경고문을 표시합니다. 이 경우 차량을 안전한 곳에 정차시킨 후 차량을 견인하여 당사 직영 하이테크센터나 블루핸즈에서 점검 및 정비를 받으십시오.

### 배터리 시스템 냉각수를 보충하십시오




하이브리드 시스템 관련 하드웨어를 보호하는 냉각수가 부족할 경우 표시합니다. 경고문이 표시되면 주행을 중지하고 냉각수량을 확인하시기 바랍니다. 장시간 냉각수가 부족한 상태로 주행하면 하이브리드 시스템에 심각한 영향을 줄 수 있으며 주행이 불가능할 수 있습니다.

## 관성 주행 안내

사양 적용 시




내비게이션의 주행 경로 및 도로 정보를 분석하여 전방 감속 이벤트가 예측 되는 경우, 전기 모터를 이용한 타력 주행만으로 감속 이벤트 지점까지 주행할 수 있도록 운전자에게 가속 페달에서 발을 떼는 시점(1회 알림음 및 표시등 ON)을 알려 불필요한 연료의 소모를 줄이고 브레이크 사용을 최소화하여 연비를 향상시키도록 유도하는 기능입니다.

### 알아두기

감속 이벤트: 진행 방향 변경(우회전, 좌회전, 유턴), 로터리, 고속도로 진/출입, 톨게이트

### 기능 설정

'P'(주차)단에서 시동을 켜고 인포테인먼트에서 **설정** > **차량** > **친환경차** > **관성 주행 안내**에서 **관성 주행 안내**를 켜면 관성 주행 작동 준비 상태가 됩니다. 사운드 설정을 해제하면 알림음이 나지 않습니다. 사운드 설정을 해제하더라도 관성 주행 안내 기능은 작동합니다.

### 작동 조건

내비게이션에서 목적지 설정 및 경로를 선택하고, 에코 모드를 선택했을 때 아래 조건을 만족할 경우 작동합니다.

- 차량 속도가 30 km/h 이상 160 km/h 이하일 때

### 알아두기

작동 영역(차속)은 클러스터 및 내비게이션 표시 차속과 일부 차이가 있을 수 있으며, 타이어 공기압 상태에 따라 오차가 있을 수 있습니다.

## 대기 환경 보호 주행

대기 환경 개선이 필요한 밀집주거 지역, 대형 병원, 학교 등의 내부 도로 진입 시 전기 모드 주행을 확대하는 주행 모드입니다.

### 기능 설정

'P'(주차)단에서 시동을 켜고 인포테인먼트에서 **설정** > **차량** > **친환경차**를 차례대로 선택한 후 **대기 환경 보호 모드**를 켜면 기능이 켜집니다.

### 알아두기

내비게이션 사양이 적용된 차량만 기능 선택이 가능합니다.

### 기능 작동




ECO 모드가 켜진 상태에서 그린 존을 진입하면 대기 환경 보호 모드로 전환하면서 클러스터에 표시등이 켜집니다.

### 알아두기

- 그린 존에서도 다음과 같은 상황에서는 전기 모드 주행 능력이 감소하거나 엔진으로 주행할 수 있습니다.
  - 배터리 충전 상태가 낮은 경우
  - 냉난방을 위해 엔진 동력이 필요한 경우
  - 가속/오르막 주행을 위해 엔진 동력이 필요한 경우
  - 엔진, 변속기 등 구동 시스템의 원활한 작동을 위해 엔진 시동이 필요한 경우 등
- GPS 신호 수신이 불량하거나, 내비게이션에서 내부 도로로 인식하지 못하면 그린 존을 인식하지 못할 수 있습니다.
- 그린 존은 내비게이션 정기 업데이트를 통해 추가 또는 삭제되거나 범위가 변경될 수 있습니다.

### 주의

다음과 같은 상황에서는 작동하지 않습니다.

- ESC 작동 정지 표시등이 켜져 있을 경우
- 전기 장치의 고장 등으로 기능이 정상 작동할 수 없는 경우
- 수동 변속 모드일 경우, 자세한 내용은 6장 내 '**패들 쉬프트 (수동 변속 모드)**'를 참고하십시오.
- 변속 위치가 'D'(주행)이 아닐 경우

## 선회 성능 보조/긴급 회피 조향 성능 보조

**선회 성능 보조(e-Handling)**는 주행 중 선회 시 전기 모터를 제어하여 핸들링 성능을 향상하고 주행 안정성, 편의성 및 승차감을 향상시킵니다.

**긴급 회피 조향 성능 보조(e-EHA)**는 전방 충돌 방지 보조 (FCA)와 전기 모터를 연동하여 충돌 회피를 보조하여, 전방 충돌 방지 보조 (FCA)의 '전방 충돌 경고' 발생 상황에서 민첩한 충돌 회피 성능을 제공합니다.

### 알아두기

- e-Handling은 Electrically Assisted Handling Performance의 약자입니다.
- e-EHA는 Electrically Evasive Handling Assist의 약자입니다.

#### 작동 조건

**선회 성능 보조**는 차량 속도가 40 km/h - 120 km/h인 상황에서 일정 수준 이상으로 스티어링 휠을 조작할 때 선회 진입/탈출 상황을 판단하여 작동합니다.

**긴급 회피 조향 성능 보조**는 전방 충돌 방지 보조 (FCA)의 '전방 충돌 경고' 발생 상황에서 충돌 회피를 위해 급격하게 스티어링 휠을 조작할 때 작동합니다.

#### 작동 해제

- ESC가 작동할 경우
- ABS가 작동할 경우

### 주의

다음과 같은 상황에서는 작동하지 않습니다.

- ESC 작동 정지 표시등이 켜져 있을 경우
- 전기 장치의 고장 등으로 기능이 정상 작동할 수 없는 경우
- 수동 변속 모드일 경우, 자세한 내용은 6장 내 '**패들 쉬프트 (수동 변속 모드)**'를 참고하십시오.
- 변속 위치가 'D'(주행)이 아닐 경우

## e-Ride

**e-Ride**는 차량의 센서와 구동 모터 토크를 제어하여 속도 방지턱과 같은 둔덕 통과 시 충격을 완화하고, 차체 움직임을 감지하고 조절하여 더욱 편안하고 안정적인 주행 성능을 제공합니다.

### 알아두기

**e-Ride**는 Electrically controlled Ride Comfort의 약자입니다.

### 주의

다음과 같은 상황에서는 e-Ride 기능이 작동하지 않습니다.

- 수동 변속 모드 또는 SPORT 모드가 작동 중일 경우
- 도로의 경사가 심한 경우 경우
- ABS 및 TCS가 작동할 경우
- 차량의 속도가 55 km/h를 초과할 경우
- 험로, 선회 및 변속 주행을 하는 경우

위 상황이 해제되면 속도 방지턱 주행 시 e-Ride 기능이 다시 작동합니다.

# 하이브리드 시스템 안전 주의 사항

## 고전압 배터리 시스템

HPCU(엔진룸)

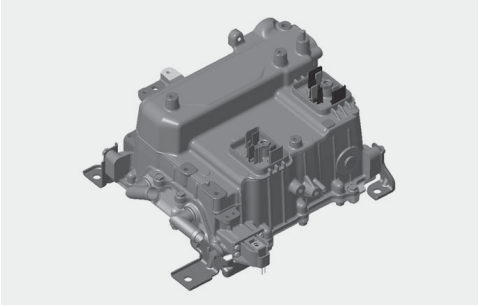

고전압 배터리(앞좌석 하단)

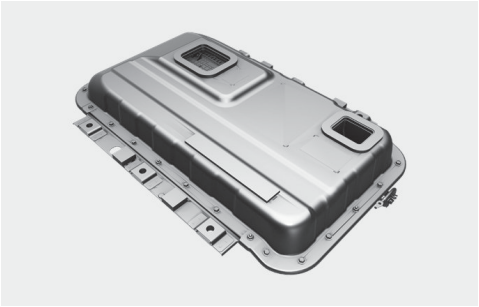

### 경고

- 고전압 장치에 붙어 있는 경고 라벨의 지시를 준수하십시오.
  절대로 전선 케이블, 커넥터를 만지지 마십시오. 접촉으로 인한 감전으로 심각한 부상을 입거나 사망할 수 있습니다.
- 엔진룸(퓨즈/릴레이 박스) 내 퓨즈를 교체할 때 하이브리드 파워 컨트롤 유닛(HPCU) 장치에 주의하십시오.
  임의로 만지면 고장이 날 수 있습니다.
- 하이브리드 시스템에서 하이브리드 배터리, 모터 및 기타 부품에 고전압을 사용합니다.
  고전압 배터리를 만지면 매우 위험합니다. 감전으로 인하여 심각한 부상을 입거나 사망할 수 있습니다.

## 고전압 배터리 시스템 분해/조립 금지

### 경고

- 배터리 시스템을 절대 분해하거나 조립하지 마십시오. 감전으로 인하여 사망하거나 다칠 수 있습니다.
- 배터리 시스템을 임의로 분해하거나 조립할 경우 차량 성능이나 내구성에 문제가 생길 수 있습니다.
- 고전압 장치에 붙어 있는 경고 라벨의 전문 하이테크센터에 문의하십시오.
- 배터리 시스템, 모터에 연결된 고전압 케이블(주황색 케이블) 등은 감전의 우려가 있으므로 손으로 부품을 만지거나 커버나, 전기 케이블을 임의로 탈부착하지 마십시오. 특히 하이브리드 차량은 고전압 시스템으로 시동 'ON' 상태에서는 절대 만지지 마십시오. 감전으로 인하여 사망하거나 다칠 수 있습니다.
- 고전압 배터리 전해액이 피부나 옷, 눈에 닿으면 최소한 15분 동안 깨끗한 흐르는 물로 닦아내고 즉시 의료 조치를 받으십시오. 의료 조치를 받을 때까지 스펀지 또는 헝겊에 물을 적셔 계속 닦아 내십시오. 실명의 위험과 피부에 해가 될 수 있습니다.
- 배터리 시스템 내부 고전압 부품(고전압 배터리, 인버터, 직류 변환 장치 등)을 다른 용도로 사용하지 마십시오.
- 외부 충전기를 사용하여 배터리 시스템 내 고전압 배터리 충전 시도를 하지 마십시오. 감전으로 인하여 사망하거나 다칠 수 있고 차량 성능이나 내구성에 영향을 줄 수 있습니다.
- 임의로 배터리 시스템에 구멍을 뚫거나 충격을 주지 마십시오. 감전으로 인하여 사망하거나 다칠 수 있고 차량 성능이나 내구성에 영향을 줄 수 있습니다.
- 불에 가까이 하거나 소각하지 마십시오. 발열에 의한 화재의 위험이 있습니다.

### 주의

- 고전압 배터리는 고온에 장시간 노출하면 성능 저하의 원인이 될 수 있습니다. 차량 페인트 열처리 작업 시 70 °C / 30분 또는 80 °C / 20분을 초과하지 마십시오.
- 엔진룸 내부를 청소할 때 고압 세차나 물 세척은 고전압 누전에 의한 감전을 일으킬 수 있고 부품 손상 등 차량의 전기 계통에 이상이 생겨 차량에 문제가 발생할 수 있으니 삼가십시오.
- 장기 주차 시 자연 방전으로 고전압 배터리가 방전되어 성능 저하가 발생할 수 있으니 약 2개월에 1회, 약 15 km 이상 주행을 권장합니다. 주행하면 자동으로 고전압 배터리가 충전됩니다.
- 하이브리드 시스템이 작동할 때 뒷좌석 고전압 배터리 시스템에서 작동 소음이 들릴 수 있습니다. 이 소리는 어떤 문제가 있어 발생하는 것이 아닙니다.

## 고전압 모터 커넥터(엔진룸)

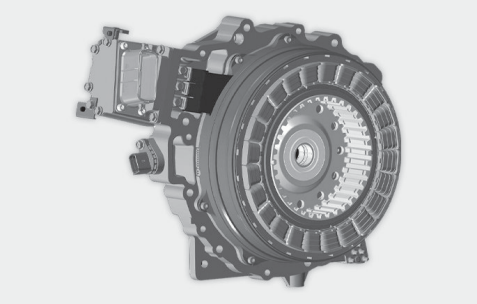

**경고**

- 고전압 모터 커넥터를 임의로 분리하지 마십시오. 감전으로 인하여 사망하거나 다칠 수 있습니다.
- 하이브리드 차량의 점검 및 정비는 반드시 당사 직영 하이테크센터나 블루핸즈로 문의하십시오.

## 고전압 차단 스위치

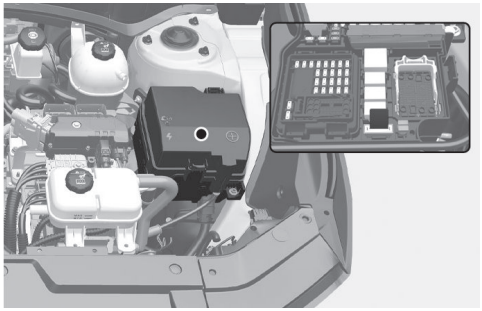

고전압 차단 스위치는 하이테크센터에서 차량을 수리할 때 배터리 고전압을 차단하기 위한 장치로, 엔진룸 내부에 위치하고 있습니다.

**경고**

- 고전압 차단 스위치를 만지지 마십시오. 감전 등의 사고로 인해 심각한 부상이나 인명 피해가 발생할 수 있습니다.
- 고전압 차단 스위치의 점검 및 정비가 필요한 경우 반드시 당사 직영 하이테크센터나 블루핸즈에 문의하십시오.
- 피할 수 없는 응급 상황이 아니라면 임의로 고전압 차단 스위치를 분리하거나 선을 자르지 마십시오. 시동이 걸리지 않는 등 차량에 심각한 문제가 발생할 수 있습니다.

## 공기흡입구

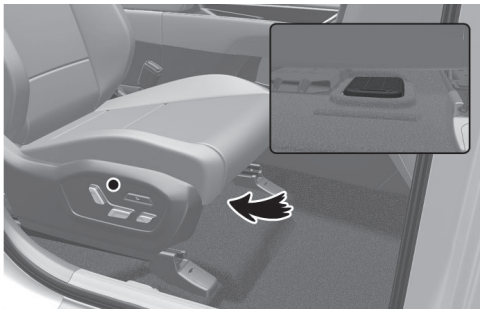

하이브리드 배터리 공기흡입구가 동승석 하단에 설치되어 있습니다.

하이브리드 배터리 공기흡입구는 하이브리드 배터리를 냉각하는 데 사용합니다.

공기 흡입구를 물건 등으로 막거나 이물질을 흘리지 마십시오. 하이브리드 배터리 성능이 저하되거나 고장이 날 수 있습니다.

### 경고

- 하이브리드 공기 흡입구 청소 시 주의하십시오. 젖은 천으로 청소 시 물 등 액체를 흘리지 마십시오.
  고전압 배터리로 인해 감전을 일으킬 수 있으며 감전으로 사망하거나 심하게 다칠 수 있습니다.
- 하이브리드 배터리는 리튬 이온으로 구성되어 있습니다.
  하이브리드 배터리를 올바르게 처리하지 않을 경우 사망, 감전, 부상을 입을 수 있습니다.
  공기 흡입구 커버가 손상되었을 경우 즉시 당사 직영 하이테크센터나 블루핸즈로 점검을 의뢰하십시오.

### 경고

흡입구에 이물질이 들어갈 경우 고전압 배터리가 손상될 수도 있습니다.

# 차량 사고 및 화재 발생 시 조치사항

하이브리드 자동차를 주행하는 중 사고가 발생한 경우 비상 경고등을 켜고 차량을 안전한 장소로 이동시키십시오.

시동을 끈 후 안전한 곳으로 대피하고 다른 사람들이 접근하지 않도록 조치하십시오.

**경고**

사고 발생 시 고전압 배터리가 파손되면 인체에 유해한 가스 및 전해액이 누출될 수 있습니다.

- 누출된 액체가 피부에 닿지 않도록 주의하십시오.
- 가연성 가스나 유독 가스의 누출이 의심되면 창문을 열어 환기한 후 즉시 안전한 장소로 대피하십시오.
- 누출된 액체가 눈에 들어가거나 피부에 닿은 경우 즉시 흐르는 물 또는 소금물로 접촉 부위를 씻은 후 의사의 진료를 받으십시오.

### 하이브리드 자동차에 화재가 발생한 경우

화재가 발생한 경우 안전한 장소로 대피하고 다른 사람들이 차량에 접근하지 않도록 조치하십시오.

- 소방서에 연락해 하이브리드 차량 화재가 발생했음을 알리고 소방서의 지시를 따르십시오.

**주의**

- 화재가 발생한 경우 신속하게 안전한 장소로 대피해 구조 인력이 도착할 때까지 대기하십시오.
- 차량 하부의 고전압 배터리에 화재가 발생한 경우, 화재를 완전히 진압하려면 대량의 물을 긴 시간동안 지속적으로 공급해야 합니다. 충분한 양의 물이나 진화에 적합한 소화기를 사용하지 않으면 진화가 어려우며, 섣불리 차량에 접근하는 경우 감전 등 사고로 인한 인명피해가 발생할 수 있습니다.

### 하이브리드 자동차가 침수된 경우

하이브리드 자동차 운행 중 차량이 침수된 경우, 다음과 같이 조치하십시오.

- 즉시 시동을 끈 후, 키를 휴대하고 안전한 장소로 대피하십시오.
- 당사 긴급출동 지원센터에 연락해 하이브리드 자동차 침수가 발생했음을 알리십시오.

**경고**

침수된 하이브리드 자동차에 접촉하지 마십시오. 고전압 배터리로 인해 감전 및 화재 등의 사고가 발생할 수 있습니다.

## 주차 브레이크(EPB)를 이용한 비상 제동이 필요한 경우

**알아두기**

EPB는 Electronic Parking Brake의 약자입니다.

- 주행 중 브레이크 페달에 문제가 생길 경우 EPB 스위치를 당겨 비상 제동을 할 수 있습니다. 이 경우 스위치를 당기고 있는 동안만 제동되며, 스위치에서 손을 떼면 제동이 멈춥니다. 지속해서 당겨 차량이 정지되면 주차 브레이크가 체결됩니다.
- 차량이 제동되는 동안 클러스터에 브레이크 경고등이 켜지고 경고음이 울립니다.
- 비상 제동 거리는 정상적인 제동 거리보다 길어질 수 있습니다.

## 주의

- EPB 스위치를 비정상적으로 작동하였을 경우(과도한 조작, 지속적 작동)에는 **EPB** 경고등이 켜질 수 있습니다. 시동을 끄고 잠시 대기 후 다시 시동을 걸면 경고등이 꺼지면서 정상적인 작동 상태로 들어갑니다. 계속해서 **EPB** 경고등이 켜지면 당사 직영 하이테크센터나 블루핸즈에서 점검을 받으십시오.
- EPB 스위치를 당겼을 때 브레이크 경고등이 켜지지 않거나 깜빡이면 주차 브레이크가 체결되지 않은 상태입니다. **EPB** 경고등이 켜진 상태에서 브레이크 경고등이 깜빡이는 경우 EPB 스위치를 한 번 눌렀다가 당긴 후 스위치를 원위치에서 다시 당겨보십시오. 계속해서 **EPB** 경고등이 켜지면 당사 직영 하이테크센터나 블루핸즈에서 점검을 받으십시오.
- 주차 브레이크로 비상 제동을 하고 난 후, 관련 장치에서 소음이 발생하거나 탄 냄새가 계속 날 경우, 시스템 손상일 수 있으니 당사 직영 하이테크센터나 블루핸즈에서 점검을 받으십시오.

## 경고

주행 중 EPB스위치를 작동하면 매우 위험한 상황이 발생할 수 있으므로 반드시 비상 시에만 사용하십시오.

## 알아두기

주차 브레이크에 대한 자세한 내용은 '**제동 장치**'를 참고하십시오.

# 2. 안내 및 차량 정보

## 차량 외부

차량 외부 I

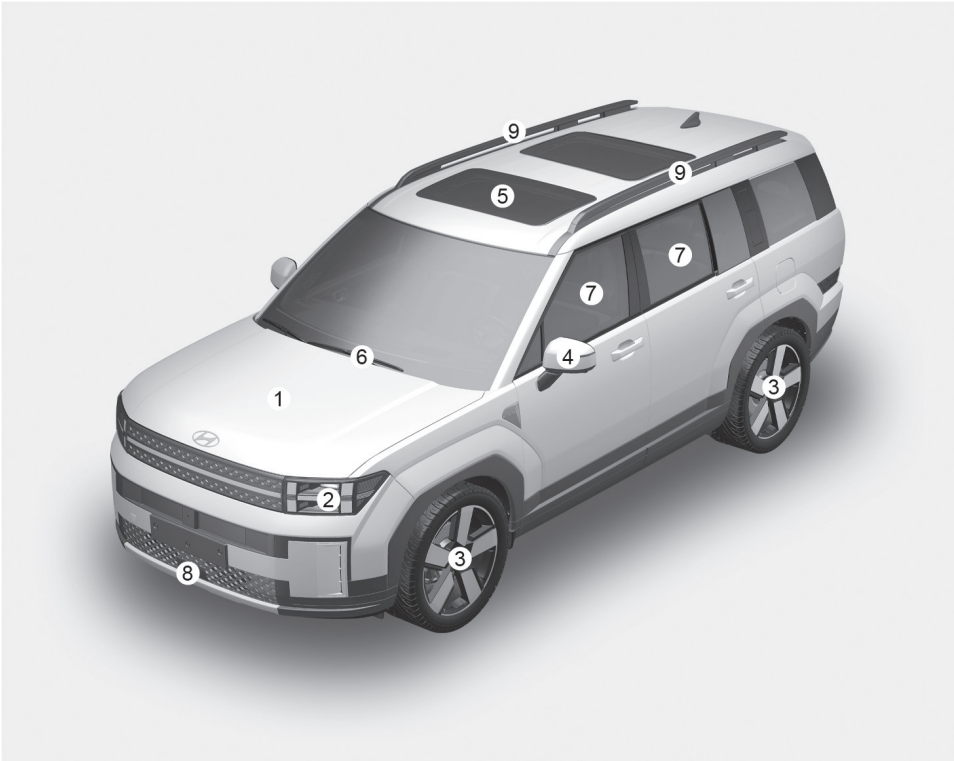


**이 그림은 실제 차량과 다를 수 있습니다.**


1. 후드 ..... 225
2. 램프(앞) ..... 257, 630
3. 휠/타이어 ..... 619
4. 실외 미러 ..... 208
5. 듀얼 선루프 ..... 220
6. 앞유리 와이퍼 ..... 272, 612
7. 유리창 ..... 215
8. 전방 레이더 ..... 390
9. 루프랙 ..... 315

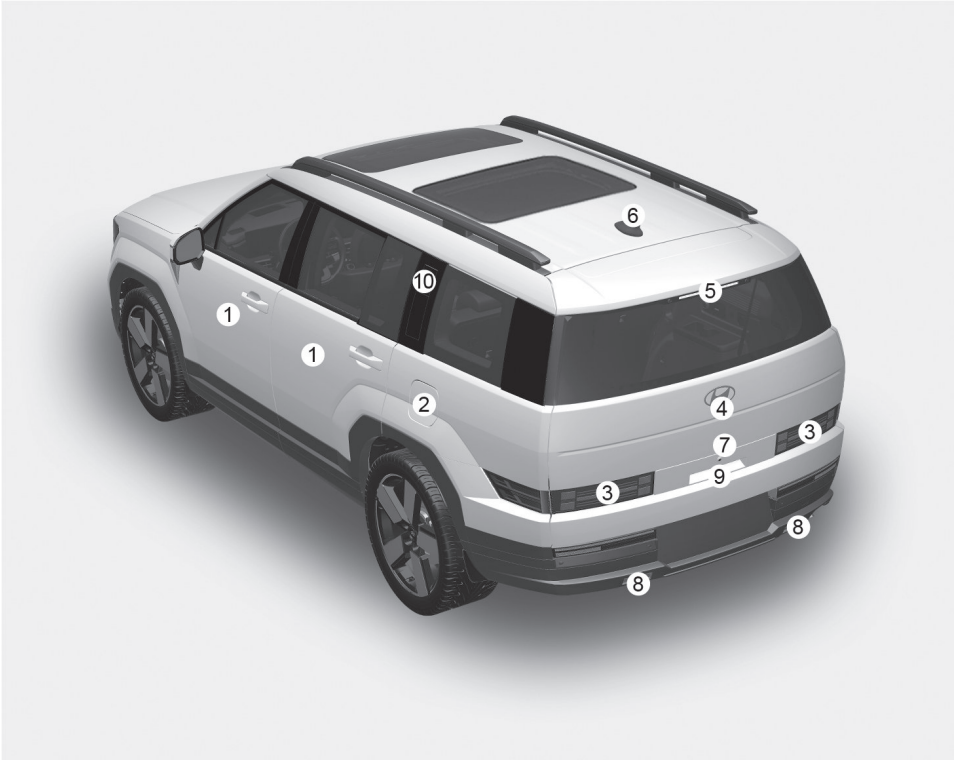


**이 그림은 실제 차량과 다를 수 있습니다.**

1. 도어 ..... 183
2. 연료 주입구 ..... 237
3. 램프(뒤) ..... 257, 632
4. 테일게이트 ..... 227, 233
5. 보조 제동등 ..... 633
6. 안테나 ..... 317
7. 광각-후방 카메라 ..... 507
8. 후퇴등 ..... 632
9. 테일게이트 열림/닫힘 버튼(실외) ..... 230, 233
10. 히든 타입 어시스트 핸들 ..... 316

# 차량 내부

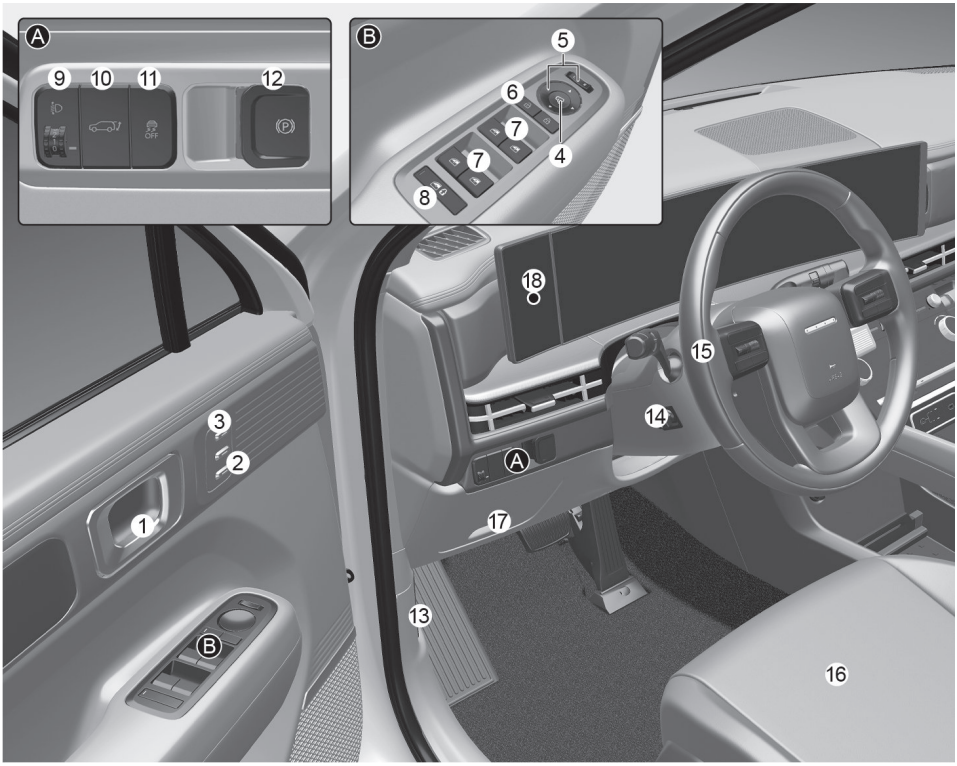


**본 도안은 적용된 사양에 따라 실제 차량과 다를 수 있습니다.**

1. 도어 핸들(실내)..... 185
2. 운전석 자세 메모리 시스템.....194
3. 에르고 모션 시트 버튼..... 54
4. 실외 미러 접이 버튼.....209
5. 실외 미러 조절 스위치 ..... 208
6. 중앙 도어 잠금/잠금 해제 버튼.....186
7. 유리창 열림/닫힘 스위치..... 215
8. 유리창 열림/닫힘 잠금 버튼, 전자식 차일드 락 버튼.....215, 187
9. 전조등 각도 조절 장치..... 261
10.테일게이트 열림 버튼.....227, 233
11.차체 자세 제어(ESC) OFF 버튼..... 358
12.전자식 파킹 브레이크(EPB) 스위치..... 351
13.후드 열림 레버..... 225
14.스티어링 휠 위치 조절..... 197
15.스티어링 휠..... 197
16.시트..... 49
17.실내 퓨즈.....625

18.지문 인증 시스템.....179

**차량 내부 II**

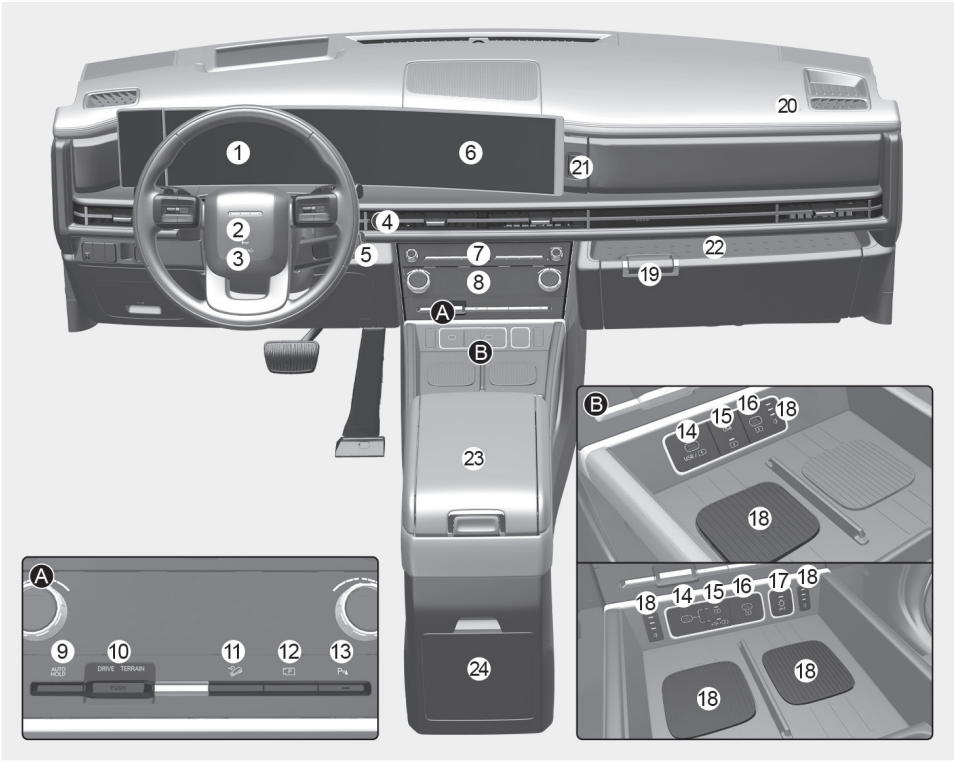


**본 도안은 적용된 사양에 따라 실제 차량과 다를 수 있습니다.**

1. 클러스터..... 125
2. 경음기.....200
3. 운전석 에어백.....105
4. 시동 버튼.....324
5. 자동 변속기 (전자식 변속 칼럼).....329
6. 인포테인먼트 시스템.....317
7. 비상 경고등.....559
8. 히터 및 에어컨.....276
9. 자동 정차 기능(Auto Hold) 버튼.....354
10.험로 주행 모드 / 통합 주행 모드 시스템.....368, 375, 378
11.경사로 저속 주행(DBC) 버튼.....364
12.주차/뷰 버튼.....504
13.주차 안전 버튼.....531, 538
14.USB 충전 단자/USB 단자.....306, 319
15.USB 충전 단자/USB 단자 기능 전환 버튼.....319

16.USB 충전 단자..... 310
17.UV-C 살균 소독 시스템 작동 버튼..... 301
18.스마트폰 무선 충전 표시등/스마트폰 무선 충전 시스템..... 307
19.글로브 박스..... 297
20.동승석 에어백..... 106
21.동승석 멀티 트레이..... 297
22.동승석 오픈 트레이..... 297
23.양방향 멀티 콘솔..... 296
24.슬라이딩 트레이..... 298

**차량 내부 III**

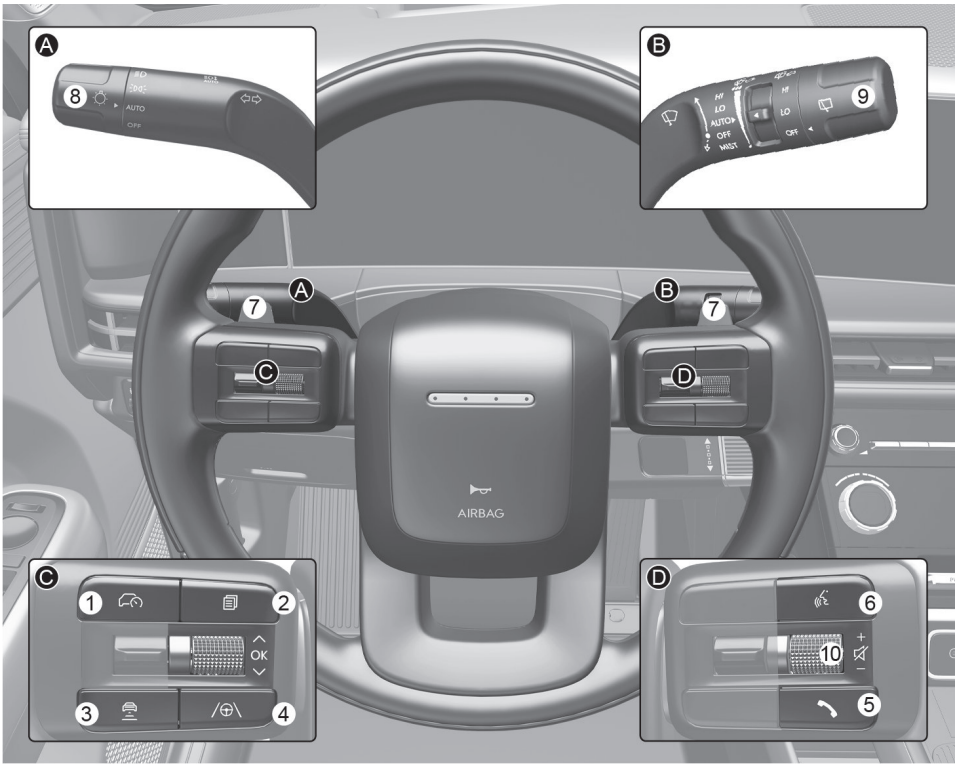


**본 도안은 적용된 사양에 따라 실제 차량과 다를 수 있습니다.**

1. 주행 보조 버튼.....461, 490
2. 클러스터 메뉴 설정 버튼..... 152
3. 차간거리 버튼..... 461
4. 차로 주행 보조 버튼..... 419, 485
5. 블루투스 핸즈프리 버튼..... 320
6. 음성 인식 버튼..... 321
7. 패들 쉬프트..... 339

8. 조명 스위치 ..... 257
9. 와이퍼/와셔 스위치 ..... 272
10.오디오 리모컨 스위치 ..... 317

# 엔진룸

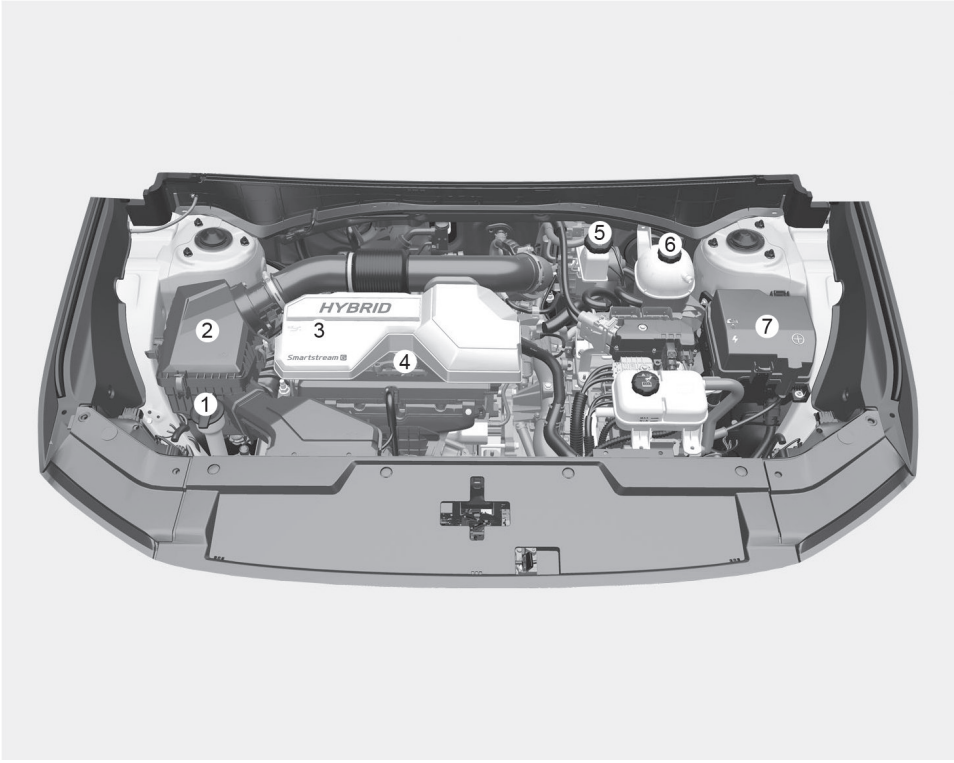


**이 그림은 실제 차량과 다를 수 있습니다.**

1. 와셔액 탱크..... 605
2. 에어클리너..... 607
3. 엔진 오일 주입구(엔진 커버 아래에 있습니다.)..... 598
4. 엔진 오일 레벨 게이지..... 598
5. 브레이크액 탱크..... 603
6. 엔진 냉각수 보조 탱크..... 600
7. 퓨즈/릴레이 박스..... 624

## 차량 제원

| 항 목 | | 치 수 |
|---|---|---|
| 전장 | | 4,830 mm |
| 전폭 | | 1,900 mm |
| 전고 | 루프 | 1,720 mm |
| | 루프랙 | 1,770 mm |
| 윤거(전륜) | 235/60 R18 | 1,646 mm |
| | 255/45 R20 | 1,637 mm |
| 윤거(후륜) | 235/60 R18 | 1,656 mm |
| | 255/45 R20 | 1,647 mm |
| 축거 | | 2,815 mm |

## 타이어 및 휠

| 구 분 | 형 식 | 휠 | 추천 공기압 kPa (psi) | | 휠 너트 체결토크 kgf·m |
|---|---|---|---|---|---|
| | | | 앞 | 뒤 | |
| 장착 타이어 | 235/60 R18 | 7.5J X 18 | 240(35) | 240(35) | 11-13 |
| | 255/45 R20 | 8.5J X 20 | 240(35) | 240(35) | |

### 알아두기

- 해발 고도가 높을수록 대기의 압력이 낮아집니다. 해발 고도가 높은 지역을 주행할 때는 필요에 따라 추천 공기압보다 공기압을 더 보충하십시오.(해발 고도별 보충 공기압: +1.5 psi/km)
- 장착된 타이어 옆면에 표기된 최대 공기압을 초과해서 주입하지 마십시오.
- 타이어 응급처치 키트(TMK)를 제공하는 차량으로 예비 타이어는 별도로 제공되지 않습니다.

# 타이어 에너지 소비 효율 등급

| 타이어 제조사 | 사이즈 | 타이어 에너지 소비 효율 등급 | | 타이어 소음도 |
|---|---|---|---|---|
| | | 회전 저항 (RRC) | 젖은 노면 제동력 (G) | |
| 금호 (KUMHO) | 235/60 R18 103H | 1 | 2 | A |
| | 255/45 R20 105V | 2 | 2 | A |

## 알아두기

- 회전 저항(RRC): 타이어에 걸리는 하중에 대한 회전 저항의 비율
  - 1-5등급까지 있으며 1등급에 가까울수록 소비 효율이 높아집니다.
- 젖은 노면 제동력(G): 기준 타이어 대비 시험 대상 타이어의 젖은 노면에 대한 제동 성능 비율
  - 1-5등급까지 있으며 1등급에 가까울수록 젖은 노면에서의 제동력이 좋습니다.
- 타이어 소음도 등급: 타이어 소음 허용기준 대비 해당 타이어의 소음 정도
  - AA, A등급이 있으며 AA등급이 A등급 대비 소음도가 좋습니다.
- 타이어 사이즈가 동일하더라도 효율 등급 및 소음도 등급이 다를 수 있습니다.
  또한 일부 정보가 사전 통보 없이 변경될 수 있으므로 홈페이지를 참고하십시오.

# 타이어 속도 등급

아래 표는 승용차 및 소형 승용차에 사용되는 타이어의 속도 등급을 나타냅니다.

속도 등급은 타이어의 최대 안전 주행 속도를 의미하며 타이어 크기 표시에 포함되어 있습니다. 속도 등급 확인과 관련된 자세한 내용은 9장 내 '**타이어 측면 표시**'를 참고하십시오.

| 속도 등급 | 최대 속도 |
|---|---|
| S | 180 km/h(112 mph) |
| T | 190 km/h(118 mph) |
| H | 210 km/h(130 mph) |
| V | 240 km/h(149 mph) |
| W | 270 km/h(168 mph) |
| Y | 300 km/h(186 mph) |

# 에어컨 시스템

| 종류 | | 용량 | 사양 |
|---|---|---|---|
| 에어컨 냉매 | 앞좌석 | 625±25 g | R-1234yf |
| | 앞좌석+뒷좌석 | 800±25 g | |
| 냉동유 | 앞좌석 | 150±10 g | POE(RB100EV) |
| | 앞좌석+뒷좌석 | 230±10 g | |

에어컨 관련 작업 시, 반드시 지정된 냉매를 사용하십시오.
지정되지 않은 냉매를 사용하면 냉방 성능 저하 및 심각한 부품 손상을 일으킬 수 있습니다.

# 전구의 용량

| 종류 | | | 전구 형식 | 용량 |
|---|---|---|---|---|
| 차량 앞 | 전조등 | 하향등 | LED | LED |
| | | 상향등 | LED | LED |
| | 방향지시등 | | LED | LED |
| | 차폭등 | | LED | LED |
| | 주간 주행등 | | LED | LED |
| 차량 뒤 | 제동등 | | LED | LED |
| | 미등 | | LED | LED |
| | 방향지시등 | | LED | LED |
| | 후퇴등 | A타입 | W16W | 16W |
| | | B타입 | LED | LED |
| | 번호판등 | | LED | LED |
| | 보조 제동등 | | LED | LED |
| 실내 | 앞좌석 맵 램프 | | LED | LED |
| | 뒷좌석 퍼스널 램프 | | LED | LED |
| | 선바이저 램프 | | LED | LED |
| | 글로브 박스 램프 | | LED | LED |
| | 양방향 멀티 콘솔 램프 | | LED | LED |
| | 무드 램프 | | LED | LED |
| | 화물칸 램프 | | LED | LED |

LED(Light-Emitting Diode): 발광소자

# 추천 오일 및 용량

| 종류 | 용량 | 추천 사양 |
|---|---|---|
| 연료 | 67 ℓ | 무연 휘발유 |
| 엔진 오일*1 | 4.8 ℓ | SAE 0W-20 API SN PLUS/SP 또는 ILSAC GF-6*2 |
| 자동 변속기 오일 | 6.0 ℓ | SK ATF SP4M-1, MICHANG ATF SP4M-1, S-OIL ATF SP4M-1, Hyundai Genuine ATF SP4M-1 |
| 엔진 냉각수 | 8.9 ℓ | 알루미늄 라디에이터용 인산염계 에틸렌 글리콜 부동액과 물 혼합액 |
| 브레이크액*3 | 필요량 | DOT-4 |
| 리어 디퍼런셜 오일 (HTRAC)*4 | 0.53 ~ 0.63 ℓ | 하이포이드 기어 오일 API GL-5, SAE 75W/85(SK HCT-5 기어 오일 75W/85 or 상당품) |
| 트랜스퍼 케이스 오일 (HTRAC)*4 | 0.62 ~ 0.68 ℓ | |

*1: 엔진 오일 용량은 일반적인 오일 교체 시 주입되는 용량 기준입니다.

*2: API SN PLUS(또는 그 이상) Full Synthetic 등급의 엔진오일 사용을 추천해드립니다. 만약 더 낮은 등급의 엔진오일(광유, 세미 합성유, 낮은 등급의 엔진오일 등)을 사용할 경우 엔진 오일 교체 주기의 가혹 조건에 맞춰 엔진오일 교환하십시오.

*3: 차량의 제동 성능 및 ABS/ESC 성능을 최상으로 유지하기 위하여 브레이크액은 규격에 맞는 순정 부품을 사용하십시오.(규격: SAE J1704 DOT-4 LV, ISO4925 CLASS-6, FMVSS 116 DOT-4)

*4: 교체 주기와는 별도로 트랜스퍼 케이스 또는 디퍼렌셜이 물에 잠긴 경우 즉시 오일을 교체하십시오.

## 주의

- 각 시스템의 원활한 작동과 수명을 위해 품질과 성능이 적합한 부품(엔진 오일, 변속기 오일 등)을 사용하십시오. 품질이나 성능이 부적합한 부품이나 불량 연료를 사용했을 때는 차량에 치명적인 손상을 줄 수 있습니다. 순정 부품은 품질과 성능을 당사가 보증하는 부품입니다.
- 점도 분류와 품질 등급을 동시에 만족시키는 오일을 사용하십시오.
- 표에 기재된 오일 용량은 차량 오일 탱크의 전체 용량으로 참고치입니다. 실제 오일을 점검하거나 교체할 때는 오일 게이지를 확인하여 'F' 선에 가깝게 오일을 주입하고 'F' 선 이상 주입하지 마십시오.
- 엔진 오일 첨가제를 사용하지 마십시오. 엔진 오일 첨가제는 엔진 오일의 특성을 변화시켜 심각한 엔진 고장을 유발할 수 있습니다.

## 온도에 따른 엔진 오일 SAE 점도 분류표

| SAE 점도와 사용 온도 범위 | | | | | | | | | |
|---|---|---|---|---|---|---|---|---|---|
| 온도 (℃) | -30 | -20 | -10 | 0 | 10 | 20 | 30 | 40 | 50 |
| 1.6 T-GDi HEV | 0W-20 | | | | | | | | |

# 차대번호 (VIN)

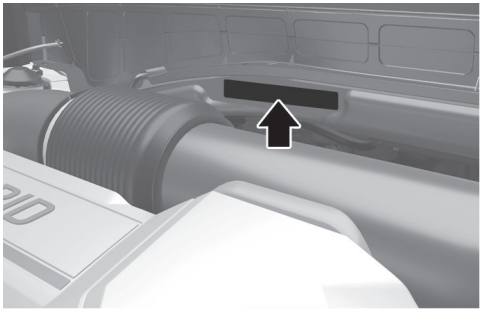

차대번호(VIN: Vehicle Identification Number)는 차량 등록, 차량 소유권 유지 등 모든 법적인 사항에 사용되는 차량의 고유 번호입니다.

차체에 타각된 차대번호와 차량 등록증에 기록된 차대번호는 일치해야 합니다.

엔진과 차량 실내 사이의 차체 패널에 타각되어 있습니다.

# 자기 인증 라벨



자기 인증 라벨은 차량이 대한민국 자동차 관리 법령에 맞게 제작되었음을 나타냅니다.

# 타이어 공기압

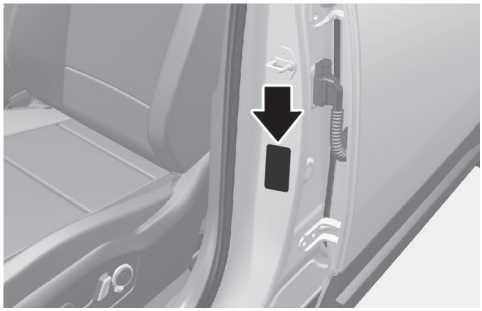

본 차량의 권장 타이어 공기압 정보는 운전석 옆 센터 필러에 부착된 라벨 안에 표기되어 있습니다.

## 엔진 번호

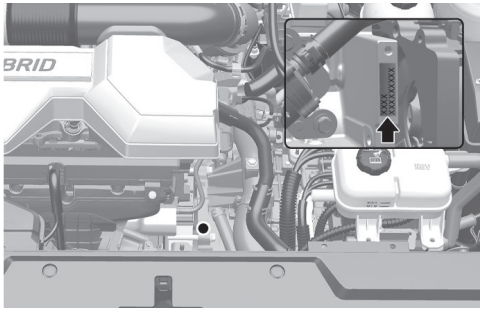

엔진 번호는 실린더 블록(그림의 위치)에 타각되어 있습니다.

## 오픈소스 소프트웨어 정보

본 차량은 오픈소스 라이선스가 적용된 소프트웨어를 포함하고 있습니다.

소스코드를 포함한 오픈소스 라이선스 정보는 홈페이지

https://www.hyundai.com/worldwide/opensource를 통해 제공 받으실 수 있습니다.

차량을 구매한 후 3년 내에 이메일

opensource@hyundai.com로 이 차량에 탑재된 소프트웨어의 오픈소스 코드를 요청하시면 저장 매체 비용, 운반비 등 제공에 필요한 최소한의 비용을 받고 CD-ROM 등의 저장 매체에 담아 보내드립니다.

# 3. 안전 및 주의 사항

## 1일 1회 일상 점검

- 1일 1회 운전 전 점검하십시오.
- 차량 하부에서 기름, 액체 등이 새는지 점검하십시오.
- 엔진룸을 열고 냉각수, 각종 오일 및 벨트류의 이상 유무를 확인하십시오.
- 일상 점검은 9장, '**일상 점검**' 내용을 참고하여 점검하십시오.
- 차량 외관의 이상 유무를 확인하십시오.

## 엔진룸 점검

- 브레이크액 점검
  브레이크액 리저버 탱크 내의 브레이크액 양이 규정범위 내에 있는지 확인하십시오.
  브레이크액이 부족하거나 급격히 감소되었다면 당사 직영 하이테크센터나 블루핸즈에서 점검을 받으십시오.
- 냉각수 누수 점검
  라디에이터와 호스에서 냉각수가 새지 않는지 점검하십시오.
- 벨트류 점검
  정기 점검 주기표의 기준에 따라 당사 직영 하이테크센터나 블루핸즈에서 점검을 받으십시오.
- 냉각수량 점검
  냉각수 보조 탱크의 냉각수량이 최대선과 최소선 사이에 있는지 점검하고, 부족하면 부동액과 증류수를 섞어 보충하십시오.

### 경고

냉각수의 점검은 반드시 엔진이 차가울 때 실시하십시오. 온도에 따라 냉각수의 양이 달라질 수 있으며, 수온이 높을 때 보조 탱크의 캡을 열면 냉각수가 분출되어 화상을 입을 수 있습니다.



## 규격 타이어 장착 및 타이어 공기압 수시 점검

- 적합한 규격의 타이어를 사용하십시오.
- 타이어의 접지 상태를 수시로 확인하십시오.
- 적정 타이어 공기압을 항상 유지하십시오.
- 장거리 주행 또는 고속 주행을 하기 전에 타이어 공기압을 반드시 점검하십시오. 공기압이 부족하면 고속 주행 중 스탠딩 웨이브 현상이 일어나 타이어가 파열될 수 있고, 이는 차량 전복 등의 사고로 이어질 수 있습니다.

### 알아두기

**스탠딩 웨이브(Standing Wave) 현상**

타이어 공기압이 부족한 상태에서 고속으로 주행하면 타이어에 물결처럼 주름이 접히는 현상을 말합니다. 이 현상이 계속되면 타이어가 단시간에 파열됩니다.

## 클러스터 및 페달류 점검

- 클러스터 점검
  클러스터에 표시된 각종 정보의 이상 유무를 확인하고 연료량이 충분한지 점검하십시오.
- 페달류 점검
  페달을 가볍게 밟아 이상 유무를 확인하십시오. 평소 사용할 때보다 간극이 더 길거나 짧아지면 즉시 당사 직영 하이테크센터나 블루핸즈에서 점검을 받으십시오.

## 올바른 운전 자세

올바른 운전 자세가 되도록 운전석과 스티어링 휠을 조절하십시오.

바람직한 운전 자세는 좌석에 깊숙이 앉아 브레이크 페달을 끝까지 밟았을 때 무릎이 약간 굽혀지고, 손목이 스티어링 휠의 가장 먼 곳에 닿아야 합니다. 또한, 헤드레스트의 높이가 조절되는 차량인 경우는 운전자의 귀 상단이 헤드레스트 중심에 올 수 있도록 헤드레스트를 조절하십시오.

## 좌석, 스티어링 휠, 미러 조정

- **좌석, 스티어링 휠, 미러는 출발 전에 조절하시고 주행 중에 절대로 조작하지 마십시오.**
- **내외측의 미러를 조정하여 충분한 시야를 확보하십시오.**
- 모든 게이지 및 경고등을 확인하십시오.
- 파킹 브레이크를 풀고 브레이크 경고등이 꺼지는지 확인하십시오.
- 차 주위에 사람이나 물체 등이 없는지 확인하십시오.

**경고**

- 운전할 때 하이힐 등 운전하기 불편한 신발을 신지 마십시오. 가속 페달, 브레이크 페달 등의 조작 능력이 저하되어 사고의 원인이 됩니다.
- 파킹 브레이크를 풀 때는 차량이 움직일 수 있으므로 반드시 브레이크 페달을 확실히 밟으십시오.

## 운전석 주변 점검

- 운전석 주변은 항상 깨끗하게 유지하십시오. 빈 깡통 등이 페달 밑으로 굴러 들어갈 경우 페달 조작이 불가능하게 되어 매우 위험합니다.
- 바닥 매트는 페달의 움직임을 방해하지 않는 것으로 너무 두껍지 않으면서 바닥에 고정되는 제품이어야 합니다.
- 차 안에는 화물을 좌석 높이 이상으로 적재하지 마십시오.

## 안전벨트 착용

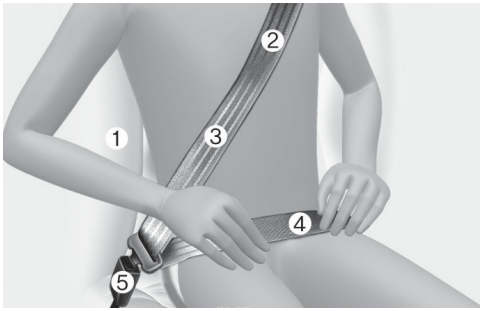


1. 엉덩이를 좌석 가장 안쪽으로 넣고 등을 등받이에 기대어 앉으십시오. 등을 구부리거나 좌석 끝에 걸터앉지 마십시오.
2. 안전벨트의 어깨띠가 어깨와 가슴을 지나도록 하십시오.
3. 안전벨트가 꼬이거나 짓눌리지 않게 하십시오.
4. 안전벨트의 골반띠가 골반을 부드럽게 지나도록 하십시오.
5. "찰칵" 소리가 날 때까지 버클에 밀어 넣으십시오.

**모든 좌석의 탑승자들은 가까운 거리라도 주행 전에 반드시 안전벨트를 착용하십시오.**

**탑승자 전원 안전벨트를 착용하십시오.**

- 3점식 안전벨트를 착용할 수 없는 어린이의 경우 뒷좌석에 어린이용 보조 좌석을 장착해 앉히십시오.

- 어린이를 무릎에 앉히고 팔로 안지 마십시오. 충돌 사고가 발생하면 어린이를 놓쳐 위험할 수 있습니다.
- 임산부 또는 환자는 급정차나 충돌 사고가 발생할 때 안전벨트로 인해 복부 등에 강한 힘을 받을 수 있습니다. 안전벨트 착용 여부를 의사와 상의하십시오.

### 기타 주의 사항

- 어깨띠를 팔 밑으로 내리거나 등 뒤에 두지 말고, 목 또는 얼굴을 지나게 하지 마십시오.
- 두 사람 이상이 안전벨트 하나를 함께 착용하지 마십시오.
- 안전벨트를 착용한 채 좌석 등받이를 뒤로 젖히지 마십시오. 신체가 안전벨트에 바르게 고정되지 않아 목이 걸리거나 부상을 입을 수 있습니다.

**경고**

안전벨트의 정상적인 착용 및 사용을 방해하는 물품들은 절대로 사용하지 마십시오.

- 차단 클립: 차단 클립을 버클에 꽂게 되면 안전벨트를 착용한 것으로 인식하여 안전벨트 미착용 경고등 및 경고음이 작동하지 않습니다.
- 안전벨트 스토퍼: 스토퍼를 벨트에 장착하게 되면 벨트가 정상적으로 감기는 것을 방해하여 안전벨트 성능이 떨어집니다.
- 놀이방 매트: 차량 뒷좌석에 놀이방 매트를 깔면 안전벨트 착용 및 어린이 보조 좌석 이용이 어려워 사고가 나면 심각한 부상을 입을 수 있습니다.

**안전벨트는 교통사고가 나면 차량 탑승자의 생명과 신체를 보호하는 중요한 역할을 합니다. 그리고 국내 교통법규에 따라 모든 탑승자는 안전벨트를 착용해야 합니다.**

## 에어백 관련 주의 사항

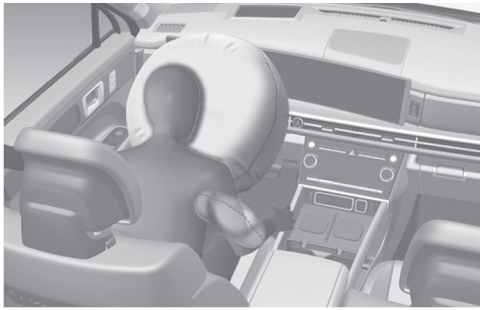

- 에어백은 안전벨트의 충격 보호 기능을 보조하기 위해 개발된 보조 안전장치입니다. 안전벨트를 착용해야만 충돌이 발생할 때 에어백의 최대 효과를 얻을 수 있고, 그렇지 않으면 실명, 상해, 사망 등의 위험을 당할 수 있습니다.
- 주행 전 운전자와 탑승자는 에어백과 가깝지 않도록 적정한 위치로 좌석을 이동하십시오.

### 유아/어린이의 에어백 관련 주의 사항

차량 운전 상태에서 탑승한 아이들을 안전하게 보호하기 위해서는 아래의 사항을 지키십시오.

- 아이들은 항상 뒷좌석에 앉히십시오.



**경고**

동승석 에어백이 장착된 차량은 동승석에 유아용 보호장치를 설치하지 마십시오. 특히 차량 진행 방향의 반대 방향으로 설치하면 에어백이 작동할 때 심하게 다치거나 사망할 수 있습니다.



- 약 10-15세 정도(신장에 따라 다름)의 어린이를 동승석에 앉혀야 할 경우 반드시 안전벨트를 착용시키고 가능한 한 좌석을 뒤쪽으로 밀어 에어백과 거리를 멀리하도록 하십시오.
- 아이를 안고 타지 마십시오. 특히 에어백이 장착된 차량에서 동승석에 아이를 안고 탑승하면 더욱 위험합니다.
- 유아는 반드시 뒷좌석에 유아용 보호장치를 장착하여 앉히십시오.

**경고**

어린이나 유아 및 임산부, 노약자는 동승석 에어백이 장착된 차량의 동승석에는 절대 앉히지 마십시오. 또한 유아용 보조 시트도 장착하여 운전하지 마십시오. 사고가 나면 에어백 팽창 충격으로 얼굴을 다치거나 사망할 수 있습니다.

## 주정차 중 차내 수면 금지

**경고**

장시간 주정차할 경우 반드시 시동을 끄십시오. 무의식 중에 변속하거나 가속 페달을 밟아 사고가 발생할 수 있습니다. 또한 가속 페달을 계속 밟고 있으면 엔진 및 배기 파이프가 과열되어 화재가 발생할 수 있습니다.

장시간 주정차 중에 창문을 닫고 차 안에 있거나 수면을 취하지 마십시오. 질식사의 위험이 있습니다. 특히 시동을 걸고 에어컨이나 히터를 켠 채 밀폐된 차 안에 오래 있으면 질식사의 위험이 매우 높아집니다.

## 음주·과로 운전 금지

장시간 운전한다면 최소 2시간마다 휴식을 취하십시오. 졸음 때문에 사고가 날 수 있습니다.

**경고**

- 음주운전은 절대로 하지 마십시오.

  음주는 운전자의 판단, 시력과 근육 조절을 저하시키고, 소량일지라도 운전자의 반사 신경, 인식, 판단에 영향을 미칩니다. 그렇기 때문에, 운전자 뿐만 아니라 탑승자, 상대 차량 탑승자의 생명을 위협할 수 있습니다.
- 약물을 복용하고 운전하는 것은 복용한 약물의 종류와 양에 따라 음주운전보다도 위험할 수 있으므로 약물 복용 후에는 차량을 운전하지 마십시오.
- 졸음운전은 절대로 하지 마십시오. 졸음운전 시 시야가 좁아지고 예민성이 떨어져 위험 요소를 늦게 인지하게 되며 지각 작용이 느려져 주행 상황에 대한 판단 착오가 생길 수 있습니다. 이는 사고로 이어져 운전자뿐만 아니라 탑승자, 상대 차량 탑승자의 생명을 위협할 수 있습니다.

## 인화성·폭발성 물질 차내 방치 금지

- 가연성 물질을 싣지 마십시오.
- 여름철과 같이 차 안의 온도가 급상승하는 경우에는 밀폐된 차 안에 가스라이터, 보조 배터리 등 인화성·폭발성 물질을 두지 마십시오. 폭발할 수 있습니다.

## 창문 밖으로 손 또는 얼굴 내밀기 금지

창문 밖으로 손이나 얼굴 등을 내밀지 마십시오. 대단히 위험합니다. 특히, 어린이와 함께 탈 경우는 항상 주의하십시오.

## 도어/테일게이트/유리창을 열고 닫을 때 조심

- 도어 및 테일게이트를 열거나 닫을 때 손이나 머리 등 신체 일부가 끼거나 부딪쳐 다칠 수 있습니다. 신체 일부가 끼거나 부딪치지 않도록 확인 후 도어 및 테일게이트를 열거나 닫으십시오.
- 테일게이트를 열고 닫을 때 모서리 또는 날카로운 부분에 부딪혀 신체가 다치거나 물건이 손상될 수 있으니 주의하십시오. 특히 어린이는 얼굴, 머리 등이 테일게이트 주변부에 부딪혀 다칠 수 있으니 항상 주의하십시오.
- 유리창을 닫기 전에 뒷좌석 탑승자의 손이나 머리가 끼지 않도록 먼저 확인하십시오. 특히 어린이는 머리가 낄 경우 심각한 상해를 입거나 질식할 수 있으므로 주의하십시오.

## 주행 중 엔진 정지 금지

주행 중에는 시동을 끄지 마십시오.

브레이크의 성능이 저하되거나, 파워 스티어링 장치가 작동하지 않아 스티어링 휠 조작력이 많이 무거워질 수 있습니다.

## 주정차 중 휴대 전화 사용

차 안에서 휴대 전화를 사용하면 인포테인먼트 시스템에서 잡음이 발생할 수 있지만 이는 고장이 아닙니다. 이 경우 휴대 전화를 인포테인먼트 시스템에서 되도록 멀리 떨어뜨려 사용하십시오.

차 안에서 휴대전화나 무전기 등을 사용할 경우, 별도의 외부 안테나 또는 핸즈프리가 장착된 차량은 핸즈프리를 사용하십시오. 무전기 자체의 내부 안테나를 사용하면 차량의 전기 장치에 영향을 주어 안전 운전에 나쁜 영향을 줄 수 있습니다.

**경고**

주행 중 휴대 전화 사용은 불법이며 매우 위험합니다.

안전한 곳에 주정차한 후 휴대 전화를 사용하십시오.

## 어린이 탑승 시 주의 사항

- 차에서 내릴 때 어린이를 차 안에 남겨두지 마십시오. 어린이가 차내 안전 장비를 잘못 만져 사고가 발생할 수 있고, 여름이나 겨울에는 차 내부 온도가 너무 높거나 낮아져 매우 위험합니다.
- 시동 키는 어린이 손에 닿지 않도록 항상 잘 관리하시기 바랍니다. 운전장치를 만지는 등 의외의 사고를 방지하십시오.

**경고**

어린이는 보호자와 함께 뒷좌석에 태워 안전벨트나 적절한 보호장치를 착용하게 하고, 차 안에서는 뒷도어를 열 수 없도록 어린이 보호용 잠금 장치를 작동시키십시오. 만약 적절한 보호장치를 착용하지 않으면 급제동 또는 충돌 사고가 발생할 경우에 매우 위험합니다.

## 주위 안전 확인

- 도어를 열기 전 주위를 확인하고 탑승자에게도 이를 환기시키십시오.
- 차를 후진할 때는 미러 또는 모니터에만 의존하지 말고 직접 뒤를 확인하십시오.

## 주행 중 도어, 테일게이트 잠금 유지

- 주행 중에는 도어가 잠긴 상태로 유지하십시오. 무심코 안쪽 도어 핸들을 만지다가 도어가 열릴 수 있습니다.
- 테일게이트를 연 상태로 주행하지 마십시오. 배기가스가 차 안으로 들어올 수 있습니다.
- 차 안에 배기가스가 들어온다고 느껴지면 주행할 때 창문을 다 열고, 즉시 가까운 당사 직영 하이테크센터나 블루핸즈에서 점검을 받으십시오.

## 주정차 시 배기 파이프 주변 화재 및 화상 위험

- 배기 파이프 주변에 쉽게 연소되는 물체(마른 낙엽, 지푸라기, 종이, 오일, 타이어 등)가 있으면 주정차하지 마십시오. 화재가 발생할 수 있습니다.
- 주정차할 때 차량 뒷면과 벽 사이에 충분한 거리를 두십시오. 벽에 닿은 채 고속 공회전을 하면 배기가스 열에 의해 벽이 변색되거나 화재가 날 수 있습니다.
- 엔진 작동 중에나 시동을 끈 직후 촉매 장치와 배기 장치에 신체가 닿지 않도록 주의하십시오. 고온으로 인해 화상을 입을 수 있습니다.

## 밀폐된 공간에서 엔진 시동 후 차량 점검 금지

- 밀폐된 장소에서 장시간 시동을 걸고 있지 마십시오. 환기가 되지 않아 배기가스가 차 안으로 들어올 수 있습니다.

- 배기 파이프 뒤에 쉽게 연소되는 물체를 두지 마십시오. 배기가스 열에 의해 불이 날 수 있습니다.

## 주차할 때 주의 사항

- 파킹 브레이크를 걸고 **P** 버튼을 눌러 'P'(주차)로 변속한 후, 바퀴에 고임목을 설치하십시오.
- 급경사 길에 주차하지 마십시오.
- 습기가 많고 통풍이 되지 않는 차고에 주차하지 마십시오.

## 교차로나 건널목에서의 긴급 상황 대처

교차로나 건널목의 한 가운데서 시동이 꺼졌을 때는 주위의 가까운 사람들에게 도움을 받아 차를 안전한 장소까지 이동시키십시오.

## 편의장비 추가 장착 시 임의 배선 사용 금지

차량에 추가 장치(인포테인먼트 시스템, 도난 경보 장치, 원격 시동 장치, 카폰, 무전기, 블랙박스, 하이패스 등)를 설치할 때 임의로 배선을 사용하지 마십시오. 차량 성능 저하 또는 손상으로 연결될 수 있으며 화재나 실내 잡음, 이음 발생의 원인이 될 수 있습니다.

## 차량 개조 금지

차량을 절대 개조하지 마십시오. 성능, 내구성, 안전에 영향을 줄 수 있고, 개조로 인해 문제가 발생하면 보증수리를 받을 수 없습니다.

**출고 시 차량에 설치되지 않은 비인가 전기 장치(램프류, 블랙박스, 전기 기기, 통신 기기, 진단 기기 등)를 임의로 장착하는 개조를 할 경우 차량의 이상 작동, 배선 손상, 배터리 방전, 화재 등을 초래할 수 있어 차량 안전에 문제가 생길 수 있으니 주의 바랍니다.**

### 주의

차량 내 모든 경고음(웰컴/굿바이/능동 소음 제어 포함)은 외장 앰프를 통해 나옵니다. 앰프를 비순정 부품으로 교체하거나 스피커를 비순정 부품으로 교체해서 앰프가 고장이 나면 경고음이 작동하지 않을 수 있으므로 주의하십시오.

## 각종 시트 커버류 작업 시 유의

- 작업을 잘못하면 합선이나 단선 등으로 인해 잡음, 통풍 불량, 화재 등이 발생할 수 있으니 주의하십시오.
- 시트 커버나 각종 비닐 커버를 씌울 경우에는 배선이나 통풍구를 확인하십시오. 합선 등으로 인해 화재가 발생할 수 있습니다.

### 경고

사이드 에어백 장착 차량의 경우, 시트 커버를 교체하거나 비닐 커버 등을 장착하지 마십시오. 에어백 전개에 영향을 주어 심각한 부상을 입을 수 있습니다.

## 차량 내 가죽 제품의 특성

- 차량에 장착된 천연 가죽 재질은 부위별 두께나 밀도 특성이 다르며, 온도와 습도에 따라 늘어나거나 줄어들면서 주름이 생길 수 있습니다. 이는 자연스러운 현상이며 결함에 의한 불량이 아닙니다.
- 시간이 지나면서 발생하는 가죽의 광택과 질감 변화는 자연스러운 현상이며 결함에 의한 불량이 아닙니다.

### 주의

- 사용에 따른 시트 원단의 자연스러운 생활 주름이나 마모는 보증수리 대상에서 제외됩니다.
- 금속성 액세서리가 붙어있는 반지, 허리띠, 지퍼 또는 열쇠 등에 의해 가죽 원단이 손상될 수 있습니다.
- 수분에 의하여 천연가죽의 특성이 변할 수 있으므로 젖지 않도록 주의하십시오.
- 청바지를 포함하여 탈색되는 옷은 시트 원단 표면을 오염시킬 수 있으므로 주의하십시오.
- 스티어링 휠을 덮고 있는 보호용 비닐을 제거할 때, 칼이나 송곳 등 날카로운 도구를 사용하지 마십시오.
- 스티어링 휠에 보조용 핸들을 장착하지 마십시오. 가죽에 자국이 남거나 영구 변형이 생길 수 있습니다.

## 당사 직영 하이테크센터나 블루핸즈 이용

꼭 필요한 사항이 있을 때는 당사 직영 하이테크센터나 블루핸즈에 문의하십시오.

위험하지 않은 간단한 점검 및 정비 이외에는 반드시 당사 직영 하이테크센터나 블루핸즈에서 점검 및 정비를 받으십시오.

## 자가 정비 시 주의 사항

- 차량은 'P'(주차)로 변속하고 파킹 브레이크를 건 상태여야 합니다.
- 정비를 위해 리프트를 사용할 경우 반드시 안전이 확보된 평지에서 실시하십시오.
- 지정된 잭업(jack-up) 위치에서 리프트를 사용하십시오. 지정되지 않은 위치에서 사용할 경우 사이드실 몰딩이 파손될 수 있습니다.
- 들어 올리지 않는 바퀴에는 고임목을 설치하십시오.

## 기타 주의 사항

- 겨울에 시동을 걸거나 여름에 에어컨을 켤 때 엔진 회전수(RPM)가 평소보다 높아질 수 있습니다. 이로 인해 차량이 더 빠르게 움직일 수 있으니 주의하십시오.
- 차 안에서 휴대 전화나 무전기를 되도록 사용하지 마십시오. 송출되는 전파가 탑승자의 건강을 해칠 수 있고, 차량의 전자 제어 장치에 영향을 주어 오작동이 발생할 수 있습니다.
- 잠깐이라도 차에서 내릴 때는 반드시 엔진 시동을 끄십시오. 그렇지 않으면 예상치 못한 발진으로 사고가 날 수 있습니다.
- 정차 중에는 반드시 브레이크 페달을 밟고 파킹 브레이크를 걸어 놓으십시오.
- 차에서 내릴 때 고가의 물품을 차 안에 두지 말고, 내린 후에는 항상 모든 도어와 테일게이트를 잠그십시오.
- 유리창에 액세서리를 붙이지 마십시오. 운전에 방해를 주고, 흡착부가 렌즈 역할을 하여 차내 부품을 훼손할 수 있습니다. 또한 충돌 발생 시 액세서리로 인해 다칠 수 있습니다.
- 주행 전 반드시 가속 페달과 브레이크 페달의 위치를 확인하십시오. 운전 경력이 많아도 여러 차량을 운전하다 보면 페달의 위치를 혼동할 수 있고, 페달을 잘못 밟아 사고로 이어질 수 있습니다.
- 차량의 오작동이 발생하거나 잘못 조작할 경우 침착하게 행동하십시오. 동력 발생 장치와 제동 장치는 별개 장치이므로 브레이크 페달을 밟으면 차량이 멈춥니다.
- 차량이 눈, 진흙, 모래 등에 빠진 경우 가속 페달을 과도하게 밟지 말고 견인 등의 방법으로 대처하십시오. 타이어가 헛도는 상황에서 무리하게 가속 페달을 밟으면 변속기가 손상될 수 있습니다.
- 품질이나 성능이 부적합한 오일의 사용은 변속기 고장 및 성능의 저하 등을 초래할 수 있으며 이로 인한 변속기의 품질은 보증이 불가능합니다. 순정 오일은 품질과 성능을 당사가 보증하는 오일입니다.
- 구입 후 1년 이내의 신차의 경우 차 안에 몸에 해로운 휘발성 유기 화합물(VOCs)이 존재할 수 있으므로 탑승 시 항상 모든 창문을 열고 충분히 환기하십시오. 특히, 날씨가 무덥거나 직사광선이 내리쬐는 곳에 장시간 주차 시 차량 내부 온도가 높아질 경우 두통이나 매스꺼움을 유발할 수도 있습니다. 운전 중에는 가급적 외기 모드를 선택하여 차량 안쪽 공기를 환기해 신선한 공기가 유입될 수 있도록 하십시오.

**알아두기**

VOCs는 Volatile Organic Compounds의 약자입니다.

- 전면 유리창에 선팅지(특히 금속성 선팅지)를 부착할 경우 하이패스 시스템 통신 불량, 라디오 수신 불량, 전조등 자동 점등 장치의 오작동을 일으킬 수 있습니다. 또한 선팅 작업 중 작업 용액이 차내 전자 장치에 흘러 들어가 고장 날 수 있습니다.
- 과도한 선팅을 자제하십시오. 야간 운전이나 빗길 운전을 할 때 시인성이 저하되어 위험해질 수 있습니다.
- 스테인리스 간판, 전면 유리 건물 등 주위에 주차를 하면 외부 구조물에서 반사되는 태양 반사광에 의해 차량의 플라스틱 외장 부품(범퍼, 스포일러, 가니시, 램프류, 실외 미러 등)이 손상될 수 있습니다. 플라스틱 외장 부품의 손상을 방지하기 위해 반사광이 발생할 수 있는 지역을 피해 주차하거나 주차 커버를 사용하십시오. (차량에 따라 스포일러 등 적용되는 외장 부품의 종류는 다를 수 있습니다.)
- 차량 승하차시 흙이나 모래가 묻은 신발로 차량 부품을 밟을 경우 표면 손상이 발생할 수 있으니 주의하십시오.

## 신차 길들이기

- 최초 1,000 km 전까지의 주행은 차량의 수명과 성능을 좌우하므로 이 기간에는 과속, 급가속, 급제동 등을 삼가십시오.
- 엔진 회전수를 4,000 RPM 이내로 주행하십시오.
- 장시간 엔진을 공회전시키지 마십시오.
- 연비, 엔진 성능 및 엔진 오일 소모량은 길들이기 상태에 따라 달라질 수 있고 약 6,000 km 주행 후 안정됩니다. 길들이기 중에는 오일 소모량이 늘어날 수 있습니다.
- 엔진 및 윤활계 부품 교체, 정비 후에도 위와 같이 운전하십시오.

# 4. 시트 및 안전 장치

## 좌석

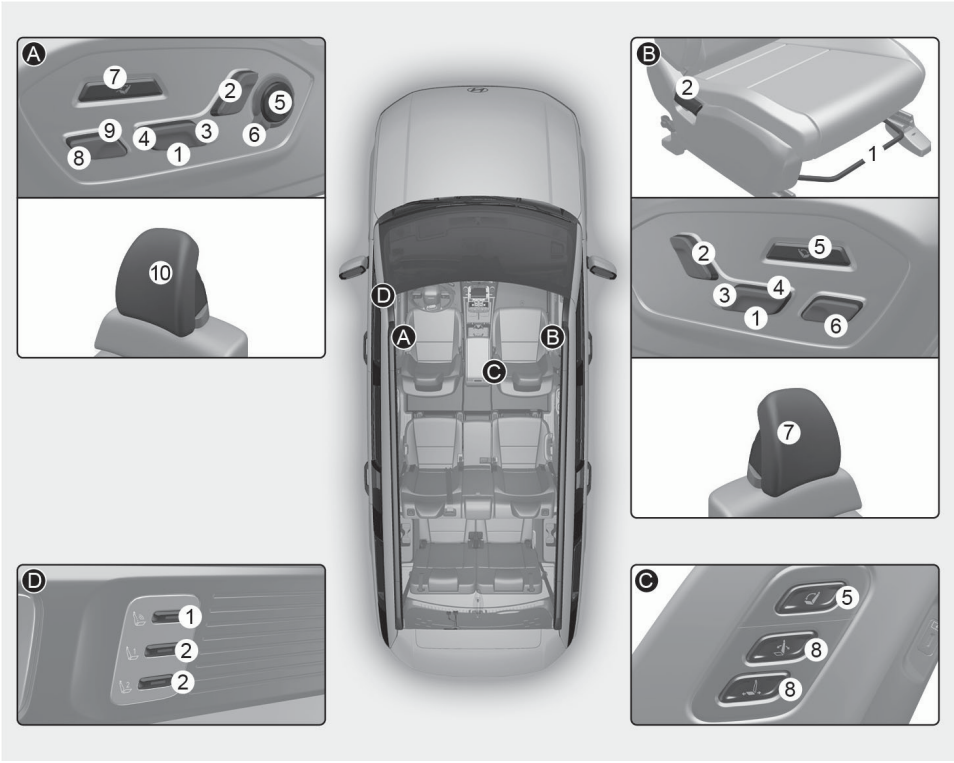


**본 도안은 적용된 사양에 따라 실제 차량과 다를 수 있습니다.**

### 운전석[A]

1. 전후 위치 조절
2. 등받이 각도 조절
3. 좌석 높낮이 조절
4. 쿠션 각도 조절(사양 적용 시)
5. 허리 지지대(럼버 서포트) 조절(사양 적용 시)
6. 시트 볼스터 조절
7. 릴렉션 컴포트 시트 스위치(사양 적용 시)
8. 다리 받침대 조절 스위치(전·후 조절)
9. 쿠션 지지 조절 스위치(상·하 조절)(사양 적용 시)
10. 헤드레스트 조절

### 동승석[B], [C]

1. 전후 위치 조절
2. 등받이 각도 조절
3. 좌석 높낮이 조절(사양 적용 시)
4. 쿠션 각도 조절(사양 적용 시)
5. 다리 받침대 조절 스위치(사양 적용 시)
6. 릴렉션 컴포트 시트 스위치(사양 적용 시)
7. 헤드레스트 조절
8. 동승석 측면 워크인 스위치(사양 적용 시)

### 운전석[D]

1. 에르고 모션
2. 운전석 자세 메모리 시스템

#### 알아두기

주행 전 좌석의 위치, 각도, 높낮이 등을 조절하여 올바른 운전 자세가 되도록 하십시오.

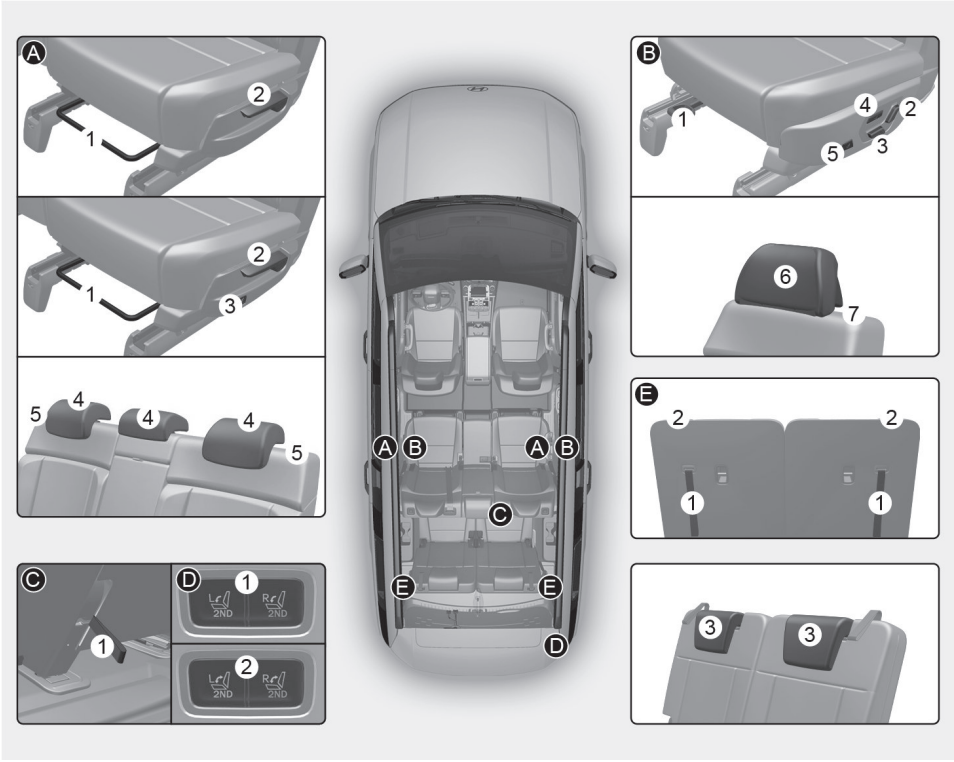


### 2열 좌석(5인승, 7인승)[A]

1. 전후 위치 조절

2. 등받이 각도 조절
3. 3열 승하차 스위치(7인승)(사양 적용 시)
4. 헤드레스트 조절
5. 3열 승하차 스위치(7인승)(사양 적용 시)

### 2열 좌석(6인승)[B]

1. 전후 위치 조절
2. 등받이 각도 조절
3. 쿠션 각도 조절
4. 릴렉션 모드 스위치
5. 슬라이딩 록킹 해제 스위치
6. 헤드레스트 조절
7. 3열 승하차 스위치

### 2열 좌석 뒤 [C]

1. 3열 승하차 스트랩(비상용)

### 화물칸[D]

1. 2열 등받이 접힘 스위치(5인승, 7인승)(사양 적용 시)
2. 2열 등받이 접힘/펼침 스위치(6인승)(사양 적용 시)

### 3열 좌석[E]

1. 등받이 접힘/펼침 스트랩
2. 등받이 각도 조절
3. 헤드레스트 조절

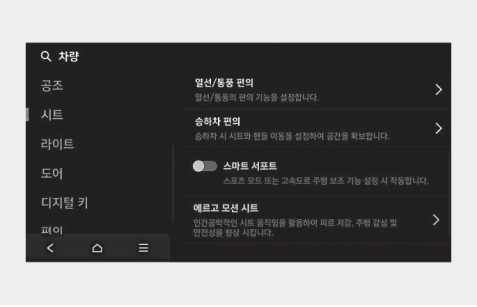


인포테인먼트 시스템의 **설정** > **차량** > **시트**를 차례로 선택하십시오. 각종 편의 기능을 사용할 수 있습니다.

- **열선/통풍 편의**
  - **공조 연동 자동 제어**: 히터 및 에어컨 시스템과 연동하여 스티어링 휠 열선 및 운전석 열선 시트/통풍 시트를 자동으로 제어합니다.
- **승하차 편의**: 운전석, 동승석(사양 적용 시) 또는 스티어링 휠의 이동 여부를 설정할 수 있습니다. 자세한 내용은 5장 내 '**운전석 자세 메모리 시스템**'을 참고하십시오.
- **시트 스위치 알림**: 시트 스위치 조작 및 위치 변경 정보가 시트 이미지와 함께 표시됩니다.
- **스마트 서포트**: 스포츠 모드 또는 고속 주행 시 시트 볼스터 지지가 높아집니다.
- **에르고 모션 시트**
  - **컴포트 스트레칭**: 컴포트 스트레칭 기능의 세기 및 작동 시간을 선택할 수 있습니다.
  - **자세 보조**: 1시간 주행 후 자동으로 운전석의 엉덩이와 허리 부분을 조절하여 운전자의 자세를 보조해줍니다.
  - **주행 중 허리 보호 기능**: 오랜 시간 연속해서 주행할 경우 일정한 패턴으로 럼버 서포트를 반복 작동합니다.

## 알아두기

- 인포테인먼트 시스템에 표시되는 내용은 차량의 사양 구성에 따라 해당 메뉴가 없거나 이 취급 설명서와 다르게 나타날 수 있습니다.
- 인포테인먼트 시스템은 업데이트로 변경될 수 있습니다. 자세한 내용은 인포테인먼트 시스템 또는 간편 설명서의 웹 매뉴얼을 참고하십시오.

## 경고

- 좌석 밑 또는 좌석과 중앙 콘솔 박스의 틈새로 들어간 작은 물건(라이터, 동전, 신용카드 등)을 꺼내기 위해 손을 넣으면 좌석 기계 장치의 모서리 등 날카로운 부분에 의해 손을 다칠 수 있습니다.
- 좌석 밑 공간에 물건을 두지 마십시오. 차량 주행 환경에 따라 물건이 움직이면서 좌석과 부딪히거나, 좌석 밑에서 빠져나와 승객에게 부상을 입힐 수 있습니다.
- 운전석 아래에 물건을 두지 마십시오. 브레이크 또는 가속 페달을 밟을 때 물건이 움직이면서 페달 조작에 방해를 일으켜 심각한 사고가 날 수 있습니다.
- 운전자의 발 근처에 물건이 있으면, 브레이크 또는 가속 페달을 밟을 때 물건이 움직이면서 방해를 주어 심각한 사고가 날 수 있습니다.
- 어린이 혼자 차 안에 남겨 두지 마십시오. 예기치 못한 사고가 날 수 있습니다.
- 주행 중에는 절대로 좌석을 조절하지 마십시오. 주행 중에 좌석을 조절하면 운전에 방해가 되고, 사고로 인하여 심하게 다치거나 사망할 수 있습니다.
- 조절 후에는 좌석이 확실히 고정되어 있는지 확인하십시오.
- 좌석을 조절할 때는 뒷좌석 탑승자에 유의하십시오.
- 안전벨트는 똑바로 앉은 자세에서 어깨띠가 가슴을 지나고, 골반띠가 골반을 지나도록 착용하십시오.
- 좌석 각도를 조절할 때 방해되는 물건을 제거해 등받이가 정상적인 위치에 있도록 하십시오.

  급정차나 충돌 사고 시 심하게 다치거나 사망할 수 있습니다.
- 좌석을 조절할 때 레일 부분이나 좌석 고정 장치에 부딪혀 다치지 않도록 조심하십시오. 특히 어린이나 유아들이 다치지 않도록 주의하십시오. 항상 등받이를 똑바로 세우고 정상적인 위치에서 주행하십시오.
- 주행 중에 좌석을 접은 채로 앉지 마십시오.

  충돌할 때 안전벨트가 제 기능을 하지 못하여 크게 다칠 수 있습니다.
- 운전자는 운전에 방해되지 않는 범위에서 스티어링 휠로부터 가능한 떨어져 앉아야 합니다. 스티어링 휠과 너무 가까우면 에어백이 작동할 때 치명적인 부상을 입을 수 있습니다.
- 라이터를 바닥이나 좌석 사이에 놓지 마십시오. 좌석을 움직일 때 가스가 분출되는 경우 화재의 위험이 있습니다.
- 방석을 사용할 경우 탑승자와 좌석의 마찰력이 줄어들어 충돌이나 급정차 시 엉덩이가 안전벨트의 아랫부분으로 미끄러질 수 있습니다. 이럴 경우 안전벨트가 정상적인 기능을 하지 못해 심각한 부상을 입을 수 있습니다.
- 좌석 조절 시 좌석 밑이나 작동 부위에 손을 넣지 마십시오. 손가락 또는 손이 끼어 다칠 수 있습니다.
- 주행 중 좌석 등받이를 항상 세우고 앉으십시오. 등받이를 지나치게 젖히고 앉으면 충돌 또는 급정차할 때 몸이 안전벨트 아래로 빠져나가면서 복부나 목이 조여 심하게 다치거나 사망할 수 있습니다.



### 주의

- 프라임 나파 가죽(사양 적용 시)은 가죽 고유의 질감을 최대한 살린 특성으로 인해 다음의 현상이 발생할 수 있습니다.
  - 표면에 모공, 상처, 혈관 자국 등이 남아 있음
  - 사용 시 눌린 자국, 주름이 생김
  - 햇빛이나 열에 지속해서 노출되면 색상이 변형됨
- 가죽이 물기에 젖었다면 마른 천으로 물기를 제거하고 그늘에 건조하십시오.
- 가죽 표면에 스크래치가 날 수 있으니 날카로운 물체와 마찰하지 않도록 주의하십시오.
- 밝은 색상의 가죽은 오염이나 이염에 주의하십시오.

## 앞좌석

### 수동식(동승석)

*전후 위치 조절하기*

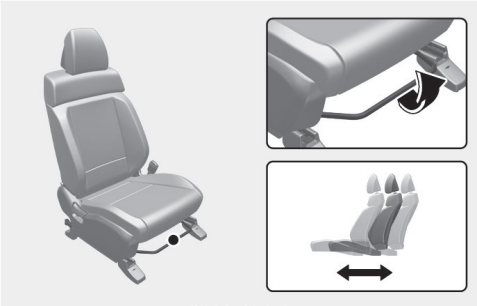

1 좌석 쿠션의 앞쪽 레버를 당긴 채 좌석을 원하는 앞·뒤 위치로 조절하십시오.
2 조절 레버를 놓으면 고정됩니다.
3 좌석을 가볍게 흔들어 확실하게 고정됐는지 확인하십시오.

*등받이 각도 조절하기*

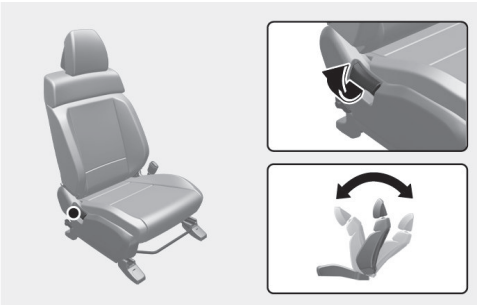

1 좌석에 앉아 등을 약간 앞으로 숙인 상태에서 좌석 바깥쪽에 위치한 좌석 각도 조절 레버를 위로 당기십시오.
2 조심해서 좌석에 기대어 원하는 위치로 조절하십시오.
3 조절 레버를 놓으면 고정됩니다.
4 등받이가 확실하게 고정됐는지 확인하십시오.

## 전동식

사양 적용 시

### 주의

- 전동식 좌석 조절 장치는 시동을 꺼도 작동하기 때문에 어린이가 잘못 만지면 사고로 이어질 수 있습니다. 안전을 위해 어린이를 차 안에 혼자 두지 마십시오.
- 조절 장치는 모터로 작동됩니다. 조절이 끝나면 스위치에서 손을 떼십시오. 과도한 조작은 모터의 전기 장치에 손상을 입힐 수 있습니다.
- 전동식 좌석 조절 장치는 많은 양의 전기동력이 필요합니다. 배터리가 방전되지 않도록 시동이 꺼진 상태에서는 되도록 사용을 자제하십시오.
- 동시에 두 개 이상의 스위치를 조작하지 마십시오. 모터 및 전기 장치가 손상될 수 있습니다.

*전후 위치 조절하기*

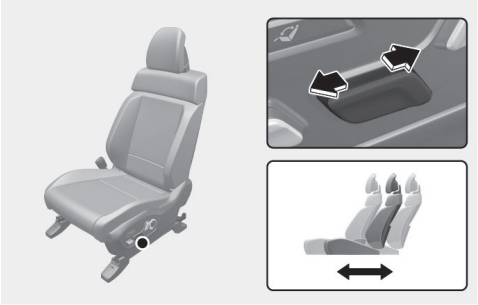

조절 스위치를 앞·뒤로 밀거나 당겨 위치를 조절하십시오.

*등받이 각도 조절하기*

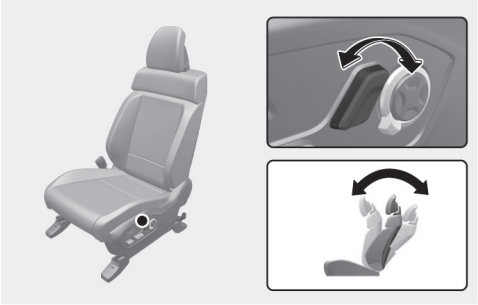

등받이 각도 조절 스위치 윗부분을 앞으로 당기면 등받이가 앞으로 숙여지고, 뒤로 밀면 등받이가 뒤로 젖혀집니다.

*쿠션 각도/높낮이 조절하기*

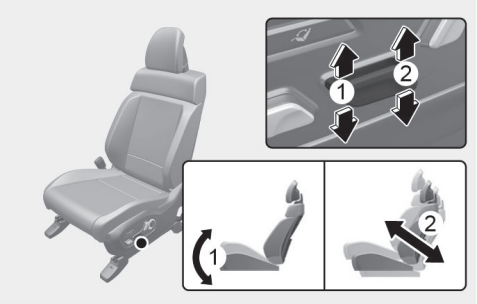


- **쿠션 각도 조절(1)**
  조절 스위치의 앞쪽을 올리거나 내리면 쿠션의 앞부분이 올라가거나 내려옵니다.
- **좌석 높낮이 조절(2)**
  조절 스위치의 뒤쪽을 올리거나 내리면 좌석 전체가 올라가거나 내려옵니다.

*허리 지지대(럼버 서포트) 조절하기*

사양 적용 시

- **허리 지지대 전후 조절하기(A타입)**
  허리 받침대 조절 스위치의 앞부분(1)을 누르면 운전석 등받이 허리 지지 부분이 앞으로 튀어나오고, 스위치의 뒷부분(2)을 누르면 허리 지지 부분이 뒤로 들어갑니다.

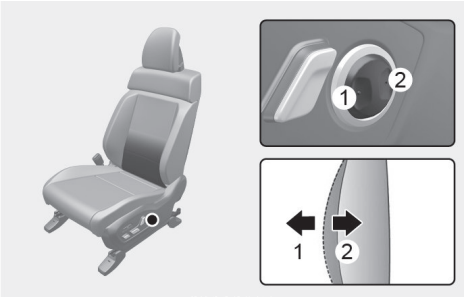


- **허리 지지대 전후/상하 조절하기(운전석)(사양 적용 시)(B타입)**
  - 허리 지지대 조절 스위치의 앞부분(1)을 누르면 운전석 등받이 허리 지지 부분이 앞으로 튀어나오고, 스위치의 뒷부분(2)을 누르면 허리 지지 부분이 뒤로 들어갑니다.
  - 허리 지지 부분의 상하 위치를 변경하려면 스위치의 윗부분(3)이나 아랫부분(4)을 누르십시오.

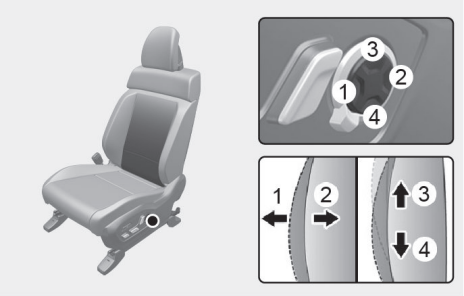


## 주의

- 허리 지지대 부분이 날카로운 물건으로 인해 손상되지 않도록 주의하십시오.
- 허리 지지대가 더 이상 튀어 나오지 않는다면 작동을 멈추십시오. 허리 지지대 작동 모터가 손상될 수 있습니다.

### *시트 볼스터 조절하기 (운전석)*

사양 적용 시

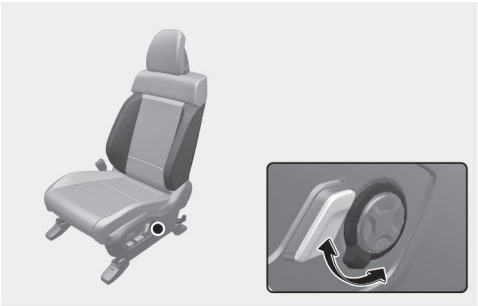

조절 스위치를 앞으로 당기거나 뒤로 밀면 시트 볼스터(Bolster)의 지지가 높아지거나 낮아집니다.

### *다리 받침대 조절하기*

사양 적용 시

편히 휴식할 때 다리를 받침대에 올려놓고 각도를 조절하십시오.

- 스위치 뒷부분을 앞(1)으로 밀면 다리 받침대가 올라갑니다.
- 스위치 앞부분을 뒤(2)로 밀면 다리 받침대가 내려갑니다.
- 스위치 아랫부분을 위(3)로 올리면 쿠션 지지 부분이 위로 올라갑니다.
- 스위치 윗부분을 아래(4)로 누르면 쿠션 지지 부분이 아래로 내려갑니다.

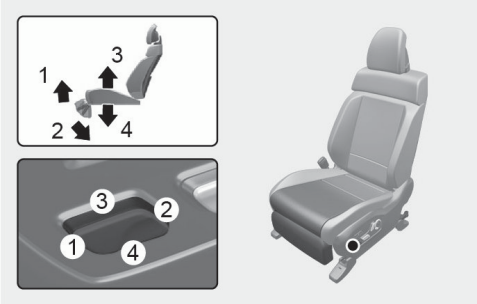


## 경고

- 다리 받침대를 올리거나 내릴 때 앞좌석 시트 밑이나 근처 구조물에 발이나 손이 끼지 않도록 주의하십시오. 예기치 못한 상해가 발생할 수 있습니다.
- 어린이가 스위치를 조작하지 못하도록 주의하십시오. 어린이가 스위치를 조작하면 예기치 못한 상해가 발생할 수 있습니다.

## 주의

다리 받침대 끝에 앉거나 무거운 물건을 올려 놓지 마십시오. 다리 받침대 구동 장치가 손상될 수 있습니다.

## 알아두기

다리 받침대를 사용하기 전에, 좌석을 뒤로 이동하십시오. 좌석이 주변 부품과 가까우면 다리 받침대 사용이 제한됩니다.

### 릴렉션 기능 (릴렉션 컴포트 시트)

사양 적용 시

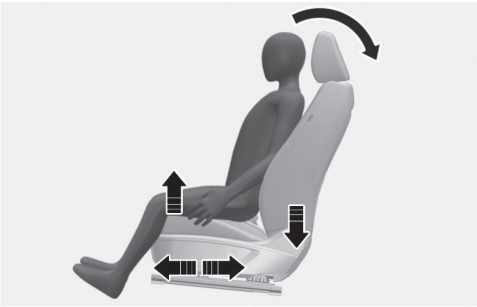

릴렉션 기능은 장시간 동일 자세를 유지할 때 몸에 가해지는 압력과 특정 부위에 집중되는 하중을 분산시킵니다. 또한, 관절의 부담을 줄이고 균형 잡힌 최적의 자세를 제공해 탑승자의 피로와 불편을 완화합니다.

## 주의

- 시트를 작동할 때 신체 일부나 물건이 끼이지 않도록 주의하십시오.
- 주행 중에는 시트를 작동하지 마십시오. 운전자의 주의가 분산되어 사고가 발생할 수 있습니다.
- 주차 또는 정차 시에 휴식을 취할 때만 시트를 작동하십시오. 주행 중 시트를 작동하다 사고가 발생하는 경우 부상 위험이 증가할 수 있습니다.
- 안전벨트를 착용한 채 시트를 작동하는 경우 안전벨트가 가슴에 밀착되지 않아 부상 위험이 증가할 수 있습니다.

## 알아두기

- 다음과 같은 경우에는 운전석 릴렉션 기능을 사용할 수 없습니다.
  - 'P'(주차) 위치로 변속하지 않은 경우
  - 차량이 3 km/h 이상의 속도로 움직이는 경우
  - 운전석 자세 메모리 시스템의 초기화가 필요한 경우

### *릴렉션 기능 사용하기*

동승석 측면 스위치




운전석/동승석 시트 조절 스위치

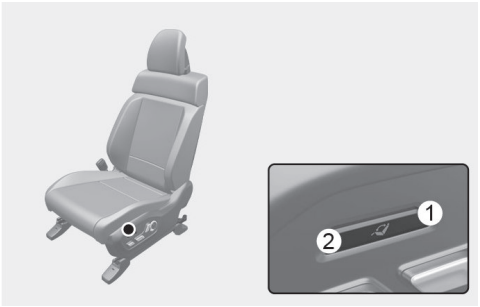


**운전석**

1 차량을 완전히 정차한 후 'P'(주차)로 변속하십시오.

2 시동 'ACC', 'ON' 또는 시동이 걸린 상태에서 릴렉션 기능 스위치의 뒷부분(1)을 길게 누르십시오.
   - 좌석의 전후 위치, 시트 쿠션 각도, 등받이 각도, 시트 쿠션 높이, 다리 받침대(사양 적용 시)가 미리 저장해 둔 릴렉션 컴포트 시트 위치로 변경됩니다.
   - 릴렉션 기능 작동 완료 후 보다 편한 자세를 위해 시트 조절 스위치로 좌석을 조절할 수 있습니다.

- 쿠션 각도 조절 스위치 앞쪽을 올리면 쿠션이 위(1)로 미세 조정됩니다.
- 쿠션 각도 조절 스위치 앞쪽을 내리면 쿠션이 아래(2)로 미세 조정됩니다.

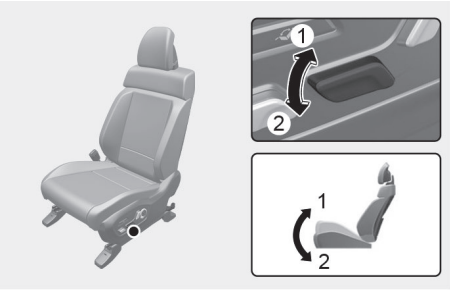


- 등받이 각도 조절 스위치 위쪽을 뒤로 당기면 등받이가 등받이가 뒤(1)로 미세 조절됩니다.
- 등받이 각도 조절 스위치 위쪽을 앞으로 당기면 등받이가 앞(2)으로 미세 조절됩니다.

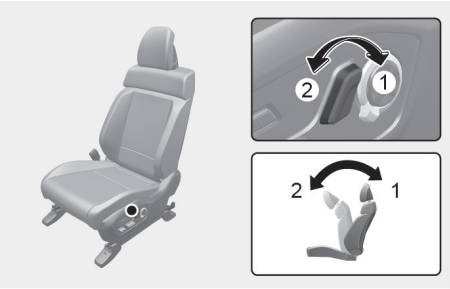


## 알아두기

우연한 스위치 눌림 등으로 인해 의도치 않게 릴렉션 기능이 작동하는 경우 시트 조절 스위치를 이용해 작동을 멈추거나 제어할 수 있습니다.

## 주의

- 뒷좌석에 탑승자 또는 기타 적재물이 있을 경우 릴렉션 컴포트 시트를 작동하지 마십시오.
- 뒷좌석이 뒤쪽으로 끝까지 당겨져 있으며, 뒷좌석 등받이가 세워져 있는 경우에만 릴렉션 컴포트 시트를 사용하십시오.

### *릴렉션 기능 해제하기*

릴렉션 기능이 작동된 상태에서 릴렉션 기능 스위치의 앞부분(2)을 길게 누르십시오.

- 운전석: 최근 'P'(주차) 위치 변속 시의 시트 위치로 돌아갑니다.
- 동승석: 미리 저장된 시트 위치로 돌아갑니다.

  **동승석 복귀 위치 저장하기**

  동승석 복귀 위치를 저장하려면 시트를 원하는 위치로 조절한 후 릴렉션 기능 스위치 앞부분(2)을 3회 연속으로 누르십시오.

## 알아두기

- 릴렉션 기능 사용을 중단하고 시트를 원래 위치로 이동할 때에는 릴렉션 기능 스위치만 사용하십시오. 다른 시트 조절 스위치로 좌석을 조절하면 시트 쿠션 위치가 아래 방향으로 이동하지 않을 수 있습니다.
- 릴렉션 기능 작동 중에 2열 좌석이 특정 위치로 이동할 수 있습니다.

### *릴렉션 기능 초기화하기*

릴렉션 기능이 정상적으로 작동하지 않을 경우 다음과 같이 초기화하십시오.

**운전석**

운전석 초기화 방법은 5장 내 '**운전석 자세 메모리 시스템**'를 참고하십시오.

**동승석**

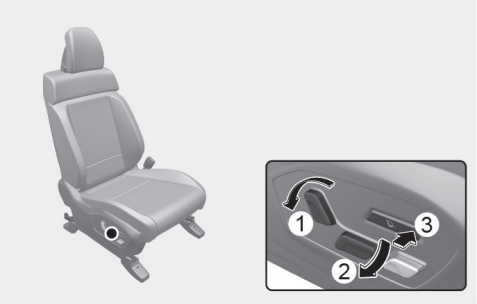


1 다음의 스위치를 동시에 약 5초 동안 누르십시오.
   - 등받이 각도 조절 스위치 위쪽을 뒤로 누름(1)
   - 쿠션 각도 조절 스위치 앞쪽을 아래로 누름(2)
   - 릴렉션 기능 스위치 앞부분 누름(3)
2 다음의 스위치를 동시에 약 5초 동안 누르십시오.
   - 등받이 각도 조절 스위치 위쪽을 뒤로 누름(1)
   - 쿠션 각도 조절 스위치 앞쪽을 아래로 누름(2)
   - 릴렉션 기능 스위치 앞부분 누름(3)
3 좌석 전후 위치, 등받이 각도, 쿠션 높낮이, 쿠션 각도가 순서대로 자동 작동합니다.
4 모든 작동이 끝나면 초기화가 끝납니다.

단, 동승석 조절 스위치를 눌렀을 때 초기화 진행이 멈춥니다.

## 주의

초기화를 진행하기 전에 동승석 주변에 장애물이 없도록 하십시오.

## 알아두기

- 초기화를 진행하기 전에 동승석 주변에 장애물이 없도록 하십시오.
- 초기화가 끝나면 동승자에 맞게 좌석을 조절하십시오.

## 에르고 모션 시트 설정하기 (운전석)

사양 적용 시

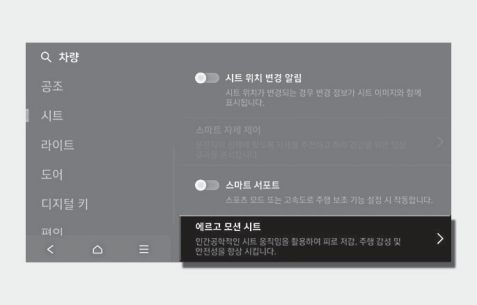


인포테인먼트 시스템의 **설정** > **차량** > **시트** > **에르고 모션 시트**를 차례로 선택하십시오. 운전자를 위한 보조 기능을 선택하거나 설정할 수 있습니다.

### 경고

주행 중에는 절대로 좌석을 조절하지 마십시오. 주행 중에 좌석을 조절하면 운전에 방해가 되고, 사고 발생 위험이 높아집니다.

### *컴포트 스트레칭*

운전자의 골반과 허리의 피로를 완화하기 위해 시트를 움직일 수 있습니다.

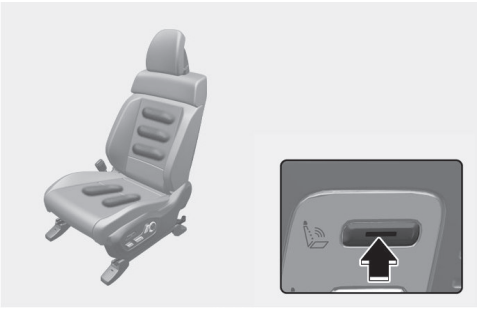

컴포트 스트레칭 버튼을 누를 때마다 아래 순서대로 모드를 변경하거나 기능을 끌 수 있습니다.

- **골반 스트레칭**: 쿠션 부분이 움직여 골반의 좌우 운동을 도와줍니다.
- **허리 스트레칭**: 허리 지지 부분이 움직여 허리의 전후 운동을 도와줍니다.
- **전신 스트레칭**: 쿠션 및 허리 지지 부분이 순차적으로 움직여 피로 완화를 위한 전신 운동을 합니다.
- **꺼짐**: 컴포트 스트레칭 기능을 종료합니다.

또한, 인포테인먼트 시스템의 설정 메뉴에서 컴포트 시트의 작동 세기 및 작동 시간을 변경할 수 있습니다.

- 작동 세기: **시트** > **에르고 모션 시트** > **컴포트 스트레칭** > **강한 세기** 또는 **보통 세기**
- 작동 시간: **시트** > **에르고 모션 시트** > **컴포트 스트레칭** > **작동 시간** > **짧게(10분)/보통(15분)/길게(20분)**

### *자세 보조*

주행 후 1시간이 지나면 자세 보조 기능이 자동으로 켜져 운전석의 허리와 골반 부분을 조절하여 운전자의 자세를 보조합니다.

기능을 켜려면 인포테인먼트 시스템의 **설정** > **차량** > **시트** > **에르고 모션 시트** > **자세 보조**를 차례로 선택하십시오.

### *주행 중 허리 보호 기능*

오랜 시간 연속해서 주행할 경우 허리의 피로를 저감시키기 위해 일정한 패턴으로 럼버 서포트를 반복 작동하는 기능입니다. 주행 중 허리 보호 기능은 30분 또는 1시간 동안 연속해서 주행할 경우 자동으로 작동합니다.

단, 주행 중 허리 보호 기능이 작동 중일 때 럼버 서포트 스위치를 조작하면 기능이 즉시 중지됩니다.

기능을 켜려면 인포테인먼트 시스템의 **설정** > **차량** > **시트** > **에르고 모션 시트** > **주행 중 허리 보호** > **끄기/30분/1시간**을 차례로 선택하십시오.

## 스마트 서포트

사양 적용 시

통합 주행 모드에서 스포츠 모드를 선택하면 시트 볼스터의 지지가 높아지고, 쿠션 지지 부분이 아래로 내려갑니다. 이 상태로 고속 주행하면 시트 볼스터의 지지가 더 높아집니다.

기능을 켜려면 인포테인먼트 시스템의 **설정** > **차량** > **시트** > **스마트 서포트**를 차례로 선택하십시오.

## 헤드레스트 조절

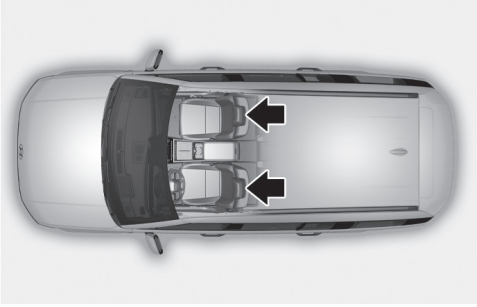

- 헤드레스트는 안락감을 제공하며 충돌 사고 시 머리와 목을 보호하도록 도와줍니다. 원하는 위치로 조절하여 사용하십시오.
- 헤드레스트와 머리 사이 거리는 가까울수록 후방 충돌 시 목을 더 잘 보호할 수 있습니다.

**주의**



좌석이 앞으로 이동된 상태에서 좌석 등받이를 앞으로 굽히면 헤드레스트가 선바이저 등 주변 부품을 파손시킬 수 있고, 간섭으로 인해 헤드레스트 작동이 어려울 수 있으니 주의하십시오.

*전후 위치 조절하기*

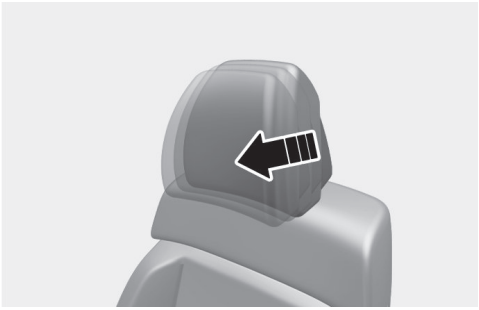

- 헤드레스트를 잡고 화살표 방향으로 움직여 조절하십시오.
- 헤드레스트를 앞방향으로 최대한 이동시키면 자동으로 헤드레스트가 뒷방향으로 원위치됩니다.

*높낮이 조절하기*

A타입

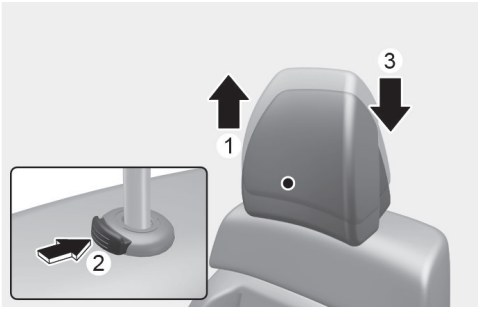


B타입

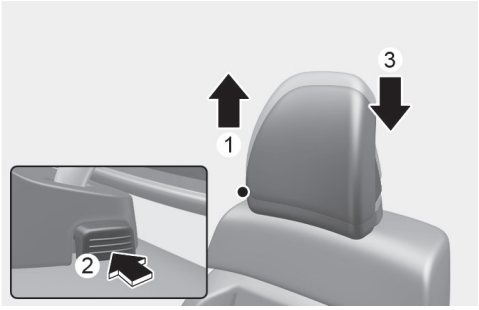


헤드레스트의 높이는 헤드레스트의 중심부와 탑승자 귀 윗부분이 일치하도록 조절하십시오.

- 높일 때는 헤드레스트를 잡고 잠기는 위치까지 위로 당겨 올리십시오(1).
- 내릴 때는 잠금 해제 버튼(2)을 누른 상태에서 헤드레스트를 아래로 누르십시오(3).

### *헤드레스트 분리하기*

수동식

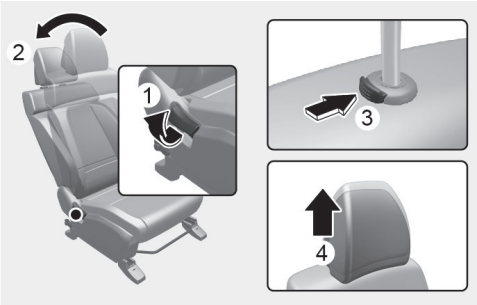


전동식




1 등받이 각도 조절 레버 또는 스위치(1)로 좌석 등받이를 뒤로 젖히십시오(2).
2 헤드레스트를 끝까지 올린 후 잠금 해제 버튼(3)을 누른 상태에서 헤드레스트를 위로 올려 분리 하십시오(4).

### *헤드레스트 장착하기*

수동식

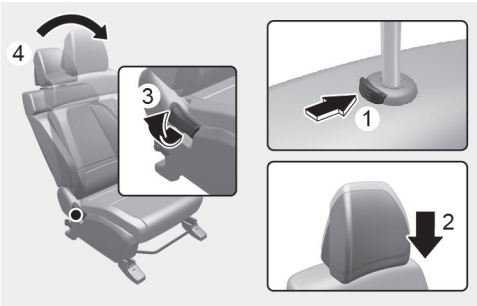

전동식

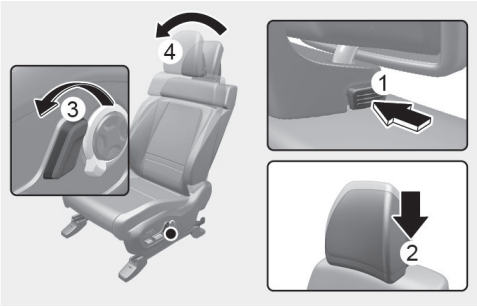


1 등받이 각도 조절 레버 또는 스위치(3)를 사용해 좌석 등받이를 뒤로 젖히십시오.
2 헤드레스트 폴을 등받이 홈에 장착하십시오.
3 잠금 해제 버튼(1)을 누른 상태에서 헤드레스트를 내려 위치를 조절하십시오(2).
4 등받이 각도 조절 레버 또는 스위치(3)로 좌석 등받이를 바로 세우십시오(4).

## 경고

- 헤드레스트에 액세서리 등 다른 물건을 걸거나 붙이지 마십시오. 사고가 나면 다칠 수 있습니다.



- 헤드레스트 위치를 조절할 때 폴 가이드 사이에 손가락이 낄 수 있으니 주의하십시오.
- 머리나 목의 상해를 방지하기 위해 헤드레스트를 뺀 상태에서는 절대로 주행하지 마십시오.
- 주행 중에는 헤드레스트를 조절하지 마십시오.

## 좌석 등받이 포켓

사양 적용 시

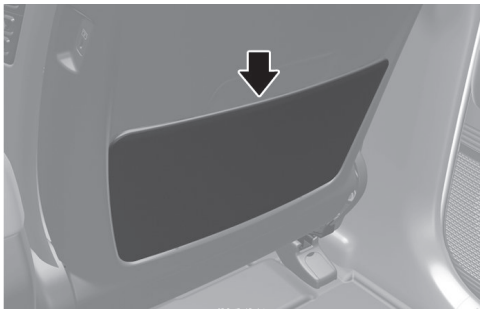

뒷좌석 탑승자의 편의를 위해 소책자나 지도책을 보관할 수 있는 포켓이 있습니다.

### 경고

- 포켓에 날카로운 물건을 넣어두면 급정차나 사고 시 뒷좌석 탑승자가 심하게 다칠 수 있으므로 주의하십시오.
- 동승석 등받이에 매달리지 마십시오. 승객 구분 시스템(OCS)이 오작동할 수 있습니다.

## 동승석 조절 스위치

사양 적용 시




탑승자의 편의를 위해 운전석이나 동승석에서 동승석의 위치를 조절할 수 있습니다. 동승석 등받이 왼쪽에 조절 스위치가 있습니다.

- 동승석 각도 조절 스위치(3)을 누르면 등받이가 앞으로 굽혀지고 스위치(4)를 누르면 뒤로 젖혀집니다.
- 동승석 전후 위치 스위치(1)을 누르면 좌석이 앞으로 이동하고 스위치(2)를 누르면 뒤로 이동합니다.

### 경고

뒷좌석에 사람이 타거나 내리는 도중에는 좌석 조절 스위치를 누르지 마십시오. 좌석이 갑자기 움직여 탑승자가 다칠 수 있습니다.

# 뒷좌석

## 2열 좌석 조절(5인승, 7인승)

*전후 위치 조절하기*

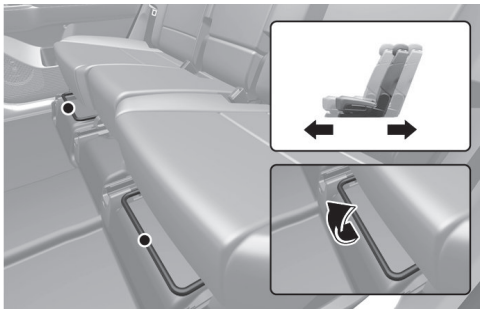

1 좌석 쿠션의 앞쪽 레버를 위로 당긴 채 좌석을 앞·뒤 위치로 조절하십시오.
2 조절 레버를 놓으면 고정됩니다.
3 좌석을 가볍게 흔들어 확실하게 고정됐는지 확인하십시오.

**주의**

등받이를 접은 상태에서는 앞·뒤 위치 조절을 할 수 없습니다.
등받이를 바로 세운 후 앞·뒤 위치를 조절하십시오.

*각도 조절하기*



1 좌석에 앉아 등을 약간 앞으로 숙인 상태에서 좌석 바깥쪽에 위치한 좌석 각도 조절 레버를 위로 당기십시오.
2 조심해서 좌석에 기대어 원하는 위치로 조절하십시오.
3 조절 레버를 놓으면 고정됩니다.
4 등받이가 고정되었는지 확인하십시오.

## 2열 좌석 조절(6인승)

사양 적용 시

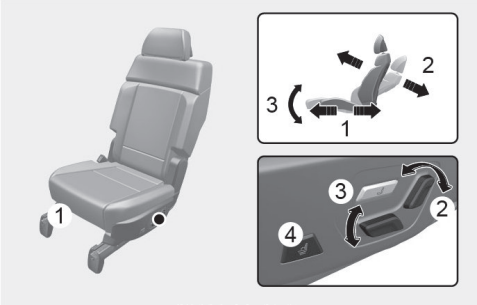


### *전·후 위치 조절(1)(수동식)*

1 좌석 쿠션의 앞쪽 레버(1)를 위로 당긴 채 좌석을 앞·뒤 위치로 조절하십시오.
2 조절 레버(1)를 놓으면 고정됩니다.
3 좌석을 가볍게 흔들어 확실하게 고정됐는지 확인하십시오.

### *등받이 각도 조절(2)(전동식)*

등받이 각도 조절 스위치(2) 윗부분을 앞으로 당기면 등받이가 앞으로 숙여지고, 뒤로 당기면 등받이가 뒤로 젖혀집니다.

### *등받이 접기/펴기(2)(전동식)*

도어가 열려있으며 2열 좌석 안전벨트 버클에 플레이트가 체결되지 않고 등받이가 가장 앞으로 숙여진 상태에서 등받이 각도 조절 스위치(2) 윗부분을 1초 이상 앞으로 당기면 등받이가 접힙니다. 등받이 각도 조절 스위치(2) 윗부분을 1초 이상 뒤로 당기면 등받이가 펴집니다.

등받이를 접거나 펴는 중에 스위치를 조작하면 작동을 멈춥니다. 다시 스위치를 조작하면 작동을 진행합니다.

### *쿠션 각도 조절(3)(전동식)*

조절 스위치의 앞쪽을 올리거나 내리면 쿠션의 앞 부분이 올라가거나 내려옵니다.

### *전·후 위치 조절(4)(전동식)*

1 슬라이딩 록킹 해제 스위치(4)를 누르십시오.
2 좌석을 앞, 뒤 원하는 위치로 조절하십시오.
3 일정 시간 이후에 고정됩니다.
4 좌석을 가볍게 흔들어 확실하게 고정됐는지 확인하십시오.

단, 다음과 같은 경우에는 슬라이딩 록킹 해제 기능이 작동하지 않습니다.

- 차량이 일정 속도 이상으로 이동하고 있을 때

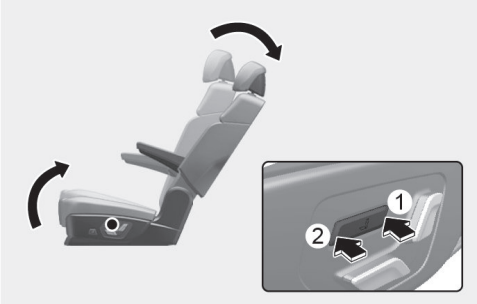


릴렉션 모드 스위치 뒷부분(1)을 약 0.5초 이상 누르면 등받이 각도가 가장 뒤로 젖혀지고 쿠션 앞부분이 올라갑니다. 릴렉션 모드 스위치에 의한 작동 중에 좌석 조절 스위치(등받이 각도 조절, 쿠션 각도 조절, 릴렉션 스위치 지속 터치)를 조작하면 작동이 멈춥니다.

릴렉션 모드 스위치 앞부분(2)를 약 0.5초 이상 누르면 각 좌석이 저장된 위치로 돌아옵니다.

## 알아두기

동승석측 2열 좌석의 릴렉션 모드를 작동하면 동승석이 특정 위치로 이동할 수 있습니다.(사양 적용 시)

**릴렉션 모드 초기화하기**

릴렉션 모드가 정상적으로 작동하지 않을 경우 다음과 같이 초기화하십시오.

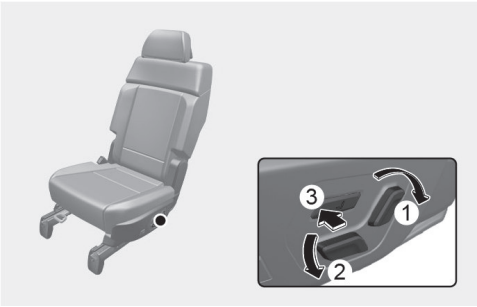


1 다음의 스위치를 동시에 약 5초 동안 누르십시오.
   - 등받이 각도 조절 스위치 위쪽을 뒤로 누름(1)
   - 쿠션 각도 조절 스위치 앞쪽을 아래로 누름(2)
   - 릴렉션 모드 스위치 앞부분 누름(3)
2 등받이 각도, 쿠션 각도가 순서대로 자동 작동합니다.
3 모든 작동이 끝나면 초기화가 끝납니다.

단, 좌석 조절 스위치를 눌렀을 때 초기화 진행이 멈춥니다.

## 주의

- 초기화 진행 중에 초기화 작동이 멈추면 다시 한번 초기화를 시작하십시오. 초기화가 중단되면 릴렉션 모드 작동에 제한이 있을 수 있습니다.
- 초기화를 진행하기 전에 좌석 주변에 장애물이 없도록 하십시오.

초기화가 끝나면 탑승자에 맞게 좌석을 조절하십시오.

### 3열 좌석 등받이 각도 조절하기

사양 적용 시

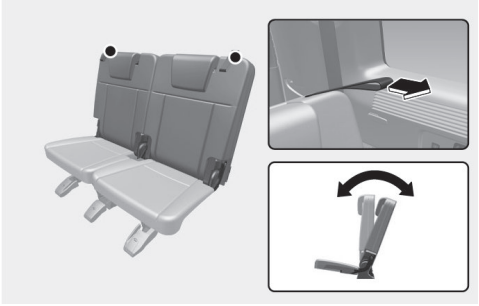

1 좌석에 앉은 상태에서 등을 앞으로 숙이고 좌석 등받이 상단부쪽에 위치한 좌석 각도 조절 고리를 당기십시오.
2 각도 조절 고리를 잡은 상태에서 다른 한 손으로 좌석 등받이 상단부를 잡고 원하는 위치로 조절하십시오.
3 조절 고리를 놓으면 고정됩니다.
4 좌석을 앞, 뒤로 가볍게 흔들어 확실하게 등받이가 고정되었는지 확인하십시오.

### 헤드레스트 조절 (2열, 3열 좌석)

5인승, 6인승, 7인승

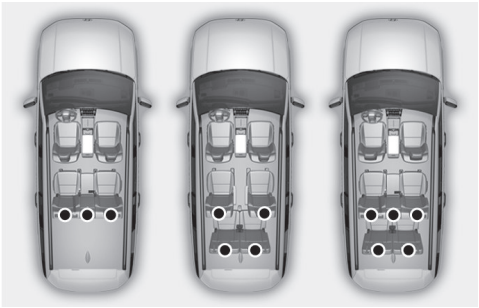

헤드레스트는 안락감과 충돌 사고 시 머리와 목을 보호하도록 도와줍니다. 원하는 위치로 조절하여 사용하십시오.

### *높낮이 조절하기*

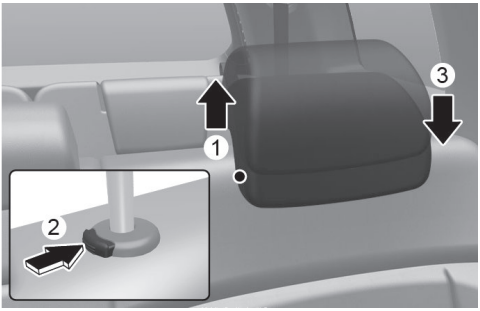


헤드레스트의 높이는 헤드레스트의 중심부와 탑승자 귀 윗부분이 일치하도록 조절하십시오.

- 높일 때는 헤드레스트를 잡고 잠기는 위치까지 위로 당겨 올리십시오(1).
- 내릴 때는 잠금 해제 버튼(2)을 누른 상태에서 헤드레스트를 아래로 누르십시오(3).

### *윙아웃 헤드레스트*

사양 적용 시

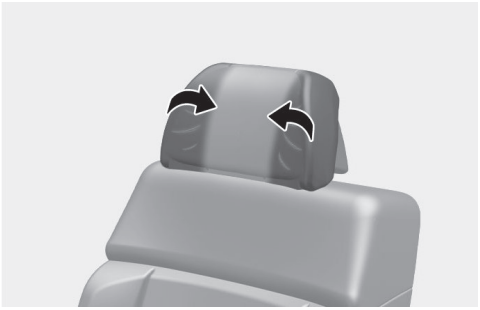

헤드레스트의 양쪽을 손으로 잡고 안쪽으로 당겨 사용하십시오. 헤드레스트가 머리를 지지하는 정도를 조절할 수 있습니다.

### *헤드레스트 분리하기*

1 헤드레스트를 위로 끝까지 올리십시오.
2 잠금 해제 버튼(1)을 누른 상태에서 헤드레스트를 위로 올려 분리하십시오(2).

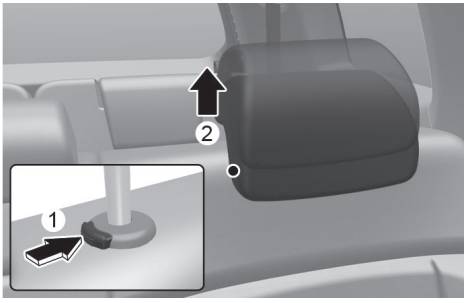

*헤드레스트 장착하기*

1 헤드레스트 폴을 등받이 홈에 장착하십시오.
2 잠금 해제 버튼(1)을 누른 상태에서 헤드레스트를 내려 위치를 조절하십시오(2).

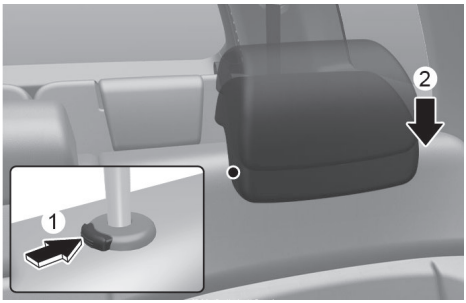


## 주의

- 뒷좌석을 사용하지 않을 때는 후방 시야를 가릴 수 있으므로 뒷좌석 헤드레스트의 높이를 최대한 낮 추십시오.
- 헤드레스트가 완전히 내려진 채로 뒷좌석에 탑승하지 마십시오.

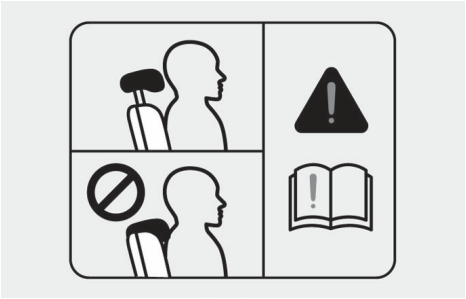

## 경고

- 머리나 목의 상해를 방지하기 위해 헤드레스트를 뺀 상태에서는 절대로 주행하지 마십시오.
- 주행 중에는 헤드레스트를 조절하지 마십시오.
- 헤드레스트 높낮이를 조절할 때 폴 가이드 사이에 손가락이 낄 수 있으니 주의하십시오.

사양 적용 시

6인승



5, 7인승



암레스트 상단을 잡아당겨 내리십시오.

사용 후에는 위로 올려 원위치시키십시오.

## 주의

- 암레스트를 내릴 때, 중앙 쿠션부에 물건이 있으면 파손의 위험이 있으니 주의하십시오.
- 암레스트 상단을 무리하게 잡아당기지 마십시오. 고정 장치가 손상될 수 있습니다.
- 뒷좌석 등받이를 접을 때, 좌석에 암레스트 손잡이의 자국이 생길 수 있으나 시간이 지나면 원상태로 돌아옵니다.

## 경고

사용 후에는 암레스트를 올려 원위치시킨 후 확실히 고정됐는지 확인하십시오. 그렇지 않으면 급정지 시 암레스트가 떨어져 부상을 입을 수 있습니다.

## 3열 좌석 승하차 방법

*6인승*

1 2열 좌석 안전벨트를 보관용 홀더에 보관하십시오.



2 2열 좌석 등받이 상단의 3열 승하차 스위치(1)를 누르십시오.

등받이가 접히면서 좌석이 앞으로 살짝 이동합니다. 필요하면 슬라이딩 록킹 해제 스위치(2)를 누르고 2열 좌석을 앞으로 이동하거나, 좌석 쿠션의 앞쪽 레버(3)를 당긴 채 2열 좌석을 앞으로 이동하십시오.

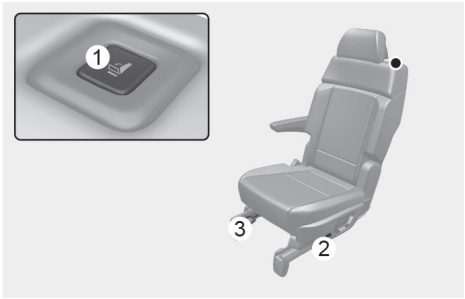


3 좌석을 잡고 안전하게 타거나 내리십시오.

4 3열 좌석으로 승하차 후에는 2열 좌석의 전후 위치를 조절하고, 3열 승하차 스위치(1)를 누르면 등받이가 초기 설정된 위치로 세워집니다.

단, 다음과 같은 경우에는 워크인 기능이 작동하지 않습니다.

- 2열 좌석 안전벨트 버클에 플레이트가 체결된 경우
- 차량이 3 km/h 이상의 속도로 움직이고 있는 경우
- 'P'(주차)단이 아닌 경우

### 경고

3열 좌석에서 2열 좌석을 접고 내릴때에는 차량이 완전히 멈추고, 2열 좌석에 있는 사람이 내린 후에 스위치를 눌러 2열 좌석을 전방으로 이동하고 내리십시오.

2열 좌석에 사람이 있을 경우 또는 내리고 있는 중에는 버튼을 눌러 좌석을 접지 마십시오.

갑작스런 좌석의 움직임으로 다칠 수 있습니다.

*7인승*

1 2열 좌석 안전벨트를 보관용 홀더에 보관하십시오.



2 2열 좌석 등받이 상단의 3열 승하차 스위치(1) 또는 2열 좌석 바깥쪽 3열 승하차 스위치(2)를 누르면 등받이가 접히면서 좌석이 앞으로 살짝 이동합니다. 필요시 좌석 쿠션의 앞쪽에 있는 레버(3)를 당긴 채 2열 좌석을 앞으로 이동하십시오.

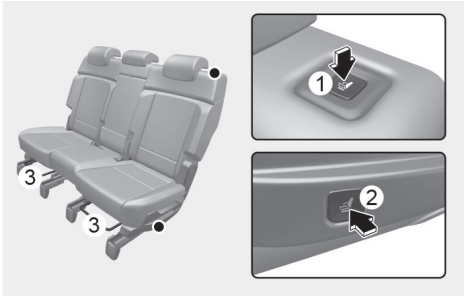


3 좌석을 잡고 안전하게 타거나 내리십시오.

4 3열 좌석으로 타거나 내린 후에는 2열 좌석의 전후 위치를 조절하고 등받이를 바로 세우십시오.

## 경고

3열 좌석에서 2열 좌석을 접고 내릴때에는 차량이 완전히 멈추고, 2열 좌석에 있는 사람이 내린 후에 스위치를 눌러 2열 좌석을 전방으로 이동하고 내리십시오.

2열 좌석에 사람이 있을 경우 또는 내리고 있는 중에는 버튼을 눌러 좌석을 접지 마십시오.

갑작스런 좌석의 움직임으로 다칠 수 있습니다.

*2열 좌석 수동으로 조절하기(7인승)*

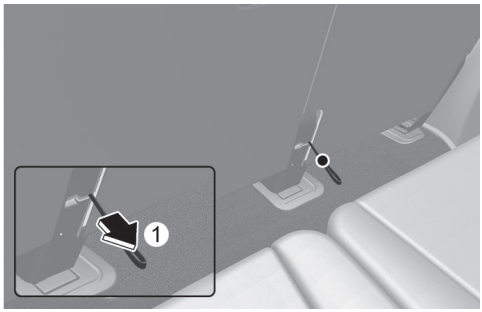

- 2열 좌석의 3열 승하차 스위치(좌석 등받이 상단 및 2열 좌석 바깥쪽)가 작동하지 않을 경우, 2열 우측 좌석의 하단 좌측에 있는 스트랩(1)을 당기십시오. 3열 승하차 스위치와 동일한 역할을 하며 2열 우측 좌석 등받이가 앞으로 이동하면서 2열 우측 좌석을 전방으로 이동할 수 있습니다.
- 2열 좌석에 사람이 있을 경우, 스트랩(1)을 함부로 당기지 마십시오. 갑작스런 좌석의 움직임으로 다칠 수 있습니다. 2열 좌석의 3열 승하차 스위치가 작동되지 않을 경우 반드시 당사 직영 하이테크센터나 블루핸즈를 방문하여 점검 및 수리를 받으십시오.

### 좌석 접이 방법

2열, 3열 좌석은 등받이를 앞으로 접으면 좌석 공간을 적재공간으로 넓게 사용할 수 있습니다.

다시 좌석으로 사용하고자 할 때는 등받이를 "딸깍"하고 걸릴때까지 위로 올려 바로 세우십시오.

좌석으로 사용할 때는 반드시 헤드레스트와 안전벨트를 원래 위치에 놓고 사용하십시오.

**경고**

- 좌석을 접고 펼때는 항상 차량 정지 상태에서 조작하십시오. 주행 중에는 좌석을 조절하지 마십시오.
- 좌석에 탑승자가 있는지 확인한 후 좌석을 접으십시오. 뒷좌석에 애완동물, 수화물, 사람이 있거나 탑승자가 내리는 도중에는 좌석을 접지 마십시오.
- 뒷좌석을 접은 상태에서 화물 공간에 탑승자가 탑승하거나 화물칸에 탑승하는 것은 매우 위험합니다.
- 화물을 적재하는 경우 앞좌석 높이 이상으로 적재하지 말고, 움직일 수 있는 화물은 고정시켜 앞으로 밀리지 않도록 하십시오. 그렇지 않으면 차량 탑승자가 화물에 의해 다칠 수 있습니다.
- 좌석을 접고 펼때는 안전벨트가 손상되지 않도록 항상 주의하십시오.
- 좌석을 원위치시킨 후 좌석이 고정되어 있는지 앞뒤로 흔들어 확인하고, 헤드레스트와 안전벨트를 원래 위치에 놓고 사용하십시오.
- 좌석 조작 시 손이나 발이 끼지 않도록 주의 하십시오.

*2열 좌석*

1 안전벨트가 손상되지 않도록 보관용 홀더에 끼워넣고 버클은 좌석 안쪽부의 보관장소에 넣어 보관하십시오.
2 앞좌석과의 간섭을 피하기 위해 앞좌석 등받이를 세우고 필요시 앞좌석을 이동시키십시오.
3 뒷좌석 헤드레스트를 최대한 아래로 내리십시오.

**주의**

- 뒷좌석을 접거나 펼 때는 반드시 해당 좌석의 헤드레스트를 최대한 낮추고, 바로 앞 좌석 등받이는 바로 세우십시오. 접거나 펼 때 간섭될 경우, 좌석의 간섭부분이 손상될 수 있습니다.
- 안전벨트 버클을 수납장치에 고정시키지 않으면 등받이가 바닥에 완전히 밀착되지 않으며, 안전벨트 버클 또는 좌석에 손상을 입힐 수 있습니다.
- 2열 좌석을 접은 상태로 화물칸으로 사용할 경우 열선 시트 스위치를 반드시 끄십시오.

4 **5인승, 7인승**

- 좌석 각도 조절 레버(2열 좌석)을 당겨 등받이를 앞으로 완전히 접으십시오. 등받이가 확실히 고정되었는지 확인하십시오.

2열 좌석(5, 7인승)



**6인승**

- 도어가 열려 있으며 2열 좌석 안전벨트 버클에 플레이트가 체결되지 않고 등받이가 가장 앞으로 숙여진 상태에서 등받이 각도 조절 스위치 윗부분을 1초 이상 앞으로 당기면 등받이가 접힙니다.(접힘 상태에서 등받이 각도 조절 스위치 윗부분을 1초 이상 뒤로 당기면 등받이가 펴집니다.)

  또는 등받이 접힘/펼침 스위치를 누르십시오. 등받이가 확실히 고정되었는지 확인하십시오.

2열 좌석(6인승)

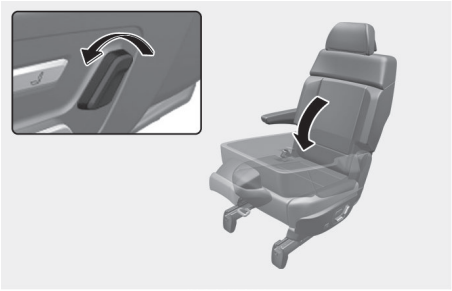

화물칸(6인승)

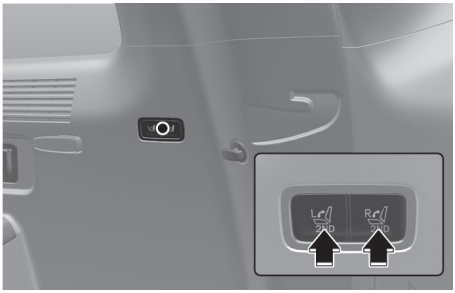

5 **5인승, 7인승**

- 좌석으로 사용하고자 할 때에는 좌석 각도 조절 레버(2열 좌석)를 당겨 등받이를 완전히 세우십시오. 원하는 각도로 등받이를 조절 후 레버를 놓으면 고정됩니다.

2열 좌석(5, 7인승)



**6인승**

- 좌석으로 사용하고자 할 때에는 좌석 등받이 조절 스위치 윗부분을 1초 이상 뒤로 밀어 바로 세우거나 또는 등받이 접힘/펼침스위치를 누르십시오.

2열 좌석(6인승)

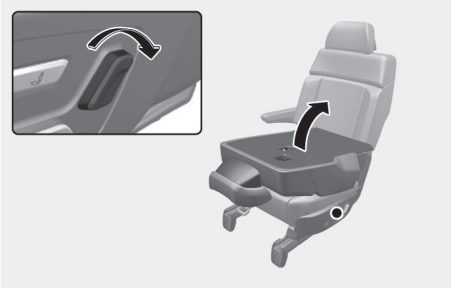

화물칸(6인승)

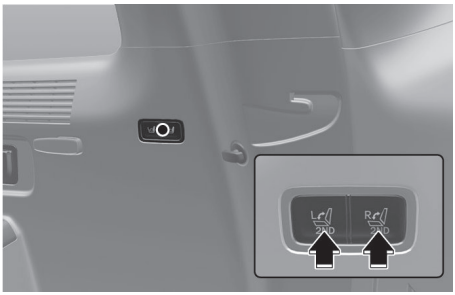

6 등받이를 세운 후 등받이가 고정되었는지 앞뒤로 가볍게 흔들어 확인 후 사용하십시오.

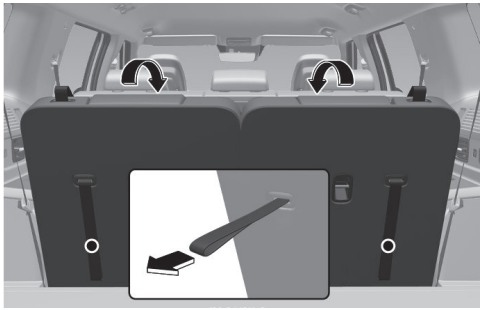

좌석 각도 조절 스트랩을 당겨 등받이를 앞으로 완전히 접으십시오.
등받이가 확실히 고정되었는지 확인하십시오.

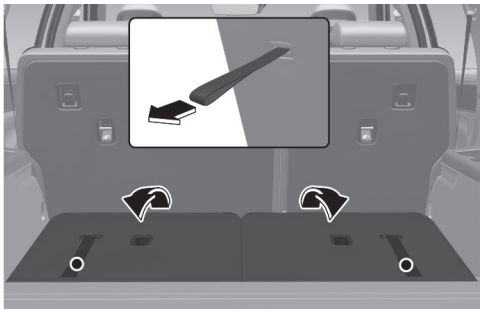

좌석으로 사용하고자 할 때에는 좌석 각도 조절 스트랩을 당겨 등받이를 앞으로 완전히 세우십시오. 원하는 각도로 등받이를 조절 후 상단의 각도 조절 스트랩을 놓으면 고정됩니다.
등받이가 확실하게 고정됐는지 확인하십시오.

## 주의



- 3열 좌석에 앉을 때에는 반드시 헤드레스트의 높이를 머리 위치에 맞추어 조절하십시오. 헤드레스트를 위로 올리지 않은 채 헤드레스트 위로 머리를 기댄 상태에서 테일게이트를 닫으면 머리가 부딪히게 되어 부상을 입을 수 있습니다.
- 등받이를 접은 상태에서 물건을 싣고 주행할 때는 화물을 움직이지 않도록 확실히 고정시키십시오. 급출발이나 급제동 시 물건이 움직여 사고를 야기시킬 수 있습니다.
- 차량에 짐을 내리거나 올릴 때 엔진에 시동을 끈 후 **P** 버튼을 눌러 'P'(주차) 위치에 두고 주차 브레이크를 거십시오.

### 2열 좌석 리모트 접힘(5인승, 7인승)

테일게이트를 연 상태에서 2열 좌석 등받이를 앞으로 접을 수 있는 편의 기능입니다.

1 테일게이트내 우측에 위치한 등받이 접힘 스위치(1)를 누르십시오.

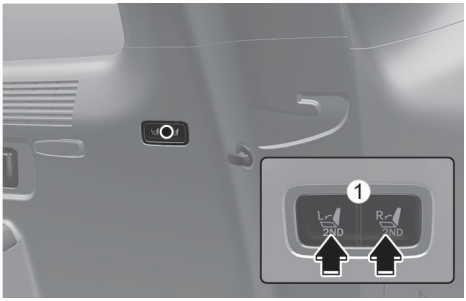


- L: 왼쪽 2열 좌석 접힘
- R: 오른쪽 2열 좌석 접힘

2 등받이가 앞으로 접히면 적재공간으로 사용할 수 있습니다.

3 등받이가 완전히 접히지 않을 경우 등받이를 밀어 완전히 접으십시오.

## 경고

2열 좌석의 탑승자를 확인한 후 좌석을 접으십시오. 2열 좌석에 애완동물, 수화물, 사람이 있을 경우 또는 탑승자가 내리고 있는 중에는 좌석을 접지 마십시오. 갑작스러운 좌석의 움직임으로 다칠 수 있습니다.

### 2열 좌석 리모트 접힘/폴침(6인승)

사양 적용 시

테일게이트를 연 상태에서 2열 좌석 등받이를 앞으로 접거나 뒤로 폴칠 수 있는 편의 기능입니다.

1 테일게이트내 우측에 위치한 등받이 접힘/펼침 스위치(1)를 누르거나 또는 인포테인먼트 시스템의 **시트** > **2열 등받이 접기/펴기**를 차례로 선택하십시오. 2열 좌석 등받이의 접기, 펴기를 선택할 수 있습니다.

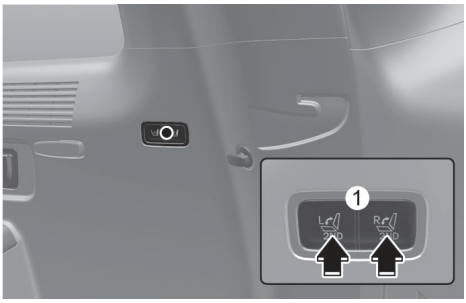


- L: 왼쪽 2열 좌석 접힘/펼침
- R: 오른쪽 2열 좌석 접힘/펼침

2 등받이가 앞으로 접히면 적재공간으로 사용할 수 있습니다.

3 등받이가 완전히 접히지 않을 경우 등받이를 밀어 완전히 접으십시오.

4 등받이가 접혀 있는 상태에서 등받이 접힘/펼침 스위치(1)를 누르면 좌석의 등받이가 펼쳐집니다.

**경고**

2열 좌석의 탑승자를 확인한 후 좌석을 접으십시오. 2열 좌석에 애완동물, 수화물, 사람이 있을 경우 또는 탑승자가 내리고 있는 중에는 좌석을 접지 마십시오. 갑작스러운 좌석의 움직임으로 다칠 수 있습니다.

# 열선 시트

추울 때 히터와 함께 열선 시트를 사용하십시오.

## 앞좌석 열선 시트 사용

시동을 건 상태에서 해당 좌석의 열선 버튼을 눌러 원하는 온도 단계를 선택하십시오.

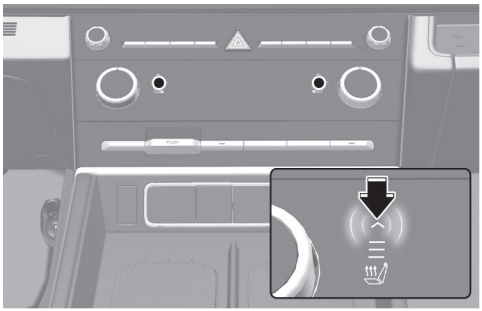

∧을 누르면 약, 중, 강으로 바뀝니다. 강에서 ∨을 누르면 중, 약, 꺼짐 순으로 바뀝니다.

- 통풍 시트가 켜진 상태에서 열선 시트로 변경하려면 열선 시트가 켜질 때까지 ∧을 누르십시오.

### 알아두기

- 저온 화상을 방지하기 위해 일정 시간이 지나면 열선 시트의 온도 단계가 자동으로 낮아집니다. 온도 단계를 다시 선택하려면 열선 시트 버튼을 누르십시오. 수동으로 온도 단계를 선택한 후 일정 시간이 지나면 다시 자동으로 변경됩니다.
- 운전석 공조 연동 자동 제어

  운전석의 경우 차량 내부/외부 온도에 따라 열선 시트가 자동으로 켜지거나 꺼지게 할 수 있습니다. 인포테인먼트 시스템의 전체 메뉴 화면에서 **설정** > **차량** > **시트** > **열선/통풍 편의** > **공조 연동 자동 제어** > **운전석 시트 열선/통풍**을 누르십시오.
- 열선 시트가 켜진 상태에서 시동을 껐다가 다시 걸면 열선 시트가 꺼져 있지만 운전석 공조 연동 자동 제어 기능이 켜진 경우 외부 온도에 따라 열선 시트가 자동으로 켜집니다.

## 뒷좌석 열선 시트 사용

A타입



시동을 건 상태에서 해당 좌석의 열선 버튼을 눌러 원하는 온도 단계를 선택하십시오.

- 온도를 약/중/강 3단계로 설정할 수 있습니다. 버튼을 누를 때마다 약, 중, 강 순으로 바뀝니다.

B타입




인포테인먼트 시스템의 전체 메뉴 화면에서 **시트** > **2열 시트 열선**을 차례로 선택하십시오.

해당 좌석의 열선 버튼을 눌러 원하는 온도 단계를 선택하십시오.

- 온도를 강/중/약 3단계로 설정할 수 있습니다. 버튼을 누를 때마다 강, 중, 약, 꺼짐 순으로 바뀝니다.

## 알아두기

- 저온 화상을 방지하기 위해 일정 시간이 지나면 열선 시트의 온도 단계가 자동으로 낮아집니다. 온도 단계를 다시 선택하려면 열선 시트 버튼을 누르십시오. 수동으로 온도 단계를 선택한 후 일정 시간이 지나면 다시 자동으로 변경됩니다.
- 열선 시트가 켜진 상태에서 시동을 껐다가 다시 걸면 열선 시트가 꺼져 있습니다.

## 경고

탑승자가 다음의 상황에서는 열선 시트로 인해 저온 화상을 입을 수 있으니 주의하십시오.

- 유아, 어린이, 노인, 신체 부자유자 또는 기타 질병이 있는 경우
- 피부가 약한 경우
- 과로 상태인 경우
- 과음 상태인 경우
- 졸음이 올 수 있는 약(수면제, 감기약)을 복용한 경우

## 알아두기

**저온화상**

피부가 40-50 ℃ 정도의 비교적 낮은 온도에 장시간 노출될 때 열에 의해 입는 화상을 말합니다. 통증이나 열을 그다지 느끼지 못하는 사이에 일어나므로 주의해야 합니다.

## 경고

시트 커버를 임의로 교체하지 마십시오. 열선이 손상되어 화재가 발생할 위험이 있습니다.

## 주의

- 요철 형태의 무거운 물건이나 날카로운 물건을 좌석에 올려놓지 마십시오. 열선 시트가 손상될 수 있습니다.
- 좌석을 세척할 때 시너, 벤젠, 알코올, 가솔린 등의 유기용제를 사용하지 마십시오. 열선 시트가 손상될 수 있습니다.
- 좌석에 모포나 방석 등을 올려놓지 마십시오. 시트가 과열되어 열선 시트가 손상되거나 저온 화상을 입을 수 있습니다.
- 물 등의 액체를 좌석에 쏟았을 경우 열선 시트를 끄고 마른 수건으로 액체를 닦아 낸 다음 완전히 건조하십시오.
- 열선 시트는 가급적 히터와 함께 사용하십시오. 히터를 끈 상태에서 열선 시트를 장시간 사용하면 성능이 저하될 수 있습니다.
- 열선 시트는 많은 양의 전기 동력을 필요로 합니다. 배터리 방전을 방지하기 위해 시동이 꺼진 상태에서는 열선 시트 사용을 자제하십시오.
- 열선 시트와 통풍 시트 간 기능을 변경하려면 실행 중인 기능을 끈 후 원하는 기능을 켜십시오. 갑작스럽게 또는 빈번하게 기능을 변경하면 기능이 오작동하거나 성능이 저하될 수 있습니다.

# 통풍 시트

더울 때 에어컨과 함께 통풍 시트를 사용하십시오.

## 앞좌석 통풍 시트 사용

시동을 건 상태에서 해당 좌석의 통풍 버튼을 눌러 원하는 바람 세기 단계를 선택하십시오.

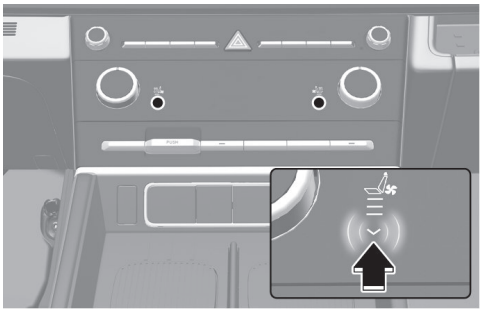

∨을 누르면 약, 중, 강으로 바뀝니다. 강에서 ∧을 누르면 중, 약, 꺼짐 순으로 바뀝니다.

- 열선 시트가 켜진 상태에서 통풍 시트로 변경하려면 통풍 시트가 켜질 때까지 ∨을 누르십시오.

### 알아두기

- 통풍 시트가 켜지고 3-5분 후에 온도 변화를 느낄 수 있습니다.
- 효과적인 통풍을 위해 통풍 시트를 에어컨과 함께 사용하십시오.
- 운전석 공조 연동 자동 제어

  운전석의 경우 차량 내부/외부 온도에 따라 통풍 시트가 자동으로 켜지거나 꺼지게 할 수 있습니다. 인포테인먼트 시스템의 전체 메뉴 화면에서 **설정** > **차량** > **시트** > **열선/통풍 편의** > **공조 연동 자동 제어** > **운전석 시트 열선/통풍**을 누르십시오.
- 통풍 시트가 켜진 상태에서 시동을 껐다가 다시 걸면 통풍 시트가 꺼져 있지만 운전석 공조 연동 자동 제어 기능이 켜진 경우 외부 온도에 따라 통풍 시트가 자동으로 켜집니다.
- 인포테인먼트 시스템은 업데이트로 변경될 수 있습니다. 자세한 내용은 인포테인먼트 시스템 또는 간편 설명서의 웹 매뉴얼을 참고하십시오.
- 주행 중 ISG 진입 시 통풍 단수가 일시적으로 1단 하향 조정되나, 진입 후 통풍 버튼으로 단수를 조절할 수 있습니다. ISG를 해제하면 기존의 통풍 단수로 돌아갑니다.

### 주의

- 시트 커버를 임의로 교체하지 마십시오. 통풍 시트가 손상될 수 있습니다.
- 요철 형태의 무거운 물건이나 날카로운 물건을 좌석에 올려놓지 마십시오. 통풍 시트가 손상될 수 있습니다.
- 좌석을 세척할 때 시너, 벤젠, 알코올, 가솔린 등의 유기용제를 사용하지 마십시오. 통풍 시트가 손상될 수 있습니다.
- 물 등의 액체를 좌석에 쏟았을 경우 통풍 시트를 끄고 마른 수건으로 액체를 닦아 낸 다음 완전히 건조하십시오.
- 통풍 시트는 가급적 에어컨과 함께 사용하십시오. 에어컨을 끈 상태에서 통풍 시트를 장시간 사용하면 성능이 저하될 수 있습니다.
- 통풍 시트는 많은 양의 전기 동력을 필요로 합니다. 배터리 방전을 방지하기 위해 시동이 꺼진 상태에서는 통풍 시트 사용을 자제하십시오.

# 안전벨트

## 안전벨트 구속 장치

### 안전벨트 사용 중요성

안전벨트를 사용하면, 사고나 급정차 시에 당할 수 있는 심각한 부상이나 사망의 위험이 줄어듭니다. 안전벨트는 다음과 같은 상태에서 최대의 효과를 발휘합니다.

- 탑승자가 엉덩이를 좌석에 깊게 걸치고 등을 등받이에 똑바로 기대고 앉은 상태여야 합니다.
- 안전벨트의 골반띠(1)는 골반을 지나고, 어깨띠(2)는 가슴을 지나야 합니다.

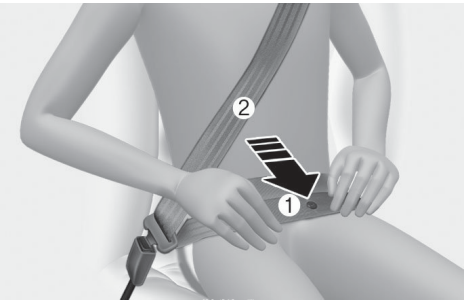


- 어린이는 항상 뒷좌석에 적절한 보호 장치를 장착하여 앉히십시오.

### 3점식 안전벨트

- ELR(Emergency Locking Retractor)

  모든 좌석에는 ELR 3점식 안전벨트가 장착되어 있습니다. 정상 주행 중에는 안전벨트를 착용해도 어느 정도 움직일 수 있고, 급정차, 급회전, 충돌과 같은 갑작스러운 변화가 발생하면 관성 잠금 장치가 작동해 안전벨트를 고정합니다.
- ALR(Automatic Locking Retractor)

  ALR 안전벨트는 어린이용 보조 좌석을 장착했을 때 안전성을 높이는 장치입니다.

  뒷좌석 안전벨트에 장착되어 있습니다. 평소에는 ELR 모드로 사용하고, 어린이용 보조 좌석을 장착하면 ALR 모드로 변경하십시오.

  자세한 내용은 3장 내 '**어린이 보호용 장치 (보조 좌석)**'를 참고하십시오.

**경고**

- 도어를 닫을 때 안전벨트가 도어 틈 사이에 끼이지 않도록 주의하십시오. 안전벨트의 성능이 떨어져 사고 시 위험합니다.
- 주행 전에 운전자는 모든 좌석 등받이가 바른 위치에 있고, 모든 탑승자가 안전벨트를 착용하였는지 반드시 확인하십시오. 사고가 나면 발생할 수 있는 위험을 최소화하기 위해 항상 안전벨트를 착용해야 합니다.
- 임산부 또는 환자는 급정차나 충돌 사고가 발생할 때 안전벨트로 인해 복부 등에 강한 힘을 받을 수 있습니다. 안전벨트 착용 여부를 의사와 상의하십시오.
- 안전벨트를 착용할 때 다른 사람의 버클에 플레이트를 체결하지 마십시오. 안전벨트의 보호를 제대로 받지 못할뿐더러 사고 위험이 커질 수 있습니다.

## 경고

다음의 경고 사항들을 준수하지 않으면, 사고가 났을 때 더 큰 부상을 당할 위험이 있습니다.

- 벨트의 어깨띠를 팔 밑이나 등 뒤로 착용하지 마십시오.
- 안전벨트의 어깨띠가 목이나 얼굴을 지나지 않도록 하십시오.
- 벨트 하나를 두 사람 이상이 착용하지 마십시오.
- 안전벨트의 골반띠는 가능한 낮게, 골반 부분까지 내려오게 착용하십시오. 골반띠가 골반 부분을 편안하게 감싸도록 착용하십시오.

  사고가 났을 때 복부에 압력을 가하여 장 파열 등의 심각한 부상을 입을 수 있습니다.
- 안전벨트에 보조 장치나 장식물을 추가로 장착하지 마십시오. 벨트가 정상적으로 작동하지 않을 수 있습니다.
- 다음의 방법으로 안전벨트를 주기적으로 점검하십시오.
  - 벨트를 끝까지 당겨 마모나 손상 여부를 확인하십시오.
  - 벨트를 맬 때 부드럽게 감기는지 확인하십시오.
  - 벨트를 잠그거나 풀 때 방해나 지연이 없는지 확인하십시오.

  이상이 있다면 안전벨트를 즉시 교체하십시오.
- 안전벨트가 꼬이거나 짓눌린 상태에서 주행하지 마십시오. 꼬이거나 짓눌린 안전벨트를 원상태로 할 수 없다면 당사 직영 하이테크센터나 블루핸즈에서 점검을 받으십시오.
- 주행 중 좌석 등받이는 항상 똑바로 세워져 있어야 합니다. 안전벨트를 착용한 채 좌석 등받이를 뒤로 젖히지 마십시오. 신체가 안전벨트에 바르게 고정되지 않아 충돌 또는 급정차할 때 목이 걸리거나 부상을 입을 수 있습니다.
- 급정차, 급회전, 충돌이 발생한 경우 힘이 가해져 안전벨트가 늘어나거나 손상될 수 있습니다. 가벼운 사고라도 사후에 반드시 당사 직영 하이테크센터나 블루핸즈에서 안전벨트를 점검하십시오. 손상된 벨트, 관성 잠금 장치, 고정 장치, 부속품은 다시 주행하기 전에 교체하십시오.
- 주행 중 안전벨트를 풀지 말고, 벨트를 매고 푸는 동작을 반복하지 마십시오. 전방 주시에 부주의하여 사고가 날 수 있습니다.
- 안전벨트 착용 시 단단하거나 깨지기 쉬운 물체 위로 지나가지 않도록 착용하십시오.
- 버클 안에 이물질이 들어가지 않도록 주의하십시오. 안전벨트 체결이 제대로 되지 않을 수도 있습니다.

### 안전벨트 미착용 경고등 및 경고음

다음과 같은 경우에 경고음이 울리고 경고등이 깜빡여 안전벨트 착용의 중요성을 알려줍니다.

*운전석/동승석*

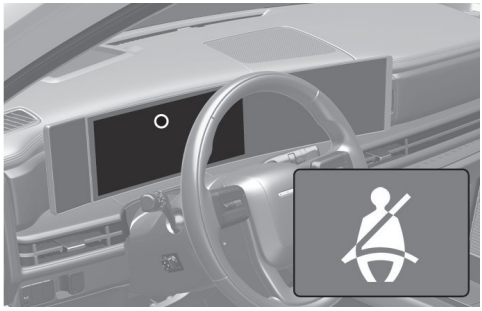

운전석 및 동승석 안전벨트 경고등 및 경고음은 아래와 같은 조건에서 작동합니다.

- 시동 'ON'인 경우 안전벨트 착용 여부와 상관없이 운전석과 동승석에 경고등이 약 6초 동안 켜집니다.
- 운전석 안전벨트를 착용하지 않은 경우 안전벨트를 착용하기 전까지 운전석 경고등이 꺼지지 않습니다.

- 동승석 안전벨트를 착용하지 않은 경우 안전벨트를 착용하기 전까지 동승석 경고등이 꺼지지 않습니다.
- 주행 속도가 20 km/h 이상이 되면 경고등이 깜빡이고 경고음이 일정 시간 동안 울립니다.

안전벨트를 착용한 후, 주행 중에 안전벨트를 풀 경우:

- 주행 속도가 20 km/h 미만이면 경고등이 켜집니다.
- 주행 속도가 20 km/h 이상이 되면 경고등이 깜빡이고 경고음이 일정 시간 동안 울립니다.

### 알아두기

운전석과 동승석 안전벨트를 모두 착용해야 안전벨트 경고등이 꺼집니다.

### 경고

- 좌석에 바른 자세로 앉은 후 올바른 방법으로 안전벨트를 착용하십시오. 바른 자세로 앉지 않으면 동승석 안전벨트 경고등과 경고음이 정상적으로 작동하지 않을 수 있습니다.
- 동승석의 물건이나 전자 기기 등으로 인해 동승석 안전벨트 경고등이 켜지고, 경고음이 울릴 수 있으므로 주의하십시오. 동승석 안전벨트 미착용 경고 알림을 끄려면 물건을 치우십시오.

*뒷좌석*

5인승

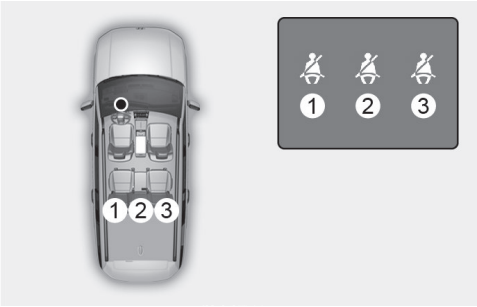


6인승



7인승




- 시동 'ON'을 할 경우 안전벨트 착용 여부와 상관없이 경고등이 약 6초 동안 켜집니다.
- 좌석 탑승 여부와 상관없이 안전벨트를 착용하지 않으면, 경고등은 약 70초 동안 켜집니다.
- 주행 중에 뒷좌석 안전벨트를 풀면 다음의 조건에 따라 경고등과 경고음이 작동합니다.
  - 주행 속도 20 km/h 미만: 약 70초 동안 경고등 켜짐
  - 주행 속도 20 km/h 이상: 약 35초 동안 경고음이 울리고 경고등이 깜빡임
- 안전벨트를 착용하면 경고등이 꺼집니다.

### 착용 방법

1 플레이트(1)와 벨트를 잡으십시오.
2 벨트를 천천히 당기십시오.
3 "찰칵" 소리가 날 때까지 플레이트(1)를 버클(2)에 밀어 넣으십시오. 그 후 안전벨트를 손으로 세게 당겨 잘 채워졌는지 확인하십시오.

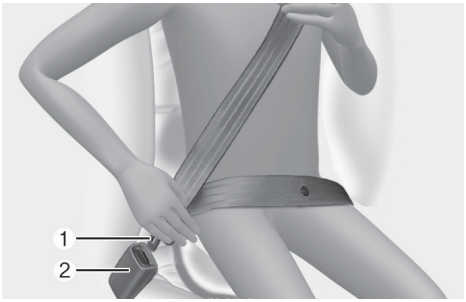


4 골반띠를 복부 아래 골반에 위치시키고, 어깨띠의 길이를 알맞게 조절하십시오.

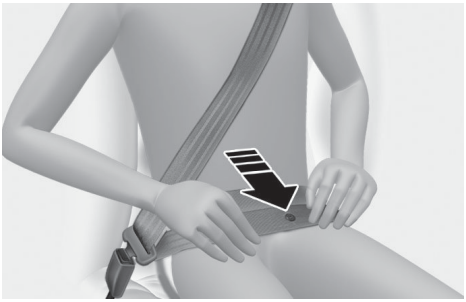

### 경고

안전벨트를 너무 느슨하게 착용하지 마십시오. 그렇지 않으면 안전벨트의 보호 효과가 떨어질 수 있습니다.

### 알아두기

안전벨트가 빠지지 않는다면 힘을 주어 벨트를 당긴 후 놓았다가 다시 당기십시오. 부드럽게 빠집니다.

#### *벨트의 높이 조절하기(앞좌석)*

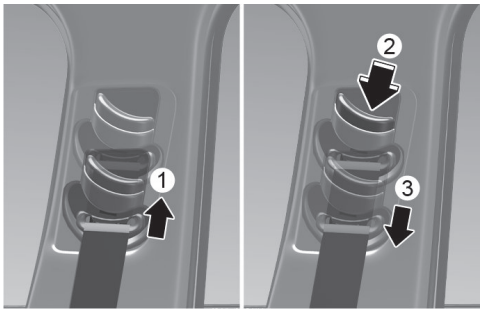


벨트의 어깨높이를 조절할 수 있습니다.
몸에 맞게 어깨높이를 조절하십시오.

- 고정 장치의 위치를 높이려면, 고정 장치를 위로 올리십시오(1).
- 고정 장치를 낮추려면 잠금 버튼을 누르면서(2) 고정 장치를 아래로 당겨 내리십시오(3).

#### 해제 방법

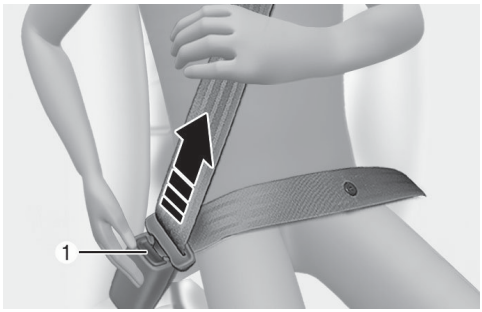


버클에 있는 해제 버튼(1)을 누른 상태에서 플레이트를 당겨 빼십시오.
플레이트가 유리창에 부딪히지 않도록 플레이트를 잡고 천천히 안전벨트가 감기도록 하십시오.

### 뒷좌석 중앙(5인승, 7인승)

사양 적용 시

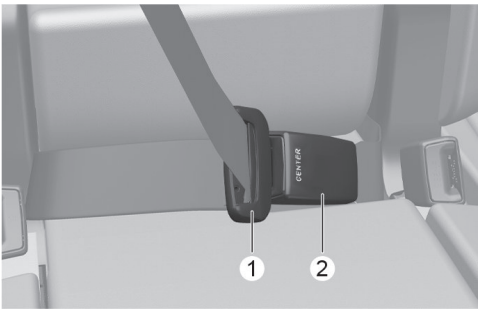


1 시트 쿠션에 있는 수납 홈에서 버클(2)을 빼십시오.
2 버클(2)에 'CENTER'가 표기되었는지 확인하고, "찰칵" 소리가 날 때까지 플레이트(1)를 밀어 넣으십시오. 그 후 안전벨트를 손으로 세게 당겨 잘 채워졌는지 확인하십시오.
3 안전벨트를 해제한 후에는 다시 버클을 시트 쿠션에 있는 수납 홈에 넣으십시오.

## 안전벨트 프리텐셔너

### 리트랙터 프리텐셔너(앞좌석 및 2열 좌측석, 우측석)

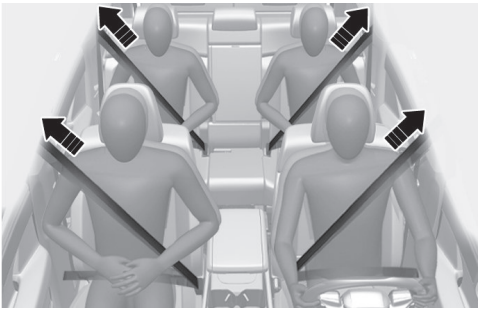

리트랙터 프리텐셔너는 정면충돌 시 어깨띠를 순간적으로 잡아당겨 탑승자의 상체를 확실히 고정시키므로, 안전벨트와 에어백의 효과를 한층 높여줍니다.

리트랙터 프리텐셔너는 에어백이 작동할 때 함께 작동하며, 안전벨트 착용 시 에어백 작동 여부와 무관하게 단독으로도 작동합니다.

리트랙터 프리텐셔너는 앞좌석에 장착되며, 탑승자가 없어도 조건에 해당하면 작동될 수 있습니다.

**경고**

- 안전벨트 프리텐셔너는 전방으로부터 강한 충격을 받을 때 안전벨트를 순간적으로 잡아당겨 좌석에 탑승자의 몸이 밀착되도록 하므로 프리텐셔너 효과를 높이기 위해서는 반드시 안전벨트를 제대로 착용하고 바른 자세로 앉아 있어야 합니다.
- 안전벨트 프리텐셔너는 한 번만 작동하게 설계되어 있습니다. 일단 작동한 후에는 안전벨트 프리텐셔너를 반드시 교체하십시오.

### 주의

- 안전벨트 프리텐셔너를 임의로 검사, 수리하거나 교체하지 마십시오. 시스템이 완전히 손상될 수 있습니다. 반드시 당사 직영 하이테크센터나 블루핸즈에서 점검을 받으십시오.
- 오디오 등을 장착하거나 차량 전면부에 판금이나 도장을 하는 경우에 안전벨트 프리텐셔너 작동에 영향을 미칠 수 있습니다.

  이럴 경우 당사 직영 하이테크센터나 블루핸즈에서 상담을 받으십시오. 안전벨트 프리텐셔너가 제대로 작동하지 않으면, 에어백 경고등( )이 켜집니다.
- 다음의 상황이 발생하면 당사 직영 하이테크센터나 블루핸즈에서 신속하게 점검을 받으십시오.
  - 시동 'ON' 했을 때 에어백 경고등이 켜지지 않는 경우
  - 에어백 경고등이 시동 'ON' 했을 때 3-6초 이후에도 계속 켜져 있는 경우
  - 시동 'ON' 했을 때 에어백 경고등이 깜빡이는 경우
  - 주행 중에 에어백 경고등이 켜질 경우

### 경고

- 안전벨트 프리텐셔너가 작동하면, 큰 소음이 날 뿐만 아니라 연기 같은 미세한 가루가 보일 수 있습니다. 이 가루는 독성이 없는 가스 입자이지만 피부에 자극을 줄 수도 있습니다. 가루를 들이마시지 말고 손과 얼굴을 깨끗이 닦으십시오.
- 안전벨트 프리텐셔너는 작동할 때 뜨거운 열을 내므로 작동한 후 몇 분 동안은 안전벨트 프리텐셔너를 만지지 마십시오. 화상을 입을 수 있습니다. 안전벨트 프리텐셔너 장치 내에는 폭발성 화학 물질이 들어 있으므로 강한 충격을 주지 마십시오. 차량을 폐차하는 경우에는 당사 직영 하이테크센터나 블루핸즈에서 상담을 받으십시오.

### 로드 리미터 (Load Limiter)

차량이 충돌할 때 안전벨트로 인해 가슴에 과도한 하중이 걸리면, 안전벨트에 내장된 로드 리미터가 가슴의 압박을 줄여줍니다.

## 안전벨트 사용 시 유의 사항

### 큰 어린이의 안전벨트 착용

어린이의 체격에 맞는 알맞은 좌석 환경을 만드십시오.

큰 어린이가 차량에 장착된 안전벨트를 착용할 경우, 착용 후 어깨띠의 위치를 확인하십시오. 어깨띠가 어린이의 목이나 얼굴에 닿으면 어린이를 뒷좌석 중앙에 앉히십시오. 뒷좌석 중앙의 안전벨트도 어깨띠가 어린이의 목이나 얼굴에 닿으면 어린이용 보조 좌석에 앉히십시오.

### 경고

- 주행 중 어깨띠가 어린이의 목이나 얼굴에 절대로 닿지 않도록 주의하십시오.
- 어린이 보조 좌석은 안전벨트로 고정하고, 어린이의 안전벨트가 제대로 착용되었는지 확인하십시오. 안전벨트가 제대로 착용되지 않으면 사고가 날 때 크게 다치거나 사망할 수 있습니다.
- 어린이가 탑승하지 않았더라도 항상 어린이 보조 좌석이 안전벨트에 단단히 고정되어 있는지 확인하십시오. 또는 어린이 보조 좌석을 별도로 보관하여 사고나 급정차 시에 앞으로 튀어나오지 않도록 하십시오.

### 임산부의 안전벨트 착용

임산부는 의사의 지시에 따라 안전벨트를 착용하되, 될 수 있으면 항상 3점식 안전벨트를 착용하십시오.

안전벨트의 골반띠는 되도록 복부 밑부분에 착용해야 합니다.

**경고**

안전벨트의 골반띠가 임산부의 복부 위로 오지 않도록 주의하십시오. 충돌 시 안전벨트가 태아를 누를 수 있습니다.

### 안전벨트의 적절한 관리

**주의**

- 안전벨트에 손상을 줄 수 있는 물체(끝이 뾰족한 물체 등)가 닿지 않도록 하십시오.
- 안전벨트를 청소할 때는 내장재나 카펫 청소에 사용되는 부드러운 비누액을 사용하십시오.

**경고**

- 안전벨트를 표백하거나 염색하지 마십시오. 표백이나 염색 시 안전벨트가 약해져서 충돌 시 끊어질 수 있습니다.
- 안전벨트를 개조하거나 추가하지 마십시오.
- 도어를 닫을 때, 안전벨트가 끼이지 않도록 하십시오.
- 화창한 날씨에 차 안의 좌석과 안전벨트가 뜨거워질 수 있습니다. 어린이가 안전벨트를 착용할 때 화상을 입지 않도록 주의하십시오.

## 어린이 보호용 장치 (보조 좌석)

### 어린이 보호용 장치의 장착

- 승인된 어린이 보조 좌석을 장착하십시오.
- 차가 움직일 때 어린이가 서 있거나 좌석 위에서 기어 다니지 않도록 하십시오.
- 한 안전벨트를 어린이와 어른이 함께 또는 두 어린이가 함께 착용하지 않도록 하십시오.
- 어린이 보조 좌석은 반드시 뒷좌석에 설치하십시오. 장착 및 사용 방법에 대한 자세한 설명은 어린이 보조 좌석 제작사에서 제공하는 사용 설명서를 참고하십시오.
- 운전석 때문에 어린이 보조 좌석 장착을 위한 충분한 공간이 확보되지 않으면 뒷좌석 오른쪽에 어린이 보조 좌석을 장착하십시오.

**경고**

- 3점식 안전벨트를 착용할 수 없는 어린이의 경우는 안전벨트를 직접 사용하지 말고 뒷좌석에 장착한 어린이 전용 보조 좌석에 앉히십시오.
- 차 안이 뜨거운 날씨에 장시간 밀폐된 채로 있었다면, 안전벨트와 좌석은 열에 의해 뜨거워질 수 있습니다. 이로 인해 어린이가 화상을 입을 수 있으므로 어린이를 앉힐 때는 좌석 표면과 버클이 뜨거운지 확인하시고, 뜨거우면 식힌 후에 앉히십시오.
- 주행 중에 어린이를 무릎에 앉히거나 팔로 안고 있지 마십시오. 경미한 충돌 사고에도 어린이를 놓칠 수 있습니다.

### 경고

- 헤드레스트가 고정되지 않은 상태에서 어린이 보조 좌석을 사용하지 마십시오.
  급제동 또는 충돌 시 부상을 당할 위험이 있습니다.
- 국가의 안전 규제를 준수한다는 표시문이 있는 어린이 보조 좌석을 사용하십시오.
- 어린이의 체격과 좌석 크기에 맞는 어린이 보조 좌석을 사용하십시오.
- 어린이 보조 좌석의 사용 설명서에 있는 지시사항을 반드시 지키십시오.
- 어린이를 태우고 운전할 때는 급출발과 급제동을 하지 않도록 유의하십시오. 머리나 목 부위를 심하게 다칠 수 있습니다.
- 한 번 사고가 나면 어린이 보조 좌석, 안전벨트, 테더 앵커, 로어 앵커 등 고정 장치는 반드시 점검을 받으십시오.
- 차량의 안전 장비(안전벨트, 로어 앵커, 좌석, 테더 앵커)의 구성품은 개조하지 마십시오.
- 어린이 보조 좌석을 고정하기 전 로어 앵커 주변에 다른 물체(장난감, 볼펜, 와이어 등)가 있는지 확인하십시오. 로어 앵커 주변에 물체가 있는 채로 어린이 보조 좌석을 고정하면 시트 시스템이나 어린이 보조 좌석이 손상될 수 있습니다. 필요할 경우 당사 직영 하이테크센터나 블루핸즈에서 점검을 받으십시오.

### ALR 3점식 안전벨트

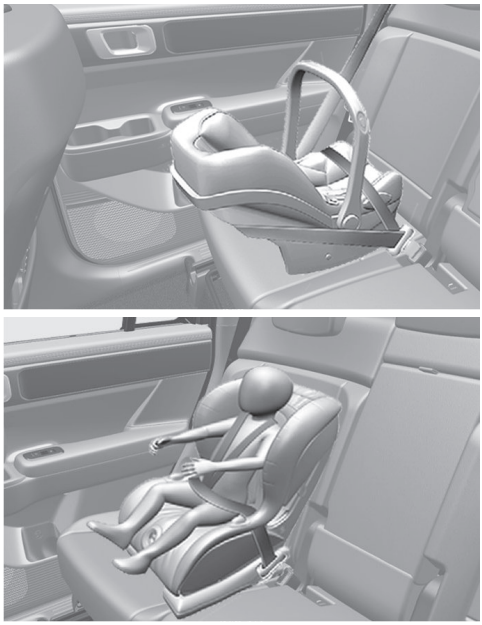

ALR 기능은 좌석에 장착된 어린이 보조 좌석이 움직이지 않도록 고정하는 역할을 합니다.

*장착 방법*

1 플레이트를 잡고 안전벨트 어깨띠를 천천히 당긴 후 어린이 보조 좌석을 통과시켜 연결하십시오. 이때 안전벨트가 꼬이지 않도록 주의하십시오.



2 플레이트를 버클에 넣고 "찰칵" 소리가 날 때까지 밀어 확실하게 잠그십시오.



3 안전벨트의 어깨띠를 끝까지 당기십시오.
ALR 모드로 전환됩니다.



4 안전벨트가 느슨해지지 않도록 어깨띠를 천천히 감아 넣으십시오. 어깨띠가 감겨 들어가면서 소리가 들리면 ALR 모드로 전환이 된 것입니다.

만약, 소리가 들리지 않으면 3번, 4번 절차를 다시 하십시오.

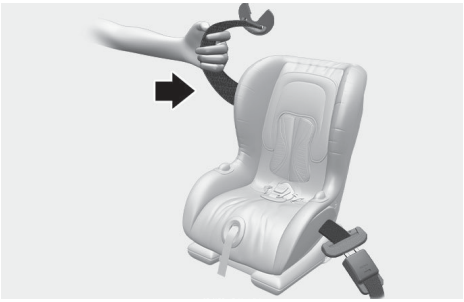

5 어린이 보조 좌석을 흔들어 제 위치에 확실히 장착되었는지 확인하십시오.
만약 어린이 보조 좌석이 많이 흔들린다면 3번에서 5번 절차를 다시 하십시오.



*해제 방법*

1 버클의 버튼을 눌러 안전벨트를 빼냅니다.
2 안전벨트가 완전히 감겨 들어가도록 감습니다. 자동으로 ALR 모드가 해제됩니다.
자세한 어린이 보조 좌석 취급 방법은 제품 구입 시 제공된 사용 설명서를 참고하십시오.

## 테더 앵커 이용 방법

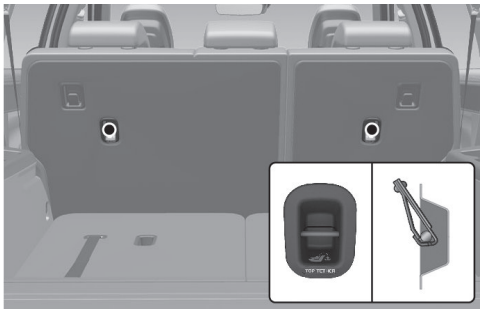

어린이 보조 좌석을 고정할 수 있는 테더 앵커(후크 고정용)가 2열, 3열(사양 적용 시) 좌석 등받이 뒤편에 위치해 있습니다.



1 어린이 보조 좌석의 벨트를 뒷좌석 등받이 뒤로 넘기십시오.
2 어린이 보조 좌석 벨트의 고리를 2열 좌석 등받이 뒤편에 있는 테더 앵커(후크 고정용)에 확실히 고정시키십시오.
3 어린이 보조 좌석이 확실히 고정되도록 어린이 보조 좌석 벨트의 길이를 조절하십시오.

### 경고

- 테더 앵커를 이용하여 어린이 보조 좌석을 고정할 때는 사용하지 않는 뒷좌석 안전벨트의 플레이트를 해당 버클에 모두 채우십시오.

  또한, 안전벨트 띠가 어린이 보조 좌석 뒤로 지나가도록 하여 늘어져 있는 안전벨트 띠가 어린이 손에 닿지 않도록 하십시오. 그렇지 않으면 어린이 보조 좌석에 앉아 있는 어린이가 늘어진 안전벨트를 잡아당겨 사고가 날 수 있습니다.
- 어린이 보조 좌석이 확실히 고정되어 있지 않으면 충돌 사고가 났을 때 어린이가 심하게 다치거나 사망할 수 있습니다. 어린이 보조 좌석을 장착하여 사용할 때는 반드시 어린이 보조 좌석 제작사의 지시에 따르십시오.
- 어린이 보조 좌석이 단단히 고정되어 있는지 확인하려면 어린이 보조 좌석을 여러 방향으로 밀거나 당겨 보십시오. 확실히 고정되어 있지 않은 어린이 보조 좌석은 흔들리거나 비틀어질 수 있고 기울어지거나 분리되어 어린이가 심하게 다치거나 사망할 수 있습니다.
- 테더 앵커는 바르게 고정된 어린이 보조 좌석의 하중만을 견딜 수 있도록 설계되었습니다.

  테더 앵커를 성인용 안전벨트 또는 다른 장치를 연결하는 끈의 용도로 사용하지 마십시오.

## 로어 앵커 이용 방법

5인승, 6인승, 7인승

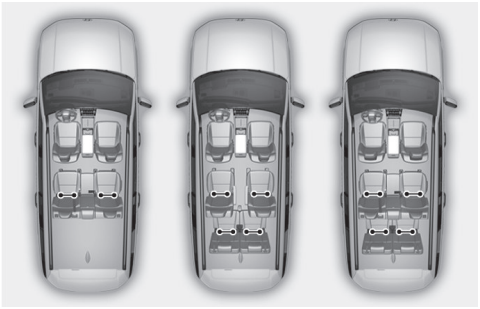

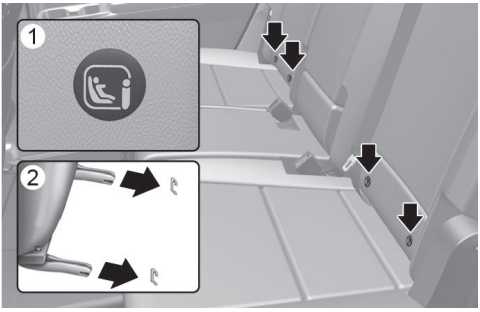


1. 로어 앵커 심볼
2. 로어 앵커

일부 어린이 보조 좌석 제조사는 로어 앵커 호환용 어린이 보조 좌석을 제조하고 있습니다.

이러한 어린이 보조 좌석은 뒷좌석 아래쪽에 있는 두 개의 래치와 연결하도록 두 개의 고정부 또는 띠 장치를 포함하고 있습니다. 이러한 어린이 보조 좌석은 뒷좌석에 장착할 때 안전벨트를 사용할 필요가 없습니다.

2, 3열 좌석 등받이에 있는 로어 앵커 심볼(1)은 로어 앵커의 위치를 나타냅니다.

어린이 보조 좌석 심볼이 새겨진 아래 부분을 눌러 로어 앵커의 위치를 확인하십시오.

2열 좌석 중앙부에는 로어 앵커가 없습니다.

### 경고

- 로어 앵커를 이용하여 어린이 보조 좌석을 고정할 때는 사용하지 않는 뒷좌석 안전벨트의 플레이트를 해당 버클에 모두 채우십시오. 또한, 안전벨트 띠가 어린이 보조 좌석 뒤로 지나가도록 하여 늘어져 있는 안전벨트 띠가 어린이 손에 닿지 않도록 하십시오. 그렇지 않으면 어린이 보조 좌석에 앉아 있는 어린이가 늘어져 있는 안전벨트를 잡아당겨 사고가 날 수 있습니다.
- 로어 앵커 사용 시 주위에 물체가 없도록 주의하십시오. 또한 안전벨트가 끼지 않도록 주의하십시오.
- 로어 앵커는 뒷좌석 쿠션 뒤에 장착되어 있습니다. 뒷좌석 쿠션과 등받이 사이로 손을 넣어 확인하십시오.
- 어린이 보조 좌석 제조사의 취급설명서를 참고하여 바르게 설치하십시오. 어린이 보조 좌석을 설치한 후 바르게 장착되었는지 확인하십시오. 어린이를 보조 좌석에 앉히기 전에 어린이 보조 좌석을 여러 방향으로 밀거나 당겨 보고 보조 좌석이 바르게 장착되었는지 확인하십시오. 어린이 보조 좌석이 고정부에 의해 제 위치에 잘 고정되어 있는지 확인하십시오.

### 경고

- 어린이 보조 좌석이 바르게 고정되어 있지 않으면 충돌 사고가 났을 때 어린이가 심하게 다치거나 사망할 수 있습니다.
- 절대로 한 개의 테더 앵커나 로어 앵커에 두 개 이상의 어린이 보조 좌석을 장착하지 마십시오. 테더 앵커나 로어 앵커가 하중을 견디지 못하고 부러지거나 망가져서 어린이가 심하게 다치거나 사망할 수 있습니다.
- 테더 앵커와 로어 앵커는 뒷좌석 좌우에서만 사용할 수 있습니다. 로어 앵커용 어린이 보조 좌석을 뒷좌석 중앙에 장착하지 마십시오.

### 주의

어린이 보조 좌석을 장착할 때, 뒷좌석 안전벨트 띠 부분이 보조 좌석 및 로어 앵커에 의해 긁히거나 걸리지 않도록 하십시오.

# 에어백 (보조 구속 장치)

## 에어백 종류

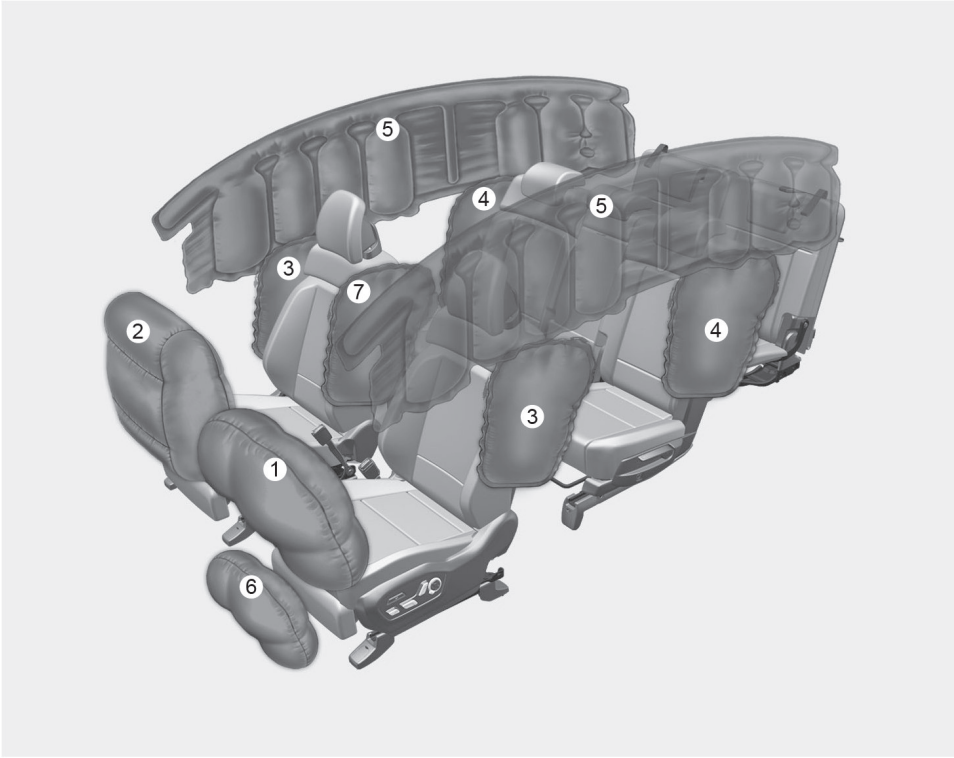


**본 도안은 실제 차량에 적용된 에어백의 형상과 다를 수 있습니다.**

1. 운전석 에어백
2. 동승석 에어백
3. 앞좌석 사이드 에어백
4. 뒷좌석 사이드 에어백
5. 커튼 에어백
6. 운전석 무릎 에어백
7. 앞좌석 센터 사이드 에어백

## 에어백 관련 부품

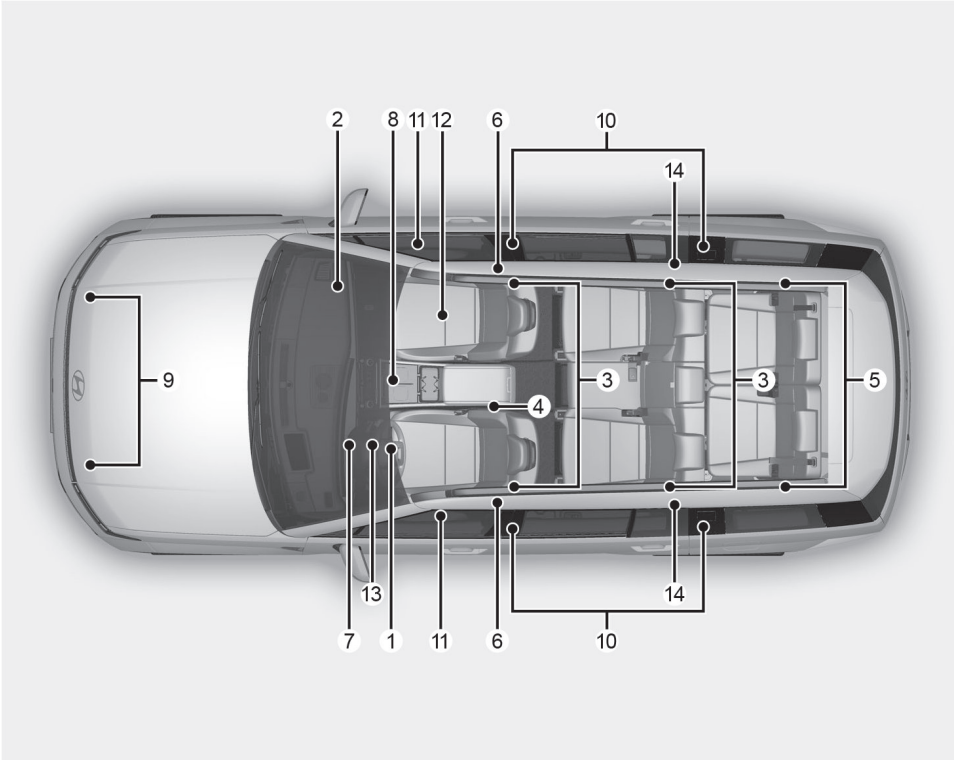


1. 운전석 에어백 모듈
2. 동승석 에어백 모듈
3. 사이드 에어백 모듈
4. 앞좌석 센터 사이드 에어백 모듈
5. 커튼 에어백 모듈
6. 앞좌석 리트랙터 프리텐셔너
7. 에어백 경고등
8. 에어백 제어 모듈/전복 감지 센서
9. 정면충돌 센서
10. 측면 충돌 감지 센서(가속도)
11. 측면 충돌 감지 센서(압력)
12. 승객 구분 센서(OCS)
13. 운전석 무릎 에어백 모듈
14. 뒷좌석 리트랙터 프리텐셔너

에어백 제어 모듈은 시동 'ON'일 때 모든 에어백 부품을 항상 모니터링합니다. 충돌이 발생하면 충돌의 세기를 판단해 에어백과 프리텐셔너의 작동 여부를 결정합니다.

- 에어백은 차량 전원 'ON' 상태, 시동 'ON' 상태 또는 시동 'OFF' 이후 약 3분 동안 작동합니다.
- 정면이나 측면에 심각한 충돌이 있을 경우, 에어백이 순간적으로 팽창하여 다치는 것을 줄여줍니다.
- 에어백은 차량의 속도가 아닌 충돌의 세기와 방향에 따라서 작동합니다.
- 사고가 날 때 에어백이 팽창하는 순간을 볼 수는 없습니다. 사후에 에어백이 밖으로 나와 공기가 빠진 상태를 볼 가능성이 큽니다.
- 강한 충돌이 일어나면 에어백이 큰 힘으로 빠르게 팽창하여, 이에 의해 안면 마찰, 타박상, 골절과 같은 상해를 입을 수 있습니다.
- 스티어링 휠과 너무 가까우면 에어백이 작동할 때 치명적인 부상을 입을 수 있으니 평소에 적절한 거리를 유지하십시오.

**경고**

운전자는 차량 운전에 방해가 되지 않는 범위 안에서 스티어링 휠로부터 가능한 멀리 앉아야 합니다. 동승석에서는 가능한 좌석을 뒤로 이동시켜 바른 자세로 앉으십시오.

### 에어백 작동 시 2차 피해

에어백 제어 모듈은 사고 시 발생하는 충격의 세기를 감지하여 에어백이 작동되도록 신호를 보냅니다.

이 신호에 의해 에어백 모듈(에어백 공기주머니)에 내장된 화약이 폭발하여 에어백을 짧은 시간 내에 부풀려 탑승자를 보호합니다.

이때 다음의 피해를 입을 수 있습니다.

- 동반되는 소음, 섬광, 연기로 인한 피해
- 팽창한 에어백 천 때문에 입을 수 있는 타박상, 찰과상, 안경 파손
- 화약 폭발로 인한 화상

### 소음과 연기

에어백이 부풀어 오를 때, 큰 소음과 차량 내부에 연기처럼 보이는 가루가 남겨집니다. 이는 정상적인 현상으로 에어백이 팽창할 때 생기는 결과입니다. 에어백이 작동한 후에, 연기와 가루뿐만 아니라 안전벨트와 에어백의 압박으로 인해 숨을 쉬기 어려울 수 있습니다. 에어백이 터지고 난 후에는 창문이나 도어를 열어 차 안을 환기하십시오. 연기와 가루는 무독성이지만 피부에는 자극을 줄 수 있습니다. 피부가 가렵거나 따가운 경우 즉시 차가운 물로 닦고, 자극이 오랫동안 없어지지 않으면 의사와 상의하여 치료하십시오.

**경고**

에어백이 작동할 때, 스티어링 휠과 대시보드의 에어백 관련 부품이 매우 뜨겁습니다. 화상을 입지 않도록 에어백이 작동한 직후 내장 부분을 만지지 마십시오.

### 어린이 보조 좌석 설치 금지




승객 구분 센서의 유무와 상관없이 동승석에는 어린이 보조 좌석을 설치하지 마십시오. 동승석 에어백이 팽창할 때 보조 좌석이 적정한 위치에서 벗어나거나 제대로 고정되지 못해 어린이가 큰 부상을 입을 수 있습니다.

**경고**

- 앞좌석에 어린이 보조 좌석을 절대로 설치하지 마십시오. 에어백이 팽창할 때 에어백 팽창 충격으로 심하게 다치거나 사망할 수 있습니다.
- 사이드 에어백이 장착되었다면 뒷좌석에 어린이 보호 좌석을 장착할 때 가능한 도어에 닿지 않도록 안쪽으로 장착하십시오. 사이드 에어백이 팽창할 때, 팽창 충격으로 심하게 다치거나 사망할 수 있습니다.

## 에어백 경고등



에어백 장치는 충돌 센서, 에어백 제어 모듈, 공기주머니 총 세 가지 요소로 구성됩니다. 인명을 보호하는 중요한 장치로서 정교하고 신뢰성이 높게 제작되었기 때문에 작은 고장이 발생해도 에어백 경고등이 켜집니다.

정상적으로 에어백 경고등은 시동 'ON' 하면 약 3-6초 동안 켜진 후 꺼집니다. 다음의 상황이 발생하면 에어백 장치에 이상이 있으니 즉시 당사 직영 하이테크센터나 블루핸즈에서 점검을 받으십시오.

- 시동 'ON' 했을 때 에어백 경고등이 켜지지 않은 경우
- 시동 'ON' 했을 때 에어백 경고등이 3-6초 이후에도 계속 켜져 있는 경우
- 시동 'ON' 했을 때 에어백 경고등이 깜빡이는 경우
- 주행 중 에어백 경고등이 켜지는 경우

## 에어백 장치의 구성 및 기능

에어백은 안전벨트를 보조하는 보호 장치로서 운전석 및 동승석 에어백, 운전석 무릎 에어백은 정면에서 보통 이상 강도로 충돌하였을 때 충격을 덜어 주며, 사이드 및 커튼 에어백, 앞좌석 센터 사이드 에어백은 측면에서 보통 이상의 강도로 충돌하였을 때 충격을 덜어 줍니다.

가벼운 추돌이나 충돌 사고가 났을 때는 안전벨트만으로도 탑승자의 부상 위험을 줄일 수 있습니다. 그러나 심한 추돌이나 충돌 사고 발생 시 안전벨트만으로 부상의 위험을 줄일 수 없을 때 에어백은 안면이나 상체의 충격을 덜어 줍니다. 에어백의 탑승자 보호 효과는 탑승자가 안전벨트에 고정되어 있을 경우에 발휘되기 때문에 안전벨트의 보조 구속 장치(SRS)라고도 합니다. 에어백은 안전벨트를 대신할 수 없습니다.

**알아두기**

SRS는 Supplemental Restraint System의 약어로 ‘보조 구속 장치’라는 의미입니다.

### 어드밴스드 에어백(Advanced Air Bag)

이 차량은 운전석과 동승석에 어드밴스드 에어백이 장착되어 있습니다. 어드밴스드 에어백은 충돌의 세기에 따라 두 단계로 에어백을 전개합니다. 중간 세기의 충돌까지는 1단계, 강한 충돌은 2단계로 전개합니다.

또한, 승객 구분 시스템이 장착되어 있어, 동승석에 탑승자가 있는지 판단하고 특정 조건에서는 동승석 에어백을 작동하지 않습니다.

#### 알아두기

에어백은 충돌 및 전복 시 프리텐셔너 안전벨트와 함께 작동되어 향상된 탑승자 보호 기능을 제공합니다.

#### 경고

에어백이 장착되어 있더라도 다음 사항을 항상 유의하십시오.

- 어린이는 에어백 전개 시 심하게 다치거나 사망할 수 있습니다.
- 어린이는 동승석보다 뒷좌석이 더 안전합니다.
- 동승석에 어린이 보조 좌석을 절대 설치하지 마십시오.
- 항상 안전벨트를 착용하고 어린이 보호 좌석은 뒷좌석에 설치하십시오.
- 에어백이 장착된 차에서도 반드시 안전벨트를 착용하십시오. 에어백은 안전벨트의 보조 안전 장치입니다.
- 안전벨트를 착용하지 않거나 좌석에 앉은 자세가 바르지 않으면 사고가 났을 때 에어백에 의해 보호 받을 수 없어 심하게 다치거나 사망할 수 있습니다.
- 사고가 났을 때 바른 자세로 앉아 있지 않으면 순식간에 팽창하는 에어백에 의해 다칠 수 있으며 추가로 발생되는 충돌로부터 보호 받을 수 없습니다.
- 팽창하는 에어백에 의해 안면이나 신체 일부가 찰과상을 입을 수 있고, 안경이 파손되며 다칠 수 있습니다. 화약 폭발로 인한 화상도 입을 수 있습니다.
- 에어백과 탑승자 사이에는 어떠한 물건도 놓아두지 마십시오. 팽창하는 에어백에 의해 부상을 당할 위험이 커집니다.
- 운전석 에어백, 동승석 에어백, 운전석 무릎 에어백은 정면에서 에어백 작동 조건에 해당할 때 작동하며, 측면이나 후방 충돌, 가벼운 정면 충돌, 기둥 충돌 시에는 작동되지 않습니다.
- 사이드 에어백, 커튼 에어백, 앞좌석 센터 사이드 에어백은 측면에서 중간 이상의 세기로 충돌했을 때 작동합니다.
- 다중 충돌 시 후면에서 오는 충격은 에어백으로 보호되지 않습니다.
- 좌석을 절대 개조하지 마십시오. 품질이나 성능이 부적합한 좌석을 장착하거나 시트커버를 개조한 경우, 안전 부품(에어백/시트벨트/승원 감지 센서 등)의 성능이 감소되어 예상치 못한 부상을 입을 수 있으며 전선 단선/단락에 의한 화재위험 및 전자 부품 손상에 의한 경고가 발생 될 수 있습니다. 순정 부품 좌석/시트커버는 품질과 성능을 당사가 보증하는 부품입니다.
- 에어백이 장착된 부위나 충돌 센서가 장착된 부위에 망치나 단단한 물건 등으로 임의의 충격을 주지 마십시오.
- 차가 물에 잠겼다면(카펫이 젖었거나 차량 바닥 부분에 물이 차올랐을 때 등) 시동 버튼을 누르지 마십시오. 운전자가 에어백에 아주 가까이 있을 경우 에어백이 팽창하면서 심하게 다치거나 사망할 수 있습니다. 차를 견인한 후 당사 직영 하이테크센터나 블루핸즈에서 점검을 받으십시오.
- 품질이나 성능이 부적합한 범퍼 가드 장착 또는 범퍼 교체 시 충돌 성능 및 에어백 작동에 좋지 않은 영향을 끼칠 수 있습니다. 순정부품 범퍼 가드/범퍼는 품질과 성능을 당사가 보증하는 부품입니다.
- 내장된 부품을 분해하고 재조립하면 부품이 훼손 또는 변형되어 정상적으로 체결되지 않을 수 있습니다. 이 경우 에어백이 작동할 때 부품이 떨어져 나와 다칠 수 있습니다.

## 안전벨트 착용의 중요성

에어백(보조 구속 장치)이 장착되어 있어도 안전벨트를 착용해야 하는 중요한 이유는 다음과 같습니다.

- 안전벨트는 에어백이 팽창할 때 에어백으로부터 보다 멀리 떨어진 위치에 있도록 도와줍니다.

- 차에 있는 에어백은 충돌이 시작될 때 에어백으로부터 멀리 앉아 있어야 탑승자를 보다 효과적으로 보호합니다.
- 차량 전복 및 측면 또는 후방 충돌 시, 에어백이 작동하지 않더라도 이때 다칠 위험을 줄여줍니다.
- 에어백이 작동하지 않는 가벼운 충격에서도 다칠 위험을 줄여줍니다. 사고가 났을 때 차량에서 튕겨 나오는 위험을 줄여줍니다.

## 운전석 에어백/무릎 에어백

운전석 에어백




무릎 에어백

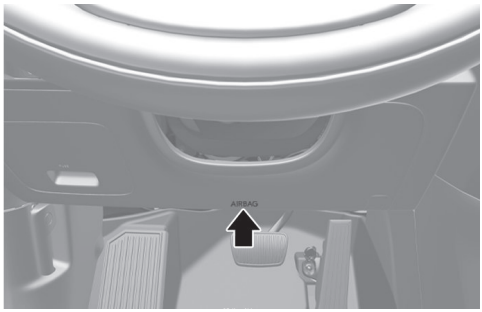


운전석 에어백/무릎 에어백

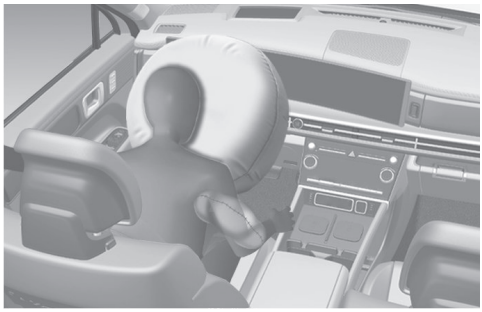

운전석 에어백은 스티어링 휠에 내장되어 있습니다.
무릎 에어백은 운전석 하단 언더커버 부에 내장되어 있습니다.

**경고**

- 운전자는 운전에 방해되지 않는 범위에서 스티어링 휠로부터 가능한 떨어져 앉아야 합니다. 스티어링 휠과 너무 가까우면 에어백이 작동할 때 치명적인 부상을 입을 수 있습니다.
- 에어백이 있는 내장 부와 운전자 사이에 물체를 놓지 마십시오. 에어백의 작동 속도와 힘으로 물체와 운전자가 부딪혀 다치거나 사망할 수 있습니다.
- 스티어링 휠 커버에는 부착물 또는 장신구 등을 붙이지 마십시오. 에어백이 작동하는 것을 방해할 수도 있습니다.

## 동승석 에어백

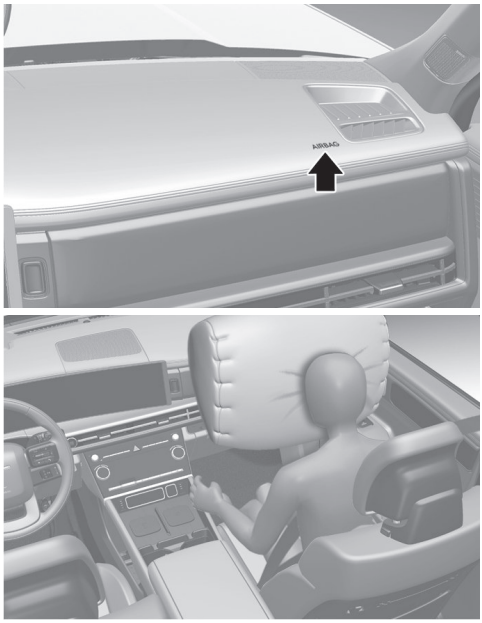


동승석 에어백은 글로브 박스 위 대시보드에 내장되어 있습니다. 따라서 대시보드 위 어느 곳에도 물건이나 부착물을 올려놓지 마십시오.

### 경고

- 동승석 에어백은 운전석 에어백보다 크고 작동하는 힘이 더 강합니다. 따라서 동승석 탑승자가 적절한 위치에서 안전벨트를 착용하고 있지 않으면 심하게 다치거나 사망할 수 있습니다.

  동승석 탑승자는 가능한 좌석을 뒤로 이동하고 제자리에 앉아야 합니다.
- 주차장이나 차고에 들어갈 때 동승석 탑승자도 항상 안전벨트를 착용하게 하십시오.
- 운전자가 위급한 상황에서 갑자기 급제동하면 안전벨트를 착용하지 않은 탑승자는 밖으로 튕겨 나가거나, 에어백과 밀착될 수 있습니다. 충돌할 때의 충격으로 순식간에 팽창하는 에어백에 의해 안전벨트를 착용하지 않은 탑승자가 심하게 다치거나 사망할 수 있습니다.
- 동승석 탑승자가 대시보드에 손이나 발을 올려놓거나 얼굴을 가까이 하지 않도록 하십시오. 에어백이 작동할 때 강한 충격을 받을 수 있습니다.
- 동승석에 에어백을 장착한 차에서는 어린이나 노약자, 임산부를 앞자리에 앉히지 마십시오. 순식간에 팽창하는 에어백에 의해 심하게 다칠 수 있습니다. 어린이 보조 좌석을 앞좌석에 장착하지 마십시오.
- 동승석 에어백이 팽창하는 위치에 물체(휴대 전화 거치대, 컵 홀더 거치대, 카세트 홀더, 향수, 스티커, 대시보드 커버 등)를 놓거나 붙이지 마십시오. 앞유리에 장식물이나 실내 미러에 와이드 미러를 달지 마십시오. 에어백 팽창에 방해될 수 있고 팽창할 때 물체에 부딪혀 다치거나 사망할 수 있습니다.

## 승객 구분 시스템 (OCS)

동승석에 장착된 승객 구분 센서는 동승석 탑승자를 성인과 어린이 보조 좌석으로 구분하여 에어백 제어 장치(ACU)에 탑승자 정보를 보냅니다. 에어백 제어 장치(ACU)는 탑승자 정보와 충돌 신호를 이용하여 동승석 에어백 전개 여부를 결정합니다.

- 동승석 탑승자가 바른 자세로 탑승하면 이를 감지하고 필요할 때 에어백이 팽창되도록 정상 작동합니다.
- 어린이 보조 좌석이 설치되면 이를 감지하고 에어백을 작동하지 않습니다.
- 체격이 작은 성인이 앉았거나 바르지 않은 자세로 앉으면 에어백이 작동하지 않을 수 있습니다.

### 알아두기

- OCS는 Occupant Classification System의 약자입니다.
- ACU는 Airbag Control Unit의 약자입니다.

### 알아두기

승객 구분 시스템은 FMVSS(미국 자동차 안전기준) 208(탑승자 충돌보호) 기준으로 설계되었습니다.

### 알아두기

시동 'ON' 후 동승석 탑승자가 없을 때 PASSENGER AIR BAG OFF 표시등이 켜집니다. 동승석에 탑승자가 앉으면 몇 초 후에 승객 구분 센서가 동승석 탑승자를 감지해 PASSENGER AIR BAG OFF 표시등이 꺼집니다.

## 승객 구분 시스템의 주요 구성품

동승석 승객 구분 센서

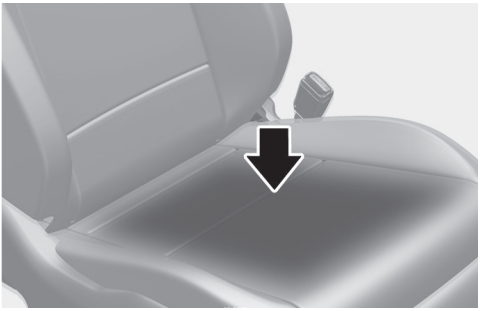

동승석 에어백 작동 표시등




- 동승석 쿠션에 장착된 승객 구분 센서
- 동승석 에어백 시스템의 작동 여부를 결정하는 에어백 제어 장치
- 동승석 에어백 작동 여부를 나타내는 PASSENGER AIR BAG OFF 표시등

## 승객 구분 시스템 사용방법



동승석 탑승자가 바른 자세를 유지한 상태에서 PASSENGER AIR BAG OFF 표시등이 꺼지는지 확인하십시오.

- PASSENGER AIR BAG OFF 표시등이 꺼지면 동승석 에어백이 정상적으로 작동합니다.
- PASSENGER AIR BAG OFF 표시등이 켜져 있다면 시동을 끄고, 동승석 탑승자의 자세를 올바르게 고치고, 시동을 다시 거십시오.

- PASSENGER AIR BAG OFF 표시등이 계속 켜져 있다면 에어백이 정상적으로 작동하지 않는 상태이니, 동승석 탑승자가 뒷좌석에 앉도록 하십시오.

동승석에는 어린이 보조 좌석을 절대 설치하지 마십시오.

- 불가피하게 어린이 보조 좌석을 설치해야 한다면 앞을 보도록 설치하고, 동승석을 최대한 뒤로 이동하십시오.
- 어린이 보조 좌석을 설치한 후 PASSENGER AIR BAG OFF 표시등이 꺼지면 에어백이 작동할 수 있습니다. 즉시 어린이 보조 좌석을 뒷좌석에 설치하십시오.

### 경고

다음의 상황이 발생하면 동승석 탑승자나 어린이 보조 좌석을 뒷좌석으로 즉시 이동하고 당사 직영 하이테크센터나 블루핸즈에서 점검을 받으십시오.

- 동승석에 성인이 탑승해도 PASSENGER AIR BAG OFF 표시등이 켜진 경우
- 어린이 보조 좌석을 설치한 후 PASSENGER AIR BAG OFF 표시등이 꺼진 경우

## 동승석 승객 구분 시스템의 작동 조건

승객 구분 시스템(OCS)의 작동은 다음 표의 조건을 따릅니다.

| 승객 구분 시스템 작동 조건 | 표시등/경고등 | | 장치 |
|---|---|---|---|
| | PASSENGER AIR BAG OFF 표시등 | 에어백 경고등 | 동승석 에어백 |
| 성인 *1 | 꺼짐 | 꺼짐 | 작동 |
| 어린이 보조 좌석에 앉힌 12개월 미만 어린이*3*4 또는 유아*2 | 켜짐 | 꺼짐 | 미작동 |
| 공석 | 켜짐 | 꺼짐 | 미작동 |
| 시스템 오류 | 꺼짐 | 켜짐 | 작동 |

*1: 승객 구분 시스템은 성인의 체격 조건에 해당하는 사람을 성인으로 판단합니다. 체격이 작은 성인이 동승석에 앉으면 체형 및 자세에 기초하여 어린이로 인식될 수 있습니다.

*2: 어린이를 동승석에 앉히지 마십시오. 체격이 큰 어린이가 동승석에 앉으면 체형 및 자세에 기초하여 성인으로 인식될 수 있습니다.

*3: 절대로 동승석에 어린이 보조 좌석을 설치하지 마십시오.

*4: 12개월 이상에서 12살 이하 어린이가 동승석에 앉을 경우 PASSENGER AIR BAG OFF 표시등이 켜지거나 꺼질 수 있습니다. 이것은 정상적인 조건입니다.

### 경고

탑승자가 바르지 않은 자세로 동승석에 앉거나, 동승석에 물건을 올려놓거나, 동승석 아래에 물건을 놓으면 승객 구분 시스템(OCS)에 방해될 수 있습니다. 에어백과 안전벨트로 최대한 보호 받으려면 운전자와 모든 탑승자가 바른 자세로 앉고 안전벨트를 올바르게 착용해야 합니다.

### 알아두기

PASSENGER AIR BAG OFF 표시등이 켜진 상태에서는 동승석 에어백이 전개되지 않으며, 꺼진 상태에서는 작동 대기 상태가 됩니다.

### 주의

- 시트 표면을 덮는 차량용 쿠션은 사용하지 마십시오. 품질이나 성능이 부적합한 동승석 열선 시트 사용 시 정상 작동되지 않을 수 있습니다. 순정부품은 품질과 성능을 당사가 보증하는 부품입니다.
- 승객 구분 시스템을 임의로 변경 또는 개조 시에는 정상 작동하지 않아 충돌 사고가 났을 때 심하게 다칠 수 있습니다.
- 수리 등의 목적으로 동승석 시트를 탈부착한 후에는 동승석 탑승자가 있을 때 PASSENGER AIR BAG OFF 표시등과 에어백 경고등이 정상적으로 작동하는지 반드시 확인하십시오.
- 스팀이나 세제로 내부를 세차한 후에는 반드시 충분히 시트를 건조시킨 후, PASSENGER AIR BAG OFF 표시등과 에어백 경고등이 정상적으로 작동하는지 확인하십시오.
- 동승석 시트나 승객 구분 시스템은 반드시 당사 직영 하이테크센터나 블루핸즈에서 점검을 받으십시오.

## 경고

승객 구분 시스템(OCS) 오류 또는 오작동이 발생할 수 있으므로 심각한 부상 및 사망의 위험을 줄이기 위해 아래의 내용을 준수하십시오.

- 무거운 물건을 동승석에 올려놓거나 등받이 포켓에 넣어두지 마십시오.



- 엉덩이를 앞으로 빼서 앉지 마십시오.



- 다리를 대시보드 위에 올려놓지 마십시오.



- 뒷좌석에 앉을 때 동승석을 앞으로 굽히고 그 위에 다리를 올려놓지 마십시오.



- 동승석 등받이를 지나치게 뒤로 젖히지 마십시오.

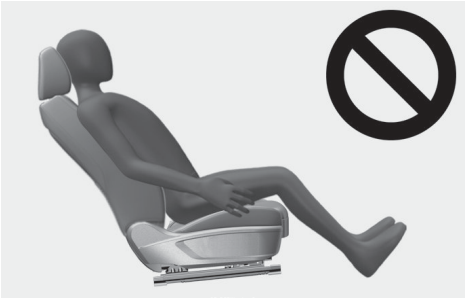

- 좌석의 한쪽으로 치우쳐 앉지 마십시오.



- 스키복이나 엉덩이 보호대 등과 같은 두꺼운 옷을 입고 동승석에 앉지 마십시오.



- 노트북이나 DVD 등 전자 장비나 다량의 물통 등 전도성 물체를 동승석 시트 위에 올려놓지 마십시오.



- 인버터 충전기(Inverter charger)를 사용하는 전자 기기(노트북, 위성 라디오 등)를 사용하지 마십시오.
- 동승석에 두꺼운 모포나 방석 등 시트 쿠션 표면을 덮는 시트 액세서리는 사용하지 마십시오.



- 동승석에 실수로 다량의 음료수 또는 물을 쏟았을 때, 에어백 경고등이 켜지거나 오작동을 일으킬 수 있으니 시트를 완전히 말리고 주행하십시오.



- 요철 형태의 날카로운 물건을 동승석 시트 위에 올려놓지 마십시오. 날카로운 물건에 좌석 표면 및 승객 구분 시스템(OCS)이 손상될 수 있습니다.
- 품질이나 성능이 부적합한 좌석을 장착하거나 시트 커버를 개조한 경우, 안전 부품(에어백/안전벨트/승객 구분 센서 등)의 성능이 감소하여 예상치 못한 부상을 입을 수 있으며 전선 단선/단락에 의한 화재위험 및 전자 부품 손상에 의한 경고가 발생 될 수 있습니다. 순정부품 좌석/시트 커버는 품질과 성능을 당사가 보증하는 부품입니다.

# 사이드 에어백

앞좌석

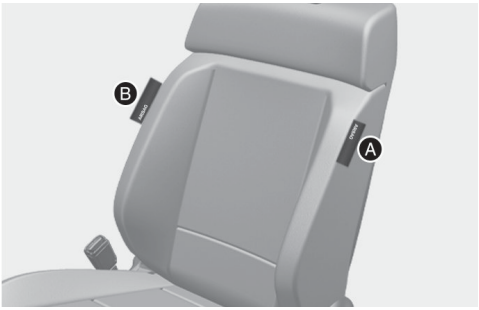


뒷좌석




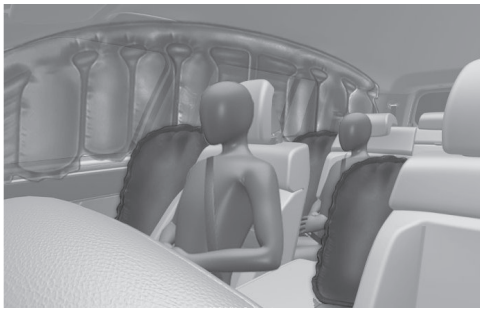

[A] 사이드 에어백(앞좌석)

[B] 앞좌석 센터 사이드 에어백(운전석)

[C] 사이드 에어백(뒷좌석)

사이드 에어백은 앞좌석과 뒷좌석 바깥쪽에 내장되어 있습니다. 에어백 작동 조건(측면 충돌, 전복 사고 등)에 해당하면 탑승자의 측면을 보호하기 위해 작동합니다.

앞좌석 센터 사이드 에어백은 운전석 오른쪽에 내장되어 있습니다. 사고가 났을 때 운전자와 동승자가 부딪치는 것을 방지하고 차량 내장 부품과의 충돌도 줄이기 위해 작동합니다.

### 경고

- 사이드 에어백 장착 차량의 좌석에는 어떠한 커버도 씌우지 마십시오. 사이드 에어백이 팽창하는 것을 방해할 수 있습니다.
- 좌석 측면에 무리한 힘을 가하거나 좌석을 변형시키지 말고 장식물 등의 추가 부착물을 장착하지 마십시오. 에어백이 오작동하여 다칠 수 있습니다.
- 좌석 및 좌석 커버가 손상되면 사이드 에어백 장착 차량임을 알리고 당사 직영 하이테크센터나 블루핸즈에서 수리하거나 교체하십시오.
- 앞좌석 센터 사이드 에어백 라벨 등 좌석에 부착된 라벨의 벌어진 틈으로 어떤 물건도 집어넣지 마십시오. 에어백이 팽창할 때 다칠 수 있습니다.
- 사이드 에어백이 팽창하는 위치(도어, 유리창, 앞/뒤 필라 등)에 물체를 놓거나 붙이지 마십시오. 에어백 팽창에 방해될 수 있고 팽창할 때 물체에 부딪혀 다치거나 사망할 수 있습니다.

## 커튼 에어백

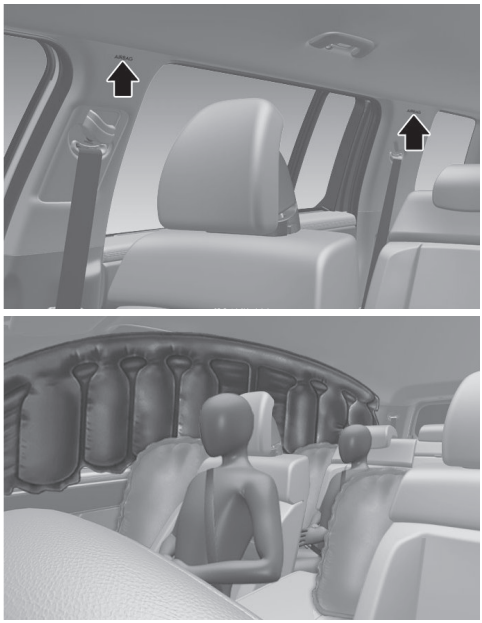

커튼 에어백은 양쪽 도어 위쪽의 천장 끝에 내장되어 있습니다. 에어백 작동 조건(측면 충돌, 전복 사고)이 되면 앞좌석과 뒷좌석 도어 쪽 탑승자의 머리를 보호하기 위해 작동합니다.

커튼 에어백은 측면 충돌이 있을 때 작동하나 측면 충돌이 아니라도 충격이 측면 충돌 센서에 전달될 때는 커튼 에어백이 작동할 수 있습니다.

또한, 전복 센서는 전복 사고가 났을 때 작동하나 전복 사고가 아니라도 전복 센서가 전복 상황으로 인식하는 경우 커튼 에어백이 작동할 수 있습니다.

**경고**

- 커튼 에어백의 최대 효과를 얻으려면 운전자 및 동승석 탑승자와 뒷좌석 도어 쪽 탑승자는 반드시 안전벨트를 단단히 착용하고 똑바로 앉아 있으십시오. 특히, 어린이는 적절한 보조 좌석에 앉히십시오.
- 커튼 에어백이 장착되었다면 뒷좌석에 어린이 보호 좌석을 장착할 때 가능한 도어에 닿지 않도록 안쪽으로 장착하십시오. 팽창하는 측면 에어백에 충격을 받아 심하게 다치거나 사망할 수 있습니다.
- 커튼 에어백이 팽창하는 위치(도어, 유리창, 앞/뒤 필라 등)에 물체를 놓거나 붙이지 마십시오. 에어백 팽창에 방해될 수 있고 팽창할 때 물체에 부딪혀 다치거나 사망할 수 있습니다.
- 코트 후크에 옷 이외의 다른 물건(옷걸이 및 단단하거나 날카롭거나 깨지기 쉬운 물건 등)을 걸지 마십시오. 사고가 나면 에어백이 팽창하면서 차량이 손상되고 심하게 다치거나 사망할 수 있습니다.

**경고**



사이드 또는 커튼 에어백이 장착된 좌석에 앉을 때 다음의 행동을 자제하십시오.

- 도어에 머리나 몸을 기댐
- 도어에 팔을 올려놓음
- 창문 밖으로 손 내밂
- 도어와 탑승자 사이에 물건을 둠
- 에어백이 팽창하는 위치(헤드라이닝, 사이드 필라 트림 등)에 물체를 붙이지 마십시오.
- 에어백 장치의 부품을 임의로 분해하거나 수리하지 마십시오. 반드시 당사 직영 하이테크센터나 블루핸즈를 이용하십시오.

## 에어백의 작동/비작동 조건

다음의 상황에서는 충돌 센서가 반응하지 않아 에어백이 작동하지 않을 수 있습니다.

- 후면 충격
- 충돌 사고에서의 2, 3차 충격
- 저속 충격

## 에어백 충돌 센서

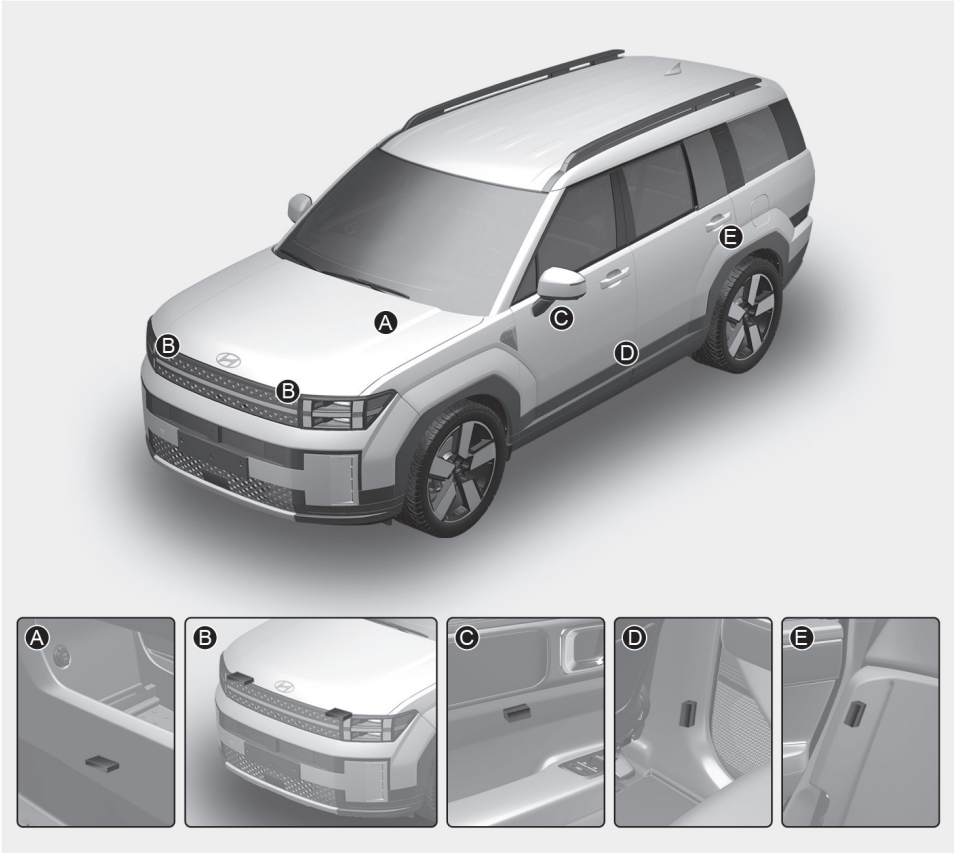


[A] 에어백 제어 모듈
[B] 정면 충돌 센서: 엔진룸 앞쪽에 위치
[C] 측면 충돌 감지 센서(압력): 앞 도어에 내장
[D] 측면 충돌 감지 센서(가속도): B필라 아래쪽에 내장
[E] 측면 충돌 감지 센서(가속도): C-필라에 내장

**경고**

- 정면 충돌 센서 또는 측면 충돌 센서 부위에 임의의 충격을 가하지 마십시오. 각 센서에 영향을 받아 에어백이 작동할 수 있습니다.
- 엔진룸을 점검할 때는 반드시 시동을 끄고, 정면 충돌 센서를 임의로 만지거나 탈부착하지 마십시오. 센서의 장착 각도가 변경되어 에어백이 오작동할 수 있습니다.
- 앞쪽 범퍼나 차체가 변형될 때, 또는 B필라나 C필라의 각도가 변경될 때 충돌 센서에 문제가 생길 수 있으니 당사 직영 하이테크센터나 블루핸즈에서 점검을 받으십시오.

## 에어백의 작동 조건

### *정면 에어백*



- 정면 에어백(운전석 및 동승석 에어백, 운전석 무릎 에어백)은 차량 정면의 중앙을 기준으로 왼쪽에서 오른쪽까지 일정 범위에 충격이 있을 때, 정면 충돌 센서에 충격이 전해지면 충돌 정도에 따라 에어백 제어 모듈에서 판단하여 작동합니다.
- 정면 충돌이 아니라도 정면 충돌 센서에 충격이 전해지면 정면 에어백(운전석 및 동승석 에어백, 운전석 무릎 에어백)이 작동할 수 있습니다.

### *측면 에어백*

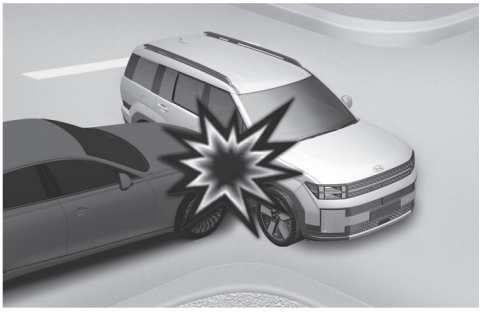

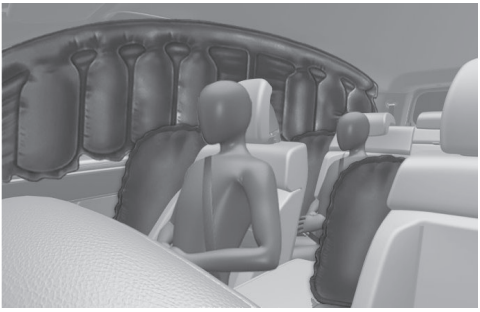

- 측면 에어백(사이드 및 커튼 에어백, 앞좌석 센터 사이드 에어백)은 측면 충돌 시, 측면 충돌 센서에 충격이 전해지면 충돌 정도에 따라 에어백 제어 모듈에서 판단하여 작동합니다.
- 측면 충돌 또는 전복 사고가 아니라도 측면 충돌 센서에 충격이 전해지거나 전복 센서에서 전복 상황으로 인식되면 측면 에어백(사이드 및 커튼 에어백, 앞좌석 센터 사이드 에어백)이 작동할 수 있습니다.
- 비포장 도로, 보도블록, 평지 도로의 돌출부에서는 반드시 서행하십시오. 돌출부에 의해 하체 충격이 전해지면 에어백이 작동할 수 있습니다.

## 에어백의 비작동 조건

### *안전벨트만으로 탑승자를 보호할 수 있는 경미한 사고*



에어백이 작동해도 큰 도움이 되지 않으며, 오히려 에어백 작동으로 2차 피해(가벼운 찰과상, 안경 파손, 화상 등)가 날 수 있으므로 에어백이 작동하지 않을 수 있습니다.

### *후방 추돌이나 충돌 사고*



충돌 반력에 의해 탑승자가 좌석 등받이 쪽으로 밀려서 정면 에어백의 보호를 받을 수 없으므로 작동하지 않을 수 있습니다.

*측면 충돌 사고*

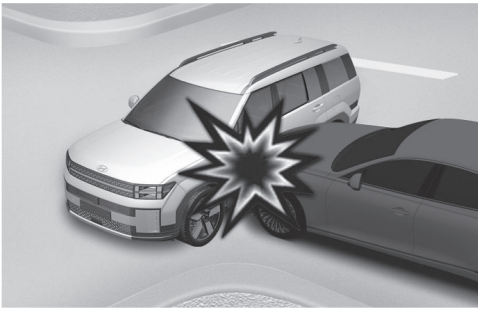

사이드 에어백이나 커튼 에어백이 장착되었다면 충돌 세기에 따라 사이드 에어백이나 커튼 에어백이 작동할 수 있습니다. 탑승자는 충돌한 방향으로 움직이므로 정면 에어백은 작동하지 않을 수 있습니다.

*사면 충돌이나 추돌 사고(앞 방향에서 비스듬히 충돌)*

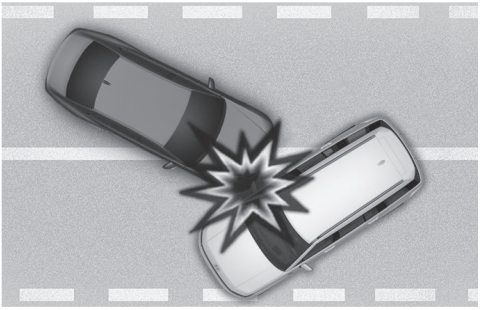

정면에서 전해지는 충격은 정면 충돌이나 추돌한 경우보다 약하여 에어백이 작동하지 않을 수 있습니다.

*버스 또는 트럭과의 충돌 사고*

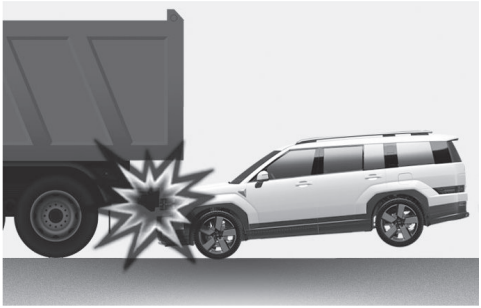

사고 순간 운전자는 반사적으로 급제동합니다. 급제동 시 차체의 앞쪽이 낮아지는 현상이 발생하는데 이 상태에서 충돌이나 추돌 시 범퍼는 상대편 차량의 밑으로 들어갈 수 있습니다. 이때의 충격은 차량의 골격 부분(차체)에 거의 전해지지 않아 차체에 설치된 충돌 센서에서 약한 충격으로 감지될 수 있고, 따라서 에어백이 작동하지 않을 수 있습니다.

*전복, 구름 등의 사고*

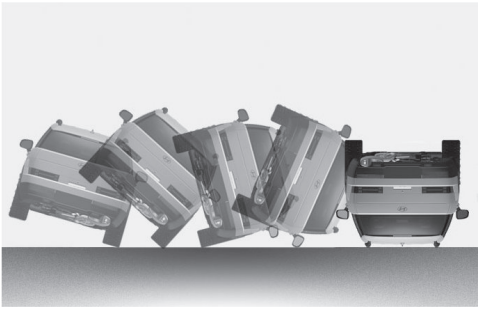

- 측면 충돌로 차가 전복되면 측면 에어백(사이드 및 커튼 에어백, 앞좌석 센터 사이드 에어백)이 작동할 수 있습니다.
- 에어백 제어 모듈에 있는 전복 센서에서 전복이 감지되면 측면 에어백(사이드 및 커튼 에어백, 앞좌석 센터 사이드 에어백)이 작동할 수 있습니다.
- 정면 에어백(운전석 및 동승석 에어백, 운전석 무릎 에어백)은 작동하지 않을 수 있습니다.

*전봇대나 나무 등과의 충돌 사고*



전봇대나 나무와 같은 기둥형 물체와 충돌할 때 에어백 센서에 기준 범위 이상의 충격이 전해지지 않으면 에어백이 작동하지 않을 수 있습니다.

## 에어백 정비

에어백을 비롯한 보조 구속 장치는 자가 정비할 수 없습니다. 다음의 상황에서는 당사 직영 하이테크센터나 블루핸즈에서 점검을 받으십시오.

- 에어백이 한 번 작동했다면 반드시 교체해야 합니다. 에어백을 직접 분리하거나 버리려고 하지 마십시오.
- 에어백 경고등이 켜지면 가능한 빨리 에어백 장치의 점검을 받으십시오.

**경고**

- 차량 특성에 영향을 주는 개조를 하면 에어백 성능이 저하될 수 있습니다.
- 스티어링 휠, 좌석, 에어백 장치, 대시보드, 필라 트림, 루프 트림 등 주변 부품을 개조하지 마십시오. 개조한 장치가 작동하지 않을 수 있습니다.
- 부품이나 배선을 임의로 건드리지 마십시오. 블랙박스 등의 장치를 설치할 때 건드린 배선이 에어백의 기본 성능에 영향을 줄 수 있습니다. 또한 에어백이 잘못 작동하거나 필요한 상황에서 작동하지 않아 탑승자가 다칠 수 있습니다.
- 에어백의 분리, 장착, 수리 또는 스티어링 휠이나 에어백이 장착된 위치와 관련된 작업은 반드시 당사 직영 하이테크센터나 블루핸즈에서 하십시오. 에어백을 잘못 취급해 사고가 나면 다칠 수 있습니다.
- 차량의 용접 작업은 당사 직영 하이테크센터나 블루핸즈에서 받으십시오. 용접 작업을 할 때는 에어백 모듈의 각 커넥터 및 배터리에서 - 단자가 분리되어야 합니다. 분리되지 않으면 용접 시 과전압이 발생해 에어백 모듈이 손상될 수 있습니다.

### 수리 및 폐차 시 유의 사항

- 다음의 수리 작업을 실시하면 에어백 장치에 영향을 줄 수 있으니 반드시 당사 직영 하이테크센터나 블루핸즈에서 상담을 받으십시오.
  - 스티어링 휠 주변 수리
  - 대시보드 수리
  - 중앙 콘솔 및 천장 부근 수리
  - 오디오 장착
  - 차량 전면부의 판금 또는 도장
- 수리를 위해 당사 직영 하이테크센터나 블루핸즈에 차를 인도할 때 에어백 장착 차량임을 설명하고 취급설명서를 차 안에 보관하십시오.
- 에어백 장치에 폭발성 화학 물질이 들어 있으므로 폐차하려면 당사 직영 하이테크센터나 블루핸즈에서 상담을 받으십시오.

## 에어백 경고 라벨



에어백의 위험을 알리기 위해 에어백 경고 라벨이 부착되어 있습니다. 주행 전 주의 사항을 반드시 숙지하십시오.

### 에어백 경고 라벨 주의 사항




- 13세 미만의 어린이는 에어백의 팽창 충격으로 다칠 수 있습니다.
- 어린이에게는 뒷좌석이 안전할 수 있습니다.
- 유아용 보조 좌석은 동승석에 설치하지 마십시오.
- 에어백에서 가능한 떨어져 앉으십시오.
- 좌석 안전벨트와 어린이 보호 장치를 사용하십시오.

# 5. 클러스터

## 클러스터

A타입




B타입




**본 도안은 실제 차량과 다를 수 있습니다.**
**자세한 내용은 실제 차량에 적용된 클러스터 뒷장 설명을 참고하십시오.**

1. 속도계
2. 회생 제동/ECO/파워 게이지
3. 엔진 회전계
4. 연료계
5. SOC(고전압 배터리 충전) 표시
6. 경고등 및 표시등
7. 클러스터 표시창

## 클러스터 조명 밝기 조절

시동 'ON' 상태에서 인포테인먼트 시스템의 **설정** > **클러스터** > **화면 밝기**를 차례로 선택하면 클러스터의 밝기를 조절할 수 있습니다.

- 실내 스위치 조명도 함께 조절됩니다.
- 인포테인먼트 시스템 화면에 표시되는 조명 밝기 조절 정도를 참고하여 원하는 밝기로 조절하십시오.

## 계측기

### 속도계

A타입




B타입




차량의 주행 속도가 표시됩니다.

**주의**

주행 중인 도로의 제한 속도를 확인하여 제한 속도 이하로 운전하십시오. 특히 어린이 보호 구역을 지날 때는 30 km/h 이하로 운전하십시오.

**알아두기**

클러스터 속도계와 내비게이션(옵션 장착 및 별도 구매품)에 표시된 속도에는 차이가 있을 수 있습니다.

## 회생 제동/ECO/파워 게이지

A타입

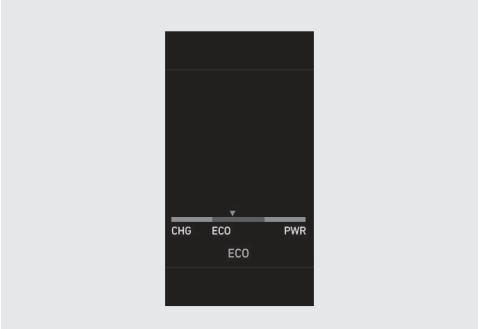


B타입




회생 제동/ECO/파워 게이지는 주행할 때 효율적인 연비로 운전할 수 있는 영역을 클러스터에 표시하여 운전자에게 알려 줌으로써 연비 향상에 도움을 줍니다. 운전자의 주행 조건에 따라 게이지가 움직입니다.

- 'CHARGE' 구간으로 내려올수록 감속 에너지를 전기 에너지로 많이 변환하고 있음을 표시합니다.
- 'ECO' 구간에서 게이지가 움직이고 있으면 효율적인 경제 운전을 하고 있음을 의미하며 'POWER' 구간으로 올라갈수록 연비가 불리합니다.

### 알아두기

클러스터 A타입은 드라이브 모드가 ECO 모드일 경우, 클러스터 표시창에 순간연비 대신 회생 제동/ECO/파워 게이지가 표시됩니다.

## 엔진 회전계

A타입




B타입




1분당 엔진 회전수(RPM)가 표시됩니다.
엔진의 과회전 또는 과부하를 방지하기 위해 엔진 회전계를 확인하십시오.

**주의**

엔진 회전계가 적색 구간에 진입하지 않도록 하십시오. 엔진 과부하 시 엔진이 심각하게 손상될 수 있습니다.

## 고전압 배터리 충전량 (SOC) 표시계

A타입



B타입




시동 'ON'인 상태에서 고전압 배터리 충전 상태를 나타냅니다.

표시계에서 'L'(Low) 위치는 고전압 배터리 잔량이 부족하여 충전이 필요한 상태이며, 'H'(High) 표시는 고전압 배터리 완전 충전 상태를 표시됩니다.

**연료계**

A타입

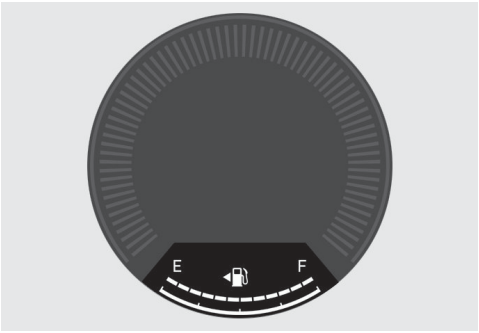


B타입




## 알아두기

연료 주입구가 차량 좌측에 있음을 나타냅니다.

## 경고

연료를 보충할 때는 반드시 엔진을 끄십시오.

시동 'ON' 상태일 때, 연료 탱크에 남아있는 연료의 잔량이 표시됩니다. 연료계의 바늘이 'E'를 가리키기 전에 연료를 보충하고, 클러스터에 연료 부족 경고등이 켜지면 연료를 신속히 보충하십시오. 연료 잔량은 시동이 걸린 상태에서만 표시됩니다.

- 고속 도로나 자동차 전용도로를 주행하기 전에는 연료의 양이 충분한지 연료계를 미리 확인하십시오.
- 경사진 곳에서는 연료가 연료 탱크 한쪽으로 쏠려 연료의 잔량이 정확히 표시되지 않을 수 있습니다.

## 주의

- 지정된 연료 외 다른 연료(등유, 알코올, 항공유 등)를 혼합하여 주유하거나 첨가제와 같이 검증되지 않은 연료를 주유하지 마십시오. 연료 탱크 오염, 연료 펌프 손상, 또는 연료 필터의 조기 막힘과 같은 고장이 발생할 수 있습니다.
- 연료가 부족한 상태로 차량을 운전하지 마십시오. 연료의 미연소 또는 불완전 연소로 인해 촉매 장치가 손상될 수 있습니다.
- 주유 중 기어가 'P'(주차) 또는 'N'(중립) 위치가 아닌 경우 주유 인식이 안되어 연료량 및 주행 가능 거리가 비정상적으로 표시될 수 있으니 주의하십시오.
- 6 ℓ 이상 주유했을 때 연료게이지가 업데이트 됩니다.
- 차량이 기울어진 상태에서 연료를 주입하거나 배터리 케이블을 분리한 경우 연료량을 비정상적으로 인식할 있습니다.

### 외기 온도

A타입



B타입

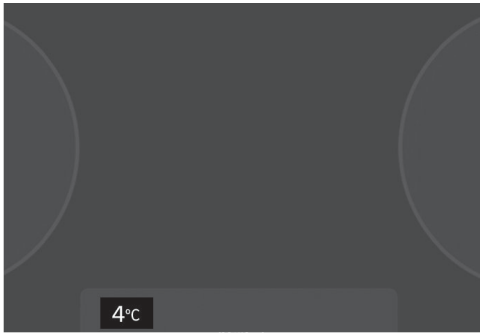


차량 외부의 온도가 표시됩니다.

- 외기 온도 표시 장치는 일반 온도계처럼 온도가 즉시 전환되지는 않습니다.
- 온도 단위를 변경하려면 인포테인먼트 시스템의 홈 화면에서 **설정** > **일반** > **단위 설정** > **온도 단위**를 차례로 선택하십시오.

### 알아두기

- 외기 온도 표시 단위와 히터 및 에어컨의 온도 단위가 동시에 변경됩니다.
- 인포테인먼트 시스템은 업데이트로 변경될 수 있습니다. 자세한 내용은 인포테인먼트 시스템 또는 간편 설명서의 웹 매뉴얼을 참고하십시오.

## 변속기 위치 표시등

A타입

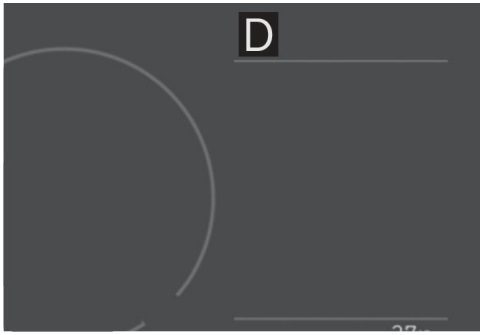

B타입




**P** 버튼 및 변속 다이얼 또는 변속 레버를 조작하면 변속된 위치가 표시됩니다.

## 적산 거리계 (ODO)

A타입




B타입

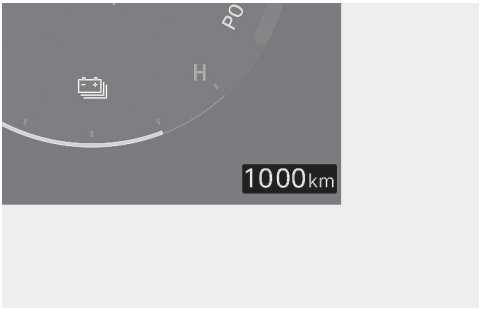


- 주행한 총거리가 km 단위로 표시됩니다.
- 차량 출고 시 적산 거리계가 90 km 미만으로 표시되면 정상입니다.

## 주행 가능 거리

A타입

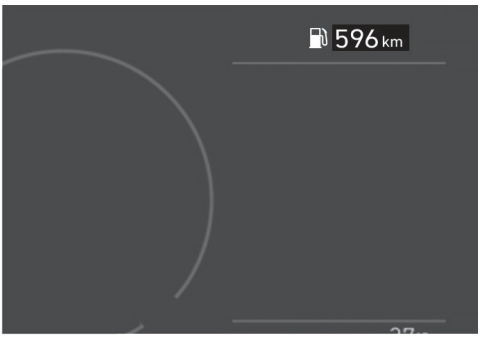


B타입

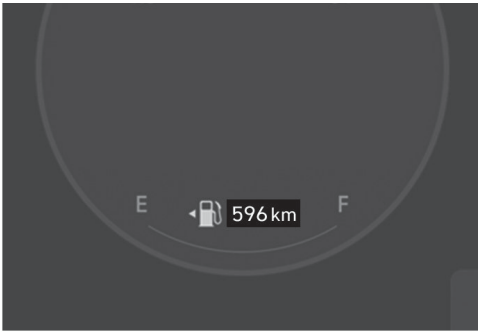


남은 연료로 주행 가능한 거리가 표시됩니다.

- 주행 가능 거리가 1 km 미만이면 '---'로 표시됩니다.
- 6 ℓ 이상 주유했을 때 주행 가능 거리가 늘어납니다.
- 경사가 급한 도로를 장시간 주행하거나 차량의 배터리 케이블이 분리된 경우, 연료의 잔량이 정확히 인식되지 않아 주행 가능 거리가 정확하지 않을 수 있습니다.
- 배터리 전압이 낮은 경우 연료량이 실제 잔량보다 많은 것으로 인식되어 실제 주행 가능한 거리보다 긴 거리가 클러스터에 표시될 수 있습니다.

### 알아두기

- 주행 가능 거리는 운전 성향, 경사와 같은 도로 조건, 가속이나 감속 여부, 차량 속도 등에 따라 바뀔 수 있습니다. 따라서 클러스터에 표시되는 주행 가능 거리는 공인된 값이나 실제 주행 거리와 차이가 날 수 있습니다.
- 주행 가능 거리는 운전자 주행 패턴이 반영되어 실제 주행 거리와 차이가 있을 수 있습니다.

### 주의

주유 중 기어가 'P'(주차) 또는 'N'(중립) 위치가 아닌 경우 주유 인식이 안되어 연료량 및 주행 가능 거리가 비정상적으로 표시될 수 있으니 주의하십시오.

### 회생 제동 단계 표시등




패들 쉬프트 조작으로 설정한 회생 제동 단계가 표시되며, 스마트 회생 시스템 작동 시 스마트 회생 시스템의 작동 상태도 표시됩니다. 자세한 내용은 6장 내 '**하이브리드 운전 시스템**'을 참고하십시오.

## 경고등 및 표시등

### 주행 가능 표시등

READY

차량이 주행 가능한 상태를 나타내며 시동 후 주행 준비가 완료되면 켜집니다.

- 켜짐: 정상 주행 가능 상태
- 꺼짐: 정상 주행 불가능 상태, 고장 발생 시
- 깜빡임: 이상이 발생한 것이므로 가까운 당사 직영 하이테크센터나 블루핸즈에서 점검 및 정비를 받으십시오.

### 서비스 경고등



시동을 'ON' 하면 경고등이 켜졌다가 3초 후에 꺼집니다.

하이브리드 시스템과 관련된 제어기 및 하드웨어에 이상이 있을 때 켜집니다.

주행 중에 경고등이 켜지거나 시동 후 꺼지지 않는 경우 가까운 당사 직영 하이테크센터나 블루핸즈에서 점검 및 정비를 받으십시오.

### EV 모드 표시등

EV

- EV 켜짐: 모터를 이용하여 주행하는 모드
  - 정차 중: 엔진 정지 시 켜짐

- 주행 중: 회생 제동을 하거나 엔진 작동 유무와 관계 없이 모터 단독으로 구동하는 경우 켜짐

• EV 꺼짐: 엔진 또는 엔진과 모터를 이용하여 주행하는 모드

### 안전벨트 미착용 경고등 및 경고음



안전벨트 경고등은 안전벨트를 착용하지 않은 상태에서 시동 'ON' 되거나, 시동 'ON' 상태에서 안전벨트를 풀면 켜지고 경고음이 6초 동안 울립니다. 그 상태에서 차량 속도가 20 km/h 이상이 되면 경고등이 깜빡이면서 경고음이 다시 울립니다. 안전벨트 경고등은 안전벨트를 착용할 때까지 계속 켜져 있으며, 안전벨트를 착용하면 경고등이 즉시 꺼지고 경고음도 즉시 중지됩니다.

자세한 내용은 3장 내 '**안전벨트**'를 참고하십시오.

### 에어백 경고등



에어백 경고등은 시동을 'ON' 하면 켜지고 에어백 및 안전벨트 프리텐셔너 장치에 이상이 없으면 3-6초 후 꺼집니다.

시동을 'ON' 해도 에어백 경고등이 켜지지 않거나, 에어백 경고등이 켜지고 3-6초가 지나도 꺼지지 않으면 에어백 및 안전벨트 프리텐셔너 장치에 이상이 있는 것이므로 당사 직영 하이테크센터나 블루핸즈에서 점검을 받으십시오.

### 회생 제동 경고등



브레이크 계통에 이상이 생겨 회생 제동이 작동하지 않고, 브레이크 성능이 다소 떨어지는 경우 브레이크 경고등과 회생 제동 경고등(노란색)이 동시에 켜집니다. 이때는 안전하게 주행한 후 당사 직영 하이테크센터나 블루핸즈에서 점검 및 정비를 받으십시오.

### 브레이크 경고등




브레이크 경고등은 파킹 브레이크가 해제된 상태에서 시동을 'ON' 하면 켜지고 브레이크에 이상이 없으면 시동 후 꺼집니다.

시동이 걸린 상태에서 파킹 브레이크가 해제되어 있어도 경고등이 꺼지지 않으면 브레이크액의 양이 부족하지 않은지 점검하고 보충하십시오. 브레이크액을 보충해도 브레이크 경고등이 계속 켜져 있는 경우에는 당사 직영 하이테크센터나 블루핸즈에서 점검을 받으십시오.

### 경고

브레이크액이 부족할 때는 브레이크가 제대로 작동하지 않을 수 있습니다. 반드시 브레이크액을 보충한 후 주행하십시오.

### 주의

주행 전에 브레이크 경고등이 꺼졌는지 반드시 확인하십시오.

*주행 중 브레이크 경고등이 켜지는 경우*

브레이크 계통에 이상이 있다는 신호이므로 아래와 같은 방법으로 안전한 장소에 차를 정지시키십시오.

1 브레이크 페달을 밟아도 제동이 되지 않으면 평상시보다 페달을 강하게 밟아보십시오.
2 엔진 브레이크를 걸어 속도를 늦추고 파킹 브레이크를 작동시키면서 브레이크 페달을 밟으십시오.

**주행 중 경고등이 켜진 상태에서는 급제동하지 말고 서서히 정지하십시오.**

## ABS 경고등




ABS 경고등은 시동을 'ON' 하면 켜지고 약 3초 후 꺼집니다.

3초가 지나도 경고등이 꺼지지 않으면 ABS 장치에 이상이 있는 것이므로 당사 직영 하이테크센터나 블루핸즈에서 점검을 받으십시오.

*주행 중 ABS 경고등이 켜지는 경우*

1 안전한 장소에 차를 세우고 엔진을 정지시키십시오.
2 다시 엔진을 시동하여 ABS 경고등이 켜졌다가 약 3초 후 꺼지면 이상이 없는 것입니다.

경고등이 꺼지지 않거나 주행 중 다시 켜지면 ABS 장치가 고장 난 것이므로 당사 직영 하이테크센터나 블루핸즈에서 점검을 받으십시오.

*EBD 경고등*




브레이크 경고등과 ABS 경고등이 동시에 켜진 경우, 제동력의 전후륜 배분 기능(EBD)도 정상적으로 작동하지 않습니다. 이 경우 급제동을 할 때 차가 불안정할 수 있으므로 고속 주행이나 급제동을 피하고 곧바로 당사 직영 하이테크센터나 블루핸즈에서 점검을 받으십시오.

### 알아두기

- ABS는 Anti-lock Brake System의 약자입니다.
- EBD는 Electronic Brake-force Distribution의 약자입니다.

### 전동 파워 스티어링 경고등



전동 파워 스티어링 경고등은 시동을 'ON' 하면 켜지고 약 3초 후 꺼집니다.

3초가 지나도 경고등이 꺼지지 않거나 깜빡이면 전동 파워 스티어링 시스템에 이상이 있는 것이므로 당사 직영 하이테크센터나 블루핸즈에서 점검을 받으십시오.

### 연료 부족 경고등



연료 부족 경고등은 남은 연료량이 적을 때 노란색으로 켜지고, 차량에 적용된 사양에 따라 클러스터 표시창에 경고문이 같이 표시됩니다.

연료 부족 경고등이 켜지면 즉시 연료를 보충하십시오. 연료가 완전히 소모된 상태로 주행하면 엔진 및 연료 장치가 고장 날 수 있습니다.

### 엔진 오일 압력 경고등



엔진 오일 압력 경고등은 엔진 오일이 부족하여 유압이 낮아지면 켜집니다. 주행 중에 엔진 오일 압력 경고등이 켜지면 도로 옆으로 차를 안전하게 정차하고 엔진 오일양을 점검한 후 부족하면 보충하십시오.

보충 후에도 경고등이 꺼지지 않으면 당사 직영 하이테크센터나 블루핸즈에서 점검을 받으십시오. 엔진 오일 압력 경고등이 켜진 상태로 계속 주행하면 엔진이 고장 날 수 있습니다.

## 알아두기

엔진 오일 부족 등으로 유압이 낮아지면 경고등이 켜집니다. 또한, 엔진 출력을 제한하는 강화된 엔진 보호 시스템이 작동합니다. 유압이 회복되면 시동을 다시 걸어야 경고등이 꺼지고 엔진 출력 제한이 해제됩니다.

### 엔진 경고등

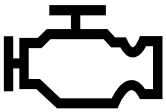

엔진 경고등은 시동을 'ON' 하면 켜지고 약 3초 후 꺼집니다.

3초가 지나도 경고등이 꺼지지 않으면 엔진 제어 장치, 연료 공급 장치 등에 이상이 있는 것이므로 가능한 한 빨리 당사 직영 하이테크센터나 블루핸즈에서 점검을 받으십시오.

일부 엔진 제어 장치에 이상이 있으면 시동이 걸리지 않을 수도 있습니다. 이때는 견인하십시오.

### 주의

- 엔진 경고등이 켜지거나 깜빡이는 상태로 계속 주행하면 운전 성능과 연료 소비에 영향을 주는 배기 제어 계통이 손상될 수 있으며 배기가스 규제와 관련된 제재를 받을 수 있습니다. 당사 직영 하이테크센터나 블루핸즈에서 점검을 받으십시오.
- 엔진 오일 잔여량이 부족하여 강화된 엔진 보호 시스템이 작동하면 엔진 출력이 제한됩니다. 반복해서 지속적으로 이 상태로 주행하면 엔진 경고등이 켜집니다.
- 연료 캡을 완전히 잠그지 않으면 엔진 경고등이 켜질 수 있으나 이는 차량이나 부품의 고장이 아닙니다. 연료 캡을 "딸깍" 소리가 나도록 다시 잠그십시오. 다시 잠근 후에도 엔진 경고등이 꺼지지 않으면 당사 직영 하이테크센터나 블루핸즈에서 점검을 받으십시오.

### 냉각수 수온 경고등



냉각수의 온도를 나타냅니다.

냉각수 온도가 적정 범위를 넘을 경우 적색 표시등이 켜집니다.

냉각수 온도가 적정 범위에 있을 때는 적색 경고등이 꺼집니다.

### 충전 경고등

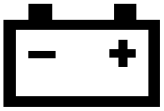

충전 경고등은 드라이브 벨트가 끊어지거나 충전 장치에 이상이 있을 때 켜집니다.

충전 경고등이 켜진 상태로 계속 주행하면 엔진이 과열되거나 배터리가 방전될 수 있습니다.

충전 경고등이 켜졌을 때는 배터리 충전 상태를 확인하고 드라이브 벨트나 충전 계통을 점검하십시오. 점검한 후에도 경고등이 꺼지지 않으면 당사 직영 하이테크센터나 블루핸즈에서 점검을 받으십시오.

### 주의

드라이브 벨트의 장력이 부족하면 충전량이 부족하여 배터리의 전력 소모가 늘어납니다. 이 경우 충전 경고등이 켜지지 않더라도 시동이 걸리지 않을 수 있습니다.

### 저압 타이어 경고등/TPMS 경고등



저압 타이어 경고등/TPMS 경고등은 시동을 'ON' 하면 켜지고 약 3초 후 꺼집니다.

시동을 'ON' 해도 경고등이 켜지지 않거나 약 1분간 깜빡인 후 켜지면 타이어 공기압 감지 시스템에 이상이 있는 것이므로 당사 직영 하이테크센터나 블루핸즈에서 점검을 받으십시오.

타이어 공기압이 현저하게 낮을 때에도 경고등이 켜집니다.

자세한 내용은 8장 내 '**타이어 공기압 경보 시스템 (TPMS)**'을 참고하십시오.

### 알아두기

TPMS는 Tire Pressure Monitoring System의 약자입니다.

### 경고

- 타이어의 공기압이 현저하게 낮으면 차량의 주행이 불안정해지며 제동 거리가 늘어나 매우 위험합니다. 항상 적절한 공기압이 유지될 수 있도록 점검하십시오.
- 낮은 공기압은 타이어 과열의 원인이 됩니다. 타이어가 과열될 경우 타이어가 파손될 수 있으므로 항상 적절한 공기압이 유지될 수 있도록 점검하십시오.

### 전자식 파킹 브레이크(EPB) 경고등

EPB

EPB 경고등은 시동을 'ON' 하면 켜지고 약 3초 후 꺼집니다.

3초가 지나도 경고등이 꺼지지 않거나 주행 중 경고등이 켜지면 전자식 파킹 브레이크에 이상이 있는 것이므로 당사 직영 하이테크센터나 블루핸즈에서 점검을 받으십시오.

자세한 내용은 6장 내 ' **전자식 파킹 브레이크 (EPB)**'를 참고하십시오.

### 알아두기

EPB는 Electric Parking Brake의 약자입니다.

### 자동 정차 기능(AUTO HOLD) 표시등

AUTO
HOLD

자동 정차 기능의 상태에 따라 표시등 색상이 변경됩니다.

- 흰색: 자동 정차 기능이 켜진 상태(준비 상태)
- 초록색: 주행 중에 브레이크 페달을 밟아 차량이 멈추면서 자동 정차 기능이 작동할 때(다시 차량이 출발하면 흰색으로 변경됨)
- 노란색: 자동 정차 기능에 이상이 있을 때
  당사 직영 하이테크센터나 블루핸즈에서 점검을 받으십시오.

자세한 내용은 6장 내 '**자동 정차 기능 (Auto Hold)**'을 참고하십시오.

### AWD (4륜구동) 경고등

사양 적용 시



AWD(4륜구동) 장치에 이상이 발생하면 경고등이 켜집니다.

**주의**

주행 중에 AWD(4륜구동) 경고등( )이 켜지면 즉시 가까운 당사 직영 하이테크센터나 블루핸즈에서 점검 및 정비를 받으십시오.

자세한 내용은 6장 내 '**4륜구동 장치 (HTRAC)**'를 참고하십시오.

### 전방 안전 경고등



전방 충돌 방지 보조의 전방 안전 기능의 상태에 따라 경고등 색상이 변경됩니다.

- 시동을 'ON' 하면 주황색 경고등이 약 3초 동안 켜졌다가 꺼집니다.
- 주황색: 전방 안전을 설정하지 않거나 기능에 이상이 있거나 고장인 경우 경고등이 계속 켜집니다.
- 빨간색: 전방 안전/전방 교차 안전 기능이 작동할 때 깜빡입니다.

전방 안전 설정 후 센서 앞의 이물질을 제거해도 계속 경고등이 켜져 있으면, 가까운 당사 직영 하이테크센터나 블루핸즈에서 점검을 받으십시오.

자세한 내용은 7장 내 '**전방 충돌방지 보조 (FCA)**'를 참고하십시오.

### 조향 안전 경고등

사양 적용 시



전방 충돌방지 보조의 긴급 조향 기능의 상태에 따라 경고등 색상이 변경됩니다.

- 시동을 'ON' 하면 주황색 경고등이 약 3초 동안 켜졌다가 꺼집니다.
- 주황색: 전방/측방 안전을 설정하지 않거나 기능에 이상이 있거나 고장인 경우 경고등이 계속 켜집니다.

• 빨간색: 전방/측방 안전 기능이 작동할 때 깜빡입니다.

전방/측방 안전 설정 후 센서 앞의 이물질을 제거해도 경고등이 계속 켜져 있으면, 가까운 당사 직영 하이테크 센터나 블루핸즈에서 점검을 받으십시오.

자세한 내용은 7장 내 '**전방 충돌방지 보조 (FCA)**'를 참고하십시오.

### 차로 안전 표시등



차로 이탈방지 보조의 상태에 따라 표시등 색상이 변경됩니다.

- 시동을 'ON' 하면 주황색 경고등이 약 3초 동안 켜졌다가 꺼집니다.
- 회색: 준비 상태가 되면 회색으로 켜집니다.
- 초록색: 작동할 수 있는 상태가 되면 초록색으로 켜집니다.
- 초록색 깜빡임: 차로 이탈 방지 보조가 작동할 때 깜빡입니다.
- 주황색: 차로 안전을 설정하지 않거나 기능에 이상이 있거나 고장인 경우 표시등이 켜집니다.

차로 안전 설정 후 전방 카메라 앞의 이물질을 제거해도 표시등이 계속 켜져 있으면, 가까운 당사 직영 하이테크 센터나 블루핸즈에서 점검을 받으십시오.

자세한 내용은 7장 내 '**차로 이탈방지 보조 (LKA)**'를 참고하십시오.

### 차로 유지 보조 표시등



차로 유지 보조의 상태에 따라 표시등 색상이 변경됩니다.

- 시동을 'ON' 하면 주황색 경고등이 약 3초 동안 켜졌다가 꺼집니다.
- 초록색: 차로 유지 보조가 작동할 때 켜집니다.
- 회색: 준비 상태가 되면 켜집니다.
- 흰색: 차로 유지 보조 작동을 중지하면 깜빡이고 준비 상태가 됩니다.

자세한 내용은 7장 내 '**차로 유지 보조 (LFA)**'를 참고하십시오.

### 속도 제한 표시등

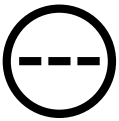

지능형 속도 제한 보조의 상태에 따라 표시등 색상이 변경됩니다.

- 시동을 'ON' 하면 주황색 경고등이 약 3초 동안 켜졌다가 꺼집니다.
- 주황색: 지능형 속도 제한 보조를 끄거나 기능에 이상이 있거나 고장인 경우 경고등이 계속 켜집니다.
- 지능형 속도 제한 보조 작동 중에는 제한속도를 표시합니다. 제한속도보다 빠르게 주행할 경우 제한속도가 빨간색으로 표시됩니다.

전방 카메라 앞의 이물질을 제거해도 표시등이 계속 켜져 있으면, 가까운 당사 직영 하이테크센터나 블루핸즈에서 점검을 받으십시오.

자세한 내용은 7장 내 '**지능형 속도 제한 보조 (ISLA)**'를 참고하십시오.

## 부주의 운전 경고등



운전자 주의 경고의 상태에 따라 경고등 색상이 변경됩니다.

- 시동을 'ON' 하면 주황색 표시등이 약 3초 동안 켜졌다가 꺼집니다.
- 주황색 켜짐: 전방 카메라 가림 또는 운전자 주의 경고 기능에 이상이 있는 경우 계속 표시등이 켜집니다.
- 주황색 깜빡임: 부주의 운전 경고 중일 때 깜빡입니다.

전방 카메라 앞의 이물질을 제거해도 표시등이 계속 켜져 있으면, 가까운 당사 직영 하이테크센터나 블루핸즈에서 점검과 정비를 받으십시오.

자세한 내용은 7장 내 ' **운전자 주의 경고 (DAW)**'를 참고하십시오.

## 통합 경고등



다음 중 하나 이상의 상황이 발생하면 통합 경고등이 켜집니다. 차량에 적용된 사양에 따라 경고등이 표시되는 상황이 다를 수 있습니다.

- 전방 충돌 방지 보조 고장
- 전방 충돌방지 보조 카메라 또는 레이더 가림
- 후측방 충돌방지 보조 고장
- 후측방 충돌방지 보조 레이더 가림
- 지능형 속도 제한 보조 고장
- 지능형 속도 제한 보조 카메라 가림
- 운전자 주의 경고 고장
- LED 전조등 고장
- 하이빔 보조 고장
- 스마트 크루즈 컨트롤 고장
- 스마트 크루즈 컨트롤 레이더 가림
- 차로 유지 보조 고장
- 주차 충돌방지 보조 고장
- 주차 거리 경고 고장

## LED 전조등 고장 경고등



LED 전조등 고장 경고등은 LED 전조등에 이상이 있으면 켜지고 부품에 이상이 있으면 깜빡입니다.

표시등이 켜지거나 깜빡이는 상태로 계속 주행하면 LED 전조등의 수명이 단축될 수 있으므로 즉시 당사 직영 하이테크센터나 블루핸즈에서 점검을 받으십시오.

### 경사로 저속 주행 (DBC) 표시등 (초록색)/경고등 (노란색)



경사로 저속 주행 경고등은 시동을 'ON' 하면 켜지고 약 3초 후 꺼집니다.

- 초록색 켜짐: 버튼을 눌러 경사로 저속 주행이 켜졌을 때 (준비 상태)
- 초록색 깜빡임: 경사로 저속 주행이 작동할 때
- 노란색: 경사로 저속 주행에 이상이 있을 때
  당사 직영 하이테크센터나 블루핸즈에서 점검을 받으십시오.

자세한 내용은 6장 내 '**경사로 저속 주행 (DBC)**'을 참고하십시오.

#### 알아두기

DBC는 Downhill Brake Control의 약자입니다.

### 차체 자세 제어 장치(ESC) 작동 표시등



차체 자세 제어 장치(ESC) 작동 표시등은 시동을 'ON' 하면 켜지고 약 3초 후에 꺼집니다.

운전 중에 ESC가 작동하면 작동하는 동안 표시등이 깜빡입니다.

시동을 'ON' 후 3초가 지나도 표시등이 꺼지지 않거나 주행 중에 켜지면 ESC 장치 이상일 수 있으므로 당사 직영 하이테크센터나 블루핸즈에서 점검을 받으십시오.

자세한 내용은 6장 내 ' **차체 자세 제어 (ESC) 장치**'를 참고하십시오.

#### 알아두기

ESC는 Electronic Stability Control의 약자입니다.

### 차체 자세 제어 장치(ESC) 작동 정지 표시등




차체 자세 제어 장치(ESC) 작동 정지 표시등은 시동을 'ON' 하면 켜지고 약 3초 후에 꺼집니다.

ESC OFF 버튼을 눌러 ESC 기능을 끄면 ESC 표시등이 켜져 ESC 장치가 작동되지 않고 있음을 알려줍니다.

자세한 내용은 6장 내 ' **차체 자세 제어 (ESC) 장치**'를 참고하십시오.

### 키 확인 표시등



키 확인 표시등은 다음과 같은 상황에서 켜지거나 꺼집니다.

- 스마트 키 또는 디지털 키가 차 안에 있을 때 시동 'ACC' 또는 'ON' 상태가 되면 표시등이 몇 초 동안 켜져 시동을 걸 수 있음을 알려줍니다.
- 스마트 키 또는 디지털 키가 차 안에 없을 때 시동 버튼을 누르면 표시등이 몇 초 동안 깜빡이며 시동을 걸 수 없음을 알려줍니다. 이때는 시동이 걸리지 않습니다.

### 비상 경고등/방향지시등

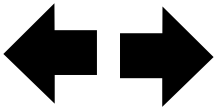

비상 경고등 버튼을 누르면 양쪽 방향지시등이 같이 깜빡입니다.

방향지시등과 비상 경고등이 비정상적으로 빠르거나 느리게 깜빡이면 전구의 단선이나 접지 불량 또는 LED 방향지시등의 경우 헤드램프의 불량일 수 있으므로 점검하십시오.

### 미등 표시등

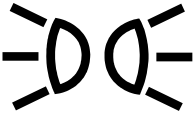

미등 표시등은 조명 스위치를 미등 위치에 두었을 때 켜집니다.

조명 스위치가 AUTO 위치에 있으면 센서가 감지하는 외부 조건에 따라 미등 표시등이 켜지거나 꺼집니다.

### 전조등 하향 표시등



전조등 하향 표시등은 조명 스위치를 전조등 위치에 두었을 때 켜집니다.

조명 스위치가 AUTO 위치에 있으면 센서가 감지하는 외부 조건에 따라 전조등 하향 표시등이 켜지거나 꺼집니다.

### 전조등 상향 표시등



전조등이 켜진 상태에서 조명 스위치를 운전자 방향으로 당기거나, 클러스터 방향으로 밀었다가 놓으면 상향 전조등이 켜지면서 전조등 상향 표시등이 켜집니다.

**경고**

상향 전조등은 마주 오는 차량 운전자의 시야를 방해하여 사고를 일으킬 수 있으므로 주의하여 사용하십시오.

### 하이빔 보조 표시등




하이빔 보조 표시등은 조명 스위치가 AUTO 위치에 있는 상태에서 조명 스위치를 클러스터 방향으로 밀면 켜집니다.

- 흰색: 하이빔 보조가 켜진 상태(준비 상태)
- 초록색: 하이빔 보조가 작동할 때

하이빔 보조 작동 상태에서는 마주 오는 차량 또는 선행 차량이 감지되어 자동으로 전조등이 상향 또는 하향으로 전환됩니다.

자세한 내용은 5장 내 '**하이빔 보조 (HBA)**'를 참고하십시오.

### 대기 환경 보호 모드 표시등




밀집 주거 지역, 대형 병원, 학교 등의 내부 도로를 진입할 때 표시등이 켜집니다.

다음과 같은 조건에서만 작동됩니다.

- 내비게이션 작동
- ECO 모드 작동
- 대기 환경 보호 모드 설정

자세한 내용은 하이브리드 자동차 시작하기의 '**대기 환경 보호 주행**'을 참고하십시오.

### 도어 열림 표시등



도어가 열려 있거나 완전히 닫혀 있지 않으면 표시등이 켜집니다.

**경고**

주행 전에 모든 도어가 완전히 닫히고 표시등이 없는지 확인한 후 출발하십시오.

**주의**

도어 열림 표시등이 켜진 상태로 차량을 떠나면 배터리가 방전될 수 있습니다.

차량을 떠날 때는 반드시 도어를 완전히 닫으십시오.

# 클러스터 표시창 정보

## 알아두기

차량에 적용된 사양에 따라 클러스터에 표시되는 내용이 취급설명서와 다를 수 있습니다.

### 스마트 키가 실내에 없습니다

시동 'ACC' 이상의 상태에서 도어가 열리거나 닫힐 때 스마트 키가 차 안에 없으면 이 경고문이 표시되고, 도어가 닫힐 때 차 안에 스마트 키가 없으면 경고음이 함께 울립니다.

시동을 끄거나 스마트 키를 휴대하십시오.

### 스마트 키로 시동 버튼을 직접 누르십시오

스마트 키로 출입한 이후 시동 버튼을 눌렀을 때 스마트 키가 차 안에 없거나 인식되지 않으면 이 경고문이 잠시 표시됩니다.

디지털 키가 등록 되어 있다면 이 경고문 이후 '등록된 디지털 키를 무선 충전기에 올려놓고 시동 버튼을 누르십시오' 가 잠시 표시됩니다.

### 스마트 키의 배터리 전압이 낮습니다

시동이 꺼진 상태에서 차 안에 있는 스마트 키의 건전지가 방전된 경우 이 경고문이 잠시동안 표시됩니다. 스마트 키의 건전지를 교체하십시오.

### 브레이크를 밟은 상태에서 시동을 거십시오

브레이크 페달을 밟지 않고 시동 버튼을 계속 눌러 엔진 시동은 걸리지 않은 채 시동 'ACC' 상태로 두 번 이상 전환되면 이 경고문이 표시되어 브레이크 페달을 밟고 시동 버튼을 눌러야 엔진 시동이 걸린다는 것을 알려줍니다. 이 경고문은 시동 'ACC' 상태에서만 표시됩니다.

### P 버튼을 누르십시오

기어가 'P'(주차)가 아닌 상태에서 시동을 끄려고 하면, 운전자에게 'P'(주차) 상태에서 시동 버튼을 눌러야 시동 버튼이 'OFF' 된다는 것을 알려주기 위해 이 경고문이 수 초 동안 표시됩니다.

### 차량 전원이 켜져 있습니다 시동 버튼을 누르고 P 단으로 이동한 후에 전원을 끄십시오

시동 버튼을 누른 후 'P'(주차) 상태에서 전원을 끄십시오. 'N'(중립) 상태에서 시동을 끄면, 시동이 꺼지지 않고 시동 버튼 'ACC' 상태가 됩니다. 'P'(주차) 상태에서 시동 버튼을 눌러야 시동이 꺼진다는 것을 알리기 위해 이 경고문이 표시됩니다.

아래와 같은 방법으로 시동을 끄십시오.

1. 시동 버튼을 한번 누르십시오. 시동 버튼 'ON' 상태로 전환합니다.
2. P 버튼을 눌러 'P'(주차)로 변속하십시오.
3. 시동 버튼을 한번 더 누르십시오. 시동이 꺼집니다.

### 시동 버튼을 한 번 더 누르십시오

버튼 시동 장치에 문제가 있어 시동이 걸리지 않았을 때 시동 버튼을 한 번 더 누르면 시동을 걸 수 있음을 알리기 위해 이 경고문이 잠시 동안 표시됩니다. 버튼 시동 장치가 정상적으로 작동하거나 도난 경보 장치가 경계 상태가 되면 경고문은 표시되지 않습니다.

시동 버튼을 누를 때마다 이 경고문이 지속해서 표시되면 당사 직영 하이테크센터나 블루핸즈에서 점검을 받으십시오.

### P 단에서 시동을 거십시오

기어가 'P'(주차)가 아닌 상태에서 시동 버튼을 누르면 이 경고문이 몇 초 동안 표시됩니다.

'P'(주차) 상태에서 시동 버튼을 누르십시오.

### 제동 스위치의 퓨즈를 점검하십시오

제동 스위치의 퓨즈가 단선되었을 때 이 경고문이 잠시 동안 표시됩니다. 제동 스위치의 퓨즈를 교체하십시오. 이 경고문이 표시되면 브레이크 페달을 밟고 시동 버튼을 눌러도 시동이 걸리지 않습니다. 즉시 퓨즈 교체가 어려운 경우에는 시동 버튼을 한 번 눌러 'ACC' 상태가 되게 한 후, 시동 버튼을 다시 10초 동안 누르면 시동을 걸 수 있습니다.

### 스마트 키 시스템을 점검하십시오

스마트 키 시스템에 이상이 있으면 이 경고문이 표시됩니다. 당사 직영 하이테크센터나 블루핸즈에서 점검을 받으십시오.

### 엔진 정지 상태에서 전기장치 사용 시 배터리가 소모될 수 있습니다

사양 적용 시

블랙박스와 같은 외부 전기 장치를 장착하였을 때 주차 중 과다 전류에 의한 배터리 방전 위험이 감지되면 이 경고문이 표시됩니다. 공회전 제한 시스템 등 일부 시스템이 제한되고 배터리가 방전될 수 있으니 주의하십시오. 외부 전기 장치를 제거해도 경고문이 계속 나타나면 당사 직영 하이테크센터나 블루핸즈에서 점검을 받으십시오.

### 시동을 유지하려면 디지털 키를 무선 충전기에 올려놓으십시오

사양 적용 시

원격으로 시동을 건 상태에서 디지털 키로 도어를 잠금 해제한 후 도어를 열면 이 경고문이 표시됩니다.

이 경고문이 표시되는 동안에는 시동이 켜져 있어도 차량 주행을 할 수 없으며, 시간이 지나면 원격 시동이 꺼집니다.

경고문에 따라 등록된 디지털 키를 무선 충전기 위에 올려놓으십시오. 경고문이 사라지면 시동이 유지되고, 차량을 주행할 수 있습니다.

### 디지털 키를 이용해 차량의 전원이나 시동을 켜 놓은 상태입니다

사양 적용 시

디지털 키로 시동을 'ON' 한 후 운전석 안전벨트를 착용하지 않은 상태에서 운전석 도어가 열리면 이 경고문이 잠시 동안 표시됩니다. 경고문 표시 이후 도어가 닫힐 때 경고음도 울립니다. 디지털 키로 시동을 걸었기 때문에 시동을 끌 경우 주변에 스마트 키 또는 디지털 키가 없으면 다시 시동을 걸기 어려울 수 있으니 주의하십시오.

### 등록된 디지털 키를 무선 충전기에 올려놓고 시동 버튼을 누르십시오

사양 적용 시

디지털 키가 등록되어 있는 차량에서 디지털 키로 출입한 후, 버튼을 눌렀을 때 차 안에 스마트 키가 없거나 인식되지 않거나 무선 충전기 위에 등록된 디지털 키를 올려놓지 않으면 이 경고문이 표시됩니다. 표시창에 이 경고문이 표시된 후 '스마트 키로 시동 버튼을 직접 누르십시오' 경고문이 잠시 동안 표시됩니다.

### 사용자 인증 시스템을 점검하십시오

사양 적용 시

디지털 키 시스템에 이상이 있으면 이 경고문이 표시됩니다. 가까운 당사 직영 하이테크센터나 블루핸즈에서 점검을 받으십시오.

### 유리창, 도어, 후드, 테일게이트 열림



유리창, 도어, 후드 또는 트렁크가 열리면 열린 부분이 이미지로 표시됩니다.

**경고**

- 주행 전에 모든 도어, 후드, 트렁크가 완전히 닫히고 열림 표시가 없어졌는지 반드시 확인한 후 출발하십시오
- 차에서 내릴 때는 모든 유리창, 도어, 후드, 트렁크를 완전히 닫고 잠그십시오.

### 선루프 열림

사양 적용 시



선루프가 열린 상태에서 시동을 끄면 선루프 위치가 이미지로 표시됩니다.

### 라이트 모드

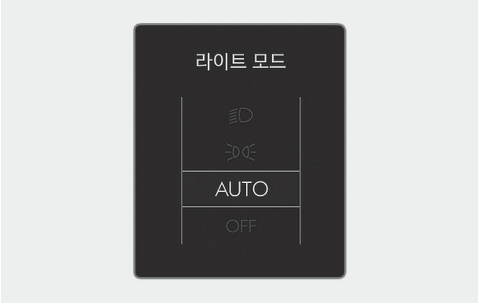


조명 스위치를 조작하면 선택된 모드가 표시됩니다.

인포테인먼트 시스템의 홈 화면에서 **설정** > **차량** > **클러스터** > **표시 정보**를 차례로 선택한 후 **와이퍼/라이트 모드 표시**를 차례로 선택하십시오. 라이트 모드 표시 여부를 설정할 수 있습니다.

### 와이퍼 모드




와이퍼 스위치를 조작하면 선택된 모드가 표시됩니다.

인포테인먼트 시스템의 홈 화면에서 **설정** > **차량** > **클러스터** > **표시 정보**를 차례로 선택한 후 **와이퍼/라이트 모드 표시**를 차례로 선택하십시오. 와이퍼 모드 표시 여부를 설정할 수 있습니다.

#### 알아두기

인포테인먼트 시스템은 업데이트로 변경될 수 있습니다. 자세한 내용은 인포테인먼트 시스템 또는 간편 설명서의 웹 매뉴얼을 참고하십시오.

### 타이어 공기압이 낮습니다

A타입




B타입



시동 'ON' 상태에서 타이어 공기압이 일정량 이하이면 이 경고문과 함께 공기압이 낮은 타이어 위치가 이미지로 표시됩니다.

자세한 내용은 8장 내 '**타이어 공기압 경보 시스템 (TPMS)**'을 참고하십시오.

### 워셔액을 보충하십시오.

사양 적용 시

워셔액이 부족하면 이 경고문이 표시됩니다. 즉시 워셔액을 보충하십시오.

### 연료가 부족합니다

연료가 부족하면 이 경고문이 표시됩니다.

경고문이 표시되면 즉시 연료를 보충하십시오.

연료가 완전히 소모된 상태로 주행하면 엔진 및 연료 장치가 고장 날 수 있습니다.

### 엔진이 과열되었습니다

냉각수 온도가 적정 범위를 벗어나면 이 경고문이 표시됩니다. 엔진 과열의 가능성이 있으므로 주행을 중지하고 당사 직영 하이테크센터나 블루핸즈에서 점검을 받으십시오.

### 방향지시등을 점검하십시오

사양 적용 시

방향지시등에 이상이 있거나 규격에 맞지 않는 타입이나 용량의 전구로 교체된 경우 이 경고문이 표시됩니다. 당사 직영 하이테크센터나 블루핸즈에서 정비를 받으십시오.

### 헤드램프 LED를 점검하십시오

사양 적용 시

LED 타입 전조등에 이상이 있거나 규격에 맞지 않는 타입이나 용량의 전구로 교체된 경우 이 경고문이 표시됩니다. 당사 직영 하이테크센터나 블루핸즈에서 정비를 받으십시오.

### 가상 엔진 사운드 시스템을 점검하십시오

가상 엔진 사운드 시스템에 이상이 있으면 경고문이 표시됩니다. 이 경우 가까운 당사 직영 하이테크센터나 블루핸즈에서 정비를 받으십시오.

### 하이브리드 시스템을 점검하십시오

하이브리드 제어 시스템과 관련된 센서의 고장이나 액츄에이터, 컴퓨터 등에 이상이 있을 때 경고문이 표시됩니다. 가까운 당사 직영 하이테크센터나 블루핸즈에서 정비를 받으십시오.

### 하이브리드 시스템 점검! 정차 후 시동을 끄십시오

하이브리드 시스템에 문제가 있을 경우, 표시창에 경고문이 표시됩니다. 또한 시스템 문제가 해결되기 전까지 경고음이 약 10초 동안 울립니다. 가까운 당사 직영 하이테크센터나 블루핸즈에서 정비를 받으십시오.

### 하이브리드 시스템 점검! 시동을 걸지 마십시오

시동이 걸리지 않고 SOC(구동용 배터리 충전계)가 매우 낮은 경우, 경고음이 한번 울리고 경고문이 표시됩니다. 가까운 당사 직영 하이테크센터나 블루핸즈에서 정비를 받으십시오.

### 전원공급장치 점검! 안전한 곳에 정차하십시오

하이브리드 전원 공급 시스템에 고장이 났거나 이상이 있으면 경고문이 표시됩니다. 이 경우 차량을 안전한 곳에 정차시킨 후 차량을 견인하여 당사 직영 하이테크센터나 블루핸즈에서 정비를 받으십시오.

### 배터리 충전을 위해 정차하십시오

고전압 배터리 충전량(SOC) 표시계가 매우 낮을 경우 표시됩니다. 하이브리드 배터리 충전을 위해 차량을 안전한 곳에 정차한 후 'P'(주차)단으로 변속하십시오.

### 배터리 시스템 냉각수를 보충하십시오

하이브리드 시스템 관련 하드웨어를 보호하는 냉각수가 부족할 경우 표시됩니다. 경고문이 표시되면 주행을 중지하고 냉각수량을 확인하시기 바랍니다. 장시간 냉각수가 부족한 상태에서 주행하면 하이브리드 시스템에 심각한 영향을 줄 수 있으며 주행이 불가한 상태가 될 수 있습니다.

### 브레이크 시스템 점검! 안전한 곳에 정차 하십시오

브레이크 시스템에 이상이 발생된 경우 경고문이 표시됩니다. 이 경우 차량을 안전한 곳에 정차시킨 후 차량을 견인하여 가까운 당사 직영 하이테크센터나 블루핸즈에서 정비를 받으십시오.

### 브레이크를 점검하십시오

브레이크 기능에 이상이 발생되어 브레이크 성능이 떨어지거나 회생 제동이 정상적으로 작동하지 않을 경우 경고문이 표시됩니다. 이 경우 정상 상태보다 브레이크 페달 조작량이 길어질 수 있으며, 제동 거리가 길어질 수 있습니다.

**주의**

경고문이 표시된 상태로 운전을 삼가고 즉시 가까운 당사 직영 하이테크센터나 블루핸즈에서 정비를 받으십시오.

### 12 V 배터리 방전 경고! 시동을 거십시오

엔진에 시동이 걸리지 않은 상태에서 시동 버튼을 장시간 'ACC' 나 'ON' 위치에 두면 배터리가 방전됩니다. 시동을 걸어 12 V 배터리의 방전을 방지하십시오.

### 지능형 공기유동 제어기를 점검하십시오

경고문은 다음과 같은 조건에서 뜹니다.

- 플랩 고장이 감지되었을 때
- 컨트롤러 고장이 감지되었을 때

**주의**

겨울철 플랩 동결 조건에서는 지능형 공기유동 제어기(AAF)가 고장이 아닌 경우에도 경고문이 표시 될 수 있으므로 플랩의 동결 상태나 이물질 등을 확인하십시오.

### 배터리를 점검하십시오.

사양 적용 시

12 V 리튬 보조 배터리에 높은 온도나 과충전 등의 이상이 감지될 경우 이 경고문이 표시됩니다. 당사 직영 하이테크센터나 블루핸즈에서 정비를 받으십시오.

# 클러스터 표시창

## 알아두기

차량에 적용된 사양에 따라 클러스터에 표시되는 내용이 취급설명서와 다를 수 있습니다.

## 클러스터 메뉴 설정

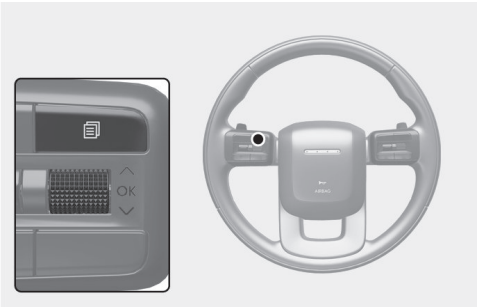


### 스위치 작동 방법

| 스위치 | 조작 방식 | 동작 |
|---|---|---|
| (모드) | 짧게 누름 | 뷰 모드 변경 |
| ∧, ∨ (상, 하) | 짧게 누름 | 유틸리티 정보 탐색 |
| OK (확인) | 짧게 누름 | 화면에 표시된 부가 기능 실행 |
| | 길게 누름 | • 도움말 팝업 표시<br>• 일부 메뉴 정보 초기화 |

## 클러스터 표시창 정보

| 항목 | 설명 |
|---|---|
| 주행 보조 뷰 | 운전자 보조 시스템 작동 관련 정보 표시 |
| 내비게이션 뷰 | 내비게이션 작동 관련 정보 표시 |
| 유틸리티 정보 뷰 | 주행 정보, 통합 경고등 등의 차량 기본 정보 표시 |

### 주행 보조 뷰



주행 보조 뷰를 선택하면 스마트 크루즈 컨트롤, 차로 유지 보조, 고속도로 주행 보조의 작동 상태가 표시됩니다. 자세한 내용은 7장 내 각 항목을 참고하십시오.

### 내비게이션 뷰

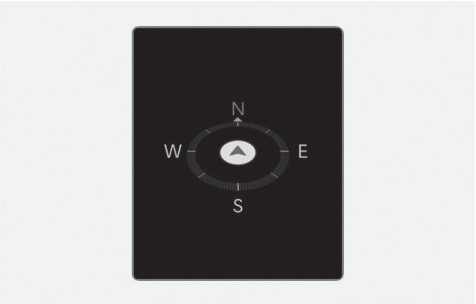


내비게이션과 연동된 정보를 표시합니다.

### 유틸리티 정보 뷰

유틸리티 정보를 전환하려면 ∧/∨ 레버를 위나 아래로 미십시오. 다음과 같은 화면이 순서대로 전환됩니다.

#### *현 주행 정보*




현재 주행 사이클의 주행 거리, 주행 시간, 연비가 표시됩니다. 시동을 끄고 운전석 도어를 열거나 3분이 지나고 시동을 다시 걸면 정보가 자동으로 초기화됩니다.

### *주유 후 정보*




주유 이후의 주행 거리, 주행 시간, 주행 연비가 표시됩니다.
정보를 초기화하려면 스티어링 휠의 **OK** 버튼을 길게 누르십시오.

### *누적 정보*




수동으로 정보를 초기화한 이후의 누적 주행 거리, 주행 시간, 주행 연비가 표시됩니다.
정보를 초기화하려면 스티어링 휠의 **OK** 버튼을 길게 누르십시오.

### *냉각수 수온계*




냉각수의 온도를 나타냅니다.
수온계의 표시가 정상범위(C와 H 사이)를 벗어나지 않도록 하십시오.
엔진 오버히트가 발생 되었을 경우 (적색) 경고등이 켜집니다.

**경고**

수온계의 표시가 'H' 부위를 나타내고 있을 경우는 엔진 오버히트의 가능성이 있습니다.

### *타이어 공기압*




각 타이어의 공기압 수치 및 저압 상태 정보가 표시됩니다.
자세한 내용은 8장 내 '**타이어 공기압 경보 시스템 (TPMS)**'를 참고하십시오.

### *하이브리드 에너지 흐름도*




차량 주행 상태에 따른 하이브리드 시스템의 동력 전달 상태, 출발과 가속시, 정속 주행시, 감속시 등 각 영역별 엔진 상태를 표시합니다.
자세한 내용은 0장 내 '**하이브리드 운전 시스템**'를 참고하십시오.

*4륜구동 배분*

사양 적용 시



자동 4륜구동 모드가 작동하면 전륜과 후륜의 구동력 배분 상태를 알려주는 화면이 표시됩니다.
자세한 내용은 6장 내 '**통합 주행 모드 시스템 (AWD)**'를 참고하십시오.

**경고**

주행 중에는 설정을 변경하지 마십시오. 주의력이 떨어져 사고가 날 수 있습니다.

*서비스 메시지*

통합 경고등 정보가 표시됩니다.

### 기타 정보 표시

*주행 정보*




시동을 건 후 시동을 끄면 주행 정보가 4초 동안 표시됩니다.




수동 속도 제한 보조, 스마트 크루즈 컨트롤, 차로 유지 보조, 고속도로 주행 보조의 작동 상태가 표시됩니다.

# 인포테인먼트 시스템 차량 설정

인포테인먼트 시스템의 **차량 설정** 메뉴에서 차량에서 표시하거나 안내할 항목을 설정할 수 있습니다. 차량에 적용된 사양에 따라 설정 가능한 항목이 다를 수 있습니다.

**차량 설정 항목**

- 운전자 보조
- 드라이브 모드
- 하이패스
- 공조
- 시트
- 라이트
- 도어
- 디지털 키
- 편의

**경고**

주행 중에는 설정을 변경하지 마십시오. 주의력이 떨어져 사고가 날 수 있습니다.

## 차량 설정하기

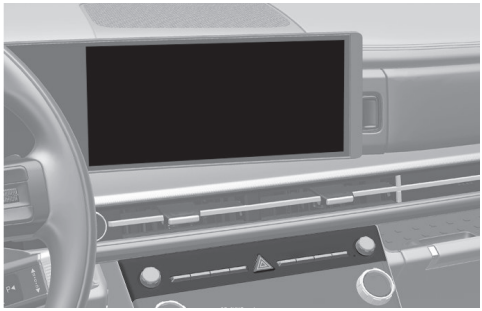

**설정** > **차량**을 차례로 선택한 후 원하는 항목의 설정을 변경하십시오.

**알아두기**

인포테인먼트 시스템은 업데이트로 변경될 수 있습니다. 자세한 내용은 인포테인먼트 시스템 또는 간편 설명서의 웹 매뉴얼을 참고하십시오.

# 6. 편의 장치

## 스마트 키

### 스마트 키 사용 방법

A타입

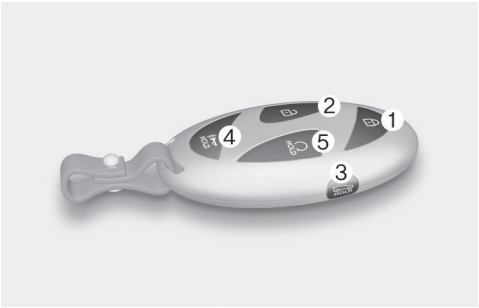


B타입

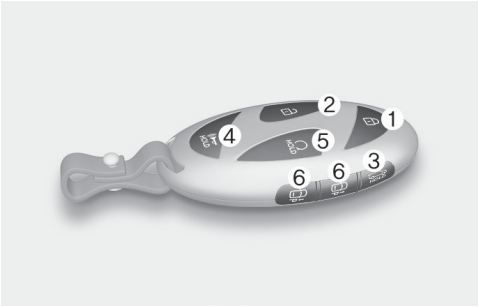


스마트 키는 휴대만으로 도어(테일게이트 포함)를 잠그거나 열고, 엔진 시동을 걸 수 있도록 고안된 장치입니다.

#### 도어 잠금(1)



1 모든 도어(후드 및 테일게이트 포함)를 닫으십시오.
2 스마트 키의 도어 잠금 버튼(1)을 누르십시오.
   • 도어 잠금 버튼(1)을 누르면 도어가 잠깁니다. 이 때 비상 경고등이 1회 깜빡이고 알림음이 울립니다.

- 스마트 키를 휴대한 상태로 앞좌석 바깥쪽 도어 핸들의 잠금 센서부를 터치하면 모든 도어가 잠금 상태가 됩니다.

3 도어의 바깥쪽 도어 핸들을 잡아 당겨 잠겼는지 확인하십시오.

## 알아두기

- 인포테인먼트 시스템에서 **설정** > **차량** > **편의** > **웰컴 미러/라이트** > **도어 잠금 해제 시**를 선택하면 도어를 잠글 때 사이드 미러도 동시에 접힙니다.

  자세한 내용은 5장 내 '**미러**'를 참고하십시오.
- 차량의 도어 잠금/잠금 해제 장치는 스마트 키가 앞좌석 도어의 바깥쪽 도어 핸들과 1 m 이내에 있어야 작동합니다.
- 다음 상황에서 도어 잠금/잠금 해제 버튼을 누르거나 도어 잠금 센서부를 터치해 도어 잠금을 시도하면, 경고음이 잠시 울리면서 도어가 잠기지 않습니다.
  - 스마트 키가 차 안에 있을 때
  - 시동 'ACC' 또는 'ON' 상태일 때
  - 하나 이상의 도어가 열려 있을 때

### 도어 잠금 해제(2)(세이프티 언락 기능 설정 시)

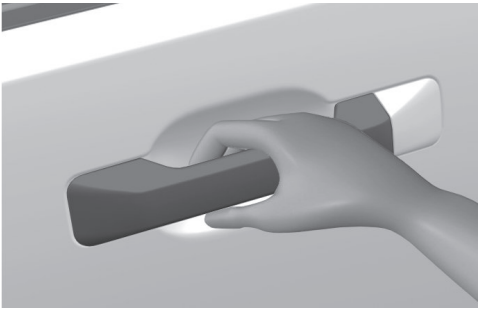

1 모든 도어가 잠금 상태일 때 스마트 키를 휴대하고 앞좌석 도어의 바깥쪽 도어 핸들 안쪽에 있는 도어 잠금 해제 센서부를 터치하거나 스마트 키의 도어 잠금 해제 버튼(2)을 누르십시오.

2 운전석 도어가 잠금 해제 상태가 됐는지 확인하십시오.

3 4초 이내에 다시 한 번 도어 잠금 해제 센서부를 터치하거나 스마트 키의 도어 잠금 해제 버튼(2)을 누르면 도어가 잠금 해제됩니다. 이 때 비상 경고등이 2회 깜빡이고 알림음이 울립니다.

### 도어 잠금 해제(2)(세이프티 언락 기능 해제 시)

1 모든 도어가 잠금 상태일 때 스마트 키를 휴대하고 앞좌석 도어의 바깥쪽 도어 핸들 안쪽에 있는 도어 잠금 해제 센서부를 터치하거나 스마트 키의 도어 잠금 해제 버튼(2)을 누르십시오.

2 모든 도어가 잠금 해제 상태가 됐는지 확인하십시오. 이 때 비상 경고등이 2회 깜빡이고 알림음이 울립니다.

## 알아두기

- 세이프티 언락 기능을 설정하거나 해제하려면 인포테인먼트 시스템에서 **설정** > **차량** > **도어** > **2회 눌러 전체 잠금 해제**를 선택하거나 선택을 해제하십시오.
- 인포테인먼트 시스템에서 **설정** > **차량** > **라이트** > **웰컴 미러/라이트** > **도어 잠금 해제 시**를 선택하면 도어를 잠글 때 실외 미러도 동시에 접힙니다. 자세한 내용은 5장 내 '**실외 미러**'를 참고하십시오.
- 차량의 도어 잠금/잠금 해제 장치는 스마트 키가 앞좌석 도어의 바깥쪽 도어 핸들과 1 m 이내에 있어야 작동합니다.
- 도어 잠금을 해제한 후 30초 이내에 도어를 열지 않으면 다시 잠깁니다.
- 인포테인먼트 시스템은 업데이트로 변경될 수 있습니다. 자세한 내용은 인포테인먼트 시스템 또는 간편 설명서의 웹 매뉴얼을 참고하십시오.

### *도어 잠금/잠금 해제 방지 기능 설정하기*

세차나 폭우 시 도어 손잡이 센서 인식으로 도어가 잠금 또는 잠금 해제될 수 있습니다.

위와 같은 상황을 방지하려면 스마트 키의 잠금 버튼(1)을 누른 상태에서 잠금 해제 버튼(2)을 약 4초 이상 길게 누르십시오. 비상 경고등이 4회 깜빡입니다.

도어 잠금/잠금 방지 기능이 설정되면 스마트 키를 휴대해도 도어 핸들 센서를 이용한 도어 잠금/잠금 해제를 할 수 없습니다.

설정을 해제하려면 스마트 키의 잠금 버튼(1) 또는 잠금 해제 버튼(2)을 누르십시오.

## 알아두기

- 세차나 우천 시 터치 센서의 오작동을 최소화하기 위해 터치 센서 감도가 둔감해질 수 있으며 이는 고장이 아닙니다.
- 다음과 같은 경우에는 도어 핸들 센서 인식으로 도어 잠금/잠금 해제가 안 될 수 있습니다.
  - 장갑을 착용한 경우
  - 갑작스럽게 도어에 접근하여 센서를 터치할 경우

### 스마트 키 리마인더

차 안에 스마트 키가 있고 도어가 열린 상태에서 차 안의 중앙 도어 잠금/잠금 해제 버튼으로 도어를 잠글 경우 도어는 잠기지 않고 다시 해제됩니다.

### 테일게이트 열림/닫힘(3)

스마트 키의 테일게이트 열림/닫힘 버튼(3)을 1초 이상 길게 누르십시오. 테일게이트가 열리고, 비상 경고등이 2회 깜빡입니다.

- 또는 스마트 키를 휴대하고 테일게이트 열림/닫힘 버튼(실외)을 누르십시오.

열린 테일게이트를 닫으려면 스마트 키의 테일게이트 열림/닫힘 버튼(3)을 1초 이상 길게 누르십시오.

- 또는 스마트 키를 휴대하고 테일게이트 열림/닫힘 버튼(내부)을 누르십시오.

## 알아두기

- 테일게이트 잠금 해제 장치는 스마트 키가 테일게이트와 1 m 이내 있어야 작동합니다.
- 테일게이트가 닫히는 도중에 버튼에서 손을 떼면, 작동을 멈추고 약 5초 동안 경고음이 울립니다.
- 테일게이트를 열거나 닫는 방법에 대한 자세한 내용은 5장 내 '**파워 테일게이트**'를 참고하십시오.

### 비상 경보(알람)(4)

비상 경보 버튼을 1초 이상 길게 누르면 비상 경고등 및 경보음이 약 30초 동안 작동합니다.

스마트 키 버튼 중 하나를 누르면 작동이 멈춥니다.

### 스마트 키 원격 시동(5)

1 차량과 10 m 이내에서 스마트 키의 도어 잠금 버튼(1)을 누르십시오.
2 4초 이내에 원격 시동 버튼(5)을 2초 이상 누르십시오. 시동이 걸리고, 비상 경고등이 깜빡입니다.
3 시동을 끄려면 원격 시동 버튼(5)을 누르십시오.

- 기어가 'P'(주차) 위치에 있을 때 원격으로 시동을 걸 수 있습니다.
- 원격으로 시동이 걸린 상태에서 스마트 키를 휴대하지 않고 차량에 탑승하면 '**시동을 유지하려면 스마트 키를 소지하십시오**'가 표시됩니다.
- 원격으로 시동을 건 후 10분 이내에 차량에 탑승하지 않으면 자동으로 시동이 꺼집니다.
- 작동 가능 거리(약 10 m)를 벗어나면 스마트 키 원격 시동이 작동하지 않을 수 있습니다.
- 후드 또는 테일게이트가 열려 있으면 원격으로 시동을 걸 수 없습니다.
- 장시간 동안 엔진을 공회전시키지 마십시오.

### 전진/후진 버튼(6)

원격으로 차량을 전진 또는 후진하려면 스마트 키의 전진 또는 후진 버튼을 누르십시오. 단, 차량이 원격 스마트 주차 보조 시스템을 지원하고 있어야 합니다.

자세한 내용은 7장 내 '**원격 스마트 주차 보조 (RSPA)**'를 참고하십시오.

#### 주의

스마트 키는 다음과 같은 경우에 작동하지 않을 수 있습니다.

- 작동 가능 거리(약 10 m 내외)를 벗어났을 때
- 스마트 키의 건전지가 약할 때
- 다른 차나 물건에 가려 전파 방해받을 때
- 날씨가 매우 추울 때

### 엔진 시동

스마트 키를 휴대하거나 차 안에 둔 상태에서는 시동을 걸 수 있습니다.

자세한 내용은 6장 내 '**시동 버튼**'을 참고하십시오.

#### 경고

- 스마트 키가 차 안에 있는 상태에서 시동 버튼을 눌러 시동을 걸거나 도어 잠금 버튼을 누르면 모든 도어가 잠길 수 있습니다. 그러므로 차량 시스템을 모르는 사람이나 어린이들을 혼자 차 안에 남겨 두지 마십시오. 잘못 조작하여 예기치 못한 사고가 발생할 수 있습니다.
- 차에서 벗어날 때는 반드시 스마트 키를 휴대하십시오.

## 스마트 키 사용 시 주의 사항

- 스마트 키를 사용할 때 다음 사항을 주의하십시오.
  1 모든 도어가 닫힌 상태에서만 스마트 키를 사용하여 도어 잠금/잠금 해제를 할 수 있습니다.
  2 차량 근처에 스마트 키를 두면 차량 배터리가 방전될 수 있으므로 항상 휴대하십시오.
- 스마트 키가 없으면 시동을 걸 수 없으므로 항상 휴대하십시오. 스마트 키를 분실했을 경우에는 차를 가까운 당사 직영 하이테크센터나 블루핸즈로 견인하여 조치를 받으십시오.
- 스마트 키는 완전 방수가 되지 않기 때문에 내부에 습기가 차거나 음료수 등의 액체가 유입되지 않도록 하십시오. 또한 가열하는 등 부적절한 취급을 삼가십시오. 내부 회로가 손상되어 스마트 키가 오작동할 수 있으며, 이 경우에는 보증수리를 받을 수 없습니다.
- 임의의 액세서리를 단 스마트 키를 주머니, 가방 등에 보관하면 액세서리에 의해 스마트 키 버튼이 눌러질 수 있으므로 주의하십시오.

- 다음과 같은 상황에서는 스마트 키에서 나오는 주파수대와 다른 주파수가 혼선되어 스마트 기능(엔진 시동, 도어 잠금/잠금 해제 기능)이 작동하지 않거나 스마트 키의 작동 거리가 변할 수 있습니다.
  - 경찰서, 관공서, 방송국, 군부대, 송신탑, 공항, 항구 근처 등에 있을 때
  - 무전기, 휴대전화, 휴대용 충전기 및 전열 장치와 같은 이동 송수신 시스템과 함께 스마트 키를 지녔을 때
  - 근처에 있는 다른 차에서 스마트 키를 작동하고 있을 때
  - 다용도 소켓에 외부기기를 연결하고 스마트 키를 외부기기 근처에 놓을 때

  이런 경우에는 비상 키를 사용하여 도어를 잠금/잠금 해제하십시오. 또한 스마트 키를 휴대하거나 차 안에 둔 상태에서도 시동이 걸리지 않는 경우에는 스마트 키로 시동 버튼을 직접 누르십시오. 그래도 시동이 걸리지 않을 경우에는 당사 직영 하이테크센터나 블루핸즈에 문의하신 후 점검 및 정비를 받으십시오.
- 스마트 키를 골프 가방 등 금속성 물체 근처에 두지 마십시오. 금속성 물체 근처에 있으면 다음과 같은 상황이 발생할 수 있습니다.
  - 도어 잠금/잠금 해제 및 엔진 시동 기능이 작동하지 않음
  - 스마트 키를 짐칸에 넣은 상태로 테일게이트 닫힘
- 지갑에 카드 타입 스마트 키를 신용카드와 같이 보관하지 마십시오. 스마트 키가 작동하지 않을 수 있습니다.
- 차 안 일부 영역에서 스마트 키가 인식되지 않을 수 있습니다. 이런 경우에는 스마트 키를 다른 곳으로 옮겨 시동 걸기를 시도하거나 스마트 키로 시동 버튼을 직접 눌러 시동을 거십시오.
- 스마트 키가 일정 시간 움직임이 없을 경우 스마트 키 작동을 위한 감지 기능이 일시 중지될 수 있습니다. 이때 스마트 키를 들어 올리면 다시 감지 기능이 작동합니다.
- 스마트 키에 문제가 있을 때는 비상 키를 이용하여 도어를 여닫고 시동을 걸고자 할 때는 반드시 스마트 키로 시동 버튼을 직접 눌러 시동을 거십시오. 가능한 한 빨리 당사 직영 하이테크센터나 블루핸즈에서 점검을 받으십시오.
- 스마트 키는 한 차에 최대 2개까지 입력할 수 있습니다. 만약 키를 분실한 경우에는 차의 도난 방지 및 만일을 대비하여 나머지 키를 가지고 가까운 당사 직영 하이테크센터나 블루핸즈에서 조치를 받으십시오.
- 비상 키는 스마트 키와 분리되어 있으며 별도로 제공됩니다. 방전 등 비상 상황에 대비하여 항상 비상 키를 가지고 다니십시오.
  - 스마트 키를 금속성 물체(골프 가방, 금속 케이스등) 근처에 두지 마십시오.
  - 스마트 키가 금속성 물체와 가까이 있을 경우 도어의 잠금/잠금 해제 및 시동 불량이 발생할 수 있습니다.
  - 스마트 키를 금속성 물체 가까이에 두고 테일게이트에 넣은 후 닫을 경우 테일게이트가 잠길 수 있습니다.
  - 지갑에 카드타입 스마트 키를 일부 신용카드와 같이 둘 경우 정상적인 작동이 되지 않을 수 있습니다.

## 건전지 교체 방법

건전지는 보통 몇 년 동안 사용이 가능하나 리모컨의 작동 상태에 따라서 필요할 때 건전지를 교체하십시오.

1 부드러운 천을 홈(1)에 대고 드라이버(-)를 홈에 넣어 스마트 키 커버를 분리하십시오.

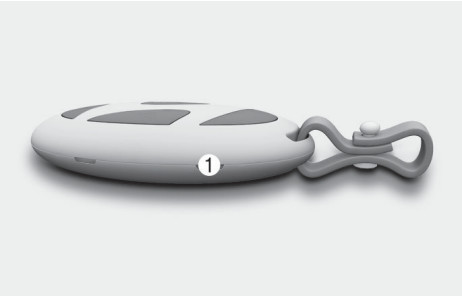


2 오래된 건전지를 제거하고 +/-극을 확인하여 새 건전지를 바르게 삽입하십시오. 극성이 맞지 않게 삽입하면 배터리가 방전되어 스마트 키를 사용할 수 없습니다.

(건전지 규격 및 개수: CR2450 X 1개)

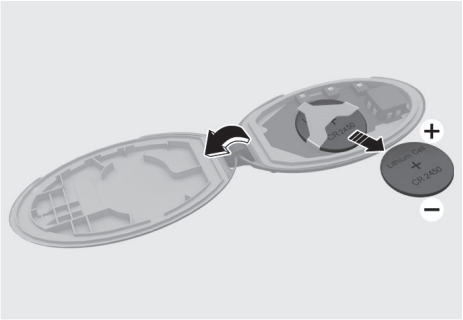


3 조립은 분해의 역순으로 하십시오.

건전지를 교체한 후에는 반드시 스마트 키가 정상적으로 작동하는지 확인하십시오.

## 경고

스마트 키용 리튬 건전지(동전형 건전지)는 반드시 유아나 어린이 손이 닿지 않는 곳에 보관하십시오. 리튬 건전지를 삼키면 2시간 안에 심각한 또는 치명적인 신체 손상이 발생할 수 있습니다. 만약 건전지를 삼켰거나 몸 속에 들어갔을 것으로 판단되면 즉시 의사의 진료를 받으십시오.

## 주의

- 스마트 키 내부의 회로는 정전기 등에 약하므로 건전지 교체에 자신이 없다면 당사 직영 하이테크센터나 블루핸즈에서 점검 및 교체를 하십시오.
- 사용에 적합한 규격 건전지를 사용하십시오. 비규격 건전지를 사용할 경우 건전지의 접촉 불량으로 스마트 키가 간헐적으로 잘못 작동할 수 있습니다.
- 스마트 키는 완전 방수가 되지 않기 때문에 내부에 습기가 차거나 음료수 등의 액체가 유입되지 않도록 하십시오. 또한 가열하는 등 부적절한 취급을 삼가십시오. 내부 회로가 손상되어 스마트 키가 오작동할 수 있으며, 이 경우에는 보증수리를 받을 수 없습니다.
- 건전지를 폐기할 때는 환경과 사람의 건강을 위해 올바른 방법으로 분리하여 처리하십시오.

# 이모빌라이저 시스템

이모빌라이저 시스템은 허용된 키 외에는 시동이 걸리지 않도록 고안된 차량 도난 방지 시스템입니다. 차량에 입력된 암호와 키에 입력된 암호가 일치해야만 시동이 걸리므로, 복제 키를 사용하면 시동이 걸리지 않습니다.

## 알아두기

**이모빌라이저 시스템(Immobilizer system)**

차량 도난 방지를 위해 시동 키의 전자 신호를 감지하여 시동이 걸리거나 걸리지 않게 하는 장치입니다.

## 주의

- 키를 차 안에 둔 채로 도어를 잠그지 않도록 주의하십시오.
- 복제 키를 사용하면 시동이 걸리지 않습니다.
- 키를 떨어뜨리거나 키에 충격을 주면 키에 내장된 전자 장치가 손상을 입어 시동이 걸리지 않을 수 있으므로 주의하십시오.
- 키를 더 필요로 하거나 분실했을 때는 새로 등록할 수 있습니다.
  새로 등록할 때는 등록 장비를 이용해야 하므로 당사 직영 하이테크센터나 블루핸즈로 문의하십시오.
- 이모빌라이저 시스템이 장착된 차에는 시중에서 파는 무선 시동 장치를 장착하지 마십시오.
  장착할 때 차 시스템의 고장 원인이 될 수 있으며 차량 도난 방지 기능이 작동하지 않을 수 있습니다.

# 현대 디지털 키

사양 적용 시

현대 디지털 키는 스마트 키 없이 스마트폰 또는 카드 키로 차량 도어, 테일게이트를 잠그거나 열고, 시동을 거는 등 운전자에게 편의를 제공하는 시스템입니다.

## 디지털 키 (스마트폰)

### 알아두기

- 현대 디지털 키는 디지털 키 기능을 지원하는 스마트폰에서만 사용이 가능하며, 스마트폰의 디지털 키 기능은 스마트폰 제조사가 제공합니다.
- 사용 가능한 스마트폰 모델은 **현대자동차 홈페이지(www.hyundai.com)** > **고객 지원** > **사용설명서 다운로드** > **대분류(현대 디지털 키)**에서 확인할 수있습니다.
- 차량에서 서비스 제공 여부에 따라 일부 기능은 작동하지 않을 수 있습니다.
- 디지털 키 기능에 대한 안내는 **현대자동차 홈페이지(www.hyundai.com)** > **고객 지원** > **사용설명서 다운로드** > **대분류(현대 디지털 키)**에서 확인할 수 있습니다.
- 디지털 키 제어기 업데이트 중에는 스마트 키, 지문 시동 기능이 일시적으로 동작하지 않을 수 있습니다. 이 때, 스마트 키의 도어 잠금/잠금 해제 버튼으로 작동이 가능합니다.

### 스마트폰 사전 설정하기

디지털 키(스마트폰)를 사용하기 위해서는 우선 블루링크 앱 설치, 회원 및 서비스 가입이 필요합니다.

### 알아두기

인포테인먼트 시스템은 업데이트로 변경될 수 있습니다. 자세한 내용은 인포테인먼트 시스템 또는 간편 설명서의 웹 매뉴얼을 참고하십시오.

### 스마트폰 등록하기

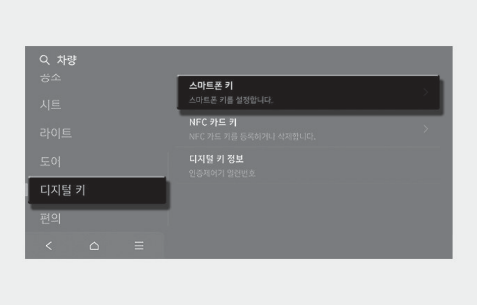

A타입

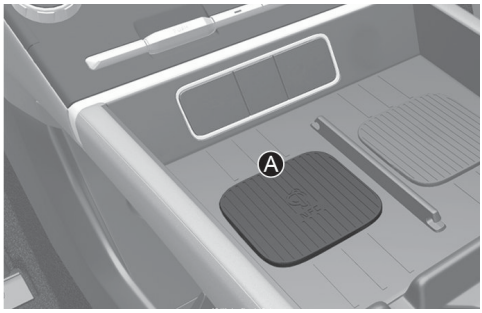


B타입

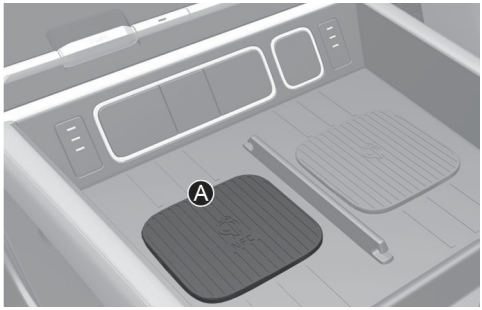


[A] 실내 인증 패드(무선 충전 패드)

1 스마트 키를 이용하여 차량 전원을 'ON' 한 후 스마트 키를 차량 실내에 두십시오.
2 인포테인먼트 시스템에서 **설정** > **차량** > **디지털 키** > **스마트폰 키** > **나의 스마트폰 키**를 선택하여 등록 화면으로 이동하십시오.
3 스마트폰에서 블루링크 앱의 **더보기(⋯) 메뉴** > **차량 디지털 키** > **등록하기**를 누른 후, 스마트폰 화면 안내에 따라 등록하십시오.
   - UWB 미지원 스마트폰의 경우, 실내 인증 패드(무선 충전 패드)[A]에 스마트폰의 뒷면이 아래로 가도록 올려 놓으십시오.
     - 삼성 스마트폰의 NFC 안테나 위치는 **설정 앱** > **연결** > **NFC 및 비접촉 결제 항목**에서 확인할 수 있습니다.
     - Apple iPhone의 NFC 안테나는 기기 후면 최상단[B], Apple Watch의 NFC 안테나는 화면 중앙[C]에 위치합니다.



- 스마트폰의 NFC 안테나 위치가 실내 인증 패드(무선 충전 패드)[A] 위에 접촉되도록 하십시오. 다만, 스마트폰의 NFC 안테나 위치가 스마트폰 기종별로 상이할 수 있으므로 상세 내용은 스마트폰 제조사에 문의하십시오.

• UWB 지원 스마트폰의 경우, 실내 인증 패드(무선 충전 패드)[A]에 스마트폰을 두지 않아도 차량 내에서 스마트폰을 휴대하고 있으면 무선으로 디지털 키 등록이 가능합니다.

4 차량 화면에서 **등록** 버튼을 눌러 등록을 시작합니다.

등록이 완료되면 차량의 인포테인먼트 시스템 화면에 등록 완료 상태가 표시됩니다.

## 알아두기

• 차량/스마트폰

차량 시스템에 등록된 디지털 키(스마트폰)가 있으면 스마트폰 키 화면에서는 **전체 삭제** 나의 스마트폰 키 화면에서는 **삭제**로 표시됩니다. 재등록을 원하는 경우 설명서 내 '**디지털 키(스마트폰) 삭제하기**'를 참고하여 삭제 후 등록하십시오.

• 아래의 경우 디지털 키를 등록하는 과정에서 취소될 수 있습니다.
  - 실내 인증 패드에서 스마트폰을 뗄 경우
  - 인포테인먼트 시스템 화면을 변경하는 경우
  - 차량 전원을 끌 경우
  - 차량 기어를 변경하는 경우

• 등록 시 실내에 스마트 키가 없으면 등록이 시작되지 않습니다.

• 일부 스마트폰의 경우, 스마트폰 내부 구조에 따라 실내 인증 패드(무선 충전 패드)[A]에서의 인식이 원활하지 않아 디지털 키 등록이 되지 않을 수 있습니다. 이 때는 스마트폰을 실내 인증 패드(무선 충전 패드)[A]의 좌/우측으로 이동하여 등록을 시도하십시오.

• UWB는 Ultra Wide Band의 약어로 초광대역 무선 통신 기술을 의미합니다.

• 스마트폰 무선충전 듀얼타입의 경우 좌측이 실내 인증 패드(무선 충전 패드)[A] 입니다.

## 디지털 키(스마트폰) 사용하기

### *터치 제어*

스마트폰을 차량 도어 손잡이에 터치하여 도어 잠금/잠금 해제가 가능하며, 차량 내 실내 인증 패드(무선 충전 패드)[A] 위에 올려놓고 시동을 걸 수 있습니다.

삼성 스마트폰

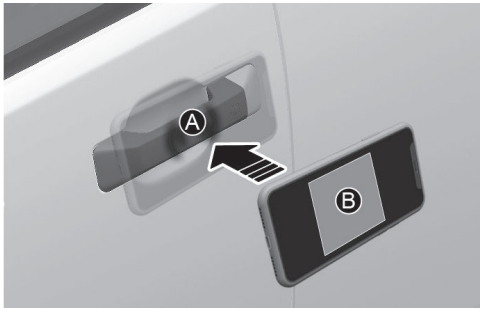


[A] 도어 핸들 인증 패드

[B] 스마트폰 뒷면에 있는 NFC 안테나(스마트폰 마다 위치 다름)

아이폰

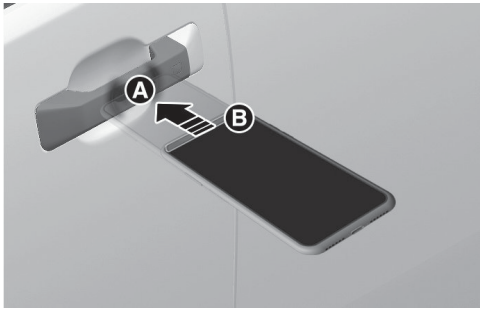


[A] 도어 핸들 인증 패드

[B] 기기 뒷면 최상단에 있는 NFC 안테나

NFC 안테나 위치가 스마트폰 기종별로 다를 수 있습니다. 자세한 내용은 스마트폰 제조사에 문의하십시오.

- 삼성 스마트폰의 NFC 안테나 위치는 **설정 앱** > **연결** > **NFC 및 비접촉 결제 항목**에서 확인할 수 있습니다.
- Apple iPhone의 NFC 안테나는 기기 뒷면 최상단[B], Apple Watch의 NFC 안테나는 화면 중앙[C]에 위치합니다.




- **도어 잠금/잠금 해제**

  UWB 미지원 스마트폰의 경우

  - 등록된 스마트폰의 뒷면에 있는 NFC 안테나를 운전석 또는 동승석 도어 핸들 인증 패드에 2초 이상 접촉하면 도어가 잠금 또는 잠금 해제 됩니다.
  - 세이프티 언락(2회 눌러 전체 잠금 해제)이 설정된 경우, 디지털 키(스마트폰 또는 NFC 카드)를 도어핸들 인증 패드에 접촉할 경우 운전석 도어만 잠금 해제됩니다. 이 상태에서 4초 이내에 한번 더 접촉하면 모든 도어가 잠금 해제됩니다.

  UWB 지원 스마트폰의 경우

  - 스마트폰을 휴대하고 도어 손잡이에 있는 도어 핸들 잠금/잠금 해제 센서부(음각)을 터치하면 도어가 잠금/잠금 해제 됩니다.

  도어 잠금 후 반드시 잠금 상태를 확인하십시오. 도어 잠금 해제 후, 30초 이내에 도어를 열지 않으면 다시 잠금 상태가 됩니다.

  디지털 키가 작동 안 된 경우, 스마트폰을 도어 핸들 인증 패드로부터 10 cm 이상 떨어뜨린 후 다시 접촉하십시오.

## 알아두기

다음과 같은 경우에 스마트폰 NFC 안테나를 도어 핸들 인증 패드에 터치하여 도어 잠금을 시도하면 경고음이 울리면서 도어 잠금이 되지 않습니다.

- 스마트 키를 차 안에 둔 상태
- 시동 'ACC' 또는 'ON' 상태
- 한 개 이상의 도어 또는 후드, 테일게이트가 열린 상태

- **차량 시동**

  UWB 미지원 스마트폰의 경우

  - 스마트폰의 NFC 안테나를 실내 인증 패드(무선 충전 패드)[A] 중앙에 올린 후 브레이크 페달을 밟고 시동 버튼을 눌러 시동을 거십시오.
  - 시동을 건 후에는 디지털 키(스마트폰)를 실내 인증 패드(무선 충전 패드)[A]에서 분리해도 됩니다.
  - 일부 스마트폰은 스마트폰 내부 구조에 따라 NFC 통신이 원활하지 않을 수 있습니다. 이때 스마트폰을 실내 인증 패드(무선 충전 패드)[A]의 좌측 또는 우측으로 움직여 동작하십시오.

  UWB 지원 스마트폰의 경우

  - 스마트폰을 차량 실내에 휴대한 상태에서 브레이크 페달을 밟고 시동 버튼을 누르십시오. 원격으로 시동을 걸려면 스마트폰 제조사에서 제공하는 앱을 사용하여 도어 잠금 버튼으로 차량을 잠그고, 4초 이내에 원격 시동 버튼을 누르십시오. 시동이 걸리고 비상 경고등이 깜빡입니다. 시동을 끄려면 원격 시동 버튼을 다시 누르십시오.

기본적인 차량 버튼 시동 방법은 6장 내 '**시동 버튼**'의 시동 버튼 내용을 참고하십시오.

- **테일게이트 작동**

  UWB 지원 스마트폰의 경우

  - 차량이 잠금 상태일 경우 디지털 키가 등록된 스마트폰을 휴대하고 테일게이트 열림 버튼을 누르면 테일게이트가 열립니다. '스마트 테일게이트'가 설정된 경우 디지털 키가 등록된 스마트폰을 휴대하고 테일게이트 뒤쪽 감지 영역에 3초 이상 머무르면 테일게이트가 자동으로 열립니다.

## 경고

테일게이트를 닫을 때 실내에 스마트폰이 있는지 확인하시기 바랍니다. 스마트폰을 차량 내에 두고 차량 잠금 상태에서 테일게이트를 닫거나 테일게이트 잠금 버튼으로 닫을 경우, 차량 외부에서 잠금 해제를 할 수 없을 수도 있습니다.

## 알아두기

공유 사용자의 디지털 키를 처음 사용하는 경우 작동 시간이 길어질 수 있습니다.

- 차량의 도어 잠금/잠금 해제가 작동할 때까지 도어 핸들 인증 패드에 디지털 키(스마트폰)를 계속 대십시오.
- 실내 인증 패드(무선 충전 패드)[A]에서 처음 사용하는 경우 최초 1회 시동이 실패할 수 있습니다.
- 공유 사용자의 디지털 키로 처음 잠금/잠금 해제가 작동하거나 시동을 건 이후에 차량에 공유 사용자의 디지털 키가 등록됩니다.

## 경고

등록된 스마트폰이 실내 인증 패드(무선 충전 패드)[A]에 올려져 있을 경우 시동을 걸 수 있습니다. 따라서, 이러한 차량 시스템을 모르는 사람이나 어린이를 혼자 차 안에 남겨 두면 예기치 못한 사고가 일어날 수 있으므로 주의하십시오. 또한, 차량 도난의 우려가 있으므로 차를 벗어날 때는 반드시 디지털 키가 등록된 스마트폰을 휴대하십시오.

UWB 지원 스마트폰 디지털 키는 차량과 스마트폰이 블루투스로 연결된 상태에서만 사용할 수 있습니다.

- 블루투스 연결이 가능한 거리는 주위 환경에 따라 달라질 수 있습니다.
- 차량 선팅 재질에 따라 블루투스 연결 성능이 저하될 수 있습니다.
- 스마트폰을 뒷주머니, 가방 등에 보관하면 신체에 의해 가려져 블루투스 연결이 제한될 수 있고 도어 잠금/잠금 해제나 시동 시 작동이 지연될 수 있습니다.

UWB 지원 스마트폰 디지털 키는 차량과 스마트폰의 배터리 최적화를 위해 일정 시간 동안만 사용할 수 있습니다.

UWB 지원 스마트폰을 휴대하고 차량 근처에서 몇 분 동안 머무를 경우 자동 잠금 해제 기능이 작동하지 않을 수 있습니다.

스마트폰의 설정이나 스마트폰 제조사에서 제공하는 앱에서 차량과 스마트폰의 연결상태를 확인할 수 있습니다.

UWB 지원 스마트폰 디지털 키도 NFC 기능을 사용할 수 있습니다.

### *근접 제어*

- 스마트폰을 휴대하고 있으면 스마트폰을 도어 손잡이에 터치하지 않고, 도어 손잡이에 있는 도어 잠금/해제 센서부(음각)를 터치하여 도어 잠금/잠금 해제가 가능합니다. 또한, 실내 인증 패드(무선 충전 패드)[A]에 스마트폰을 두지 않아도 시동 버튼으로 시동을 걸 수 있습니다.
- 스마트폰과 차량이 블루투스로 기능이 연결된 상태에서 스마트폰 제조사에서 제공하는 앱을 통하여 원격으로 시동을 걸거나 도어 잠금/잠금 해제, 비상 경보(알람)를 작동할 수 있습니다.
- UWB 지원 스마트폰 디지털 키에 한해 사용이 가능하며, 해당 기능을 사용하기 위해서는 스마트폰의 블루투스가 활성화 되어 있어야 합니다.
- 스마트폰과 차량이 블루투스로 연결 가능한 거리는 차량과 스마트폰 주위 환경에 따라 달라질 수 있습니다.

## 디지털 키(스마트폰) 삭제하기

디지털 키(스마트폰) 삭제는 전체 삭제와 나의 스마트폰 키 삭제가 있습니다. 스마트 키를 차량 실내에 두고 차량 전원이 'ON'인 상태에서 삭제가 가능합니다.

### *스마트폰 키 전체 삭제하기*

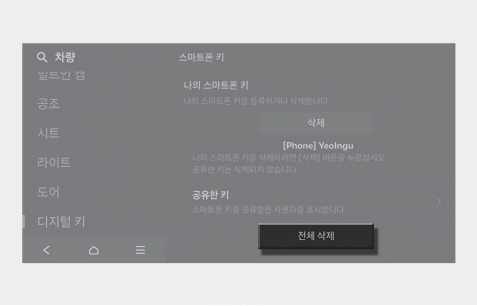


인포테인먼트 시스템의 **설정** > **차량** > **디지털 키** > **스마트폰 키** > **전체 삭제**를 선택하십시오.

- 소유주 키와 공유 키 모두 삭제됩니다.
- 등록된 디지털 키(스마트폰)가 없으면 전체 삭제 항목을 선택할 수 없습니다.

*나의 스마트폰 키 삭제하기*

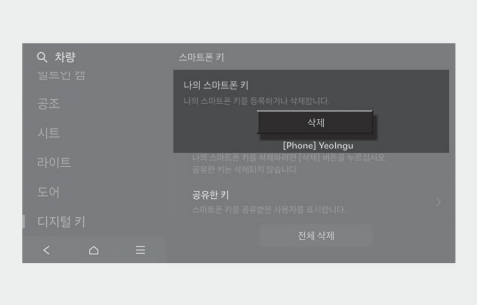


소유주의 스마트폰이 변경된 경우 소유주의 디지털 키(스마트폰)만 삭제 후 새로운 스마트폰으로 등록이 가능합니다. 인포테인먼트 시스템의 **설정** > **차량** > **디지털 키** > **스마트폰 키** > **나의 스마트폰 키** > **삭제**를 선택하십시오.

- 소유주의 디지털 키(스마트폰)만 삭제됩니다.
- 공유 키가 차량에 등록된 경우 공유 키는 삭제되지 않습니다.
- 나의 스마트폰 키가 삭제된 후에 새로운 스마트폰으로 등록이 가능합니다.

### 알아두기

- 차량에서 디지털 키(스마트폰)를 삭제하는 경우 스마트폰에 저장된 디지털 키도 삭제됩니다.
- 스마트폰에서 디지털 키를 삭제하는 경우 차량에 등록된 디지털 키(스마트폰)도 삭제됩니다.
- 차량에서 공유 사용자의 키를 개별 삭제하는 기능은 제공되지 않습니다.
- 블루링크 앱을 삭제해도 스마트폰에 저장된 디지털 키는 삭제되지 않습니다.
- 스마트폰 제조사에서 제공하는 디지털 키 관련 앱에서 스마트폰에 저장된 디지털 키를 관리할 수 있습니다.

## 디지털 키 (카드 키)

### 사용 전 등록 하기

카드 키를 디지털 키로 사용하기 위해 다음 절차에 따라 차량 시스템에 카드 키를 등록하십시오.

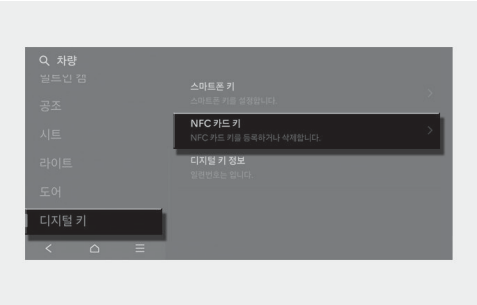

A타입

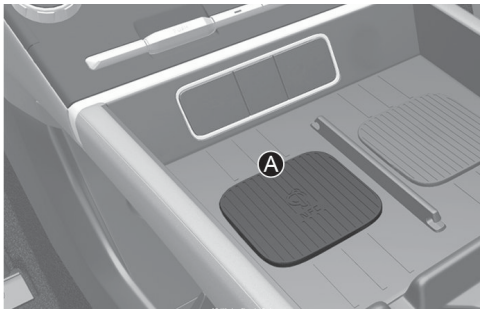


B타입

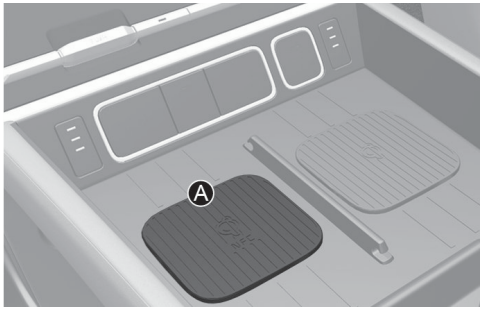


[A] 실내 인증 패드(무선 충전 패드)

1 차량에 등록된 스마트 키 2개 모두 휴대한 후 차량에 탑승하십시오.
2 인포테인먼트 시스템에서 **설정** > **차량** > **디지털 키** > **카드 키**에서 **카드 키 사용** 체크 박스에 체크가 되어 있는지 확인하십시오.
3 차량 전원 'ON' 상태에서 등록하려는 카드 키를 실내 인증 패드(무선 충전 패드)[A]에 올려 놓으십시오.
4 인포테인먼트 시스템에서 **설정** > **차량** > **디지털 키** > **카드 키** > **등록**을 선택하여 카드 키를 등록하십시오.

## 알아두기

- 차량 시스템에 등록된 디지털 키(카드 키)가 있으면 새 카드 키를 등록할 수 없습니다. 디지털 키(카드 키) 삭제를 진행한 후 등록하십시오.
- 디지털 키(카드 키)를 등록할 때 스마트 키 2개를 휴대하십시오.
- 차량에 등록한 카드 키는 다른 차량에서 등록할 수 없습니다.
- 스마트폰 무선충전 듀얼타입의 경우 좌측이 실내 인증 패드(무선 충전 패드)[A] 입니다.

## 디지털 키(카드 키) 사용하기

### *터치 제어*

카드 키를 차량 도어 손잡이에 터치하여 도어 잠금/잠금 해제가 가능하며, 차량 내 실내 인증 패드(무선 충전 패드)[A] 위에 올려놓고 시동을 걸 수 있습니다.

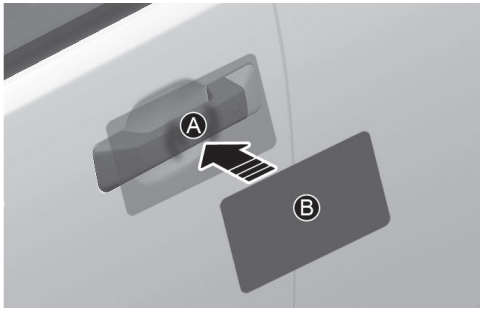


[A] 도어 핸들 인증 패드

[B] 카드 키 NFC 안테나

- **도어 잠금/잠금 해제**
  - 등록된 디지털 키(카드 키)의 NFC 안테나[B]를 운전석 또는 동승석 도어 핸들 인증 패드[A]에 2초 이상 접촉하면 도어가 잠금 또는 잠금 해제됩니다.
  - 세이프티 언락(2회 눌러 전체 잠금 해제)이 설정된 경우, 디지털 키를 접촉할 경우 운전석 도어만 잠금 해제됩니다. 이 상태에서 4초 이내에 한 번 더 접촉하면 모든 도어가 잠금 해제됩니다.
  - 도어 잠금 후 반드시 잠금 상태를 확인하십시오. 도어 잠금 해제 후, 30초 이내에 도어를 열지 않으면 다시 잠금 상태가 됩니다.

    차량 도어 손잡이의 NFC 인증 영역에 NFC 카드 키의 중앙을 정확하게 터치해야 작동합니다.

    NFC 카드 키로 도어를 잠글 때, 다음과 같은 경우에는 경고음이 울리면서 도어 잠금이 되지 않습니다.
    - 스마트 키를 차 안에 둔 상태
    - 시동 'ACC' 또는 'ON' 상태
    - 한 개 이상의 도어 또는 후드, 테일게이트가 열린 상태
- **차량 시동**
  - 등록된 디지털 키(카드 키)를 실내 인증 패드(무선 충전 패드)[A] 중앙에 올려놓은 후 브레이크 페달을 밟고 시동 버튼을 눌러 시동을 거십시오. 기본적인 차량 버튼 시동 방법은 6장 '**시동 및 주행**'의 시동 버튼 내용을 참고하십시오.

### 경고

등록된 카드 키가 실내 인증 패드(무선 충전 패드)[A]에 올려져 있을 경우 시동을 걸 수 있습니다. 따라서, 이러한 차량 시스템을 모르는 사람이나 어린이를 혼자 차 안에 남겨 두면 예기치 못한 사고가 일어날 수 있으므로 주의하십시오. 또한, 차량 도난의 우려가 있으므로 차를 벗어날 때는 반드시 카드 키를 휴대하십시오.

## 주의

- 다음과 같은 경우 작동하지 않을 수 있습니다.
  - 디지털 키(카드 키)를 도어 핸들 인증 패드 또는 실내 인증 패드(무선 충전 패드)[A]의 중앙에 정확히 접촉하지 않을 경우
  - NFC 통신이 가능한 카드(교통카드/신용카드) 또는 스마트폰과 겹쳐서 사용할 경우

  디지털 키가 작동하지 않으면, 인증 패드로부터 10 cm 이상 뗏다가 다시 대십시오.
- 디지털 키(카드 키)는 충격에 의해 파손될 수 있습니다. 파손될 경우 작동하지 않으며 새로운 디지털 키(카드 키)를 구입하여 등록하십시오.

  **카드 키는 보증수리 항목에 포함되지 않는 일반 소모품으로, 고객의 부주의로 인한 파손 및 분실 시 A/S가 불가능합니다.**
- 카드 키가 직사광선 또는 고온에 노출되지 않도록 주의하십시오. 그렇지 않으면 카드 키가 열에 의해 손상될 수 있습니다.
- 주행 중 디지털 키(카드 키)를 실내 인증 패드(무선 충전 패드)[A] 위에 올려놓을 경우 고장날 수 있습니다.

  시동을 건 후에는 반드시 디지털 키(카드 키)를 실내 인증 패드(무선 충전 패드)[A]에서 분리하십시오.
- 디지털 키(카드 키)를 실내 인증 패드(무선 충전 패드)[A]와 스마트폰 사이에 놓고 스마트폰을 무선 충전할 경우, 디지털 키(카드 키)가 고장날 수 있습니다.

  예를 들어, 디지털 키(카드 키)를 스마트폰 케이스 뒷면에 장착한 상태에서 충전한 경우입니다. 반드시 디지털 키(카드 키)를 스마트폰에서 분리한 후 충전하십시오.

### 디지털 키(카드 키) 삭제하기

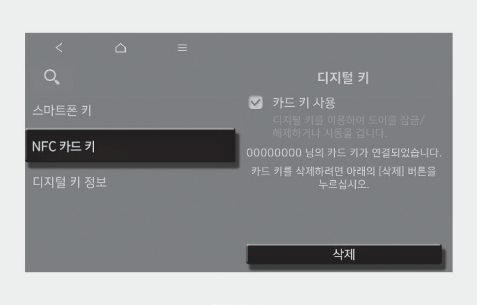


1 스마트 키를 이용하여 차량 전원을 'ON' 상태로 한 후 스마트 키를 차량 실내에 두십시오.
2 인포테인먼트 시스템의 **설정** > **차량** > **디지털 키** > **카드 키** > **삭제**를 선택하여 카드 키를 삭제하십시오.
   - 등록된 디지털 키(카드 키)가 없으면 **삭제** 메뉴가 비활성 상태입니다.

## 프로필 및 차량 설정 개인화

차량 시스템에 등록된 디지털 키(스마트폰)를 사용자 프로필과 연동하면 차량은 자동으로 연동된 프로필로 작동합니다. 프로필 연동은 최대 2명의 운전자까지 가능합니다.

### 프로필 연결/연결 해제

#### *프로필 연동 방법*

1 인포테인먼트 시스템의 설정 메뉴에서 **사용자 프로필** > **디지털 키 연동(스마트폰)**을 선택하십시오.
2 연동 버튼을 눌러 화면에 표시되는 디지털 키(스마트폰) 중 연동하려는 디지털 키(스마트폰)를 선택하고 안내에 따라 연동을 진행하십시오.

#### *프로필 연동 해제 방법*

- 인포테인먼트 시스템의 **설정** > **사용자 프로필** > **디지털 키 연동(스마트폰)**을 선택하여 해제하십시오.

- 디지털 키와 프로필이 연동된 상태에서만 해제할 수 있습니다.

### 알아두기

- 운전자 1과 운전자 2에 동일한 스마트폰으로 디지털 키 프로필 연동을 할 수 없습니다. 최근에 연동한 프로필로 개인화 기능이 작동하며, 이전에 연동된 프로필은 자동 해제됩니다.
- 프로필을 연동하려면 차량에 디지털 키가 등록되어 있어야 합니다.
- NFC 카드 키로는 프로필 연동을 할 수 없습니다.
- 프로필이 연동된 스마트폰의 디지털 키가 삭제되면, 디지털 키를 재등록한 후 다시 프로필을 연동하여 개인화 기능을 사용하십시오.

## 차량 설정 개인화 작동 방법

다음과 같은 경우에 디지털 키 개인화 기능이 작동합니다.

- 프로필이 연동된 스마트폰으로 운전석 도어 핸들에 접촉하여 도어 잠금/잠금 해제 시(동승석 도어 잠금/잠금 해제 시 개인화 미 작동)

디지털 키에 의해 설정된 프로필은 인포테인먼트 시스템 초기 화면에서 수동으로 선택하여 변경할 수 있습니다.

### 알아두기

도어 잠금 해제 장치에 따라 작동하는 프로필은 아래 표와 같습니다.

| 구 분 | 개인화 작동 |
|---|---|
| 초기값 | 게스트 |
| 프로필 연동된 스마트폰 키 | 연동된 프로필 |
| 프로필 연동 안 된 스마트폰 키 | 최근 작동한 프로필 |
| NFC 카드 키 | |
| 스마트 키 | |

- 디지털 키와 프로필 연동을 통한 개인화 기능은 인포테인먼트 시스템의 **설정** > **사용자 프로필 메뉴**에서 디지털 키 연동을 설정한 후 사용할 수 있습니다.
- 차량 전원이 'OFF' 상태이거나 원격으로 시동을 걸었을 때만 개인화 기능이 작동합니다. 원격 시동 이외의 방법으로 차량 전원이 'ON' 상태가 된 경우에는 개인화 기능이 작동하지 않습니다.

## 디지털 키 차량 개인화 기능

차량에서 설정할 수 있는 개인화 기능은 아래 표와 같습니다.

| 시스템 | 개인화 작동 | |
|---|---|---|
| 인포테인먼트 시스템 설정 메뉴 | 램프 | 원터치 방향지시등 횟수 |
| | 클러스터 | 클러스터 표시 정보, 음성 볼륨, 웰컴 사운드 |
| | 시트 | 시트 위치, 승하차 편의 기능 |
| | | 스마트 열선/통풍 On/Off |

| 시스템 | 개인화 작동 | |
|---|---|---|
| | 도어 | 도어 자동 잠금, 도어 자동 잠금 해제, 세이프티 언락 기능 설정 |
| | 무선 충전 | 무선 충전 작동 On/Off |
| | 공조 | 온도 단위 설정, 외부 공기 차단 On/Off, 자동 환기 On/Off, 유리창 습기 방지 On/Off, 공조 편의 |
| 인포테인먼트 시스템 | 내비게이션 | 내비게이션 선호 음량 |
| | | 최근 목적지 |
| | 사용자 즐겨찾기 | 마이 메뉴 목록 설정, 라디오 즐겨찾기 |
| | 폰 커넥티비티 | 블루투스 우선 연결 |
| | | 카플레이/안드로이드오토 연결 On/Off |
| | 빌트인 캠 | 빌트인 캠 메뉴 내 주행/주차 녹화 설정 및 충격 감지 민감도 |
| 공조 시스템 | 조작 상태 | 아래 기능들의 최신 조작 상태<br>온도, 전자동(AUTO), 바람 방향, 풍량, 에어컨, 내기/외기, 운전석 기준 동일 제어(SYNC), 앞유리 서리 제거, 작동 정지(OFF) |

개인화 설정은 각 시스템 상세 설명 및 인포테인먼트 웹 메뉴얼을 참고하십시오.

**주의**

항상 디지털 키를 가지고 내리십시오. 디지털 키를 차 안에 두고 하차 할 경우 차량 내부의 중앙 도어 잠금/잠금 해제 버튼으로 도어가 잠길 수 있습니다.

**알아두기**

인포테인먼트 시스템은 업데이트로 변경될 수 있습니다. 자세한 내용은 인포테인먼트 시스템 또는 간편 설명서의 웹 매뉴얼을 참고하십시오.

## 중고차 구입/디지털 키 관련 차량 정비

### 중고차 구입 시

차량에 디지털 키 장치(스마트폰 키, 카드 키) 중 어느 하나라도 등록이 되어 있으면, 차량의 도어 잠금을 해제한 후 차량 시동을 'ON' 했을 때 클러스터에 '디지털 키가 등록되어 있습니다.'라는 문구를 1회 표시합니다. 중고차를 구입한 경우 해당 문구를 반드시 확인하고 이전 사용자가 등록한 스마트폰 키와 카드 키를 삭제하여 주십시오. 또한 현대자동차 디지털 키 고객 센터를 통해 중고 차량 구입 사실을 알려주시기 바랍니다. 카드 키를 함께 양도 받은 경우 카드 키 작동 여부를 확인하시기 바랍니다.

### 디지털 키 관련 차량 정비 시

디지털 키 관련 차량 정비를 하는 경우, 정비 종류에 따라 등록되어 있는 스마트폰 키/카드 키가 삭제될 수 있습니다.

## 작동 제한 사항

- 다음과 같은 조건에서는 디지털 키가 작동하지 않습니다.

- 스마트폰 배터리 또는 차량 배터리가 방전된 경우
- 스마트폰 설정에서 NFC 기능이 꺼져 있을 경우
- 스마트폰 뒷면에 신용카드 등을 겹쳐 사용하거나 금속 재질 또는 두꺼운 커버를 장착한 경우
- 카드 키를 다른 카드들과 겹쳐 사용하거나 지갑 또는 홀더 등에 삽입한 채 사용할 경우

• 다음과 같은 조건에서는 스마트폰으로 차량 제어가 잘 되지 않을 수 있습니다.
- 스마트폰 제조사의 기본 필수 기능을 실행할 경우(일반 통화, 긴급 통화, 오디오, NFC 결제 등)
- 무선 이어폰을 사용할 경우(일반 통화, 긴급 통화, 오디오 등)
- 스마트폰 이용 시 제조사별 기본 설정값 및 앱 실행 우선순위 정책에 따라 디지털 키 앱 기능 수행이 제한받을 경우

• 무선 통신을 사용하는 커버 또는 금속 물질을 사용한 커버 등을 스마트폰에 장착할 경우 디지털 키 NFC 기능에 장애가 있을 수 있습니다. 디지털 키 작동에 문제가 있는 경우 스마트폰 커버를 제거하고 사용하십시오.

# 지문 인증 시스템

지문 인증 시스템은 등록된 지문으로 사용자를 인식하여 스마트 키 없이 시동을 걸거나 비밀번호를 입력하지 않고 전자 결제를 하는 등 운전자에게 편의를 제공하는 시스템입니다.

지문 인증 시스템을 사용하려면 우선 인포테인먼트 시스템의 운전자 프로필에 지문을 등록해야 합니다. 지문은 운전자 1, 운전자 2 총 2명에 대해 운전자별로 1개씩 등록할 수 있습니다.

### 알아두기

지문 인증 시스템은 인포테인먼트 시스템에 지문이 등록되어 있어야 작동합니다.

## 지문 인증 시스템 설정

인포테인먼트 시스템의 프로필 메뉴를 이용하여 지문을 등록하거나 삭제할 수 있습니다.

### 지문 등록하기




[A] 지문 인식 센서

1. 반드시 스마트 키 2개를 모두 차량 안에 두십시오.
2. 시동 'ON' 상태에서 인포테인먼트 시스템의 **설정** > **사용자 프로필** > **운전자 1** 또는 **운전자 2** > **보안** > **지문인식**을 선택하십시오.
3. 프로필 비밀번호를 입력한 후 **지문등록/삭제** > **등록**을 선택하십시오.
4. 안내문에 따라 지문 인식 센서[A]에 지문을 등록할 손가락을 올리십시오.
5. 안내문에 따라 진행률이 100 %가 될 때까지 지문의 여러 부위가 골고루 등록되도록 지문 인식 센서[A] 위에 손가락을 올리십시오.
6. 지문 스캔이 끝나면 '등록 진행중입니다.' 안내문이 표시되고, 시스템에 지문 등록을 진행합니다.

### 알아두기

- 지문을 등록하기 전에 지문 인식 센서[A] 위 필름 및 이물질을 제거하십시오.
- 지문 전자 결제 등 일부 기능은 블루링크 서비스에 가입해야 이용할 수 있습니다.
- 지문 등록 중에 다음과 같은 경우에는 등록이 취소됩니다.
  - 인포테인먼트 시스템 화면을 변경할 경우
  - 시동 버튼을 사용할 경우
  - 차량 기어를 변경하고 주행하는 경우

### 지문 삭제하기

1. 반드시 1개 이상의 스마트 키를 차량 안에 두십시오.
2. 시동 'ON' 상태에서 인포테인먼트 시스템의 **설정** > **사용자 프로필** > **운전자 1** 또는 **운전자 2** > **보안** > **지문인식**을 선택하십시오.

3 프로필 비밀번호를 입력한 후 **지문등록/삭제** > **삭제**를 선택하십시오.
4 '운전자 1 지문을 모두 삭제하시겠습니까?' 안내문에 따라 등록된 지문을 삭제하십시오.

**경고**

복제한 지문도 시동이 걸릴 수 있습니다. 도난 또는 안전상의 사고 등이 발생할 수 있으므로 다른 사람이 운전자의 지문을 복제하는 데 절대로 협조하지 마십시오.

**주의**

복제한 지문으로 시동이 걸릴 수 있으니 다른 사람이 지문을 복제하지 못하도록 하십시오.

## 지문 인증 시스템 작동

### 지문으로 편의 기능 제어하기

지문 인증 기능으로 차량 시동, 프로필 잠금 해제, 발레 모드 해제, 현대 카페이(전자 결제)와 같은 편의 기능을 사용할 수 있습니다. 인포테인먼트 시스템 화면에 표시되는 지문 모양 및 안내문에 따라 차량 내 지문 인증 센서에 손가락을 올려 지문 인증을 하면 비밀번호를 입력하지 않아도 연동된 편의 기능이 작동합니다. 지문 인증 시스템이 작동하지 않으면, 손가락을 지문 인식 센서에서 뗀 후 다시 올리십시오.

지문 연동 편의 기능은 인포테인먼트 시스템의 **설정** > **사용자 프로필** > **운전자 1** 또는 **운전자 2** > **보안** > **지문인식**에서 설정 또는 해제할 수 있습니다.

| 지문 연동 편의 기능 항목 | 특징 |
|---|---|
| 지문 인식 시동 | 스마트 키 없이 지문으로 시동 |
| 프로필 잠금 해제 | 비밀번호 입력 없이 지문으로 기능 사용 |
| 발레 모드 해제 | |
| 현대 카페이<br>(전자 결제) | |

**알아두기**

인포테인먼트 시스템 간편 설명서에 있는 QR 코드로 웹 매뉴얼에 접속하여 프로필 연동, 발레 모드 설정 및 해제, 현대 카페이(전자 결제)의 설정 방법을 확인하십시오.

운전자 1과 운전자 2에 동일한 지문을 등록할 경우, 지문 인증 시 운전자 1의 프로필을 우선시하여, 운전자 1의 프로필이 잠금 해제됩니다.

### 지문으로 차량 시동 걸기

지문 인식 센서[A]에 손가락을 올려 지문 인증에 성공한 후 30초 안에 시동 버튼을 누르십시오.

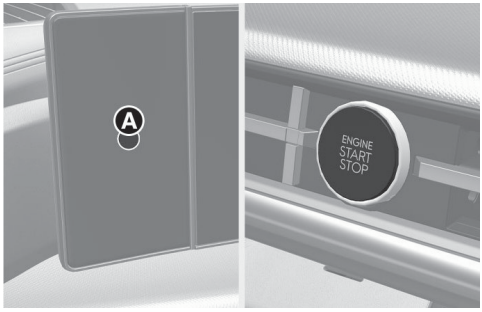


| 항 목 | 링 조명 색상 | 클러스터 표시 (시동 기능에 한함) |
|---|---|---|
| 지문 인증 대기 | 하얀색 | - |
| 지문 인증 성공 | 파란색 | "인증되었습니다. 시동을 걸 수 있습니다" |
| 지문 인증 실패 | 노란색 | - |
| 누적 실패로 인한 지문 인증 제한 | 빨간색 | "지문 인증이 제한되었습니다. X 분 후 다시 시도하십시오"<br>지문 인증 5회 연속 실패 시의 인증 제한 |

### 알아두기

- 지문 인증을 5회 연속 실패 시마다 1분/3분/5 분 동안 사용이 제한됩니다.
- 기본적인 차량 시동 방법에 관한 자세한 내용은 6장 내 '**시동 버튼**'의 내용을 참고하십시오.
- 차량에 탑승한 후 장시간 동안 시동을 걸지 않으면 지문 인식 센서[A]가 꺼질 수 있습니다.
  이때 브레이크 페달을 밟아 지문 인식 센서에 불이 들어오면 지문 인증을 다시 시도할 수 있습니다.

## 지문 인증 시스템 제한 사항

- 다음과 같은 경우 지문 인증 시스템이 작동하지 않을 수 있습니다.
  - 등록되지 않은 지문으로 지문 인증을 할 경우
  - 지문 인식 센서 중앙에 정확하게 손가락을 대지 않을 경우
  - 지문 인식 센서 또는 손가락에 물기가 있거나 이물질이 묻었을 경우
  - 지문 인식 센서 위 필름을 제거하지 않을 경우
  - 등록한 지문에 상처가 나거나 지문이 물에 불은 경우
  - 손이 건조할 경우
  - 지문 인식 센서에 올린 손가락을 너무 빨리 뗄 경우
- 지문 인증을 연속으로 실패하면 지문 인증이 제한됩니다. 제한 시간 경과 후 다시 시도하거나 기능에 관련된 다른 인증 수단(스마트 키 또는 인포테인먼트 시스템 화면에서 비밀번호 입력)을 이용하십시오.
- 지문 인식 센서[A]의 고장으로 시동이 걸리지 않으면 당사 직영 하이테크센터나 블루핸즈에서 점검을 받으십시오.
- 지문 인증 시스템 또는 관련 부품 고장으로 하이테크센터를 방문하여 수리 시 등록된 지문이 모두 삭제될 수 있습니다. 스마트 키를 휴대하여 방문하십시오.
- 차량이 방전되면 지문 인식 센서[A]를 사용할 수 없습니다.
- 인포테인먼트 시스템의 사용자 프로필 설정에서 운전자 1, 운전자 2 모두 지문인식 시동 설정이 해제된 경우에는 시동이 꺼진 상태에서 지문 인식 센서[A]에 손가락을 올려도 시스템이 작동하지 않습니다.

- 지문 인증 시 센서[A]에 손가락을 살짝 올리십시오. 지문 인식 센서[A]를 세게 누르면 지문 인증이 안 될 수 있습니다.
- 지문 인증 중에 시동 버튼을 사용하면 정상적으로 인증되지 않습니다.

**경고**

차량에 어린이의 지문을 등록하지 마십시오. 어린이만 차 안에 남겨 두면 예기치 못한 사고가 일어날 수 있으므로 주의하십시오.

중고차 구입 인포테인먼트 시스템의 운전자 1, 운전자 2 프로필에 지문이 하나라도 등록이 되어 있을 때, 차량의 도어 잠금이 해제된 상태에서 차량 시동을 걸면 클러스터에 '**생체 인증 정보가 등록되어 있습니다.**'라는 문구가 1회 표시됩니다.

중고차를 구입한 경우 해당 문구를 반드시 확인하고, 이전 사용자가 인포테인먼트 시스템의 운전자 1, 운전자 2 프로필에 등록한 지문을 모두 삭제하여 주십시오.

원격 시동에서 지문 인증 시동으로 전환 인포테인먼트 시스템의 사용자 프로필 설정에서 지문인식 시동이 선택되어 있고, 원격으로 시동을 건 상태에서 현대 디지털 키 앱 또는 블루링크 서비스 앱으로 도어를 잠금 해제하고 차량에 탑승할 경우에는 지문 인증을 진행하십시오. 지문 인증을 하지 않으면 시동이 꺼집니다.

기본적인 현대 디지털 키 원격 시동 방법에 관한 자세한 내용은 5장 내 '**현대 디지털 키**'를 참고하십시오. 블루링크 서비스 원격 시동 방법은 별도로 지급되는 설명서를 확인하십시오.

## 중고차 구입

운전자 1, 운전자 2 프로필에 지문이 하나라도 등록이 되어 있으면 차량의 도어 잠금 해제 후 차량 시동 'ON' 했을 때, 클러스터에 '**생체 인증 정보가 등록되어 있습니다.**' 문구를 1회 표시합니다.

중고차를 구입한 경우 해당 문구를 반드시 확인하고 운전자 1, 운전자 2 프로필에 이전 사용자가 등록한 지문을 모두 삭제하여 주십시오.

## 원격 시동 전환

운전자 1 또는 운전자 2 사용자 프로필 설정에서 **지문인식 시동**이 체크되어 있고 원격 시동 상태에서 현대 디지털 키 앱 또는 블루링크 서비스 앱으로 도어를 잠금 해제하고 차량에 탑승할 경우, 차량 실내 지문 인식 센서가 지문을 인식하지 못하면 시동이 꺼집니다.

기본적인 현대 디지털 키 원격 시동 방법은 5장 '**현대 디지털 키**'를 참고하십시오.

**블루링크 서비스 원격 시동 방법은 인포테인먼트 시스템 간편 설명서에 있는 QR 코드로 웹 매뉴얼에 접속하여 확인하십시오.**

# 도어

## 차 밖에서의 잠금/잠금 해제

### 스마트 키

- 스마트 키를 이용하여 실외에서 도어를 열고 잠그려면 5장 내 '**스마트 키**'를 참고하십시오.
- 도어를 열려면 도어 잠금을 해제한 후 바깥쪽 도어 핸들을 당기십시오. 도어를 닫으려면 도어를 손으로 미십시오.

**경고**

도어를 열거나 닫을 경우 주의를 하지 않으면 도어와 차체 사이에 손가락 등 몸이 끼어 다칠 수 있습니다.

**주의**

- 도어를 정확히 닫지 않으면 다시 열릴 수 있습니다.
- 비상 키를 차 안에 두지 마십시오. 비상시 도어를 열 수 없습니다.

### 세차 시 주의 사항

터치 센서 타입 사양은 스마트 키가 감지 범위 내에 있고 바깥쪽 도어 핸들이 젖어 있으면 의도치 않은 경고음 및 도어 잠금/잠금 해제가 발생할 수 있습니다.

- 자동 세차 조건

  세차 전에 시동 'ACC' 또는 'ON' 상태를 유지하고, 기어를 'N'(중립)단 유지 모드로 하여 자동 세차기에 진입하십시오. 'N'(중립)단 유지 모드에 대한 자세한 내용은 6장 내 '**N단 유지 모드**'를 참고하십시오.
- 셀프 세차 조건
  - 물기 또는 걸레 등이 도어 핸들 잠금/잠금 해제 센서부에 닿으면 도어 잠금이 해제될 수 있습니다. 의도치 않은 도어 핸들 센서 작동 방지를 위해 스마트 키를 차량으로부터 2 m 이상 떨어진 곳에 보관하십시오. (터치 센서 타입)
  - 세차 중 스마트 키 또는 디지털 키를 도난 당하지 않도록 주의하십시오.
  - 세차가 끝나면 스마트 키를 반드시 휴대하거나 스마트 키를 차량으로부터 2 m 이상 떨어진 곳에 보관하십시오.
  - 세차 중에 의도하지 않은 경고음이 발생하면 시동 'ACC' 또는 'ON' 상태를 유지하고 스마트 키를 차안에 두십시오.

### 디지털 키

사양 적용 시

- 디지털 키를 이용하여 실외에서 도어를 열고 잠그려면 5장 내 '**현대 디지털 키**'를 참고하십시오.
- 도어를 열려면 도어 잠금을 해제한 후 바깥쪽 도어 핸들을 당기십시오. 도어를 닫으려면 도어를 손으로 미십시오.

## 비상 키

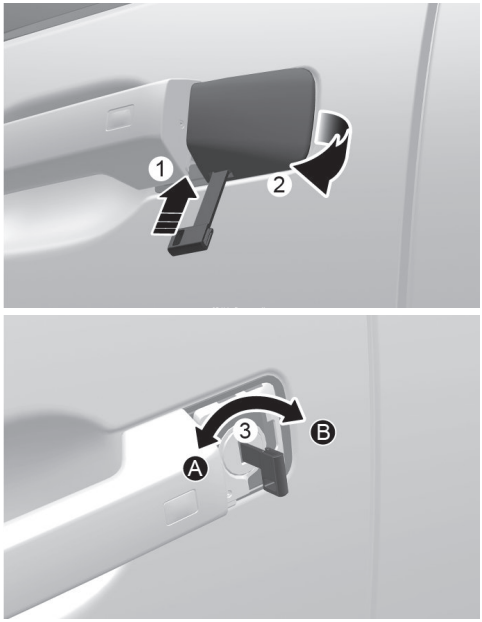


[A] 잠금

[B] 잠금 해제

비상시 아래와 같이 커버를 탈거하여 사용하십시오.

1 손잡이를 당긴 상태에서 커버 아래에 위치한 해제 버튼을 눌러(1) 커버를 차량 밖으로 들어 올리십시오(2).

2 비상시 커버를 분리한 후 비상 키를 이용하여 운전석 도어를 잠그거나 열 수 있습니다(3).

**단, 키 홈이 얼어 열리지 않을 때는 가볍게 두드리거나 간접적(손의 체온 등)으로 따뜻하게 하여 주십시오.**

**키나 도어 잠금/잠금 해제 버튼을 교대로 연속 작동하면, 보호 회로가 작동하여 일시적으로 작동하지 않을 수 있습니다. 차에서 내릴 때는 파킹 브레이크를 작동시킨 후 시동을 끄십시오. 또 유리창을 닫고 모든 도어를 잠근 뒤 내리십시오.**

### 경고

비상 키를 사용하여 잠그거나 잠금을 해제할 경우 운전석 도어만 잠금/잠금 해제됩니다.

비상시 동승석과 뒷좌석 잠금 방법은 '**차 안에서의 잠금/잠금 해제**'을 참고하십시오.

### 주의

- 도어 및 도어 핸들에 무리한 힘을 가하지 마십시오. 파손될 수 있습니다.
- 차량 배터리 또는 스마트 키 건전지가 방전될 수 있으므로 항상 비상 키를 휴대하십시오.

## 차 안에서의 잠금/잠금 해제

### 도어 핸들을 사용할 때

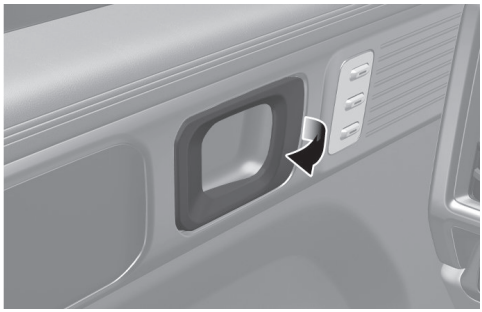

- 운전석 도어
  도어 핸들을 잡아당기면 잠금 해제와 동시에 도어가 열립니다.
- 동승석 및 뒷좌석 도어
  도어 핸들을 한번 잡아당기면 도어가 잠금 해제되고 다시 한번 잡아당기면 도어가 열립니다.
- 차가 움직일 때는 항상 도어를 잠그십시오. 도어를 잠가 두면 차가 정차 중이거나 서행할 때 타인이 도어를 열고 들어오는 것을 방지할 수 있습니다.
- 도어가 열려 있는 경우, 중앙 도어 잠금 버튼을 눌러도 도어가 잠기지 않습니다.

**주의**

도어 및 도어 핸들에 무리한 힘을 가하지 마십시오. 그렇지 않으면 파손될 수 있습니다.

**경고**

- 차에서 내릴 때는 뒤에서 오는 차량이나 오토바이, 자전거, 보행자 등에 주의하여 도어를 여십시오. 갑자기 도어를 열면 위험합니다.
- 차량을 주행하기 전에 도어가 확실히 닫혔는지 확인하십시오. 주행 중에 도어가 열리면 매우 위험합니다.
- 혼자 힘으로 차 밖으로 나올 수 없는 어린이나 동물을 차 안에 남겨 두지 마십시오. 밀폐된 차 안은 외부 기온에 따라 급격하게 기온이 변할 뿐만 아니라 질식의 위험이 있어 장시간 차 안에 있을 경우 심각한 상해 또는 사망으로 이어질 수 있습니다.
- 도어가 잠겨있는 경우에도 운전석 도어는 실내측 도어 핸들을 당기면 열립니다. 운전 중 차량의 도어가 열리면 매우 위험하므로 도어를 열지 마십시오. 부상 또는 사망사고의 원인이 될 수 있습니다.

## 도어 잠금/잠금 해제 버튼을 사용할 때

*중앙 도어 잠금/잠금 해제 버튼*




- **도어 잠금(1)**
  운전석에 있는 잠금 버튼(1)을 누르면 모든 도어가 잠깁니다.
- **도어 잠금 해제(2)**
  운전석에 있는 잠금 해제 버튼(2)을 누르면 모든 도어가 잠금 해제됩니다.

### 경고

- 차량 출발 전에 운전석에서 중앙 도어 잠금 버튼을 이용하여 모든 도어를 잠그십시오. 특히 어린이를 태웠을 때는 반드시 잠금 상태로 주행하십시오. 운전 중 실수로 차량의 도어가 열리게 되면 매우 위험합니다.
- 차에서 내릴 때는 반드시 시동을 끄고, 스마트 키를 가지고 내리십시오. 또한 어린이나 동물을 차 안에 혼자 남겨 두지 않도록 주의하십시오. 도어 잠금 버튼을 누르거나 기타 장비를 잘못 조작하여 사고가 발생할 수 있습니다.
- 차 안에 어린이나 동물이 있는 상태로 도어가 잠긴 경우, 비상 키로 운전석 도어의 잠금을 해제 할 수 있습니다. 비상 키로 운전석 도어의 잠금을 해제하는 방법은 5장 내 '**도어**'를 참고하십시오.

## 비상시 도어 잠금 방법

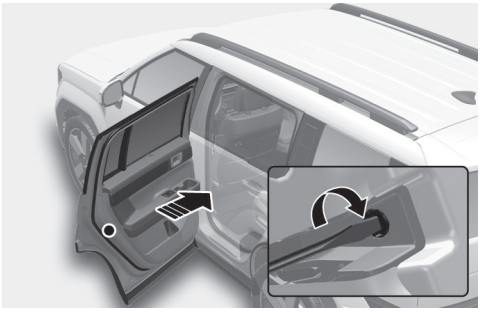

비상시(배터리 방전 등) 열쇠와 같이 길고 납작한 물체를 사용하여 수동으로 도어를 잠글 수 있습니다.

모든 도어를 각각 잠가야 합니다.

1 도어를 여십시오.
2 비상 잠금 장치에 열쇠와 같이 길고 납작한 물체를 넣고 좌측 도어일 경우 시계 방향으로, 우측 도어일 경우 반시계 방향으로 돌리십시오.
3 도어를 닫으십시오.

## 충돌 감지 자동 도어 잠금 해제 장치

사양 적용 시

도어가 잠겨있고, 시동 'ON' 상태에서 충돌 센서에 충격이 전달되면 도어 잠금 장치가 자동으로 해제됩니다.

단, 도어 잠금 해제와 관련된 기계적인 장치나 배터리에 문제가 있을 때는 도어 잠금이 해제되지 않을 수도 있습니다.

## 차속 감응 자동 도어 잠금 장치

사양 적용 시

차량이 약 15 km/h 이상으로 주행하면 자동으로 모든 도어가 잠깁니다. 이때 강제로 도어 잠금 버튼이나 중앙 도어 잠금 버튼으로 도어 잠금 상태를 해제하지 마십시오.

또한, 시동을 끄면 자동으로 도어가 잠금 해제됩니다.

## 자동 도어 잠금/잠금 해제 기능

인포테인먼트 시스템의 **설정** > **차량** > **도어** > **자동 잠금** 또는 **잠금 자동 해제**를 선택하면 자동 잠금 및 자동 잠금 해제에 관한 여러 기능을 설정할 수 있습니다.

- 도어 자동 잠금
  - 주행할 때: 속도 연동 도어 자동 잠금
  - 기어 'R'(후진), 'N'(중립), 'D'(주행) 변속 시: 변속 연동 도어 자동 잠금(시동 'ON' 상태일 때만 작동)
- 도어 자동 잠금 해제
  - 시동을 끌 때: 시동 'OFF' 연동 도어 자동 잠금 해제
  - 기어 'P'(주차) 변속 시: 변속 연동 도어 자동 잠금 해제(시동 'ON' 상태일 때만 작동)

## 전자식 차일드 락

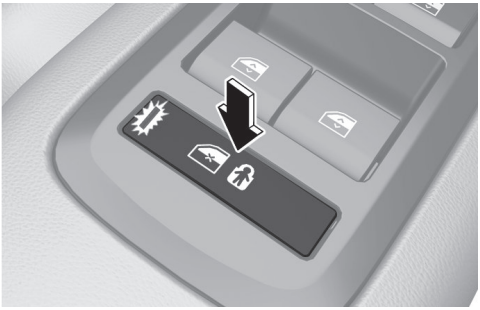

운전석 도어에 있는 **차일드 락** 버튼을 눌러 표시등이 켜지면 뒷좌석의 도어를 차 안에서 열 수 없습니다.

- 차일드 락 기능이 작동 중이면 뒷좌석 도어 유리창도 열거나 닫을 수 없습니다.
  자세한 내용은 5장 내 '**유리창 열림/닫힘 장치**'를 참고하십시오.
- 차일드 락 기능은 자동으로 작동하지 않으며, 운전자가 **차일드 락** 버튼을 눌러 기능을 켜야 작동합니다.
- 차일드 락 기능이 작동 중인 상태(버튼 내 표시등 켜짐)에서 시동을 끈 후 3분이 지나면 버튼 내 표시등이 꺼지고 잠금을 해제할 수 없습니다. 잠금을 해제하려면 시동 'ACC' 또는 'ON' 상태에서 차일드 락 버튼을 누르십시오.
- 차일드 락 기능이 작동 중인 상태(버튼 내 표시등 켜짐)에서 배터리를 분리하거나 배터리가 방전되면 버튼 내 표시등이 꺼지고 잠금을 해제할 수 없습니다. 배터리에 다시 전원이 공급되면, 차일드 락 버튼 내 표시등 상태와 뒷좌석 도어의 차일드 락 실제 상태가 일치하도록 차일드 락 버튼을 한 번 눌러주십시오.
- 차일드 락 기능이 작동 중인 상태(버튼 내 표시등 켜짐)에서 에어백이 펼쳐지면 차일드 락 기능이 자동으로 꺼지고 뒷좌석 도어의 잠금이 해제됩니다.

- 전자식 차일드 락 기능이 적용된 차량은 수동으로 조작하는 어린이 보호용 잠금 장치를 제공하지 않습니다.

**경고**

주행 중에 어린이가 도어를 열 경우 부상을 당하거나 사망할 수도 있습니다.
어린이가 차 안에서 도어를 여는 것을 방지하기 위해, 어린이를 태웠을 때는 반드시 차일드 락 기능을 켜십시오.

**주의**




전자식 차일드 락 기능에 이상이 발생하면 클러스터에 경고문이 표시됩니다. 가까운 당사 직영 하이테크센터나 블루핸즈에서 점검을 받으십시오.

### 안전 하차 보조 (전자식 차일드 락 연동)

사양 적용 시

안전 하차 보조 시스템은 차량이 정차한 후에 후측방에서 접근하는 차량이 감지되면 운전자가 차일드 락 버튼을 눌러도 차일드 락이 해제되지 않도록 하여 뒷좌석 탑승자가 도어를 여는 것을 방지하는 시스템입니다.

자세한 내용은 7장 '**안전 하차 보조 (SEA)**'을 참고하십시오.

# 어드밴스드 후석 승객 알림

사양 적용 시

뒷좌석에 탑승자를 두고 내리는 것을 방지하기 위한 시스템입니다.

## 후석 승객 알림 설정

인포테인먼트 시스템의 **설정** > **차량** > **편의** > **후석 승객 알림**을 선택하십시오. 기능을 끄고 싶으면 설정을 해제하십시오.

**자세한 설정 방법은 인포테인먼트 시스템 간편 설명서 내에 QR 코드로 웹에 접속하여 확인할 수 있습니다.**

## 후석 승객 알림 작동

- 1차 알림

  뒷좌석 도어를 열고 닫은 후에 시동을 끄고 운전석 도어를 열면, 클러스터에 '뒷좌석 탑 승자 또는 소지품을 확인하십시오' 경고문을 표시합니다.

- 2차 알림
  - 1차 알림 후에 운전석 도어를 닫고 전체 도어를 잠갔을 때, 차 안에서 움직임이 감지되면 2차 알림이 작동합니다. 약 25초 동안 경고음과 비상 경고등이 작동하며, 블루링크 서비스 가입자에게는 문자를 발송합니다. 움직임이 계속 감지되면, 최대 8회까지 알림이 작동합니다. 알림을 멈추려면 스마트 키로 도어를 잠금 해제하십시오.
  - 어드밴스드 후석 승객 알림은 도어가 잠긴 후 10분 동안 차 안에 움직임을 감지합니다.

## 알아두기

- 2차 알림은 센서 적용 시에만 작동합니다.
- 1차 알림이 먼저 작동하지 않은 상태에서는 2차 알림은 작동하지 않습니다.
- 어드밴스드 후석 승객 알림의 2차 알림 기능을 사용하지 않으려면 클러스터 내 1차 알림이 표시될 때 스티어링 휠에 있는 **OK** 버튼[A]을 누르십시오. 2차 알림이 1회 해제됩니다.

**클러스터**




**스티어링 휠**

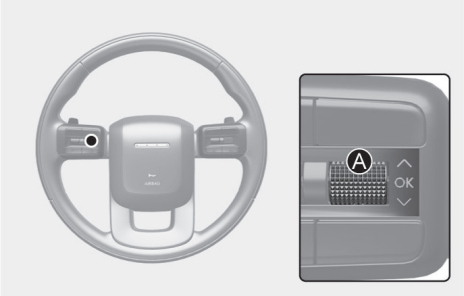


- 원격 시동 상태에서는 실내 움직임 감지가 중지됩니다.
- **블루링크** 가입자는 앱을 통해 알람을 멈출 수 있습니다.

## 주의

센서 작동

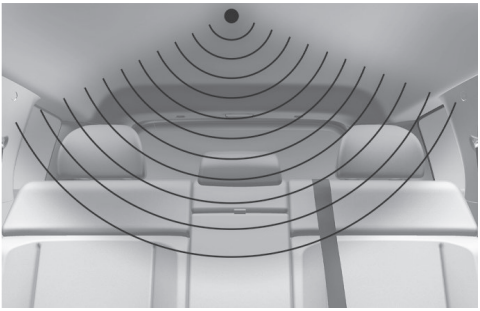

- 모든 유리창이 닫혀 있는지 확인하십시오. 유리창이 열려 있으면, 센서가 의도치 않은 움직임을 감지하여 알림이 작동할 수 있습니다.(예: 바람 또는 벌레가 날아 들어옴 등)
- 운전석 및 동승석 등 이외의 영역에서 움직임이 감지되면 알림이 작동할 수 있습니다.
- 도어가 잠긴 상태에서 실내에 머무르는 경우에도 알림이 작동할 수 있습니다.
- 차체에 충격이 가해질 경우 알림이 발생할 수 있습니다.
- 차 안에 박스나 물건들이 높게 쌓여 있으면 센서가 움직임을 감지하지 못할 수 있습니다. 반대로, 박스나 물건들이 떨어지면 알람이 발생할 수 있습니다.
- 차량이 잠긴 후 차를 밀거나 흔들 경우 또는 세차를 하거나 주변의 진동 또는 소음에 의해 알림이 작동할 수 있습니다.
- 차량 실내에 비치해 놓은 금속체, 액체류, 완구류에 의해 의도치 않은 알림이 발생할 수 있습니다.
- 뒷좌석 이외의 영역에서는 움직임이 감지되지 않습니다.

## 경고

어드밴스드 후석 승객 알림이 장착되어 있더라도 항상 내리기 전에 뒷좌석을 확인하십시오.

다음과 같은 상황에서는 어드밴스드 후석 승객 알림이 작동하지 않을 수 있습니다. 탑승자의 안전 사고에 항상 유의하십시오.

- 일정 시간 움직임이 거의 없거나 적은 경우
- 유아가 어린이 보조 좌석에 앉아 있지 않을 경우
- 차량 시트 또는 어린이 보조 좌석의 가림으로 인해 감지 신호가 약한 경우(예, 영유아 보조좌석을 앞보기 자세로 장착 등)
- 뒷좌석 탑승자가 유아가 아닌 경우
- 금속이 포함된 섬유 제품(예: 담요) 등 장애물에 뒷좌석 탑승자가 가려져 있는 경우
- 차량 안의 물건이 센서를 가린 경우
- 센서가 이물질에 의해 오염된 경우
- 뒷좌석에 동물이 머무를 경우 시스템이 작동할 수 있으나 감지 대상의 크기가 작거나 움직임이 미세한 경우
- 실내 천장(헤드라이닝)에 물체를 부착하거나 임의로 개조하거나 변형, 파손이 된 경우
- 실내외 다른 전자파에 의해 방해를 받을 경우
- 그 외 시스템이 작동하지 않을 수 있는 주변 환경

# 도난 경보 장치

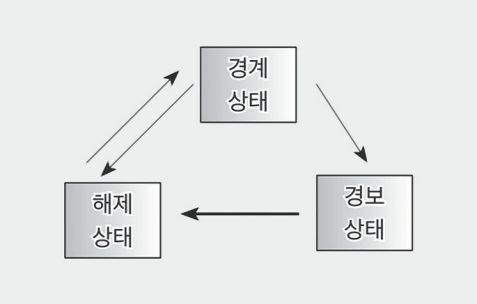


도난 경보 장치는 시동이 꺼진 상태에서 스마트 키를 사용하거나 바깥쪽 도어 핸들의 도어 잠금 센서부를 터치하여 도어를 잠그면 작동합니다.

도난 경보 장치가 작동하는 상태에서 스마트 키를 사용하지 않거나 바깥쪽 도어 핸들의 도어 잠금 센서부를 터치하지 않고 임의로 도어, 테일게이트 또는 후드를 열면 비상 경고등이 깜빡이고 경고음이 울립니다.

## 경계 상태

- 스마트 키가 차 안에 있지 않은 상태에서 후드와 모든 도어(테일게이트 포함)를 닫은 후 스마트 키를 사용하거나 바깥쪽 도어 핸들의 도어 잠금 센서부를 터치하여 도어를 잠그십시오. 차량의 비상 경고등이 1회 깜빡이고 확인음이 1회 울려 차가 경계 상태에 들어갔음을 알려줍니다.
- 스마트 키의 도어 잠금 버튼( )을 눌러 잠금을 할 때 비상 경고등이 깜빡이지 않거나 경고음이 울리지 않으면 차가 경계 상태로 들어가지 못한 것입니다. 열린 도어가 없는지 확인 후 닫으면 비상 경고등이 깜빡이면서 자동으로 경계 상태에 들어갑니다.
- 스마트 키가 감지되는 거리에서 도어의 바깥 핸들에 있는 도어 바깥 핸들의 도어 잠금 센서부를 터치하여 잠금을 할 때 비상 경고등이 깜빡이지 않거나 확인음이 울리지 않으면 차가 경계 상태로 들어가지 못한 것입니다. 열린 도어가 없는지 확인 후 닫고 다시 도어 잠금을 하십시오.
- 스마트 키로 도어 잠금을 한 경우에는 반드시 스마트 키로 도어 잠금을 해제하십시오. 스마트 키 또는 도어 바깥 핸들의 도어 잠금 센서부가 아닌 비상 키로 도어 잠금을 하면 단지 도어 잠금만 될 뿐 도난 경보 장치가 작동하지 않습니다.
- 비상 키로 도어를 잠그면 도어만 잠기고 도난 경보 장치가 작동하지 않습니다.

**경계 상태에 들어간 후 30초 이내에 도어(테일게이트 포함)나 후드가 열릴 경우에는 불필요한 경보 작동을 방지하기 위해 경계 상태가 해제됩니다.**

## 경보 상태

경계 상태에서 스마트 키를 사용하거나 도어 바깥 핸들의 도어 잠금 센서부를 터치하지 않고 도어(테일게이트 포함)나 후드 등을 열면 약 30초 동안 비상 경고등이 깜빡이고 경고음이 울린 후 10초 동안 멈추는 주기로 2회 반복합니다. 경보를 한 후에도 경보 상태가 풀리지 않으면 경보가 다시 시작됩니다.

## 경보 보류

다음과 같은 상황에서는 경보가 울리지 않고 경보를 보류합니다.

- 스마트 키의 테일게이트 열림/닫힘 버튼( HOLD )을 눌러 테일게이트를 열 때
- 스마트 키가 감지되는 거리에서 테일게이트 열림/닫힘 버튼(외부)을 눌러 테일게이트가 열릴 때

테일게이트가 열려 있더라도 도어나 후드 쪽은 경계 상태가 계속 유지되며, 테일게이트를 닫으면 테일게이트도 경계 상태가 됩니다.

## 경계 및 경보 상태 해제

스마트 키의 도어 잠금 해제 버튼( )을 누르거나 도어 바깥 핸들의 도어 잠금 센서부를 터치하여 도어 잠금을 해제하십시오. 차량의 비상 경고등이 2회 깜빡이고, 확인음이 2회 울려 경보 상태가 해제되었음을 알려줍니다.

이때 약 30초 이내에 도어(테일게이트 포함)를 열지 않으면 도어(테일게이트 포함)가 잠기면서 다시 경계 또는 경보 상태로 진입합니다.

### 주의

- 스마트 키를 분실했을 때는 당사 직영 하이테크센터나 블루핸즈에 연락하십시오.
- 경계 상태에서 비상 키로 도어 잠금을 해제하고 도어를 열면 비상 경고등이 깜빡이고 경고음이 울리므로 경계 상태에서는 반드시 스마트 키를 사용하거나, 도어 바깥 핸들의 도어 잠금 해제 센서부를 터치하여 도어를 잠금 해제하고 도어를 여십시오. 경계 상태나 경보 상태를 해제할 수 없을 경우 비상 키로 도어를 잠금 해제하고 연 후 스마트 키로 시동 버튼을 직접 누르면 경보 상태가 해제되면서 바로 시동이 걸립니다(브레이크 페달을 누른 상태).

# 운전석 자세 메모리 시스템

사양 적용 시



운전석 자세 메모리 시스템은 사전에 운전석 위치 등을 저장해 두고, **실행** 버튼을 누르면 저장한 상태로 자동으로 조절하는 장치입니다.

- 운전석/스티어링 휠/실외 미러: 위치 조절
- HUD: 높이, 회전

운전자의 승하차, 주행 상태에 따른 운전 위치 조절 또는 잦은 운전자의 교대 등과 같은 상황에 편리하게 사용할 수 있습니다.

운전석 자세 메모리 시스템에 이상이 있을 경우에는 당사 직영 하이테크센터 또는 블루핸즈에서 점검 및 정비를 받으십시오.

### 경고

반드시 안전한 곳에 차를 정차한 후, 변속 단을 'P'(주차)에 둔 상태에서 운전석 자세 메모리 시스템을 사용하십시오.

### 주의

운전석 자세 메모리 시스템은 많은 양의 전기 동력을 필요로 합니다. 배터리가 방전되지 않도록 시동이 꺼진 상태에서는 되도록 사용을 자제하십시오.

## 개인화 설정

인포테인먼트 시스템에 프로필별로 운전 자세를 저장할 수 있습니다.

프로필을 설정하고 스마트폰 디지털 키로 운전석을 잠금 해제하면, 운전자가 이전에 하차했던 위치로 운전석이 이동합니다.

## 도어에 있는 버튼에 의한 기억

### 기억 방법

1. 안전을 위해 기어를 'P'(주차)에 두고 시동 'ON' 상태를 유지하십시오.
2. 운전석, 스티어링 휠, 실외 미러, HUD를 운전자 시야에 맞춰 조절하십시오.
3. 4초 이내에 운전 자세 메모리 버튼(1번 또는 2번)을 누르십시오. "삐" 소리가 2회 울리고, 클러스터에 '설정 1(또는 설정 2)에 저장되었습니다.' 문구가 표시됩니다.

### 알아두기

운전 자세 메모리는 2개까지만 저장할 수 있습니다.

### 재생 방법

1 안전을 위해 기어를 'P'(주차)에 두십시오.
2 운전 자세를 저장한 1번 또는 2번 버튼을 누르십시오. 해당 버튼에 저장한 상태로 조절되고 "삐" 소리가 1회 울리고, 클러스터에 '설정 1(또는 설정 2)로 변경됩니다.' 문구가 표시됩니다.
   - 1번 운전 자세를 조절하는 중에 2번 운전 자세로 변경하려면 1번 버튼을 눌러 정지한 후 2번 버튼을 누르십시오.
   - 운전 자세를 조절하는 중에 운전석 또는 실외 미러 등을 직접 조절하면 해당 운전 자세 항목은 자동으로 조절되지 않고 직접 조절한 상태를 유지합니다.

## 승하차 편의 기능

운전자의 승하차 편의를 위한 기능입니다.

### 운전석 시트 이동(운전자 하차 시)

'P'(주차) 위치로 변속한 후 시동을 끄고 운전석 도어를 열면 운전석은 아래와 같이 이동합니다.

- 운전석: 인포테인먼트 시스템의 설정 메뉴에서 선택한 거리만큼 뒤로 이동합니다.
- 스티어링 휠: 최상단으로 이동합니다.

### 운전석 시트 이동(운전자 승차 시)

시동 'ACC' 이상 또는 'OFF' 상태에서 스마트 키를 휴대하고 운전석 도어를 닫으면 운전석은 다시 원위치로 이동합니다.

### 동승석 시트 이동(동승자 승차/하차 시)

사양 적용 시

승하차시 동승석 시트가 자동으로 이동합니다.

### 기능 설정하기

운전자가 직접 운전석, 동승석의 작동을 인포테인먼트 시스템에서 설정하거나 해제할 수 있습니다.

- 운전석: **시트** > **승하차 편의** > **시트 이동** > **짧게/길게/끄기**
- 동승석: **시트** > **승하차 편의** > **조수석 시트 이동**
- 스티어링 휠: **시트** > **승하차 편의** > **승하차 시 핸들 이동**

## 운전석 자세 메모리 시스템 초기화

운전석 자세 메모리 시스템이 정상적으로 작동하지 않을 경우 다음과 같이 초기화하십시오.

### 초기화 방법

1 시동 'ON' 상태에서 'P'(주차)로 변속하고 운전석 도어를 여십시오.
2 운전석 전후 위치 및 등받이 각도 조절 스위치를 이용하여 좌석을 최대한 앞으로 당기고 등받이도 최대한 앞으로 젖히십시오.
3 1번 버튼과 운전석 전방 이동 스위치를 동시에 누르십시오(약 2초).
4 알림음이 울리면 스위치에서 손을 떼십시오.

### 초기화 진행

1 경고음이 작동하며 초기화 진행을 시작합니다.
2 좌석 및 등받이가 뒤쪽으로 자동 이동합니다. 동작 중에 경고음이 계속 작동합니다.
3 다시 좌석 및 등받이가 정중앙으로 이동하고 경고음이 울리며 초기화가 끝납니다.

단, 다음과 같은 경우에는 초기화 진행이 정지되며 경고음이 멈춥니다.

- 운전석 자세 메모리 시스템 버튼을 눌렀을 때
- 운전석 조절 스위치를 눌렀을 때

- 'P'(주차)에서 다른 위치로 변속할 때
- 차량이 3 km/h 이상의 속도로 움직일 때
- 운전석 도어를 닫았을 때

### 주의

초기화를 진행하기 전에 운전석 주변에 장애물이 없도록 하십시오.

### 알아두기

- 초기화 중에 운전석 작동 및 경고음이 멈추면 다시 한번 초기화를 진행하십시오.
- 초기화가 끝나면 운전자에게 맞게 좌석을 조절하고, 다시 운전석 자세 메모리 시스템에 저장하십시오.

### 알아두기

인포테인먼트 시스템은 업데이트로 변경될 수 있습니다. 자세한 내용은 인포테인먼트 시스템 또는 간편 설명서의 웹 매뉴얼을 참고하십시오.

# 스티어링 휠 (조향 핸들)

## 전동 파워 스티어링

전동 파워 스티어링은 전기 모터를 이용하여 운전자가 스티어링 휠을 조작할 때 드는 힘을 줄여 주는 장치로서 스티어링 휠을 조작할 때 운전 감을 향상시키고 운전에 따른 피로를 최소화해줍니다.

전동 파워 스티어링은 엔진에 시동이 걸린 상태에서만 정상적으로 작동합니다.

### 주의

- 전동 파워 스티어링이 작동하지 않거나 이상이 있으면 클러스터에 해당 경고등이 켜지거나 깜빡입니다. 이 때 차량을 조향할 수 있으나 더 많은 힘이 들게 됩니다. 즉시 가까운 당사 직영 하이테크센터나 블루핸즈에서 점검을 받으십시오.
- 전동 파워 스티어링을 장착한 차는 차를 정지한 상태에서 스티어링 휠을 좌우 끝까지 계속 작동하면 과부하 방지 장치가 작동하여 스티어링 휠을 조작하는 힘이 끝부분부터 점점 많이 들게 됩니다. 그러나 이것은 안전을 위한 조치로써 고장이 아니며 시간이 지남에 따라 초기 상태로 돌아가므로 운전에는 지장이 없습니다.
- 배터리가 방전되어 점프 스타트를 할 경우 스티어링 휠이 원활히 작동하지 않는 현상이 발생합니다. 이는 배터리 전압이 낮아 발생하는 일시적인 현상으로 충전이 되면 정상적으로 작동됩니다. 스티어링 휠을 움직여 이상이 없음을 확인 후 차를 운전하십시오.
- 배터리 전압이 낮은 경우 스티어링 휠을 조작하는 힘이 무거워질 수 있습니다. 이는 일시적인 현상으로 배터리를 충전한 후 조작력은 정상으로 돌아옵니다.

### 알아두기

클러스터에 경고등이 켜지지 않은 상태에서 다음과 같은 현상은 정상입니다.

- 엔진에 시동을 건 직후 전동 파워 스티어링 시스템 진단을 위해 점검을 하는 동안은 스티어링 휠이 무거워지고, 약 3초 이후에 정상적으로 작동합니다.
- 전동 파워 스티어링 시스템에 이상이 감지되면 사고를 방지하기 위해 시스템이 정지합니다. 이때 스티어링 휠을 조작하는 힘이 갑자기 많이 들 수 있습니다.
- 엔진 시동이 'ON' 또는 'OFF' 상태가 된 후에 릴레이 접속으로 인한 소음이 발생할 수 있으나 이는 정상적인 작동음입니다.
- 정차 또는 저속 주행 중 스티어링 휠을 돌리면 모터의 회전에 의해 소음이 발생할 수 있으나 이는 정상적인 작동음입니다.
- 저온에서 스티어링 휠을 조작할 때 소음이 발생할 수 있습니다. 온도가 상승하면 없어지며 고장이 아닙니다.

## 스티어링 위치 조절

스티어링 휠의 위치를 몸에 맞게 조절하십시오.

### 경고

운전 중에는 절대로 스티어링 휠 위치를 조절하지 마십시오. 조향 능력을 잃어 사고가 날 수 있습니다.

## 수동식

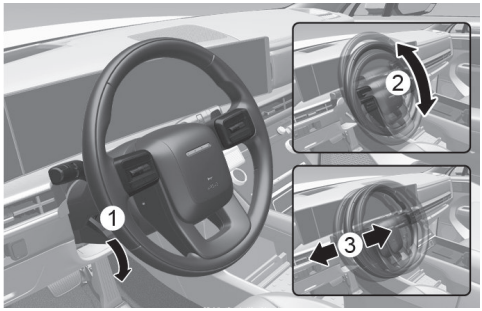


스티어링 휠의 위치(높낮이 또는 전후)를 신체에 알맞게 조절하기 위해 사용합니다.

1 높이를 조절할 때는 조절 레버를 아래로 당겨 내린 상태(1)에서 스티어링 휠을 상·하(2)로 움직여 위치를 조절하십시오. 조절 후에는 조절 레버를 원위치 시킨 다음 스티어링 휠을 흔들어 확실하게 고정되었는지 확인하십시오.

2 앞·뒤로 조절할 때는 조절 레버를 아래로 당겨 내린 상태(1)에서 스티어링 휠을 전·후(3) 위치를 조절하십시오. 조절 후 조절 레버는 위로 올려 원위치 시킨 다음 스티어링 휠이 고정되었는지 확인하십시오. 반드시 운전 전에 조절하십시오.

### 주의

스티어링 휠 고정부가 파손될 수 있으므로 위치 조절 시 스티어링 휠을 강하게 누르거나 당기지 마십시오.

### 주의

레버를 조작할 때 가끔씩 걸림 현상이 발생할 수 있으나 이는 고장이 아니며 두개의 기어가 서로 맞물릴 때 발생하는 현상입니다. 이때에는 스티어링 휠의 위치를 재조정한 후 고정하십시오.

## 전동식

사양 적용 시

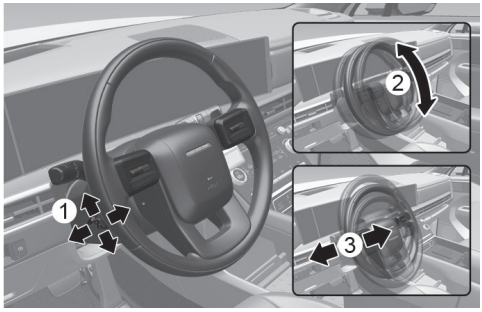


스티어링 휠 조절 스위치(1)를 이용하여 스티어링 휠의 높낮이(2)와 전후(3) 위치를 조절하십시오.

### *스티어링 휠 위치 조절 초기화*

스티어링 휠 위치(높낮이 또는 전후) 조절 중에 작동 가능 범위 안에서 더 이상 조절이 되지 않을 경우 다음과 같이 초기화를 하십시오.

1 스티어링 휠이 멈춘 위치에서 조절 중이던 방향으로 조절 스위치(1)를 10초 동안 누르십시오. 스티어링 휠이 조절 방향으로 움직입니다.
2 스티어링 휠이 멈추어도 약 2초 이상 계속 스위치(1)를 누르고 있으십시오. 작동 가능 범위를 인지한 후 초기화가 끝납니다.

초기화 진행 후에도 조절이 되지 않으면 당사 직영 하이테크센터나 블루핸즈에서 점검을 받으십시오.

**주의**

배터리 방전을 방지하기 위해 시동이 꺼진 상태에서 스티어링 휠 위치 조절을 무리하게 이용하지 마십시오.

## 스티어링 휠 열선 (조향 핸들 열선)

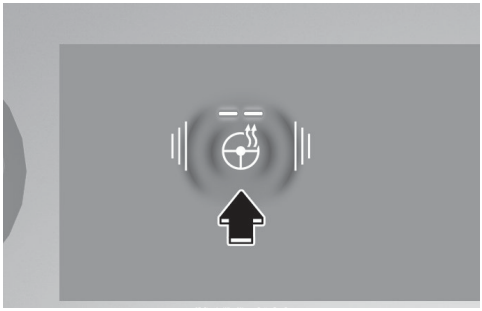

시동이 걸린 상태에서 스티어링 휠 열선 버튼을 누르면 표시등이 켜지면서 스티어링 휠이 따뜻해집니다.

### *수동으로 온도 조절하기*

스티어링 휠 열선 버튼을 누를 때마다 다음과 같이 온도 조절이 됩니다.

- OFF > 1단(약) > 2단(강)
- 강에서 버튼을 누르면 다시 OFF로 돌아갑니다.

### *자동으로 온도 조절하기*

- 스티어링 휠 열선 2단(강)으로 사용 시 30분이 지나면 자동으로 1단(약)으로 낮아집니다. 사용자가 수동으로 조작하지 않으면 시동을 끌 때까지 1단(약)으로 유지합니다.

  스티어링 휠 열선을 끄려면 스티어링 휠 열선 버튼을 누르십시오.
- 스티어링 휠 열선 1단(약) 사용 시 열선 온도 자동 조절 기능이 작동하지 않습니다.

### *운전석 공조 연동 자동 제어 설정하기*

시동을 걸면 스티어링 휠 열선이 차량의 내부/외부 온도에 따라 자동으로 제어됩니다. 인포테인먼트 시스템의 **설정** > **차량** > **시트** > **열선/통풍 편의** > **공조 연동 자동 제어** > **핸들 열선**에서 설정할 수 있습니다.

- 스티어링 휠 열선 버튼을 누르면 수동으로 단계별 온도를 설정할 수 있습니다.

**주의**

- 스티어링 휠에 보조용 핸들을 장착하지 마십시오. 내장 발열체가 손상될 수 있습니다.
- 날카로운 물체로 그립 표면을 손상시키지 마십시오. 내장 발열체가 손상될 수 있습니다.
- 스티어링 휠을 세척할 때 시너, 알코올 또는 가솔린 등의 유기용제를 사용하지 마십시오. 히터 및 스티어링 휠 표면이 손상될 수 있습니다.

### 알아두기

인포테인먼트 시스템은 업데이트로 변경될 수 있습니다. 자세한 내용은 인포테인먼트 시스템 또는 간편 설명서의 웹 매뉴얼을 참고하십시오.

## 경음기




경음기의 작동 영역을 누르면 경적음이 납니다. 경음기의 과도한 사용은 피하십시오.

또한, 과도한 힘으로 경음기를 누르지 마십시오.

### 주의

경음기의 작동 영역을 정확하게 숙지하십시오. 그렇지 않으면 필요한 순간에 사용하지 못할 수 있습니다.

다음과 같이 경음기에 무리한 힘을 가할 경우 경음기가 오작동할 수 있습니다.

- 주먹으로 경음기 작동 영역을 내려치는 경우
- 끝이 뾰족한 물체로 경음기 작동 영역을 누르는 경우 등

## 스티어링 휠 그립 감지 센서

운전자 보조 시스템의 기능을 켠 상태에서 차량을 주행할 때, 운전자가 스티어링 휠을 잡고 있는지 감지하고 잡지 않을 때마다 핸즈오프 경고를 출력하여 다시 스티어링 휠을 잡도록 안내합니다.

자세한 내용은 7장 내 '**차로 이탈방지 보조 (LKA) ,차로 유지 보조 (LFA), 고속도로 주행 보조 (HDA)** '의 핸즈오프 경고를 참고하십시오.

다음과 같은 상황에서는 운전자가 스티어링 휠을 잡아도 센서에 의해 감지되지 않을 수 있습니다.

- 장갑을 착용한 경우
- 스티어링 휠에 커버, 핸들 등의 액세서리를 부착한 경우
- 스티어링 휠에 전자기기가 닿은 경우
- 스티어링 휠에 물기가 많은 경우

### 주의

다음의 주의 사항들을 준수하지 않으면, 스티어링 휠 감지 센서가 정상적으로 작동하지 않을 수 있습니다.

- 스티어링 휠 커버를 임의로 개조하지 마십시오.
- 스티어링 휠의 림 부위에 액세서리를 부착하지 마십시오.
- 스티어링 휠 표면에 전자기기(노트북, 태블릿 등)를 접촉시키지 마십시오.
- 스티어링 휠 표면에 금속성 또는 전도성 물체(텀블러, 음료 캔 등)를 접촉시키지 마십시오.
- 스티어링 휠 표면에 물기가 과하게 묻지 않도록 하십시오(물 쏟음, 물티슈, 실내 스팀 세차 시의 수증기 등).

## 스티어링 휠 진동 경고

스티어링 휠 진동 경고가 적용된 운전자 보조 시스템의 기능은 위험 상황을 감지하면 스티어링 휠을 진동하여 운전자에게 경고합니다.

### 기능 설정하기

시동 'ON' 상태일 때 인포테인먼트 시스템의 **설정 > 차량 > 운전자 보조 > 경고 방식 > 핸들 진동 경고**를 차례로 선택하십시오.

자세한 내용은 7장 내 '**운전자 보조**'의 각 기능 설명을 참고하십시오.

# 미러

## 실내 미러

뒷유리를 통해 들어오는 시야의 중앙이 보이도록 실내 미러를 조절하십시오.

### 경고

- 좌석 뒤에 좌석보다 높은 물건을 놓아두지 마십시오. 뒤쪽 시야를 방해할 수 있고 급정차나 충돌 시 앞으로 튀어나와 위험합니다.
- 실내 미러를 개조하거나 와이드 미러 등을 장착하지 마십시오. 에어백 작동, 차량 충돌 시 심하게 다칠 수 있습니다.

### 주의

실내 미러를 임의로 분리하거나 재장착하지 마십시오. 잘못 장착하면 주행 시에 이상음 또는 떨림이 발생하거나 제품이 파손될 수 있습니다.

### 전자 감응식 실내 미러(ECM)(자동 밝기 조절 기능)




[A] 센서

전자 감응식 실내 미러는 야간 주행 시 뒤차의 전조등 불빛을 센서로 자동 감지하여 미러의 반사율을 자동으로 낮추어 운전자의 눈부심을 감소시키는 장치입니다.

자동 밝기 조절 기능이 정상적으로 작동할 수 있도록 미러 앞쪽과 뒤쪽의 밝기 감지 센서를 막지 마십시오.

#### 알아두기

ECM은 Electronic Chromic Mirror의 약자입니다.

### 주의

- 자동 밝기 조절 기능이 정상적으로 작동할 수 있도록 미러 앞쪽과 뒤쪽의 밝기 감지 센서를 막지 마십시오.
- 미러를 닦을 때는 세척제를 미러에 직접 뿌리지 말고, 부드러운 타올이나 헝겊 등에 묻혀서 사용하십시오. 미러에 직접 세척제를 뿌리게 되면 세척제가 미러틀 안으로 스며들어 고장의 원인이 될 수 있습니다.

### 디지털 센터 미러

사양 적용 시

디지털 센터 미러는 차량 후방의 카메라를 이용하여 디지털 센터 미러의 화면에 영상을 표시하는 시스템입니다. 디지털 센터 미러를 통해 운전자는 헤드레스트, 수하물 등의 장애물이 있어도 후방 시야를 확보할 수 있습니다.

## 경고

- 디지털 센터 미러의 올바른 사용에 대한 경고 및 지침을 따르지 않으면 심각한 사고 위험이 있습니다.
  - 디지털 센터 미러는 편리한 기능이지만 차량의 올바른 작동을 대신할 수는 없습니다. 시스템에는 물체를 볼 수 없는 영역이 있습니다. 차량 운행 전에 디지털 센터 미러의 사각 지대를 확인하십시오. 운전자는 항상 안전 운전에 대한 책임이 있습니다.
  - 운전 중 디지털 센터 미러를 조작하지 마십시오. 그렇게 하면 주의가 흐트러질 수 있고, 차량을 통제할 수 없게 되어 사고나 심각한 부상을 입을 수 있습니다.
  - 디지털 센터 미러, 카메라 유닛, 배선을 분해하거나 개조하지 마십시오. 사고나 화재의 원인이 됩니다. 디지털 센터 미러에서 연기나 냄새가 나면 즉시 시스템 사용을 중지하십시오.
- 운전하기 전에 디지털 센터 미러를 조정하십시오.
  - 시스템을 기존 인사이드 미러 모드로 전환하고 운전석에 올바르게 앉으십시오. 그런 다음 뒷유리를 제대로 볼 수 있도록 미러를 조정합니다.
  - 디지털 미러 모드로 전환하여 디스플레이 설정을 조정합니다. 미러를 조정하지 않고 주행하면 미러 표면의 반사로 인해 디지털 미러 모드(카메라 뷰 모드)에서 디스플레이 시청이 어려울 수 있습니다.
  - 디지털 센터 미러에서 보여지는 이미지 영역과 광학 미러의 영역이 다르므로, 차량을 운행하기 전 차이점을 확인하시기 바랍니다.
- 디지털 센터 미러가 오작동하는 경우 즉시 시스템을 기존 인사이드 미러 모드로 전환하십시오.
- 강한 빛(예: 태양광 또는 뒤따른 차량의 상향등)이 카메라에 들어오면 디지털 센터 미러의 모니터 화면에 광선 또는 눈부신 빛이 나타날 수 있습니다. 이 경우 시스템을 기존의 인사이드 미러 모드로 적절하게 전환하십시오.
- 카메라(1)가 더러워지면 디지털 센터 미러에 물체가 선명하게 표시되지 않을 수 있습니다. 이 경우 물을 묻힌 부드러운 천이나 면봉으로 닦으십시오.

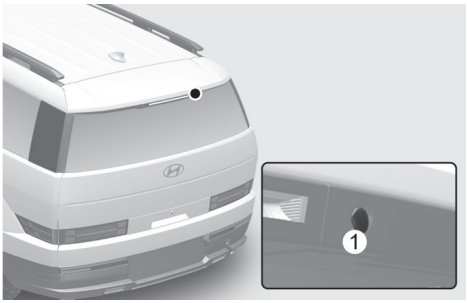


### *시스템 구성요소*

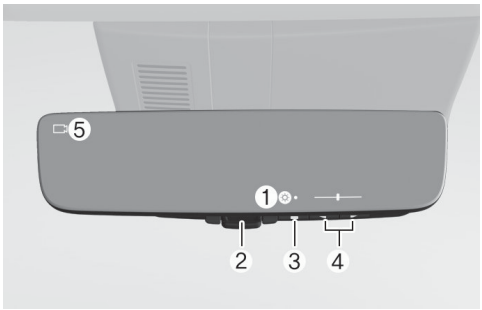


1 아이콘 표시 영역

아이콘 표시, 밝기 및 각도 조절

2 레버

디지털 미러 모드와 광학 미러 모드의 전환에 사용

3 메뉴 버튼

메뉴 버튼을 눌러 아이콘 표시 영역을 확인하고 원하는 밝기와 각도를 선택함

4 선택/조절 버튼

원하는 항목의 설정을 변경

5 카메라 표시등

카메라의 정상 작동을 나타냄

### *모드 변경 방법*

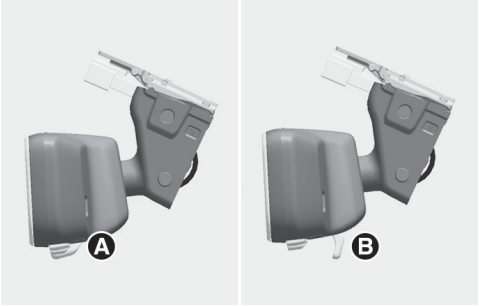


[A] 디지털 모드

[B] 일반 모드

시동 'ON' 상태에서 모드를 전환할 수 있습니다.

1 모드 선택 레버를 끝까지 당기면 디지털 미러 모드(카메라 뷰 모드)로 전환됩니다.

**알아두기**

차량 후방의 이미지를 표시합니다. 이 모드에서는 카메라 표시등(5)이 나타납니다.

2 모드 선택 레버를 끝까지 밀어서 광학 미러 모드로 전환됩니다.

**알아두기**

디지털 센터 미러의 디스플레이를 끄면 광학 미러로 사용할 수 있습니다.

### 미러 높이 조절



운전 자세에 따라 디지털 센터 미러의 높이를 조절할 수 있습니다.
디지털 센터 미러를 위아래로 움직여, 광학미러의 높이를 운전자에게 맞게 조절합니다.

### *디스플레이 설정 (디지털 미러 모드)*

디지털 미러 모드에서 디스플레이 설정

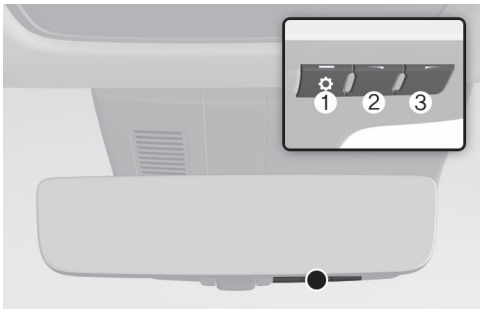


1 메뉴 버튼(1)을 통해 디스플레이 밝기와 표시화면의 상하 각도를 조절할 수 있습니다.

| 아이콘 | 설정 |
|---|---|
| | 디스플레이의 밝기를 조절합니다. |
| | 표시화면의 상하 각도를 조절합니다 |

2 메뉴 버튼을 반복해서 눌러 조절하려는 항목을 선택하십시오.
3 버튼(2) 또는 버튼(3)을 눌러 설정을 변경합니다. 버튼을 약 5초 이상 사용하지 않으면 아이콘이 사라집니다.

#### 알아두기

디지털 센터 미러의 밝기를 너무 밝게 설정하면 눈의 피로를 유발할 수 있습니다.
디지털 센터 미러를 적절한 밝기로 조절하십시오. 눈이 피곤하면 광학 미러 모드로 변경하십시오.

### 광 센서의 오작동 방지



광 센서의 오작동을 방지하기 위해 센서를 만지거나 가리지 마십시오.

### 디지털 미러 모드 작동 조건

시동 'ON' 상태여야 합니다.

시동 'ON' 상태에서 'OFF' 또는 'ACC' 상태로 변경되면 디스플레이가 꺼집니다.

### 디지털 센터 미러를 디지털 미러 모드에서 사용할 때

- 테일게이트가 열린 상태에서는 디지털 센터 미러 이미지가 제대로 표시되지 않을 수 있습니다. 운전하기 전에 테일게이트가 닫혀 있는지 확인하십시오.
- 반사광으로 인해 화면이 잘 보이지 않는 경우 선루프 선블라인드(사양 적용 시)를 닫으십시오.
- 밤과 같이 어두운 곳에서 운전을 하면 다음과 같은 상황이 발생할 수 있습니다. 그 중 어느 것도 오작동이 발생했음을 알리지 않습니다.
  - 표시된 이미지에서 사물의 색상은 실제의 색상과 다를 수 있습니다.
  - 운전자의 신체적인 컨디션이나 연령에 따라 표시된 이미지에 초점을 맞추는데 평소보다 시간이 더 오래 걸릴 수 있습니다. 이 경우 광학 미러 모드로 변경하십시오.
  - 차량이 운행 중일 때 표시되는 영상을 동승자가 쳐다보지 않도록 하십시오. 멀미의 원인이 될 수 있습니다.

### 시스템이 오작동 할 때

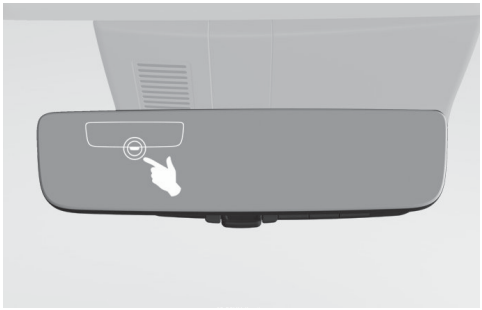

디지털 미러 모드에서 디지털 센터 미러를 사용할 때 그림과 같은 이미지가 표시되면 시스템이 오작동할 수 있습니다. 이미지는 몇 초 후에 사라집니다. 레버를 조절하여 광학 미러 모드로 변경한 후, 가까운 당사 직영 하이테크센터나 블루핸즈에 문의해 점검을 받으십시오.

## 주의

디지털 센터 미러의 오작동 방지하기

- 시너, 벤젠, 알코올 등의 세제로 거울을 닦지 마십시오. 거울 표면이 변색, 열화 되거나 손상될 수 있습니다.
- 미러와 카메라를 분리, 분해, 개조하지 마십시오.
- 유기용제, 차량용 왁스, 유리창 클리너, 유리 코팅제가 카메라에 묻지 않도록 하십시오. 이런 일이 발생하면 가능한 한 빨리 닦아내십시오.
- 카메라 렌즈를 청소할 때는 물기 있는 부드러운 천으로 카메라 렌즈를 닦으십시오.
- 카메라 렌즈를 세게 문지르지 마십시오. 긁히거나 깨끗한 이미지를 전송하지 못할 수 있습니다.
- 카메라에 강한 충격을 가하지 마십시오. 고장의 원인이 됩니다. 이런 경우에는 가능한 한 빨리 당사 직영 하이테크센터나 블루핸즈에 문의해 점검을 받으십시오.
- 차량 시동이 꺼진 후 디지털 센터 미러를 장시간 사용하면 배터리가 방전될 수 있습니다.
- 디지털 센터 미러 근처에 무선 장치의 안테나를 부착하지 마십시오. 무선기기의 전파로 인해 디지털 센터 미러의 이미지가 흐트러질 수 있습니다.
- 버튼을 무리하게 누르거나 레버를 거칠게 작동시키면 시스템 고장이나 디지털 센터 미러 자체가 떨어질 수 있습니다.
- 디지털 센터 미러의 본체를 90° 이상 회전시키지 마십시오. 디지털 센터 미러가 손상될 수 있습니다. 디지털 센터 미러 본체에 강한 충격을 가하지 마십시오. 시스템 고장의 원인이 됩니다.
- 외부 조명이 강하거나 렌즈 표면에 이물질이 묻어 디지털 센터 미러 표시 화면이 잘 보이지 않는 경우 일반 모드로 전환하여 사용하십시오.

### 디지털 센터 미러 오류 아이콘 및 해결 방법

| 증상 | 가능한 원인 | 해결책 |
|---|---|---|
| 아래의 아이콘이 화면 오른쪽에 표시됩니다.<br> | 디지털 센터 미러가 매우 뜨겁습니다.(화면이 점차 어두워집니다. 온도가 계속 상승하면 디지털 센터 미러가 꺼지게 됩니다.) | 미러 온도를 낮추기 위해서는 실내 온도를 낮추는 것이 좋습니다.(거울이 식으면 아이콘이 사라집니다.) 미러가 차가워도 아이콘이 사라지지 않으면 당사 직영 하이테크센터나 블루핸즈에 문의해 점검을 받으십시오. |
| 디지털 모드 아이콘이 꺼지고 영상에러 아이콘이 표시됩니다<br> | 시스템이 오작동할 수 있습니다. | 광학 미러 모드로 변경 후 당사 직영 하이테크센터나 블루핸즈에 문의해 점검을 받으십시오. |

# 실외 미러

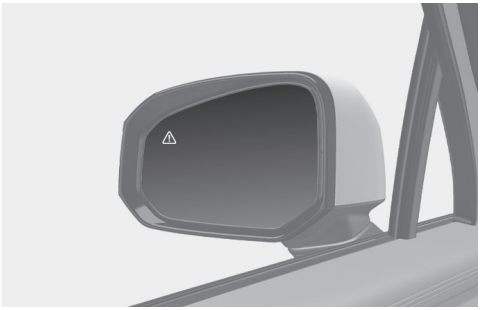

- 실외 미러는 볼록거울입니다. 사물이 미러에 보이는 것보다 훨씬 가깝습니다.
- 차선을 바꿀 때 따라오는 차량의 실제 거리를 알려면 실내 미러를 이용하여 확인하십시오.

**경고**

주행 중에 미러를 조절하거나 접지 마십시오. 운전에 영향을 미쳐 사고의 원인이 됩니다.

**주의**

- 미러 표면의 얼음을 긁어내지 마십시오. 유리창 부분의 표면이 손상될 수 있습니다.
- 빙결로 미러가 움직이지 않으면, 억지로 조절하거나 접지 마십시오. 얼음을 제거하려면 얼음 제거 스프레이를 이용하거나 따뜻한 장소로 이동하여 얼음을 녹이십시오.

## 실외 미러 조절 방법

*운전석/동승석 미러 조절*




1 시동 'ACC', 'ON' 또는 시동이 걸린 상태에서 L(운전석) 스위치(1) 또는 R(동승석) 스위치(1)를 누르십시오.
2 미러 조절 스위치 ▶(2) 부분을 눌러 실외 미러를 조절하십시오.

**주의**

- 스위치를 조작하는 동안 미러는 최대 조절 각도까지 움직이면 멈추지만, 모터는 계속해서 작동합니다. 모터가 손상될 수 있으므로 필요 이상 스위치를 조작하지 마십시오.
- 손으로 미러를 직접 조절하지 마십시오.
  관련 부품이 손상될 수 있습니다.

### 실외 미러 접힘/펴짐 방법

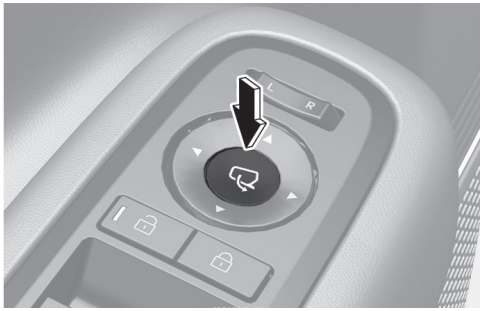

*실외 미러 접이 버튼*

실외 미러 접이 버튼을 누르면 미러가 접히거나 펴집니다.

*도어 잠금 해제 시(인포테인먼트 시스템)*

인포테인먼트 시스템의 **설정** > **차량** > **라이트** > **웰컴 미러/라이트** > **도어 잠금 해제 시**를 선택할 경우,

- 도어를 잠그면 실외 미러가 접힙니다.
  - 스마트 키의 도어 잠금( ) 버튼 누름
  - 앞좌석 바깥쪽 도어 핸들에 있는 도어 잠금 센서부 터치
- 도어 잠금을 해제하면 실외 미러가 펴집니다.
  - 스마트 키의 도어 잠금 해제( ) 버튼 누름
  - 앞좌석 바깥쪽 도어 핸들에 있는 핸들 안으로 손을 넣어 잠금 해제 센서부 터치

*운전자 접근 시(인포테인먼트 시스템)*

인포테인먼트 시스템의 **설정** > **차량** > **라이트** > **웰컴 미러/라이트** > **운전자 접근 시**를 선택할 경우, 스마트 키를 휴대하고 차량에 1 m 이내로 접근하면 미러가 자동으로 펴집니다. 단, 모든 도어가 닫히고 잠겨있어야 합니다.

#### 알아두기

- 인포테인먼트 시스템에서 **도어 잠금 해제 시**가 설정되어 있어야 **운전자 접근 시**를 선택할 수 있습니다.
- 운전자의 안전을 위해 15 km/h 이상의 속도로 주행 중일 때는 실외 미러가 접히지 않습니다.
- 인포테인먼트 시스템은 업데이트로 변경될 수 있습니다. 자세한 내용은 인포테인먼트 시스템 또는 간편 설명서의 웹 매뉴얼을 참고하십시오.

#### 주의

- 시동이 꺼져 있어도 조작이 가능하나, 과도하게 조작하면 배터리가 방전될 수 있습니다.
- 실외 미러를 접거나 펼 때는 항상 접이 버튼으로 조작하십시오. 손으로 접거나 펼 경우 모터가 고장 날 수 있으며, 주행 중에 실외 미러에서 진동이나 소음이 발생할 수 있습니다.
- 진동이나 소음은 기어가 정확히 물리지 않아 발생합니다. 접이 버튼으로 다시 작동시키면 기어가 정확히 맞물려 진동이나 소음이 발생하지 않습니다.
- 미러를 닦을 때는 세척제를 미러에 직접 뿌리지 말고, 부드러운 타올이나 헝겊 등에 묻혀서 사용하십시오. 미러에 직접 세척제를 뿌리게 되면 세척제가 미러틀 안으로 스며들어 고장의 원인이 됩니다.

## 후진 시 실외 미러 자동 조절 기능

사양 적용 시

기어를 'R'(후진)로 변속하면 실외 미러가 아래로 기울여집니다. 주차할 때 옆 차와 주차 라인을 함께 확인할 수 있도록 도와줍니다.

### *작동 방법*

- 미러 조절 선택 스위치(1)를 L 또는 R 방향으로 밀면 차가 후진할 때 양쪽 실외 미러 각도가 하향 조절됩니다.
- 미러 조절 선택 스위치(1)가 L 또는 R 방향이 선택되어 있지 않으면 기능이 해제되어 실외 미러가 움직이지 않습니다.

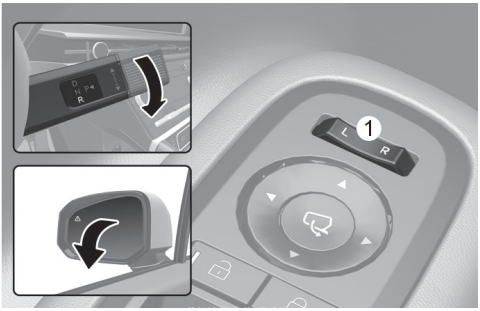


### *오토리버스 사용자 설정 모드*

후진할 때 기본으로 제공되는 실외 미러 하향 각도로 운전자의 시야 확보가 어려울 경우 운전자가 원하는 각도로 미러를 조절하고 저장할 수 있습니다.

후진 시 실외 미러가 하향되는 각도는 차량 출고 시 좌우 각각 다를 수 있습니다.

1 차량이 정지한 상태인지 확인하십시오.

2 브레이크 페달을 밟고, 기어를 'R'(후진)로 변속하십시오.

실외 미러 선택 레버의 L 또는 R이 선택된 경우에 미러가 기본 제공 위치로 하향합니다.

3 조절을 원하는 실외 미러 선택을 위해 미러 조절 선택 스위치(1)를 L 또는 R 방향을 선택한 후, 스위치 ▼, ▲, ◀, ▶ 부분을 눌러 실외 미러를 원하는 각도로 조절하십시오.

4 다시 'P'(주차), 'N'(중립), 'D'(주행)로 변속하거나 실외 미러 선택 스위치를 중립 위치(L, R 위치로 이동하지 않음)로 변경하면 조절한 실외 미러 각도가 자동으로 저장됩니다.

5 반대편 미러도 동일한 방법(1-4)으로 설정하십시오.

### *오토리버스 사용자 설정 모드 초기화 방법*

후진 시 실외 미러 자동 조절 기능을 초기화하려면 변속 다이얼 'R'(후진) 상태에서 후진으로 변속하기 전 'P'(주차), 'N'(중립), 'D'(주행)에서의 미러의 위치보다 상향 조절하십시오.

**주의**

양쪽 미러의 각도를 변경할 때는 한쪽을 먼저 1-4 방법으로 변경한 후 반대쪽도 같은 방법으로 변경하기를 권장합니다.

# 하이패스 시스템 (ETCS)

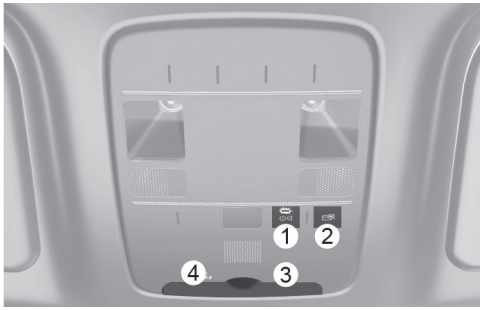


하이패스 시스템은 유료 도로로 진출입할 때 통행료가 자동 결제되는 장치입니다.

하이패스 시스템은 시동이 걸린 상태에서만 작동합니다.

## 기능 설정

시동 'ON' 상태에서 인포테인먼트 시스템의 **설정** > **차량** > **하이패스**를 선택하면 하이패스 안내 음량, 결제 정보 안내 방식을 설정합니다.

- **하이패스 안내 음량**: 하이패스 안내 음량을 0-5 단계로 조절할 수 있습니다.
- **하이패스 결제 정보 표시**: 화면에 표시를 설정합니다.
- **하이패스 결제 금액 안내**: 하이패스 통과 시 결제 금액 안내 후 오늘 또는 이번 달 사용 금액을 추가로 안내합니다.

### 알아두기

ETCS는 Electronic Toll Collection System의 약자입니다.

- **하이패스 카드**

  e hi-pass를 사용하시거나, 카드 슬롯에 하이패스 카드를 삽입하여 사용하십시오. 단, e hi-pass는 내비게이션 기능이 있고 현대 블루링크 서비스에 가입된 경우에만 사용 가능합니다(자세한 내용은 내비게이션 웹 메뉴얼을 참고하십시오).
- **하이패스 시스템(ETCS) 전원/볼륨 조절 버튼(1)**
  - 전원을 켜려면 전원 버튼을 짧게 또는 길게 누르십시오.
  - 전원을 끄려면 전원 버튼을 길게 누르십시오.
  - 전원이 켜진 상태에서 버튼을 짧게 누르면 5단계로 음량이 조절됩니다.

  ### 알아두기

  전원이 꺼진 상태에서 하이패스 카드를 삽입해도 전원이 켜집니다.

- **잔액 확인 버튼(2)**

  전원이 켜진 상태에서 잔액 확인 버튼을 짧게 누르면 카드 잔액 안내 음성이 나오고, 길게 누르면 최근 거래 요금 안내 음성이 나옵니다.
- **카드 탈거 버튼(3)**

  하이패스 카드를 제거하려면 카드 탈거 버튼을 누른 후 카드를 빼내십시오.

  ### 알아두기

  하이패스 시스템 이용 시 카드는 별도 구매하여 사용하십시오.

- **프로그램 입력 단자(4)**
  부품 제조 시 하이패스 시스템 단말기 프로그램을 입력 및 변경하기 위해 사용하는 단자입니다.

  **주의**
  시스템의 오작동 우려가 있으므로 운전자가 임의로 조작하지 마십시오.

- **음성 안내 기능**
  - 요금 결제 후 잔액
  - 최근 거래 내역
  - 등록 정보
  - 요금 결제 시 결제 금액
- **LED 표시 기능**
  - 하이패스 단말기 등록 여부
  - 카드 삽입/탈거 및 이상 유무
  - 요금 결제 이상 유무
  - 잔액 부족
  - 하이패스 시스템 이상 유무

**알아두기**

LED가 빨간색일 경우 하이패스 카드가 비정상 상태이거나(카드 오삽입/미삽입 등), 하이패스 시스템 오류 일 수 있으므로 이때는 일반 차로를 이용하십시오.

- 출발하기 전에 하이패스 시스템 전원, 하이패스 카드 삽입 여부, 카드 잔액을 확인하십시오.
- 하이패스 차로를 통과할 때는 하이패스 단말기 전원 버튼이 켜진 상태로 운전하십시오. 전원이 꺼진 상태로 차로를 통과하면 통행료가 결제되지 않습니다.
- LED가 빨간색으로 지속 깜빡이고 "하이패스 시스템을 점검하세요" 안내 음성이 나오는 경우, 하이패스 안테나가 정상 체결되지 않았거나 하이패스 시스템 이상이 있을 수 있으므로 당사 직영 하이테크센터나 블루핸즈에서 점검을 받으십시오.

## 주의

- 한국도로공사 하이패스 카드 표준에 맞지 않은 사이즈의 카드일 경우, 카드를 뺄 때 비정상적으로 빠질(카드 튕겨짐 등) 수 있습니다. 이는 하이패스 시스템의 문제가 아닌 하이패스 카드의 문제입니다. 카드를 교체한 후 사용하십시오.
- 하이패스 카드를 삽입할 때는 카드 삽입구와 가능한 한 평행하게 하여 장착하십시오. 카드를 비스듬하게 삽입할 경우에는 카드 소켓이 파손될 수 있으며, 카드 인식 오류로 하이패스 차로를 통과할 때 작동이 안 될 수 있습니다.
- 하이패스 카드 외 비 표준형 카드, 금속성 물질(SD 메모리, 손상된 카드 등), 이물질을 삽입하지 마십시오. 카드 소켓 파손으로 하이패스 차로를 통과할 때 작동이 안 될 수 있습니다.
- 카드를 제거하려면 반드시 탈거 버튼을 눌러 빼십시오. 탈거 버튼을 이용하지 않고 무리하게 뺄 경우 카드 삽입부에 손상이 발생할 수 있습니다. 또한 카드 삽입이 안 될 경우에는 카드 변형 여부 및 삽입부 이물질 유무를 확인하십시오.
- 차량의 실내 온도는 하절기 직사광선으로 고온이 될 수도 있으며, 동절기에는 저온 상태가 됩니다. 하이패스 카드는 고온에서는 변형될 수 있으며, 저온에서는 카드 인식이 불가능할 수도 있습니다. 따라서 차량을 장시간 주차할 때는 카드를 단말기에서 분리하여 보관하십시오.
- 차량에 별도 하이패스 단말기를 장착하면 요금 결제 처리가 안 될 수 있습니다.
- 비정품 안테나류, 비정품 통신 기기, 필름형 안테나, 행복 단말기, 요일제 단말기 등을 장착하면 하이패스 통신 오류로 하이패스 차로 통과 시 과금이 안 될 수 있습니다.
- 앞유리에 금속성 특수 코팅 또는 선팅지를 사용하면 통신 장애가 발생할 수 있습니다.
- 하이패스 시스템 부품을 사용자가 임의로 분리하거나 재장착하여 발생한 고장은 보증수리를 받을 수 없습니다.

### 하이패스 시스템 음성 안내

| 서비스 항목 | | 음성 안내 | 비고 |
|---|---|---|---|
| 버튼 동작 | 잔액 확인 | (할인)선불카드: 딩동~ 잔액이 0000원입니다.<br>(할인)후불카드: 딩동~ 후불카드입니다.<br>면제카드: 딩동~ 면제카드입니다. | 짧게 입력 시 |
| | | 딩동~ 최근 거래요금은 0000원입니다. | 길게(1.5초) 입력 시 |
| | | 단말기 정보 안내 시 다음정보 안내 | 짧게 입력 시 |
| | 잔액, 전원/볼륨 동시 | 딩동~ 소프트웨어 버전은 X.XX 입니다. 딩동~ 하드웨어 버전은 HK XXXXX 입니다.<br>딩동~ 제조번호는 XXXX XXXX XXXX XXXX 입니다.<br>딩동~ 발행번호는 XXXX XXXX XXXX XXXX 입니다.<br>딩동~ 차종은 X종입니다.<br>딩동~ 차량번호는 XX X XXXX 입니다.<br>딩동~ 발행일은 XXXX년 X월 X일입니다.<br>딩동~ 만료일은 XXXX년 X월 X일입니다.(단말기 정보 안내 시작 또는 중지) | 길게(1.5초) 동시 입력 시 |
| | 전원/볼륨 | (전원 ON/OFF 제어) OFF > ON | 짧게 또는 길게(1.5초) 입력 시 |

| 서비스 항목 | | 음성 안내 | 비고 |
|---|---|---|---|
| | | "음량0", "음량1", "음량2", "음량3", "음량4", "음량5"(해당 볼륨 크기로 음성 안내 및 자동 볼륨 설정) | 짧게 입력 시 |
| | | (전원 ON/OFF 제어) ON > OFF | 길게(1.5초) 입력 시 |

### 하이패스 시스템 등록 정보 확인 방법

하이패스 시스템 등록 정보를 확인하려면 잔액 확인 버튼, 전원/볼륨 버튼을 동시에 길게 누르십시오. 중지하려면 다시 잔액 확인 버튼과 전원/볼륨 버튼을 동시에 길게 누르십시오.

다음 정보를 들으려면 잔액 확인 버튼을 짧게 누르십시오. 등록 정보 안내 순서는 다음과 같습니다.

*단말기 등록정보*

| 번호 | 항목 | 설명 |
|---|---|---|
| 1 | 제조번호 | ETCS 단말기 제조회사에서 부여하는 번호 |
| 2 | 발행번호 | ETCS 단말기를 등록할 때 부여하는 번호 |
| 3 | 차종 | ETCS 단말기 등록 시 등록한 차량의 차종 |
| 4 | 차량번호 | - |
| 5 | 발행일 | ETCS 단말기 발행일자(YYYYMMDD) |
| 6 | 만료일 | ETCS 단말기 만료일자(YYYYMMDD) |

#### 알아두기

- 하이패스 시스템이 장착된 차량을 타인에게 매각 또는 양도하는 경우, 차량의 명의와 함께 하이패스 시스템의 명의를 함께 이전하십시오. 명의 변경이 불가한 경우 하이패스 시스템의 등록을 말소해야 합니다.
- 하이패스 시스템이 장착된 차량을 타인에게 매수 또는 양수받은 경우, 하이패스 시스템의 등록명의를 함께 이전 받아야만 하이패스 기능을 정상적으로 사용할 수 있습니다. 차량과 구비서류를 준비하여 인근에 위치한 하이패스 영업소, 당사 직영 하이테크센터 또는 블루핸즈에 직접 방문하여 등록하십시오.
- 하이패스 시스템에는(장애인, 국가유공자, 친환경 차 등) 통행료 자동 할인 기능이 없습니다.
- 친환경 차(전기차, 수소연료전지차) 통행료 할인은 정부 정책에 따라 달라질 수 있으며, 자동차 등록 이후 별도로 한국도로공사 영업소에 방문하여 할인 신청이 필요합니다.

# 유리창 열림/닫힘 장치

## 유리창 열림/닫힘 스위치

앞/뒤

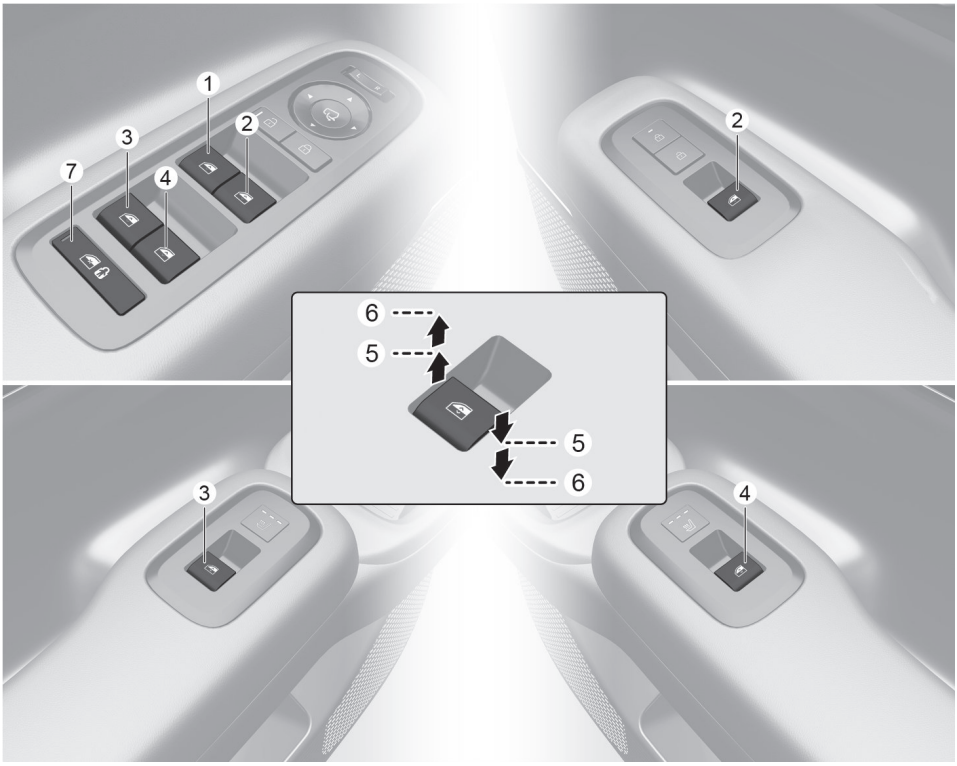


1. 운전석 유리창 열림/닫힘 스위치
2. 동승석 유리창 열림/닫힘 스위치
3. 뒷좌석(좌측) 유리창 열림/닫힘 스위치
4. 뒷좌석(우측) 유리창 열림/닫힘 스위치
5. 유리창 열림/닫힘
6. 원터치 자동 유리창
7. 유리창 열림/닫힘 잠금 버튼

## 전동식

전동식 유리창을 작동하기 위해서는 차량 전원이 'ON' 상태이거나 시동이 걸려 있어야 합니다.

시동 'OFF' 또는 'ACC' 상태가 된 후에도 약 3분 동안은 유리창을 여닫을 수 있습니다. 단, 운전석이나 동승석 도어를 열면 3분 이내라도 유리창을 여닫을 수 없습니다.

주행 중 어느 한쪽의 유리창이 열려서 진동이 느껴지면, 반대편 유리창을 조금 열어서 그러한 현상을 줄일 수 있습니다.

## 유리창 열림/닫힘

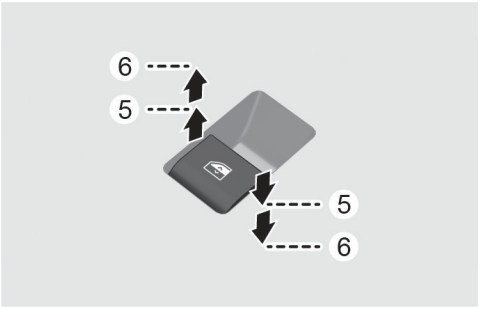


좌석별 유리창 열림/닫힘 스위치를 첫 번째 걸리는 위치(5)까지 누르면 해당 유리창이 열리고 당기면 유리창이 닫힙니다.

### 원터치 자동 유리창 - 자동 열림 또는 닫힘

유리창 열림/닫힘 스위치를 두 번째 걸리는 위치(6)까지 길게 당기거나 누르면 스위치에서 손을 떼어도 유리창이 완전히 닫히거나 열립니다.

유리창이 자동으로 열리거나 닫히는 중에 원하는 높이에서 멈추게 하려면 스위치를 살짝 당기거나 누르십시오. 그 높이에서 유리창이 멈춥니다.

단, 원터치 자동 닫힘 기능이 정상적으로 작동하지 않을 때는 원터치 자동 유리창을 다음과 같이 초기화하십시오.

1 시동을 켜거나 차량 전원을 'ON' 상태로 두십시오.
2 유리창 열림/닫힘 스위치를 당겨 유리창이 완전히 닫히고 난 후 약 1초 정도 계속 당기십시오.

*물체 끼임 인식 기능(세이프티 파워 윈도우)*

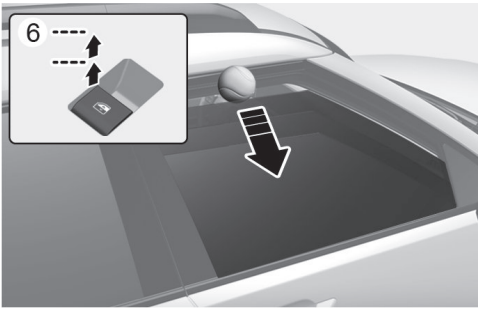


원터치 자동 유리창 열림/닫힘 기능으로 유리창을 닫을 때 일정한 힘에 의해 물체 끼임이 인식되면 작동을 멈추고, 유리창이 다시 열립니다. 그러나 그 힘이 일정 정도 이하거나 스위치를 첫 번째 걸리는 위치에서 계속 당겨 수동으로 닫을 때는 끼임 인식 기능이 작동하지 않습니다.

두 번째 걸리는 위치에서 계속 당겨 올릴 경우 일정한 힘에 의해 물체 끼임이 인식되면 유리창이 자동으로 일정한 높이만큼 다시 열립니다.

그러나 5초 이내에 다시 두 번째 걸리는 위치에서 계속 당기면 물체 끼임 인식 기능이 작동하지 않습니다.

따라서 유리창을 여닫을 때는 항상 얼굴, 팔, 손 또는 그 밖의 장애물이 없는지 반드시 확인하십시오.

**주의**

겨울철 바깥 기온이 너무 낮으면 유리창이나 도어가 얼어 유리창이 올라가지 않을 수 있습니다. 차량 시스템은 이 상태를 물체 끼임으로 인식할 수 있으므로 가능한 한 첫 번째 걸리는 위치에서 유리창을 닫으십시오.

## 경고

- 원터치 자동 닫힘 기능을 작동하지 않고 첫 번째 걸리는 높이에서 계속 당겨 유리창을 올리면 물체 끼임 인식 기능이 작동하지 않습니다. 따라서 앞/뒤 유리창을 여닫을 때는 항상 얼굴, 팔, 손, 그 밖의 장애물이 없는지 반드시 확인하신 후에 하십시오.
- 물체 끼임 인식 기능이 작동할 때라도 약 4 mm 이하의 물체가 창문 위쪽에서 낄 때나 유리창에 일정한 저항이 가해지지 않을 때는 아래로 내려가는 기능이 작동하지 않습니다.

  유리창을 닫을 때는 사전에 장애물이 있는지 여부를 반드시 확인하십시오.
- 유리창 작동이 초기화 중일 때는 장애물이 감지되더라도 물체 끼임 인식 기능이 작동하지 않습니다. 초기화하기 전에 얼굴, 팔, 손 그 밖의 장애물이 없는지 반드시 확인하십시오.
- 유리창에 액세서리(안테나 등)를 장착한 상태에서 유리창을 여닫을 경우 물체 끼임 인식 기능이 작동하지 않을 수 있습니다.

### 유리창 열림/닫힘 잠금 버튼

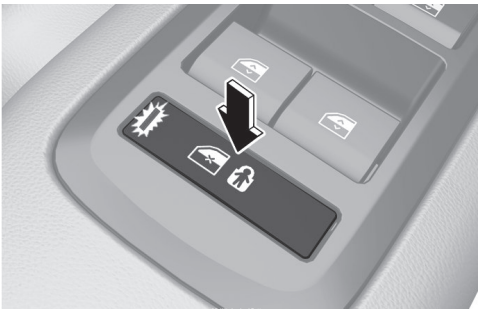

운전석 도어에 있는 유리창 열림/닫힘 잠금 버튼을 눌러 표시등이 켜지면 뒷좌석의 유리창 열림/닫힘 스위치 작동을 잠금 시킬 수 있습니다.

해당 도어의 유리창 열림/닫힘 스위치의 작동은 다음과 같습니다.

- 운전석: 모든 좌석의 도어 유리창 열림/닫힘 가능
- 동승석: 동승석 유리창 열림/닫힘 가능
- 뒷좌석: 뒷좌석 유리창 열림/닫힘 불가

## 주의

- 전동식 유리창 열림/닫힘 장치로 두 개의 유리창을 동시에 작동시키지 마십시오. 그렇지 않으면 퓨즈의 수명이 단축되고, 유리창 열림/닫힘 장치가 손상될 수 있습니다.
- 운전석과 그 외 좌석에서 동시에 스위치를 서로 다른 방향으로 작동시킬 경우 고장이 날 수 있습니다.

## 경고

- 어린이가 작동하지 못하도록 하십시오. 특히 뒷좌석에 어린이를 태웠을 때는 반드시 운전석의 유리창 열림/닫힘 잠금 버튼을 눌러 놓으십시오. 어린이가 유리창을 잘못 작동하면, 심각한 부상을 입을 수 있습니다.
- 주행 중에 열린 유리창 사이로 얼굴이나 손을 내밀지 않도록 하십시오.
- 유리창을 여닫을 때는 얼굴, 팔, 손 그 밖의 장애물이 없는지 반드시 확인하십시오.

# 원격 유리창 열림/닫힘 기능 (리모트 윈도우 컨트롤)

사양 적용 시

인포테인먼트 시스템의 **설정** > **차량** > **도어** > **원격 창문 제어**를 선택하여 설정할 수 있습니다.

- 스마트 키를 사용하여 원격으로 유리창을 열거나 닫을 수 있습니다.

A타입




B타입




### *유리창 올리기*

1 시동이 꺼진 상태에서 스마트 키의 도어 잠금 버튼(1)을 3초 이상 길게 누르십시오.

- 도어가 잠기며, 유리창이 올라가기 시작합니다.
- 유리창이 올라가는 도중에 버튼에서 손을 떼면 동작을 멈춥니다.

### *유리창 내리기*

1 시동이 꺼진 상태에서 스마트 키의 도어 잠금 해제 버튼(2)을 3초 이상 길게 누르십시오.

- 도어가 잠금 해제되며, 유리창이 내려가기 시작합니다.
- 유리창이 내려가는 도중에 버튼에서 손을 떼면 동작을 멈춥니다.

## 주의

- 원격 유리창 닫힘/열림 기능으로 유리창을 열거나 닫는 동안 작동 거리가 변하면 유리창 작동이 멈출 수 있습니다. 반드시 차와 가까운 유리창이 보이는 위치에서 조작하십시오.
- 유리창이 올라가는 도중에 일정한 힘에 의해 막히면 작동을 멈춥니다. 원격 유리창 닫힘 기능을 사용하는 경우, 전체 유리창이 다 닫혔는지를 반드시 확인하십시오.
- 원격 유리창 열림 기능으로 유리창을 열 때 도어도 잠금 해제되므로 주의하여 사용하십시오.

# 듀얼 와이드 선루프

사양 적용 시

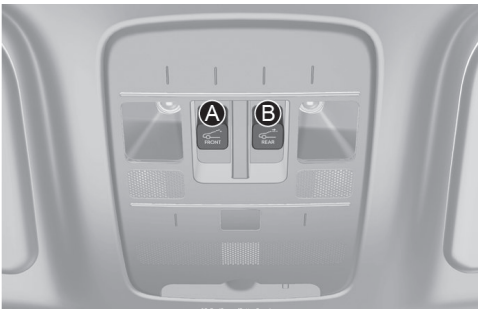


[A] 앞좌석

[B] 뒷좌석

시동이 걸리거나 차량 전원 'ON' 상태에서 선루프 스위치를 이용하여 선루프를 작동할 수 있습니다.

시동 'OFF' 또는 'ACC' 상태가 된 후에도 약 3분 동안 선루프를 작동할 수 있습니다. 단, 운전석이나 동승석 도어를 열면 3분 이내라도 선루프를 작동할 수 없습니다.

## 경고

- 선루프 조작은 차가 정지된 상태에서 하십시오. 주행하는 중에 선루프를 조작하면 운전에 방해가 되어 사고가 날 수 있습니다.
- 차량에서 잠시 떠날 때에도 시동을 끄고 키를 휴대하여 어린이가 작동하지 못하도록 하십시오.
- 차량 지붕 위에 앉거나 무거운 물체를 올리면 선루프가 손상될 수 있습니다.

## 주의

루프랙이 있는 차량에 루프바가 설치되어 있거나 물건을 적재한 상태에서는 선루프를 작동하지 마십시오.

## 선블라인드 (앞)/파워 선블라인드 (뒤)

선루프 글라스를 통해 들어오는 직사광선을 차단할 때 사용하십시오.

### 앞좌석

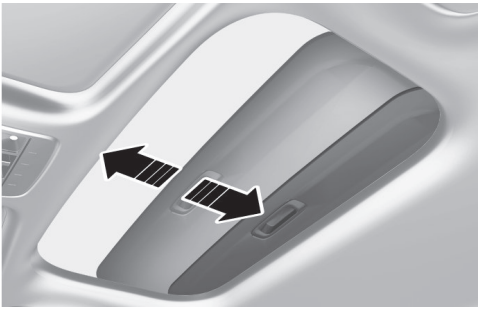

손으로 선블라인드를 열거나 닫으십시오.

## 알아두기

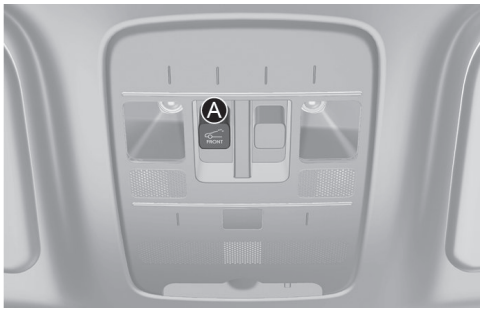


앞좌석 선루프 스위치[A]를 눌러 선루프 글라스가 열릴 때는 자동으로 선블라인드가 함께 열리나 닫힐 때는 자동으로 닫히지 않습니다. 또한 글라스가 열린 경우 선블라인드만 닫을 수 없습니다.

### 뒷좌석

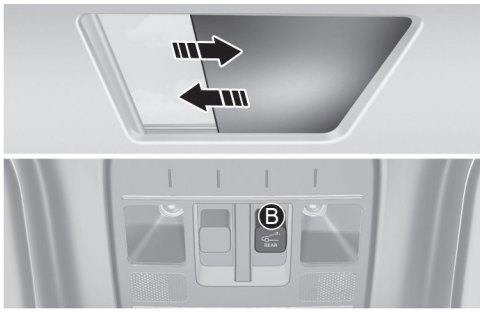


뒷좌석 파워 선블라인드 열림 스위치[B]를 누르면 파워 선블라인드가 자동으로 열립니다.
파워 선블라인드 닫힘 스위치[B]를 누르면 파워 선블라인드가 자동으로 닫힙니다.

### 주의

- 선블라인드를 위아래로 잡아 당기거나 과도한 힘을 가하지 마십시오. 선블라인드가 손상될 수 있습니다.
- 파워 선블라인드를 손으로 밀거나 당기지 마십시오. 파워 선블라인드가 손상되어 오작동할 수 있습니다.

## 알아두기

파워 선블라인드에 발생하는 주름 현상은 재질 특성상 발생할 수 있는 정상적인 현상입니다.

## 틸트 열림/닫힘 (앞좌석)

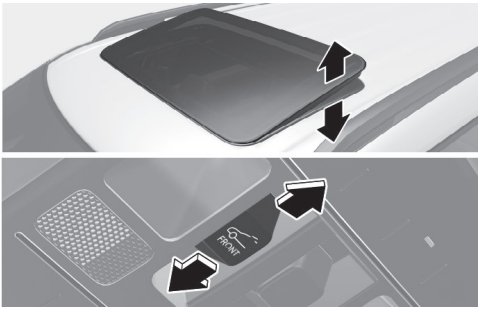


- 선루프 스위치를 위쪽으로 누르면 선루프 글라스가 틸트 상태로 열립니다.
- 선루프 글라스가 틸트 열림된 상태에서 선루프 스위치를 위쪽으로 누르거나 앞으로 밀면 선루프 글라스가 닫힙니다.

틸트 열림/닫힘은 스위치를 누르면 자동으로 작동합니다. 작동 중 멈추려면 스위치를 어느 방향으로든 살짝 누르십시오.

## 슬라이드 열림/닫힘 (앞좌석)

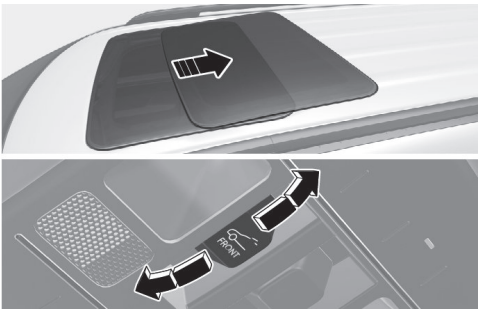


- 선루프 스위치를 뒤쪽으로 누르면 선루프 글라스와 선블라인드가 열리고 스위치를 앞쪽으로 누르면 글라스만 닫힙니다.
- 선루프 스위치를 첫번째 걸리는 위치까지 누르면 수동으로 작동하며, 두번째 걸리는 위치까지 누르면 자동으로 작동합니다. 작동 중 멈추려면 스위치를 어느 방향으로든 살짝 누르십시오.

## 물체 끼임 인식 기능

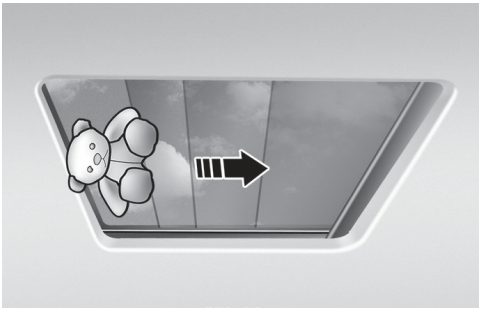

파워 선블라인드 또는 선루프 글라스가 닫히는 중에 일정한 힘이 감지되면 자동으로 작동을 멈추고, 일정 위치만큼 열립니다. 그러나 얇거나 부드러운 물체가 끼었을 경우에는 물체 끼임 인식 기능이 작동하지 않습니다.

**경고**

- 선루프를 작동할 때는 얼굴, 팔, 손 그밖의 장애물이 없는지 반드시 확인하십시오. 신체의 일부가 선루프에 끼어 다칠 수 있습니다.
- 물체 끼임 인식 기능을 시험하기 위해 의도적으로 신체를 사용하지 마십시오. 다시 열릴 수는 있지만 신체 일부가 낄 수 있습니다.

**주의**

- 파워 선블라인드 또는 선루프 글라스가 완전히 열리거나 닫히면 스위치에서 손을 떼십시오. 계속 누르고 있으면 선루프 모터가 고장 날 수 있습니다.
- 선루프 슬라이드 열림/닫힘, 틸트 열림/닫힘 등의 조작을 연속해서 할 경우, 모터나 선루프가 고장 날 수 있습니다.
- 정기적으로 선루프 레일 부분에 쌓인 먼지를 제거하십시오.
- 선루프 글라스와 루프 판넬 사이에 쌓인 먼지에 의해 소음이 발생할 수 있습니다. 선루프를 열고 깨끗한 천을 사용하여 정기적으로 먼지를 제거하십시오.
- 영하의 기온 또는 선루프가 얼었거나 눈으로 덮여 있는 상태에서 선루프를 작동하지 마십시오. 선루프가 작동되지 않을 수 있으며, 강제로 작동시키면 선루프가 손상될 수 있습니다.
- 비가 내린 후나 세차 직후에 선루프 글라스를 열거나 열린 상태로 주행하면, 실내로 물이 들어올 수 있습니다.
- 선루프 글라스가 열린 상태에서 화물이 튀어나오지 않도록 하십시오. 주행 중에 갑자기 멈추게 되면 선루프가 손상 될 수 있습니다.

**경고**

주행 중에 선루프가 열린 사이로 손이나 머리 등 신체의 일부를 내밀지 마십시오. 차량이 갑작스럽게 정지하면 다칠 수 있습니다.

## 선루프 초기화

앞좌석

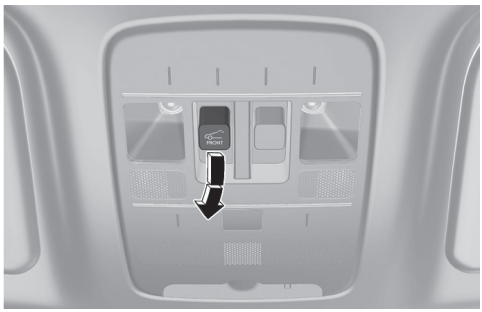

뒷좌석

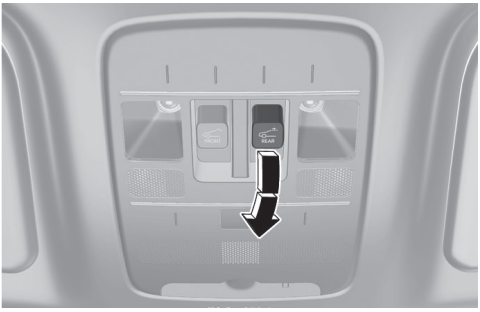

다음과 같은 경우에는 선루프를 초기화하십시오. 앞좌석 선루프는 앞좌석용 스위치, 뒷좌석 파워 선블라인드는 뒷좌석용 스위치를 사용하십시오.

- 선루프 모터와 연결된 배터리 전원이 차단되거나 방전되었을 때 또는 관련 퓨즈를 교체하였을 때
- 선루프가 정상적으로 작동하지 않을 경우

1 시동을 걸거나 차량 전원을 'ON' 상태로 두십시오.
2 선루프 스위치로 앞좌석 선루프 글라스 또는 뒷좌석 파워 선블라인드를 완전히 닫은 후 손을 떼십시오.
3 선루프 글라스 또는 파워 선블라인드가 닫힌 상태에서 스위치를 앞쪽으로 눌러 선루프 글라스 또는 파워 선블라인드가 살짝 한번 움직일 때까지 계속 눌렀다 손을 떼십시오.
4 선루프 글라스 또는 파워 선블라인드가 열렸다가 완전히 닫힐 때까지 다시 한번 선루프스위치를 앞쪽으로 계속 누르십시오.

   슬라이드 열림/닫힘 동작이 끝나기 전에는 스위치에서 손을 떼지 마십시오. 도중에 손을 떼면, 처음부터 다시 초기화를 진행하십시오.

**주의**

선루프를 초기화하지 않으면 선루프가 제대로 작동하지 않을 수 있습니다.

## 선루프 열림 경고



선루프 글라스가 완전히 닫히지 않은 상태에서 시동을 끄면 클러스터에 경고문이 표시되고, 경고음이 수초 동안 울립니다. 차에서 떠날 때는 반드시 글라스를 완전히 닫으십시오.

**주의**

차에서 내릴 때는 반드시 선루프 글라스를 완전히 닫으십시오. 그렇지 않을 경우 비나 눈이 실내에 들어올 수 있으며 도난의 위험도 있습니다.

# 후드

## 후드 여는 방법

1 후드 열림 레버를 당기십시오. 후드가 조금 열립니다.

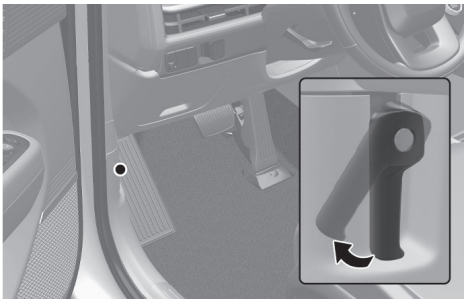

2 차량의 앞에서 후드를 약간 들어 올리고, 중앙 안쪽의 2차 열림 레버(1)를 왼쪽으로 밀고 있는 상태에서 후드(2)를 위로 들어 올리십시오.

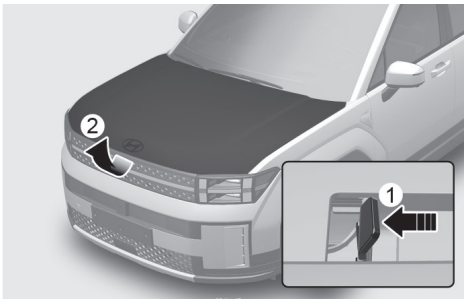


3 후드를 중간 정도 들어 올리면 자동으로 열립니다.

## 후드 닫는 방법

1 후드를 닫기 전에 다음 사항을 먼저 확인하십시오.
   - 엔진룸의 모든 주입구 캡이 정확하게 닫혀 있는지 확인하십시오.
   - 엔진룸에 불필요한 물건은 없는지 확인하십시오(장갑, 공구 등).
2 후드를 내린 후 아래로 밀어 닫으십시오.
3 후드가 확실히 닫혔는지 확인하십시오. 후드를 살짝 들어 올렸을 때 후드가 열릴 경우에는 후드를 다시 열고 더 센 힘으로 닫으십시오.

## 경고

- 주행하기 전에 후드가 완전히 닫히고, 클러스터에 후드 열림 경고문 또는 아이콘이 없어졌는지 확인하십시오.

  완전히 닫히지 않은 상태로 주행하면 맞바람에 후드가 열려 운전자의 시야를 막아 대형 사고가 발생할 수 있습니다.
- 경사가 없는 장소에서 기어를 'P'(주차) 위치로 하고 파킹 브레이크를 건 후 후드를 여십시오.
- 엔진룸 안에 걸레, 장갑 등 화재를 유발할 수 있는 것을 넣고 후드를 닫지 마십시오. 화재를 초래할 수도 있습니다.
- 특별한 경우를 제외하고는 엔진 시동을 끈 후 후드를 열어 작업하십시오. 그러나 엔진에 시동이 걸린 상태에서 점검 및 작업을 해야 할 경우에는 넥타이나 손수건, 목도리, 옷소매 등이 엔진 또는 라디에이터 팬에 닿지 않도록 주의하십시오. 그렇지 않으면 다치거나 차량에 큰 손상을 줄 수 있습니다. 시계나 팔찌, 반지 또한 몸에 착용하지 않은 상태로 작업하십시오.

# 파워 테일게이트

## 파워 테일게이트 작동 조건

시동 'ON' 상태에서 기어가 'P'(주차) 위치에 있을 때나 시동 'OFF' 상태에서만 파워 테일게이트를 작동할 수 있습니다. 3 km/h 이상의 속도로 이동 중에는 파워 테일게이트를 열 수 없습니다.

안전을 위해 기어가 'P'(주차) 위치에 있을 때 작동하십시오.

### 경고

- 차 안에 어린이나 애완동물만을 남겨 두고 차량을 떠나지 마십시오. 파워 테일게이트가 불필요하게 작동되어 차량이 손상될 수 있으며, 테일게이트 주변에 있는 사람이 부상을 입거나 물건이 손상될 수 있습니다.

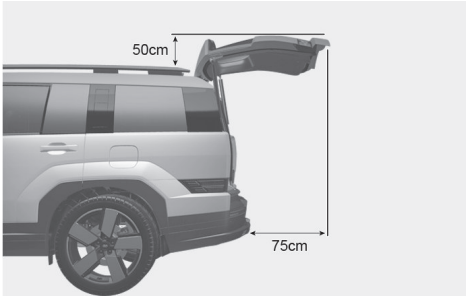


- 파워 테일게이트(또는 스마트 테일게이트)를 안전하게 열거나 닫을 수 있도록 차량 주변에 최소 여유 공간을 확보하십시오. 최소 공간이 확보되지 않은 상태에서 파워 테일게이트를 작동하면 테일게이트가 주변의 물체(벽, 천장, 주변 차량 등)에 부딪혀 손상될 수 있으며, 주변 사람에게 부상을 입힐 수 있습니다.
- 다음과 같은 경우에는 테일게이트가 열리지 않거나, 의도치 않게 닫혀 주변 사람에게 부상을 입힐 수 있습니다.
  - 테일게이트에 눈이 많이 쌓인 경우
  - 테일게이트에 자전거 캐리어, 사다리 등의 무거운 물건이 장착된 경우

  쌓인 눈 또는 무거운 물건을 제거하기 전에는 테일게이트를 열지 마십시오.

## 주의

- 파워 테일게이트가 정상적으로 작동하지 않아 수동으로 작동할 때 무리한 힘을 가하지 마십시오. 파워 테일게이트가 손상될 수 있습니다.
- 시동이 꺼진 상태에서 파워 테일게이트를 10회 이상 작동하면 배터리가 방전될 수 있습니다. 파워 테일게이트를 반복적으로 사용할 때는 시동이 걸린 상태에서 파워 테일게이트를 작동하십시오.
- 파워 테일게이트를 장시간 열어 둔 경우 파워 테일게이트가 작동하지 않을 수 있습니다. 작동하지 않을 경우 수동으로 천천히 끝까지 닫으십시오.
- 파워 테일게이트가 작동할 때 테일게이트에 무리한 힘을 가하지 마십시오. 테일게이트가 손상될 수 있습니다.
- 테일게이트를 지지하고 있는 부품을 잡지 마십시오. 부품의 변형으로 차량 파손 및 안전사고의 위험이 있을 수 있으니 주의하십시오.



- 파워 테일게이트와 관련된 부품을 임의로 개조하거나 수리하지 마십시오. 반드시 당사 직영 하이테크센터나 블루핸즈에서 점검을 받으십시오.
- 다음과 같은 경우 파워 테일게이트를 작동시키지 마십시오. 파워 테일게이트가 제대로 작동하지 않을 수 있습니다.
  - 타이어 교체 또는 차량 점검 시 잭을 사용하여 차량의 한쪽 바퀴를 들어 올린 경우
  - 경사지, 보도 블록 등 고르지 않은 길에 차량을 기울게 주차한 경우
- 자동 세차장 이용 시 테일게이트를 완전히 닫은 후 중앙 도어 잠금 버튼을 눌러 모든 도어를 잠그십시오.
- 고압 세차 시 물 분사 압력으로 파워 테일게이트 열림/닫힘 버튼(실외)이 눌러지지 않도록 주의하십시오.

## 알아두기

- 테일게이트가 완전히 닫히지 않은 상태에서 3 km/h 이상의 속도로 주행하면 경보음이 10회 울립니다. 안전한 곳으로 즉시 이동하여 테일게이트를 완전히 닫고, 클러스터에 테일게이트 열림 경고등이 꺼져 있는지 확인하십시오.
- 겨울에는 테일게이트 열림/닫힘 버튼(실외) 주변이 얼어서 버튼이 눌러지지 않을 수 있습니다. 이때 버튼 주변의 얼음을 제거한 후 버튼을 누르십시오. 또는 스마트 키의 테일게이트 열림/닫힘 버튼( HOLD )이나 파워 테일게이트 열림/닫힘 버튼(실내)을 사용하여 파워 테일게이트를 여십시오.
- 파워 테일게이트를 연속으로 5회 이상 작동하면 구동 모터 과열을 방지하기 위해 차량이 과열 방지 모드로 진입합니다. 이때 작동 버튼을 눌러도 파워 테일게이트가 작동하지 않으며, 경보음이 3회 울립니다. 과열 방지 모드 진입 후 1분이 지나고 과열 방지 모드가 해제되면 파워 테일게이트를 다시 작동하십시오.

## 파워 테일게이트 작동

### 파워 테일게이트 열림/닫힘 버튼(스마트 키, 실내)

A타입

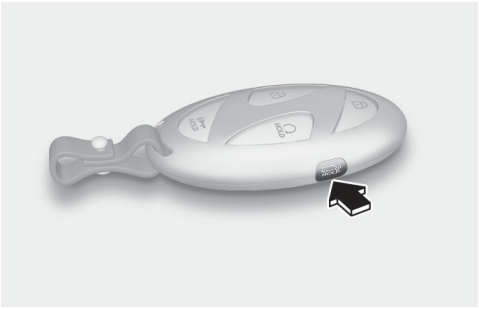

B타입



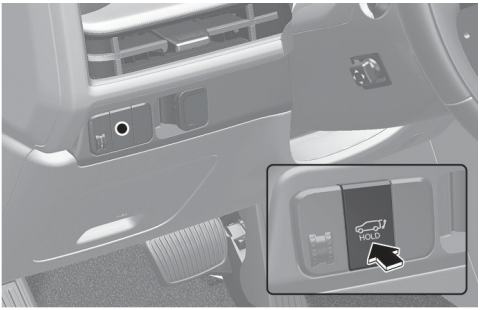


테일게이트가 닫힌 상태에서 버튼을 1초 이상 길게 누르면 경고음과 함께 테일게이트가 열립니다. 작동 중에 버튼을 짧게 누르면 원하는 위치에서 정지시킬 수 있습니다. 테일게이트가 열린 상태에서 닫고자 할 때는 완전히 닫힐 때까지 버튼을 길게 누르십시오. 닫힘 작동 중 버튼에서 손을 떼면, 작동이 멈추고 약 5초 동안 경고음이 울립니다. 테일게이트가 열린 상태에서 닫고자 할 때 스마트 키 닫힘 버튼을 길게 누르는 동안 차량과 약 10 m 이상 멀어져도 작동이 멈추고 약 5초 동안 경고음이 울립니다.

#### 알아두기

스마트 키 또는 실내의 파워 테일게이트 열림/닫힘 버튼을 사용하기 전에 테일게이트 주변에 사람이나 물체가 없는지 확인하십시오. 테일게이트 주변에 사람 또는 물체가 있으면 부상을 입거나 손상될 수 있습니다.

### 파워 테일게이트 열림/닫힘 버튼(외부)

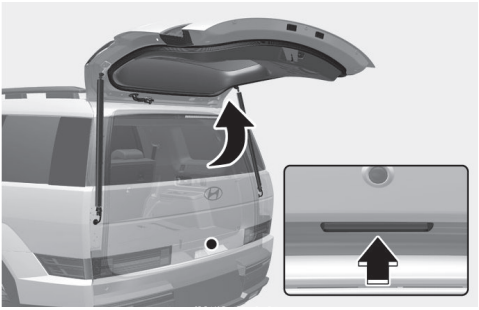

테일게이트가 닫힌 상태에서 버튼을 누르면 경고음과 함께 테일게이트가 열립니다. 차량이 잠긴 상태에서 테일게이트를 열려면 스마트 키를 휴대하고 버튼을 누르십시오.

테일게이트가 잠겨 있지 않은 상태에서는 스마트 키를 휴대하지 않아도 버튼을 누르면 경고음과 함께 테일게이트가 열리거나 닫힙니다.

### 파워 테일게이트 닫힘 버튼(내부)

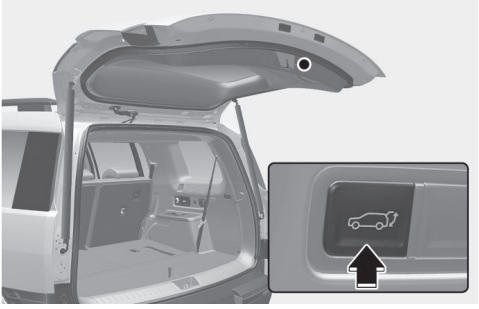

버튼을 누르면 테일게이트가 닫힙니다. 닫히는 도중에 버튼을 짧게 누르면 원하는 위치에 테일게이트를 정지할 수 있습니다.

### 파워 테일게이트 잠금 버튼(내부)

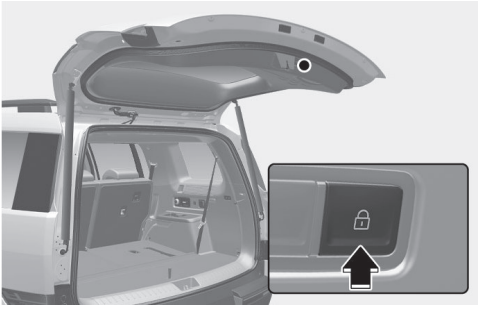

스마트 키를 휴대한 상태에서 버튼을 누르면 테일게이트가 닫히고, 모든 도어가 잠깁니다. 모든 도어가 닫혀 있고, 시동 'OFF' 상태에서만 버튼을 사용하여 테일게이트를 닫고, 모든 도어를 잠글 수 있습니다.

### 물체 끼임 인식 기능

파워 테일게이트가 작동하는 도중에 물체의 끼임이 감지되면 자동으로 작동을 멈추거나 완전히 열립니다. 다음과 같은 경우 물체 끼임 인식 기능이 제대로 작동하지 않거나 불필요하게 작동할 수 있습니다.

- 테일게이트에 감지된 힘이 일정 수준 이하거나 거의 닫힌 상태에서 물체의 끼임이 감지된 경우 기능이 작동하지 않을 수 있습니다.
- 테일게이트에 강한 충격이 가해지면 장애물이 놓여 있지 않더라도 기능이 작동할 수 있습니다.

**경고**

파워 테일게이트 작동 중에 물체 끼임 인식 기능을 확인하려고 일부러 손이나 머리 등 신체의 일부 또는 물건 등을 작동 범위에 두지 마십시오. 물건이나 차량이 손상될 수 있으며, 사람이 부상을 입을 수 있습니다.

**알아두기**

파워 테일게이트가 1회 작동하는 동안 연속적으로 물체의 끼임이 감지되면 작동이 멈출 수 있습니다. 이때 테일게이트를 수동으로 열거나 닫고, 30초 후에 파워 테일게이트를 작동하여 이상이 없는지 확인하십시오.

## 파워 테일게이트 설정 방법

파워 테일게이트의 기능이 설정된 경우에만 작동합니다. 파워 테일게이트 기능을 원하지 않을 경우에는 설정을 해제하십시오.

### 열림/닫힘 속도 설정하기

인포테인먼트 시스템의 **설정** > **도어** > **파워 테일게이트 열림 속도**를 선택한 후 원하는 열림/닫힘 속도(**보통/빠르게**)를 선택하십시오(기본 설정: **빠르게**).

### 열림 높이 설정하기

인포테인먼트 시스템의 **설정** > **도어** > **파워 테일게이트 열림 높이**를 선택한 후 원하는 열림 높이(**완전열림/3단계/2단계/1단계/사용자 높이 설정**)를 선택하십시오.

### 사용자 높이 설정하기

1. 수동으로 파워 테일게이트를 설정하려는 높이에 위치시키십시오.
2. 알림음이 울릴 때까지 파워 테일게이트 열림/닫힘 버튼(내부)을 길게 누르십시오. 열림 높이 설정이 사용자 높이 설정으로 변경되며, 테일게이트를 열 때 테일게이트가 설정한 위치까지만 열립니다.

업데이트로 인해 인포테인먼트 시스템의 상세 설정이 변경될 수 있습니다. 자세한 설정 방법은 인포테인먼트 웹 매뉴얼을 참고하십시오.

**알아두기**

- 사용자 높이를 설정하지 않은 상태에서 열림 높이를 사용자 높이 설정으로 선택하고 테일게이트를 열면 테일게이트가 완전히 열립니다.
- 열림 높이를 **완전열림, 3단계, 2단계** 또는 **1단계**로 설정한 후 **사용자 높이 설정**으로 변경하면 수동으로 저장한 높이로 열림 높이가 설정됩니다.
- 사용자 프로필 정보를 변경하면 프로필에 저장된 값에 따라 파워 테일게이트 속도 및 열림 높이 설정 등 사용자 설정값이 변경될 수 있습니다.

## 파워 테일게이트 초기화

다음과 같은 경우 파워 테일게이트의 잠김 위치를 확인하기 위해 테일게이트를 초기화하십시오.

- 방전된 배터리를 재충전한 경우
- 배터리를 교체하거나 제거한 후 다시 설치한 경우
- 관련 퓨즈를 교체하거나 제거한 후 다시 설치한 경우

1 시동을 끄거나 시동 'ON' 상태에서 'P'(주차)로 변속하십시오.
2 테일게이트 열림/닫힘 버튼(내부)을 누른 상태에서 알림음이 울릴 때까지 테일게이트 열림/닫힘 버튼(실외)을 길게 누르십시오.
3 수동으로 테일게이트를 완전히 닫으십시오.
4 테일게이트 열림/닫힘 버튼(실외)을 눌러 테일게이트를 여십시오. "삐삐" 알림음과 함께 테일게이트가 열립니다. 테일게이트가 완전히 열리기 전에 멈추면 초기화를 완료할 수 없습니다. 테일게이트가 완전히 열릴 때까지 기다리십시오.

### 알아두기

초기화를 완료한 후 파워 테일게이트가 제대로 작동하지 않으면 반드시 당사 직영 하이테크센터 또는 블루핸즈에서 점검을 받으십시오.

## 비상시 파워 테일게이트 잠금 해제

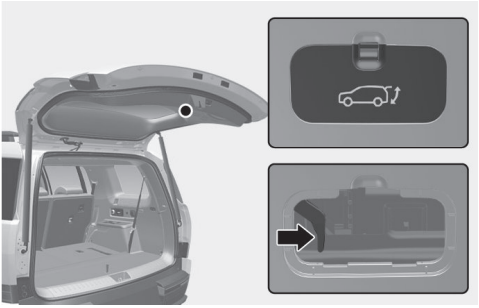

비상시 (강도 또는 납치 등) 화물칸에서 테일게이트 잠금 해제 장치를 이용하여 테일게이트를 열 수 있습니다.

1 커버를 분리하십시오.
2 잠금 해제 레버를 눌러 테일게이트를 잠금 해제하십시오.
3 테일게이트를 밀어 여십시오.

### 경고

- 비상 상황에 대비하여 테일게이트 잠금 해제 장치의 위치 및 사용법을 숙지하십시오.
- 어린이가 화물칸 안에서 놀지 못하도록 주의 시키며, 화물칸에 사람이나 동물을 태우지 마십시오.
- 주행 중 테일게이트가 열리면 매우 위험합니다. 테일게이트 잠금 해제 장치를 비상시에만 사용하십시오.

# 스마트 테일게이트

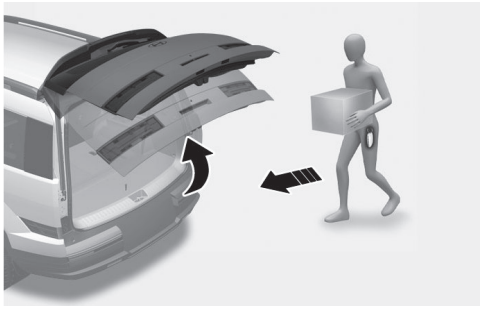

스마트 키 차량에서 간단한 설정으로 테일게이트를 자동으로 열리도록 하는 장치로, 양손에 짐을 휴대한 경우 편리하게 이용할 수 있습니다.

## 스마트 테일게이트 작동 방법

모든 도어가 닫히고 잠긴 상태에서 아래 조건을 모두 만족하면 테일게이트가 자동으로 열립니다.

- 모든 도어가 닫히고 잠긴 상태에서 약 15초 이후
- 스마트 키를 휴대하고 테일게이트 뒤쪽 감지 영역으로 약 50-100 cm 이내 접근하여 3초 이상 대기 시(감지 영역으로 접근하면 비상 경고등 및 경고음 작동)

1 기능 설정

시동 'ON' 상태에서 인포테인먼트 시스템의 **설정** > **차량** > **도어** > **스마트 테일게이트**를 선택하면 스마트 테일게이트 기능이 켜집니다.

업데이트로 인해 인포테인먼트 시스템의 상세 설정이 변경될 수 있습니다. 자세한 설정 방법은 인포테인먼트 웹 매뉴얼을 참고하십시오.

2 감지, 경보

스마트 키를 휴대하고 테일게이트 뒤쪽 감지 영역(약 50-100 cm)으로 접근하면 비상 경고등 및 경고음이 작동합니다.

**경고**

테일게이트를 열려는 의도가 아니라면 차량 뒤쪽 감지 영역에 접근하지 마십시오. 만약, 감지 영역에 의도하지 않게 접근하여 비상 경고등 및 경고음이 작동하면 감지 영역 밖으로 벗어나십시오. 스마트 테일게이트 감지 영역 내에 불필요하게 서 있을 경우 테일게이트가 자동으로 열립니다.

3 자동 열림

테일게이트 열림 준비가 끝나면 테일게이트가 서서히 열립니다.

**알아두기**

기온이 영하로 떨어지는 경우에는 시스템의 특성상 테일게이트 자동 열림이 원활하지 않을 수 있습니다.

### 경고

- 주행 전에 테일게이트가 확실히 잠겼는지 확인하십시오.
- 테일게이트는 열릴 때 위로 올라갑니다. 테일게이트가 자동으로 열릴 때 얼굴, 머리, 차량, 벽 등에 부딪히거나 손, 발 등이 끼이지 않도록 항상 주의하십시오.
- 경사로에 차량 주차 후 기능을 사용하면 화물 적재 공간 안의 물건이 튀어나올 수 있으며, 이는 사용자에게 부상을 입힐 수 있습니다.
- 세차 시 스마트 테일게이트 기능을 중지하지 않고 스마트 키를 휴대한 채 차에 접근하면 테일게이트가 자동으로 열릴 수 있습니다. 반드시 기능을 중지한 후에 세차하시기 바랍니다.
- 어린이가 스마트 키를 휴대하면 스마트 테일게이트를 작동시킬 수 있습니다. 테일게이트 주변 사람이나 물건이 있을 경우 신체 상해 또는 차량 손상을 초래할 수 있습니다.

### 알아두기

- 스마트 테일게이트 기능은 모든 도어가 닫히고 잠긴 상태에서 약 15초 후에 기능이 작동합니다. 단, 사용자가 도어를 잠근 후 약 15초 안에 운전석/동승석 도어 핸들에서 1.5 m 이내 서 있을 경우에는 작동하지 않습니다.(웰컴미러 적용 시)
- 모든 도어가 닫히고 잠긴 상태에서 약 15초 안에 테일게이트 감지 영역에 스마트 키를 방치하면 약 10분 후에 기능이 자동으로 해제됩니다.
- 차량 안에 스마트 키가 있으면 기능이 작동하지 않습니다.
- 차량에 충전 케이블이 연결되어 있거나, 차량이 충전 중일 경우에는 스마트 테일게이트 기능이 작동하지 않습니다.

## 스마트 테일게이트 기능 중지 방법

A타입

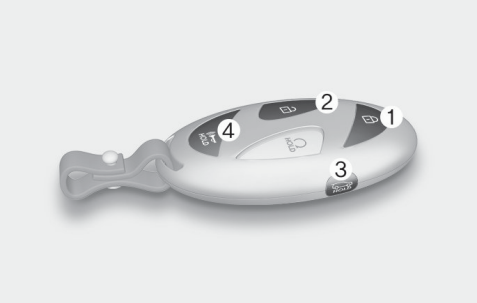

B타입

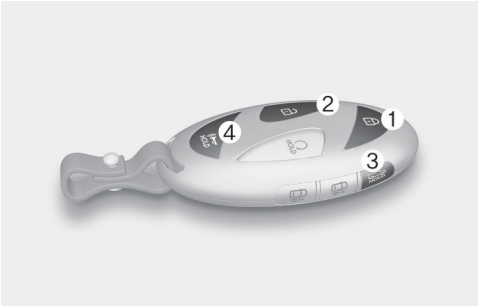


감지 및 경보 중 아래 버튼을 짧게 누를 경우 스마트 테일게이트 기능이 즉시 중지됩니다.

1. 도어 잠금 버튼
2. 도어 잠금 해제 버튼
3. 테일게이트 열림/닫힘 버튼
4. 비상 경보 버튼

### 알아두기

- 감지 및 경보 상태가 아닌 경우 스마트 키의 도어 잠금 해제 버튼을 누르면 스마트 테일게이트 기능이 일시 중지합니다. 이후, 30초 안에 도어를 열지 않으면 스마트 테일게이트 기능이 다시 작동합니다.
- 스마트 키의 테일게이트 열림/닫힘 버튼( HOLD )을 길게 누를 경우 테일게이트가 열립니다.
- 스마트 키의 비상 경보 버튼(4)을 길게 누를 경우 비상 경보(알람)가 작동됩니다.
- 감지 및 경보 상태가 아닌 경우 도어 잠금 버튼, 비상 경보 버튼(4) 또는 테일게이트 열림/닫힘 버튼( HOLD )(3)을 눌러도 기능이 유지됩니다.
- 감지 및 경보 상태에서 스마트 키의 버튼을 눌러 기능을 중지 시킨 경우, 한 개 이상의 도어를 열고 다시 모든 도어를 닫고 잠글 때까지 기능이 작동하지 않습니다.
- 감지 및 경보 상태일 경우 등록된 모든 스마트 키로 기능을 중지할 수 있습니다.

### 주의

비상시에 대비하여 스마트 테일게이트 기능 중지 방법을 주지하십시오.

## 감지 영역




- 테일게이트 뒤쪽 약 50-100 cm 안에 스마트 키가 감지되면 웰컴 경보가 작동하면서 기능이 작동합니다.

- 경보 중 감지 영역 밖으로 벗어나면 경보는 즉시 중지합니다.

### 주의

- 다음과 같은 상황에서는 주파수 혼선으로 스마트 테일게이트 작동이 지연되거나 작동 거리가 변할 수 있습니다.
  - 경찰서, 관공서, 방송국, 군부대, 송신탑, 공항, 항구 근처 등에 있을 때
  - 무전기, 휴대전화와 같은 이동 송수신 시스템과 함께 스마트 키를 지녔을 때
  - 근처의 다른 차에서 스마트 키를 작동하고 있을 때
- 타이어 교체 또는 차량 점검 시 잭을 사용하여 차량의 한쪽 바퀴를 들어 올렸을 때, 경사진 길이나 블록 등에서 차량을 기울어지게 주차시켰을 때에는 차량의 스마트 키 감지 영역이 축소되거나 확대될 수 있습니다.

# 연료 주입구

## 연료 주입구 여는 방법

1 시동을 반드시 끄십시오.
2 도어 잠금을 해제하십시오.
3 연료 주입구 커버의 오른쪽 끝 중앙 부분(1)을 누르십시오.

### 알아두기

연료 주입구 커버의 오른쪽 끝 중앙 부분이 아닌 다른 부분을 누르면 연료 주입구 커버가 열리지 않을 수 있습니다.

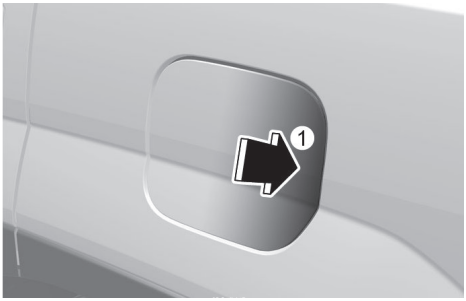


4 연료 주입구 커버가 열립니다.
추운 날씨에 커버 주변이 얼어서 연료 주입구 커버가 열리지 않으면, 커버 주위를 가볍게 두드리거나 누르십시오.
5 연료 주입구 캡(2)을 시계 반대 방향으로 돌려 여십시오.

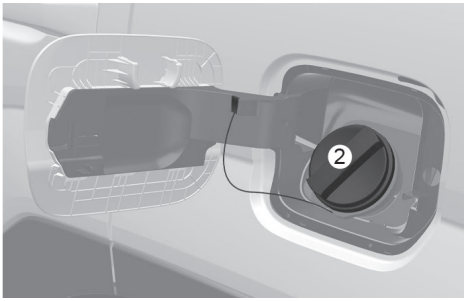


6 지정된 연료를 주유하십시오.

### 알아두기

연료 주입구는 도어 잠금 해제 되었을 때 열 수 있으며, 도난 경보 장치가 작동 중일 때에는 열리지 않습니다.

연료 주입구 잠금 해제 방법

- 스마트키의 도어 잠금 해제 버튼( )을 누르십시오.
- 운전석 또는 동승석에 있는 도어 잠금 해제 버튼( )을 누르십시오.

※ 주유를 위해 시동을 끌 경우 도어 및 연료 주입구도 잠금 해제됩니다.

연료 주입구 잠금 방법

- 스마트키의 도어 잠금 버튼( )을 누르십시오.
- 운전석 또는 동승석에 있는 도어 잠금 해제 버튼( )을 누르십시오.

※ 차량이 약 15km/h 이상 주행시 도어 및 연료 주입구도 잠김니다.

## 연료 주입구 닫는 방법

1 연료 주입구 캡(2)을 닫으려면, 연료 주입구 캡을 시계 방향으로 "딸깍" 소리가 날 때까지 돌리십시오.
2 연료 주입구 커버를 닫고 가볍게 눌러 원위치 시킨 후, 확실하게 닫혔는지 확인하십시오.

### 주의

- 지정된 연료 외 다른 연료(등유, 알코올, 항공유 등)와 혼합하여 사용하지 마십시오.
- 불량 연료나 미검증된 연료(첨가제) 등을 사용하면, 연료 탱크 오염, 연료 펌프 손상 및 연료필터의 조기 막힘 등으로 인해 엔진과 배출가스 점화장치가 손상될 수 있습니다.
- 연료 주입구 캡을 교체해야 할 때는, 품질과 성능이 적합한 부품을 사용하십시오. 품질이나 성능이 부적합한 캡을 사용하면 연료 장치 또는 배기제어 장치에 심각한 고장이 발생할 수 있습니다. 순정부품은 품질과 성능을 당사가 보증하는 부품입니다.
- 차량의 바깥 표면에 연료를 떨어뜨리지 마십시오. 도장 표면에 연료가 떨어지면 도장이 손상될 수 있습니다.
- 연료 주입구 캡을 완전히 잠그지 않을 경우 엔진 경고등( )이 켜질 수 있으나 이는 차량이나 부품의 고장이 아니므로 연료 주입구 캡을 "딸깍" 소리가 나도록 다시 잠그십시오. 다시 장착한 후에도 엔진 경고등이 켜질 경우 당사 직영 하이테크센터나 블루핸즈에서 점검을 받으십시오.

### 경고

연료 주입구 캡을 열 때는 연료에 압력이 가해져 있을 수 있으므로 항상 조심스럽게 천천히 분리하십시오. 캡에서 연료가 새거나 바람 빠지는 소리가 들리면 캡을 완전히 분리하기 전에 이런 상황이 멈출 때까지 기다리십시오. 그렇지 않을 경우 연료가 분출되어 심각한 상해를 입을 수 있습니다. 또한, 자동차 연료는 인화성 물질로서 화재 및 폭발의 위험이 있습니다. 주유할 때는 반드시 다음 사항에 유의하십시오.

- 연료 주유기 또는 연료 주입구 캡 등을 만지거나 열 경우, 먼저 연료 주입구에서 가능한 한 먼 곳에 있는 금속부에 맨손을 접촉시켜 정전기를 없애십시오.
- 주유소 근처에서는 주유 중에 차 안에 들어가는 등 정전기가 발생할 수 있는 행동을 삼가십시오. 정전기로 인해 기화된 연료에 불이 붙어 폭발할 수도 있습니다. 만약 차 안에 다시 들어갔다 나온 경우, 주유기나 연료 주입구 캡 등을 만지기 전에 주유구에서 먼 곳에 있는 금속부에 맨손을 접촉시켜 정전기를 없애십시오.
- 휴대 용기를 이용할 때에는 용기를 반드시 지면에 내려놓은 후 주유하십시오. 차량 안 또는 위에 휴대 용기를 두고 주유하면 정전기가 발생하여 기화된 연료에 불이 붙을 수도 있습니다. 주유가 완전히 끝날 때까지 휴대 용기를 지면에 놓아 주십시오.
- 주유소 부근에서 휴대 전화를 사용하지 마십시오. 휴대 전화의 전류나 전자파로 인해 기화된 연료에 불이 붙을 수도 있습니다. 휴대 전화를 사용해야 할 때는 주유소에서 멀리 떨어진 장소에서 사용하십시오.

## 경고

주유하기 전에 반드시 엔진을 끄십시오. 엔진의 전기 장치에 의한 스파크로 인해 기화된 연료에 불이 붙을 수도 있습니다. 주유하기 전에 엔진을 끄고, 주유가 끝난 뒤에는 연료 주입구 캡을 완전히 잠그고, 주입구 커버를 닫은 후 시동을 거십시오.

- 주유소 근처에서 담배를 피우거나 라이터를 켜는 등 화재의 위험이 있는 행동을 삼가십시오. 자동차 연료는 인화성 물질이므로 불꽃에 의해 폭발할 수도 있습니다.
- 만약 주유 중 화재가 발생하게 되면, 차에서 멀리 떨어져 안전을 확보한 후 즉시 주유소 관리자 및 소방서에 알려 지시를 받으십시오.

# 헤드업 디스플레이 (HUD)

사양 적용 시

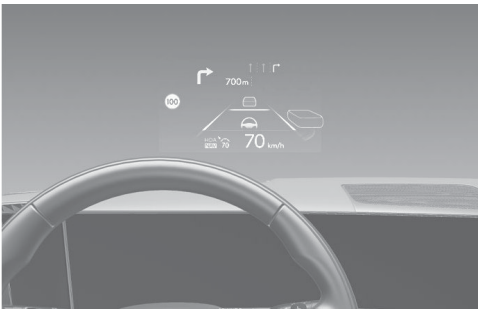


운전자 전면 유리에 클러스터 및 내비게이션 시스템의 주요 정보를 표시하여 운전자의 시선을 분산시키지 않고 정보를 제공하는 편의장치입니다.

## 알아두기

HUD는 Head-up Display의 약자입니다.

## 기능 설정




- 시동 'ON' 상태에서 인포테인먼트 시스템의 **설정** > **클러스터/HUD** > **HUD** > **HUD 사용**을 선택하면 HUD가 켜집니다.
- HUD 기능을 켜면 HUD의 영상 조정 및 표시 정보를 변경할 수 있습니다.

자세한 내용은 인포테인먼트 웹메뉴얼을 참고하십시오.

## 알아두기

인포테인먼트 시스템은 업데이트로 변경될 수 있습니다. 자세한 내용은 인포테인먼트 시스템 또는 간편 설명서의 웹 매뉴얼을 참고하십시오.

## HUD 표시정보

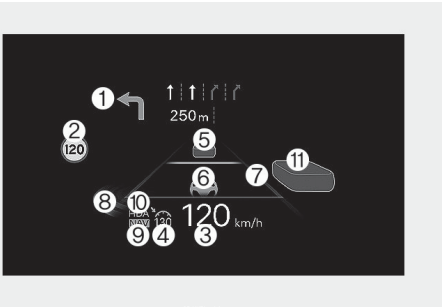


1. 주행 경로 안내(내비게이션)
2. 도로 정보 표시
3. 차량 속도 표시
4. SCC 설정속도 표시
5. SCC 차간거리 표시
6. 차로 유지 보조 표시
7. 차로 안전 표시
8. 후측방 안전 표시
9. 고속도로 주행속도 자동 조절 표시
10. 고속도로 주행 보조 표시
11. 주변 차량 표시(사양 적용 시)

## 사용 시 주의사항

- 다음과 같은 조건에서는 HUD 영상이 잘 보이지 않을 수 있으므로 주의하십시오.
  - 운전석에 앉은 위치가 바르지 않을 때
  - 편광 필터로 된 선글라스를 착용할 때
  - HUD 커버 위에 물체가 있을 때
  - 노면이 젖은 상태일 때
  - 차 안에 부적절한 조명을 사용하거나 밖에서 빛이 들어오는 경우
  - 운전자의 시력(안경 미착용 등)에 맞지 않은 안경을 착용할 때
- HUD 영상이 정상적으로 보이지 않을 경우 인포테인먼트 시스템의 설정 메뉴에서 영상 위치를 조절하거나 밝기를 조절하여 사용하십시오.
- HUD 시스템을 점검 또는 정비할 때 영상 보정 작업 및 전용 유리창을 사용해야 하므로 당사 직영 하이테크센터로만 문의하십시오. 하이테크센터 현황은 '보증수리안내편'을 참고하십시오.

### 경고

- 앞유리에 선팅 필름을 붙이지 마십시오. 선팅 필름으로 인하여 영상이 잘 보이지 않을 수 있습니다.
  아울러, 스티커나 액세서리 등을 앞유리 및 크래시 패드 부분에 붙이지 마십시오. 안전운전에 방해가 될 수 있습니다.
- 후측방 안전 시스템은 보조 시스템이므로 HUD에 표시되는 경고에만 의존하여 차로변경하지 마십시오. 차로변경할 때 반드시 주위를 확인하십시오.

# 빌트인 캠 (Built-in Cam)

사양 적용 시

차량에 장착된 빌트인 캠 카메라로 차량 전/후방의 영상과 음성을 저장하는 장치입니다.

## 알아두기

- 차량이 출고될 때 주행 및 주차 중 녹화 기능은 해제되어 있습니다. 사용하려면 원하는 녹화 조건을 선택하십시오.
- 차량에 설치된 소프트웨어 버전에 따라 설명에 차이가 있을 수 있습니다. 빌트인 캠 업데이트 홈페이지의 공지사항을 확인한 후 최신 버전의 소프트웨어로 업데이트하십시오.

# 빌트인 캠 설정

### 설정 방법




- 시동 'ON' 상태에서 인포테인먼트 시스템 홈 화면의 **빌트인 캠** > ☰ 를 선택한 후, **빌트인 캠 설정** 메뉴를 선택하십시오. 빌트인 캠 녹화를 포함하여 작동과 관련된 다양한 항목을 설정할 수 있습니다.
- 또는 인포테인먼트 시스템의 **설정** > **차량** > **빌트인 캠**을 차례로 선택하십시오. 빌트인 캠 녹화를 포함하여 작동과 관련된 다양한 항목을 설정할 수 있습니다.

## 알아두기

빌트인 캠 설정은 운전자 프로필과 연동되어 있으며, 프로필 마다 원하는 녹화 조건을 다르게 설정할 수 있습니다.

- 디지털 키를 사용하거나 인포테인먼트 시스템 화면에서 운전자를 변경하는 경우 빌트인 캠의 설정이 각 운전자의 프로필 설정에 따라 변경됩니다.
- 모든 설정 항목은 운전자에 따라 변경됩니다. 단, 저장된 영상과 Wi-Fi 비밀번호는 운전자에 따라 변경되지 않습니다.
- 사용자 프로필을 삭제하거나 설정을 초기화할 경우 빌트인 캠 설정도 동시에 초기화 되며 원하는 녹화 조건으로 다시 설정이 필요합니다.

## 녹화

### *주행 중 녹화/주차 중 녹화 및 음성 녹음*

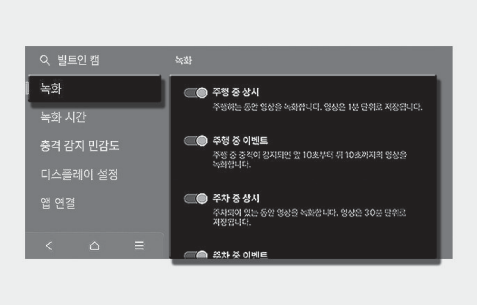


주행 및 주차 시 녹화 방법과 음성 녹음 여부를 선택할 수 있습니다.

단, 주차 중 상시 영상과 타임랩스 영상은 음성 녹음이 되지 않습니다.

### 알아두기

차량 출고 후 최초 한 번은 인포테인먼트 시스템에서 운전자1 또는 운전자2 프로필을 선택하여 사용자 초기 설정을 완료할 경우에 게스트 프로필을 포함한 모든 프로필의 주행 및 주차 중 상시 녹화, 이벤트 녹화 기능이 자동으로 활성화됩니다.

단, 운전자1 또는 운전자2 프로필을 설정하기 전에 게스트 프로필에서 이미 녹화 설정을 한 경우에는 기존 설정 상태가 유지됩니다.

### *주행 정보 표시*

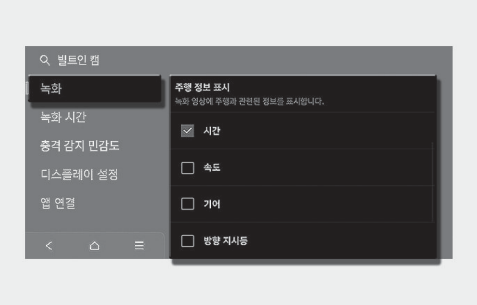


빌트인 캠 영상에 다양한 주행 정보를 기록할 수 있으며, **주행 정보 표시** 메뉴에서 원하는 항목을 선택할 수 있습니다.

- **시간**: 인포테인먼트 시스템에서 표시되는 날짜/시간을 저장합니다.
- **속도**: 클러스터에서 표시되는 차량의 속도를 저장합니다.
- **기어**: 클러스터에서 표시되는 변속 기어의 위치를 저장합니다.
- **방향 지시등**: 좌우측 방향지시등 작동 상태를 저장합니다.
- **충격 감지 정도**: 빌트인 캠의 충격 감지 센서를 통해 감지된 충격을 5단계로 저장합니다.
- **위치**: 내비게이션 지도에서 표시되는 차량의 GPS 위치 정보를 저장합니다.

## 알아두기

- 클러스터에 표시되는 속도는 법규상 실제 차량의 속도보다 높게 표시되어, 차이가 있을 수 있습니다.
- GPS 위치 정보는 차량 위치 및 위성 신호 수신 환경에 따라 정확한 위치 정보가 저장되지 않을 수 있습니다.
- 주행 정보 표시를 선택하지 않은 상태에서 녹화가 완료된 영상은 이후에 주행 정보를 다시 표시할 수는 없습니다.

### 녹화 시간




주차 중 녹화 시간, 이벤트 녹화 시간, 타임랩스 녹화 시간 및 간격을 선택할 수 있습니다.

## 알아두기

- 12 V 리튬 보조 배터리 충전량에 따른 녹화 가능한 예상 시간을 빌트인 캠 메뉴의 주차 녹화 가능 시간 또는 블루링크 앱을 통해서 확인할 수 있습니다. 휴대폰에서 주차 녹화 가능 시간을 확인하려면 블루링크 서비스에 가입한 경우에만 사용할 수 있습니다.
- 12 V 리튬 보조 배터리 충전량이 충분치 않은 경우, 설정한 주차 녹화 시간 이전에 녹화가 종료될 수 있습니다.
- 12 V 리튬 보조 배터리는 빌트인 캠 주차 녹화 이외에도 차량 제어기 무선 업데이트, 시동 배터리 보조 등과 같이 차량의 안정적인 전원 공급을 위해서도 사용되어, 차량 상태에 따라 예상했던 주차 녹화 가능 시간 이전에 녹화가 종료될 수 있습니다.

### 충격 감지 민감도




주행 및 주차 중 이벤트 녹화 여부의 기준이 되는 **충격 감지 민감도**를 선택할 수 있습니다. 1단계(매우 둔감), 2단계(둔감), 3단계(보통), 4단계(민감), 5단계(매우 민감) 중에 원하는 감지 조건을 선택하십시오.

## 디스플레이 설정

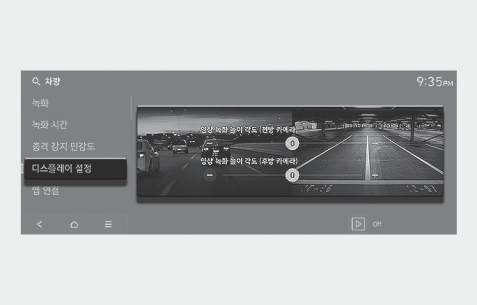


전/후방 녹화 영상의 높이를 조절할 수 있습니다. 영상 화면을 보고 원하는 높이를 선택하십시오.

## 앱 연결




### *Wi-Fi 설정*

휴대폰 앱 연결을 위한 Wi-Fi 를 활성화 하거나, Wi-Fi 비밀번호를 설정할 수 있습니다.

### *주차 중 이벤트 휴대폰 알림*

차량을 잠근 후 도난 경보 장치가 작동 중인 상태에서 주차 중 이벤트 영상이 저장되면 블루링크 앱으로 메시지와 동영상을 전송하여 충격 감지를 알립니다. 주차 후 최대 5회까지만 서비스가 제공되며, 알림 서비스를 사용하려면 **주차 중 이벤트 휴대폰 알림**을 선택하십시오.

### 알아두기

- 주차 중 이벤트 휴대폰 알림은 블루링크 서비스에 가입한 경우에만 사용할 수 있습니다.
- 주차 후 휴대폰 알림 횟수(5회)가 초과되어 알림이 오지 않더라도 녹화는 작동하고 있습니다.
- 주차 중 이벤트 휴대폰 알림 기능을 사용할 경우 차량의 배터리 전력이 소모되어, 예상했던 주차 녹화 가능 시간 이전에 녹화가 종료될 수 있습니다.

### SD 메모리




녹화 영상 저장을 위한 SD 메모리의 수명 상태, SD 메모리 단자 위치를 확인할 수 있습니다.

SD 메모리를 안전하게 제거하지 않는 경우 저장된 파일 또는 파일 시스템이 손상될 수 있습니다. **연결 해제** 버튼을 누른 후 메모리를 안전하게 제거하십시오.

SD 메모리를 초기화 할 경우 저장된 모든 파일이 삭제되니, 초기화 이전에 보관이 필요한 파일은 필히 백업해 주십시오.

#### 알아두기

정품 SD 메모리를 사용하지 않는 경우 SD 메모리의 수명 상태 정보는 표시되지 않을 수 있습니다.

## 빌트인 캠 작동

### 빌트인 캠 SD 메모리 제거/삽입

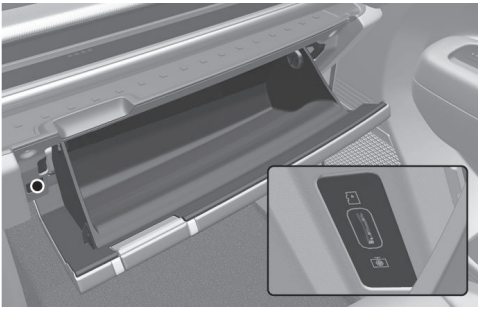

차량이 출고될 때 SD 메모리는 메모리 카드 단자에 삽입되어 있습니다. SD 메모리 제거/삽입 방법을 확인하신 후 안전하게 메모리를 제거하거나 삽입하십시오.

#### *SD 메모리 제거*

SD 메모리를 탈거하려면 먼저 **빌트인 캠 설정** > **SD 메모리**메뉴의 **연결 해제** 버튼을 누른 후 메모리를 손톱으로 눌러 메모리 카드 단자에서 제거하십시오. 메모리를 안전하게 제거하지 않고 작동 중에 제거하는 경우 저장된 파일 또는 파일 시스템이 손상될 수 있습니다.

#### *SD 메모리 삽입*

SD 메모리를 삽입하는 경우 메모리 삽입 방향을 확인하신 후 올바른 방향으로 "딸깍" 소리가 날 때까지 누르십시오. 잘못된 방향으로 삽입하는 경우 메모리 카드 단자나 메모리가 손상될 수 있습니다.

## 알아두기

- SD 메모리가 제거된 상태에서는 녹화가 작동하지 않으며, 메모리 카드 단자 조명이 깜빡입니다.
- SD 메모리를 바르게 삽입하고도 정상적으로 인식되지 않는 경우에는, 메모리를 포맷(exFAT) 후 다시 시도해 주십시오.
- 잘못된 사용으로 인해 문제가 발생하는 경우 보증수리 기간이어도 보증수리를 받을 수 없습니다.
- 당사에서 제공하는 정품 SD 메모리 이외의 제품을 구매하여 사용하는 경우 호환성 및 정상 동작을 보증하지 않습니다.

### 녹화 작동 조건

- 시동(ACC 또는 IGN 전원) 'ON' 상태에서 주행 중 상시 녹화나 주행 중 이벤트 녹화 기능을 설정한 경우
- 시동(ACC 또는 IGN 전원) 'OFF' 상태에서 주차 중 상시 녹화 또는 주차 중 이벤트 녹화 기능을 설정한 경우
- 64 GB 이상의 SD 메모리가 정상적으로 삽입되고, 가용 용량이 32 GB 이상 남아 있는 경우

### 녹화 해제 조건

- 주차 중 녹화 기능이 설정되어 있으나 주차 녹화 설정 시간이 초과된 경우
- 주차 중 녹화 기능이 설정되어 있으나 12V 리튬 보조 배터리 충전량이 부족한 경우
- SD 메모리 수명이 다했거나 고장으로 녹화를 할 수 없는 경우

## 알아두기

**주차 중 녹화 종료 휴대폰 알림**

주차 중 녹화가 작동 중 녹화 해제 조건에 의해 녹화가 종료되는 경우에 블루링크 앱으로 녹화 종료를 알립니다.

- 주차 중 녹화 종료 휴대폰 알림은 블루링크 서비스에 가입한 경우에만 사용할 수 있습니다.
- 정품 12 V 리튬 보조 배터리를 장착해야만 빌트인 캠 주차 중 녹화 기능을 사용할 수 있습니다.

### 수동 녹화

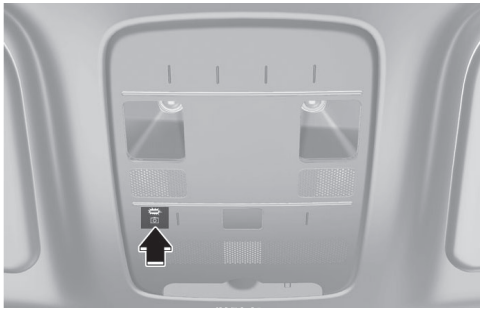

빌트인 캠 수동 녹화 버튼을 이용하여 운전자가 원하는 시점의 전후 상황을 영상으로 저장할 수 있습니다.

시동(ACC 또는 IGN 전원) 'ON' 상태에서 빌트인 캠 수동 녹화 버튼을 누르면 빌트인 캠 녹화 설정과 관계없이 작동합니다. 수동 녹화 중에 시동을 끄거나 빌트인 캠 메뉴를 선택하는 경우 녹화가 종료됩니다.

- 이벤트 녹화: 버튼을 짧게 누를 경우 이벤트 영상이 녹화됩니다.
- 타임랩스 녹화: 버튼을 길게 누를 경우 타임랩스 녹화가 시작되고 다시 길게 누를 경우 녹화가 종료됩니다.

## 알아두기

**타임랩스(Timelapse) 란?**

긴 시간 동안 변화하는 영상을 일정한 시간 간격으로 한 장씩 촬영하고 압축하여 고속으로 재생시키는 기능입니다.

### *빌트인 캠 수동 녹화 버튼 표시등*

녹화 버튼에 있는 표시등을 통해 빌트인 캠 작동 상태를 알 수 있습니다.

| 빌트인 캠 작동 상태 | 버튼 표시등 |
|---|---|
| 주행/주차 중 상시나 이벤트 녹화를 설정하지 않은 경우 | 꺼짐 |
| 상시 저장 | 켜짐 |
| 수동 녹화 중 | 깜빡임(1초 주기) |
| 충격 감지 이벤트 녹화 중 | 깜빡임(1초 주기) |
| 타임랩스 녹화 중 | 깜빡임(2초 주기) |

### *빌트인 캠 카메라 표시등*

전/후방 카메라에 있는 표시등을 통해 빌트인 캠 작동 상태를 알 수 있습니다.

| 빌트인 캠 작동 상태 | 작동 표시등 |
|---|---|
| 주행/주차 중 상시나 이벤트 녹화를 설정하지 않은 경우 | 꺼짐 |
| 주행/주차 중 상시나 이벤트 녹화를 설정한 경우 | 깜빡임(2초 주기) |
| 충격 감지 이벤트 녹화 중 | 깜빡임(1초 주기) |
| 수동 녹화 중 | 깜빡임(1초 주기) |
| 타임랩스 녹화 중 | 깜빡임(2초 주기) |

## 빌트인 캠 영상 확인




인포테인먼트 시스템 홈 화면에서 **빌트인 캠**을 선택하십시오.

## 알아두기

- 빌트인 캠 메뉴를 사용 중에는 녹화 기능이 작동하지 않습니다.
- 빌트인 캠 메뉴를 선택하면 녹화를 중단하고 영상 파일을 표시하기 위한 준비 시간이 필요합니다. 빌트인 캠 연결이 원활하지 않은 경우 잠시 후 다시 시도해 주십시오.

### 빌트인 캠 화면 구성




1 메뉴 구성: 자동 녹화 영상, 수동 녹화 영상, 실시간 카메라 영상, 휴대폰 연결
2 탭 메뉴: 녹화 영상 목록 선택
   - 자동 녹화 영상: 주행 중 상시, 주차 중 상시, 주행 중 이벤트, 주차 중 이벤트
   - 수동 녹화 영상: 수동 녹화, 타임랩스, 보관함
3 녹화된 영상 썸네일 목록
   - 주행 중 상시: 주행한 동안의 영상을 묶음으로 표시
   - 주차 중 상시: 주차한 동안의 영상을 묶음으로 표시
4 녹화된 영상의 날짜 및 시간
5 빌트인 캠 상태 인디게이터: 시스템 상태, 녹화 상태, SD 메모리 상태

| 인디게이터 | | 상태 |
|---|---|---|
|  | 켜짐 | 시스템 고장 |
|  | 깜빡임<br>(1초 주기) | 수동 녹화 또는 충격 감지 이벤트 녹화 중 |
|  | 깜빡임<br>(2초 주기) | 타임랩스 녹화 중 |
|  | 켜짐 | SD 메모리 미삽입 또는 고장 |
|  | 켜짐 | 휴대폰과 빌트인 캠 Wi-Fi 연결됨 |

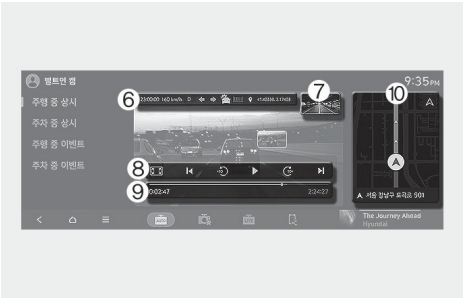


6 기록된 주행 정보 표시: 시간, 속도, 기어, 방향지시등, 충격감지정도, GPS 위치
7 전/후방 영상 선택
8 전체 화면/전체 화면 취소, 재생 제어
9 재생바: 재생 시간(위치) 확인, 터치하여 원하는 위치로 이동
10 녹화 위치: 내비게이션 지도상에 영상이 녹화된 위치를 표시, 터치하여 원하는 위치로 이동

## 휴대폰 앱 연결

휴대폰 앱을 이용하여 빌트인 캠에 저장된 영상을 재생, 다운로드, 공유할 수 있으며, 빌트인 캠의 작동 조건을 설정할 수 있습니다.

**휴대폰 앱 설치하기**

서비스를 이용하려면 먼저 휴대폰에 블루링크 앱을 설치해야 합니다.

사용하는 휴대폰에 따라 Google Play나 App Store에서 블루링크 앱을 검색하여 설치하십시오.

**휴대폰 연결하기**

빌트인 캠 전용 Wi-Fi 를 통해 휴대폰과 연결이 가능합니다.

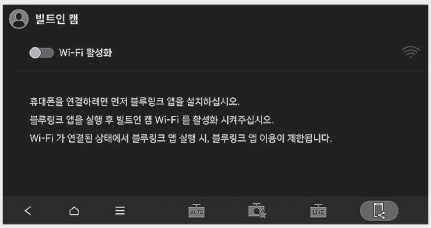


1 블루링크 앱을 실행 후 빌트인 캠 메뉴를 선택하십시오.
2 빌트인 캠 화면의 휴대폰 연결 메뉴에서 Wi-Fi 활성화를 선택하여 연결이 가능한 상태로 만드십시오.
3 블루링크 앱에서 빌트인 캠 연결하기를 누르시고, Wi-Fi 연결을 선택하십시오.
4 휴대폰 Wi-Fi 설정 화면에서 빌트인 캠 Wi-Fi 네트워크 이름을 목록에서 선택하신 후 비밀번호를 입력하십시오.
5 블루링크 앱으로 돌아오면 연결이 완료됩니다.

### 알아두기

- 빌트인 캠 Wi-Fi 최초 연결 시 비밀번호 설정이 필요합니다. 비밀번호는 숫자, 문자, 특수문자를 포함하여 10자 이상이어야 합니다.
- 빌트인 캠 Wi-Fi 네트워크 이름은 인포테인먼트 시스템 화면에서 안내되는 내용을 확인하십시오.
- 빌트인 캠 Wi-Fi 에 연결하는 경우 휴대폰의 모바일 네트워크는 사용이 중단됩니다. 모바일 네트워크를 사용하려면 빌트인 캠 Wi-Fi 연결을 해제하여 주십시오.

## 빌트인 캠 소프트웨어 업데이트

**무선 업데이트**

빌트인 캠 업데이트 소프트웨어가 있는 경우 무선으로 업데이트를 진행합니다. 당사 직영 하이테크센터나 블루핸즈를 방문하거나 USB 업데이트를 하지 않아도 빌트인 캠 소프트웨어를 최신 상태로 유지할 수 있습니다.

**USB 업데이트**

빌트인 캠 업데이트 소프트웨어는 내비게이션 업데이트에 포함되어 동시에 업데이트가 진행됩니다. 자세한 내용은 내비게이션 USB 업데이트 방법을 참고하십시오.

### 알아두기

- 업데이트 중에는 빌트인 캠 녹화 기능이 작동하지 않습니다.
- 무선 업데이트는 블루링크 서비스에 가입한 경우에만 사용할 수 있습니다.

## 빌트인 캠 사양

| 항목 | 사양 |
|---|---|
| 메모리 | Micro SD 64 GB(exFAT 파일 포맷, 최소 64 GB, 최대 512 GB 지원) |
| 녹화 방식 | 주행 중 상시, 주차 중 상시, 주행 중 이벤트, 주차 중 이벤트, 수동 녹화, 타임랩스, 음성 녹음 |
| 영상 각도 | 약 120도(대각 기준) |
| 영상 해상도 | 전방 영상: 2560x1440 pixel(QHD)<br>후방 영상: 2560x1440 pixel(QHD) |
| 영상 프레임율 | 주행 중 상시: 30 fps<br>주차 중 상시: 2 fps<br>주행 중 이벤트: 30 fps<br>주차 중 이벤트: 10 fps<br>주행 중 수동 녹화: 30 fps<br>주차 중 수동 녹화: 10 fps |

## 영상 저장 위치 및 저장 기준

| 항목 | SD 메모리 (폴더 이름) | 저장 기준 (64 GB 용량 기준) |
|---|---|---|
| 주행 중 상시 | OWD | 최대 4시간 분량(1분 단위 영상 저장) |

| 항목 | SD 메모리 (폴더 이름) | 저장 기준 (64 GB 용량 기준) |
|---|---|---|
| 주차 중 상시 | OWP | 최대 40시간 분량(30분 단위 영상 저장) |
| 주행 중 이벤트 | DEV | 최대 40건 |
| 주차 중 이벤트 | PEV | 최대 40건 |
| 수동 녹화 | MAR | 최대 40건 |
| 타임랩스 | TML | 1 fps: 최대 20분<br>0.5 fps: 최대 40분<br>0.2 fps: 최대 100분 |
| 보관함 | MVD | 약 1.3 GB |

## 알아두기

- 상시 및 이벤트 녹화와 수동 녹화의 경우 메모리 저장 공간이 부족하면 오래된 파일부터 자동으로 삭제합니다.
- 장시간 주행이나 빈번한 충격 감지 및 수동 버튼 조작으로 영상을 저장할 경우 최근에 저장된 파일도 자동 삭제될 수 있으므로 중요한 영상은 즉시 다운로드하거나 보관함에 저장하십시오.

## 주의

- 차량에 탑승한 타인에게 음성이 녹음되고 있음을 알리고, 동의를 구하십시오. 동의하지 않은 타인의 음성을 저장 및 활용할 경우 그에 따른 법적 책임은 사용자에게 있습니다.
- 빌트인 캠 주행 또는 주차 중 녹화 사용 시 차량의 연비(전비)에 영향이 있을 수 있습니다.
- 이벤트(충격 감지) 녹화의 경우 모든 상황이나 충격을 감지하여 영상을 녹화하지는 않습니다.
- 이벤트(충격 감지) 녹화 기능이 설정되어 있을 때 차량 내부에서 차량 조작이나 기구 사용 등으로 충격이 발생하면 영상 녹화가 될 수 있습니다.
- 전/후방 빌트인 캠 카메라의 렌즈나 전 후면 유리창 오염 시 영상이 제대로 촬영되지 않을 수 있습니다. 항상 깨끗하게 유지해 주시기 바랍니다.
- 유리창의 선팅 상태가 과도하게 짙은 경우 영상의 화질이 떨어질 수 있습니다.
- 앞유리에 선팅을 할 경우, 빌트인 캠 카메라 렌즈 앞쪽이 모두 가려지도록 하십시오. 카메라 렌즈 앞쪽 일부만 가려지면 선팅 필름에 의해 영상이 보이지 않을 수 있습니다.
- 시동 후 빌트인 캠 시스템 부팅 중에는 영상 녹화가 되지 않습니다.
- 소프트웨어 업데이트를 하거나 수리를 받을 경우 저장된 영상이 삭제될 수 있습니다. 소프트웨어 업데이트 또는 차량을 수리하기 전에 영상을 백업하십시오.
- 휴대폰 앱은 휴대폰 기종이나 OS 버전에 따라 정상적으로 작동이 되지 않을 수 있습니다.
- 차량을 중고로 팔거나 대여하는 등 타인에게 차량을 인도할 경우 저장 영상을 삭제하여 개인 정보가 유출되지 않도록 주의하십시오.
- 빌트인 캠의 Wi-Fi 비밀번호는 타인에게 유출되지 않도록 주의하십시오. 타인이 저장된 영상을 확인, 다운로드, 삭제하거나 시스템 설정을 변경할 수 있습니다.
- 인포테인먼트 시스템에서 시간을 변경하는 경우 저장 파일의 순서가 뒤바뀔 수 있습니다. 차량의 시간을 변경하기 전에 저장된 파일 순서에 문제가 없는지 확인하십시오.
- 영상 파일을 컴퓨터로 다운로드하여 재생 시 동영상 플레이어에 따라 일부 재생 시간 표시에 차이가 발생할 수 있습니다.
- 빌트인 캠 제어기, 전/후방 카메라, 12 V 리튬 보조 배터리 커넥터를 강제로 떼어내면 시스템 고장이 발생할 수 있으므로 주의하십시오.
- 클러스터에 '빌트인 캠 시스템을 점검하십시오'라는 경고문이 표시되면 가까운 당사 직영 하이테크센터나 블루핸즈에서 점검을 받으십시오.

# 무선 소프트웨어 업데이트

차량 내 제어기의 소프트웨어를 무선으로 업데이트하는 기능입니다. 하이테크센터를 방문하지 않아도 차량의 소프트웨어를 최신 상태로 유지할 수 있습니다.

## 소프트웨어 자동 다운로드

주행 중 무선 통신을 이용하여 최신 소프트웨어가 자동으로 다운로드 됩니다. 다운로드가 완료되면 차량 내 인포테인먼트 화면이나 휴대폰을 통해 소프트웨어 업데이트 준비가 완료되었음을 확인할 수 있습니다.

## 소프트웨어 업데이트 승인

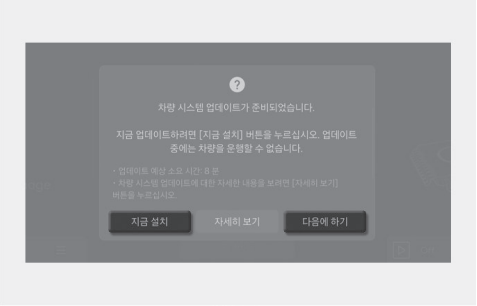


시동을 끄면 업데이트 시작을 승인할 수 있습니다.

- 업데이트를 시작하려면 **지금 설치**를 누르십시오.
- 업데이트를 연기하려면 **다음에 하기**를 누르십시오.

### 소프트웨어 업데이트 준비

소프트웨어 업데이트 승인 화면에서 **시작**을 누르면 차량은 업데이트를 준비합니다.

다음 조건을 모두 만족한 경우에만 업데이트를 시작할 수 있습니다.

- 시동 'OFF' 상태
- 기어 'P'(주차) 위치
- 전자식 파킹 브레이크(EPB) 체결
- 외장 램프 꺼짐
- 후드 닫힘
- 차량의 배터리 잔량이 충분함
- 업데이트 대상 제어기의 필수 기능 미작동

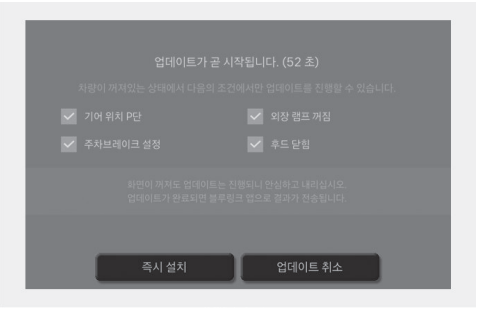


- 업데이트를 바로 시작하려면 **즉시 설치**를 누르십시오.

- 업데이트를 취소하려면 **업데이트 취소**를 누르십시오.

### 소프트웨어 업데이트 진행 및 완료




차량 내 인포테인먼트 화면에서 업데이트 진행률을 확인할 수 있습니다.
업데이트 결과는 차량 내 인포테인먼트 화면이나 휴대폰 알림을 통해 확인할 수 있습니다.

#### 알아두기

화면은 배터리 보호를 위해 꺼집니다. 꺼진 화면을 다시 켜서 진행률을 확인하려면 시동 버튼을 누르십시오.

#### 알아두기

- 업데이트가 시작되면 자동으로 완료되고 시스템이 꺼지므로 차량에서 내려도 됩니다.
- 무선 소프트웨어 업데이트 기능은 현대 블루링크에 가입한 경우에만 사용할 수 있습니다.
- 차량에 설치된 소프트웨어 버전에 따라서 차량별로 업데이트 항목이 다를 수 있습니다.
- 홈페이지의 공지사항을 확인한 후 최신 버전의 소프트웨어로 업데이트하십시오.
- 업데이트가 실패하면 자동으로 복구를 시도합니다. 복구 완료 후 업데이트를 다시 진행하려면 현대고객센터로 연락해 문제를 해결하십시오.
- 소프트웨어 업데이트 또는 복구가 실패할 경우 현대고객센터로 문의하십시오. 안전과 관련된 문제일 경우 현대고객센터의 안내를 통해 긴급 출동 등의 서비스가 제공될 수 있습니다.
- 소프트웨어 업데이트 후에는 업데이트된 기능의 작동 사양이 변경될 수 있습니다. 자세한 내용은 현대 홈페이지의 '무선 업데이트' 페이지 또는 **고객센터** > **다운로드 센터**에서 취급설명서를 참고하십시오.
- 당사 직영 하이테크센터나 블루핸즈에서 기능 향상이나 추가를 위한 무선 업데이트 방법 외 유선 소프트웨어 업데이트를 진행할 경우, 추가 비용이 발생할 수 있습니다.

## 주의

- 소프트웨어 업데이트가 진행되면 다음의 제약이 발생합니다.
  - 시동을 걸고 주행할 수 없습니다. 업데이트를 위한 충분한 시간을 확보하고, 안전한 장소에 주차한 후에 업데이트를 진행하십시오.
  - 원격 시동을 포함한 원격 서비스를 사용할 수 없습니다.
  - 주차 영상이 녹화되지 않습니다.(빌트인 캠 적용 차량)
  - 후석 승객 알림 기능이 작동하지 않을 수 있습니다. 업데이트 시작 후 차량에서 내릴 때 뒷좌석을 반드시 확인하십시오.(해당 기능 적용 차량)
  - 업데이트 내역에 디지털 키 기능이 포함되면 디지털 키를 통한 도어 잠금/잠금 해제 기능이 작동하지 않을 수 있습니다. 공지를 확인해 디지털 키 기능이 업데이트되는 경우에는 도어를 잠그거나 잠금 해제할 때 스마트 키의 버튼을 사용하십시오.
- 소프트웨어 업데이트 시작 전에 시동을 켜는 등 차량의 상태를 변경하면 업데이트가 자동으로 취소됩니다.
- 소프트웨어 업데이트가 시작되면 업데이트를 취소할 수 없습니다.
- 제어기나 소프트웨어를 임의로 교체하지 마십시오. 무선 업데이트 기능을 사용할 수 없습니다.
- 소프트웨어 업데이트 중에 후드를 열거나 배터리를 분리하지 마십시오. 업데이트가 실패할 수 있습니다.
- 차량 OBD 단자에 별도 제품을 연결하면 업데이트 기능이 동작하지 않습니다. 해당 기능은 OBD 단자에 연결된 제품을 제거하고, 차량을 재시동하면 작동 가능합니다.
- 소프트웨어 업데이트가 정상적으로 완료되지 않으면 현대 고객센터로 연락하십시오.

# 조명

## 실외 조명 스위치

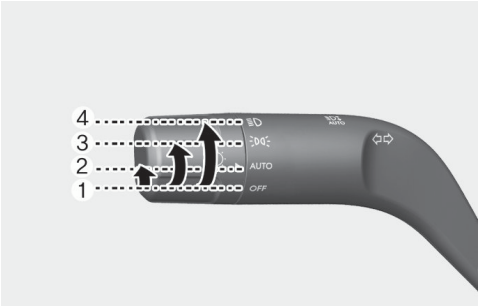


1. **OFF**: 조명 꺼짐
2. **AUTO**: 자동 켜짐
3. : 미등 켜짐
4. : 전조등 켜짐

조명 스위치의 끝을 잡고 돌려 조명을 켜거나 끌 수 있습니다. 조명 스위치 위치별 기능은 다음과 같습니다.

**주의**

시동이 꺼진 상태에서 조명을 켜 두지 마십시오. 배터리가 방전될 수 있습니다.

### AUTO (자동 켜짐) 위치

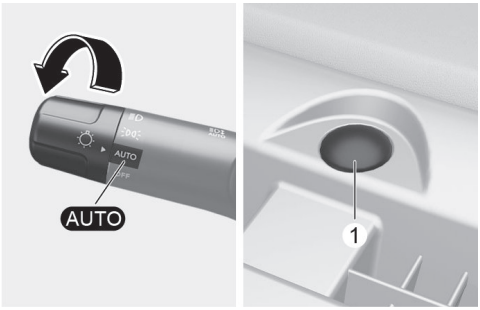


조명은 시동 'ON' 상태에서 작동합니다.

조명 스위치를 **AUTO** 위치로 선택하면, 센서(1)가 감지하는 외부의 조도(밝기 정도)에 따라 조명이 켜지거나 꺼집니다.

자동 조명 기능은 운전자를 위한 보조 기능 입니다. 안전을 위한 전조등 조작의 책임은 운전자에게 있습니다.

터널, 지하 주차장 등 어두운 장소나 악천후 환경과 같이 전방 시야 확보가 필요한 경우, 수동으로 전조등을 켜는 것을 권장합니다.

### 주의

- 센서 주변에 다른 장치를 추가하는 경우에는 오작동할 수 있으므로 주의하십시오.
- 센서 하부에 다른 장치를 추가하지 마십시오.
- 안개, 눈, 비 및 흐린 날씨에 차량의 조도는 항상 일정하지 않기 때문에 기후, 계절 주위 환경에 따라 켜지고 꺼지는 시간이 달라질 수 있습니다.
- 출고 상태와 다르게 실내 조도에 영향을 줄 수 있는 광차단 코팅 또는 선팅 필름을 붙일 경우 오작동할 수 있습니다.

## 미등 위치

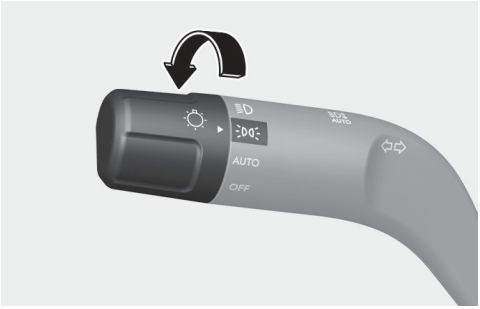


미등, 차폭등, 번호판등이 조명됩니다.
클러스터에 미등 표시등이 켜집니다.

## 전조등 위치

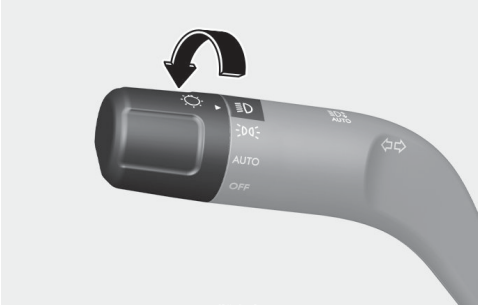


조명은 시동 'ON' 상태에서 작동합니다.
미등 위치의 조명과 전조등이 켜집니다.

## 전조등 상향, 하향 변환

상향

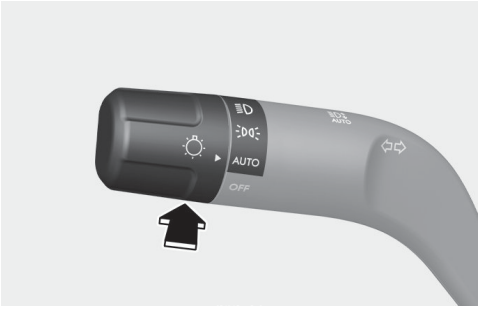


상향 깜빡임

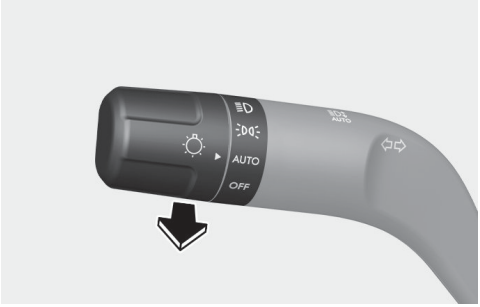


### 경고

상향등 사용은 다른 운전자의 시야를 방해합니다. 다른 차량이 있을 경우 사용하지 마십시오.

| 전조등 | 스위치 위치 | 사용 시기 |
|---|---|---|
| 하향 | 스위치를 중앙 위치에 놓는다. | 마주오는 차가 있거나 앞차를 따라갈 때 |
| 상향 | • 스위치를 클러스터 방향으로 민다.*1<br>• 운전자 방향으로 당기고 있는다.*2<br>• 클러스터에 상향 표시등( ≡D )이 켜진다. | 야간 운전 시 시야 확보를 원할 때<br>(마주 오는 차 또는 앞차가 없을 때에 한하여) |
| 상향 깜빡임 | 스위치를 운전자 방향으로 2-3회 정도 당겨 올린다. | 다른 차량의 주의를 환기시킬 때 |

*1: 스위치를 클러스터 방향으로 밀었다가(상시 상향등 켜짐) 스위치에서 손을 떼면 자동으로 스위치가 중앙 위치로 돌아옵니다. 상시 상향등을 끄기 위해서는 스위치를 운전자 방향으로 당기십시오.

*2: 스위치를 운전자 방향으로 당겼다가(상향) 스위치에서 손을 떼면 자동으로 스위치가 중앙으로 돌아옵니다(하향).

## 방향 지시 및 차선 변경

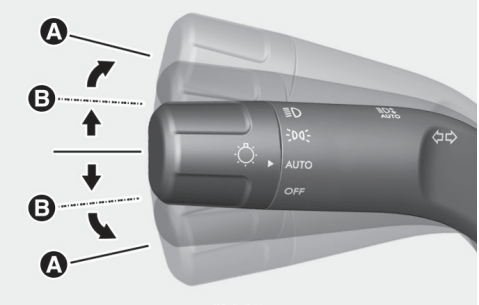


차량의 이동 방향을 다른 차량의 운전자에게 예고할 때 사용하십시오. 우측을 표시하려면 조명 스위치를 위로[A], 좌측을 표시하려면 아래로[A] 움직이십시오. 방향 전환이 완료되면 자동으로 작동을 취소합니다. 만일, 자동으로 작동이 취소되지 않으면 스위치를 중앙에 위치시키십시오.

차선을 변경할 때 조명 스위치가 완전히 걸리기 전까지 위, 아래로 움직이면[B] 해당 방향지시등이 작동하나, 스위치를 놓으면 스위치가 원위치 되면서 방향지시등이 작동을 멈춥니다.

### 원터치 방향지시등

- 조명 스위치를 살짝 움직인 후(B 위치) 스위치가 다시 원위치로 돌아가더라도 방향지시등은 인포테인먼트 시스템의 설정 메뉴에서 선택한 횟수(3회/5회/7회)에 따라 작동합니다.

  차선을 변경할 때 스위치를 잡고 있지 않더라도 방향지시등이 작동하도록 도와주는 기능입니다.
- 인포테인먼트 시스템의 **설정** > **차량** > **라이트** > **원터치 방향지시등**에서 원하는 횟수를 선택하면 기능이 켜집니다.

**주의**

전구의 전선이 끊어졌거나 접촉이 불량할 경우에는 깜빡임이 비정상적으로 빠를 수 있습니다.

**알아두기**

인포테인먼트 시스템은 업데이트로 변경될 수 있습니다. 자세한 내용은 인포테인먼트 시스템 또는 간편 설명서의 웹 매뉴얼을 참고하십시오.

## 배터리 방전 방지 기능 (조명 자동 꺼짐)

- 미등이 켜진 상태에서 차량 시동을 끄고(시동 'OFF' 상태) 운전석 도어를 열면 자동으로 미등이 꺼져 배터리가 방전되는 것을 방지할 수 있습니다.

  단, 차량 시동을 끄고(시동 'OFF' 상태) 조명 스위치를 전조등이나 미등 위치로 조작하면 운전석 도어를 열더라도 미등이 꺼지지 않습니다.
- 야간에 정차 시 시동 'OFF' 상태에서 미등을 계속 켜놓고 싶을 때는 조명 스위치를 껐다가 다시 미등을 켜십시오.

**주의**

차량을 떠날 때는 반드시 차량 조명 및 각종 램프를 끄십시오. 배터리가 방전될 수 있습니다.

## 전자 제어 장치 안정화 기능

정상적으로 작동하는 램프에서 순간적으로 깜빡임 현상이 발생할 수 있습니다. 이 현상은 차량 전자 제어 장치의 안정화 기능에 의한 것으로 깜빡임 후 램프가 다시 켜질 경우 차량에 이상이 있는 것이 아닙니다.

단, 깜빡임이 나타난 뒤에 램프가 꺼지거나 위의 현상이 반복될 경우는 차량 전자 제어 장치의 오류일 수 있으므로 당사 직영 하이테크센터나 블루핸즈에서 점검을 받으십시오.

**주의**

조명 스위치를 미등 위치로 돌렸을 때 미등이 켜지지 않고, 전조등 위치로 돌렸을 때 전조등과 미등이 함께 켜지는 현상이 발생할 수 있습니다. 이 현상은 차량 전자제어 장치나 통신 계통의 고장에 의한 것일 수 있으므로 가까운 당사 직영 하이테크센터나 블루핸즈에서 점검을 받으십시오.

## 전조등 각도 조절 장치

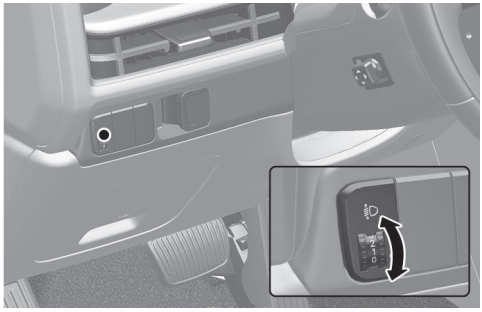

탑승자 또는 적재물의 중량에 의해 차량의 기울기가 달라지는 경우, 수동 조절 장치로 전조등의 조사 각도를 조절해 시야를 확보하고 피로감을 줄일 수 있습니다.

조절 장치의 숫자가 높을수록 전조등 빛은 아래를 향합니다.

전조등 빛을 아래로 내리려면 조절 장치를 위(3레벨 방향)로 올리고, 전조등 빛을 위로 올리려면 조절 장치를 아래(0레벨 방향)로 내리십시오.

다음 표를 참고해 탑승 인원 및 적재물의 중량에 따라 전조등 조사 각도를 적절히 조절한 후 안전하게 주행하십시오. 주행 조건이 아래 표에 해당하지 않는 경우, 가장 근접한 조건에 맞추어 조절하십시오.

전조등 빛이 반대편 차량의 운전을 방해하지 않도록 적절한 각도를 유지하십시오.

| 차량 적재 조건 | 조절장치 위치 | | |
|---|---|---|---|
| | 5인승 | 6인승 | 7인승 |
| 운전자 1명 | 0 | 0 | 0 |
| 운전자 1명 + 동승자 1명 | 0 | 0 | 0 |
| 운전자 포함 5명/6명/7명(모든 좌석 탑승) | 1 | 1 | 1 |
| 운전자 포함 5명/6명/7명(모든 좌석 탑승) + 화물칸 적재 | 2 | 2 | 2 |
| 운전자 + 화물칸 적재 | 3 | 3 | 3 |

## 헤드램프 에스코트

운전자가 차에서 떠날 때 미등 및 전조등이 일정 시간 동안 켜져 주변 식별에 도움을 줍니다.

### 기능 설정

시동 'ON' 상태에서 인포테인먼트 시스템의 **설정** > **차량** > **라이트** > **헤드램프 에스코트**를 선택하면 기능이 켜집니다.

### 기능 작동

- 헤드램프 에스코트를 설정하고 전조등이 켜진 상태에서 시동을 끈 후 운전석 도어를 열고 닫으면 즉시 꺼지지 않고 약 15초 동안 미등 및 전조등이 켜져 있습니다.
- 시동 'OFF' 또는 'ACC' 상태에서 운전석 도어를 열지 않거나 열었다 닫지 않으면 전조등과 미등이 약 5분 후에 꺼집니다.
- 스마트 키의 도어 잠금 버튼을 2회 누르거나 조명 스위치를 전조등 또는 자동 켜짐(AUTO) 위치에서 다른 위치로 돌리게 되면 미등 및 전조등은 즉시 꺼집니다.

**주의**

운전자가 운전석 도어 외에 다른 도어로 내릴 경우에는 배터리 방전 방지 기능이 작동하지 않으며 헤드램프 에스코트 기능이 해제되지 않으므로 배터리가 방전될 수 있습니다. 운전석 외에 다른 도어로 내릴 때는 반드시 램프를 끄십시오.

**알아두기**

인포테인먼트 시스템은 업데이트로 변경될 수 있습니다. 자세한 내용은 인포테인먼트 시스템 또는 간편 설명서의 웹 매뉴얼을 참고하십시오.

## 주간 주행등 (DRL: Daytime Running Light)

주간 주행등(DRL)은 낮에도 자동으로 켜져 다른 사람들이 차량을 쉽게 볼 수 있도록 합니다.

특히 해 질 무렵이나 해뜨기 직전에 차량의 접근을 쉽게 인식하도록 합니다. 시동을 걸면 자동으로 켜집니다.

인포테인먼트 시스템의 **설정** > **차량** > **라이트** > **주간 조명 설정** > **주간 조명 점등**을 선택 시 주간 주행등이 켜질때 미등이 같이 켜집니다.

주간 주행등은 다음과 같은 경우 기능이 해제됩니다.

- 시동이 꺼져 있을 때
- 전조등이 켜져 있을 때
- 파킹 브레이크가 체결된 상태로 시동을 거는 경우(주행 시작 전까지)
- 비상 경고등이 켜져 있을 때
- 방향지시등이 켜져 있을 때(방향지시등이 켜진 쪽의 주간 주행등만 꺼짐)

**알아두기**

전조등을 켠 상태로 파킹 브레이크를 체결하고 전조등을 끄면 주간 주행등을 해제할 수 있습니다.

## 후진 가이드 램프

사양 적용 시

기어가 'R'(후진)에 있으면 후퇴등이 켜지면서 차량 뒤의 후진 가이드 램프가 바닥을 비춥니다. 야간에 주변 차량에게 후진하고 있음을 알려줍니다.

**주의**

승차 인원, 짐 적재, 차량 자세 등에 따라 좌, 우 길이가 달라질 수 있습니다.

# 웰컴 시스템

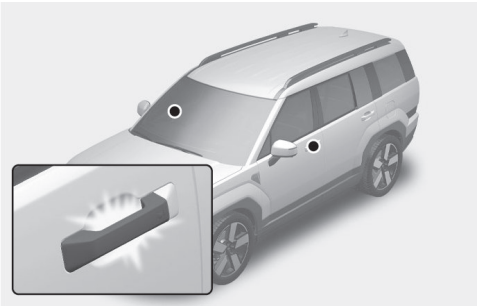

운전자가 차에 접근할 때 운전자의 시야 확보를 위해 일정 시간 차량 주위의 조명이 켜져 있습니다.

## 다이나믹 웰컴 라이트

조명 스위치가 켜져 있고 모든 도어가 잠금 상태로 닫혀 있을 때 스마트 키의 도어 잠금 해제 버튼을 누르면 다이나믹 웰컴 라이트가 작동합니다.

다이나믹 웰컴 라이트는 약 7초 동안 작동하며, 동시에 약 15초 동안 미등이 함께 켜집니다.

다이나믹 웰컴 라이트가 켜진 상태에서 스마트 키의 도어 잠금 버튼 또는 도어 잠금 해제 버튼을 누르면 다이나믹 웰컴 라이트가 즉시 꺼집니다.

인포테인먼트 시스템의 **설정** > **차량** > **라이트** > **헤드램프 에스코트**를 선택하면 다이나믹 웰컴 라이트 기능을 켤 수 있습니다.

## 웰컴 라이트(도어 핸들 램프)

인포테인먼트 시스템의 **설정** > **차량** > **라이트** > **웰컴 미러/라이트** > **도어 잠금 해제 시**를 선택하고, 모든 도어가 닫히고 잠김 상태에서 아래 조건 중 하나일 때 약 15초 동안 켜집니다.

- 스마트 키의 도어 잠금 해제 버튼을 누를 때
- 스마트 키를 휴대하고 바깥쪽 도어 핸들에 있는 도어 잠금/잠금 해제 버튼을 눌렀을 때(버튼 타입)
- 스마트 키를 휴대하고 바깥쪽 도어 핸들에 있는 도어 잠금 해제 센서부를 터치 했을 때(터치 센서 타입)
- 인포테인먼트 시스템의 **설정** > **차량** > **라이트** > **웰컴 미러/라이트** > **운전자 접근 시**를 선택하고, 스마트 키를 휴대한 상태에서 바깥쪽 도어 핸들에 1 m 이내로 접근할 때

## 웰컴 라이트(미등/전조등)

조명 스위치가 켜져 있고 모든 도어가 닫혀 있고 잠금 상태일 때 스마트 키의 도어 잠금 해제 버튼을 누르면, 약 15초 동안 미등 및 전조등이 켜집니다.

이때 스마트 키의 도어 잠금 버튼을 누르면 즉시 꺼집니다.

인포테인먼트 시스템의 **설정** > **차량** > **라이트** > **헤드램프 에스코트**를 선택하면 웰컴 라이트 기능을 켤 수 있습니다.

## 실내 조명

모든 도어가 닫히고 잠김 상태에서 맵 램프 스위치가 위치일 때 아래 조건 중 하나를 만족하면 약 30초 동안 룸 램프가 켜집니다.

- 스마트 키의 도어 잠금 해제 버튼을 누를 때
- 스마트 키를 휴대하고 바깥쪽 도어 핸들에 있는 도어 잠금/잠금 해제 버튼을 눌렀을 때(버튼 타입)
- 스마트 키를 휴대하고 바깥쪽 도어 핸들에 있는 도어 잠금 해제 센서부를 터치 했을 때(터치 센서 타입)

이때 스마트 키의 도어 잠금 버튼을 누르면 즉시 꺼집니다.

## 알아두기

인포테인먼트 시스템은 업데이트로 변경될 수 있습니다. 자세한 내용은 인포테인먼트 시스템 또는 간편 설명서의 웹 매뉴얼을 참고하십시오.

# 하이빔 보조 (HBA)

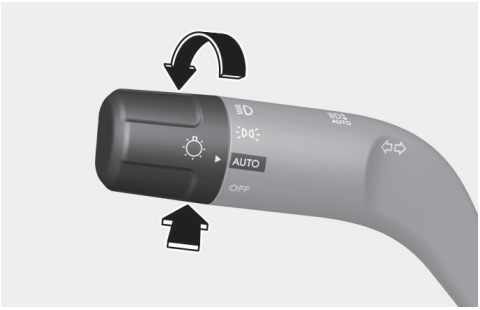


마주 오는 차량 또는 선행 차량의 램프 등 주변 광원 및 조도를 인식하여 전조등을 자동으로 상향 또는 하향으로 전환하도록 도와줍니다.

### 알아두기

HBA는 High Beam Assist의 약자입니다.

### 인식 센서




[A] 전방 카메라

주행 중 주변의 광원 및 조도를 인식하기 위해서 인식 센서로 전방 카메라를 인식 센서로 사용합니다.

인식 센서의 상세 위치는 그림을 참고하십시오.

### 주의

하이빔 보조는 전방 카메라를 이용하는 기능으로 그 성능을 최적으로 유지하기 위해서는 전방 카메라의 관리에 주의가 필요합니다.

전방 카메라에 대한 자세한 주의 사항은 7장 내 '**전방 충돌방지 보조 (FCA)**'을 참고하십시오.

# 하이빔 보조 설정

## 하이빔 보조

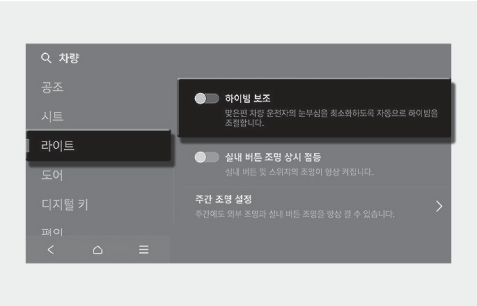


시동 'ON' 상태에서 인포테인먼트 시스템의 **설정** > **차량** > **라이트** > **하이빔 보조**를 선택하면 하이빔 보조가 켜지고 선택을 해제할 경우 꺼집니다.

### 경고

하이빔 보조를 설정할 때에는 반드시 안전한 곳에 정차한 후 조작하십시오.

## 하이빔 보조 작동

- 설정 메뉴에서 하이빔 보조를 선택하고 아래와 같이 조작하면 작동 상태가 됩니다.
  - 조명 스위치를 AUTO(자동 켜짐) 위치로 돌리고 클러스터 방향으로 밀면 클러스터에 하이빔 보조 표시등( )이 켜집니다.
  - 하이빔 보조 작동 상태에서 차속이 30 km/h 이상이면 상향등이 켜질 수 있습니다. 상향등이 켜지면 클러스터에 전조등 상향 표시등( )이 켜집니다. 속도를 줄여 20 km/h 미만으로 주행하면 상향등이 켜지지 않고 하이빔 보조 표시등( )이 흰색으로 표시됩니다.
- 하이빔 보조 작동 중에 조명 스위치를 조작하면 아래와 같이 작동합니다.
  - 상향등이 켜지지 않은 상태에서 조명 스위치를 당길 경우 상향등이 켜집니다. 이후 조명 스위치를 놓을 경우 하이빔 보조가 다시 작동합니다.
  - 하이빔 보조에 의해 상향등이 켜진 상태에서 조명 스위치를 당기면 하향등이 켜지고 하이빔 보조가 해제됩니다.
  - 조명 스위치를 클러스터 쪽으로 밀면 상시 상향등이 켜지고 하이빔 보조가 해제됩니다.
  - 조명 스위치를 AUTO에서 다른 위치(하향등/미등/OFF)로 돌리면 해당 등이 켜지고 하이빔 보조가 해제됩니다.
- 하이빔 보조가 작동하여 상향등이 켜진 상태에서 다음과 같은 상황이 발생하면 하향등 상태로 자동 전환될 수 있습니다. 다양한 운전 환경을 고려하여 상황에 맞게 기을 사용하십시오.
  - 다가오는 차량의 전조등을 감지할 경우
  - 앞서가는 차량의 후미등을 감지할 경우
  - 자전거 및 이륜차의 전조등 또는 후미등을 감지할 경우
  - 상향등을 켜지 않아도 될 만큼 주위가 밝을 경우
  - 전방에 가로등이나 기타 광원이 있을 경우

### 알아두기

클러스터 사양 또는 테마에 따라 클러스터에 표시되는 이미지나 색상이 다를 수 있습니다.

## 하이빔 보조 이상 및 제한 사항

### 기능 이상




하이빔 보조에 이상이 있으면 클러스터에 경고문이 표시되고 ⚠ 경고등이 켜집니다.
당사 직영 하이테크센터나 블루핸즈에서 점검을 받으십시오.

- 경고 내용은 클러스터의 뷰 모드 중 유틸리티 정보 뷰의 서비스 메시지에서 확인할 수 있습니다.

### 작동 제한 사항

- 마주 오는 차량 또는 앞 차량의 램프가 파손되었거나 감지 영역을 벗어나 있는 경우
- 마주 오는 차량 또는 앞 차량의 램프가 먼지, 눈 등으로 덮여 있거나 물이 묻었을 경우
- 마주 오는 차량이 전조등을 끄고 안개등을 켰을 경우
- 전방에 자동차의 전조등이나 미등과 유사한 형태의 광원이 있는 경우
- 전조등을 임의로 수리 또는 교체한 경우
- 전조등 에이밍이 올바르지 않을 경우
- 좁은 커브길, 곡선로, 험로, 오르막길 또는 내리막길을 주행할 경우
- 교차로 또는 굽은 도로에서 전방 차량의 일부만 인식될 경우
- 전방에 신호등, 반사 표지판, 발광 표지판 또는 도로 반사경이 있을 경우
- 전방에 임시로 설치된 반사체, 발광체가 있을 경우(공사 구간)
- 젖은 노면, 눈, 빙판길 등 도로 환경이 나쁠 경우
- 곡선로 등에서 전방 차량이 갑자기 나타날 경우
- 타이어가 펑크나 견인 등으로 인하여 자동차가 기울어졌을 경우
- 마주 오는 차량 또는 선행 차량의 램프가 짙은 배기가스, 연기, 안개, 눈, 길 위 물보라/눈보라, 김 서림 등 공기 중 장애물 때문에 감지되지 않을 경우

**알아두기**

전방 카메라에 대한 자세한 제한 사항은 7장 내 '**전방 충돌방지 보조 (FCA)**'을 참고하십시오.

**경고**

- 하이빔 보조는 조건에 따라 정상적으로 작동하지 않을 수 있습니다. 차량 조작의 책임은 운전자에게 있습니다. 하이빔 보조에만 의존하지 말고 도로 상황을 직접 확인하면서 안전하게 운전하십시오.
- 하이빔 보조가 정상적으로 작동하지 않을 경우 전조등을 수동으로 전환하십시오.
- 시동 또는 전방 카메라 초기화(재부팅 등) 시 약 15초 동안 기능이 작동하지 않을 수 있습니다.

# 실내등

**주의**

엔진 시동이 걸리지 않은 상태에서 장시간 실내등을 켜 놓으면 배터리 방전의 원인이 됩니다.
차에서 내릴 경우에는 꼭 꺼져 있는지를 확인하십시오.

**경고**

어두운 곳에서 운전할 때는 실내등 사용을 피하십시오. 실내에 불이 켜져 있으면 어두운 곳에서 시야가 줄어들어 사고가 날 수 있습니다.

### 실내등 자동 소등 기능

실내등이 켜진 상태에서 시동이 꺼지고 모든 도어(테일게이트 포함)가 닫히면 20분 후 실내등이 자동으로 꺼집니다. 도어(테일게이트 포함)가 열린 상태에서는 최대 25분 후에 실내등이 자동으로 꺼집니다.

도난 경보 장치가 장착된 차량은 차량용 키로 도어를 잠그면 경계 상태로 진입하여 5초 후에 실내등이 자동으로 꺼집니다.

## 앞좌석 맵 램프

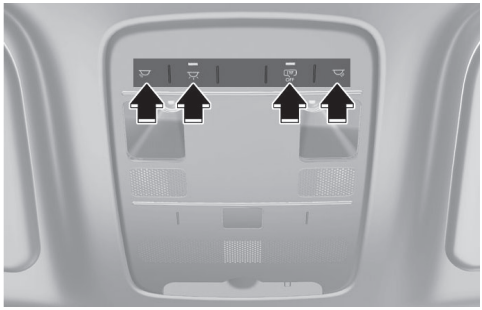

- : 터치하면 해당 맵 램프가 켜지고 다시 한번 터치하면 꺼집니다.
- : 터치하면 앞좌석과 뒷좌석 램프가 켜지고 다시 한번 터치하면 꺼집니다.
- : 도어를 열면 앞좌석과 뒷좌석 램프가 켜지고 닫으면 바로 꺼집니다. 또한 스마트 키로 도어 잠금을 해제하면 앞좌석과 뒷좌석 램프가 약 30초 동안 켜진 후 꺼집니다. 실내등이 켜진 상태를 유지하는 동안, 시동을 켜거나 모든 도어를 잠그면 서서히 꺼집니다. 시동 'OFF' 또는 'ACC' 상태에서 도어가 열리면 실내등이 약 10분 동안 켜진 후 꺼집니다.

## 뒷좌석 퍼스널 램프

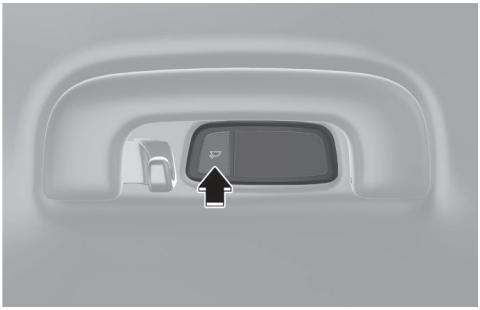

: 버튼을 누르면 램프가 켜지고 다시 한번 누르면 꺼집니다.

## 선바이저 램프

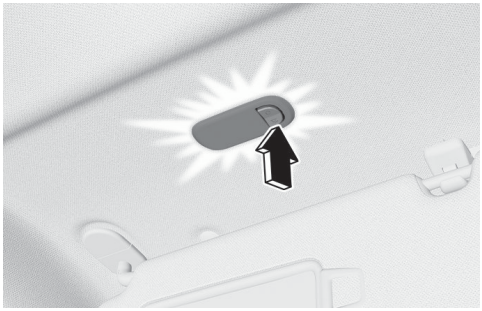

선바이저를 열고 에 두면 램프가 켜지고, ○ 에 두면 램프가 꺼집니다.

## 글로브 박스 램프

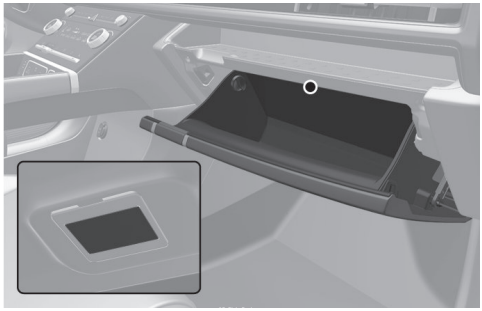

글로브 박스를 열면 램프가 켜집니다.

글로브 박스가 완전히 닫히지 않으면 약 20분간 램프가 켜져 있습니다.

### 주의

글로브 박스를 사용한 후에는 반드시 닫으십시오. 그렇지 않을 경우 계속 램프가 켜져 있어 배터리가 방전될 수 있습니다.

## 양방향 멀티 콘솔 램프

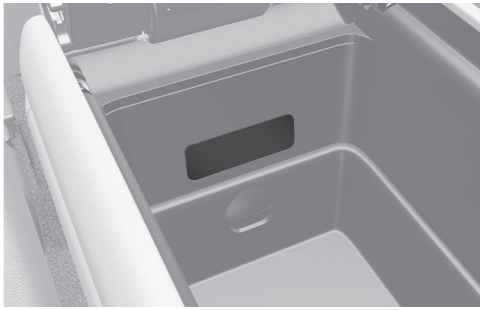

시동 'ON' 상태에서 실내 버튼 조명을 켜면 양방향 멀티 콘솔 램프가 켜집니다.
시동을 끄거나 실내 버튼 조명을 'OFF' 위치로 하면 양방향 멀티 콘솔 램프가 꺼집니다.

### 알아두기

실내 버튼 조명의 자세한 내용은 '실내 버튼 조명'를 참고하십시오.

## 실내 버튼 조명

실내 버튼을 포함한 실내 조명 상시 점등 기능은 주간 및 야간에 버튼과 물건을 쉽게 찾을 수 있도록 항상 켜져 있습니다.

### 주간 조명 설정

- 직접 조명을 인포테인먼트 시스템에서 설정하거나 해제할 수 있습니다.
  - 외부 조명 및 실내 버튼 조명 설정: **차량** > **라이트** > **주간 조명 설정** > **주간 점등 (외부 조명 및 실내 버튼 조명)**
  - 실내 버튼 조명 설정: **차량** > **라이트** > **주간 조명 설정** > **주간 부분 점등 (실내 버튼 조명)**
  - 조명 끄기: **차량** > **라이트** > **주간 조명 설정** > **끄기**

### 기능 작동

- 모든 도어가 잠금 상태일 때 도어 잠금 해제 후 도어를 열면 잠시 동안 실내 조명이 켜집니다.
- 시동을 걸면 실내 조명은 항상 켜집니다.
- 시동을 끄면 잠시 동안 실내 조명이 켜집니다. 이때, 도어를 열고 닫거나 잠그면 즉시 꺼집니다.

### 알아두기

인포테인먼트 시스템은 업데이트로 변경될 수 있습니다. 자세한 내용은 인포테인먼트 시스템 또는 간편 설명서의 웹 매뉴얼을 참고하십시오.

## 무드 램프

사양 적용 시

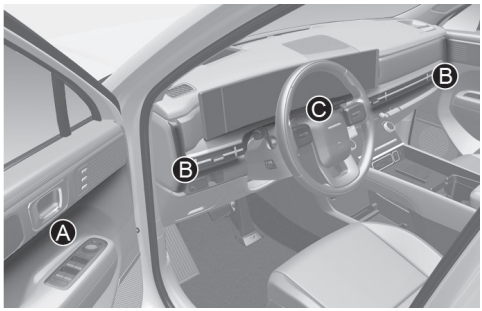


[A] 운전석 도어, 동승석 도어, 뒷좌석 도어

[B] 대시보드

[C] 클러스터 하단

인포테인먼트 시스템의 **설정** > **차량** > **라이트** > **실내 무드 조명**을 선택하여 밝기, 색상 등을 설정할 수 있습니다.

- **드라이브 모드 연동**을 선택하면 무드 램프 색상이 선택한 드라이브 모드에 따라 변경됩니다.
- 무드 램프 사용을 원하지 않으면 인포테인먼트 시스템에서 **실내 무드 조명**을 **0**으로 설정하십시오.

### 알아두기

대시보드 양끝에 위치한 무드 램프는 주행 중 사이드 미러의 시인성 저하를 방지하기 위해 꺼집니다.

## 화물칸 램프



- : 테일게이트의 열림/닫힘 상태와 관계없이 항상 켜집니다. 시동이 꺼진 상태에서는 램프가 약 20분 동안 켜져 있다 꺼집니다.
- : 테일게이트를 열면 켜지고 닫으면 꺼집니다. 테일게이트가 열려 있고 시동이 꺼진 상태에서는 램프가 약 20분 동안 켜져 있다 꺼집니다.
- : 테일게이트의 열림/닫힘 상태와 관계없이 항상 꺼져 있습니다.

# 와이퍼/와셔

## 와이퍼 작동

### 앞유리

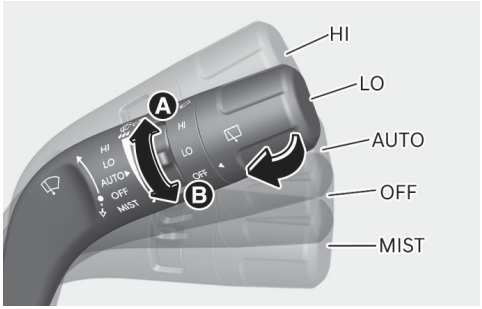


[A] 민감도 증대

[B] 민감도 감소

시동 'ON' 상태에서 와이퍼 스위치 위치에 따라 다음과 같이 작동합니다.

- **HI**: 빠른 속도로 작동
- **LO**: 보통 속도로 작동
- **INT**: 와이퍼가 일정한 간격을 두고 간헐적으로 작동합니다. 비의 양이 비교적 적을 때 사용하십시오. 속도의 기준을 변경하고자 할 때는 속도 조절 노브를 돌려 조절할 수 있습니다.
- **AUTO**(사양 적용 시):

  차 안 앞유리 중앙 상단에 설치된 센서에서 비의 양을 감지하여 비의 양이 많아지면 와이퍼 작동 속도가 빨라지고, 비의 양이 적어지면 느려지다가 비가 멈추면 작동도 멈춥니다. 와이퍼 작동 속도를 조절하려면 속도 조절 노브를 위 또는 아래로 돌리십시오. 위쪽으로 돌리면 속도가 빨라지고 아래쪽으로 돌리면 속도가 느려집니다. 시동 'ON' 상태에서 와이퍼 스위치를 **AUTO** 위치로 돌리거나, **AUTO** 위치에서 속도조절 노브를 HI 방향으로 돌리면 시스템 확인을 위하여 와이퍼가 1회 작동합니다. 와이퍼의 작동이 필요하지 않을 때는 항상 스위치를 **OFF** 위치에 두어 와이퍼를 정지시키십시오.
- **OFF**: 와이퍼 작동 정지
- **MIST**: 와이퍼 1회 작동

  단, 스위치를 이 위치에 계속 올리고 있으면 와이퍼가 계속 작동하며, 스위치에서 손을 떼면 OFF 위치로 되돌아 갑니다.

**주의**

- 세차할 때는 와이퍼 와셔 스위치를 **OFF** 위치에 두어 와이퍼를 정지시키십시오.
- **AUTO** 위치에 두고 세차를 하면 센서에 의해 자동으로 와이퍼가 작동되므로 와이퍼가 손상될 수 있습니다.
- 차 안 앞유리 중앙 상단에 설치된 센서 커버를 강제로 떼어내지 마십시오. 관련 부품이 손상될 수 있습니다.
- 겨울철에 앞유리가 얼었을 경우 와이퍼 스위치를 반드시 **OFF** 위치에 두십시오. 와이퍼가 작동하면 블레이드가 손상될 수 있습니다.
- 광학 센서를 사용하므로 주행 중 돌, 먼지, 벌레의 유입이나 터널, 지하 주차장 진출입 등 갑작스런 주변 밝기의 변화로 인해 순간적인 오작동이 있을 수 있습니다.
- 왁스나 발수 코팅제로 앞유리를 닦거나 와이퍼 블레이드가 마모되었을 경우 센서가 비의 양을 잘못 감지하여 와이퍼가 오작동될 수 있습니다.
- 앞유리 선팅 작업 시 설치된 센서에 수분이 유입되지 않도록 주의하십시오. 관련 부품이 손상될 수 있습니다.

## 경고

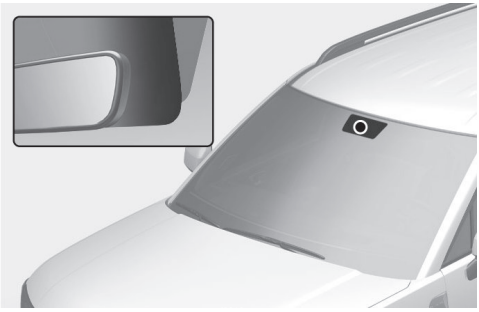

시동 'ON' 상태에서 와이퍼 스위치가 **AUTO** 위치에 있을 때 다음의 경우 와이퍼가 자동으로 작동할 수 있습니다. 손이나 몸의 일부가 다치지 않도록 주의하십시오.

- 동승석쪽 앞 상단 외부 유리창(센서 부분)에 손이 닿거나, 유리창을 젖은 수건 등으로 닦을 경우
- 앞유리에 진동을 가한 경우
- 센서에 진동을 가한 경우

## 알아두기

- 와이퍼 시스템을 구성하는 부품에 이상이 발생하여 와이퍼가 제대로 작동되지 않을 경우에는 **LO** 속도로 고정됩니다. 이때에는 즉시 당사 직영 하이테크센터나 블루핸즈에서 점검을 받으십시오.
- 시동을 끄면 자동으로 와이퍼의 정지 위치가 변할 수 있습니다. 만약 시동을 끈 후 와이퍼가 위로 약간 움직였다면, 이는 고장이 아니며 와이퍼 블레이드의 변형을 감소시켜 닦임 성능을 향상시키고 블레이드의 수명을 연장시키기 위한 현상입니다.
- 주행 중 눈이 올 경우 와이퍼 작동으로 인해 앞유리 상단 또는 하단에 눈이 쌓일 수 있습니다. 눈을 제거하지 않고 와이퍼를 작동하면 와이퍼가 손상될 수 있으며 이를 방지하기 위해 일시적으로 와이퍼 작동이 멈출 수 있습니다. 와이퍼 작동이 멈추는 현상은 고장이 아닙니다. 와이퍼가 멈추면 유리창 상단 또는 하단에 쌓인 눈을 제거한 후 와이퍼를 작동하십시오.

### 뒷유리

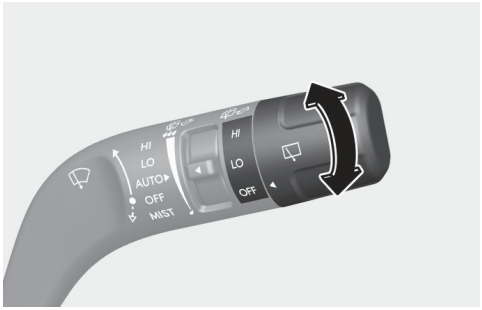


뒷유리 와이퍼는 스위치를 돌리면 다음과 같이 작동합니다.

- **HI**: 고속 작동
- **LO**: 저속 작동
- **OFF**: 작동 정지

*후진 시 뒷유리 와이퍼 작동*

- 뒷유리 와이퍼 스위치가 'OFF' 위치에 있고 앞유리 와이퍼 작동 중에 'R'(후진)단으로 변속하면 뒷유리 와이퍼가 자동으로 작동합니다. 다시 'D'(주행)단으로 변속하면 뒷유리 와이퍼 작동이 멈춥니다.
- 인포테인먼트 시스템에서 **설정** > **차량** > **편의** > **후진 시 뒷유리 와이퍼 작동**을 설정하면 후진시 뒷유리 와이퍼 기능이 켜지고 설정을 해제하면 꺼집니다.

### 알아두기

인포테인먼트 시스템은 업데이트로 변경될 수 있습니다. 자세한 내용은 인포테인먼트 시스템 또는 간편 설명서의 웹 매뉴얼을 참고하십시오.

## 와셔액 분출

### 앞유리

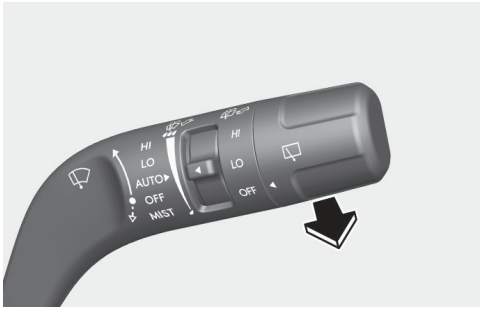


와셔액을 분출하려면 스위치를 운전자 방향으로 당기십시오. 와이퍼가 작동하면서 올라갈 때 와셔액을 분출합니다. 스위치를 당긴 채로 유지하면 와이퍼가 계속 작동하면서 올라갈 때마다 와셔액을 분출합니다. 당긴 스위치를 놓으면 와이퍼가 약 4회 작동한 후 자동으로 원위치됩니다.

*와셔액 분출시 실내 공기 순환*

앞유리 와셔액이 분출될 때 냄새가 들어오는 것을 막기 위해 외부 온도에 따라 실내 순환 모드 및 에어컨이 자동으로 작동합니다.

- 실내 순환 모드 작동 중 내기/외기 선택 버튼을 누르면 외기 순환 모드로 전환합니다.
- 외기 순환 모드 작동 중 와셔액 스위치를 조작하면 실내 순환 모드로 전환합니다.
- 특정한 상황에서는 실내 공기 순환 기능이 작동하지 않을 수 있습니다(시동 'OFF' 상태인 경우, 앞유리 서리 제거 기능이 작동 중인 경우 등).

  자세한 내용은 5장 내 '**와셔액 냄새 유입 방지**'를 참고하십시오.

## 뒷유리

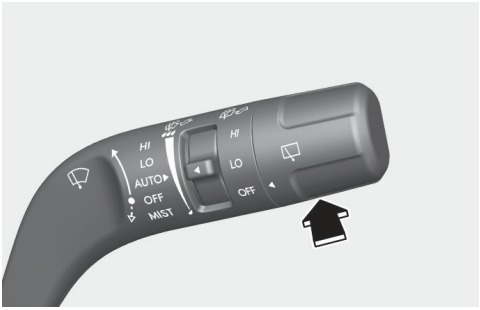


스위치를 운전자 반대방향으로 밀면 뒷유리에 와셔액이 분출되면서 와이퍼를 밀고 있는 동안 계속 와이퍼가 작동하면서 와셔액이 분출됩니다.

스위치에서 손을 떼면 자동으로 원위치 됩니다.

### 주의

- 와셔액 탱크가 비어 있을 때는 절대로 와셔를 사용하지 마십시오. 와셔 모터가 손상됩니다.
- 와셔액은 수시로 확인하여 부족하면 보충하십시오. 와셔액 점검에 대한 자세한 내용은 9장 내 '**와셔액**'을 참고하십시오.
- 유리창이 건조할 때는 와이퍼를 작동시키지 마십시오.
- 유리창과 와이퍼 세척 시 가솔린, 시너와 같은 유기용제는 사용하지 마십시오.
- 유리창에 왁스용 걸레나 발수 코팅제를 사용하지 마십시오.
  유리창이 오염되어 와이퍼가 작동하는 중에 소음이나 떨림이 발생하거나 와이퍼가 손상될 수 있습니다.
- 와이퍼에 인위적인 힘을 가하여 강제적으로 작동시키지 마십시오.
- 겨울철 와이퍼가 얼어 붙었을 경우, 와이퍼를 모터의 힘으로 작동시키면 와이퍼 링크가 이탈되거나 모터가 손상될 수 있습니다.

### 경고

- 동절기에는 서리제거 장치 등으로 유리창을 따뜻하게 한 뒤에 와셔액을 사용하십시오. 그렇지 않으면 유리창에 와셔액이 얼어붙어 시야를 가리므로 대단히 위험하게 됩니다.
- 엔진 냉각수 또는 부동액을 와셔액으로 사용하지 마십시오.
  차량 도장 부분의 손상은 물론 운전 도중 시야를 가려 사고가 날 수도 있습니다.

# 히터 및 에어컨 (자동 조절식)

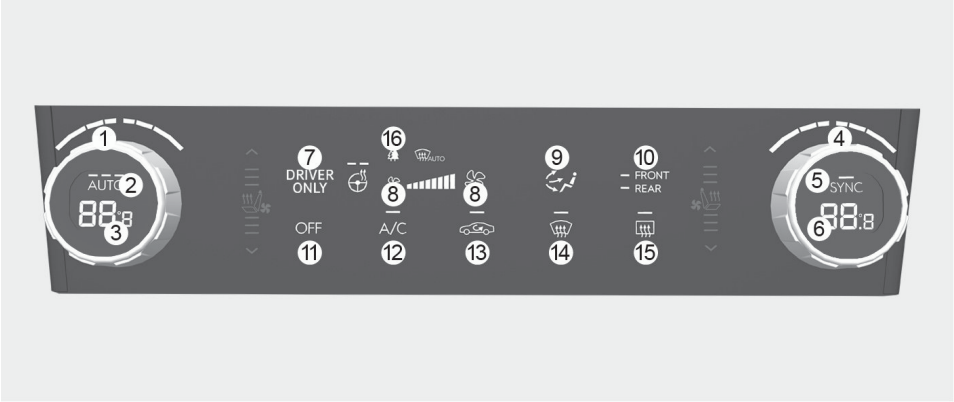


**히터 및 에어컨 버튼 배열은 적용된 사양에 따라 달라질 수 있습니다.**

1. 운전석 온도 조절
2. 전자동 조절
3. 운전석 설정온도 표시창
4. 동승석 온도 조절
5. SYNC(운전석 기준 동일 제어)
6. 동승석 설정온도 표시창
7. 운전석 개별 공조
8. 풍량 조절
9. 바람 방향 선택
10. 앞좌석, 뒷좌석 공조 선택창 전환
11. 작동 정지
12. 에어컨 작동 선택
13. 내기/외기 선택
14. 앞유리 서리 제거
15. 뒷유리(열선) 서리 제거
16. 미세 먼지 농도 표시 심볼

## 알아두기

화면을 강하게 누르면 발생하는 화면 왜곡 현상은 LCD 특성상 발생할 수 있는 정상적인 현상입니다.

## 3열 에어컨

사양 적용 시

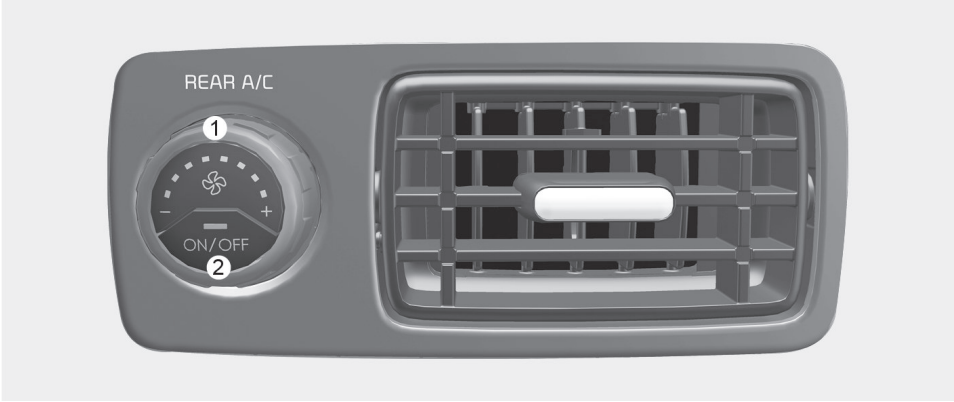


1. 3열 좌석 에어컨 풍량 조절 노브
2. 3열 좌석 에어컨 작동 선택

### 주의

엔진에 시동이 걸리지 않은 시동 'ON' 상태에서도 히터/에어컨을 작동할 수는 있지만, 효과 면에서 엔진 시동 상태보다 떨어질 뿐만 아니라 배터리가 빨리 방전될 수 있으므로 반드시 엔진 시동이 걸린 상태에서 작동하십시오.

### 경고

- 히터나 에어컨을 켜 놓고 차 안에서 수면을 취하지 마십시오. 사망할 위험이 있습니다.
- 밀폐된 상태에서 히터나 에어컨을 켜 놓고 장시간 운전하지 마십시오. 두통이나 졸음이 올 수 있습니다.

## 운전석 개별 공조




동승석에 탑승자가 없는 경우, 운전석 개별 공조 기능을 사용해 에너지를 절약할 수 있습니다. 운전석 개별 공조 버튼을 누르면 버튼의 표시등이 켜지며 운전석 송풍구로 풍량이 집중됩니다.

## 알아두기

- 쾌적한 실내 환경을 위해, 운전석 개별 공조 기능을 사용하는 중에도 다른 송풍구의 풍량이 약하게 유지될 수 있습니다.
- 앞유리 서리 제거 기능을 사용하는 경우, 운전석 개별 공조 기능의 사용 여부와 관계없이 앞유리 양쪽 송풍구가 모두 작동합니다.

## 전자동 조절 방법

엔진에 시동을 건 상태에서 다음과 같이 하십시오.

1 전자동 선택 버튼(AUTO)을 누르십시오. 버튼 내 표시등이 켜지고 설정된 온도에 따라 자동 제어됩니다.




전자동 상태에서 전자동 선택 버튼(**AUTO**)을 눌러 바람 세기를 3단, 2단, 1단 중 선택할 수 있습니다.

| 단수 | AUTO 버튼 | 풍량 범위 |
|---|---|---|
| 3단 | AUTO | 2 ~ 8단 |
| 2단 | AUTO | 1 ~ 6단 |
| 1단 | AUTO | 1 ~ 4단 |

2 설정 온도를 바꾸려면 온도 조절 노브를 조절하십시오.

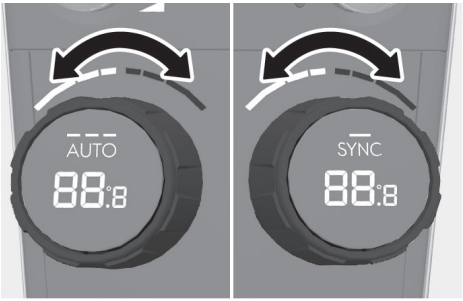


3 차 안을 쾌적한 온도로 유지하기 위해서는 계절과 관계없이 **AUTO**의 사용을 권장합니다. 또한 평상시 온도는 22 °C 정도로 설정하시기를 권장합니다. 다음의 기능을 조절하면 전자동 선택 버튼(AUTO) 내의 표시등은 꺼지나 전자동 조절 상태는 유지되면서 해당 선택 기능만 조건대로 작동합니다.

- 풍량 조절
- 에어컨
- 바람 방향 선택
- 앞유리 서리 제거 버튼
  (한 번 더 눌러 표시등이 꺼지면 전자동 선택 표시등은 다시 켜집니다.)

### 주의

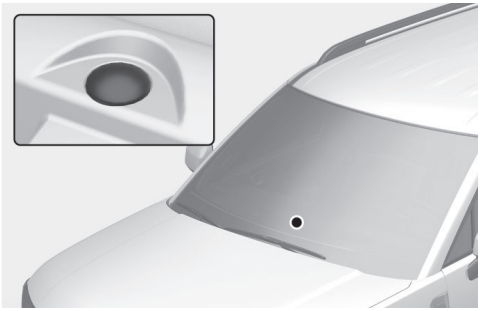

이 차량에는 일사량 감지 센서가 대시보드 상단에 장착되어 있습니다. 에어컨을 **AUTO**로 선택하면 일사량 감지 센서가 일사량을 감지하여 자동으로 차 안의 온도를 조절해 줍니다. 일사량 감지 센서 위에 물건이 놓여 있으면 센서가 차 안의 온도를 적절하게 조절하기 어려워지므로 어떠한 물건도 올려놓지 마십시오.

## 수동 조절 방법

시동을 건 상태에서 다음과 같이 하십시오.

1 바람 방향 선택 버튼을 눌러 원하는 위치로 바람의 방향을 선택하십시오.

### 알아두기

효과적인 실내 냉난방을 위해 다음과 같은 설정을 권장합니다.

- 겨울철 난방 시:
- 여름철 냉방 시:

2 온도 조절 노브를 돌려 원하는 온도를 설정하십시오.
3 내기/외기 선택 버튼을 눌러 실내 순환 또는 외기 유입을 선택하십시오.
4 풍량 조절 버튼을 눌러 원하는 풍량을 설정하십시오.
5 에어컨 사용을 원하면 에어컨 선택 버튼을 누르십시오.

시동을 꺼도 설정 상태가 유지됩니다. 그러나 배터리 케이블이 분리되면 설정이 초기화되므로 다시 설정하십시오.

### 바람 방향 선택

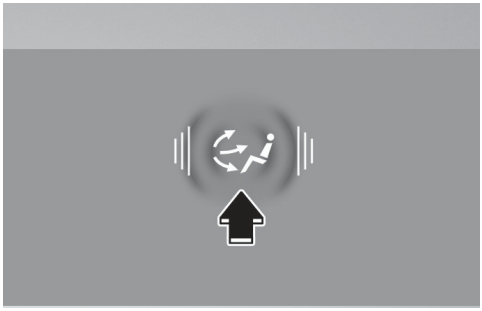

바람 방향 선택 버튼을 이용하여 바람 방향을 선택하십시오.

*바람 방향 표시*

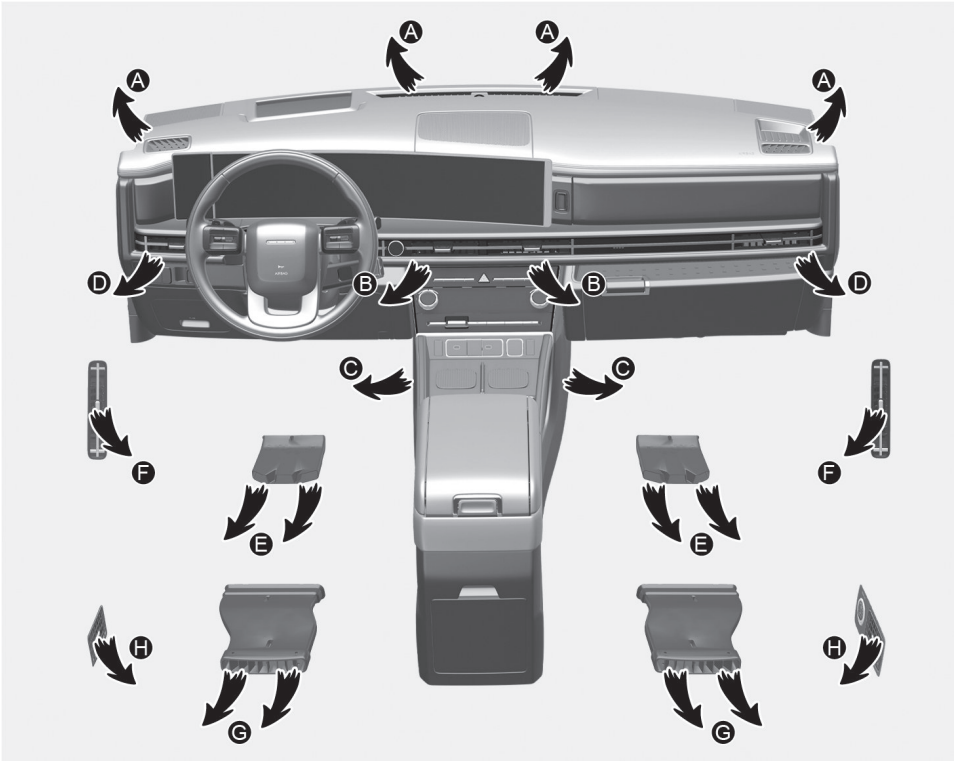


| 심볼 | 작동 | 바람 나오는 방향 |
|---|---|---|
| | 상반신, 얼굴쪽으로 바람이 나옵니다.(일반적으로 냉방을 할 때의 위치입니다.) | B, D, F |

| 심볼 | 작동 | 바람 나오는 방향 |
|---|---|---|
|  | 상반신, 얼굴쪽, 발끝으로 바람이 나옵니다. | B, C, D, E, F, G |
|  | 발끝으로 바람이 나옵니다.(일반적으로 난방할 때의 위치입니다.) 앞유리 습기 발생을 예방하기 위해 [A], [B] 방향에서도 약간의 바람이 나옵니다. | A, C, D, E, G |
|  | 발끝으로 바람이 나오고 앞유리 습기를 제거할 때 사용합니다.(유리창 습기 방지 기능이 설정된 경우, 에어컨과 외기 유입 선택이 자동으로 작동됩니다.) | A, C, D, E, G |

## 알아두기

**3열 송풍구 : G, H**

- G 송풍구 바람은 앞좌석 히터 및 에어컨 조절장치에 의해 조절되며 바람은 거리 관계로 앞 좌석보다 송풍 속도 및 온도가 약하게 전달 될 수 있습니다.
- H 송풍구 바람은 화물칸에 있는 3열 좌석 에어컨 스위치로 조절됩니다.

### *앞유리 서리 제거[A], [D]*

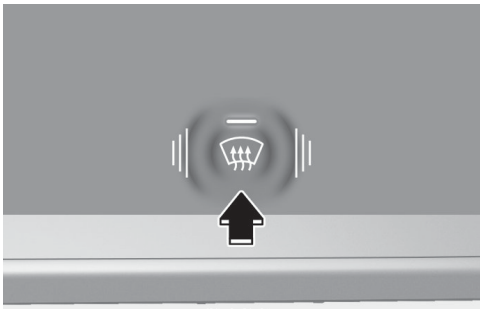

앞유리 서리 제거 버튼을 누르면 버튼 내 표시등이 켜지고 표시창에 기능 작동 중 표시가 나타납니다. 유리창 습기 방지 기능이 설정된 경우 외기 유입이 자동으로 선택되며 외부 온도에 따라 에어컨도 자동으로 작동합니다.

앞유리 서리 제거 버튼을 다시 한번 누르면 버튼 내 표시등이 꺼지고, 각 버튼이 앞유리 서리 제거를 선택하기 이전 설정 상태로 되돌아갑니다.

앞

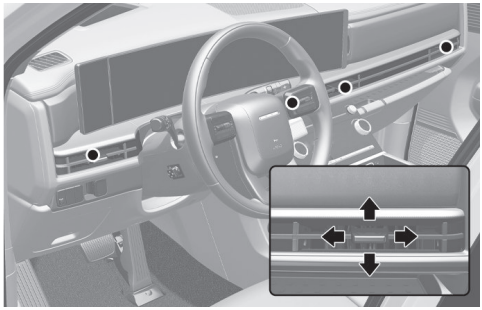

2열 중앙

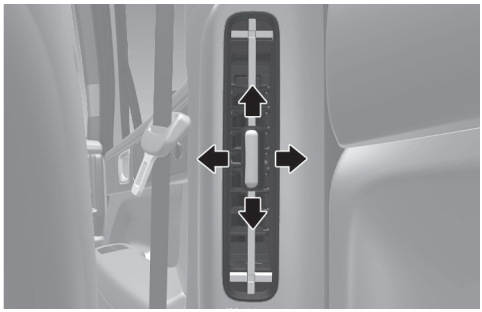

- 송풍구 열림/닫힘
  송풍구 열림/닫힘 레버를 ( ⊗ ) 위치로 하면 송풍구가 닫히고, ( ) 위치로 하면 열립니다.
- 송풍구 방향 조절
  송풍구로 나오는 바람을 상·하·좌·우 원하는 방향으로 조절하십시오.

## 온도 조절

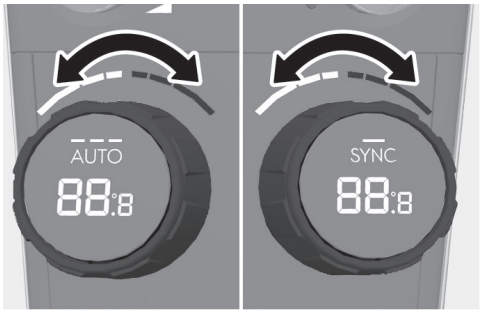


온도 조절 노브를 이용하여 원하는 온도를 설정하십시오.

- 노브를 오른쪽(빨간색)으로 돌리면 더운 바람이 나오고, 왼쪽(파란색)으로 돌리면 찬 바람이 나옵니다.

### *온도 표시 전환 (°C ⇔ °F)*

작동 상태 표시창에 나타나는 온도 표시를 °C 또는 °F로 전환할 수 있습니다.

• 인포테인먼트 시스템의 **설정** > **일반** > **단위 설정** > **온도 단위**에서 원하는 단위를 선택하십시오.

### SYNC(운전석 기준 동일 제어)




*온도, 바람 방향 및 풍량을 동일하게 조절할 때*

**SYNC** 버튼 내 표시등이 켜지면 동승석의 온도, 바람 방향 및 풍량이 운전석과 동일하게 조절됩니다.

*온도를 다르게 조절할 때*

**SYNC** 버튼을 눌러 버튼 내 표시등이 꺼지면 운전석, 동승석의 온도를 개별 조절할 수 있습니다.

### 내기/외기 선택

*실내 순환*



바깥 공기가 오염되어 있을 때와 최대 냉난방을 필요로 할 때 이 버튼을 누르십시오. 바깥 공기를 차단하고, 차 안의 공기만 순환합니다.

**알아두기**

실내 순환 모드로 고속 주행하면 실내 공기 순환을 위해 외부 공기가 일부 들어올 수 있습니다.

**경고**

실내 순환 상태로 장시간 운전하지 마십시오. 유리창에 습기가 차기 쉬우며, 탑승자가 숨을 쉬면서 배출되는 이산화탄소에 의해 차 안의 공기가 혼탁해져 두통이나 졸음이 옵니다. 평상시에는 가능한 외기 유입 상태로 운전하십시오.

*외기 유입*



실내 순환 버튼의 표시등이 켜진 상태에서 버튼을 눌러 표시등이 꺼지면 바깥 공기가 들어옵니다. 차 안을 환기할 때 사용하십시오.

### 풍량 조절

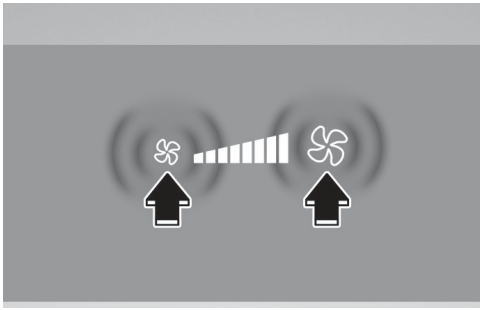

풍량 조절 버튼을 이용하여 원하는 풍량을 설정하십시오.

- 왼쪽 버튼을 누르면 풍량이 적어지고, 오른쪽 버튼을 누르면 풍량이 많아집니다.

### 에어컨 선택




에어컨을 작동하고자 할 때는 다음과 같이 하십시오.

1. 엔진에 시동을 거십시오.
2. 원하는 풍량을 설정하십시오.
3. **A/C** 버튼을 눌러(표시등이 켜짐) 에어컨을 작동하십시오.
4. 온도를 조절하여 찬 바람이 나오도록 하십시오.
5. 원하는 위치로 바람 방향을 선택하십시오.
6. 에어컨을 끄려면 **A/C** 버튼을 다시 누르십시오(표시등 꺼짐).

#### 알아두기

빠른 냉방을 위해서는 내기/외기 선택 버튼을 눌러 실내 순환으로 하십시오. 단, 오랫동안 사용할 때는 실내 환기를 위해 바깥 공기가 적절히 들어올 수 있도록 조절하면서 사용하십시오.

- 에어컨을 사용한 후에는 차 밑바닥에서 땅으로 물이 떨어질 수 있는데 이것은 정상적인 현상입니다.
- 에어컨을 작동하기 전에 창문을 열어 차 안의 더운 공기를 식힌 후 사용하면 효과적입니다.
- 여름철에 과도하게 에어컨을 작동하면 차 안팎의 온도 차에 의해 차 밖의 유리창 면에 습기가 낄 수 있습니다. 이 경우 바람 방향을 위치로 변경하고, 풍량 조절을 저단으로 설정하십시오.
- 외부 습도가 높은 상태에서 유리창을 열고 에어컨을 작동하면 차 안과 송풍구 주변에 물방울이 맺힐 수 있습니다. 물방울에 의해 주변 전자 장치가 손상을 입을 수 있으니, 이때에는 유리창을 닫고 에어컨을 작동하십시오.

- 히터나 에어컨 장치에 사용되는 공기는 앞유리의 앞쪽 그릴을 통하여 유입되므로 낙엽, 눈, 그 밖의 이물질이 그릴을 막지 않도록 유의하십시오.
- 냉방을 할 때 바깥 공기가 들어오면서 안개처럼 보이는 공기가 일 수 있습니다. 이것은 냉방을 급속히 하는 상태에서 습기 있는 공기가 들어와 나타나는 정상적인 현상입니다.

## 공기 청정 시스템

공기 청정 시스템은 차량 내 장착된 미세 먼지 센서를 이용하여 실내 미세 먼지 농도를 감지하고, 필요하면 오염된 외부 공기를 차단하고 실내 공기를 공조 장치용 에어필터에 순환 시킴으로써 미세 먼지 등을 걸러 쾌적한 실내 공기를 제공합니다.

### *실내 공기 상태 표시*

히터 및 에어컨 시스템이 켜지면 다음과 같이 작동 표시창에 공기 상태를 4단계로 표시합니다.

| 작동 표시 등 | 공기 청정 모드 | OFF | | ON | |
|---|---|---|---|---|---|
|  | 실내공기상태 | 좋음(파란색) | 보통(초록색) | 나쁨(주황색) | 매우 나쁨(빨간색) |
| | 농도(㎍/m³) | 15 이하 | 35 이하 | 75 이하 | 76 이상 |

## 알아두기

- 대기 오염이 심한 도시 지역이나 먼지가 많은 비포장 도로 등을 자주 주행하는 경우 또는 미세 먼지가 나쁜 날이 장기간 지속될 때와 같이 공조 표시창의 실내 미세 먼지 농도가 '좋음' 수준이 표시되지 않을 경우 공조 장치용 에어필터를 점검하십시오. 필터가 오염되었을 경우 미세 먼지 농도가 높게 표시될 수 있습니다.
- 공기 청정 시스템 성능을 최상으로 유지하기 위해 정품 공조 장치용 에어필터를 사용하십시오.먼지표집 효율이 낮은 필터를 사용했을 때, 미세 먼지 농도가 높게 표시될 수 있습니다.
- 계측 방법 및 실내 측정 위치에 따라 수치가 다를 수 있으니 표시된 수치는 참고로 활용하십시오.
- 먼지 농도 값은 광학 방식으로 먼지 개수를 측정하여 미세 먼지 농도로 환산한 결과입니다.
- 미세 먼지의 농도 표시 단계(파란색, 초록색, 주황색, 빨간색)는 2018년도 환경부(에어코리아)의 대기환경 정보 미세 먼지 단계 기준을 참조하였습니다.
- 미세 먼지는 확산 속도가 느려 농도 측정 시점이 지연될 수 있습니다
- 미세 먼지 센서 주변의 유동이 먼지센서의 정상 작동을 방해하여 표시되는 농도와 실제 먼지 농도가 다를 수 있습니다.
- 아래와 같은 환경에서 미세 먼지 농도가 실제와 다르게 표시될 수 있습니다.
  - 털 있는 제품, 벌레 및 애완동물이 있을 경우
  - 청소기를 사용한 경우
  - 습도가 높을 경우
  - 문 또는 창문을 열어 외부 공기가 유입될 경우
  - 공사장, 공장 또는 환기구 주변의 외부 공기가 유입될 경우
  - 증기 및 미세 입자가 발생하는 제품(가습기, 스프레이 등)을 사용할 경우
  - 시트 털기, 청소 등 활동에 의해 먼지가 발생 되더라도 PM10 이상의 큰 먼지가 발생되면 센서가 반응하지 않을 수 있으나, 필터에 의해 먼지는 제거됩니다.
- 방향제, 냄새 제거제 및 세정제 등 냄새를 유발하는 용품에 의해 농도가 변할 수 있습니다.
- 전자파나 전기적 노이즈의 영향을 받는 환경에서는 일시적으로 먼지 농도가 높게 표시될 수 있습니다.
- 시동 'ON' 하면 미세 먼지 센서 초기화 시간이 다소 걸릴 수 있습니다.
- 공조 장치 등 에어필터를 주기적으로 교체하지 않으면, 차량 실내 미세 먼지 농도가 높게 표시될 수 있습니다. 또한 규격에 맞지 않거나, 먼지제거 성능이 떨어지는 필터를 사용하면 미세 먼지 농도가 높게 표시될 수 있으므로 품질과 성능이 적합한 공조 장치용 에어필터를 사용하십시오. 순정 부품은 품질과 성능을 당사가 보증하는 부품입니다.

### *작동 정지*

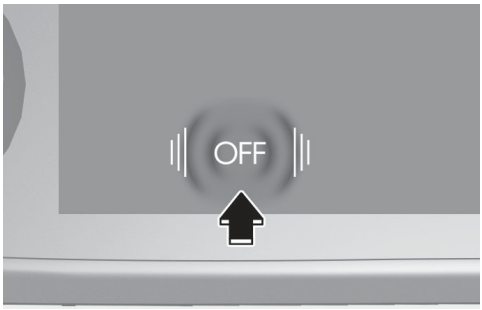


**OFF** 버튼 누르면 바람 방향 선택과 내기/외기 선택 기능은 조절이 가능하나 그 외의 작동은 중지하며 해당 표시등이 꺼집니다.

## 3열 좌석 에어컨

사양 적용 시




1 앞좌석에서 FRONT/REAR 전환 버튼(1)을 누르면 3열 좌석 에어컨 작동 설정 화면으로 전환됩니다.(REAR 표시등 켜짐)

2 앞좌석에서 풍향 조절 버튼(2)을 눌러 3열 좌석 에어컨 작동 및 원하는 풍량을 설정할 수 있습니다.

3 3열 좌석 에어컨을 끄고자 할때는 REAR 작동화면에서 **OFF** 버튼(3)을 눌러 끄십시오.

### 알아두기

REAR 작동 화면은 버튼 작동이 없을 시 5초 후 FRONT 작동 화면으로 자동 전환됩니다.

*3열 좌석에서 조절*

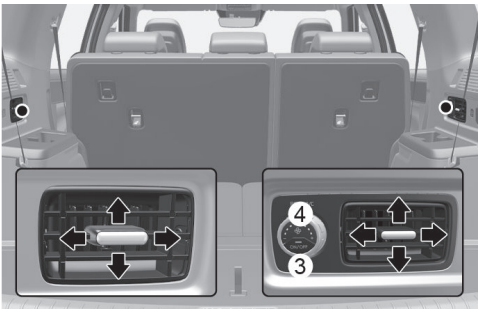


- 3열 좌석에서 에어컨 작동 선택 버튼(3)을 누르면(버튼 내 표시등 켜짐) 3열 좌석 에어컨이 작동하며, 앞좌석의 에어컨 REAR 공조 선택창의 표시등도 동시에 켜져 3열 좌석 에어컨이 작동 중임을 알려줍니다. 3열 좌석 에어컨을 끄고자 할 때는 3열 좌석 에어컨 작동 선택 버튼(3)을 다시 눌러 끄십시오(버튼 내 표시등 꺼짐).
- 3열 좌석에서 풍량 조절 노브(4)를 돌려 원하는 풍량으로 설정하면 앞좌석과 독립적으로 풍량이 조절됩니다.
- 에어컨을 사용한 후에는 차 밑바닥에서 땅으로 물이 떨어질 수 있는데 이것은 정상적인 현상입니다.
- 에어컨 사용시 내/외 공기 선택을 오랫동안 실내 순환으로 하지 말고 바깥 공기가 적절히 들어올 수 있도록 조절하면서 사용하십시오.
- 에어컨이 고장 나는 것을 예방하기 위해 에어컨을 사용하지 않는 계절이라도 1주일에 1회 5분 정도 에어컨을 작동하십시오.
- 에어컨을 작동하기 전에 창문을 열어 차 안의 더운 공기를 식힌 후 사용하면 효과적입니다.
- 외부 습도가 높은 상태에서 유리창을 열고 에어컨을 작동하면 차 안과 송풍구 주변에 물방울이 맺힐 수 있습니다. 물방울에 의해 주변 전자 장치가 손상을 입을 수 있으니, 이때에는 유리창을 닫고 에어컨을 작동 하십

시오. 히터나 에어컨 장치에 사용되는 공기는 앞유리의 앞쪽 그릴을 통하여 유입되므로 낙엽, 눈, 그 밖의 이물질이 그릴을 막지 않도록 유의하십시오.

- 냉방을 할 때 바깥 공기가 들어오면서 안개처럼 보이는 공기가 송풍될 수 있습니다. 이것은 냉방을 급속히 하는 상태에서 습기 있는 공기가 들어와 나타나는 정상적인 현상입니다.

## 공조 장치용 에어필터

품질과 성능이 적합한 공조 장치용 에어필터를 매 15,000 km 주행할 때마다 교체하십시오. 순정 부품은 품질과 성능을 당사가 보증하는 부품입니다. 혼잡하거나 먼지가 많은 도로를 운전할 때는 정해진 교체 주기보다 더 자주 교체하십시오.

자세한 내용은 9장 내 '**공조 장치용 에어필터**'을 참고하십시오.

### 주의

공조 장치용 에어필터를 주기적으로 교체하지 않으면 먼지 등 이물질이 쌓여 풍량이 약해져 냉난방 성능이 나빠질 수 있으며 악취가 발생할 수 있습니다.

### 알아두기

에어컨/히터 사용 시 송풍구에서 나는 에어컨 냄새는 고장이 아니며, 에어컨의 잘못된 사용에 따른 현상입니다. 이를 방지하기 위해서는 여름철에 에어컨을 사용한 후에 송풍(에어컨 버튼 OFF)으로 약 5분 동안 작동하여 에어컨 내부를 건조하십시오.

### 경고

분사형 탈취제는 엔진이 완전히 냉각된 후 개방된 공간에서 사용하십시오. 탈취제에 들어있는 LP가스와 에탄올이 엔진실로 들어가 불꽃을 일으켜 화재가 발생할 수 있습니다.

## 에어컨 냉매 및 압축기 윤활유량 점검

냉매량이 부족하면 에어컨의 성능이 저하됩니다. 또한 충전을 지나치게 하는 것도 에어컨에 좋지 않은 영향을 주므로 이상이 발견되면 당사 직영 하이테크센터나 블루핸즈에서 점검을 받으십시오.

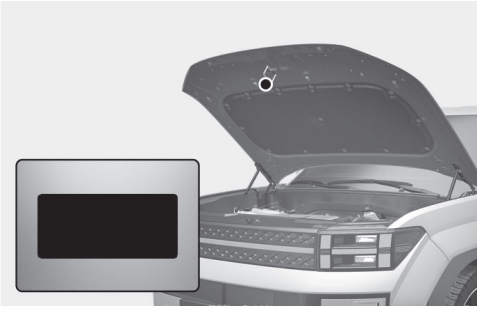

이 차량은 친환경적인 신냉매 R-1234yf가 적용되어 있습니다. 신냉매는 기존에 적용되어 있던 구냉매 R-134a와 대비하여 지구온난화 현상을 크게 줄일 수 있습니다. 실제 차량에 사용된 냉매 종류와 용량을 알 수 있도록 엔진룸에 사양 라벨이 붙어 있습니다.

**경고**



에어컨 냉매는 고압 상태의 가연성 물질입니다. 반드시 정비 자격증을 가지고 있는 사람에게 정비를 받으십시오

차량을 정비할 때는 반드시 당사가 지정한 신냉매 R-1234yf와 냉동유를 주입하십시오. 당사에서 지정하지 않은 냉매와 냉동유를 사용할 경우, 냉방 성능이 저하되고 차량의 에어컨 시스템에 심각한 손상을 줄 수 있습니다. 이로 인해 발생한 문제는 보증받을 수 없습니다.

모든 냉매는 적절한 장비로 충전해야 합니다. 적절한 장비를 사용하지 않고 냉매를 대기로 직접 방출하는 것은 개인과 환경에 해로울 수 있습니다. 이러한 경고를 지키지 않으면 심각한 부상을 당할 수 있습니다.

### 에어컨 냉매 라벨

에어컨 냉매 라벨의 각 기호 및 사양은 아래와 같습니다.

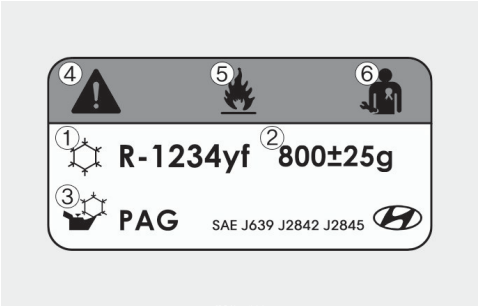


1. 냉매의 분류
2. 냉매량
3. 압축기 윤활유 분류
4. 주의
5. 가연성 냉매
6. 정비 자격증이 있는 기술자에게 에어컨 시스템을 정비 받아야 함.

# 유리창 습기/성에 제거 방법

## 실내 측 유리창 습기 제거 방법

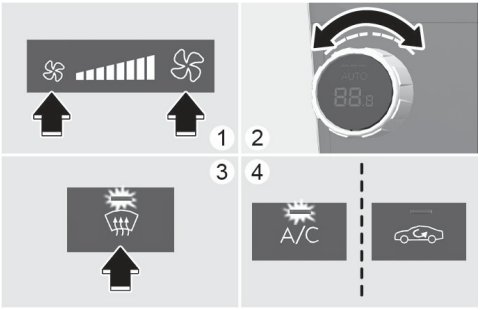


1. 풍량 조절 버튼을 눌러 원하는 풍량을 설정하십시오. 빠른 습기 제거를 위해 풍량을 최대로 설정하십시오.
2. 온도 조절 노브를 돌려 원하는 온도를 설정하십시오.
3. 앞유리 서리 제거 버튼을 누르십시오.
4. 외기 유입이 자동으로 선택되며 외부 온도에 따라 에어컨도 자동으로 작동합니다(앞유리 습기 발생 방지 기능이 설정된 경우). 외기 유입 및 에어컨이 자동으로 선택되지 않을 경우에는 해당 버튼을 눌러 작동시키십시오.

## 실외 측 유리 성에 제거 방법

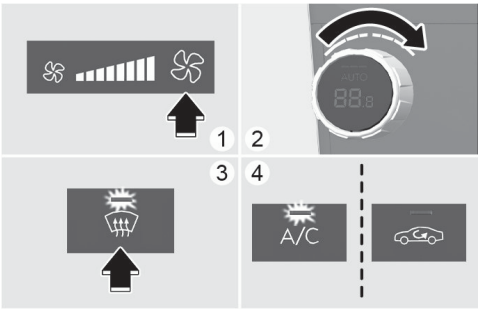


1. 풍량 조절 버튼을 눌러 풍량을 최대로 설정하십시오.
2. 온도 조절 노브를 돌려 최대 온도로 설정하십시오.
3. 앞유리 서리 제거 버튼을 누르십시오.
4. 외기 유입이 자동으로 선택되며 외부 온도에 따라 에어컨도 자동으로 작동합니다(유리창 습기 방지 기능이 설정된 경우).

### 알아두기

- 바깥 공기 흡입구에 눈과 얼음 또는 젖은 오물(낙엽 등) 등을 제거하면 유리창의 습기 발생을 줄일 수 있습니다.
- 겨울철에 여름용 와셔액을 사용하면 유리창 표면이 결빙될 수 있으므로 반드시 겨울용 와셔액을 보충하여 사용하십시오.
- 겨울철에 차량 앞유리 표면에 생긴 성에를 신속하게 제거하려면 엔진 회전수를 약 2,000 RPM을 유지하여 히터용 냉각수를 급속으로 상승시킨 후 앞유리 서리 제거 버튼을 선택하고, 온도 및 풍량을 최대로 설정하십시오.

# 서리 제거 (열선)

## 주의

- 스티커 및 선팅 필름을 뒷유리에 붙일 때 유리 열선이 손상되지 않도록 유의하십시오.
  칼 또는 선팅 필름을 붙일 때 사용하는 용액에 의해 열선이 손상될 경우 열선이 작동되지 않거나 전기 충격으로 뒷유리가 손상될 수 있습니다.
- 유리창 부근에 날카로운 물건을 놓아두면 차가 진동할 때 날카로운 물건에 의해 열선이 손상될 수 있습니다.
- 유리창을 청소할 때는 부드러운 천을 사용하여 닦고 열선이 손상되는 휘발성 물질은 사용하지 마십시오.
- 뒷유리의 교체가 필요할 경우에는 당사 직영 하이테크센터나 블루핸즈에서 받으십시오.

## 경고

서리가 제거되면 반드시 작동을 멈추십시오. 서리가 제거된 후에도 작동을 멈추지 않으면 고열로 인한 화재의 위험이 있습니다.

## 뒷유리 서리 제거 (열선)

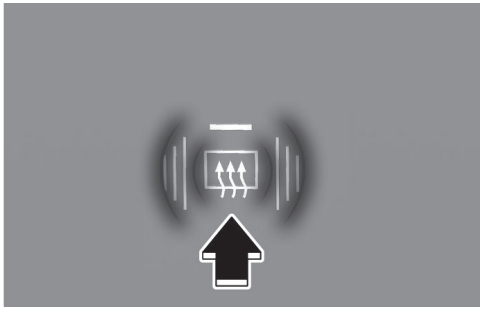

시동이 걸린 상태에서 뒷유리 서리 제거 버튼을 누르면 버튼 내 표시등이 켜지고, 해당 기능이 작동합니다. 버튼을 한 번 더 누르면 작동이 멈춥니다. 기능이 작동한 후 약 20분이 지나면 자동으로 멈춥니다.

또한 작동 중에 시동을 껐다가 시동을 다시 걸면 뒷유리 서리 제거 기능은 꺼집니다.

### 실외 미러 서리 제거(열선)

뒷유리 서리 제거 기능이 작동하면 동시에 실외 미러 서리 제거 기능도 작동합니다.

# 주요 기능 및 기타 설정 (히터 및 에어컨)

## 알아두기

인포테인먼트 시스템은 업데이트로 변경될 수 있습니다. 자세한 내용은 인포테인먼트 시스템 또는 간편 설명서의 웹 매뉴얼을 참고하십시오.

## 애프터 블로우 (에어컨 자동 건조)

시동을 끄면 30분 후에 자동으로 블로워 모터를 작동시켜 에어컨 내 물기를 건조하여 에어컨 냄새를 감소시켜 줍니다.

인포테인먼트 시스템의 **설정** > **차량** > **공조** > **에어컨 자동 건조**에서 기능을 켜거나 끌 수 있습니다. 설정 후 작동 조건 만족 시, 시동을 끄면 에어컨 자동 건조 작동 예정 화면을 10초 동안 표시하여 작동 조건 만족 여부를 표시합니다. 자동으로 블로워 모터 작동 시, 에어컨 자동 건조 작동 여부를 화면에 표시합니다. 에어컨 자동 건조 작동 예정 화면을 표시하더라도 배터리 충전량 등 차량 상태에 따라 작동이 되지 않을 수 있습니다. 에어컨 자동 건조 기능이 작동하면 에어컨은 3단 바람 세기 및 외기 순환 모드로 작동되고 상향으로 바람이 나옵니다.

### 작동 조건

에어컨을 일정 시간 작동 후 시동을 끄면 배터리 잔량이 충분하거나 외기온이 일정 이상인 경우 작동합니다.

### 작동 정지

- 에어컨 자동 건조 기능이 10분 동안 작동한 후 정지합니다.
- 시동 버튼을 누르거나 차량 시동이 걸려 있으면 에어컨 자동 건조 기능은 정지합니다.
- 원격 공조가 작동되면 에어컨 자동 건조 기능은 정지합니다.

## 알아두기

- 에어컨 자동 건조 기능은 에어컨 냄새를 감소시키는 기능으로 약간의 냄새가 남을 수 있습니다.
- 에어컨 자동 건조 기능 작동 중에는 후석 감지 기능이 작동하지 않습니다.
- 에어컨 자동 건조 기능은 초기 출고 시 기능이 활성화되어 있습니다. 기능을 사용하지 않으시려면 인포테인먼트 시스템의 설정 메뉴에서 기능을 설정하십시오.

## 오토 디포그 (자동 김 서림 제거 기능)

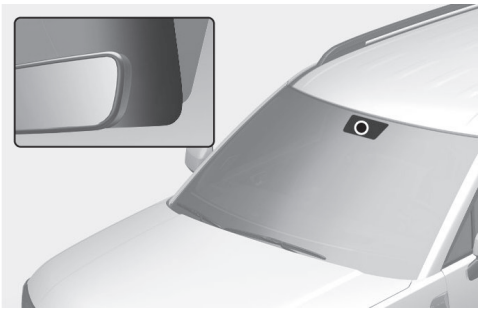

히터나 에어컨 작동 상태일 때, 차 앞유리창의 습기가 감지되면 자동으로 습기를 제거하여 운전자의 시야를 확보함으로써 안전 운전을 가능하게 하는 기능입니다.




습기가 감지되어 자동 김 서림 제거 장치가 작동하면 공조 정보 화면에서 자동 김 서림 제거 장치가 작동 중임을 확인할 수 있습니다.

차 앞유리의 습도가 높아질수록 자동 김 서림 제거 기능은 단계별로 작동합니다. 예를 들어, 1단계의 에어컨 작동 및 외기 유입 모드 전환만으로 습도 조절이 되지 않을 경우 2-3 단계에서 송풍으로 작동하고 송풍량을 늘려 습도를 조절합니다.

1단계 - 에어컨 작동, 외기 유입 모드 전환(외부 온도가 낮을 경우)

2단계 - 앞유리 송풍

3단계 - 앞유리 송풍량 늘림

### 기능 설정 및 해제 방법

*히터 및 에어컨 스위치*

- 기능 설정
  1. 시동 'ON' 상태에서 앞유리 서리 제거 버튼을 3초 동안 누르십시오.
  2. 앞유리 서리 제거 버튼 표시등이 6회 깜빡인 후 꺼집니다.
- 기능 해제
  1. 시동 'ON' 상태에서 앞유리 서리 제거 버튼을 3초 동안 누르십시오.
  2. 앞유리 서리 제거 버튼 표시등이 3회 깜빡인 후 켜집니다.

*인포테인먼트 시스템*

시동 'ON' 상태에서 인포테인먼트 시스템의 **설정** > **차량** > **공조** > **창문 습기 방지** > **앞유리 습기 발생 방지**에서 기능을 선택하거나 해제할 수 있습니다.

**주의**

- 오토 디포그가 작동 중일 때 내기/외기 또는 에어컨, 바람 방향 버튼 중 하나를 선택하면 오토 디포그 작동이 중지됩니다. 안전한 시야 확보를 위해서 오토 디포그가 작동 중일 때는 조작을 삼가십시오.
- 앞유리 상단에 있는 센서 커버를 강제로 떼어내지 마십시오. 관련 부품이 손상될 수 있습니다.

## 습기 발생 저감

히터 또는 에어컨이 저온에서 작동하는 중에 실내 순환 기능을 30분 이상 유지할 경우 차량의 실내 환기를 위해 외기 유입 모드로 자동 전환합니다.

### 기능 설정 및 해제 방법

*히터 및 에어컨 스위치*

- 기능 설정
  1. 히터 및 에어컨 작동 상태에서 바람 방향을 상체( )로 향하게 하십시오.
  2. 내기 선택 버튼( )을 3초 이내에 5번 이상 누르십시오.
  3. 내기 선택 버튼 내 표시등이 6회 깜빡입니다.
- 기능 해제
  1. 히터 및 에어컨 작동 상태에서 바람 방향을 상체( )로 향하게 하십시오.
  2. 내기 선택 버튼( )을 3초 이내에 5번 이상 누르십시오.
  3. 내기 선택 버튼 내 표시등이 3회 깜빡입니다.

*인포테인먼트 시스템*

시동 'ON' 상태에서 인포테인먼트 시스템의 **설정** > **차량** > **공조** > **자동 환기** > **습기 발생 저감**에서 기능을 선택하거나 해제할 수 있습니다.

## 선루프 실내 공기 순환

사양 적용 시

선루프를 열 경우 차량의 실내 환기를 위해 외기 유입 모드로 자동 전환합니다. 이때 실내 순환 모드를 선택하면 3분 동안 실내 순환 모드를 유지하다가 다시 외기 유입 모드로 전환합니다. 선루프를 닫으면 기존에 선택한 모드로 전환합니다.

## 와셔액 냄새 유입 방지

사양 적용 시

앞유리에 와셔액이 분출될 때 와셔액 냄새가 실내로 들어오지 못하도록 실내 순환 모드로 자동 전환합니다.

### 기능 설정 및 해제 방법

*히터 및 에어컨 스위치*

- 기능 설정
  1. 시동을 거십시오.
  2. 바람 방향을 발끝 ( ) 으로 향하게 하십시오.
  3. 내기 선택 버튼( )을 3초 이내에 5번 이상 누르십시오.
  4. 내기 선택 버튼 내 표시등이 6회 깜빡입니다.
- 기능 해제
  1. 시동을 거십시오.
  2. 바람 방향을 발끝 ( ) 으로 향하게 하십시오.
  3. 내기 선택 버튼( )을 3초 이내에 5번 이상 누르십시오.
  4. 내기 선택 버튼 내 표시등이 3회 깜빡입니다.

*인포테인먼트 시스템*

인포테인먼트 시스템의 **설정** > **차량** > **공조** > **외부 공기 차단** > **와셔액 연동**에서 기능을 선택하거나 해제할 수 있습니다.

## 외부 공기 차단 기능 (터널 및 기타 차단 구간)

사양 적용 시

터널 및 기타 외부 공기 차단이 필요한 지역을 통과할 때 오염된 공기의 실내 유입을 막기위해 내비게이션 지도 정보와 차량 속도를 활용하여 다음과 같이 유리창과 공조 장치를 작동합니다.

인포테인먼트 시스템의 **설정** > **차량** > **공조** > **외부 공기 차단**에서 외부 공기 차단 기능을 설정할 수 있습니다.

- **터널 구간**: 차량의 터널 진입 약 7초 전에 유리창을 닫고 실내 순환 모드로 전환합니다.
- **기타 차단 구간**: 기타 외부 공기 차단이 필요한 지역에 진입하면 유리창을 닫고 실내 순환 모드로 전환합니다.

터널 및 기타 차단 구간을 통과하면(유리창이 열려 있던 경우) 유리창은 원래 위치로 열리고 실내 순환 모드는 외기 유입 모드로 전환됩니다. 단, 열리기 전에 유리창 스위치를 조작하면 유리창은 원래의 위치로 열리지 않습니다.

### 작동 조건

차량 상태 : 히터 및 에어컨 시스템의 외기 유입 모드가 선택되어 있거나 유리창이 1개 이상 열려 있는 경우

단, 모든 좌석에 원터치 자동 유리창 기능이 적용된 경우에만 유리창이 자동으로 닫힙니다.

### 알아두기

- GPS와 차량 속도의 오차로 인해 외부 공기 차단 기능의 작동 시점이 조금씩 다를 수 있습니다.
- 연속된 터널이 있는 경우에는 터널을 모두 지나갈 때까지 외부 공기 차단 기능을 유지합니다.
- 실내 순환 모드로 작동되면 유리창에 김 서림이 생길 수 있습니다. 이때는 앞유리 서리 제거 버튼을 누르십시오.
- 짧은 터널에서는 외부 공기 차단 기능이 작동하지 않습니다.
- GPS가 제대로 작동하지 않는 경우 기능이 작동하지 않을 수 있습니다.
- 인포테인먼트 시스템은 업데이트로 변경될 수 있습니다. 자세한 내용은 인포테인먼트 시스템 또는 간편 설명서의 웹 매뉴얼을 참고하십시오.

### 경고

유리창이 닫힐 때 신체의 일부가 끼이지 않도록 주의하십시오.

## 스마트 열선/통풍 (운전석 공조 연동 자동 제어)

차량의 내기/외기 온도에 따라 운전석 열선/통풍 시트 및 스티어링 휠 열선의 세기를 자동으로 조절합니다.

인포테인먼트 시스템의 **설정** > **차량** > **공조** > **열선/통풍 편의** > **공조 연동 자동 제어** > **핸들 열선, 운전석 시트 열선/통풍**에서 기능을 선택하거나 해제할 수 있습니다.

자세한 내용은 3장 내 '**열선 시트**', 5장 내 '**스티어링 휠 열선 (조향 핸들 열선)**'을 참고하십시오.

# 다용도 보관함

### 주의

- 도난을 방지하기 위해 보관함에 값비싼 물건을 두지 마십시오.
- 운전 중에는 넣어 두었던 물건들이 움직일 수 있으므로 안전상 위험의 소지가 될 수 있는 물건 또는 소리가 나는 물건들은 넣지 마십시오.
- 바깥 온도가 높을 때는 실내 및 보관함에 플라스틱 제품(안경, 선글라스, 플라스틱 카드 등)을 두지 마십시오. 차가 밀폐된 상태로 직사광선을 받아 실내 온도가 높아지면 플라스틱 제품이 변형될 수 있습니다.

### 경고

- 바깥 온도가 높을 때는 보관함에 가스라이터, 스프레이 등 인화성 물질은 보관하지 마십시오.
  차가 밀폐된 상태로 직사광선을 받아 실내 온도가 높아지면 폭발할 수도 있습니다.
- 보관함 안에 날카로운 물건이나 크기가 맞지 않은 물건을 보관하지 마십시오. 그렇지 않으면 급정차나 충돌 사고 시 탑승자가 심하게 다칠 수 있습니다. 운전 중에는 항상 보관함을 닫으십시오. 또한 보관함이 닫히지 않을 정도로 많은 물건을 담지 마십시오.
- 운전자가 차량을 주행하는 동안에는 다용도 보관함을 조작하지 마십시오. 운전자의 주의가 산만해져 사고가 날 수 있습니다.

## 양방향 멀티 콘솔

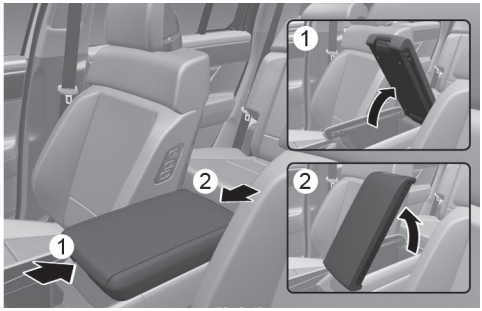


작은 물건 등을 보관할 때 사용하십시오.

앞좌석 사용 시 버튼(1)을 누르면 1열 좌석 방향에서 열리고, 2열 좌석 사용 시 버튼(2)을 누르면 2열 좌석 방향으로 보관함의 커버가 열립니다. 내부의 스토리지 박스를 탈거 시 상/하단 트레이를 모두 사용하여 대용량 물건의 적재가 가능합니다.

탈거한 내부의 스토리지 박스는 전방 트레이에 수납할 수 있습니다.

### 주의

- 양방향 멀티 콘솔 커버를 닫을시, 커버와 콘솔 사이 손이 끼일 수 있으니 주의하십시오.
- 스토리지 박스 탈거 후 대용량 물건 적재시 슬라이딩 트레이 레버를 잡아당겨 열지 마십시오. 물건이 파손될 수 있습니다.
- 양방향 멀티 콘솔 안에 음식물을 장시간 보관하지 마십시오.

## 글로브 박스

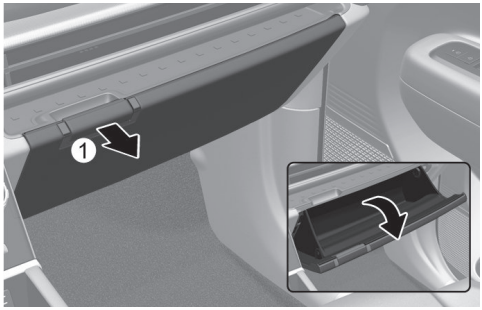


레버(1)를 당기면 글로브 박스가 열립니다. 사용 후에는 반드시 닫으십시오.

### 주의

- 글로브 박스를 사용한 후에는 반드시 닫으십시오. 그렇지 않을 경우 계속 램프가 켜져 있어 배터리가 방전될 수 있습니다.
- 글로브 박스 안에 음식물을 장시간 보관하지 마십시오.

## 동승석 멀티 트레이

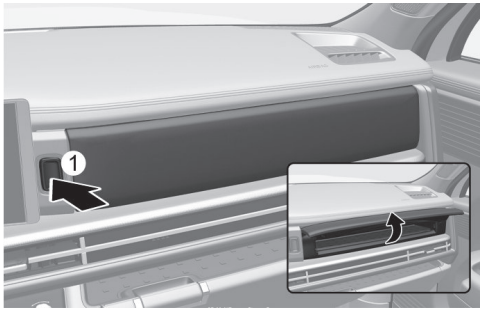


버튼(1)를 누르면 열립니다. 작은 물건 등을 보관할 때 사용하십시오.
사용 후에는 반드시 닫으십시오.

## 동승석 오픈 트레이

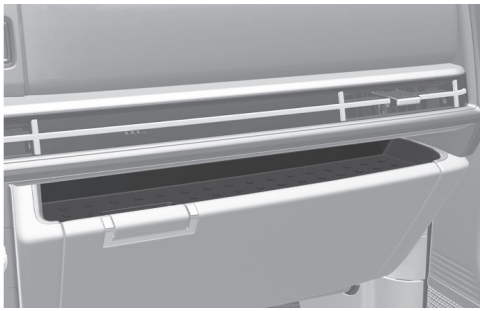

작은 물건 등을 보관할 때 사용하십시오.

**경고**

날카로운 물건을 넣어두면 급정차나 사고가 나면 심하게 다칠 수 있으므로 주의하십시오.

## 전방 트레이

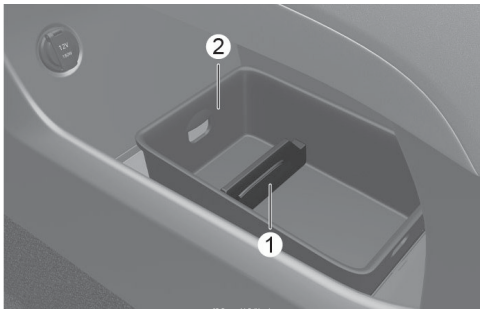


양방향 멀티 콘솔 내부에서 분리한 스토리지 박스(2) 또는 각티슈, 물티슈 등 큰 물건 수납하십시오.
스토리지 박스(2)의 전방트레이의 탈착식 격벽(1)을 제거해 확장하여 사용할 수 있습니다.

**경고**

날카로운 물건을 넣어두면 급정차나 사고가 나면 심하게 다칠 수 있으므로 주의하십시오.

## 슬라이딩 트레이

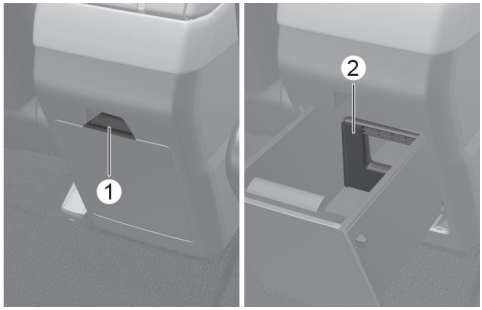


레버(1)를 당기면 보관함이 열립니다. 긴 물건을 보관할 때 사용하십시오.
탈착식 격벽(2)을 이용해 공간을 분리하여 사용할 수 있습니다.

**주의**

- 스토리지 박스 탈거 후 대용량 물건 적재시 슬라이딩 트레이 레버를 잡아당겨 열지 마십시오. 물건이 파손될 수 있습니다.
- 슬라이딩 트레이 안에 음식물을 장시간 보관하지 마십시오.

## 화물칸 수납 정리함

사양 적용 시

A타입

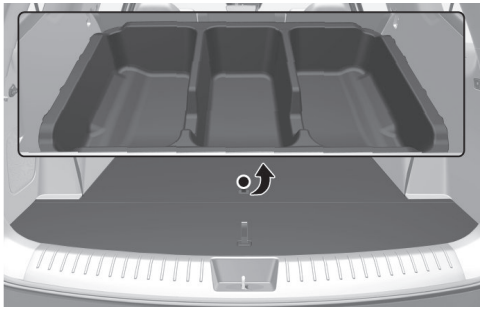

B타입

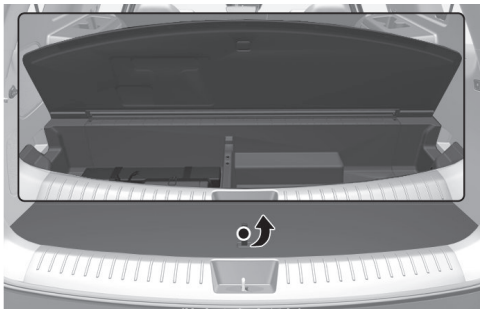

각종 공구 등 작은 물건을 정리하여 수납할 수 있습니다.
손잡이를 잡은 후 위로 당겨 올려 사용하십시오.

# 실내 편의 장치

## 컵 홀더

### 경고

- 차가 움직이는 동안 컵 홀더에 액체가 담긴 컵을 두지 마십시오. 특히 뚜껑을 닫지 않은 채로 뜨거운 액체가 담긴 컵을 놓아두는 것은 더욱 위험합니다.
- 뜨거운 액체가 갑자기 쏟아지면 화상의 위험이 있을 뿐만 아니라 운전자가 당황하여 사고가 날 수 있습니다.
- 운전 중에는 차량의 급정차나 충돌 시 위험을 방지하기 위해 병이나 유리잔, 캔 등은 컵 홀더 안에 두지 마십시오.
- 밀폐된 캔이나 병을 직사광선에 노출시키거나 뜨거운 차 안에 놓지 마십시오. 그렇지 않으면 터질 수 있습니다.

### 주의

- 컵 홀더에 음료수와 같은 액체가 담긴 컵이나 캔 등을 놓아두면 급제동 시 넘어져 컵 홀더나 콘솔 간의 틈새 및 차량 전기 장치에 액체가 들어가 전기적 장애가 발생할 수 있습니다. 컵이나 캔 등의 뚜껑을 닫아 놓으십시오.
- 컵 홀더에 크기가 맞지 않는 컵이나 캔 등을 올려놓지 마십시오. 컵 홀더가 손상될 수 있습니다.
- 커버 상단에 얇은 물건을 올려놓지 마십시오. 커버 작동 시 내부로 빠질 우려가 있습니다. (예: 동전, 카드, 명함 등)

앞좌석



뒷좌석 (2열)

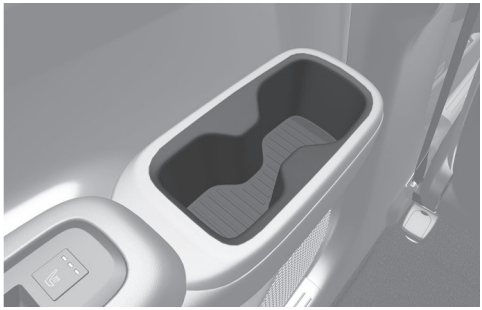

뒷좌석 암레스트 (2열, 5인승, 7인승)

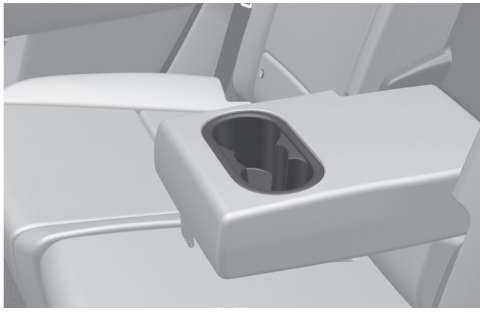

뒷좌석(3열)

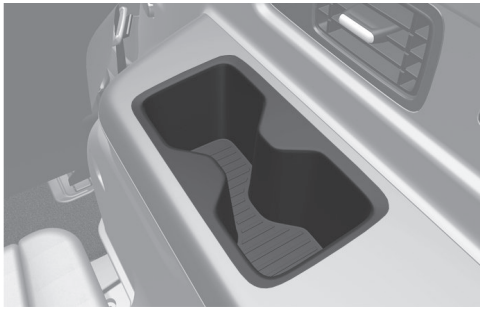

컵 또는 작은 음료수 캔을 올려 놓을 수 있습니다.

**주의**

뒷좌석 컵 홀더 사용 중에 좌석을 조절하면 컵 홀더가 파손되거나 내용물이 쏟아질 수 있습니다.

## UV-C 살균 소독 시스템

사양 적용 시

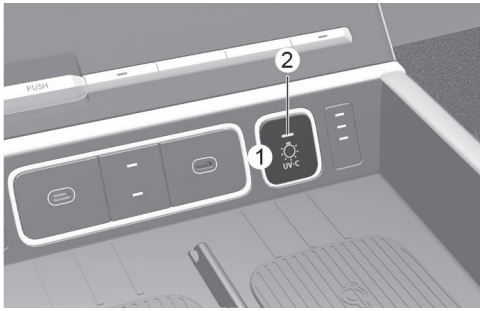

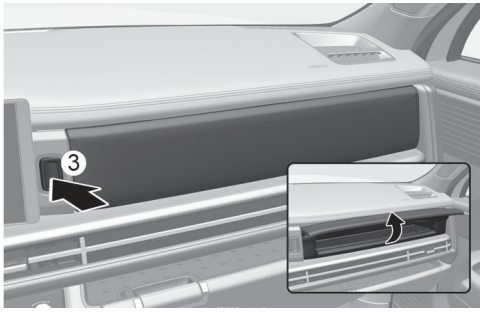


1. UV-C 살균 소독 시스템 작동 버튼
2. UV-C 살균 소독 시스템 작동 표시등
3. 멀티 트레이 열림 버튼

동승석 멀티 트레이에 UV-C 살균 소독 시스템을 사용하여 개인 소지품(휴대폰, 지갑, 마스크 등)을 살균 소독할 수 있습니다.

## 경고

- UV-C 살균 소독 시스템 기능을 사용하지 않을 때는 작동 버튼( )(1)을 눌러 기능을 끄십시오. UV-C 램프가 켜진 상태에서는 눈이나 피부가 자외선에 노출되어 인체에 해로울 수 있습니다.
- 자성을 가진 물체(자석 등)를 멀티 트레이 커버 앞에 두지 마십시오. 멀티 트레이 커버 앞에 있는 작동 센서가 오작동하여 UV-C 살균 소독 시스템 기능이 불필요하게 작동될 수 있습니다.

## 주의

- 물건을 살균하지 않을 때는 UV-C 살균 소독 시스템 작동 버튼( )(1)을 눌러 기능을 끄십시오. 장시간 살균을 하면 자외선에 의해 물건의 표면이 변색되거나 물건의 형상이 변형될 수 있습니다.
- 식품을 살균하지 마십시오. 식품은 살균되지 않으며, 자외선에 장시간 노출되면 식품의 포장지 또는 용기가 손상되어 식품에 영향을 끼칠 수 있습니다.

### UV-C 살균 소독 시스템 사용하기

살균할 물건을 동승석 멀티 트레이에 넣고, UV-C 살균 소독 시스템 기능을 켜면 유해균이 성장 및 번식하는 것을 막을 수 있습니다.

1 시동이 켜져 있는 상태에서 멀티 트레이 열림 버튼(3)을 눌러 커버를 여십시오.
2 살균할 물건을 수납함 안에 넣으십시오.
3 보관함 커버를 닫고, 전방의 UV-C 살균 소독 시스템 작동 버튼( )(1)을 누르십시오.
   - UV-C 살균 소독 시스템 작동 표시등(2)이 켜집니다.
   - UV-C 램프가 켜지며, 살균이 시작됩니다.
   - 살균 시작 10분 후 UV-C 살균 소독 시스템 작동 표시등(2)이 자동으로 꺼지며, 살균이 종료됩니다.
4 다시 살균하기를 원하시면 동승석 멀티 트레이 커버를 닫고, UV-C 살균 소독 시스템 작동 버튼( )(1)을 다시 누르십시오.

## 알아두기

- 기능 사용 중에는 살균할 소형 물건만 동승석 멀티 트레이에 넣으세요. 살균할 물건 이외 다른 물건을 동승석 멀티 트레이 내부에 두면 살균 효과가 떨어질 수 있습니다.
- UV-C 광원에 노출되는 정도와 물건의 형상에 따라 살균 효과가 다를 수 있습니다. 효과적인 살균을 위해서 물건의 위치를 바꿔 추가로 살균하는 것을 권장합니다.
- UV-C 살균 소독 시스템 작동 표시등(2)이 깜빡이거나 정상적으로 작동하지 않으면 당사 직영 하이테크센터나 블루핸즈를 방문해 점검을 받으십시오.
- 당사에서 제안한 시험 방법에 따라 Intertek(국제시험/검사기관)에서 시험 평가를 진행하였으며, 제품의 상태 또는 사용 환경에 따라 세균 제거 결과가 달라질 수 있습니다. 시험에 사용된 세균은 대장균, 황색포도상구균, 폐렴구균입니다.
- 살균 중에 동승석 멀티 트레이 커버를 열면 UV-C 살균 소독 시스템이 자동으로 꺼집니다. 이어서 살균하기를 원하시면, 커버를 닫고 UV-C 살균 소독 시스템 작동 버튼( )(1)을 다시 누르십시오.

### 단품 인증 번호

| 인증 마크 | | 인증 번호 |
|---|---|---|
| KC | | **LHD**<br>R-R-hI7-MX5- LHD001 |
| MET/NRTL | | **LHD**<br>Listing#: E115727 |
| CE | | **LHD**<br>Ref No. 36-10672 |
| FCC | | TREFCC23-0030 |
| EPA | | ESTABLISHMENT NUMBER : 100891-KOR-1 |

- 어린이나 신체, 지각 또는 정신 능력에 장애가 있는 사람 및 제품 사용에 대한 지식이나 경험이 부족한 사람은 보호자의 감독 없이 제품을 사용하면 다칠 수 있으니 주의하십시오.
- 이 제품은 안전을 위해 현재 시행 중인 기술 표준과 전기기기 관련 안전 규정(저전압 안전규격, 전자기적 적합 여부, 사용 환경 등)을 준수하여 제작되었습니다.
- 이 제품은 차량의 배터리 전압을 사용합니다. DC 9 V-16 V 사이의 배터리 전압에서만 사용하십시오.

## 경고

이 제품에는 자외선(UV) 방출기를 포함하고 있습니다. 제품을 사용할 때 자외선 광원을 응시하지 마십시오. 눈이나 피부가 자외선에 노출되면 인체에 해로울 수 있습니다.

## 선바이저

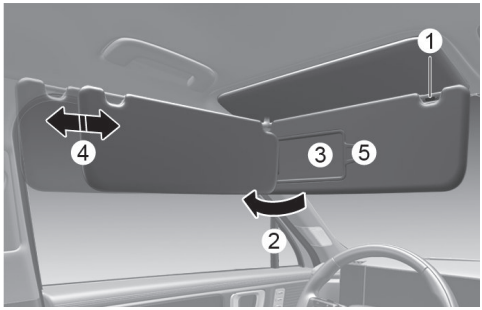


전면 또는 측면의 유리창을 통해 들어오는 직사광선을 차단할 때 사용하십시오. 선바이저를 사용하려면 당겨 내리십시오.

측면을 차단하고자 할 때는 선바이저 끝을 당겨 내린 후 브래킷(1)에서 분리하여 측면으로 돌리십시오(2).

선바이저 안쪽의 커버(3)를 밀면 거울이 있습니다.

차량에 따라 선바이저(4)를 앞뒤로 움직일 수 있습니다. 운전석 선바이저 안쪽에는 고속도로 통행권 등을 끼울 수 있는 티켓 홀더(5)가 있습니다.

### 경고

선바이저를 사용할 때는 전방 시야를 충분히 확보한 상태에서 조작하십시오. 시야가 충분히 확보되지 않은 상태에서 조작하면 불의의 사고를 당할 수 있습니다.

### 주의

티켓 홀더 사용 시 많은 양의 티켓을 꽂아 두지 마십시오. 티켓 홀더가 변형될 수 있습니다.

## 다용도 소켓

앞좌석

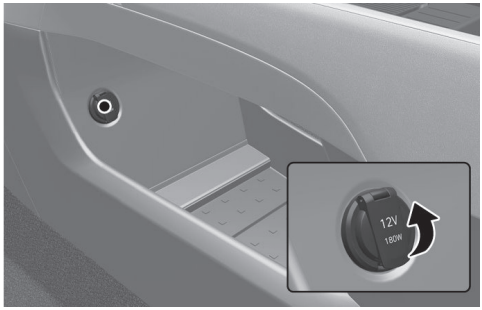

화물칸

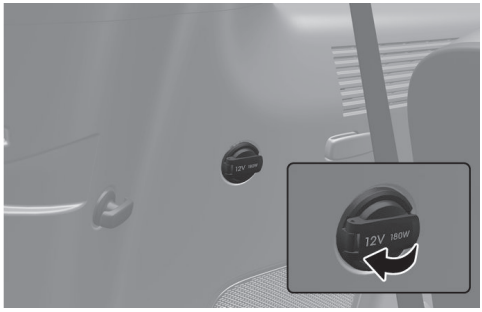


시동이 걸린 상태에서 다용도 소켓 커버를 열고 다용도 소켓을 이용할 수 있습니다.

- 다용도 소켓의 전압 범위는 12 V, 180 W 이하입니다. 진공 청소기, 소형 냉장고, AV 게임기 등 전압 범위에 맞는 전기 제품을 꽂아 사용할 수 있습니다.

## 주의

- 다용도 소켓은 엔진 시동이 걸린 상태에서 사용하십시오. 시동 'ACC' 또는 'ON' 상태에서 사용하면 배터리가 방전될 수 있습니다.
- 다용도 소켓을 사용한 후에는 전기 플러그를 소켓에서 분리하십시오. 전기 제품을 장시간 연결해 두는 경우 배터리가 방전될 수 있습니다.
- 다용도 소켓을 사용해야 할 때는 히터 및 에어컨을 되도록 사용하지 마시고, 사용한다면 1단 이하로 조절하십시오. 그렇지 않으면 배터리가 방전될 수 있습니다.
- 사용하지 않을 때는 소켓 커버를 닫으십시오.
- 다용도 소켓에 전자파 잡음을 과대하게 발생시키는 일부 부적합한 전기 장치를 연결할 경우, 오디오(또는 AV 등)에 잡음이 발생하거나 차량의 전자 장치가 오작동할 수 있으므로 주의하십시오.
- 전기 용량이 12 V, 180 W 이하인 전기 제품만을 사용하십시오.

  지정된 용량을 초과하는 전기 제품을 사용하면 다용도 소켓 및 차량 배선이 과열되어 차량의 전기 장치가 고장 날 수 있습니다.
- 다용도 소켓에 전기 제품을 사용할 경우에는 확실히 꽂혀 있는지 확인하십시오.

  불완전하게 꽂혀 있을 경우 접촉 불량으로 차량의 전기 장치가 고장이 날 수 있습니다.
- 배터리가 내장된 전기 제품 사용 시 역전류 방지 기능이 있는 제품만을 사용하십시오. 그렇지 않으면 전기 제품의 전류가 차량 내부로 유입될 수 있으며, 차량의 전기 및 전자 장치가 오작동할 수 있습니다.

## 경고

다용도 소켓에 손가락 등 신체 일부나 전기가 통하는 물체를 끼우지 마십시오. 감전이나 화재의 위험이 있습니다.

## USB 충전 단자

앞좌석(A타입)

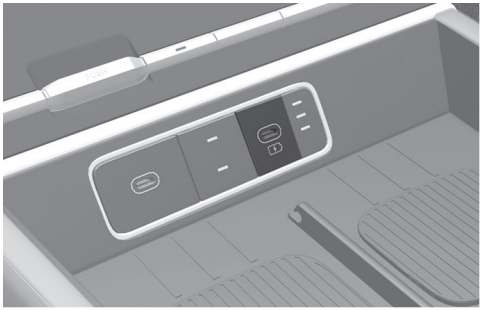

앞좌석(B타입)

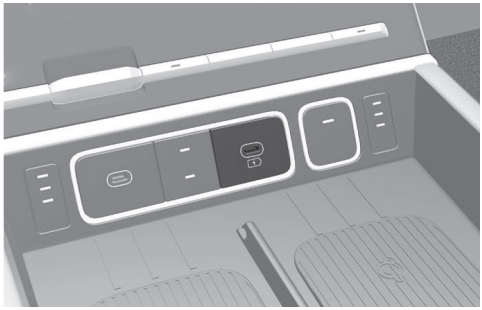

뒷좌석(2열)

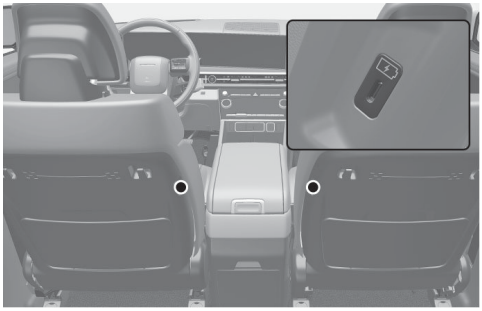

뒷좌석(3열)

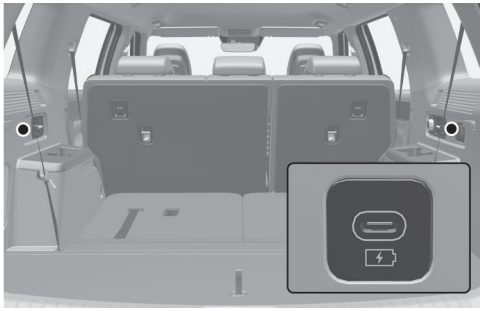

시동이 걸린 상태에서 USB 충전 단자에 케이블을 연결해 스마트폰, 태블릿 등 각종 기기를 충전할 수 있습니다.

### 알아두기

- 시동을 건 상태에서 충전할 기기의 전용 케이블을 연결하여 충전하십시오.
- 충전 상태는 기기의 화면 등 표시 장치를 통해 확인하십시오.
- 충전 중에는 기기에 열이 느껴질 수 있으나 정상적인 현상입니다.
- USB를 사용하는 기기 중 일부 충전 방식이 다른 기기는 전용 어댑터를 사용해야 하거나 충전이 안 될 수 있습니다.
- 시중에서 판매하는 C to A 타입 변환 어댑터를 통해 연결하는 경우 충전이 안될 수 있습니다.
- USB 충전 단자는 충전 전용이며, 이 단자를 통해서는 인포테인먼트 시스템에서 미디어를 재생할 수 없습니다.

### 주의

- 시동이 걸린 상태에서 사용하십시오. 그렇지 않을 경우, 차량 배터리가 방전될 수 있습니다.
- USB 충전 단자에 이물질이나 음료, 물 등 수분이 들어가면 손상될 수 있으므로 주의하십시오.
- 사용 전류 3,000 mA(3.0 A)를 초과하는 기기를 사용하지 마십시오.
- USB 변환 어댑터(C to A타입)를 사용해 전자 기기를 충전하려는 경우, 품질이나 성능이 적합한 어댑터만 사용하십시오. 일반 변환 어댑터의 경우 과전류 방지 및 안정화를 위한 장치가 내장되어 있지 않아, 규격에 맞지 않는 케이블을 연결하는 경우 차량의 USB 충전 단자 및 연결된 기기가 손상될 수 있습니다.
- 품질이나 성능이 부적합한 부품 사용으로 인한 USB 단자 및 인포테인먼트 시스템 고장 발생 시 보증기간에 해당하더라도 보증수리를 제공하지 않습니다.

## 스마트폰 무선 충전 시스템

사양 적용 시

중앙 콘솔에 스마트폰 무선 충전을 위한 시스템이 있습니다.

A타입

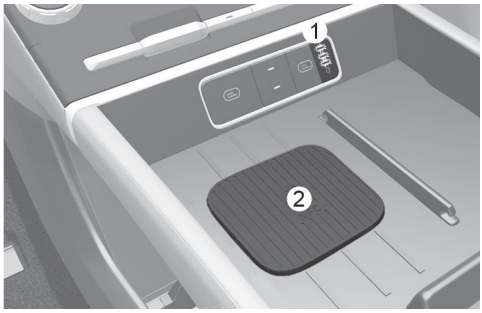


B타입

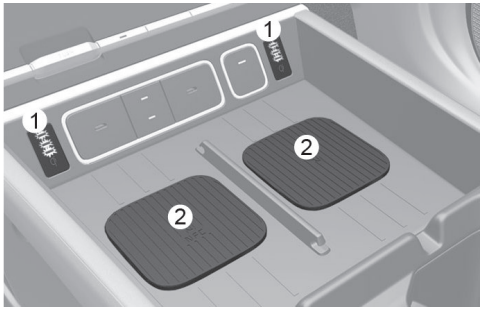


1. 충전 상태 표시등
2. 무선 충전 패드

## 스마트폰 충전하기

무선 충전 시스템은 Qi( )를 지원하는 스마트폰 한 대를 무선으로 충전합니다.

Qi 사양을 지원하는 스마트폰을 확인하려면 액세서리 커버 또는 스마트폰 제조사의 홈페이지를 참고하십시오.

무선 충전이 지원되는 스마트폰을 충전 패드 위에 올려놓으면 충전이 시작됩니다.

1 충전 패드에는 스마트 키를 포함한 다른 물건들은 두지 마십시오. 충전 패드 위에 물건이 있으면 스마트폰이 정상적으로 충전되지 않을 수 있습니다.

2 차량의 도어를 모두 닫고 시동을 걸거나 차량 전원 'ON' 상태로 두십시오.

3 인포테인먼트 시스템의 **설정** > **차량** > **편의** > **휴대기기용 무선 충전 시스템**을 선택하십시오.

듀얼 무선 충전 시스템은 전석 1st, 전석 2nd 를 선택하여 싱글 또는 듀얼로 선택하여 사용하실 수 있습니다 (사양 적용시).

4 인포테인먼트 시스템의 **설정** > **차량** > **편의** > **휴대폰 무선 충전 인디케이터**를 선택하십시오. 휴대폰 무선 충전 시 인디케이터의 표시 유형을 타입1 또는 타입2 로 설정할 수 있습니다.

5 무선 충전이 지원되는 스마트폰을 무선 충전 패드 중앙에 이미지 표기가 있는 위치에 두십시오. 선택한 표시 유형에 따라 충전량이 단계별로 표시됩니다.

## 알아두기

- 충전에 이상이 있을 경우 상태 표시등이 주황색으로 10초 동안 깜빡인 후 꺼집니다. 이럴 때는 스마트폰을 들었다가 다시 충전을 시도하거나, 충전 상태를 확인하시기 바랍니다.
- 엔진 시동을 끈 후 충전 패드에 스마트폰이 놓여 있는 상태에서 운전석 또는 동승석 도어를 열면 클러스터에 '휴대폰이 무선 충전기에 있습니다'라는 경고문 표시 및 경고음(음성안내 적용 차량)으로 알려줍니다. 스마트폰을 챙긴 후 차에서 내리십시오.
- 일부 제조사의 스마트폰은 위 알림이 작동하지 않을 수 있습니다. 스마트폰의 특성으로 차량 무선 충전 시스템의 고장이 아닙니다.
- 일부 스마트폰에서 정상적으로 충전이 끝났는데도 충전 상태 표시등이 초록색으로 바뀌지 않는 경우가 있습니다.
- 무선 충전 기능을 내장하지 않은 스마트폰은 별도 액세서리 구입이 필요합니다.
- 무선 충전 기능이 없는 스마트폰 또는 금속성 물질을 충전 패드 위에 올려놓으면 미세한 소음이 발생할 수 있습니다. 이 소음은 충전 패드 위의 물체를 판별하는 과정 중에 발생하는 작동음으로 스마트폰 및 차량에 영향을 미치지 않습니다.
- 일부 스마트폰은 내부 구조에 따라 충전이 되지 않을 수 있습니다. 이때는 스마트폰을 무선 충전 패드의 좌측 또는 우측으로 움직여 충전을 시도하십시오. 단, 스마트폰 내부에 자석이 포함된 일부 접이식 스마트폰은 무선 충전 패드의 중심에 맞춰 충전하십시오.
- 인포테인먼트 시스템은 업데이트로 변경될 수 있습니다. 자세한 내용은 인포테인먼트 시스템 또는 간편 설명서의 웹 매뉴얼을 참고하십시오.

## 경고

무선 충전 시스템과 스마트폰 사이에 동전 및 기타 금속성 물질이 있을 경우 충전이 멈출 수 있으며, 금속성 물질이 충전 과정에서 뜨거워질 수 있습니다.

## 주의

- 스마트폰을 충전 패드 중앙에 두십시오. 가장자리에서는 충전이 되지 않을 수 있으며, 가장자리에서 충전이 되는 경우에는 열이 많이 발생할 수 있습니다.
- 충전 상태에서 스마트폰의 어플리케이션 (안드로이드 오토 등)을 사용할 때 스마트폰의 발열로 인해 충전이 지연되거나 중단될 수 있습니다. 이는 무선 충전 시스템의 문제가 아닌 스마트폰의 자체 발열로 인한 현상으로 스마트폰을 충전 패드에서 분리하십시오.

  실내 온도가 높을 경우에는 무선 충전을 중단하고, 실내 온도가 충분히 내려갔을 때 사용하십시오.
- 무선 충전 시스템 내부의 온도가 특정 온도 이상이 되면 스마트폰 보호를 위해 충전 기능을 중단하였다가 일정 온도 이하로 내려가면 충전 기능이 다시 작동합니다.
- 무선 충전 표준 인증( )을 받지 않은 스마트폰은 정상적으로 충전되지 않을 수 있습니다.
- 스마트폰의 액세서리 커버가 두꺼우면 정상적으로 충전되지 않을 수 있습니다.
- 스마트폰에 액세서리 커버를 끼운 상태로 충전하면 충전 속도가 느려지거나 충전되지 않을 수 있습니다.
- 스마트 키 감지 기능(도어 열림, 도어 닫힘 등)이 작동할 때 일시적으로 충전이 중단될 수 있습니다.
- 시동을 건 후 디지털 키 등록 준비를 위해 스마트 키 감지 기능이 작동하여 무선 충전이 일시적으로 중단될 수 있습니다. 디지털 키를 등록하면, 일시적인 중지 없이 무선 충전 사용이 가능합니다.
- 스마트폰이 무선 충전 패드에 완전히 밀착되지 않으면 충전이 중단됩니다.
- 신용카드, 전화카드, 통장, 승차권 등 자성을 이용한 제품을 무선 충전 패드에 올려놓으면 정보가 훼손될 수도 있습니다.
- 무선 충전 시 뜨거워짐을 방지하기 위하여 내부 팬이 작동합니다. 이에 따라 실내에 팬 소음이 유입될 수 있습니다.

## AC 220 V 인버터



차량 내 일반 가전제품을 사용할 수 있는 편의 장치입니다.

- 엔진에 시동이 걸린 상태에서 전원이 연결되면 표시등이 켜져 사용중임을 알려줍니다.
- 인버터 커버를 열고 전원(220 V / 200 W)을 연결하여 사용하십시오.

### 주의

일부 전자 기기 중 차량에서 제공하는 인버터 정격용량 이하의 소비전력을 가지는 제품이라도 정상적으로 작동하지 않을 수 있습니다.

- 초기 작동 시 높은 전력을 필요로 하는 가전제품
- 정확한 데이터를 처리해야 하는 측정 장치
- 안정적인 전원 공급을 필요로 하는 장치

### 경고

AC 인버터를 사용하는 중에 주의하지 않을 경우 매우 위험합니다.

심각한 부상을 방지하기 위하여 다음 사항을 반드시 지키십시오.

- 온수 전자 제품을 사용하지 마십시오.(전기주전자, 토스트기, 다리미 등)
- AC 인버터에 이물질을 삽입하거나 손으로 만지지 마십시오. 감전이나 화재의 위험이 있을 수 있습니다.
- 어린이가 AC 인버터를 만지지 않도록 하십시오.

### 주의

- AC 인버터를 사용하지 않을 때는 플러그를 뽑고, AC 인버터 커버를 닫으십시오.
- 반드시 엔진에 시동이 걸린 상태에서 사용하시고 사용 후에는 플러그를 뽑아두십시오. 엔진이 정지된 상태에서 사용하거나 장시간 전기 제품을 꽂아두면 배터리가 방전될 수 있습니다.
- 220 V(200 W)보다 전력 소비량이 많은 전기 제품을 사용하지 마십시오.
- AC 인버터에 전자파 잡음을 과다하게 발생시키는 일부 부적합한 전기 장치를 연결하여 사용할 경우 오디오 등의 잡음 생길 수 있으며 차량 전자 장치의 비정상 작동을 일으킬 수 있으므로 주의하십시오.
- 고장난 전자 장치를 사용하지 마십시오. AC 인버터 및 차량의 전기 시스템이 손상될 수 있습니다.
- 동시에 두 개 이상의 전자 장비 및 부속품을 사용하지 마십시오.
- AC 인버터 입력 전압이 낮아지면 LED 표시등이 깜빡이며 자동으로 전원이 꺼지게 됩니다. 다시 전압이 높아지면 정상 작동합니다.

## 코트 후크

차량 뒷좌석 도어 상단

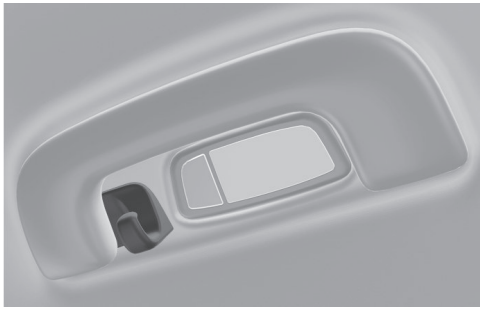

### 주의

무거운 옷은 걸지 마십시오. 후크가 손상될 수 있습니다.

### 경고

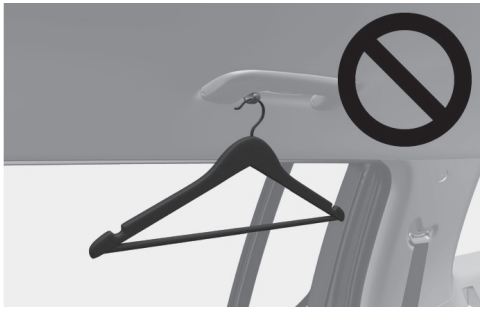

코트 후크에는 옷 이외의 다른 물건(옷걸이 및 단단하거나 날카롭거나 깨지기 쉬운 물건 등)은 걸지 마십시오. 충돌 및 커튼 에어백이 전개할 때 물건들이 차량 또는 탑승자에게 강하게 부딪혀 차량 손상 또는 탑승자의 부상 및 사망을 초래할 수 있습니다.

## 쇼핑백 후크

2열



3열

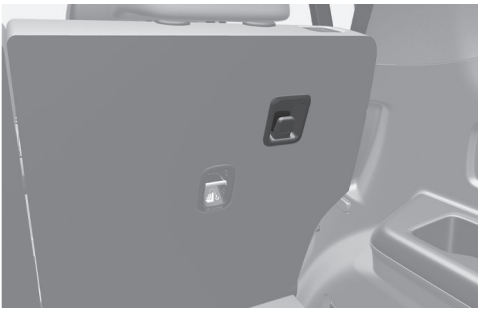

1열, 2열 좌석 등받이 뒷편에 후크가 있습니다.

**주의**

무거운 물건을 걸지 마십시오. 후크가 손상될 수 있습니다.

**경고**

쇼핑백 후크에 단단하거나 날카롭거나 깨지 쉬운 물건을 걸지 마십시오. 차량 또는 탑승자에게 강하게 부딪혀 차량 손상뿐만 아니라 탑승자가 심하게 다치거나 사망할 수 있습니다.

## 카 매트 후크

카 매트를 장착할 경우 앞좌석, 2열 바닥에 장착된 후크에 카 매트를 고정하십시오.

### 경고

카 매트를 장착할 때 아래 사항을 반드시 준수하십시오. 그렇지 않으면, 운전에 방해가 되어 사고가 날 수 있습니다.

- 카 매트가 고정 후크에 확실히 고정되었는지 확인
- 고정 후크에 고정할 수 없는 형태의 매트 또는 사이즈가 크거나 두껍고 미끄러운 매트류 사용 금지
- 카 매트를 두 장 이상 겹쳐 사용 금지
- 품질이나 성능이 부적합한 카 매트를 사용할 경우에는 사고가 발생할 수 있습니다. 순정 카 매트는 품질과 성능을 당사가 보증하는 부품입니다.
- 카페트에 부착된 보호필름을 반드시 제거 후 카 매트를 장착하십시오(보호필름을 제거하지 않으면 카 매트 유격이 발생할 수 있습니다).

## 뒷좌석 도어 커튼

사양 적용 시

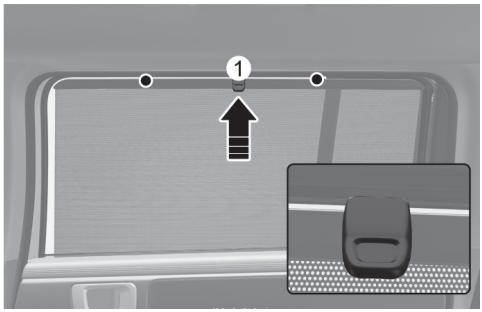


뒷좌석 유리창을 통해 들어오는 빛을 차단할 때 사용하십시오.

1 커튼 고리(1)를 잡고 올리십시오.

2 장착된 양쪽 후크에 커튼을 거십시오.

커튼이 한쪽 후크에만 걸릴 경우 주름 및 이음이 생길 수 있습니다.

### 주의

- 커튼 후크에 커튼 이외의 물건을 걸지 마십시오.
- 커튼을 내릴 때 그 상태에서 아래 방향으로 손잡이를 놓아 천천히 제자리로 돌려 놓으십시오. 무리하게 힘을 가할 경우 커튼이 구겨지거나 변형될 수 있습니다.
- 커튼이 들어가는 도어 내부에 이물질(동전, 장난감, 과자 등)이 있을 경우 커튼이 제대로 작동 되지 않을 수 있습니다. 도어 내 이물질이 들어가지 않도록 주의하십시오.

# 화물 고정 장치 (그물망)

사양 적용 시





화물 적재 공간에 물건을 싣고 운전할 때, 고리에 그물망을 설치하여 화물이 테일게이트에 손상을 주거나 흘러내리는 것을 방지할 수 있습니다.

## 주의

- 화물 고정 장치(그물망) 안에 너무 부피가 크거나 많은 물건을 넣지 마십시오. 손상될 수 있습니다.
- 차량 운전 중의 흔들림으로 인해 쉽게 깨질 수 있는 물건은 싣지 마십시오.

## 경고

- 화물 고정 장치(그물망)를 사용할 때 손으로 확실히 잡은 상태에서 사용하십시오. 그렇지 않으면 반발력으로 인해 얼굴 등에 부상을 입을 수 있습니다.
- 화물 고정 장치의 연결 부분을 포함한 탄력이 있는 끈 부분이 마모되었거나 손상되었을 때는 사용하지 마십시오.

# 실외 편의 장치

## 루프랙

사양 적용 시

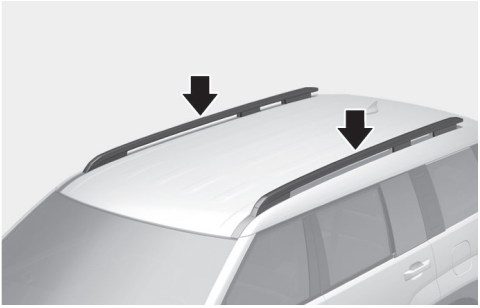

루프랙을 이용하여 차량 위에 짐을 실을 수 있습니다.

화물적재를 위한 보조기구(캐리어 등) 장착시 차량 상태 및 안전을 고려하여 장착하십시오.

특히 선루프 장착 차량은 선루프 작동을 방해할 수 있는 위치를 피하여 장착하십시오.

### 경고

- 최대 적재하중은 100 kg으로 루프랙 상부 전역에 골고루 분포되도록 하고 화물을 확실히 고정시키십시오. 최대 적재하중 이상으로 화물을 적재시, 차량의 파손이나 안정성에 악영향을 가져올 수 있습니다.
- 차량 출발 전 뿐만아니라 이동 중일 때에도 화물 이탈로 인한 파손, 차량 손상 또는 인명 사고 등을 막기위해, 루프랙과 화물이 안전하게 고정되어 있는지 자주 확인하십시오.
- 루프랙에 화물을 적재할 경우에는 항상 저속 운행을 하고 선회시 주의를 기울이십시오.

  자연적 원인 또는 대형 차량의 근접 주행 등으로 인하여 화물(특히, 널빤지나 매트리스 같은 얇고 넓은 화물) 윗방향으로 갑작스런 부력이 작용하여 화물의 이탈로 인한 파손, 차량 손상 또는 인명 사고 등을 야기시킬 수 있습니다.
- 루프랙에 화물을 적재하는 것은 차량의 무게 중심을 높이게 됩니다. 이때 고속 주행, 급출발, 급선회, 급제동 또는 갑작스런 조향 등을 피하십시오. 그렇지 않으면, 차량으로 부터 화물의 이탈 또는 차량 조향 불능으로 당 차량 뿐만 아니라 주위 타 차량의 사고나 전복 등을 야기시킬 수 있습니다.
- 선루프 장착 차량의 경우, 루프랙에 화물을 적재한 상태에서는 선루프를 작동시키지 마십시오. 또한 유리창 윗부분에는 무거운 짐을 적재하지 마십시오.

### 주의

- 선루프 장착 차량은 선루프 작동을 방해할 수 있는 정도의 짐을 루프랙 위에 적재하지 마십시오.
- 화물에 의한 차량 지붕의 손상을 방지하기 위하여 필요시 모포나 천 등의 보호장구를 차량 지붕과 화물 사이에 놓으십시오.
- 루프랙의 길이 또는 폭을 초과하여 화물을 싣지 마십시오.

## 히든 타입 어시스트 핸들

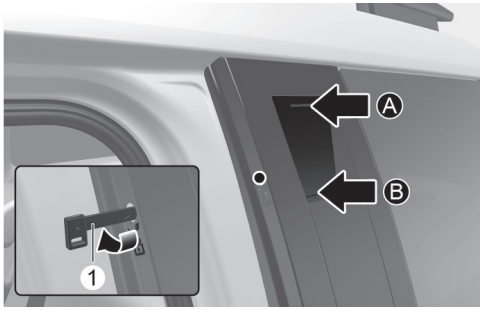


[A] 닫힘
[B] 열림

루프랙을 이용하여 차량 위에 화물 적재시 손잡이를 잡고 안전하게 승, 하차 하십시오.

히든 타입 어시스트 핸들을 사용하실 때에는 다음과 같이 하십시오.

1 파킹 브레이크(EPB)를 거십시오.
2 히든 타입 어시스트 핸들 커버의 하단 부분[B]을 눌러 손잡이를 사용하십시오.
3 사용 후에는 히든 타입 어시스트 핸들 커버의 상단 부분[A]를 눌러 원위치 시키십시오.
4 히든 타입 어시스트 핸들의 잠금 장치(1)를 돌리면 커버를 잠금 또는 해제할 수 있습니다.

### 주의

- 히든 타입 어시스트 핸들을 사용하지 않을 시에는 잠금 장치(1)를 돌려 커버를 잠그십시오.
- 커버 잠금 시, 잠금 장치(1)를 "딸깍" 소리가 날 때까지 완전히 돌려 잠그십시오.

### 경고

히든 타입 어시스트 핸들을 이용하여 차량 위에 화물 적재 시, 평탄한 곳에서 손으로 확실히 잡은 상태에서 사용하십시오. 그렇지 않으면 추락으로 인해 부상을 입을 수 있습니다.

### 알아두기

타이어를 밟고 히든 타입 어시스트 핸들을 이용할 경우, 발이 미끄러지지 않도록 주의 하십시오.

# 인포테인먼트 시스템

### 경고

유리창을 닫고 차 안에서 소리를 크게 하고 있으면 외부의 소리를 들을 수 없어 매우 위험합니다. 교차로나 건널목에서는 특히 주의하십시오.

### 알아두기

인포테인먼트 시스템은 업데이트로 변경될 수 있습니다. 자세한 내용은 인포테인먼트 시스템 또는 간편 설명서의 웹 매뉴얼을 참고하십시오.

## 안테나

### 주의

- 자동 주차장과 같은 천장이 낮은 공간이나 자동 세차기 등에 차량 출입 전 높이를 확인하여 안테나 파손에 주의하십시오.
- 루프랙에 화물 적재 시 화물이 안테나의 접촉되지 않도록 주의하십시오. 안테나 송수신 성능이 저하될 수 있습니다.

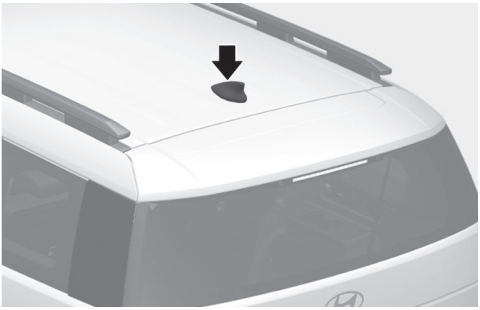

- 라디오 정보를 수신합니다.
- DMB, GPS, LTE 등의 신호를 수신합니다.

## 오디오 리모컨

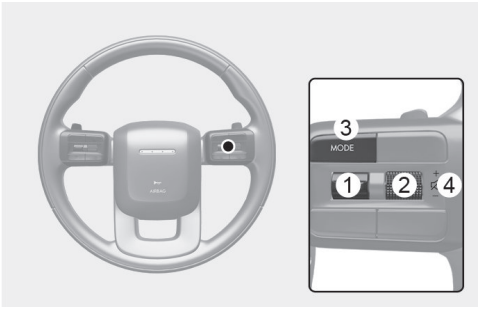


주행 중에 안전하게 오디오 조작이 가능하도록 스티어링 휠에 리모컨이 장착되어 있습니다.

### 주의

오디오 리모컨의 버튼을 동시에 2개 이상 조작하지 마십시오.

### 스티어링 휠

1 탐색( ∧ / ∨ )

| | 짧게 누를 때<br>(0.8초 미만) | 길게 누를 때<br>(0.8초 이상) |
|---|---|---|
| ∧ , ∨ | • FM/AM 모드: 즐겨찾기 채널 선택<br>• DMB 모드: 방송 채널 선택<br>• 미디어 모드: 트랙, 파일 또는 챕터 탐색 | • FM/AM/DMB 모드: 방송 주파수 및 채널 자동 검색<br>• 미디어 모드: 빠른 탐색 |

2 음량 조절( + / − )

음량 조절 버튼을 위로 올리면 음량이 증가하고, 아래로 내리면 음량이 감소합니다.

3 모드 선택( MODE )

| | 짧게 누를 때<br>(0.8초 미만) | 길게 누를 때<br>(0.8초 이상) |
|---|---|---|
| MODE | 미디어 모드 변경 | 설정 화면 이동 |

#### 알아두기

지상파 DMB 송출 방식 변경 또는 방송 정책에 따라 지상파 DMB 수신이 안 될 수 있습니다.

4 음소거( 🔇 )

음량 조절 버튼을 눌러 소리를 끄거나 켤 수 있습니다.

## 인포테인먼트 시스템

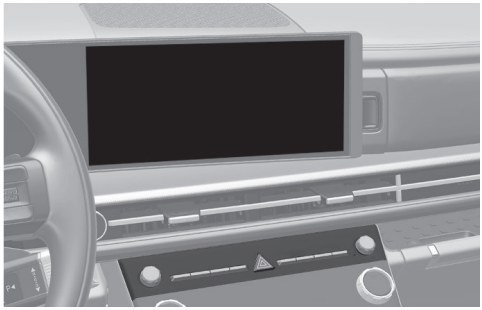

### 주의

차량에 시중에서 파는 HID 타입의 전조등을 장착할 경우, 오디오 및 차량 전장품에 이상 작동이 나타날 수 있습니다.

**경고**

- 운전자의 안전을 위해 운전 중에는 인포테인먼트 시스템으로 TV나 비디오를 시청할 수 없고, 차량 주행 정보만 확인할 수 있습니다.
- 운전 중에는 절대로 TV, 비디오를 시청하지 마십시오. 사용자(운전자)의 부주의로 심하게 다치거나 사망할 수 있습니다.
- 운전 중에는 TV나 비디오를 시청할 목적으로 장치를 개조하거나 변경하지 마십시오.

## USB 단자

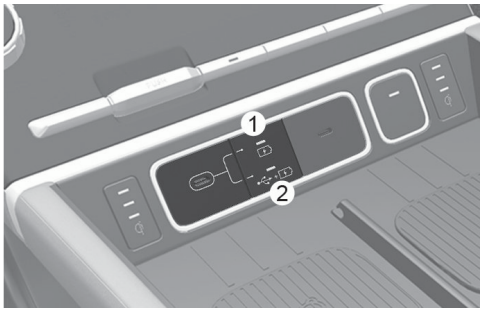


시동이 걸린 상태에서 USB 단자 전환 버튼을 누르십시오. 표시등(1)이 켜지면 전자 기기를 충전할 수 있으며, 표시등(2)이 켜지면 미디어 파일 저장 장치를 사용할 수 있습니다. USB 단자는 해당 표시등이 켜진 후 사용할 수 있습니다.

- USB등 미디어 파일 저장 장치를 차량에 연결한 후 차량의 스피커를 통해 음악을 듣거나 인포테인먼트 시스템에서 재생할 수 있습니다.
- 소형 전자 제품을 충전할 수 있습니다. 충전 상태는 해당 기기를 통해 확인하십시오.

### 주의

- 사양에 따라 일부 기기의 경우 USB 단자를 통한 충전이 지원되지 않을 수 있습니다.
- 외부 오디오/비디오 기기를 다용도 소켓에 연결하여 사용할 때 소음이 발생될 수 있습니다. 이 경우 외부 기기 자체 전원을 사용하십시오.
- USB-A 타입 데이터 기기 또는 메모리를 차량에 연결해 사용하려는 경우, 차량에 맞는 C to USB-A 변환 어댑터를 사용하십시오. 일반 변환 어댑터의 경우 노이즈 제거, 과전류 방지 및 안정화를 위한 장치가 내장되어 있지 않아, 규격에 맞지 않는 케이블을 연결하는 경우 차량의 USB 단자 및 연결된 기기가 손상될 수 있습니다.



- 품질이나 성능이 부적합한 부품 사용으로 인한 USB 단자 및 인포테인먼트 시스템 고장 발생 시 보증기간에 해당하더라도 보증수리를 제공하지 않습니다.

  순정 부품은 품질과 성능을 당사가 보증하는 부품입니다.

## 블루투스 핸즈프리

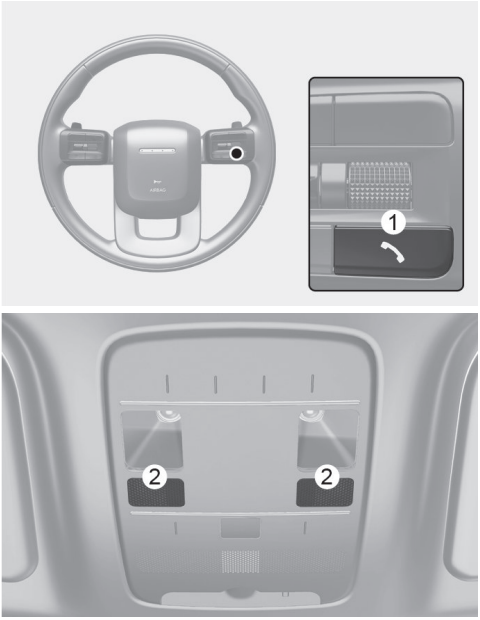


1. 통화 버튼/통화 종료 버튼

2. 마이크

차량의 인포테인먼트 시스템과 휴대 전화를 블루투스로 연결하여 휴대 전화를 직접 들고 통화하는 번거로움이 없이 편리하게 전화 기능을 사용할 수 있습니다.

### 경고

- 반드시 안전한 곳에 차를 정차한 후 휴대 전화를 연결하십시오. 운전 중에 연결할 경우 운전자의 주의가 산만해져 사고의 위험이 있습니다.
- 운전 중에는 전화번호를 눌러 전화 걸기를 시도하거나 통화하지 마십시오. 운전자의 주의가 산만해져 사고의 위험이 있습니다.
- 운전 중에 휴대 전화를 사용하면 앞 차량의 속도와 뒤 차량 유무 확인, 돌발 상황 대처, 스티어링 휠 조작을 제대로 할 수 없어 사고가 날 수 있습니다.

### 주의

- 블루투스 핸즈프리는 블루투스 기능이 내장된 휴대 전화에서만 사용할 수 있습니다.
- 자동차에 장착된 통화 버튼을 눌러 통화되지 않는 기종은 휴대전화의 통화 버튼을 사용해야 하는 경우가 있습니다.
- 블루투스 휴대 전화의 출시 시점, 소프트웨어 버전, 이동통신사에 따라 일부 기능이 당사 핸즈프리와 호환되지 않을 수 있습니다.
- 휴대 전화의 성능은 휴대 전화 제조사에서 보증하므로 문제가 있을 경우 휴대 전화 제조사에 문의하시기 바랍니다.

### 알아두기

**블루투스(Bluetooth)란?**

가정이나 사무실 내에 있는 다양한 정보통신 기기(컴퓨터, 프린터, 휴대 전화, PDA)등을 물리적 케이블의 연결 없이 무선으로 연결해 주는 근거리 무선 네트워킹의 기술 규격을 말합니다.

## 음성 인식 시스템

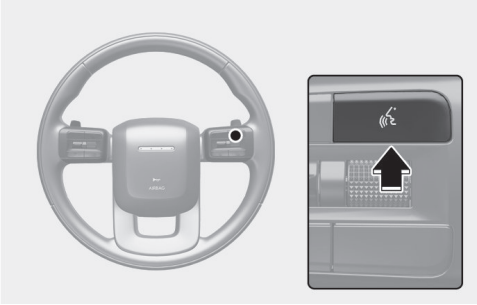

음성 명령으로 다양한 인포테인먼트 기능을 실행할 수 있습니다.

## 블루링크 (Blue Link)

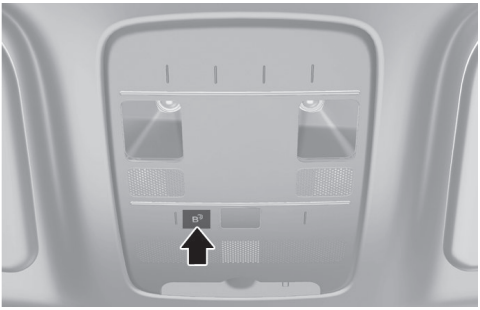

블루링크는 최첨단 IT 시스템을 기반으로 안전 보안, 차량 진단 및 원격제어뿐만 아니라 스마트 폰 연동을 통해 더 편안하고 즐거운 운전을 지원하는 커넥티드 카 서비스입니다.

### 주의

엔진 시동이 걸린 상태에서 사용하십시오.
그렇지 않을 경우, 차량 배터리가 방전될 수 있습니다.

### 경고

별도의 조작이 필요할 경우 운전 중에는 사용하지 마십시오. 그렇지 않으면 운전자의 주의가 산만해져 사고가 날 수 있습니다.

# 7. 시동 및 주행

## 하이브리드 운전 시스템




| | | |
|---|---|---|
| **(1) 출발/저속 - 모터만 구동** |  | 모터 주행 (전기차 모드):<br>큰 구동력이 필요치 않은 출발 및 서서히 가속할 때 전기 모터를 사용합니다. |
| **(2) 가속 - 엔진 작동 & 모터 보조** | 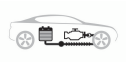 | 엔진+모터 주행:<br>속도 증가로 큰 구동력이 필요할 때나 엔진을 시동하거나 오르막길, 급가속 등으로 매우 큰 구동력이 필요할 때 엔진과 전기 모터를 동시 사용합니다. |
| **(3) 중/고속정속 - 엔진 또는 모터 주행** |  | 엔진 또는 모터 주행:<br>엔진 또는 모터가 구동되며, 이에 따라 배터리가 충전 또는 방전됩니다. |
| **(4) 감속 - 배터리 충전** |  | 모터 충전:<br>감속 및 제동 시 발생되는 에너지를 전기 모터를 이용해 전기 에너지로 전환하여 배터리를 충전합니다. |
| **(5) 정지** |  | 엔진 정지:<br>정차 시엔 엔진이 정지됩니다. |

배터리 충전 상태에 따라 모터 및 엔진 작동 상태가 변경될 수 있습니다.

### 경고

다음과 같은 경우 정상적인 차량 주행이 어려울 수 있습니다.

- 고전압 배터리의 충전량보다 사용량이 많을 경우
- 에어컨 및 전기 장치의 사용이 많을 때, 경사가 높고 긴 오르막을 EV 모드에서 저속(15 km/h 이하)으로 지속적인 운전을 할 경우

클러스터의 SOC(구동용 배터리 충전계)가 매우 낮을 때는 즉시 갓길 또는 안전한 장소로 이동하여 'P'(주차)단으로 변속 후, 엔진 시동을 켜놓은 채 약 5분 정도 정차하십시오. 고전압 배터리가 충전되어 정상 주행이 가능합니다.

# 시동 버튼

## 시동 버튼 조명

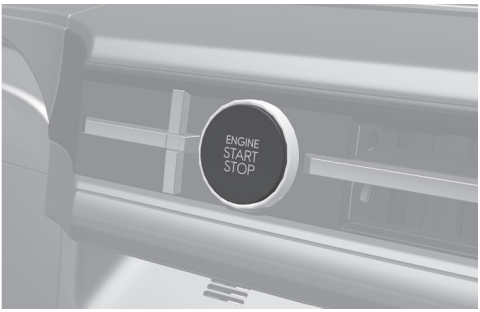


운전석이나 동승석 도어를 열면 시동 버튼의 조명이 켜져 야간이나 어두운 곳에서도 시동 버튼 위치를 쉽게 찾을 수 있습니다.

조명은 일정 시간이 지나거나 모든 도어를 닫고 잠근 후 경계 상태에 들어가면 꺼집니다.

## 시동 버튼 위치

### OFF(전원 꺼짐)

엔진 시동(START) 또는 차량 전원(ON) 상태를 완전히 끄려면 차량을 멈추고 기어를 'P'(주차) 상태로 변경한 후 시동 버튼을 누르십시오.

전자식 변속 다이얼이 장착된 차량의 경우 'P'(주차) 이외의 상태에서 시동 버튼을 누르면 'P'(주차) 상태로 자동 전환된 후 시동이 꺼집니다.

**주의**

차량이 정지된 상태에서만 엔진 시동(START) 또는 차량 전원(ON) 상태를 완전히 끌 수 있습니다. 단, 주행 중이라도 비상시에는 시동 버튼을 2초 이상 길게 누르거나 시동 버튼을 세 번 이상 연속해서 빠르게 누르면 시동이 꺼지면서 **ACC** 상태로 전환됩니다. 이때 차량이 멈추지 않고 주행 상태인 경우, 기어 'N'(중립) 상태에서 브레이크 페달을 밟지 않고 시동 버튼만 눌러 시동을 다시 걸 수 있습니다.

### ACC(액세서리 전원)

시동 **OFF** 상태에서 브레이크 페달을 밟지 말고 시동 버튼을 누르십시오.

클러스터 표시창에 **ACC** 상태 메시지가 표시됩니다.

### ON(차량 전원)

시동 버튼 **ACC** 상태에서 브레이크 페달을 밟지 않고 시동 버튼을 누르십시오. 엔진에 시동을 걸기 전에 경고등을 점검할 수 있습니다. 엔진에 시동이 걸린 상태가 아니므로 방전이 될 수 있습니다.

### START/RUN(엔진 시동)

시동 **OFF**, **ACC**, 또는 **ON** 상태에서 기어를 'P'(주차) 상태에 둔 후 브레이크 페달을 밟으면서 시동 버튼을 누르십시오.

### 주의

- 브레이크 페달을 밟지 않은 상태에서 시동 버튼을 누르면 시동 **OFF** > **ACC** > **ON** > **OFF** 상태가 반복적으로 전환됩니다. 엔진 시동은 걸리지 않습니다.
- 엔진이 정지된 상태에서 오랫동안 시동 **ACC** 또는 **ON** 상태를 유지하면 배터리가 방전됩니다.

### 알아두기

**배터리 방전 방지 기능**

기어가 'P'(주차) 상태이고 시동 버튼 **ACC** 또는 **ON**인 상태가 일정 시간 유지되면 배터리 방전을 방지하기 위해 시동 버튼 **OFF**(전원 꺼짐) 상태가 됩니다.

배터리 방전 방지 기능이 작동하면 미등도 함께 꺼집니다. 미등이 켜진 상태를 유지하고 싶으면 조명 스위치를 **OFF**로 돌렸다가 미등을 다시 켜십시오.

### 경고

- 주행 중에는 시동 버튼을 누르지 마십시오. 시동이 꺼져 브레이크 기능과 방향 제어 능력이 상실되어 사고가 날 수 있습니다.
- 주행 중 스티어링 휠 사이로 시동 버튼이나 각종 스위치를 조작하지 마십시오. 손이나 팔로 차량을 제어할 수 없게 되어 심각한 부상이나 사망에 이르게 하는 사고가 날 수 있습니다.
- 운전석 주변에 움직이는 물체를 놓아두지 마십시오. 운전에 방해가 되어 사고가 날 수 있습니다.

## 엔진 시동 전 확인할 사항

1 스마트 키를 휴대하고 운전석에 앉으십시오.
2 엔진에 시동을 걸기 전에 우선 안전벨트를 착용하십시오.
3 파킹 브레이크를 걸고, 기어가 'P'(주차) 상태인지 확인하십시오.
4 모든 전기 장치를 끄십시오.
5 가속 페달과 브레이크 페달의 위치와 헐거운 정도를 오른발로 확인하십시오.

### 알아두기

- 스마트 키가 차 안에 있더라도 운전석과 멀리 떨어져 있으면 시동이 걸리지 않을 수 있습니다.
- 시동 **ACC** 또는 **ON** 상태에서 차 안에 스마트 키가 없으면 클러스터 표시창에 '스마트 키가 실내에 없습니다' 메시지가 표시됩니다. 이후 모든 도어가 닫히면 경고음이 잠시 동안 울립니다. 시동을 걸기 위해서는 반드시 스마트 키가 차 안에 있어야 합니다.

### 경고

스마트 키가 차 안에 있는 상태에서는 시동 버튼을 누르면 시동이 걸립니다. 이러한 특성에 대한 이해가 없는 사람과 함께 스마트 키를 차 안에 둘 경우, 뜻밖의 상황이 발생할 수도 있으므로 항상 주의하십시오.

### 시동 및 출발 방법

1 브레이크 페달을 밟은 상태에서 시동 버튼을 누르십시오.
2 브레이크 페달을 계속 밟고 있는 상태에서 엔진 회전이 적정 범위(1,000 RPM 이내)에 있는지 확인한 후에 변속 다이얼을 원하는 위치로 돌리십시오.
3 파킹 브레이크를 해제한 후 브레이크 페달에서 발을 떼면서 차량이 서서히 움직이는 것을 확인하고 가속 페달을 천천히 밟아 출발하십시오.

## 알아두기

- 변속 잠금 장치(Shift Lock)가 장착된 차량은 시동 **ON** 상태에서 브레이크 페달을 밟아야만 'P'(주차)에서 'R'(후진) 상태로 변속할 수 있습니다.
- 전자식 파킹 브레이크(EPB)가 장착된 차량의 경우 'P'(주차) 상태에서 파킹 브레이크가 걸려 있을 때 브레이크 페달을 밟고 'P'(주차)에서 'R'(후진)단 또는 'D'(주행) 상태로 변속하면 파킹 브레이크가 자동으로 해제됩니다. 수동으로 해제하려면 브레이크 페달을 밟고 EPB 스위치를 눌러 파킹 브레이크를 해제하십시오.
- 엔진 온도를 올리기 위해 정차 상태에서 공회전하지 마십시오.
- 엔진이 적정한 온도가 될 때까지는 급가속 또는 급감속을 피하고 적당한 속도로 주행하십시오.
- **스마트 키의 건전지가 방전되거나 전자 기기에 의한 전파 방해가 있을 때 시동 거는 방법**

  스마트 키의 건전지가 방전되거나 전자 기기에 의한 전파 방해가 있는 경우, 스마트 키를 인식할 수 없어 시동 버튼을 눌러도 시동이 걸리지 않습니다. 이 경우에는 스마트 키로 시동 버튼을 직접 누르십시오.

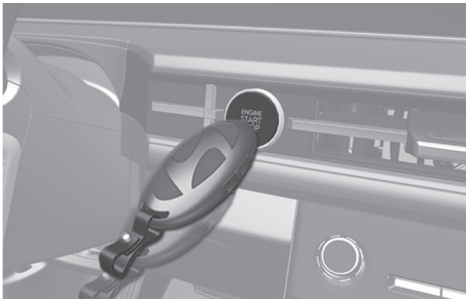


  스마트 키로 시동 버튼을 직접 눌러도 시동이 걸리지 않으면 당사 직영 하이테크센터나 블루핸즈에서 점검을 받으십시오.
- **제동 스위치 퓨즈가 고장 났을 때 시동 거는 방법**

  제동 스위치 퓨즈가 고장 나면 시동이 바로 걸리지 않을 수 있습니다. 이 경우에는 시동 **ACC** 상태에서 시동 버튼을 10초 동안 누르십시오.

  비상시 외에는 시동 버튼을 10초 이상 길게 누르지 마십시오. 브레이크 페달을 밟지 않은 상태에서 시동이 걸리면 위험할 수 있습니다.

## 알아두기

**엔진 시동 시 유의 사항**

- 겨울철에는 기온이 낮아 초기 RPM이 높을 수 있습니다.
- 엔진이 정상적으로 작동할 수 있는 온도에 이를 때까지 엔진 소음이 지속될 수 있으며, 브레이크의 제동 거리가 다소 길어질 수 있습니다.

### 주의

- 고속 공회전을 삼가십시오.

  10분 이상 고속 공회전을 유지할 경우 배기 장치가 손상될 수 있습니다.
- 주행 중에 시동이 꺼지는 경우 기어를 'P'(주차)로 변속하지 마십시오.

  기어를 'P'(주차)로 변속하면 변속기가 고장 날 수 있으며 제동 거리가 더 길어질 수 있습니다. 브레이크 페달을 평소보다 힘껏 밟으십시오.

  도로 상황을 확인하여 안전을 확보한 후, 차가 완전히 멈추기 전에 기어를 'N'(중립) 상태에 두고 시동 버튼을 눌러 다시 시동을 거십시오.
- 밀폐된 공간에서 장시간 엔진 시동을 걸어 두지 마십시오. 배기 가스에 중독될 위험이 있습니다.
- 엔진 회전수(RPM)가 높은 상태에서 브레이크 페달을 밟지 않으면 차가 갑자기 움직일 수 있습니다. 엔진 회전수(RPM)가 안정될 때까지 기다렸다가 출발하십시오.
- 절대 가속 페달을 밟으면서 시동을 걸지 마십시오. 차가 갑자기 움직여 사고가 날 수 있습니다.

### 시동이 걸리지 않을 때 조치 방법

기어가 'P'(주차) 또는 'N'(중립) 상태인지 확인한 후 다음과 같은 방법으로 시동을 거십시오.

- 스마트 키의 건전지가 방전되거나 전자 기기에 의한 전파 방해가 있어 시동이 걸리지 않을 경우, 스마트 키로 직접 시동 버튼을 누르십시오.
- 제동 스위치 퓨즈가 고장 난 경우, 시동 **ACC** 상태에서 브레이크 페달을 밟으면서 시동 버튼을 10초 동안 누르십시오.
- 엔진 및 모든 전기 장치의 시동을 완전히 끈 후 시동을 다시 거십시오.

위와 같은 방법으로도 시동이 걸리지 않으면 당사 직영 하이테크센터나 블루핸즈에서 점검을 받으십시오.

## 엔진 정지 방법

차량이 정지된 상태에서 다음과 같은 순서로 엔진을 정지하십시오.

1 브레이크 페달을 밟은 상태에서 'P'(주차)로 변속하십시오.
2 브레이크 페달을 밟은 상태로 파킹 브레이크를 건 후 클러스터에 브레이크 경고등이 켜져 있는지 확인하십시오.
   - 전자식 파킹 브레이크(EPB) 장착 차량은 전자식 파킹 브레이크 스위치를 위로 당기십시오.
3 브레이크 페달을 밟은 상태에서 시동 버튼을 눌러 시동을 끄십시오.

### 알아두기

엔진을 정지할 때 유의할 사항

- 엔진이 정지하기 직전에는 고속 공회전을 삼가십시오. 경사가 있는 곳에 주차할 때는 'P'(주차)로 변속한 후 타이어에 고임목을 받치십시오.
- 주정차 시 기어가 'P'(주차) 상태가 아니면 외부 충격에 의해 차량이 움직일 수 있으므로 주의하십시오.

### 경고

급 경사로에는 차를 주차하지 마십시오. 차가 움직일 수 있습니다.

## 스마트 키 원격 시동



차량과 10 m 이내 거리에서 스마트 키의 도어 잠금 버튼( )을 누른 후 4초 이내에 원격 시동 버튼( )을 길게 누르십시오.

- 시동이 걸리면 비상 경고등이 깜빡입니다.
- 원격 시동을 끄려면 원격 시동 버튼( )을 다시 누르십시오.

### 알아두기

- 기어가 'P'(주차) 상태일 때에만 원격으로 시동을 걸 수 있습니다.
- 원격 시동 상태에서 스마트 키를 휴대하지 않고 차량에 탑승하면 일반 시동으로 바뀌지 않습니다.
- 원격 시동 상태에서 10분 이내에 차량에 탑승하지 않으면 자동으로 시동이 꺼집니다.
- 도어가 잠겨있더라도 후드나 테일게이트가 열려 있으면 원격으로 시동을 걸 수 없습니다.
- 엔진을 장시간 공회전하지 마십시오.

# 자동 변속기 (전자식 변속 칼럼)

사양 적용 시

## 자동 변속기 작동

자동 변속기는 변속 위치, 차량 속도, 가속 페달의 위치에 따라 1속-6속까지 자동으로 변속합니다. 변속 위치는 클러스터에 표시됩니다.

'D'(주행), 'R'(후진) 및 수동 변속 모드 구간(+, -)에서는 브레이크 페달을 밟고 있지 않으면 가속 페달을 밟지 않아도 차량이 전진하거나 후진합니다. 차량을 멈추려면 반드시 브레이크 페달을 밟으십시오.

### 경고

미끄러지기 쉬운 도로에서 급격하게 기어를 고단에서 저단으로 내려 엔진 브레이크를 걸지 마십시오. 타이어가 미끄러질 위험이 있습니다.

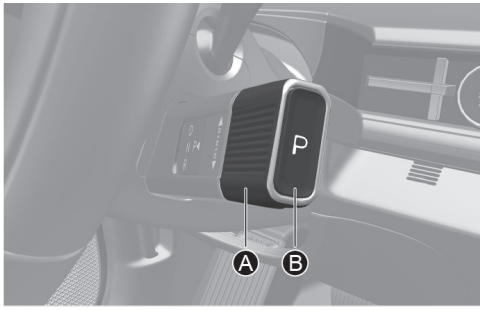


[A] 변속 다이얼

[B] P 버튼

변속할 때는 반드시 브레이크 페달을 밟은 상태에서 전자식 변속 다이얼을 조작하십시오.

### 경고

변속할 때는 클러스터의 변속 단 표시 또는 전자식 변속 다이얼의 변속 단 표시등이 원하는 변속 단으로 표시됐는지 반드시 확인하십시오.

### 전자식 변속 칼럼

*P(Park): 주차*

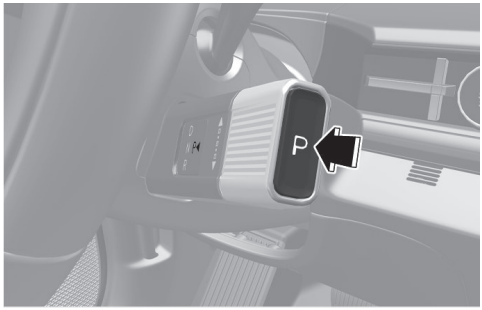

- 주차하거나 시동을 걸 때 사용합니다(차 바퀴가 고정됨).
- 브레이크 페달을 밟은 상태에서 **P** 버튼을 누르십시오.
- 'R'(후진), 'D'(주행), 'N'(중립) 상태에서 시동을 끄면 자동으로 'P'(주차)로 변속됩니다.

### 경고

주정차 시 'P'(주차)로 변속했더라도 반드시 파킹 브레이크를 거십시오.

### 주의

반드시 차량이 정지한 상태에서 'P'(주차)로 변속하십시오. 차량이 움직이는 상태에서 변속하면 자동 변속기가 손상될 수 있습니다.

*R(Reverse): 후진*

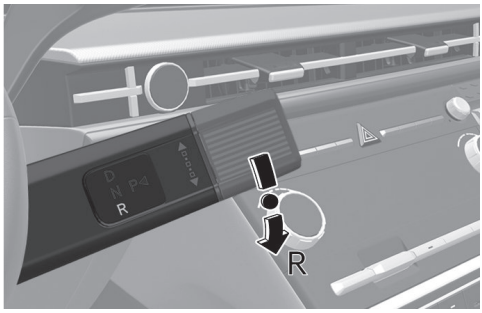


- 차를 후진할 때 사용합니다.
- 브레이크 페달을 밟은 상태에서 R 위치로 돌리십시오.
- 차량이 'R'(후진) 상태에서 정차해 있을 때 운전석 도어를 열면 자동으로 'P'(주차)로 변속됩니다. 차량이 움직이고 있는 경우 자동 변속기 보호를 위해 'P'(주차)로 변속되지 않을 수 있습니다.
- 변속 다이얼의 회전 방향은 바퀴의 회전 방향과 동일합니다

### 경고

반드시 차를 정지시킨 후 'R'(후진)로 변속하십시오.

*N(Neutral): 중립*

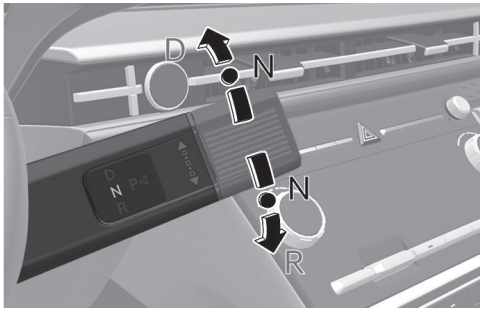


- 브레이크 페달을 밟은 상태에서 변속 다이얼을 N 위치로 돌리십시오.

- 현재 단이 'D'(주행)일 경우 변속 다이얼을 아래로 살짝 돌리면 'N'(중립)으로 변속됩니다. (위로 돌릴 경우 'N'(중립)으로 변속되지 않음)
- 현재 단이 'R'(후진)일 경우 변속 다이얼을 위로 살짝 돌리면 'N'(중립)으로 변속됩니다. (아래로 돌릴 경우 'N'(중립)으로 변속되지 않음)

- 'N'(중립) 상태에서 시동을 끄면 자동으로 'P'(주차)로 변속됩니다.
- N 단 유지 모드: 변속 단이 'N'(중립)인 상태에서 시동을 꺼도 'N'(중립) 상태가 유지되며 시동 'ACC' 상태가 됩니다. 시동 'ACC' 상태에서 3분 이내로 운전석 도어를 열면 자동으로 'P'(주차)로 변속되고 시동이 꺼집니다.

## 알아두기

이중 주차 또는 자동 세차기 사용 목적으로 시동을 끈 상태에서 'N'(중립)을 유지하고 싶은 경우 '**N(중립) 단 주차**' 또는 '**N단 유지 모드**'를 참고하십시오.

*D(Drive): 주행*

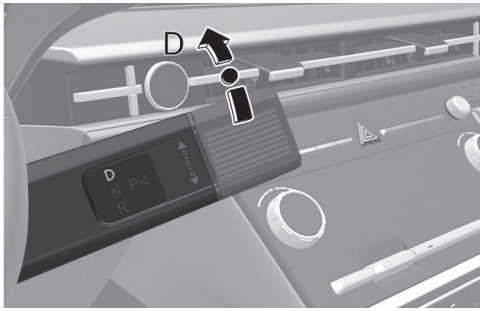


- 전진할 때 사용합니다.
- 적절한 연비와 힘을 제공하는 속도를 변속기가 1속-6속 사이에서 자동으로 선택하여 변속합니다.
- 브레이크 페달을 밟은 상태에서 변속 다이얼을 **D** 위치로 돌리십시오.
- 차량을 출발시킬 때는 기어 'P'(주차) 상태에서 시동을 건 후 브레이크 페달을 밟은 상태에서 'D'(주행)로 변속하십시오. 그 후 브레이크 페달에서 발을 떼면서 차량이 서서히 움직이는 것을 확인하고 가속 페달을 천천히 밟아 출발하십시오.
- 기어가 'D'(주행) 상태일 때 차량이 정차해 있는 동안 운전석 도어가 열리면 자동으로 'P'(주차)로 변속됩니다.
- 주행 중 차량을 잠시 멈출 경우, 브레이크 페달을 세게 밟지 않으면 차가 움직일 수 있으니 주의하십시오.

## 경고

- 언덕길에서 차를 멈추었다 출발할 때는 기어가 'D'(주행) 상태이더라도 가속 페달이나 브레이크 페달을 밟지 않으면 차가 뒤로 밀려 큰 사고가 날 수 있으니 주의하십시오.
- 기어를 'D'(주행)로 변속할 때는 차가 완전히 멈춘 상태에서 변속하십시오.

## N(중립) 단 주차

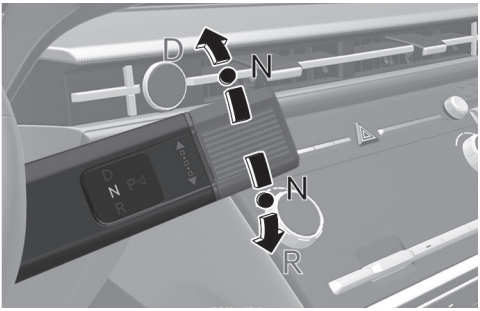


주차 후에도 외부에서 차량을 밀어 움직일 수 있게 N단 주차하려면 다음과 같이 하십시오.

1. 시동 'ON' 또는 시동이 걸린 상태에서 브레이크 페달을 밟고 **P** 버튼을 눌러 'P'(주차)로 변속하십시오.
2. 브레이크 페달을 밟은 상태에서 전자식 파킹 브레이크(EPB) 스위치를 눌러 파킹 브레이크를 수동으로 해제한 후 시동을 끄십시오.
3. 자동 정차(Auto Hold) 기능이 작동 중이면 **AUTO HOLD** 버튼을 눌러 끄고 시동을 끄십시오.
4. 브레이크 페달을 밟은 상태에서 변속 다이얼을 1단 돌린 상태로 1초 이상 유지하십시오.
   - 변속 단이 'N'(중립)으로 변속됩니다.
   - **P** 버튼을 누르면 'P'(주차)로 다시 변속할 수 있습니다.
   - 시동을 끈 후 3분 이내에만 'N'(중립)과 'P'(주차) 간 변속이 가능합니다.

### 경고

평지에서만 'N'(중립)단 주차를 하십시오.
경사가 있는 곳에서는 차량이 움직여 안전사고가 발생할 수 있습니다.

### 주의

필요한 경우 외에는 안전을 위해 항상 기어를 'P'(주차) 상태에 두고 파킹 브레이크를 거십시오.

## N단 유지 모드

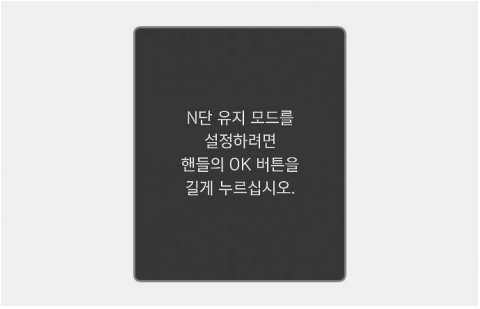

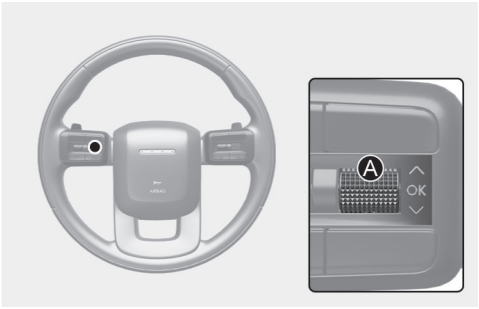


자동 세차기 이용 시 또는 시동 **ACC** 상태에서 기어를 'N'(중립) 상태로 유지하려면 다음 절차를 차례로 따르십시오.

1 시동 **ON** 상태 또는 시동이 걸린 상태에서 전자식 파킹 브레이크(EPB)가 걸려 있다면 스위치를 눌러 파킹 브레이크를 해제하십시오.
2 자동 정차(Auto Hold) 기능이 켜져 있으면**AUTO HOLD** 버튼을 눌러 기능을 끄십시오.
3 브레이크 페달을 밟은 상태에서 기어를 'N'(중립)으로 변속한 후 브레이크 페달에서 발을 떼십시오.
   • 클러스터 표시창에 'N 단 유지 모드를 설정하려면 스티어링 휠의 **OK** 버튼을 길게 누르십시오' 문구가 표시됩니다.
4 스티어링 휠에 있는 **OK** 버튼[A]을 길게 누르십시오.
5 클러스터 표시창에 '시동을 끈 후 N 단이 유지됩니다' 문구가 표시되면 시동을 끄십시오.
   • 시동을 끄려면 시동 'ON' 또는 시동 상태에서 **P** 버튼을 누르십시오. 'P'(주차)로 변속한 후 시동 버튼을 눌러 시동을 끄십시오.

### ⚠ 주의

- N단 유지 모드 상태로 자동 세차기를 이용할 때 시동을 끄고 3분이 지나지 않은 경우 운전석 도어를 열지 마십시오. 3분 이내에 운전석 도어가 열리면 기어가 'P'(주차)로 자동 변속되어 차량이 손상되거나 자동 세차기가 파손될 수 있습니다.
- 차량이 N단 유지 모드로 설정되면 시동 'ACC' 상태를 유지합니다. 시동 'ACC' 상태에서는 다음 사항을 유의하십시오.
  - 장시간 'N'(중립)으로 방치하지 마십시오. 배터리가 방전될 수 있습니다.
  - 시동 'ACC' 상태에서는 도어가 잠기지 않습니다. 안전 및 보안 등에 주의하십시오.

## 'P'(주차)단 자동 변속

다음 조건에서는 안전을 위해 자동으로 'P'(주차) 상태로 변속됩니다.

- 'R'(후진), 'D'(주행), 'N'(중립) 상태에서 시동을 끄는 경우
- 시동이 걸린 상태에서 'R'(후진), 'D'(주행) 또는 'N'(중립)단에서 운전석 도어를 여는 경우
- N단 유지 모드 또는 시동 'ON' 상태에서 운전석 도어를 여는 경우

'P'(주차)단 자동 변속 기능은 안전을 위한 보조 기능입니다. 'P'(주차) 상태로 변속이 되었는지 반드시 확인하십시오.

## 변속 잠금장치(Shift Lock)

운전자의 오조작을 방지하기 위한 기능입니다. 시동이 걸린 상태에서 브레이크 페달을 밟아야만 'P'(주차) 또는 'N'(중립) 상태에서 'R'(후진), 'N'(중립), 'D'(주행)로 변속할 수 있습니다.

## 배터리 방전 시 조치 방법

배터리가 방전됐을 때 전자식 변속 다이얼은 변속이 되지 않습니다. 비상 시에 'N'(중립)으로 변속하고자 할 때는 반드시 평지에서 다음 사항을 따르십시오.

1 타 차량의 배터리나 보조 배터리를 점프 케이블을 이용하여 엔진룸 점프 스타트 단자에 연결하십시오. 자세한 내용은 8장 내 '**점프 스타트**'를 참고하십시오.
2 시동 **ON** 상태에서 파킹 브레이크를 해제하십시오.
3 'N'(중립)단 주차 내용을 참고하여 'N'(중립)으로 변속하십시오.

## 클러스터 표시창 경고문

### 브레이크를 밟은 상태에서 변속하십시오




브레이크 페달을 밟지 않은 상태에서 변속하려 하면 해당 경고문이 클러스터 표시창에 표시됩니다.
브레이크 페달을 밟고 변속하십시오.

### 정차 후에 P단으로 이동하십시오




기어를 'P'(주차)로 변속할 때 차량 속도가 높으면 해당 경고문이 클러스터 표시창에 표시됩니다.
차량을 정차한 후에 'P'(주차)단으로 변속하십시오.

### P 버튼을 점검하십시오




P 버튼이 계속 눌린 상태이거나 P 버튼에 이상이 있을 때 해당 경고문이 클러스터 표시창에 표시됩니다.
버튼이 눌려 있지 않아도 계속해서 경고문이 표시될 경우 당사 직영 하이테크센터나 블루핸즈에서 점검을 받으십시오.

### 전자식 변속 시스템을 점검하십시오




'P'(주차)단 자동 변속 기능을 포함한 변속 기능이 정상적으로 작동하지 않을 때 해당 경고문이 클러스터 표시창에 표시됩니다. 당사 직영 하이테크센터나 블루핸즈에서 점검을 받으십시오.

### 변속 다이얼 점검하십시오.




변속 다이얼의 주요 기능에 이상이 있을 때 해당 경고문이 클러스터 표시창에 표시됩니다. 당사 직영 하이테크센터나 블루핸즈에서 점검을 받으십시오.

### 시동을 끈 후에도 N단이 유지됩니다.




클러스터 표시창에 'N단 유지 모드를 설정하려면 핸들의 OK 버튼을 길게 누르십시오' 문구가 표시된 후에 스티어링 휠의 **OK** 버튼을 길게 누르면 이 문구가 표시됩니다. 시동을 끈 후에도 'N'(중립)단이 유지됩니다.

### P 단으로 전환 불가! 주차 시 파킹브레이크를 작동하십시오

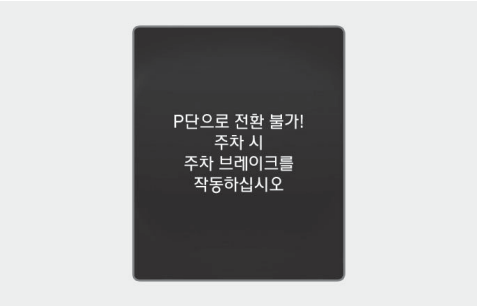


P(주차)단 체결 기능에 이상이 있을 때 해당 경고문이 클러스터 표시창에 표시됩니다. 당사 직영 하이테크센터나 블루핸즈에서 점검을 받으십시오.

### 시동을 건 후에 변속하십시오




배터리 전압이 낮아 정상적으로 전자식 변속 다이얼이 변속되지 않을 때 해당 경고문이 클러스터 표시창에 표시됩니다. 정상적인 변속을 위하여 배터리가 방전되지 않도록 시동을 거십시오.

## 패들 쉬프트 (수동 변속 모드)

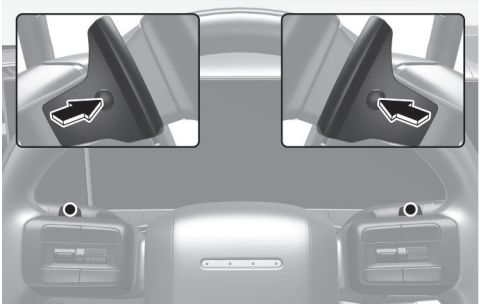

패들 쉬프트는 스티어링 휠에서 손을 떼지 않고 변속할 수 있는 변속 장치로 다음과 같이 작동합니다.

선택된 드라이브 모드에 따라 패들 쉬프트의 기능이 달라집니다. 수동 변속 모드는 SPORT 모드에서만 작동합니다.

- 자동 변속 모드에서 + 또는 − 레버를 한 번 당기면 한 단 올라가거나 내려가면서 수동 변속 모드로 전환됩니다. 이후 + 또는 − 레버를 당길 때마다 한 단씩 수동 변속이 일어납니다.
- 다음 상황에서는 수동 변속 모드에서 자동 변속 모드로 전환됩니다.
  - 패들 쉬프트 + 레버를 길게 당길 경우
  - 차량 속도가 2 km/h 이하로 내려갈 경우
  - 변속 다이얼을 'D'(주행) 위치로 돌릴 경우

### ⚠ 주의

+ 또는 − 레버를 동시에 당기거나 한쪽 레버를 당긴 상태에서 다른 쪽 레버를 당기면 변속되지 않습니다.

### 알아두기

드라이브 모드 별 패들 쉬프트 레버 기능

| 드라이브 모드 | 패들 쉬프트 레버 조작 | 패들 쉬프트 레버 기능 |
|---|---|---|
| ECO | + | 회생 제동 단계 감소 |
| | - | 회생 제동 단계 증가 |
| SPORT | + | 수동 변속 + |
| | - | 수동 변속 - |

- ECO 모드에서 시동을 껐다가 다시 걸면 ECO 모드가 유지됩니다.
- SPORT 모드에서 시동을 껐다가 다시 걸면 ECO 모드로 변경됩니다.

## 올바른 운전 요령

- 시동을 걸 때는 기어가 'P'(주차) 상태이고 파킹 브레이크가 걸려 있는지 확인한 후 반드시 브레이크 페달을 밟은 상태에서 거십시오.
- 엔진 회전수(RPM)가 높을 때는 어떤 위치로도 변속하지 마십시오.
- 변속할 때는 반드시 브레이크 페달을 밟은 상태에서 클러스터의 표시등을 확인하면서 변속한 후 서서히 브레이크 페달에서 발을 떼십시오.

- 자동 변속기가 장착된 차량은 'R'(후진), 'D'(주행), +, - 어느 단에서든 공회전 상태에서 가속 페달을 밟지 않아도 차량이 움직일 수 있으므로 정차 중에는 반드시 브레이크 페달을 밟고 파킹 브레이크를 반드시 체결하십시오.
- 오르막길에서 정차할 때는 가속 페달을 이용하여 차를 정지시키려 하지 말고 브레이크 페달을 밟으십시오.
- 오르막길에서 서 있을 때는 엔진의 힘을 이용하여 정차하지 말고 파킹 브레이크를 걸어 두거나 브레이크 페달을 밟으십시오.
- 어떤 변속 단에서든 브레이크 페달을 밟은 상태에서 가속 페달을 밟지 마십시오.
- 주정차 중 엔진을 지나치게 고속으로 회전시키지 마십시오.

**경고**

- 주행 중에는 기어를 'N'(중립)으로 변속하지 마십시오.
- 주정차 시 기어가 'P'(주차) 상태가 아니면 외부 충격에 의해 차량이 움직일 수 있습니다. 잠시라도 차에서 내릴 때는 안전을 위해 항상 'P'(주차)로 변속한 후 파킹 브레이크를 걸어 두고 브레이크 페달을 밟은 상태에서 시동을 끄십시오.
- 오르막길이나 내리막길에서는 반드시 전진할 때는 'D'(주행), 후진할 때는 'R'(후진)로 변속한 후 클러스터에 표시된 변속 단을 확인하고 주행하십시오. 주행 방향과 반대로 변속한 상태에서 차량이 움직일 경우, 시동이 꺼지고 브레이크 성능이 저하될 수 있어 위험합니다.

### 출발할 때

1. 브레이크 페달을 밟은 상태에서 변속 다이얼을 조작하십시오.
2. 브레이크 페달에서 발을 떼면서 차량이 서서히 움직이는 것을 확인하고 가속 페달을 천천히 밟아 출발하십시오.

**기어가 'D'(주행), 'R'(후진) 상태이거나 패들 쉬프트로 +, - 변속 시 가속 페달을 밟지 않아도 차량이 전진하거나 후진할 수 있습니다. 특히 엔진 회전수가 높을 때(외부 온도에 따라 약 1,500-2,000 RPM 이상)는 차량이 갑자기 움직일 수 있습니다.**

**경고**

기어를 'N'(중립) 또는 'P'(주차) 상태에서 다른 단으로 변속할 때는 반드시 브레이크 페달을 밟은 상태에서 변속하십시오.

가속 페달을 밟은 상태로 변속하면 차량이 갑자기 움직여 사고가 날 수 있습니다.

### 주행 중 급가속을 원할 때

'D'(주행) 상태에서 가속 페달을 끝까지 밟으면 저단 변속하여 급가속하게 됩니다. 다른 차량을 추월할 때는 추돌을 방지하기 위해 앞차와의 거리를 충분히 확보하십시오.

### 정지했다가 오르막길로 주행하고자 할 때

정지했다가 오르막길로 올라가려면 브레이크 페달을 밟은 상태에서 적재량과 경사도에 따라 기어를 'D'(주행) 또는 수동 변속 모드의 1단 상태에 놓은 후 파킹 브레이크를 해제하십시오.

- 급한 오르막길에서 정차 후에 출발하면 차량이 뒤로 밀릴 수 있습니다.

# 회생 제동 시스템

ECO 모드에서 패들 쉬프트 레버를 조작해 차량의 회생 제동량(0~3단계)을 조절하는 기능입니다. 차량의 연비를 개선하고 주행의 재미를 느끼도록 도와줍니다.

## 알아두기

**회생 제동이란?**

구동용 전기 모터를 이용하여 차량을 제동하는 기술입니다. 구동용 전기 모터가 감속할 때의 운동 에너지를 전기 에너지로 변환시켜 구동용 고전압 배터리를 충전합니다.

# 회생 제동 시스템 사용하기

## 패들 쉬프트 레버 조작하기

회생 제동 시스템을 사용하려면 다음과 같이 패들 쉬프트 레버를 조작하십시오.

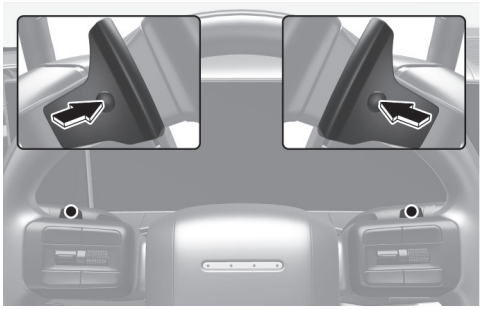

- **－** 왼쪽 패들 쉬프트 레버 한 번 당기기: 회생 제동량을 1단계 올립니다. 차량 감속도가 높아집니다.
- **＋** 오른쪽 패들 쉬프트 레버 한 번 당기기: 회생 제동량을 1단계 내립니다. 차량 감속도가 낮아집니다.
- (스마트 회생 시스템이 켜진 상태에서) **＋** 오른쪽 패들 쉬프트 레버 1초 이상 당기기: 스마트 회생 시스템을 끕니다.(6장 내 '**스마트 회생 시스템**' 참고)
- (스마트 회생 시스템이 꺼진 상태에서) **＋** 오른쪽 패들 쉬프트 레버 1초 이상 당기기: 스마트 회생 시스템을 켜고, 회생 제동 단계에 '**AUTO**'가 표시됩니다.

## 회생 제동량 확인하기




클러스터 표시창에서 회생 제동량 단계를 확인할 수 있습니다.

### 주의

- 처음 시동을 걸면 0 단계로 제어하며 'D'(주행)단에서만 작동합니다.
- 'P'(주차), 'R'(후진) 또는 'N'(중립)으로 변속하면 Regen B 모드가 해제되며, 'D'(주행)로 변속하면 기존 'D'(주행)에서 설정된 Regen B모드 단계로 주행합니다.
- ABS, ESC가 작동하면 Regen B 모드가 해제됩니다.
- 동일 회생 단계에서도 차량 속도에 따라 감속도의 차이가 발생합니다.(도심 주행 시 감속도 차이가 두드러지나 고속 주행 시 단계별 차이가 크지 않습니다.)

### 주의

패들 쉬프트 레버를 조작하여 회생 제동 1-3단계로 차량이 완전히 정차하지 않으며, 10 km/h쯤에서 회생 제동량이 줄어 들어 차가 서서히 움직입니다. 차량을 정차하기 위해서는 브레이크 페달을 밟아서 멈춰야 합니다.

### 주의

- 전방 차량과의 거리를 조절해 주지 않습니다.
- 내리막 경사가 심한 도로에서는 정차가 이뤄지지 않을 수 있습니다. 직접 브레이크 페달을 밟아 정차하십시오.
- 항상 안전한 제동 거리를 확보하고, 필요하면 브레이크 페달을 밟아 속도를 직접 줄이십시오.
- 패들 회생 제동 완전 정차 기능은 운전자를 위한 편의 기능이며 안전 장치가 아닙니다. 차량 안전 및 통제는 운전자 스스로의 판단에 의해 이루어져야 합니다.
- 패들 회생 제동 완전 정차 기능을 보다 안전하게 사용하기 위해서는 반드시 사용 설명서를 숙지하고 연습한 후 사용하십시오.
- 차량의 속도와 도로 조건 등에 따라 안전 거리를 유지하십시오.

## 주행 모드별 패들 쉬프트의 기능

### 알아두기

선택된 드라이브 모드에 따라 패들 쉬프트의 기능이 달라집니다.

| 드라이브 모드 | 패들 쉬프트 레버 조작 | 패들 쉬프트 레버 기능 |
|---|---|---|
| ECO | + | 회생 제동 단계 감소 |
| | - | 회생 제동 단계 증가 |
| SPORT | + | 수동 변속 + |
| | - | 수동 변속 - |

- ECO 모드에서 시동을 껐다가 다시 걸면 ECO 모드가 유지됩니다.
- SPORT 모드에서 시동을 껐다가 다시 걸면 ECO 모드로 변경됩니다.

자세한 내용은 6장 내 '통합 주행 모드 시스템 (2WD)' 을 참고하십시오.

## 회생 제동 시스템 사용 제한

다음과 같은 상황에서는 패들 쉬프트 레버를 통해 회생 제동량을 변경할 수 없습니다.

- 양쪽 패들 쉬프트 레버를 동시에 당긴 경우
- 브레이크 페달을 밟아 차량이 감속 중인 경우
- 스마트 크루즈 컨트롤이 작동 중인 경우

**경고**

배터리, 모터의 충전 가능 상태(과충전, 고온, 저온)에 따라 기능의 사용이 제한될 수 있습니다. 전방 도로 상황 및 주행 상태를 확인하고 필요하면 브레이크 페달을 밟아 직접 속도를 조절하십시오.

### 시스템 제한 경고

*배터리가 충분히 충전되어 회생 제동 기능이 제한됩니다*

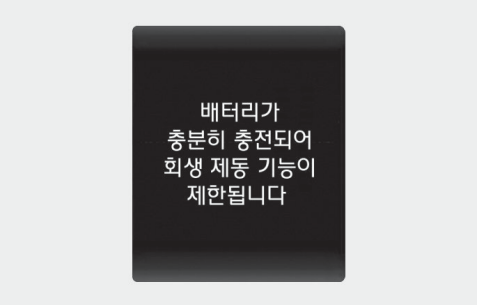


고전압 배터리의 충전량이 높아 배터리 보호를 위해 일시적으로 회생 제동을 제한합니다.
- 브레이크 패달을 이용한 유압 제동은 정상적으로 사용 가능합니다.
- 배터리 온도가 너무 낮거나 높은 경우 회생 제동 제한이 더 오랫동안 지속됩니다.

*패들에 의한 회생 제동 기능은 작동하지 않습니다*

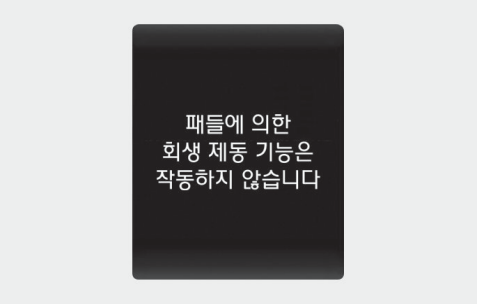


다음 상황에서 기능 사용이 제한되며 경고문이 표시됩니다. 일반 주행 후 기능을 다시 사용하십시오.
- 모터 및 배터리가 고온/저온 상태이거나 배터리, 변속기에 문제가 있을 경우
- ABS, 크루즈 컨트롤 또는 스마트 크루즈 컨트롤이 작동 중 회생 제동 모드로 진입할 경우

# 스마트 회생 시스템

타력 주행 시 도로 경사, 전방 차량 및 과속 카메라 여부에 따라 자동으로 회생 제동 단계를 제어해주는 기능입니다.

불필요한 브레이크 및 가속 페달 작동을 최소화하여, 연비를 향상시키고, 운전자의 피로를 줄여주는 편의 기능입니다.

## 알아두기

- **타력 주행이란?**

  주행 중 브레이크 페달 또는 가속 페달에서 발을 떼어 동력을 소비하지 않고 관성을 이용하여 운전하는 것을 말합니다.
- **회생 제동이란?**

  차량 감속 시 구동용 전기 모터를 이용, 운동 에너지를 전기 에너지로 변환시켜 구동용(고전압) 배터리를 충전하는 기술입니다.

## 스마트 회생 시스템 켜기/끄기

스마트 회생 시스템을 사용하려면 다음과 같이 패들 쉬프트 레버를 조작하십시오.

- **스마트 회생 시스템 켜기**: 인포테인먼트 시스템의 **설정** > **차량** > **친환경차** > **스마트 회생 시스템**에서 **ON**을선택하거나, 'D'(주행)으로 변속 후 오른쪽 패들 쉬프트 레버(+)를 약 1초 이상 당기십시오.




스마트 회생 시스템(회생 제동량 자동 변경 기능)이 작동되면 계기판에 단계별로 표시되던 회생 제동량이 'AUTO' 표시등으로 전환됩니다.

- **스마트 회생 시스템 끄기**: 인포테인먼트 시스템의 **설정** > **차량** > **친환경차** > **스마트 회생 시스템**에서 **OFF**를 선택하거나, 'D'(주행)으로 변속 후 오른쪽 패들 쉬프트 레버(+)를 약 1초 이상 당기십시오.

  계기판의 'AUTO' 문구가 회생 제동량 단계 문구로 바뀌며 시스템이 꺼집니다.

## 스마트 회생 작동 조건

클러스터에 'AUTO'가 표시된 상태에서 5 km/h 이상의 속도로 운전 중일 때 다음과 같은 상황에서 시스템이 회생 제동량 단계를 자동으로 조절합니다.

- 도로 경사도가 변하는 경우
- 전방 차량과의 거리가 줄어들거나 늘어나는 경우
- 전방 차량의 속도가 감소하거나 증가하는 경우
- 전방에 과속 카메라가 있을 경우(내비게이션 연동 설정 시 '내비게이션 연동 설정하기' 참고)

### 주의

- 전방 안전 경고등이 켜져 있을 경우 스마트 회생 시스템이 정상적으로 작동하지 않으므로 반드시 브레이크 페달을 밟아 직접 감속하십시오.
- 도로 경사도에 따라 회생 제동량을 조절하는 기능은 회생 제동량이 0단계일 때만 효과가 있습니다. 회생 제동량이 1단계 이상인 경우 경사도에 따른 제동량 변화가 미미합니다.

## 스마트 회생 제동량 확인 및 설정하기

스마트 회생 시스템이 켜지면 클러스터에 'AUTO'(1) 문구가 표시됩니다. 작동 준비 상태에서는 'AUTO' 문구가 회색으로 표시됩니다. 스마트 회생 작동 조건에 따라 시스템이 자동으로 회생 제동량(2)을 조절합니다. 전방 레이더가 전방 차량을 인식하거나 내비게이션 연동을 설정한 상태에서 과속 카메라를 감지하면 표시등(3)이 초록색으로 표시됩니다.

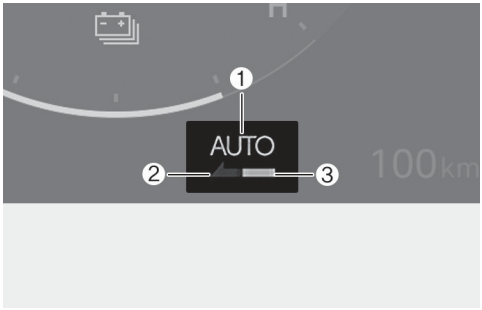


### 스마트 회생 제동 기본 단계 변경하기

스마트 회생 제동량의 기본 제동량 단계를 변경할 수 있습니다. 설정된 기본 제동량 단계를 최소 단계로 하여 시스템이 자동으로 회생 제동량을 조절합니다.

스마트 회생 기본 단계를 변경하려면 스마트 회생 시스템이 켜진 상태에서 왼쪽/오른쪽 패들 쉬프트 레버를 당겨 조절하십시오. (1~3단계)

### 내비게이션 연동 설정하기

시스템이 과속 카메라를 감지할 수 있도록 내비게이션 연동을 설정하려면 인포테인먼트 시스템의 **설정** > **친환경 차** > **스마트 회생 제동** > **내비게이션 연동**에서 **ON**을 선택하십시오.

### 주의

내비게이션 연동 설정은 운전자의 편의를 위한 기능이므로 기능의 작동 여부와 상관 없이 운전자는 전방을 주시하며 안전하게 운전하고 도로교통법을 준수할 의무가 있습니다. 차량 제조사는 운전자의 도로교통법 위반이나 사고에 대하여 어떠한 책임도 지지 않습니다.

## 스마트 회생 시스템 일시 해제하기

다음과 같은 상황에서는 스마트 회생 시스템이 일시적으로 꺼집니다. 시스템이 일시적으로 꺼진 동안에는 주변 도로 상황을 주의 깊게 살피고 브레이크 페달을 밟아 직접 감속하십시오.

- 시동 'OFF' 후 다시 시동을 걸었을 경우
- 'N'(중립), 'R'(후진), 'P'(주차) 단으로 변속한 경우
- 드라이브 모드를 SPORT 모드로 변경할 경우
- 스마트 크루즈 컨트롤 기능이 켜진 경우
- 차체자세 제어 장치(ESC)/ABS가 작동할 경우
- 모터 및 배터리가 고온/저온 상태이거나 배터리, 변속기에 문제가 있을 경우

- SOC(고전압 배터리 충전량)가 높을 경우

## 전방 감지 센서(전방 레이더)




[A] 전방 레이더

전방 감지 센서는 스마트 회생 시스템이 회생 제동량을 조절할 수 있도록 전방 차량과의 거리를 감지합니다. 센서 또는 센서 커버에 눈, 빗물 및 기타 이물질이 묻으면 센서의 감지 성능이 저하되고 스마트 회생 시스템이 꺼질 수 있으므로 항상 센서를 깨끗하게 유지하십시오.

## 센서 이상으로 인한 시스템 경고

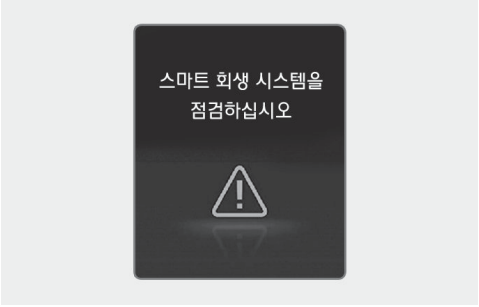


전방 감지 센서에 이물질이 묻었거나 기타 다른 원인으로 센서가 가려져 스마트 회생 시스템이 꺼진 경우 위와 같이 경고 문구가 표시됩니다. 경고 문구가 표시되면서 클러스터의 'AUTO' 문구가 회생 제동량 단계로 바뀝니다.

이물질을 제거하고 상태를 확인한 후 시스템을 다시 켜려면 오른쪽 패들 쉬프트 레버(+)를 당긴 채 1초 이상 유지하십시오.

이물질을 제거한 후에도 경고 문구가 계속 표시된다면 센서에 이상이 있는 것이므로 당사 직영 하이테크센터나 블루핸즈에서 정비를 받으십시오.

## 스마트 회생 시스템 사용 시의 주의 사항

스마트 회생 시스템은 주행의 편의를 위한 기능이며 안전 장치가 아닙니다. 스마트 회생 시스템이 차량을 완벽히 제동하거나 자동으로 충돌을 회피할 수는 없습니다. 따라서 시스템 사용 중에도 운전자 스스로 판단하여 차량을 안전하게 통제해야 합니다.

스마트 회생 시스템이 파악할 수 없을 정도로 복잡하거나 급박한 교통 상황, 시스템이 인식하기 힘든 형태의 도로 등 특정한 경우에서는 시스템이 정상적으로 작동하지 않을 수 있습니다. 항상 안전한 제동 거리를 확보하여 주행하고, 교통 상황을 살피면서 필요할 때마다 브레이크 페달을 밟아 직접 감속하십시오.

스마트 회생 시스템을 안전하고 효율적으로 사용하기 위해 사용 전 반드시 다음 주의 사항을 숙지하십시오.

### 전방 감지 센서 주의 사항

- 센서와 센서 주변에 충돌 및 기타 원인으로 인한 충격이 가해지지 않도록 주의하십시오. 충격으로 인해 센서가 정상적인 위치를 벗어나면 시스템이 작동하지 않으면서 클러스터 표시창에는 경고가 표시되지 않을 수 있습니다. 센서가 충격을 받은 경우 당사 직영 하이테크센터나 블루핸즈에서 점검을 받으십시오.
- 센서, 센서 커버, 센서 주변, 차량 그릴을 항상 깨끗하게 유지하십시오.
- 전방 감지 센서의 감지 영역 내에 임의로 번호판 몰딩, 스티커 등의 액세서리를 부착하거나 차량의 그릴을 임의로 교체하지 마십시오. 센서 성능에 영향을 미칠 수 있습니다.
- 전방 레이더 커버는 반드시 품질과 성능이 적합한 부품을 사용하십시오. 순정부품은 품질과 성능을 당사가 보증하는 부품입니다. 임의로 도장이나 도색 처리를 하지 마십시오.
- 세차 시 커버가 훼손되지 않도록 부드러운 천을 사용하십시오.
- 그릴 뒷면에 장착된 센서에 고압세차용 물을 직접 분사하지 마십시오.

### 전방 차량 인식 주의 사항

- 스마트 회생 시스템의 반응이 느린 경우, 경사가 끝나는 지점을 지나는 경우, 커브 구간을 지나는 경우 등 전방 감지 센서가 전방 차량을 인식하지 못하였다가 갑자기 인식하는 상황이 있을 수 있습니다. 이 경우 자동으로 회생 제동량이 커져 차량이 감속될 수 있으므로 주의하십시오.

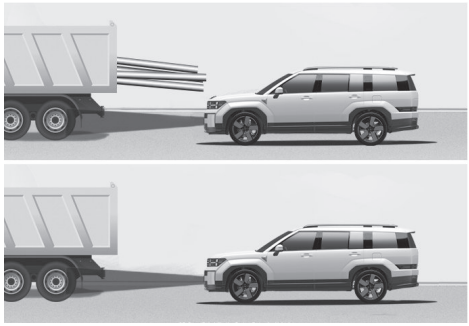

- 전방 차량이 같은 차선에 있어도 다음과 같은 상황에서는 전방 감지 센서가 인식하지 못할 수 있으므로 주의하십시오.
  - 오토바이, 자전거, 경운기 등의 소형 차량
  - 차선의 한 쪽으로 치우쳐서 주행 중인 차량
  - 속도가 매우 낮은 차량 또는 급하게 감속하는 차량
  - 후면부가 작은 차량(짐을 싣지 않은 트레일러 등)
- 전방 차량이 다른 차선으로 이탈하였고 그 앞의 차량은 정지해있는 경우 전방 감지 센서가 정지한 차량을 인식하지 못할 수 있으므로 주의하십시오.

### 커브 구간 주행 주의 사항

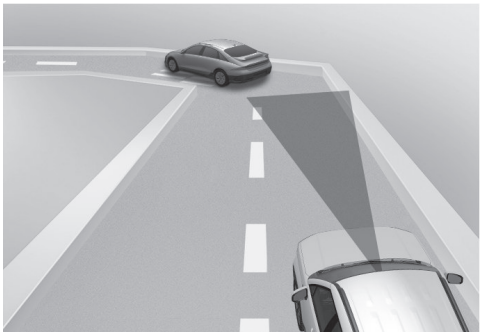

- 커브 구간에서 타력 주행을 할 경우 전방 감지 센서가 같은 차선에 있는 전방 차량을 인식하지 못할 수 있습니다. 이로 인해 자동으로 회생 제동량이 작아져 차량이 가속될 수 있으므로 주의하십시오.

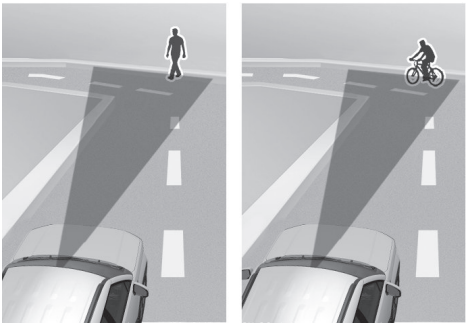

- 커브 구간에서는 전방 감지 센서가 다른 차선에 있는 차량을 전방 차량으로 잘못 인식할 수 있습니다. 이로 인해 자동으로 회생 제동량이 커져 차량이 감속될 수 있으므로 주의하십시오. 이 경우 주변 상황을 살핀 후 가속 페달을 밟아 불필요한 감속을 방지할 수 있습니다.
- 커브 구간에서 전방 감지 센서가 전방 차량을 인식하지 못하였다가 갑자기 인식하는 경우 자동으로 회생 제동량이 커져 차량이 감속될 수 있으므로 주의하십시오.

### 경사로 주행 주의 사항

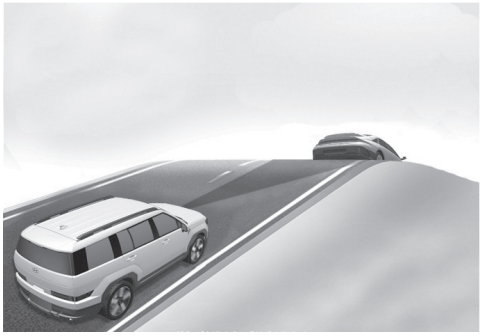

- 오르막길이나 내리막길에서 타력 주행 시 경사가 끝나는 지점 또는 경사가 바뀌는 지점에서 전방 감지 센서가 전방 차량을 인식하지 못하거나, 인식하지 못하였다가 갑자기 인식할 수 있습니다. 이로 인해 자동으로 회생 제동량이 조절되어 차량의 속도가 변할 수 있으므로 주의하십시오.

- 오르막길이나 내리막길을 주행할 때는 주변 도로 상황을 주의 깊게 살피고 브레이크 페달을 밟아 직접 감속하십시오.

## 차선 변경 주의 사항

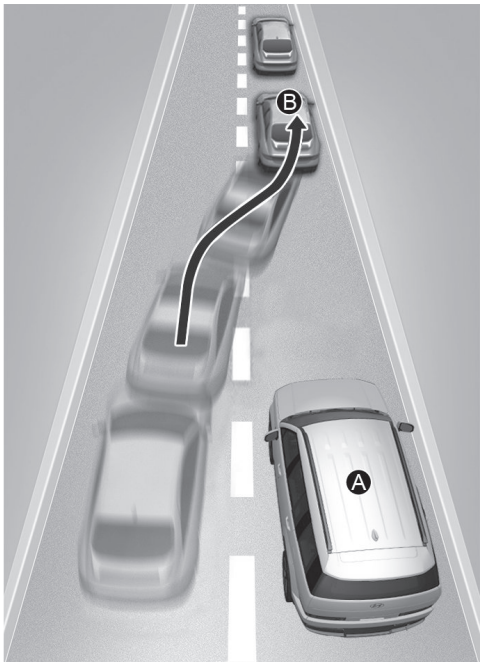


[A] 자차

[B] 차로 변경 차량

- 옆 차선의 차량이 전방으로 들어올 때 해당 차량이 센서 범위 안으로 완전히 들어와야 전방 감지 센서가 인식할 수 있으므로 주의하여 제동하십시오.
- 전방으로 갑자기 들어오는 차량은 센서가 늦게 인식할 수 있으므로 주의하십시오.

## 내비게이션 연동 시 일반 주의 사항

스마트 회생 시스템 중 내비게이션 정보를 기준으로 회생 제동량을 조절하는 기능(이하 내비게이션 기반 조절)은 내비게이션이 수신 및 파악하는 정보에 영향을 받으므로 사용 전 반드시 아래의 주의 사항을 숙지하십시오.

- 당사 내비게이션이 제공하는 제한 속도 정보와 실제 도로의 제한 속도 정보에 차이가 있어 내비게이션 기반 조절이 정확하지 않을 수 있습니다. 주행 시에는 표지판, 도로 통제 정보 등을 통해 도로의 실제 제한 속도를 반드시 확인하십시오.
- 내비게이션이 경로를 안내하는 시점과 내비게이션 기반 조절이 시작/종료되는 시점에 다소 차이가 있을 수 있으므로 주의하십시오.
- 전용도로 본선 주행 중 국도 이하의 일반도로, 전용도로 휴게소, 졸음쉼터, 진출입로(IC), 분기점(JC)으로 진입하여 도로 종류가 바뀌는 경우 내비게이션 기반 조절이 잠시 동안 지속된 후 더 이상 작동하지 않으므로 주의하십시오.
- 일반도로로 이어지는 전용도로 진출로 종점에서 내비게이션 기반 조절이 꺼질 수 있으므로 주의하십시오.
- 다른 차량이나 트레일러를 견인할 경우 안정적인 차량 제어를 위해 내비게이션 기반 조절을 사용하지 마십시오.

- 내비게이션 기반 조절 중 가속 페달을 밟아 차량을 가속할 수 있습니다. 단, 내비게이션 기반 조절을 통한 감속의 영향을 받지 않으려면 충분히 가속하십시오.
- 내비게이션 기반 조절 중 가속 페달을 밟아 차량을 가속하였다가 페달에서 발을 뗀 경우 스마트 회생 시스템이 차량을 급격하게 감속할 수 있으므로 주의하십시오.
- 도로 노면 상태가 고르지 않거나 차선이 좁은 경우 내비게이션 기반 조절이 작동하더라도 충분히 감속이 되지 않는 것처럼 느껴질 수 있습니다.
- 고속도로 과속 카메라 제한 속도를 초과하여 주행 중 과속 카메라로부터 가까운 거리에서 타력 주행을 시작할 경우, 제한 속도를 준수하지 못할 수 있습니다. 교통 법규를 준수하여 안전하게 운전하십시오.

### 내비게이션 연동 사용 제한

다음과 같은 상황에서는 내비게이션 기반 조절이 작동하지 않을 수 있으므로 주의하십시오.

- 인포테인먼트 시스템이 정상적으로 작동하지 않아 지도 정보를 송신하지 않은 경우
- 내비게이션의 과속 단속 지점 정보가 최신 정보로 업데이트되지 않은 경우
- 제공받은 GPS 정보 또는 지도 정보에 오류가 있는 경우
- 지도 정보가 없는 곳을 주행하는 경우
- 내비게이션 안내 경로로 주행하지 않는 경우
- 경로를 재탐색하는 경우 및 탐색을 취소하는 경우
- 터널 내부 등을 지나고 있어 GPS 신호가 수신되지 않는 경우 및 GPS로 차량의 정확한 위치를 파악하기 어려운 구간을 지나는 경우(예: 상부와 하부로 구분된 도로 주행 시, 서로 다른 인접한 도로 주행 시 등)
- 인포테인먼트 시스템에서 Android Auto나 CarPlay 등의 스마트폰 연동 기능이 작동 중인 경우
- 주행 중에 내비게이션 소프트웨어가 업데이트거나 재부팅되는 경우
- 시설 공사 구간 또는 통제된 구간을 주행하는 경우
- 본선이 두 개 이상으로 분리되었다가 다시 합류하는 형태의 도로를 주행하는 경우
- 도로 분기점 또는 합류점이 짧은 구간 내에서 여러 군데 있는 경우
- 도로 분기점 또는 합류점 이외의 구간에서 차선이 새로 생기거나 없어지는 경우

### 내비게이션 연동 시 주행 도로 변경 주의 사항

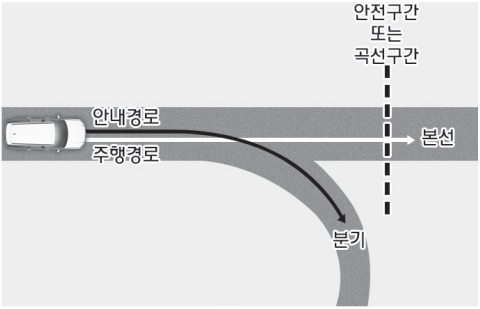


- 안내 경로가 분기로 진입하도록 안내했으나 운전자가 본선 도로를 계속해서 주행하는 경우, 현재 주행 경로가 전용도로의 본선인 것을 내비게이션이 인식하기 전까지 약간의 시간이 소요될 수 있습니다. 본선 도로가 인식되기 전까지는 스마트 회생 시스템이 분기의 안전 구간 정보를 바탕으로 회생 제동량을 조절하므로 주의하십시오.

- 내비게이션이 본선 도로를 인식한 후 스마트 회생 시스템이 다시 자동으로 회생 제동량을 조절하므로 주의하십시오.

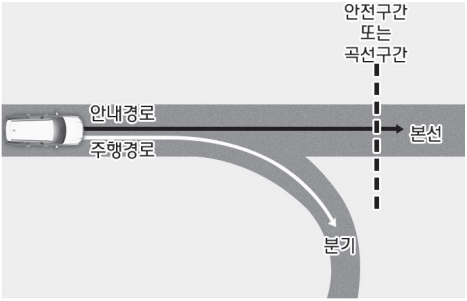


- 안내 경로가 본선 도로를 주행하도록 안내했으나 운전자가 분기로 진입하는 경우, 현재 주행 경로가 분기인 것을 내비게이션이 인식하기 전까지 약간의 시간이 소요될 수 있습니다. 분기가 인식되기 전까지는 스마트 회생 시스템이 전용도로 본선의 안전 구간 정보를 바탕으로 회생 제동량을 조절하므로 주의하십시오.
- 차량이 전용도로 진출입로(IC) 또는 분기점(JC)으로 진입하여 이를 내비게이션이 경로 이탈로 판단하는 경우 내비게이션 기반의 회생 제동량 조절 기능이 작동하지 않으므로 주의하십시오.

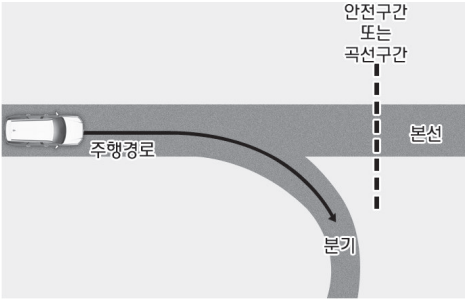


- 안내 경로가 없는 경우 내비게이션 기반의 회생 제동량 조절 기능이 작동하지 않으므로 주의하십시오.
- 전용도로에서 이탈하더라도 내비게이션이 이를 인식하기 전까지 약간의 시간이 소요될 수 있습니다. 전용도로에서 이탈한 것이 인식되기 전까지는 스마트 회생 시스템이 전용도로 본선의 안전 구간 정보를 바탕으로 회생 제동량을 조절할 수 있으므로 주의하십시오.

# 제동 장치

## 브레이크

- 브레이크 페달을 밟을 때는 여러 번에 나누어 밟으십시오.

  브레이크 제동력을 좋게 하는 것은 물론 제동 중임을 뒤따르는 차량에 미리 알려주어 추돌 사고를 예방할 수 있습니다.
- 내리막길에서 브레이크 페달을 장시간 밟으면 제동 성능이 저하되므로 반드시 엔진 브레이크와 함께 사용하십시오.
- 브레이크가 잘 걸리지 않거나 ABS가 장착된 경우 브레이크 페달을 반복해서 세게 밟지 마십시오.
- 특정 주행 조건이나 날씨 상태에서 브레이크 페달을 밟을 때 일시적으로 차량에 "끽"이나 기타 소음이 발생할 수 있습니다. 이는 브레이크 작동에 문제가 있는 것은 아닙니다.
- 제설제가 있는 도로에서 주행 시 제설제로 인해 브레이크의 소음이나 타이어의 비정상적인 마모가 발생할 수 있습니다. 안전한 교통 환경에서 추가로 브레이크를 작동하여 브레이크 디스크와 패드에 묻은 제설제를 제거하십시오.

### 경고

- 가파르거나 긴 내리막길을 내려올 때 브레이크 페달을 계속 밟으면 브레이크 과열 및 브레이크 장치의 일시적인 고장을 일으킬 수 있으므로 저단 기어를 사용하거나 속도를 서서히 줄이면서 차례대로 저단으로 변속하는 엔진 브레이크를 함께 사용하여 속도를 줄이십시오.
- 브레이크 장치가 젖을 정도로 물이 깊은 곳을 주행하게 되면 정상적인 브레이크 작동을 방해합니다. 브레이크 장치가 젖어 제동 효과가 떨어졌을 때는 안전거리를 유지한 상태에서 정상적으로 브레이크가 작동될 때까지 여러 차례 가볍게 브레이크 페달을 밟아 브레이크를 건조하십시오. 물이 고인 곳을 주행하거나 세차를 한 후에는 제동 성능을 점검하십시오.
- 주행 전 브레이크 페달 및 가속 페달의 위치를 반드시 확인하십시오. 브레이크 페달 대신 가속 페달을 밟으면 사고가 일어나 심각한 상처를 입거나 사망할 수 있습니다.

### 디스크 브레이크 마모 표시

- 이 차량에는 디스크 브레이크가 장착되어 있습니다.

  브레이크 패드가 마모되어 새 패드로 교체할 시기가 되면 브레이크 페달을 밟을 때 브레이크에서 "끽"하는 소리가 납니다.
- 수리 비용을 절감하기 위해 브레이크 패드가 마모된 상태에서 계속 주행하지 마십시오.
- 브레이크 패드를 교체할 때는 반드시 2개의 패드(내측과 외측 패드)를 함께 교체하십시오.

### 경고

브레이크에서 "끽"하는 소리가 나면 당사 직영 하이테크센터나 블루핸즈에서 점검을 받고 패드를 교체하십시오. 그렇지 않으면 브레이크가 작동되지 않아 심각한 사고가 날 수 있습니다.

## 올바른 제동 요령

- 브레이크 페달을 2-3 회에 걸쳐서 밟으면 제동 성능을 좋게 하는 것은 물론 뒤따르는 차에 제동 상황을 미리 알려주어 추돌 사고를 방지할 수 있습니다.
- 브레이크 페달을 밟을 때는 차가 멈추는 데 필요한 만큼의 힘으로 밟으십시오.
- 가파르거나 긴 내리막길을 내려올 때 브레이크 페달을 계속 밟으면 브레이크가 과열되어 브레이크 제동력의 급격한 저하를 일으킬 수 있으므로 저단 기어를 사용하거나 속도를 서서히 줄이면서 차례대로 저단으로 변속하는 엔진 브레이크를 함께 사용하여 속도를 줄이십시오.

# 전자식 파킹 브레이크 (EPB)

## 전자식 파킹 브레이크 작동

### *수동 작동*

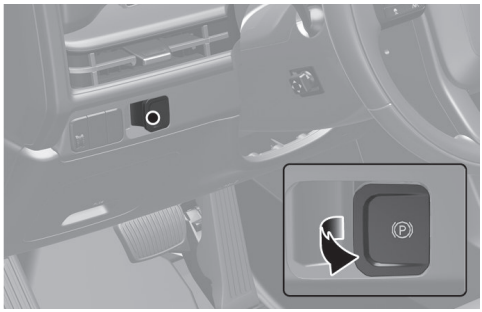

전자식 파킹 브레이크 (EPB)를 걸려면 다음과 같이 하십시오.

1 차량을 정지시키십시오.

2 브레이크 페달을 밟은 상태에서 전자식 파킹 브레이크(EPB) 스위치를 당기십시오.
- 전자식 파킹 브레이크가 걸리고 클러스터의 브레이크 경고등이 켜집니다.

### *자동 작동*

- 다른 시스템의 신호에 따라 전자식 파킹 브레이크 (EPB)가 자동으로 걸릴 수 있습니다.
- 엔진이 켜진 상태에서 전자식 파킹 브레이크 (EPB)를 걸고 시동을 끌 경우, 안전을 위해 전자식 파킹 브레이크가 자동으로 다시 걸릴 수 있습니다.




- 자동 정차 기능(Auto Hold)이 켜진 상태에서는 차량이 정지한 후 시동을 끄면 자동으로 전자식 파킹 브레이크 (EPB)가 걸립니다.

### *긴급 작동*

- 주행 중 브레이크 페달에 문제가 생길 경우 전자식 파킹 브레이크 (EPB) 스위치를 당겨 비상 제동을 할 수 있습니다. 이 경우 스위치를 당기고 있는 동안만 제동되며, 스위치에서 손을 떼면 제동이 멈춥니다. 지속해서 당겨 차량이 정지되면 전자식 파킹 브레이크 (EPB)가 걸립니다.
- 차량이 제동되는 동안 클러스터에 브레이크 경고등이 켜지고 경고음이 울립니다.
- 비상 제동 거리는 정상적인 제동 거리보다 길어질 수 있습니다.

### 알아두기

EPB는 Electronic Parking Brake의 약자입니다.

## 주의

- 전자식 파킹 브레이크(EPB) 스위치를 비정상적으로 작동하였을 경우(과도한 조작, 지속적 작동)에는 'EPB' 경고등이 켜질 수 있습니다.

  시동을 끄고 잠시 대기 후 다시 시동을 걸면 경고등이 꺼지면서 정상적인 작동 상태로 들어갑니다. 계속해서 EPB 경고등이 켜지면 당사 직영 하이테크센터나 블루핸즈에서 점검을 받으십시오.
- 전자식 파킹 브레이크(EPB) 스위치를 당겼을 때 브레이크 경고등이 켜지지 않거나 깜빡이면 전자식 파킹 브레이크(EPB)가 걸리지 않은 상태입니다.

  'EPB' 경고등이 켜진 상태에서 브레이크 경고등이 깜빡이는 경우 전자식 파킹 브레이크 스위치를 한 번 눌렀다가 당긴 후 스위치를 원위치에서 다시 당겨보십시오. 계속해서 'EPB' 경고등이 켜지면 당사 직영 하이테크센터나 블루핸즈에서 점검을 받으십시오.
- 전자식 파킹 브레이크(EPB)로 비상 제동을 하고 난 후, 관련 장치에서 소음이 발생하거나 탄 냄새가 계속 날 경우, 시스템 손상일 수 있으니 당사 직영 하이테크센터나 블루핸즈에서 점검을 받으십시오.

## 경고

주행 중 전자식 파킹 브레이크(EPB) 스위치를 작동하면 매우 위험한 상황이 발생할 수 있으므로 반드시 비상시에만 사용하십시오.

### 전자식 파킹 브레이크 해제

#### *수동 해제*

전자식 파킹 브레이크를 해제하려면 다음과 같이 하십시오.

1 시동을 거십시오.

2 브레이크 페달을 밟은 상태(1)에서 전자식 파킹 브레이크 스위치를 누르십시오(2).

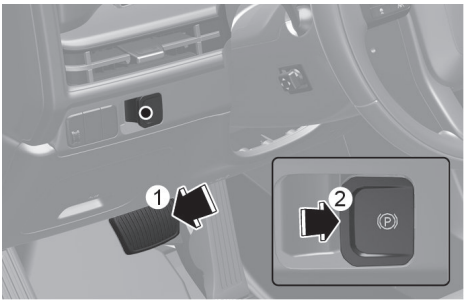


- 파킹 브레이크가 해제되고 클러스터의 브레이크 경고등이 꺼집니다.

#### *자동 해제*

- 전자식 파킹 브레이크가 걸린 상태로 시동이 걸려 있고, 브레이크 페달을 밟고 있을 때 기어를 'P'(주차) 또는 'N'(중립) 상태에서 'R'(후진) 또는 'D'(주행)로 변속하면 전자식 파킹 브레이크가 자동으로 해제됩니다. 클러스터의 브레이크 경고등이 꺼졌는지 확인한 후 브레이크 페달에서 발을 떼고 출발하십시오.
- 아래의 조건을 모두 만족시키는 경우 가속 페달을 천천히 밟으면 전자식 파킹 브레이크가 자동 해제됩니다. 클러스터의 브레이크 경고등이 꺼졌는지 확인하고 출발하십시오.
  - 시동이 걸린 상태
  - 운전석 안전벨트 착용 상태
  - 운전석 도어, 후드, 테일게이트 닫힘
  - 기어 'R'(후진) 또는 'D'(주행) 상태

- 아래의 경우에는 경고음이 한 번 울리고 클러스터 표시창에 경고문이 표시됩니다. 경고문이 표시되면 브레이크 페달을 밟은 상태에서 전자식 파킹 브레이크 스위치를 눌러 파킹 브레이크를 해제하고 출발하십시오.
  - 전자식 파킹 브레이크가 걸려 있는 상태에서 자동 작동 해제 조건이 충족되지 않았는데 가속 페달을 밟아 출발하려는 경우
  - 차량 고장으로 인해 자동 작동 해제 조건 만족 여부를 파악할 수 없는 경우

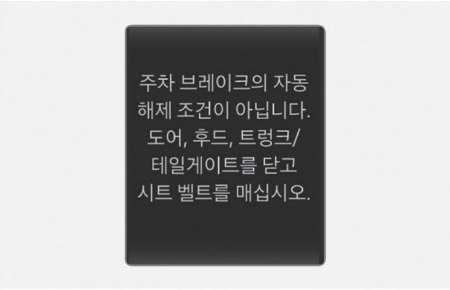


### 경고

- 이 차량에 대한 지식이 없는 사람이나 유아, 어린이, 애완동물이 전자식 파킹 브레이크 스위치를 만지지 않도록 하십시오.
- EPB 스위치 주변에는 어떠한 물체도 두지 마십시오. 해당 물체로 인해 의도치 않은 작동이 발생할 수 있습니다.

### 주의

- 운전석을 비울 때는 반드시 전자식 파킹 브레이크를 작동시키고 기어를 'P'(주차)에 두고 차량에 움직임이 없는지 확인하십시오. 필요한 경우에는 바퀴에 고임목을 받치십시오.
- 겨울철에는 전자식 파킹 브레이크 관련 장치가 얼어 해제되지 않을 수 있습니다. 전자식 파킹 브레이크를 사용하지 말고 경사로가 아닌 평탄하고 안전한 곳에 기어를 'P'(주차) 상태에 두고 바퀴에 고임목을 받쳐 주정차하십시오.
- 전자식 파킹 브레이크가 걸린 상태에서 주행하면 브레이크가 과열되거나 브레이크 라이닝이 과도하게 마모될 수 있으며 전자식 파킹 브레이크가 손상될 수 있습니다.
- 전자식 파킹 브레이크가 체결되거나 해제되는 과정에서 기계적인 작동음이 들릴 수 있습니다.
- 대리 주차나 대리운전 등을 위해 차량을 다른 사람에게 양도할 때는 미숙한 사용으로 인한 사고를 예방하기 위해 전자식 파킹 브레이크 사용 방법을 숙지시키십시오.
- 배터리가 부족하면 전자식 파킹 브레이크가 체결되거나 해제되지 않을 수 있습니다. 배터리가 방전된 경우에는 보조 배터리를 연결하십시오.

### 전자식 파킹 브레이크 이상

- 전자식 파킹 브레이크에 이상이 있으면 클러스터에 **EPB** 경고등이 켜집니다. 경고등이 켜지면 당사 직영 하이테크센터나 블루핸즈에서 점검을 받으십시오.

  차체 자세 제어(ESC) 장치 고장으로 인해 표시등이 켜질 때도 **EPB** 경고등이 함께 켜질 수 있습니다.
- 전자식 파킹 브레이크가 정상적인 절차대로 해제되지 않으면 차량을 상차 견인하여 당사 직영 하이테크센터나 블루핸즈에서 점검을 받으십시오.

### 주의

- 전자식 파킹 브레이크 스위치를 과도하게 조작하거나 계속해서 당기고 있으면 **EPB** 경고등이 켜질 수 있습니다.

  시동을 끄고 잠시 기다렸다가 다시 시동을 걸면 경고등이 꺼지고 전자식 파킹 브레이크가 다시 정상적으로 작동됩니다.

  **EPB** 경고등이 계속해서 켜지는 경우 당사 직영 하이테크센터나 블루핸즈에서 점검을 받으십시오.
- 전자식 파킹 브레이크 스위치를 당겼을 때 브레이크 경고등이 켜지지 않거나 깜빡이면 전자식 파킹 브레이크가 체결되지 않은 상태입니다. **EPB** 경고등이 켜진 상태에서 브레이크 경고등이 깜빡이는 경우, 전자식 파킹 브레이크 스위치를 한 번 눌렀다가 당긴 후 원위치에서 다시 당겨보십시오.

  **EPB** 경고등이 계속해서 켜지는 경우 당사 직영 하이테크센터나 블루핸즈에서 점검을 받으십시오.

## 자동 정차 기능 (Auto Hold)

기어 'D'(주행), 'N'(중립), 'R'(후진) 또는 수동 변속 모드에서 브레이크 페달을 밟아 차량이 정지한 후 브레이크 페달에서 발을 떼어도 정지 상태를 계속 유지하는 기능입니다.

기어 'D'(주행), 'R'(후진) 또는 수동 변속 모드에서 가속 페달을 밟고 출발하면 자동으로 브레이크 상태가 해제되어 차량이 출발합니다.

### 알아두기

자동 정차 기능이 대기 또는 작동 중인 상태에서 시동 **OFF** 후 재시동 시 자동 정차 기능은 작동 대기 상태를 유지합니다.

### 자동 정차 기능 설정

1 운전석 도어 및 후드를 닫으십시오.
2 브레이크 페달을 밟은 상태에서 **AUTO HOLD** 버튼을 누르십시오.

- 자동 정차 기능이 작동 대기 상태가 되고 클러스터에 흰색 AUTO HOLD 표시등( AUTO HOLD )이 켜집니다.

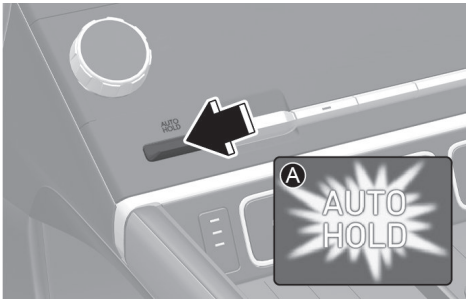


[A] 흰색

- 주행 중 브레이크 페달을 밟아 차량이 멈추면 자동 정차 기능이 작동되고 AUTO HOLD 표시등( AUTO HOLD )이 초록색으로 바뀝니다.
- 브레이크 페달에서 발을 떼어도 차량은 정지 상태를 계속 유지합니다.
- 전자식 파킹 브레이크가 작동 중일 때는 자동 정차 기능이 작동하지 않습니다.

#### *자동 정차 상태에서 차량 출발 방법*

- 가속 페달을 천천히 밟으면 브레이크 상태가 해제되면서 차량이 출발합니다.

  자동 정차 기능은 다시 작동 대기 상태가 되고 AUTO HOLD 표시등( AUTO HOLD )은 흰색으로 바뀝니다.

- 전방 차량과의 거리가 가깝거나 내리막길에서 정차한 후 출발할 때는 안전을 위해 수동으로 자동 정차 기능을 해제하십시오. 수동으로 자동 정차 기능을 해제하려면 브레이크 페달을 밟은 상태에서 **AUTO HOLD** 버튼을 누르십시오. 자동 정차 기능이 해제되고 AUTO HOLD 표시등( AUTO HOLD )이 꺼집니다.

### 자동 정차 기능 해제

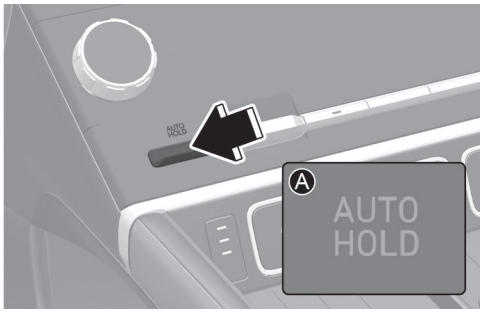


[A] 꺼짐

자동 정차 기능을 사용하지 않으려면 차가 정지된 상태에서 브레이크 페달을 밟고 **AUTO HOLD** 버튼을 눌러 기능을 완전히 해제하십시오. AUTO HOLD 표시등( AUTO HOLD )이 꺼집니다.

#### 주의

- 자동 정차 기능은 안전을 위해 다음 상황에서는 작동하지 않습니다.
  - 전자식 파킹 브레이크가 작동 중일 경우
- 자동 정차 기능이 작동 중인 상태에서 다음 상황이 발생하면 안전을 위해 전자식 파킹 브레이크가 작동합니다.

  AUTO HOLD 표시등( AUTO HOLD )이 초록색에서 흰색으로 바뀌고 빨간색 브레이크 경고등이 켜집니다.
  - 운전석 도어가 열린 경우
  - 후드가 열린 경우
  - 테일게이트가 열린 경우
  - 가파른 언덕길이나 내리막길에 정차했을 경우
  - 장시간 자동 정차 기능이 작동한 경우
  - 차의 움직임이 여러 번 감지될 경우
- 안전벨트, 운전석 도어, 후드 등의 열림 또는 닫힘 신호가 고장일 때는 자동 정차 기능 및 전자식 파킹 브레이크가 오작동할 수 있습니다. 당사 직영 하이테크센터나 블루핸즈에서 점검을 받으십시오.
- AUTO HOLD 표시등( AUTO HOLD )이 노란색으로 켜지면 자동 정차 기능이 고장 난 것입니다. 노란색 경고등이 켜지면 당사 직영 하이테크센터나 블루핸즈에서 점검을 받으십시오.

#### 경고

- 가속 페달을 세게 밟으면 차량이 빠르게 출발할 수 있으니 가속 페달을 천천히 밟아 출발하십시오.
- 다음 상황에서는 자동 정차 기능을 해제하십시오.
  - 내리막길을 주행할 때
  - 주차 등을 위해 차가 천천히 움직여야 할 때
  - 바퀴 구동이 필요한 자동 세차기에 진입할 때

위의 사항을 지키지 않을 경우 차가 갑자기 움직여 예기치 않은 사고가 날 수 있습니다.

## 클러스터 표시창 경고문

*주차 브레이크가 자동으로 작동되었습니다*




자동 정차 기능 작동 상태에서 전자식 파킹 브레이크 체결 상태로 전환되면 이 경고문이 표시되고 경고음이 한 번 울립니다.

*AUTO HOLD가 해제됩니다 브레이크를 밟으십시오*

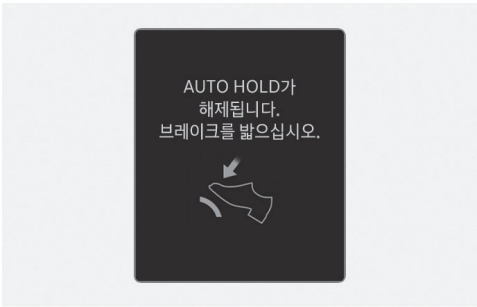


자동 정차 상태에서 전자식 파킹 브레이크 상태로 전환이 불가할 때 이 경고문이 표시되고 경고음이 울립니다. 브레이크 페달을 밟으십시오.

### 주의

'AUTO HOLD가 해제됩니다. 브레이크를 밟으십시오' 경고문이 표시되면 자동 정차 기능과 전자식 파킹 브레이크가 작동되지 않을 수 있습니다. 반드시 브레이크 페달을 밟으십시오.

*브레이크를 밟은 상태에서 AUTO HOLD를 해제하십시오*




자동 정차 상태에서 브레이크 페달을 밟지 않고 자동 정차 기능을 해제하려고 할 때 이 경고문이 표시되고 경고음이 울립니다.

브레이크 페달을 밟은 상태에서 **AUTO HOLD** 버튼을 누르십시오.

## ABS (Anti-Lock Brake System)

ABS 장치는 차량을 급제동하거나 미끄러운 도로에서 제동할 때 구르던 바퀴가 잠기면서 노면 위에서 미끄러지는 현상을 방지하여 조향 성능을 유지해 주는 장치입니다. 일반적인 주행 조건에서는 일반 브레이크 장치와 ABS의 제동력이 동일합니다.

ABS가 장착된 차량을 운전할 때는 도로 조건이나 교통 상태에 따라 다음과 같이 운전하십시오.

- 급제동할 때는 차량이 완전히 멈출 때까지 브레이크 페달을 힘껏 밟으십시오. 절대로 브레이크 페달에서 발을 떼거나 브레이크 페달을 반복해서 세게 밟지 마십시오.
- ABS가 장착된 차량은 급제동할 때도 스티어링 휠로 차의 진행 방향을 조작할 수 있습니다.
- ABS가 작동할 때 브레이크 페달을 통해 전달되는 다소의 진동과 소음은 정상적인 현상입니다.
- ABS가 장착된 차량은 젖은 도로나 빙판길, 다져진 눈길에서 일반 브레이크를 장착한 차량보다 안전하게 멈출 수 있지만, 안전을 위해 고속으로 주행하지는 마십시오.
- ABS가 장착된 차량도 충분한 제동 거리가 필요합니다. 항상 앞 차량과의 안전거리를 유지하십시오.
- ABS가 장착된 차량도 옆으로 미끄러지는 것을 방지할 수는 없으므로 주의하십시오.
- 자갈길이나 비포장도로, 눈이 막 쌓인 길에서는 일반 브레이크가 장착된 차량보다 ABS가 장착된 차량의 제동거리가 더 길 수 있습니다.
- 곡선 도로를 주행할 때는 항상 감속하여 주행하십시오. ABS가 장착된 차량도 과속으로 인한 사고는 방지할 수 없습니다.
- 빙판길과 같은 미끄러운 도로를 주행할 때 브레이크 페달을 계속 밟고 있으면 ABS가 계속 작동하여 ABS 경고등이 켜질 수 있습니다.

  안전한 곳에 차량을 정지한 후 시동을 껐다가 다시 걸어 ABS 경고등이 꺼지는지 점검하십시오.
- 주행 중에 ABS 경고등이 켜지면 ABS 장치에 이상이 생긴 것이므로 가능한 한 빨리 당사 직영 하이테크센터나 블루핸즈에서 정비를 받으십시오.

  ABS 장치에 이상이 있더라도 일반 브레이크 기능은 작동합니다.
- ABS 경고등은 시동 'ON' 또는 엔진 시동 상태에서 켜지고, 자가 진단 후 이상이 없으면 약 3초 후에 꺼집니다. ABS 경고등이 꺼지지 않는 경우 ABS 장치에 이상이 있는 것이므로 가능한 한 빨리 당사 직영 하이테크센터나 블루핸즈에서 점검을 받으십시오.
- 엔진 시동 후 출발 시 저속에서 ABS 자체 진단 음이 약하게 들릴 수 있습니다. 이것은 ABS가 정상적으로 작동하고 있는 것이며 이상이 아닙니다.
- 배터리가 방전되어 엔진을 점프 스타트할 경우 배터리의 전압이 회복된 후 주행하십시오. 배터리 전압이 낮으면 엔진 회전이 불안정하고 ABS 경고등이 켜지거나 깜빡일 수 있습니다.
- 타이어 주위를 청소할 때는 각 휠에 장착된 차속 감지 장치 및 배선 등에 손상을 입히지 않도록 주의하십시오.

- 항상 기후나 도로 상태를 고려하여 적합한 속도로 안전하게 주행하십시오. ABS는 고속도로나 상태가 좋은 도로에서 브레이크 효과를 최대로 발휘하도록 설계되었으므로 포장 상태가 좋지 않은 도로에서는 브레이크 효과가 저하될 수 있습니다.
- ABS가 장착된 차량으로 요철을 통과할 때는 속도를 낮추어 안전하게 통과하십시오. ABS가 장착된 차량이 요철을 통과할 때 브레이크 페달을 밟으면 순간적으로 브레이크가 서서히 내려가는 스펀지 현상이 일어날 수 있습니다. 이는 ABS 작동에 의한 정상적인 현상으로 제동은 정상적으로 이루어집니다.

**경고**

- ABS 경고등과 브레이크 경고등이 동시에 켜진 경우, 제동력의 전·후륜 배분 기능이 작동하지 않습니다. 이 경우 급제동 시 차량이 불안정할 수 있으니 경고등이 켜지면 고속 주행이나 급제동을 피하고 곧바로 당사 직영 하이테크센터나 블루핸즈에서 점검 및 정비를 받으십시오.
- ABS 장치에 너무 의존하지 말고 안전 운전하십시오. 다음 주행 상황에서는 ABS 장치가 안전을 보장할 수 없습니다.
  - 운전 미숙이나 잘못된 판단을 하는 경우
  - 과속이나 안전거리 미확보 등과 같이 안전 수칙을 지키지 않는 무모한 주행을 하는 경우
  - 빗길과 같이 수막으로 인해 타이어 마찰력이 현저히 감소하는 상황에서 고속 주행을 하는 경우

## 차체 자세 제어 (ESC) 장치

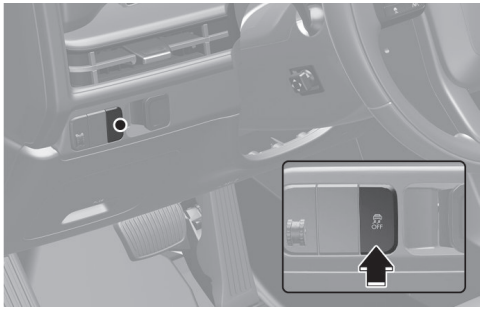

차체 자세 제어 장치는 안정된 제어를 확보하기 위한 장치로 다음과 같은 기능을 합니다.

- 미끄러지기 쉬운 노면에서 구동되는 바퀴가 헛도는 것을 방지하여 앞으로 나가기 쉽게 함
- 커브길 가속 시 적절한 구동력과 제어를 확보
- 차속 센서, 조향각 센서 등 각종 센서로부터 받은 정보를 통해 운전자의 의도를 판단하고 각 바퀴에 적절한 제동력을 개별적으로 배분

**알아두기**

ESC는 Electronic Stability Control의 약자입니다.

### 차체 자세 제어 작동

*작동 대기 상태*

- 엔진 시동을 걸면 자동으로 ESC 작동 대기 상태가 됩니다.
- 시동을 건 후 ESC 장치 작동 정지 버튼( )을 눌러 ESC 작동을 정지시킨 경우 클러스터에 표시등 이미지가 켜집니다. 한 번 더 ESC 장치 작동 정지 버튼( )을 누르면 ESC 장치 작동 대기 상태가 되고 표시등이 꺼집니다.
- 시동 후 출발 시 저속에서 ESC 장치 자체 진단 음이 약하게 들릴 수 있습니다. 이것은 ESC가 정상적으로 작동하고 있는 것이며 이상이 아닙니다.

*작동 상태*



ESC가 작동되는 구간에서는 ESC 작동 표시등( )이 깜빡입니다.

- ESC가 작동될 때는 구동력과 제동력의 영향으로 약간의 진동이 느껴질 수 있으나 이는 정상입니다.
- 진흙 길이나 미끄러운 눈길을 빠져나오기 위해 가속 페달을 밟을 때 엔진 회전수(RPM)가 상승하지 않을 수 있습니다.

### 차체 자세 제어 작동 정지

*작동 정지 상태*




이 차량은 2단계로 ESC 장치를 끌 수 있습니다.

어느 단계에서든 시동을 껐다가 다시 걸거나 ESC 작동 정지 버튼( )을 짧게 누르면 자동으로 다시 작동 대기 상태가 됩니다.

*ESC OFF 1단계*

시동을 건 후 ESC 작동 정지 버튼( )을 누르면 클러스터에 ESC 작동 정지 표시등( )이 켜집니다. 이 상태는 1단계 OFF 상태로, 구동력 제어 기능은 해제되지만 안전을 위한 브레이크 제어 기능은 작동합니다.

클러스터 표시창에는 '차체 자세 제어 기능의 작동이 제한됩니다.' 문구가 표시됩니다.

*ESC OFF 2단계*

ESC 작동 정지 버튼( )을 3초 이상 길게 누르면 클러스터에 ESC 작동 정지 표시등( )이 켜지고 알림음이 울립니다. 이 상태는 2단계 OFF 상태로, 엔진 제어 기능 및 샤시 통합 제어(VSM) 시스템과 브레이크 제어 기능이 모두 꺼지고 ESC 기능이 완전히 해제됩니다.

클러스터 표시창에는 '차체 자세 제어 기능이 해제되었습니다' 문구가 표시됩니다.

ESC 작동 정지 상태에서 시동을 껐다가 시동을 다시 걸거나, ESC 작동 정지 버튼( )을 짧게 누르면, ESC 작동 가능 상태가 됩니다.

**주의**

ESC 작동 정지 버튼( )을 눌러 ESC 기능을 해제한 후 주행하더라도 안전을 위해 ESC 기능이 작동될 수 있습니다. 이는 주행 안전을 위한 작동으로 정상입니다.

### 차체 자세 제어 장치 작동 표시등

*ESC 작동 표시등*



시동을 **ON** 하면 표시등이 켜지고 ESC 장치에 이상이 없으면 약 3초 후에 꺼집니다. 주행 중 ESC 장치가 작동하면 작동하는 동안 표시등이 깜빡입니다.

ESC 장치 작동 표시등이 꺼지지 않고 계속 켜져 있거나 주행 중 켜지면 ESC 장치에 이상이 있는 것이므로 당사 직영 하이테크센터나 블루핸즈에서 점검을 받으십시오.

*ESC 작동 정지 표시등*




ESC 장치 작동 정지 버튼( )을 눌러 ESC을 해제하면 ESC 장치 작동 정지 표시등( )이 켜집니다.

**경고**

커브 길이나 눈이 쌓인 도로, 노면이 얼어있는 도로에서는 ESC 기능에 의존하지 말고 안전에 유의하여 주행하십시오. 이와 같은 길을 주행하거나 ESC 장치 작동 표시등이 깜빡이면 가속하지 말고 서행하십시오.

### 차체 자세 제어 작동 정지 사용 방법

- 차량 검사 시

  차량 검사 시에는 시동을 건 상태에서 ESC 작동 정지 버튼( )을 3초 이상 길게 눌러 ESC 장치를 완전히 해제한 후 검사를 시행하십시오.

  차량을 검사할 때 ESC 장치가 작동하는 상태에서 속도계 시험기로 속도를 측정하면 ESC 장치가 작동하여 속도가 상승하는 것을 억제하기 때문에 불합격 판정을 받을 수 있습니다.

  검사가 완료되면 ESC 장치 작동 정지 버튼( )을 다시 눌러 작동 대기 상태가 되도록 하십시오.

- 차량 운전 시

  ESC 장치 작동 대기 상태로 주행 중에 작동을 정지시키려면 평탄한 직선 도로에서 정속 주행을 하면서 ESC 작동 정지 버튼( )을 누르십시오. ESC 작동 상태 표시등( )이 깜빡이고 있을 때는 절대로 ESC 작동 정지 버튼을 누르지 마십시오.

  ESC 기능이 정지된 상태에서는 오르막길이나 선회 주행이 힘들 수 있으므로 일상적인 주행 시에는 가능한 한 ESC 작동 대기 상태로 운전하십시오.

  ESC 기능이 정지되어도 ABS 및 제동 성능에는 영향이 없습니다.

**경고**

ESC 작동 상태에서는 ESC 작동 정지 버튼( )을 누르지 마십시오.

미끄러운 노면을 급가속하거나 곡선 도로에서 가속하는 중에 ESC 장치를 정지시키면 갑작스럽게 차량이 미끄러져 위험한 상황이 발생할 수 있습니다.

주행 중 ESC 작동을 정지하려면 평탄한 직선 도로에서 정속 주행을 하면서 ESC 작동 정지 버튼( )을 누르십시오.

## 샤시 통합 제어 (VSM)

샤시 통합 제어 시스템은 노면이 미끄럽거나 좌우 타이어의 노면 마찰 계수가 다른 상태에서 제동할 때, 차체 자세 제어(ESC)장치와 전동 파워 스티어링을 협력 제어함으로써 제동 안전성과 주행 안정성을 높입니다.

**알아두기**

VSM은 Vehicle Stability Management의 약자입니다.

### 시스템 작동

샤시 통합 제어 시스템이 작동하면, 구동력과 제동력에 영향이 발생하고 전동 파워 스티어링의 협력 제어가 일어납니다. 이때 약간의 진동이나 스티어링 휠의 이질감이 느껴질 수 있습니다.

*다음 상황에서는 샤시 통합 제어 시스템이 작동하지 않습니다.*

- 도로의 경사가 심한 경우
- 후진 주행하는 경우
- ESC 작동 정지 표시등( )이 켜진 경우
- 전동 파워 스티어링 경고등( )이 켜진 경우

### 시스템 이상

차체 자세 제어(ESC) 장치와 전동 파워 스티어링에 이상이 있을 때는 샤시 통합 제어 시스템도 작동하지 않습니다. ESC 작동 정지 표시등( )이나 전동 파워 스티어링 경고등( )이 계속 켜지는 경우 당사 직영 하이테크센터나 블루핸즈에서 점검 및 정비를 받으십시오.

#### 주의

- 일정 속도 이상에서 커브길 주행 시 샤시 통합 제어 시스템이 작동하지 않습니다.
- 샤시 통합 제어 시스템은 일정 속도 이상으로 주행 중에 마찰 계수가 다른 노면에서 ABS가 작동할 때 작동합니다.

#### 알아두기

마찰 계수가 다른 노면이란 왼쪽 타이어는 얼음판, 오른쪽 타이어는 아스팔트를 걸쳐서 주행하고 있을 때처럼 양쪽 타이어에 걸리는 마찰 정도가 다른 길을 의미합니다.

#### 경고

- 샤시 통합 제어 시스템은 보조 시스템이므로 전적으로 의존하지 마십시오. 차량 안전 및 통제는 운전자 스스로 판단해야 합니다.
- 항상 스티어링 휠을 잡아야 하고, 제동 거리를 확보를 위해 필요 시 브레이크 페달을 밟아 속도를 줄이십시오.
- 샤시 통합 제어 시스템 작동 중에도 도로 및 주행 상태를 주시하십시오.
- 차량 출고 시 제공된 타이어 및 휠과 다른 크기나 형식의 타이어와 휠을 사용하지 마십시오. 시스템 오작동의 원인이 될 수 있습니다.

## 경사로 밀림 방지 (HAC)

경사로 밀림 방지 기능은 경사가 심한 오르막길에서 정차한 후 출발할 때 일시적으로 브레이크가 작동하여 차가 밀리는 것을 방지합니다. 이 기능은 2초(HAC 작동 중에 가속 페달을 살짝 밟으면 최대 5초까지 작동) 동안 작동되며 가속 페달을 밟아 차가 출발하면 자동으로 해제됩니다.

#### 알아두기

HAC는 Hill-start Assist Control의 약자입니다.

### 주의

- 경사로 밀림 방지 기능에 의한 브레이크 작동은 약 2초(HAC 작동 중에 가속 페달을 살짝 밟으면 최대 5초까지 작동) 후 자동 해제되므로 일부러 브레이크 페달에서 발을 떼고 가속 페달을 밟지 않으면 차가 갑자기 밀려 매우 위험합니다.
- 기어가 'P'(주차) 또는 'N'(중립) 상태인 경우는 경사로 밀림 방지 기능이 작동하지 않습니다.
- 차체 자세 제어(ESC) 장치가 해제된 상태에서는 경사로 밀림 방지 기능이 작동되지만, 차체 자세 제어(ESC) 장치에 이상이 있으면 경사로 밀림 방지 기능도 작동하지 않습니다.

## 횡풍 안정 제어 (CSC)

횡풍 안정 제어(CSC) 시스템은 강한 횡풍에 의해 차량이 가로로 밀리거나 흔들릴 때, 차체 자세 제어 장치(ESC)와 전동 파워 스티어링(MDPS)을 같이 사용하여 차량의 주행 안정성을 향상시키는 기능입니다.

### 알아두기

CSC는 Crosswind Stability Control의 약자입니다.

### 시스템 작동




교량 위를 주행하거나, 대형 화물차 또는 버스 옆을 주행할 때는 강한 횡풍에 의해 차량이 가로로 밀리거나 흔들릴 수 있습니다. 이때, 자동으로 차량 자세 및 스티어링 휠을 제어하여 직진 주행을 도와줍니다.

횡풍 안정 제어 작동 시 차체 자세 제어 장치 작동 표시등( )이 깜빡이고, 클러스터 표시창에 경고음과 함께 경고문이 표시됩니다.

횡풍 안정 제어가 작동할 때는 구동력과 제동력의 영향으로 약간의 진동을 느낄 수 있고, 전동 파워 스티어링의 영향으로 스티어링 휠 이질감이 느껴질 수 있으나 이는 정상입니다.

### 시스템 해제

다음과 같은 경우에는 횡풍 안정 제어 기능이 작동하지 않거나 해제될 수 있습니다.

- 차량의 속도가 약 70 km/h 이하 또는 약 180 km/h 이상인 경우
- 운전자가 급격한 선회 주행을 하는 경우
- 운전자가 브레이크 페달을 일정량 이상 밟을 경우
- 불균일한 노면, 빙판, 눈길, 빗길 등에서 주행하는 경우
- 차체 자세 제어 장치 작동 2단계 OFF 하여 작동 정지 표시등( )이 켜진 경우
- 차체 자세 제어 기능이 작동 중일 경우
- 운전자 보조 기능(전방 충돌방지 보조, 후측방 충돌방지 보조, 차로 이탈방지 보조, 차로 유지 보조 등)이 작동 중일 경우

### 시스템 이상

차체 자세 제어 장치에 이상이 있을 때는 횡풍 안정 제어 기능도 작동하지 않습니다.

전동 파워 스티어링에 이상이 있을 때는 횡풍 안정 제어기능은 부분적으로 작동될 수 있습니다.

차체 자세 제어 장치 표시등( )이나 전동 파워 스티어링 경고등( )이 계속 켜지는 경우 당사 직영 하이테크 센터나 블루핸즈에서 점검 및 정비를 받으십시오.

#### 경고

횡풍 안정 제어 기능은 운전자를 위한 보조 시스템으로 차량 안전 및 통제는 운전자 스스로의 판단에 의해 이루어져야 합니다. 항상 스티어링 휠을 확실하게 잡고 안전한 주행을 해야 하며, 필요하면 브레이크 페달을 밟아 속도를 줄이십시오.

## 급제동 경보 (ESS)

급제동 경보 시스템은 주행 중 급제동을 하거나 제동 중에 ABS가 작동할 때, 제동등이 빠르게 깜빡이면서 후방 차량에게 위험 상황을 알립니다.

#### 알아두기

ESS는 Emergency Stop Signal의 약자입니다.

### 시스템 작동

55 km/h 이상의 속도로 주행하다가 제동할 경우 차량의 감속도가 7 ㎨ 이상이거나 ABS가 작동하면 제동등이 빠르게 깜빡입니다.

### 시스템 해제

차량 속도 40 km/h 이하에서 급제동 상황이 해제되거나 ABS 작동이 중지되면 제동등의 깜빡임이 멈추고 비상 경고등이 자동으로 켜집니다.

차량 정지 후 다시 10 km/h 이상으로 주행하거나 일정 시간 저속으로 주행하면 비상 경고등이 자동으로 꺼집니다. 비상 경고등 버튼을 눌러 수동으로 끌 수도 있습니다.

#### 주의

비상 경고등이 이미 켜져 있는 경우에는 급제동 경보 시스템이 작동하지 않습니다.

## 다중 충돌방지 자동 제동 (MCB)

다중 충돌방지 자동 제동(MCB) 시스템은 차량이 충돌하여 에어백이 전개할 때 추가 사고 위험을 줄이기 위해 자동으로 브레이크를 작동시키는 시스템입니다.

## 알아두기

MCB는 Multi-Collision Brake의 약자입니다.

### 시스템 작동

- 다중 충돌방지 자동 제동(MCB) 시스템은 에어백 전개 시점부터 짧은 시간 동안 브레이크 페달과 가속 페달의 눌림을 모니터링하고 다음과 같은 조건이 만족될 때 작동합니다.
  - 충돌 시 차량의 속도가 180 km/h 이하인 경우
  - 브레이크 페달과 가속 페달이 거의 밟히지 않았을 때
- 다중 충돌 방지 자동 제동(MCB) 시스템이 작동하는 동안 브레이크 페달을 일정량 이상 밟으면 시스템에 의한 자동 제동력보다 브레이크 페달에 의한 제동력이 우선하여 적용됩니다. 브레이크 페달에서 발을 떼면 시스템에 의한 자동 제동이 유지됩니다.

### 시스템 해제

다음과 같은 조건에서 다중 충돌방지 자동 제동(MCB) 시스템이 해제됩니다.

- 가속 페달을 일정량 이상 밟을 경우
- 차량이 정지한 경우
- 차체 자세 제어(ESC) 장치 또는 전기 장치의 고장 및 시스템이 정상 작동할 수 없는 경우
- 시스템에 의한 자동 제동 시작 후 10초 이상 지났을 경우

## 경고

- 다중 충돌방지 자동 제동(MCB) 시스템은 충돌 후 차량의 속도를 줄여주는 시스템으로 두 번째 충돌을 자동으로 피할 수는 없습니다. 첫 번째 충돌 후 충돌 위치에서 벗어나려는 경우 가속 페달을 밟아 위험 상황에서 벗어나십시오.
- 다중 충돌방지 자동 제동(MCB) 시스템이 작동하여 차량이 정지하게 되면 시스템은 해제되고 브레이크의 제동 상태가 유지되지 않습니다. 상황에 따라 브레이크 페달 또는 가속 페달을 밟아 2차 사고를 방지하십시오.

# 경사로 저속 주행 (DBC)

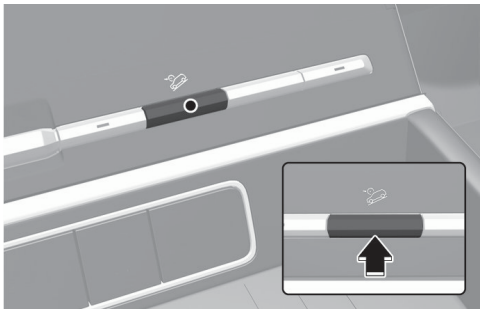

경사로 저속 주행은 가파른 경사길을 내려올 때 사용되는 편의 기능입니다.

경사로 저속 주행을 사용하면 브레이크 페달 작동 없이 자동으로 일정 속도를 유지하면서 경사로를 내려올 수 있으며 운전자가 조향 핸들 조작에 집중 할 수 있도록 도와줍니다.

경사로 저속 주행은 시동을 걸 때 마다 꺼져있으므로 시스템을 사용하고자 할때는 경사로 저속 주행 작동 버튼을 눌러 시스템을 켜십시오. 경사로 저속 주행 작동 버튼을 다시 누르면 시스템은 꺼집니다.

## 알아두기

DBC는 Downhill Brake Control의 약자입니다.

## 경사로 저속 주행 시스템의 작동

| 구분 | 표시등 | 진입 및 해제 조건 |
|---|---|---|
| 작동 대기 |  초록색 켜짐 | 차량 속도가 60 km/h 이하인 상태에서 경사로 저속 주행 버튼을 누르거나 AWD(4륜구동) 험로 주행 모드(Terrain Mode) 중 MUD 모드를 선택하면 작동 대기 상태를 유지합니다. |
| 작동 |  초록색 깜빡임 | 작동 대기 상태에서 다음 조건이 모두 충족될 때 작동합니다.<br>• 주행중인 노면이 일정 경사각 이상일 때<br>• 브레이크 페달이나 가속 페달을 밟지 않은 상태일 때<br>• 차량 속도가 40 km/h 이하에 있을 때<br>경사로 저속 주행이 작동하는 중에 차량 속도가 4~40 km/h(후진 : 2.5~8 km/h)이면 운전자는 브레이크 페달이나 가속 페달을 밟아서 차량 속도를 낮추거나 높일 수 있습니다. |
| 작동 해제 |  초록색 꺼짐 | 다음과 같은 조건에 해당 될 경우, 작동 대기 또는 작동 해제 됩니다.<br>• 경사로 저속 주행 버튼을 다시 눌렀을 때<br>• 가속 페달을 밟아 차량 속도가 60 km/h 이상이 될 때<br>• 경사로 저속 주행 버튼을 누르지 않고 AWD(4륜구동) 험로 주행 모드(Terrain Mode) 선택 중 MUD 모드 이외의 모드가 선택될 때 |
| |  초록색 켜짐 | 다음과 같은 조건에 해당 될 경우, 작동 대기 상태는 유지되나 경사로 저속 주행은 작동하지 않습니다.<br>• 주행중인 노면이 일정 경사각 이하일 때<br>• 일정한 힘 이상으로 브레이크 페달 또는 가속 페달을 밟을 때<br>• 차량 속도가 40~60 km/h 범위 안에 있을 때 |
| 시스템 이상 |  노란색 켜짐 | **경고**<br>경사로 저속 주행에 이상이 있거나 작동 중에 더 이상 작동을 유지할 수 없는 상황이 되면 노란색 경고등이 켜지며 경사로 저속 주행은 작동하지 않습니다. |

*경사로 저속 주행 시스템이 해제되었습니다 속도를 조절하십시오*

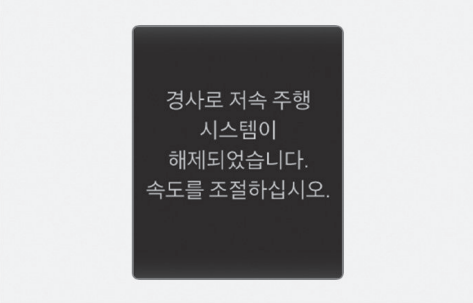


경사로 주행 상태에서 경사로 저속 주행 시스템이 작동 중 더 이상 작동을 유지할 수 없는 상황이 되면 다음과 같이 클러스터 표시창에 경고음과 함께 경고문이 표시됩니다. 반드시 브레이크 페달을 밟아 속도를 조절하십시오.

### 주의

- 기어가 'P'(주차) 이외의 상태일 때 작동 가능합니다.
- 차체 자세 제어(ESC) 장치가 작동 중일 때에는 작동하지 않을 수 있습니다.
- 경사로 저속 주행 시스템 작동 중에는 브레이크에서 작동음이나 진동이 발생할 수 있으나 이는 정상적인 현상입니다.
- 경사로 저속 주행 시스템 작동 중에는 후방 제동등이 켜집니다.
- 급경사로에서는 경사로 저속 주행 시스템 작동 중에 브레이크 페달이나 가속 페달을 밟더라도 시스템이 해제되지 않을 수 있습니다.
- 경사로 저속 주행 시스템은 경사로에서 주행하는 동안 모든 조건에서 차량을 일정한 속도로 유지하지 못할 수도 있습니다.
- 일반 도로 주행 시 경사로 저속 주행 작동 버튼을 눌러 작동 대기 상태에서 급커브길이나 과속 방지턱 통과 등 의도하지 않은 곳에서 경사로 저속 주행 시스템이 작동할 수 있습니다. 따라서 시스템이 필요 없는 일반 도로에서 운전할 때는 경사로 저속 주행 작동 버튼을 눌러 시스템을 해제하십시오.

## 급제동 브레이크 보조 시스템 (BAS)

급제동 브레이크 보조 시스템은 주행 중 급제동할 때 브레이크 페달을 순간적으로 강하게 밟으면 추가적인 압력을 제공합니다.

ABS(Anti-Lock Brake System)가 개입되는 시점까지 추가적인 압력을 제공하여 ABS 제어가 작동하는 시간을 줄여 주고 제동거리를 줄여 줍니다.

### 알아두기

BAS는 Brake Assistant System의 약자입니다.

### 주의

운전자의 주행 습관이나 차량 속도 및 브레이크 페달을 밟는 정도 및 노면의 상태에 따라 시스템이 작동하지 않을 수 있습니다.

# 4륜구동 장치 (HTRAC)

사양 적용 시

AWD는 전후륜이 모두 구동되어 일반 도로에서는 적절하게 전륜 및 후륜 구동력을 배분하며, 비포장 상태의 험한 길을 탈출하거나 급경사로, 모랫길, 진흙길 등을 주행할 때 차량의 구동력을 극대화하여 주행성을 향상해줍니다.

### 알아두기

AWD는 All Wheel Drive의 약자입니다.

## 전자식 AWD (일반 주행 모드)

전자식 AWD(일반 주행 모드)는 필요에 따라 엔진의 동력을 전자 제어를 통해 전후륜으로 배분하는 장치입니다.

### 전자식 AWD의 장점

- 차량의 직진 안전성 향상
- 차량의 곡선 주행 성능 향상
- 눈길, 빗길, 모랫길 등 험로에서의 안전성 확보

## 험로 주행 모드 (Terrain Mode)

험로 주행 모드는 지형 조건(눈길, 진흙탕길, 모랫길 등)별 4륜구동과 엔진/변속기/제동 통합 제어를 통해 최적의 주행 성능을 구현합니다.

### 험로 주행 모드 변환

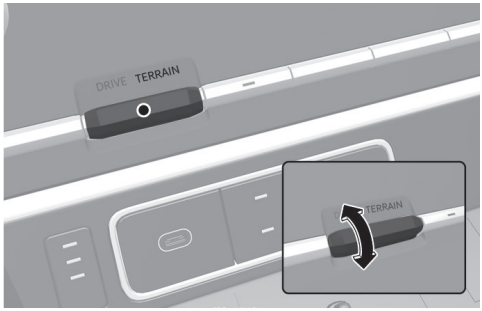


**DRIVE/TERRAIN** 스위치를 누르면 드라이브 모드에서 험로 주행 모드로 변경됩니다. 4초 내에 **DRIVE/TERRAIN** 스위치로 SNOW, MUD, SAND 모드를 선택할 수 있습니다. 다시 스위치를 누르면, 기존에 선택한 드라이브 모드로 변경됩니다.

| 구동 상태 | 선택 모드 | 주 사용 시기 |
|---|---|---|
| AUTO<br>(모든 노면) | | • 차량 주행이 가능한 모든 노면에서 사용합니다.<br>• 인공지능을 활용하여 주행 중인 노면 환경을 인지해 SNOW, MUD, SAND, ON-ROAD(일반도로) 모드 중 하나를 자동으로 선택합니다. |
| SNOW<br>(눈길) | | SNOW(눈길) 모드는 눈길처럼 미끄러운 노면에서 구동력을 적절히 배분해 안정적으로 출발할 수 있고, 타이어가 미끄러지는 것을 억제해 안전한 주행을 할 수 있도록 도와줍니다. |

| 구동 상태 | 선택 모드 | 주 사용 시기 |
|---|---|---|
| MUD<br>(진흙탕길) |  | MUD(진흙탕) 모드는 진흙탕길, 비포장도로 또는 균일하지 않은 노면을 주행할 때 구동력을 적절히 배분해 초기 출발시 충분한 구동력을 확보해 안전한 주행을 할 수 있도록 도와줍니다. |
| SAND<br>(모랫길) |  | SAND(모랫길) 모드는 부드럽고 건조한 모랫길, 자갈길 및 비포장도로를 주행할 때 차량의 구동력을 적절히 배분해 안전한 주행을 할 수 있도록 도와줍니다. |

### 주의

- 일반 도로 주행 시 AUTO 모드를 유지하십시오. 험로 주행 모드에서 일반 도로를 주행(특히 선회 시)하면, 4륜구동계 장치 부품에 손상될 수 있고 진동 및 소음이 발생할 수 있습니다.
- 험로 주행 모드에서 일반 도로를 주행(특히 선회 시)하면 미세한 진동 및 소음이 발생할 수 있으나, 고장으로 간주하지 마십시오. 이는 정상으로 험로 주행 모드 해제 시 진동 및 소음이 없어집니다.
- 험로 주행 모드를 해제하면 약간의 충격이 발생할 수 있으나, 고장으로 간주하지 마십시오. 이는 차량 전후륜에서 구동력이 해제될 때 발생하는 일반적인 현상입니다.
- AUTO 모드를 선택하여 주행 시 약간의 충격, 미세한 진동 및 소음이 발생할 수 있습니다. 이는 주행 환경의 변화에 따라 SNOW, MUD, SAND, 일반도로(ON-ROAD) 모드를 전환하는 과정에서 발생하는 현상으로 차량 이상이 아닙니다.
- AUTO 모드에서 자동으로 선택된 모드는 운전자의 판단과 일치하지 않을 수 있습니다. 그러나 이는 노면을 포함한 주행 환경에 따라 AUTO 모드에서 최적의 판단을 내린 결과로 고장이 아닙니다.
- AUTO 모드 작동 중 다음과 같은 상황이 발생될 경우 AUTO 모드의 작동이 중단됩니다.
  - 전·후륜에 서로 다른 직경의 타이어를 장착한 경우 등

### 알아두기

험로 주행 모드에서 시동 'OFF' 후 재시동 시, 드라이브 모드로 변경됩니다.

## AWD 차량의 운전 요령

AWD 차량의 특징을 잘 이해하고 도로 조건에 맞게 주행하십시오. 위험하다고 판단되는 길은 주행하지 마십시오.

### 일반 주의 사항

- 반드시 안전벨트를 착용하십시오.
- 운전할 때 자세를 평상시보다 스티어링 휠과 가깝게 하고 곧은 자세를 유지하십시오. 스티어링 휠이나 페달을 쉽게 조작할 수 있도록 위치를 조절하십시오.
- 비포장 험로를 주행할 경우 차량의 지상고가 낮아 차체 손상이 발생할 수 있습니다. 위험한 지역을 피해 주행하십시오.
- AWD 차량은 일반 차량처럼 조향이나 브레이크 조작을 신중히 하십시오.
- 강한 횡풍이 불 때에는 속도를 줄이십시오. 차량의 무게 중심이 높기 때문에 영향을 많이 받습니다.
- 비포장도로를 주행할 때에는 스티어링 휠의 바깥쪽을 잡고 안쪽에서 잡지 마십시오. 스티어링 휠이 갑자기 당겨질 수 있어 손을 다칠 수 있습니다.

**경고**

눈길, 빙판길, 균일하지 않은 노면 등에서 과다한 슬립이 오랜 시간 발생하면, AWD 시스템의 과열을 방지하기 위해 일시적으로 AWD(4륜구동) 경고등( )이 켜질 수 있습니다. 차량을 정지하고 시스템을 충분히 냉각시키면 경고등이 꺼집니다. AWD(4륜구동) 경고등( )이 꺼지지 않거나 빈번하게 켜질 경우, 당사 직영 하이테크 센터나 블루핸즈에서 점검을 받으십시오.

### 눈길, 빙판길 주행 시 주의 사항

- 가속 페달을 서서히 밟아 부드럽게 출발하십시오.
- 타이어 체인이나 스노우 타이어를 사용하십시오.
- 차간거리를 충분히 유지하고, 브레이크 사용 시는 엔진 브레이크를 사용하십시오.
- 운전 중 급가속, 급제동, 과도한 스티어링 휠 조작을 하면, 미끄러질 수 있어 위험합니다.

### 모랫길, 진흙길 주행 시 주의 사항

- 가능한 저속으로 일정한 속도를 유지하여 주행하십시오.
- 진흙길을 주행할 때 필요하면 타이어 체인을 장착하십시오.
- 진흙길에서는 도로 상태를 알기 어렵기 때문에 가능하면 차에서 내려 도로 상태를 살피고 저속으로 주행하십시오.
- 운전 중 급가속, 급제동, 과도한 스티어링 휠 조작을 하면, 모랫길이나 진흙길에 빠질 수 있으니 삼가십시오.

**주의**

진흙이나 모래에서 빠져나오기 위해 무리하게 차량을 움직이면 엔진 손상 또는 과열, 변속기, 디퍼런셜, 4륜구동 장치 손상으로 고장이 날 수 있고 타이어가 손상될 수도 있습니다. 차량이 모랫길이나 진흙길에 빠졌을 때는 타이어 밑에 돌이나 나무 등을 넣거나 전후진을 반복하면서 관성을 이용해 빠져 나오십시오.

*변속기 과열*




- 진흙이나 모래에서 가혹 조건으로 무리하게 주행할 경우 변속기가 과열될 수 있으며, 경고 메시지가 나타납니다.
- 이러한 상황이 발생되면, 안전한 곳으로 이동 후 시동 'ON' 상태에서 'P'(주차)로 변속하고 화면의 경고 문구가 사라질 때 까지 정차하십시오.
- 만약 이 경고를 무시하고 주행을 계속할 경우 변속기에 심각한 손상을 입힐 수 있으므로 이를 방지하기 위해 변속기가 정상 온도로 내려갈 때까지 보호 모드가 작동되어 정상 주행이 제한됩니다.
- 경고 문구가 지속적으로 나타나는 경우, 예기치 못한 사고를 방지하기 위해 당사 직영 하이테크센터나 블루핸즈에서 점검을 받으십시오.

*변속기 냉각 완료*




해당 경고문이 클러스터 표시창에 표시되면 정상적으로 주행할 수 있습니다.

### 급한 오르막길을 올라갈 때 주의 사항

- 돌, 모래 및 요철 부위가 적은 곳을 주행하십시오.
- 오르막길을 오르기 전에 주행이 가능한지 직접 확인하십시오.

### 급한 내리막길을 내려갈 때 주의 사항

- 엔진 브레이크를 사용해 천천히 내려오십시오.
- 내리막길을 내려올 때 전방에 장애물이 없는지 직접 확인하십시오.
- 내리막길을 내려오는 도중에 변속하지 마십시오.
- 언덕길 상태에 따라 변속 기어를 미리 선택하십시오.

### 하천 등을 건널 때 주의 사항

- 전기 계통 등에 물이 들어가면 주행 불가능한 상태가 되므로 가능한 한 수중 주행을 피하십시오.

- 수중 주행을 하기 전에 미리 하천의 깊이나 지형 등을 확인하고 수심이 낮은 곳을 선택하여 5 km/h 정도의 속도로 파도가 일지 않도록 천천히 주행하십시오.
- 실내나 전조등에 물이 들어갔을 때는 '**수중 주행 후의 점검 및 조치**'를 참고하십시오.
- 수중 주행을 자주 하면 차량 수명이 짧아지므로 유의하십시오.

- 하천 등을 건넌 후에는 제동 성능을 점검하십시오.
  - 제동 성능이 저하된 경우는 앞뒤 차량에 유의하여 저속으로 주행하면서 브레이크 페달의 밟는 힘이 정상적인 상태로 돌아올 때까지 브레이크 페달을 가볍게 여러 번 밟으십시오.
- 하천 등을 건넌 후에는 차체 각부를 점검하십시오.

**주의**

- 수심 50 cm 이상의 장소는 절대로 건너지 마십시오.
- 하천 등을 건널 때는 절대로 변속하지 마십시오.

### 험로 (OFF ROAD) 주행 후의 점검 및 조치

- 노면의 돌기나 물에 의해 손상된 부분이 있는지 점검하십시오.
- 연료 장치나 냉각 장치에 누수가 없는지 점검하십시오.
- 깨끗한 물로 세차하십시오.

  바닷가의 모래밭 등을 주행했을 때는 해수의 염분에 의해 차량에 녹이 발생하기 쉬우므로 빨리 세차하십시오.
- 세차 후에는 저속으로 주행하면서 가볍게 브레이크 페달을 밟아 브레이크 부분의 수분을 말리십시오. 제동 성능이 저하된 경우에는 즉시 당사 직영 하이테크센터나 블루핸즈에서 점검을 받으십시오.

### 수중 주행 후의 점검 및 조치

- 제동 성능이 저하된 경우에는 즉시 당사 직영 하이테크센터나 블루핸즈에서 점검을 받으십시오.
- 엔진 오일, 변속기 오일, 디퍼런셜 오일, 프로펠러 샤프트의 그리스 등을 점검하고, 이상이 있으면 교체하십시오.
- 전조등에 물이 들어간 경우 물을 빼내십시오.
- 당사 직영 하이테크센터나 블루핸즈에서 휠 베어링 부위 그리스 교체를 받으십시오.

**주의**

험로 주행 후에는 정기 점검 주기를 앞당겨 자주 점검하고 부품을 교체하십시오.

**경고**

- 험로 주행 후에는 차체 아래, 샤시 또는 후에 묻은 이물질을 제거하십시오. 이물질이 끼면 화재가 발생할 수 있습니다.
- 진흙길이나 모랫길을 주행한 후에는 제동 성능에 영향이 있을 수 있으므로 브레이크 패드를 점검하십시오.
- 눈길, 진흙길 등의 미끄러지기 쉬운 도로에서는 차간거리를 충분히 두고 주행하십시오. AWD 차량의 제동거리는 2륜구동 차량의 제동 거리와 큰 차이가 없습니다.
- 하천을 건너는 등 무리한 수중 주행을 하지 마십시오.
- 진흙길이나 모랫길에서 앞바퀴나 뒷바퀴가 빠지면, 지나친 회전을 삼가십시오. AWD 장치가 손상될 수 있습니다.
- 진흙길, 모랫길, 물이 있는 곳을 주행한 후에는 브레이크 상태를 반드시 점검하십시오. 천천히 주행하면서 브레이크 페달의 밟는 힘이 정상적인 상태로 돌아올 때까지 브레이크 페달을 가볍게 여러 번 밟으십시오.

### 경고

고속 회전 상태에서 차선을 급하게 변경하거나 급회전하는 등 스티어링 휠을 갑작스럽게 조작하지 마십시오. 차량 제어력을 잃으면 차량이 전복될 수 있습니다. 급격한 스티어링 휠 조작을 피하고 천천히 감속하면서 차선을 변경하십시오.

## 타이어 관련 유의 사항

AWD 작동 중에는 모든 타이어에 구동력이 걸리기 때문에 AWD 차량의 성능은 타이어의 마모 정도에 크게 영향을 받습니다. 타이어에 세심한 주의를 기울이십시오.

- 타이어와 휠을 교체할 경우 네 개의 타이어 및 휠을 동일하게 교체하십시오. 모든 타이어가 같지 않을 경우 클러스터 표시창에 경고문이 표시됩니다.
- 타이어의 공기압을 정기적으로 점검하십시오.

### 경고

차량 출고 시 제공된 타이어 및 휠과 다른 크기와 형식의 타이어와 휠을 사용하지 마십시오. 차량의 안전 주행에 영향을 줄 뿐 아니라 조향력의 상실 또는 전복에 따른 심각한 사고가 날 수 있습니다.

타이어 교체 시, 반드시 타이어와 휠은 동일한 크기, 형식, 트레드, 제조사, 부하 용량이 같은 네 개의 동일한 타이어로 교체하십시오. 불가피하게 다른 종류의 타이어를 장착해서 비포장도로를 주행하게 될 경우 고속으로 운전하지 마십시오.

타이어 펑크 등 긴급 상황이 발생했을 때는 제공된 타이어 응급 처치 키트(TMK)를 이용해 수리한 후 당사 직영 하이테크센터나 블루핸즈에서 점검을 받으십시오.

- 타이어에 체인을 장착할 때는 반드시 앞바퀴 좌/우측에 체인을 장착하십시오.

  다만, 이 경우 차속 30 km/h 이하로 주행하고 주행 거리를 최소화하십시오. 체인을 장착한 채로 고속 또는 장기간 주행할 경우 AWD 장치의 오작동 또는 손상을 초래할 수 있습니다.

### 주의

타이어 체인은 반드시 모비스 순정 부품 체인을 사용하십시오(SAE 'S'급 또는 와이어 및 플라스틱 체인). 규정 제품 이외의 체인은 차체를 손상시킬 수 있습니다.

## 견인 관련 유의 사항




반드시 4륜을 모두 들어 올려서 견인하거나 돌리(바퀴달린 수레)를 사용하여 견인하십시오.

차량 견인에 관한 자세한 내용은 8장 내 '**차량 견인**'을 참고하십시오.

**주의**

AWD 차량은 일반 견인 트럭으로 견인할 수 없습니다. 반드시 4륜을 들어 올려 견인하십시오.

## 정비 관련 유의 사항

- 리프트로 차량을 들어 올린 상태에서 점검할 경우, 앞바퀴 또는 뒷바퀴 어느 한쪽만 구동시키지 마십시오.
- 리프트로 차량을 들어 올린 상태에서 차량을 구동시켜야 할 경우에는 반드시 파킹 브레이크를 푸십시오. 그렇지 않으면 4륜구동 장치에 고장이 발생할 수 있습니다.

## 기타 유의 사항

차량 정기 검사 항목 중 '속도계 허용오차 기준 초과 검사'의 경우, 상시 AWD 차량은 4륜구동(AWD)용 롤테스터에서 검사하십시오. 2륜구동(2WD)용 롤 테스터에서 일반 2WD 차량 검사 방법을 사용할 경우, 4륜구동 부품 손상 및 차량 이탈 사고 위험이 있으니 주의하십시오.

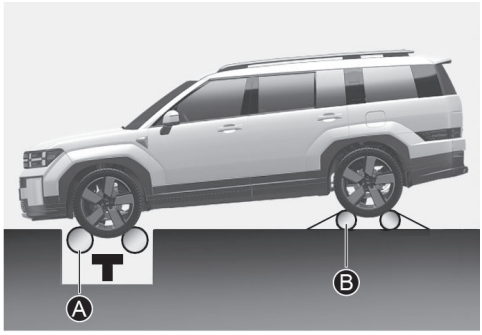


[A] 롤 테스터

[B] 간이식 프리 롤 장치

불가피하게 2륜구동용 롤 테스터에서 검사할 경우, 다음 절차를 따르십시오.

1. 타이어의 공기압이 규정 공기압인지 확인하십시오.
2. 앞바퀴를 속도계 검사 롤 테스터 위에 올리십시오.
3. 파킹 브레이크를 해제하십시오.
4. 뒷바퀴를 간이식 프리 롤 장치 위에 올리십시오.
5. 검사 중 차량 이탈 사고 및 안전사고를 방지하기 위해 차량 앞쪽에서 벗어나 검사를 시행하십시오.

# 통합 주행 모드 시스템 (2WD)

## 드라이브 모드 (Drive Mode) 설정

운전자의 운전 성향과 도로, 교통 상황에 맞춰 최적의 드라이브 모드를 선택할 수 있습니다.

### 드라이브 모드 변경하기

기본 드라이브 모드를 변경하려면 **DRIVE MODE** 스위치를 조작하십시오.

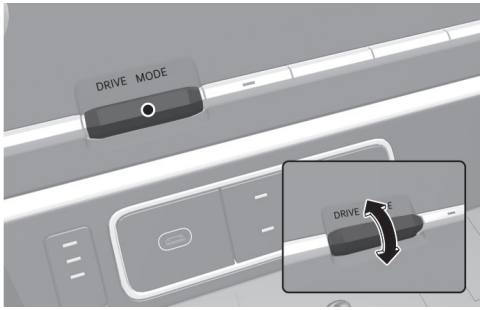


**DRIVE MODE** 스위치로 드라이브 모드를 선택할 수 있습니다.

- **ECO** > **SPORT** > **MY DRIVE**

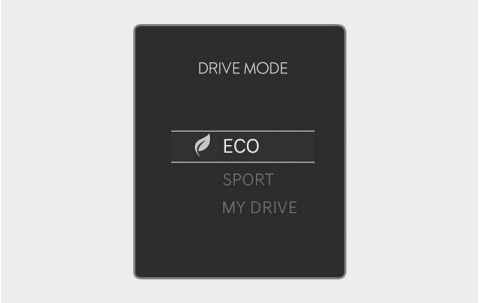


## 드라이브 모드별 특징

### ECO 모드

ECO 모드는 차량의 엔진 및 변속기를 제어하여 연비를 향상시킵니다.

- 급가속, 급감속 등 연비를 악화시키는 주행을 억제합니다.
- ECO 모드를 선택하면 클러스터 표시창에 ECO 표시등이 켜지고 해당 테마로 변경됩니다.
- ECO 모드 작동 중에 시동을 껐다가 걸어도 ECO 모드가 유지됩니다.

#### 알아두기

개개인의 운전 습관에 따라 연비 개선 효과에 차이가 있을 수 있습니다.

### SPORT 모드

SPORT 모드는 스티어링 휠, 엔진과 변속기를 제어하여 빠르고 역동적인 주행을 가능하게 합니다.

- 가속 시의 변속 업시프트 시점을 늦춥니다.

- 가속이 끝난 후 가속 페달에서 발을 떼면 일정 시간 동안 변속 단수와 RPM을 유지합니다. 이 때 엔진 브레이크가 다소 강해진 것처럼 느껴질 수 있으나, 이는 재가속을 대비하는 시간 동안 정상적으로 발생하는 현상입니다.
- SPORT 모드를 선택하면 클러스터에 표시등이 켜지고 해당 테마로 변경됩니다.
- SPORT 모드 작동 중에 시동을 껐다가 다시 걸면 ECO 모드로 변경됩니다.

**주의**

SPORT 모드에서는 연비가 낮아질 수 있습니다.

## MY DRIVE MODE

MY DRIVE MODE는 운전자가 선호하는 각 구성 요소에 대한 차량 성능을 자유롭게 조절하여 주행할 수 있는 모드입니다.

인포테인먼트 시스템의 **차량** > **설정** > **드라이브 모드** > **MY DRIVE MODE**를 선택하여 각 구성 요소에 대한 차량 성능을 선택할 수 있습니다.

| MY DRIVE MODE | |
|---|---|
| 파워트레인 | ECO/SPORT/SMART |
| 스티어링 | SPORT |
| 브레이크 | NORMAL/SPORT |

### *MY DRIVE MODE별 특징*

**SMART 모드**

SMART 모드는 운전자의 가속 페달 및 스티어링 휠 조작을 감지하여 주행 성향을 파악하고 이에 맞춰 자동으로 드라이브 모드를 SMART ECO/SMART SPORT 중 하나로 전환합니다.

인공지능 알고리즘을 통해 실시간으로 주행 성향을 파악하므로 운전자가 바뀌면 주행 모드도 다시 알맞게 전환됩니다.

- **SMART 모드 작동 방식**: SMART 모드는 다음과 같은 방식으로 작동합니다.
  - 일정 시간 동안 가속 페달을 부드럽게 밟으면 SMART ECO 모드로 전환합니다.
  - SMART ECO 모드일 때 가속 페달을 빠르게 또는 자주 밟으면 SMART SPORT 모드로 전환합니다.
  - SMART ECO 모드일 때 운전 방식에 변화가 없어도 도로의 경사도에 따라 자동으로 SMART SPORT 모드로 전환될 수 있습니다. 경사로가 끝나면 다시 SMART ECO 모드로 전환됩니다.
  - SMART SPORT 모드에서는 SMART ECO 모드에 비해 낮은 변속단으로 주행하므로 가속 응답성이 향상되고 엔진 브레이크가 다소 강해집니다.
  - 매우 가혹한 가속 주행을 감지하는 경우에만 SMART SPORT 모드가 작동하므로 일반 주행 조건은 대부분 SMART ECO 모드를 유지합니다.

  SMART ECO, SMART SPORT 모드에 대한 일반적인 설명은 '**드라이브 모드 (Drive Mode) 설정**'을 참고하십시오.
- **SMART 모드 사용 제한**: 다음과 같은 상황에서는 SMART 모드의 작동이 일시적으로 중단됩니다.
  - 패들 쉬프트를 조작하여 수동으로 변속하는 경우(운전자의 수동 조작을 우선시)
  - 스마트 크루즈 컨트롤 기능의 자동 속도 제어가 시작되는 경우
  - 변속기 오일의 온도가 지나치게 높거나 낮은 경우

### 주의

- SMART ECO 모드로 전환되어도 도로 경사도, 차량 속도 등 차량의 주행 환경에 따라 연비 개선 효과가 달라질 수 있습니다.
- SMART SPORT 모드로 자주 전환할 경우 차량의 연비가 낮아질 수 있습니다.

# 통합 주행 모드 시스템 (AWD)

## 드라이브 모드 (Drive Mode) 설정

운전자의 운전 성향과 도로, 교통 상황에 맞춰 최적의 드라이브 모드를 선택할 수 있습니다.

### 드라이브 모드 변경하기

기본 드라이브 모드를 변경하려면 **DRIVE/TERRAIN** 스위치를 누르십시오.

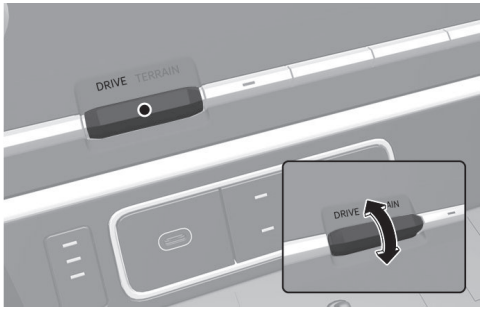


**DRIVE/TERRAIN** 스위치로 드라이브 모드를 선택할 수 있습니다.

- **ECO** > **SPORT** > **MY DRIVE**




## 드라이브 모드별 특징

### ECO 모드

ECO 모드는 차량의 엔진 및 변속기를 제어하여 연비를 향상시킵니다.

- 급가속, 급감속 등 연비를 악화시키는 주행을 억제합니다.
- ECO 모드를 선택하면 클러스터 표시창에 ECO 표시등이 켜지고 해당 테마로 변경됩니다.
- ECO 모드 작동 중에 시동을 껐다가 걸어도 ECO 모드가 유지됩니다.

**알아두기**

개개인의 운전 습관에 따라 연비 개선 효과에 차이가 있을 수 있습니다.

### SPORT 모드

SPORT 모드는 스티어링 휠, 엔진과 변속기를 제어하여 빠르고 역동적인 주행을 가능하게 합니다.

- 가속 시의 변속 업쉬프트 시점을 늦춥니다.

- 가속이 끝난 후 가속 페달에서 발을 떼면 일정 시간 동안 변속 단수와 RPM을 유지합니다. 이 때 엔진 브레이크가 다소 강해진 것처럼 느껴질 수 있으나, 이는 재가속을 대비하는 시간 동안 정상적으로 발생하는 현상입니다.
- SPORT 모드를 선택하면 클러스터에 표시등이 켜지고 해당 테마로 변경됩니다.
- SPORT 모드 작동 중에 시동을 껐다가 다시 걸면 ECO 모드로 변경됩니다.

**주의**

SPORT 모드에서는 연비가 낮아질 수 있습니다.

## MY DRIVE MODE

MY DRIVE MODE는 운전자가 선호하는 각 구성 요소에 대한 차량 성능을 자유롭게 조절하여 주행할 수 있는 모드입니다.

인포테인먼트 시스템의 **차량** > **설정** > **드라이브 모드** > **MY DRIVE MODE**를 선택하여 각 구성 요소에 대한 차량 성능을 선택할 수 있습니다.

| MY DRIVE MODE | |
|---|---|
| 파워트레인 | ECO/SPORT/SMART |
| 스티어링 | SPORT |
| 브레이크 | NORMAL/SPORT |

### *MY DRIVE MODE별 특징*

**SMART 모드**

SMART 모드는 운전자의 가속 페달 및 스티어링 휠 조작을 감지하여 주행 성향을 파악하고 이에 맞춰 자동으로 드라이브 모드를 SMART ECO/SMART SPORT 중 하나로 전환합니다.

인공지능 알고리즘을 통해 실시간으로 주행 성향을 파악하므로 운전자가 바뀌면 주행 모드도 다시 알맞게 전환됩니다.

- **SMART 모드 작동 방식**: SMART 모드는 다음과 같은 방식으로 작동합니다.
  - 일정 시간 동안 가속 페달을 부드럽게 밟으면 SMART ECO 모드로 전환합니다.
  - SMART ECO 모드일 때 가속 페달을 빠르게 또는 자주 밟으면 SMART SPORT 모드로 전환합니다.
  - SMART ECO 모드일 때 운전 방식에 변화가 없어도 도로의 경사도에 따라 자동으로 SMART SPORT 모드로 전환될 수 있습니다. 경사로가 끝나면 다시 SMART ECO 모드로 전환됩니다.
  - SMART SPORT 모드에서는 SMART ECO 모드에 비해 낮은 변속단으로 주행하므로 가속 응답성이 향상되고 엔진 브레이크가 다소 강해집니다.
  - 매우 가혹한 가속 주행을 감지하는 경우에만 SMART SPORT 모드가 작동하므로 일반 주행 조건은 대부분 SMART ECO 모드를 유지합니다.
- SMART ECO, SMART SPORT 모드에 대한 일반적인 설명은 '**드라이브 모드 (Drive Mode) 설정**' 을 참고하십시오.
- **SMART 모드 사용 제한**: 다음과 같은 상황에서는 SMART 모드의 작동이 일시적으로 중단됩니다.
  - 패들 쉬프트를 조작하여 수동으로 변속하는 경우(운전자의 수동 조작을 우선시)
  - 스마트 크루즈 컨트롤 기능의 자동 속도 제어가 시작되는 경우
  - 변속기 오일의 온도가 지나치게 높거나 낮은 경우

### 주의

- SMART ECO 모드로 전환되어도 도로 경사도, 차량 속도 등 차량의 주행 환경에 따라 연비 개선 효과가 달라질 수 있습니다.
- SMART SPORT 모드로 자주 전환할 경우 차량의 연비가 낮아질 수 있습니다.

## 험로 주행 모드 (Terrain Mode) 선택

**DRIVE/TERRAIN** 스위치를 누르면 드라이브 모드에서 험로 주행 모드로 변경됩니다. 4초 이내에 험로 주행 모드 스위치를 조작하면 AUTO, SNOW, MUD, SAND 모드 중 선택할 수 있습니다. 다시 **DRIVE/TERRAIN** 스위치를 누르면 기존 선택된 드라이브 모드로 변경됩니다. 험로 주행 모드에 대한 자세한 내용은 6장 내 '**4륜 구동 장치 (HTRAC)**'을 참고하십시오.

# 지능형 공기유동 제어기 (AAF)

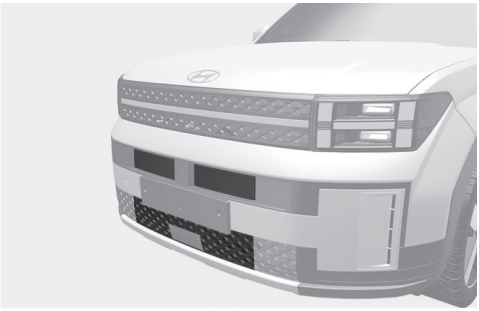

지능형 공기유동 제어기는 차량 앞쪽 범퍼 하단의 에어 플랩을 통해 공기 흐름을 제어하여 차량 내부 부품을 효율적으로 냉각시키고 연비를 향상시키기 위한 장치입니다.

### 알아두기

- 지능형 공기유동 제어기는 차량 상태(주차, 정차, 주행)와 무관하게 작동할 수 있습니다.
- AAF는 Active Air Flap의 약자입니다.

## 시스템 이상




지능형 공기유동 제어기에 눈, 비 등의 이물질이 묻거나 기타 외부 요인으로 인해 에어 플랩이 일시적으로 열리게 되면 시스템이 정상적으로 작동하지 않을 수 있습니다.

주행 중 클러스터 표시창에 '지능형 공기유동제어기를 점검하십시오'라는 경고문이 표시되면 안전한 장소에 정차한 후, 시동을 끄고 지능형 공기유동 제어기의 상태를 점검하십시오.

이물질을 제거하거나 필요한 조치를 취하고, 약 10분 후에 다시 시동을 거십시오. 계속해서 경고문이 표시될 경우 당사 직영 하이테크센터나 블루핸즈에서 점검을 받으십시오.

### 주의

- 경고문 표시 여부와 상관없이 지능형 공기유동 제어기가 외관상 좌우 비대칭일 경우, 시동을 끄고 10분 후 다시 시동을 걸어 점검하십시오.
- 지능형 공기유동 제어기는 모터로 작동됩니다. 작동을 방해하거나 필요 이상의 힘을 가하지 마십시오. 고장의 원인이 됩니다.

# 경제적 운전

연료 소모량은 운전자의 운전 습관에 따라 달라집니다. 차량을 운전할 때 다음 사항을 준수해 연료비 및 수리비를 절감하십시오.

- 정차 중에는 엔진을 끄십시오.
- 경제 속도로 운전하십시오.
- 고속으로 주행할 때는 창문을 닫으십시오.
- 급출발, 급가속, 급제동을 삼가십시오.
- 정차 후 가속할 때는 천천히 가속하십시오.
- 횡 바람과 역 바람이 불 때는 천천히 운전하십시오.
- 차량은 항상 정비가 잘 된 상태로 유지하십시오.
- 에어컨은 필요할 때만 사용하십시오.
- 도로 조건이 좋지 않은 길은 되도록 피하십시오. 비포장도로 주행 시 하부 부품이 손상될 수 있으므로 항상 주의하십시오.
- 불필요한 화물을 싣지 마십시오.
- 항상 지정된 타이어 공기압을 유지하십시오.
- 급제동을 피하기 위해 앞차와의 안전거리를 유지하십시오. 연료를 절감하고 브레이크 패드의 마모를 줄일 수 있습니다.
- 브레이크 페달에 발을 올리고 운전하지 마십시오. 연료 소비가 많아지고 브레이크가 손상될 수 있습니다.
- 휠 얼라인먼트를 적절한 상태로 유지하십시오. 연료를 절감하고 타이어 마모를 줄일 수 있습니다.
- 정기적으로 검사 및 정비를 받으십시오. 부품 수명을 늘려 비용을 절감할 수 있습니다.

# 안전 운전

주행 중에는 차량의 상태에 항상 주의를 기울이십시오. 이상이 있다고 판단되면 즉시 안전한 장소에 정차한 후 차량을 점검하십시오.

원인이 불분명하거나 직접 수리할 수 없을 때는 당사 직영 하이테크센터나 블루핸즈에 연락하십시오.

- 차량의 주행속도는 안전 속도 이내에서 주위 차량 속도에 맞추어 차량 흐름이 원활하게 이루어질 수 있게 조절하십시오.
- 차선을 변경할 때는 미리 방향지시등을 켜고 변경하려는 차선을 주행하고 있는 다른 차량에 방해되지 않도록 충분한 안전 거리를 확보한 후에 하십시오.
- 꼭 필요할 때만 경적을 울리십시오.
- 보행자를 세심히 배려하며 운전하십시오.
- 주행 중 클러스터에 경고등이 켜지면 즉시 안전한 장소에 정차한 후 차량을 점검하십시오.
- 급출발, 급가속, 급제동을 삼가십시오.

## 험한 길에서의 주행

- 험로를 주행할 때는 돌이나 나무 뿌리 등에 의해 차량이 손상될 수 있으니 주의하십시오.
- 요철이 심한 도로에서는 양쪽 바퀴가 동시에 움푹 들어간 곳에 빠지면 차체 바닥이 지면에 닿게 되어 차량이 손상될 수 있습니다. 이러한 길에서는 볼록한 곳을 따라 주행하십시오.
- 비포장도로, 눈길, 빙판길, 진흙길을 주행할 때는 속도를 낮추고 제동 거리를 충분히 확보하십시오. 이러한 길에서는 급하게 스티어링 휠을 조작하지 마십시오.
- 눈길, 진흙길, 모랫길에서는 패들 쉬프트로 2단으로 변속한 후 천천히 속도를 높이고, 차 바퀴가 헛돌지 않도록 주의하십시오.
- 빙판길이나 눈길에 빠진 경우, 모래를 깔거나 체인을 감거나 미끄럼을 방지하는 물체를 바퀴 밑에 괴어 바퀴가 굴러갈 수 있게 하십시오.

### 경고

미끄러운 길에서 저단 변속을 할 때에는 주의하십시오. 갑자기 저단으로 변속하면, 타이어가 미끄러져 사고가 날 수 있습니다.

## 차 바퀴가 빠져 헛도는 경우

- 물웅덩이나 진흙, 모래, 눈 등에 차 바퀴가 빠져 헛도는 경우, 스티어링 휠을 좌우로 빨리 움직이며 빠져나오십시오.
- 엔진을 갑자기 가속하지 마십시오. 바퀴가 헛돌아 더 깊이 빠지고 차량 프레임(바디)까지 잠길 수 있습니다.
  기어를 'D'(주행)와 'R'(후진)로 번갈아 변속하면서 가속 페달을 부드럽게 밟아 빠져나오십시오.
- 필요한 경우 납작한 돌이나 나무 등을 타이어 밑에 놓아 미끄러지지 않도록 하고, 차량을 앞뒤로 반복해서 움직여 빠져나오십시오.

**여러 번 시도해도 탈출하지 못하면 더 이상 시도하지 말고 견인하십시오.**

### 주의

- 진흙이나 모래 등에서 빠져나오기 위해 무리하게 차량을 움직이면 엔진이나 변속기, 타이어, 디퍼런셜, 또는 AWD 장치가 과열되어 손상되거나 고장 날 수 있습니다.
- 진흙이나 모래 등에 차량 바퀴가 빠져 헛돌 때 빠져나오려고 무리하게 엔진 회전수를 올리면 타이어가 파열되거나 변속기, 디퍼런셜 장치가 심각하게 손상될 수 있습니다.

**경고**

- 차량이 움직이지 못하는 상황에서 바퀴가 헛돌면 타이어가 과열로 폭발하여 주변에 있는 사람이 다칠 수 있습니다. 차량 바퀴가 빠지면 빠져나오기 힘들다고 판단되는 곳으로는 주행하지 마십시오.
- 차량이 빠져나온 직후에 갑작스럽게 움직여 예기치 못한 사고가 날 수 있으므로 빠진 곳에서 탈출을 시도할 때는 반드시 주위가 안전한지 먼저 확인하십시오.
- 가속 페달을 밟은 상태에서 기어를 변속하지 마십시오. 위험합니다.
- 물웅덩이나 진흙, 모래, 눈 등에 차 바퀴가 빠져 헛도는 경우, 바퀴 밑에 물건을 대어 빠져나오려고 할 때 바퀴 회전에 의해 대어 놓은 물건이 튀어나오거나 차량이 갑작스럽게 움직여 사람이 심하게 다치거나 사망할 수 있습니다. 차량 주위에 사람이 서 있지 않도록 하고, 안전하다고 판단될 때만 빠진 곳에서 탈출을 시도하십시오.

## 커브길 주행 시

커브길을 주행할 때는 브레이크 페달을 밟거나 기어를 변속하지 말고, 미리 속도를 줄인 후, 가능한 한 차체를 똑바로 유지하면서 도십시오.

## 야간 주행

야간 주행은 주간 주행보다 훨씬 위험하므로 다음의 야간 주행 요령을 숙지하십시오.

- 야간 주행을 할 경우 마주 오는 차와 서로 교차할 때는 전조등을 하향으로 향하게 하여 상대방이 눈부시지 않도록 하십시오.
- 비가 내리면 전조등의 빛이 노면에 흡수되거나 젖은 장애물에 반사되어 앞이 잘 보이지 않게 됩니다. 항상 주의하십시오.
- 속도를 줄이고 차량 간격을 충분히 유지하십시오. 가로등이 없는 길에서는 시야를 확보하기가 더욱더 어려우므로 주의하십시오.
- 전조등은 수시로 닦아서 깨끗이 관리하고 전조등 각을 적절하게 조절하십시오.

## 악천후 시의 주행

- 비나 눈이 내릴 때는 특히 차가 미끄러지기 쉬우므로 급제동을 하지 마십시오.
- 제동 장치가 젖을 정도로 깊은 물은 피해서 주행하십시오. 제동 장치가 젖으면 제동에 문제가 생기므로, 물이 고인 곳을 주행했거나 세차한 후에는 반드시 제동 성능을 점검하십시오. 물기 있는 도로를 주행한 후에는 충분한 안전 거리를 확보하고 천천히 주행하면서, 여러 번에 걸쳐 브레이크 페달을 밟아 브레이크를 건조하십시오.
- 안개가 끼거나 기상 상태로 인해 시계가 나쁠 때는 차의 조명을 켜고 속도를 충분히 낮추어 주행하십시오.
- 폭우가 내릴 때는 시야를 확보하기가 더 어려워 제동 거리가 더 많이 필요합니다. 천천히 운전하십시오.
- 와이퍼 상태를 항상 양호하게 관리하십시오.
- 와이퍼에 줄무늬가 생기거나 유리창이 잘 닦이지 않으면 와이퍼 블레이드를 교체하십시오.
- 타이어 상태를 항상 양호하게 관리하십시오. 타이어의 상태가 좋지 않은 상태로 젖은 길이나 빗길에서 급정차하면 타이어가 미끄러져 사고가 날 수 있습니다.

## 고속도로 주행

- 주행 전 연료, 냉각수, 엔진 오일, 벨트류, 타이어 공기압 등을 점검하십시오.
- 안전벨트를 반드시 착용하십시오.
- 고속도로 진입 시 가속 차선에서 방향 지시등을 켜고 충분히 가속한 후 본선 차량의 속도에 맞추어 본선에 진입하십시오.
- 차간거리를 충분히 확보하고 스티어링 휠을 천천히 조작하십시오.
- 터널에서 나올 때 횡 바람을 받아 차체가 흔들리는 경우 침착하게 속도를 줄이고 진로를 수정하십시오.
- 고속도로에서 벗어날 때는 미리 출구를 잘 확인한 후 방향지시등을 켜고 출구로 진출하십시오.
  출구를 지나치는 경우 다음 출구까지 계속 주행하십시오. 당황하여 급제동하면 매우 위험합니다.

- 급제동은 미끄러질 위험이 있으므로 매우 위험합니다.
- 노면이 젖어 있을 때는 타이어가 미끄러지기 쉬우므로 속도를 낮추십시오.
- 고속 주행 시 브레이크 페달을 많이 사용하면 브레이크 장치가 과열되거나 브레이크액이 기화되어 제동 성능이 저하되므로 매우 위험합니다. 엔진 브레이크를 함께 사용하십시오.

### 알아두기

**엔진 브레이크(Engine Brake)란?**

물리적인 브레이크는 아니지만 엔진에 브레이크 작용을 하게 하는 것입니다. 엔진의 압축 압력으로 바퀴의 회전을 억제해 제동력을 얻습니다.

- 장마철이나 비가 많이 내리는 지역을 통과할 때는 특별히 주의하고, 타이어 중앙 부분(타이어 휠 허브)이 잠길 정도로 수위가 높으면 운전하지 마십시오. 물을 통과할 때는 천천히 주행하고 물속에서는 제동 성능이 제대로 발휘되지 않을 수 있으므로 제동 거리를 충분히 유지하십시오. 물을 통과한 후에는 천천히 주행하면서 브레이크 페달을 부드럽게 몇 번 밟아 브레이크를 건조하십시오.

## 여름철 운전

- 여름철에는 특히 엔진 상태를 주의 깊게 점검하십시오.
- 냉각수가 부족하지 않도록 하고, 라디에이터에 흙, 먼지, 벌레 등 이물질이 끼지 않도록 점검하십시오. 라디에이터가 깨끗하지 않으면 냉각 효과가 떨어져 엔진이 과열될 수 있습니다.

# 겨울철 운전

- 타이어 체인, 창문 닦기, 유리창 성에 제거기, 모래나 소금 포대, 경고판, 야삽, 점프 케이블 등의 비상 장비를 항상 가지고 다니십시오.
- 부동액 및 와셔액의 농도를 점검하십시오.
- 엔진 시동 후에는 적당한 워밍업을 한 후 운전하십시오. 추운 날씨에 엔진이 냉각된 채로 운전하면 엔진에 큰 무리가 갑니다.
- 배터리와 케이블 상태를 점검하십시오. 날씨가 추우면 배터리 용량이 저하되어 엔진 시동이 걸리지 않을 수 있습니다.
- 엔진 오일의 점도를 점검하십시오.
- 추운 날씨에는 따뜻할 때보다 더욱 주의가 필요합니다. 운전 전 점검 시에 다음과 같은 사항을 추가로 점검하십시오.
  - 차량 하부 둘레에 얼음덩어리가 있는 경우 부품에 손상을 주지 않게 주의하면서 제거하십시오.
  - 엔진에 시동을 걸고 각종 페달이 평상시처럼 움직이는지 확인하십시오.
  - 앞뒤 유리의 얼음과 눈을 제거하십시오.
  - 와이퍼 블레이드가 유리에 얼어붙지 않았는지 확인하십시오.
- 기온이 높을 때만 엔진 과열이 발생하는 것은 아닙니다. 추운 날씨에도 냉각수 중에 부동액이 들어있지 않거나 농도가 낮아 엔진 내부가 동결되어 냉각수가 순환하지 않으면 엔진 과열이 발생할 수 있습니다.
- 냉각수는 품질과 성능을 만족하는 부동액과 물을 적정 비율로 혼합하여 사용하십시오. 냉각수의 비율이 너무 높거나 낮으면 냉각 효과가 없습니다. 순정 부동액은 품질과 성능을 당사가 보증하는 부동액입니다.

  자세한 내용은 9장 내 '**냉각수 점검**'을 참고하십시오.
- 추운 날씨에 엔진 시동을 건 상태로 장시간 주정차할 경우 배기가스 내 수증기가 응축되어 배기 파이프 내부에 물이 고이게 됩니다. 배기 파이프 내부의 물은 소음 등을 유발할 수 있으나, 중고속으로 주행 시에 배출됩니다.
- 주행 중에 눈이 올 때 와이퍼 작동으로 앞유리 상하단에 눈이 쌓이면 와이퍼가 손상되는 것을 방지하기 위해 일시적으로 와이퍼 작동이 멈출 수 있습니다. 와이퍼 작동이 멈출 경우 유리창 상하단과 와이퍼 주변에 쌓여 있는 눈을 제거한 후 와이퍼를 작동하십시오.

  눈이 많이 쌓였을 때 와이퍼 작동이 멈추는 현상은 고장이 아니며 눈을 제거하지 않고 계속 작동할 때 발생할 수 있는 파손을 방지하기 위함입니다.

## 눈길 또는 빙판길 주행

- 기온이 7 °C 이하이거나 눈길 또는 빙판길을 주행할 때는 스노타이어 또는 규격에 맞는 타이어 체인을 장착하고 급출발, 급가속, 급제동을 삼가십시오.
- 같은 지역이더라도 음지와 양지의 도로 조건은 서로 다릅니다. 도로 조건에 맞게 주의하여 운전하십시오.
- 오르막길보다 내리막길에 더욱 주의해 운전하십시오.
- 눈길이나 빙판에서는 타이어의 접지력이 약해지므로 가속 페달이나 스티어링 휠을 거칠게 조작하면 위험합니다.
- 내리막길에서 엔진 브레이크를 사용하면 방향 조작에 도움이 됩니다.

  오르막길에서는 한 번 멈추면 다시 출발하기 어려우므로 차간거리를 유지하여 천천히 주행하십시오.

### 스노타이어

동일한 사이즈의 규격에 맞는 스노타이어를 장착하십시오. 모든 기상 조건에서 차량의 조향성 균형을 맞추려면 네 바퀴에 모두 스노타이어를 장착하십시오. 스노타이어를 장착하고 건조한 도로를 주행하면 일반 타이어를 장착했을 때보다 마찰력이 작아 제동 거리가 늘어날 수 있으니 주의하십시오.

날씨가 맑은 경우에도 항상 조심하면서 운전하십시오.

## 경고

차량의 표준 타이어와 동등한 규격과 형태의 스노타이어를 사용하십시오. 그렇지 않으면 차량의 안전성과 조향 성능이 저하될 수 있습니다.

### 타이어 체인

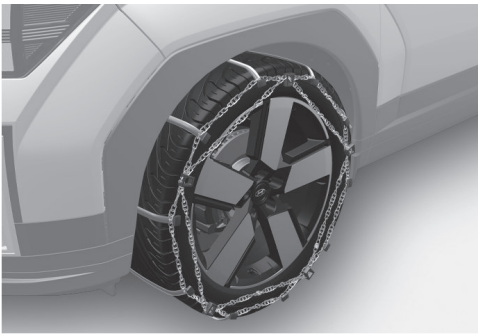

래디얼 타이어는 구조상 옆면이 얇아서 금속제 체인을 사용하면 손상될 수 있습니다. 될 수 있으면 타이어 체인을 사용하기보다 스노타이어를 장착하십시오.

알루미늄 휠을 장착한 차량은 금속제 체인을 사용하지 마십시오. 금속제 체인을 사용하면 휠이 손상될 수 있습니다.

불가피하게 타이어 체인을 사용해야 하는 경우는 반드시 모비스 순정 용품(와이어 체인 12 mm 이하)을 사용하고, 사용 방법을 숙지한 후 체인을 장착하십시오.

- 이 차량은 앞바퀴가 구동되는 전륜 구동 차량입니다. 타이어 체인을 장착할 때는 반드시 앞바퀴에 장착하십시오.(4륜구동 차량 동일)
- 타이어 체인을 장착했을 때는 천천히 주행하십시오. 차체나 샤시에 타이어 체인이 닿는 소리가 들리면 즉시 차량을 멈추고 체인을 다시 장착하십시오. 소리가 나지 않도록 감속하여 주행하고 눈이 없는 도로를 주행할 때는 바로 타이어 체인을 벗겨 체인이 손상되지 않도록 하십시오.
- 차체를 보호하기 위해 타이어 규격에 맞는 타이어 체인을 사용하십시오.

이 차량에 적합하지 않은 타이어 체인을 사용하면 차체가 손상될 수 있습니다. 반드시 차량에 적합한 체인을 사용하고, 체인 제작사에서 제공하는 설명서를 참고하여 차체가 손상되지 않도록 주의하여 장착하십시오.

눈길이나 빙판길이 아닌 곳에서는 타이어 체인 사용을 삼가고, 타이어 체인을 장착했을 때는 체인 제작사에서 추천하는 규정 속도 이하 또는 30 km/h 이하로 주행하십시오.

## 주의

- 와이어 체인을 장착할 때는 체인과 서스펜션 부품인 너클과의 간섭으로 체인 연결 고리가 손상될 수도 있으니 반드시 모비스 순정 부품 체인을 사용하십시오(체인 두께 12 mm 이하 사용).
- 체인 규격이 차량과 맞지 않거나 잘못 장착한 경우는 차량의 제동 라인, 서스펜션, 차체, 바퀴 등이 손상될 수 있습니다.

  체인이 차량을 때리는 소리가 들리면 즉시 차를 멈추고 체인을 다시 장착하십시오.
- 타이어 체인을 장착하고 0.5-1 km 정도 주행한 후, 차체에 손상된 곳이 없고 체인이 안전하게 장착되어 있는지 다시 한번 확인하십시오. 체인이 느슨할 경우에는 타이어 안쪽으로 더 씌우십시오.

## 경고

- 도로 위에서 타이어 체인을 장착하는 경우, 교통이 혼잡하지 않고 평탄한 곳에서 장착하십시오.
  비상 경고등을 켜고 안전 삼각대를 세워 뒤따르는 차량에 충분히 주의를 주고 안전한 상태에서 장착하십시오.
- 타이어 체인을 장착하면 차량의 조향 성능이 나빠질 수 있습니다.
- 체인 제작사에서 추천하는 규정 속도 이하 또는 30 km/h 이하로 주행하십시오.
- 타이어 체인을 장착한 상태로 도로 위의 돌출부나 구멍 등 위험한 곳을 지나거나 과격하게 회전하지 마십시오. 차량이 튈 수 있습니다.
- 규격에 맞는 타이어 체인을 장착하십시오. 규격이 맞지 않거나 규격대로 장착하지 않은 경우, 차량이 손상되고 조향성 및 안전성에 문제가 발생할 수 있습니다.
- 날씨가 매우 추울 때는 파킹 브레이크를 풀어놓고 주차하십시오. 주정차 시 파킹 브레이크를 걸어 두면 브레이크 장치가 얼어붙을 수 있습니다.
  경사가 없는 평지에서는 기어를 'P'(주차) 상태로 두고 타이어에는 고임목을 받쳐 차가 움직이지 않도록 하십시오.
- 차의 앞부분을 바람이 부는 반대쪽으로 향하게 하여 주차하십시오.
- 도어나 연료 주입구가 얼어서 열리지 않을 때는 도어나 연료 주입구 주위를 두드리거나 따뜻한 물을 부어 녹이십시오. 부은 물을 그대로 두면 또 얼게 되므로 물을 완전히 닦아내십시오.

# 8. 운전자 보조

## 운전자 보조 알아두기

인포테인먼트 소프트웨어 버전에 따라 운전자 보조 시스템의 각 기능의 설명이 취급설명서와 다를 수 있습니다.

# 전방 충돌방지 보조 (FCA)

**기본 기능**

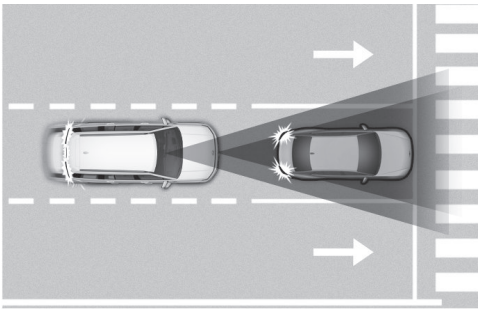

전방의 차량, 이륜차, 보행자 및 자전거 탑승자를 인식하여 전방 충돌 위험이 판단되면 경고문 표시와 경고음 등으로 운전자에게 알려주고, 충돌을 경감하거나 피할 수 있도록 제동을 도와줍니다.

고속 주행 시에도 좌우 인접 차로 및 전방의 차량을 인식하여 운전자가 차로 변경을 하여도 충돌을 피하기 어렵다고 판단되면 충돌을 경감하거나 피할 수 있도록 더 이른 시점에 제동을 도와줍니다.(현대스마트센스 패키지 적용 시)

## 교차로 대향차 대응 기능

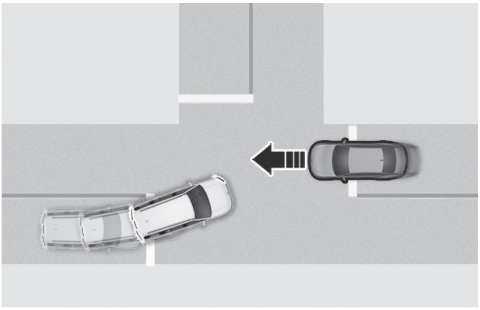

교차로에서 방향지시등 스위치를 내리고 좌회전할 때 맞은편 인접 차로에서 접근하는 차량 및 이륜차와의 충돌 위험이 판단되면 충돌을 경감하거나 피할 수 있도록 제동을 도와줍니다.

## 정면 대향차 대응 기능

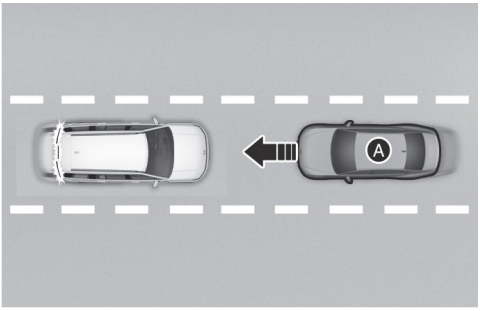


[A] 대향차

직진으로 주행 시 맞은편에서 직진으로 접근하는 차량 및 이륜차와의 충돌 위험이 판단되면 충돌 속도가 줄어들도록 제동을 도와줍니다.

## 교차 차량 대응 기능

사양 적용 시

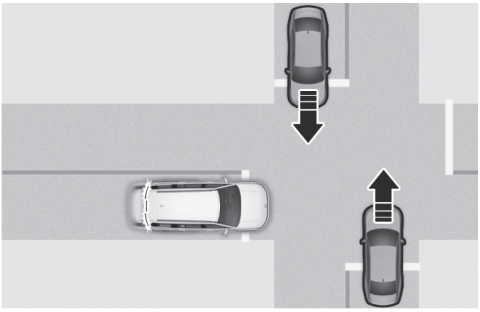

교차로 직진 시 좌우 방향에서 접근하는 차량과의 충돌 위험이 판단되면 충돌을 경감하거나 피할 수 있도록 제동을 도와줍니다.

## 추월시 대향차 대응 기능

사양 적용 시

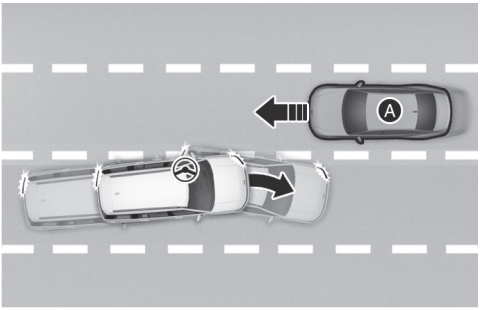


[A] 대향차

차로변경 시 맞은편에서 접근하는 차량 및 이륜차와의 충돌 위험이 판단되면 충돌을 경감하거나 피할 수 있도록 조향을 도와줍니다.

## 측방 접근차 대응 기능

사양 적용 시

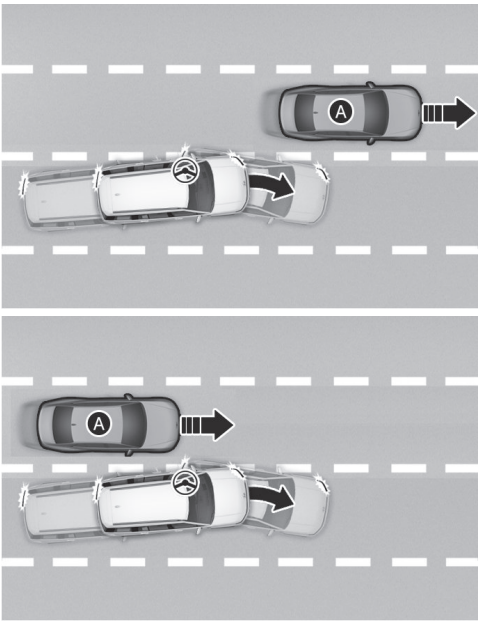


[A] 측방 접근차량

차로변경 시 측방 차량 및 이륜차와의 충돌 위험이 판단되면 충돌을 경감하거나 피할 수 있도록 조향을 도와줍니다.

## 회피 조향 보조 기능

사양 적용 시

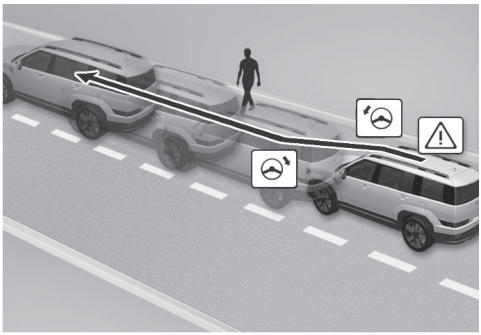

- 운전자 조향 보조(조향력 보조)

  차로 내 전방의 차량, 이륜차, 보행자 및 자전거 탑승자와의 충돌 위험이 판단되고 운전자가 충돌을 피하기 위해 스티어링 휠을 조작하면 조향을 도와줍니다.
- 회피 조향 보조

차로 내 전방의 이륜차, 보행자 및 자전거 탑승자와의 충돌 위험이 판단되어 경고가 발생하고 주행 중인 차로 내에 피할 수 있는 공간이 있을 경우 충돌을 피할 수 있도록 조향을 도와줍니다.

### 알아두기

- FCA는 Forward Collision-Avoidance Assist의 약자입니다.
- '사양 적용 시'는 현대 스마트센스 패키지가 적용된 경우를 의미합니다.

### 인식 센서

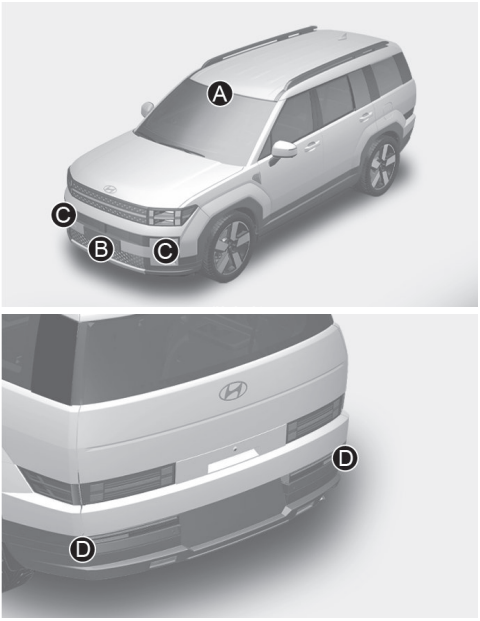


[A] 전방 카메라
[B] 전방 레이더
[C] 전측방 레이더(사양 적용 시)
[D] 후측방 레이더(사양 적용 시)

인식 센서의 위치는 위 그림을 참고하십시오.

### 주의

- 인식 센서 및 주변부를 임의로 탈거하거나 충격을 가하지 마십시오.
- 인식 센서를 교체하거나 분리했다가 다시 장착할 때는 당사 직영 하이테크센터나 블루핸즈에서 전방 충돌방지 보조 점검을 받으십시오.
- 인식 센서 및 주변부에 충격이 가해지면 클러스터에 경고등 또는 경고문이 뜨지 않더라도 전방 충돌방지 보조가 정상적으로 작동하지 않을 수 있습니다. 당사 직영 하이테크센터나 블루핸즈를 방문하여 점검을 받으십시오.
- 전방 카메라 렌즈 앞유리에 액세서리, 선팅 필름 및 스티커 등을 붙이지 마십시오.
- 전방 카메라에 수분이 유입되지 않도록 주의하십시오.
- 빛이 반사되는 물질(흰색 종이나 거울 등)을 대시보드 위에 놓지 마십시오.
- 앞유리 가까이 물건을 놓거나 구조물 등을 장착하지 마십시오. 공조 장치 작동 시 습기 및 성에 제거 성능이 떨어져 운전자 보조 시스템이 작동하지 않을 수 있습니다.
- 번호판의 위치를 임의로 변경하거나 번호판 몰딩을 부착하지 마십시오. 전방 레이더 감지 및 제어 성능에 영향이 있을 수 있습니다.
- 전방 레이더 및 전방 레이더 커버를 깨끗하게 유지하십시오. 세차 시에는 전방 레이더 커버를 훼손하지 않도록 부드러운 천을 사용하십시오. 또한 전방 레이더에 고압으로 물을 분사하지 마십시오.
- 전방 레이더 커버, 전측방 레이더 및 후측방 레이더가 위치한 범퍼의 순정 부품은 품질과 성능이 검증된 부품입니다. 임의로 교체하거나 도장, 도색처리 하는 경우 기능이 정상 작동하지 않을 수 있습니다. 부품을 교체/수정할 경우 반드시 품질과 성능이 검증된 제품을 사용하십시오.
- 인식 센서 및 주변부에 임의로 액세서리, 몰딩, 스티커, 필름, 랩핑 등을 붙이거나 범퍼 도색을 하지 마십시오.
- 범퍼를 교체하거나 전측방 레이더, 후측방 레이더 센서 주변에 페인트 작업 또는 수리를 하면 전방 충돌방지 보조 성능이 저하될 수 있습니다.
- 트레일러, 캐리어 또는 기타 장비를 거치한 경우 전방 충돌방지 보조 작동이 제한될 수 있습니다.

## 전방 충돌방지 보조 설정

### 전방 안전

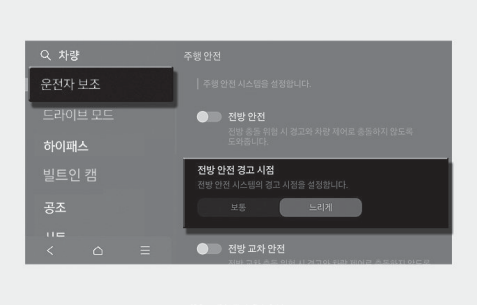


시동 'ON' 상태에서 인포테인먼트 시스템의 **설정** > **차량** > **운전자 보조** > **주행 안전** > **전방 안전**을 차례로 선택하십시오. 각 기능의 사용 여부를 설정할 수 있습니다.

- **전방 안전**: 충돌 위험 상황에 따라 충돌 경고 또는 긴급 제동이 작동합니다. 해당 메뉴를 해제할 경우 전방 안전 기능이 꺼지고 클러스터에 전방 안전 경고등( )이 켜집니다.

## 전방 교차 안전

사양 적용 시

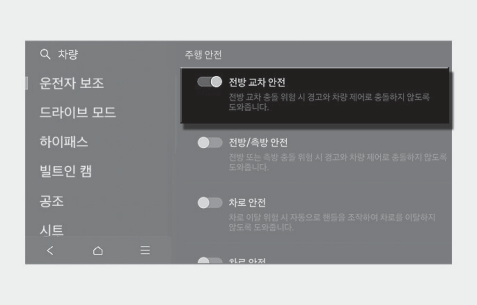


시동 'ON' 상태에서 인포테인먼트 시스템의 **설정** > **차량** > **운전자 보조** > **주행 안전** > **전방 교차 안전**을 차례로 선택하십시오. 교차 차량 대응 기능이 켜집니다.

## 전방/측방 안전

사양 적용 시

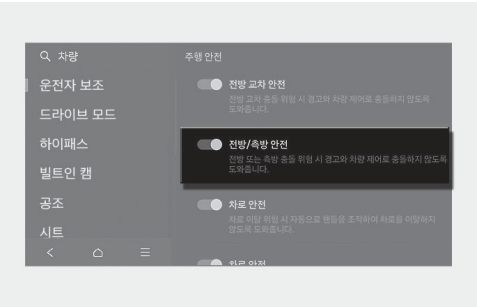


시동 'ON' 상태에서 인포테인먼트 시스템의 **설정** > **차량** > **운전자 보조** > **주행 안전** > **전방/측방 안전**을 차례로 선택하십시오. 전방 및 측방 차량 대응 기능이 켜집니다.

- **전방/측방 안전**: 충돌 위험 상황에 충돌 경고 또는 긴급 조향을 도와줍니다. 해당 메뉴를 해제할 경우 전방/측방 안전 기능이 꺼지고 클러스터에 조향 안전 경고등( )이 켜집니다.

전방 충돌방지 보조 설정 상태는 설정 메뉴에서 확인할 수 있습니다. 전방 안전 또는 전방/측방 안전 기능이 켜진 상태에서 전방 안전 경고등( ) 또는 조향 안전 경고등( )이 계속 켜져 있으면 당사 직영 하이테크센터나 블루핸즈에서 점검을 받으십시오.

### 경고

시동을 껐다가 걸면 전방 충돌방지 보조는 자동으로 켜집니다. 설정 메뉴에서 설정을 해제하여 기능을 끌 수 있으나, 이 경우 전방 충돌방지 보조의 도움을 받을 수 없습니다. 항상 주의하여 운전하십시오.

## 주의

- **전방 안전**의 설정은 '기본 기능', '교차로 대향차 대응 기능' 및 '정면 대향차 대응 기능'을 **전방 교차 안전**의 설정은 '교차 차량 대응 기능'을 **전방/측방 안전**의 설정은 '추월시 대향차 대응 기능', '측방 접근차 대응 기능' 및 '회피 조향 보조 기능'(사양 적용 시)을 포함합니다.
- **전방 안전**의 설정을 해제하면 **전방 교차 안전** 및 **전방/측방 안전**을 선택했더라도 교차 차량 대응 기능이 작동 하지 않습니다.(사양 적용 시)
- 스티어링 휠 진동 경고는 설정 메뉴에서 켜거나 끌 수 있습니다.

### 전방 안전 경고 시점

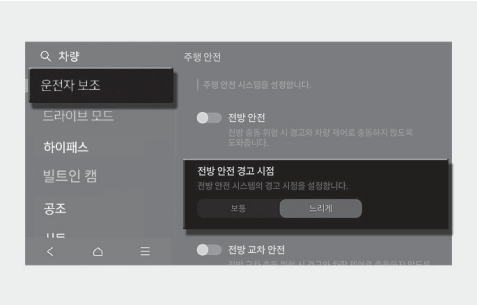


전방 충돌방지 보조의 경고 시점을 변경하려면 시동 'ON' 상태에서 인포테인먼트 시스템의 **설정** > **차량** > **운전자 보조** > **주행 안전** > **전방 안전 경고 시점**을 차례로 선택하십시오. 경고 시점을 **보통** 또는 **느리게**로 설정할 수 있습니다.

- **보통**: 일반적인 주행 환경에서 사용하십시오. 경고가 너무 민감하게 느껴지면 **느리게**로 변경하십시오.
- **느리게**: 경고를 좀 더 느리게 알려줍니다.

## 주의

- 경고 시점을 **보통**으로 설정해도 전방 차량이 급제동하는 경우에는 경고가 느리게 느껴질 수 있습니다.
- 낮은 속도로 주행하거나 주변 차량이 적을 경우에만 경고 시점을 **느리게**로 설정하십시오.

## 알아두기

- 경고 시점 설정은 **전방/측방 안전**에는 적용되지 않습니다.
- 시동을 껐다가 걸어도 경고 시점 설정은 유지됩니다.

### 경고 방식




시동 'ON' 상태에서 인포테인먼트 시스템의 **설정** > **차량** > **운전자 보조** > **경고 방식**을 차례로 선택하십시오.

- **경고 음량**: 경고 음량을 조절합니다. 경고 음량을 꺼도 경고음은 작은 소리로 울립니다.
- **핸들 진동 경고**: 핸들 진동 경고를 설정합니다.
- **주행 안전 우선**: 안전한 주행을 위해 경고음 발생 시 오디오 음량을 줄입니다.

#### 알아두기

- 경고 방식을 변경하면 다른 운전자 보조 시스템의 경고 방식도 같이 변경될 수 있습니다. 고려하여 변경하십시오.
- 시동을 껐다가 걸어도 경고 방식 설정은 유지됩니다.
- 차량 사양에 따라 설정 메뉴가 없을 수 있습니다.
- **경고 음량**과 **핸들 진동 경고**는 동시에 꺼지지 않습니다. 하나를 끌 경우, 다른 하나는 활성화 됩니다.

## 전방 충돌방지 보조 작동

### 기본 기능

전방 충돌방지 보조의 기본 기능은 다음의 작동으로 경고하고 제어합니다

- 충돌 경고
- 긴급 제동
- 정차 및 종료

#### *충돌 경고*




전방 안전 경고등( )의 깜빡임 및 경고문, 경고음, 스티어링 휠 진동을 통해 충돌 경고를 알립니다.
충돌 경고는 대상에 따라 다음의 조건에서 작동합니다.

- 차량 및 이륜차: 자차 속도가 약 10-200 km/h
- 보행자 및 자전거 탑승자: 자차 속도가 약 10-85 km/h

*긴급 제동*




전방 안전 경고등( )의 깜빡임 및 경고문, 경고음, 스티어링 휠 진동을 통해 긴급 제동을 알립니다. 제동 제어가 작동하여 전방의 차량, 이륜차, 보행자 및 자전거 탑승자와의 충돌을 피할 수 있도록 도와줍니다.

긴급 제동은 전방 대상과 위험도에 따라 다음의 자차 속도 조건에서 작동합니다.

- 차량 및 이륜차 대상:

| | 주행 중인 대상 | 정지 중인 대상 |
|---|---|---|
| 약한 제동 | 약 10-200 km/h | |
| 강한 제동 | 약 10-130 km/h | 약 10-75 km/h<br>(약 10-100 km/h)*1 |

*1: 사양 적용 시

주변 차량 등으로 인해 운전자가 차로 변경으로 충돌을 피하기 어렵다고 판단하면 더 이른 시점에 제동을 도와줍니다.

- 보행자 및 자전거 탑승자 대상: 자차 속도가 약 10-65 km/h

**주의**

- 전방 차량 상태 및 주변 환경에 따라 작동 가능한 속도의 범위가 줄어들 수 있습니다.
- 야간 주행 시 이륜차 인식 성능이 저하되어 전방 충돌방지 보조가 일시적으로 제한되거나 작동하지 않을 수 있습니다.

*정차 및 종료*




긴급 제동에 의한 정차 시 클러스터 등에 경고문이 표시됩니다. 안전을 위해 즉시 브레이크 페달을 밟고 주변 상황을 확인하십시오.

- 정차는 약 2초 동안 유지되며 이후 제동 제어가 종료됩니다.

**알아두기**

충돌 경고 또는 긴급 제동 중 비상 경고등을 눌러 경고음을 끌 수 있습니다.

### 교차로 대향차 대응 기능

교차로 대향차 대응 기능은 다음의 작동으로 경고하고 제어합니다.

- 충돌 경고
- 긴급 제동
- 정차 및 종료

*충돌 경고*




전방 안전 경고등( )의 깜빡임 및 경고문, 경고음, 스티어링 휠 진동을 통해 충돌 경고를 알립니다.

- 자차 속도: 약 10-30 km/h
- 대향차 및 이륜차 속도: 약 30-70 km/h

*긴급 제동*




전방 안전 경고등( )의 깜빡임 및 경고문, 경고음, 스티어링 휠 진동을 통해 긴급 제동을 알립니다. 제동 제어가 작동하여 전방 대향차 및 이륜차와의 충돌을 피할 수 있도록 도와줍니다.

긴급 제동은 다음의 조건에서 작동합니다.

- 자차 속도: 약 10-30 km/h
- 대향차 및 이륜차 속도: 약 30-70 km/h

*정차 및 종료*




긴급 제동에 의한 정차 시 클러스터 등에 경고문이 표시됩니다. 안전을 위해 즉시 브레이크 페달을 밟고, 주변 상황을 확인하십시오.

- 정차는 약 2초 동안만 유지되며 이후 제동 제어는 종료됩니다.

**알아두기**

충돌 경고 또는 긴급 제동 중 비상 경고등을 눌러 경고음을 끌 수 있습니다.

### 정면 대향차 대응 기능

정면 대향차 대응 기능은 다음의 작동으로 경고하고 제어합니다.

- 충돌 경고
- 긴급 제동
- 정차 및 종료

### *충돌 경고*




전방 안전 경고등( )의 깜빡임 및 경고문, 경고음, 스티어링 휠 진동을 통해 충돌 경고를 알립니다.
충돌 경고는 전방 대상에 따라 다음의 조건에서 작동합니다.

- 자차 속도: 약 10-130 km/h
- 대향차 및 이륜차 속도: 약 10 km/h 이상

### *긴급 제동*




전방 안전 경고등( )의 깜빡임 및 경고문, 경고음, 스티어링 휠 진동을 통해 긴급 제동을 알립니다. 제동 제어가 작동하여 전방 대향차 및 이륜차와의 충돌을 경감할 수 있도록 도와줍니다.
긴급 제동은 다음의 조건에서 작동합니다.

- 자차 속도:
  - 약 30-130 km/h
  - 약 10-130 km/h(현대스마트센스 패키지 적용 시)
- 대향차 및 이륜차 속도: 약 10 km/h 이상




긴급 제동에 의한 정차 시 클러스터 등에 경고문이 표시됩니다. 안전을 위해 즉시 브레이크 페달을 밟고, 주변 상황을 확인하십시오.

정차는 약 2초 동안만 유지되며 이후 제동 제어는 종료됩니다.

### 주의

- 자차, 대향차 및 이륜차가 직진으로 주행하지 않는 경우 정면 대향차 대응 기능의 경고 및 제어가 늦거나 작동하지 않을 수 있습니다.
- 야간 주행 시 이륜차 인식 성능이 저하되어 전방 충돌방지 보조가 일시적으로 제한되거나 작동하지 않을 수 있습니다.

### 알아두기

충돌 경고 또는 긴급 제동 중 비상 경고등을 눌러 경고음을 끌 수 있습니다.

## 교차 차량 대응 기능

사양 적용 시

교차 차량 대응 기능은 다음의 작동으로 경고하고 제어합니다.

- 충돌 경고
- 긴급 제동
- 정차 및 종료

*충돌 경고*




전방 안전 경고등( )의 깜빡임 및 경고문, 경고음, 스티어링 휠 진동을 통해 전방 교차 충돌 경고를 알립니다.

전방 교차 충돌 경고는 다음의 조건에서 작동합니다.

- 자차 속도: 약 10-55 km/h
- 교차 차량 속도: 약 10-60 km/h

### *긴급 제동*




전방 안전 경고등( )의 깜빡임 및 경고문, 경고음, 스티어링 휠 진동을 통해 긴급 제동을 알립니다. 제동 제어가 작동하여 전방 교차 차량과의 충돌을 피할 수 있도록 도와줍니다.

긴급 제동은 다음의 조건에서 작동합니다.

- 자차 속도: 약 10-55 km/h
- 교차 차량 속도: 약 10-40 km/h

### *정차 및 종료*




긴급 제동에 의한 정차 시 클러스터 등에 경고문이 표시됩니다. 안전을 위해 즉시 브레이크 페달을 밟고, 주변 상황을 확인하십시오.

- 정차는 약 2초 동안만 유지되며 이후 제동 제어는 종료됩니다.

**주의**

교차 차량과의 충돌 각도가 일정 각도를 벗어날 경우 교차 차량 대응 기능의 경고 및 제어가 늦거나 작동하지 않을 수 있습니다.

**알아두기**

충돌 경고 또는 긴급 제동 중 비상 경고등을 눌러 경고음을 끌 수 있습니다.

## 추월시 대향차 대응 기능

사양 적용 시

추월시 대향차 대응 기능은 다음의 작동으로 경고하고 제어합니다.

- 충돌 경고
- 긴급 조향

### *충돌 경고*




조향 안전 경고등( )의 깜빡임 및 경고문, 경고음, 스티어링 휠 진동을 통해 충돌 경고를 합니다.

충돌 경고는 다음의 조건에서 작동합니다.

- 자차 속도: 약 40-145 km/h
- 대향차 및 이륜차 속도: 약 10 km/h 이상
- 자차와 대향차 및 이륜차 의 상대 속도: 약 200 km/h 이하

### *긴급 조향*




조향 안전 경고등( )의 깜빡임 및 경고문, 경고음, 스티어링 휠 진동을 통해 긴급 조향을 알립니다. 조향 제어가 작동하여 전방 대향차 및 이륜차와의 충돌을 피할 수 있도록 도와줍니다.

긴급 조향은 다음의 조건에서 작동합니다.

- 자차 속도: 약 40-145 km/h
- 대향차 및 이륜차 속도: 약 10 km/h 이상
- 자차와 대향차 및 이륜차의 상대 속도: 약 200 km/h 이하

## 측방 접근차 대응 기능

사양 적용 시

측방 접근차 대응 기능은 다음의 작동으로 경고하고 제어합니다.

- 충돌 경고
- 긴급 조향

### *충돌 경고*






접근 차량 및 이륜차 위치에 따른 조향 안전 경고등( )의 깜빡임 및 경고문, 경고음, 스티어링 휠 진동을 통해 충돌 경고를 알립니다. 접근 차량 및 이륜차가 후측방에 있는 경우 사이드 미러(실외 미러)에도 표시됩니다.

충돌 경고는 다음의 조건에서 작동합니다.

- 자차 속도: 약 40-145 km/h

### *긴급 조향*





조향 안전 경고등( )의 깜빡임 및 접근 차량 및 이륜차 위치에 따른 경고문, 경고음, 스티어링 휠 진동을 통해 긴급 조향을 알립니다. 접근 차량 및 이륜차가 후측방에 있는 경우 사이드 미러(실외 미러)에도 표시됩니다. 조향 제어가 작동하여 측방 차량 및 이륜차와의 충돌을 피할 수 있도록 도와줍니다.

긴급 조향은 다음의 조건에서 작동합니다.

- 자차 속도: 약 40-145 km/h
- 측방 차량 및 이륜차 속도: 주행 중

### 경고

- 측방 차량 또는 이륜차가 정지되어 있는 경우 작동하지 않습니다.
- 전측방 레이더 및 후측방 레이더의 인식 영역은 일반 도로의 표준 도로 폭에 따라 결정됩니다. 폭이 좁은 도로에서는 옆 옆 차로에서 주행 중인 차량 및 이륜차에 대해 경고할 수 있습니다. 반대로, 폭이 넓은 도로에서는 옆 차로에서 주행 중인 차량 및 이륜차를 인식하지 못하여 경고하지 않을 수 있습니다.
- 측방 접근차 대응 기능은 다음의 상황에서 해제됩니다.
  - 옆 차로로 일정 거리 이상 진입할 경우
  - 충돌 위험 방향을 벗어날 경우
  - 스티어링 휠을 급격히 조작할 경우
  - 브레이크 페달을 밟을 경우
  - 전방 충돌방지 보조가 작동할 경우
- 측방 접근차 대응 기능은 작동한 후 또는 차로를 변경한 후에는 반드시 차로 중앙으로 이동하십시오. 차로 중앙으로 이동하지 않고 차선에 붙어서 계속 주행하면 측방 접근차 대응 기능은 작동하지 않습니다.

### 알아두기

긴급 조향으로 추가 사고가 예상될 경우 충돌 경고로만 위험을 알립니다.

## 회피 조향 보조 기능

사양 적용 시

회피 조향 보조 기능은 다음의 작동으로 경고하고 제어합니다.

- 긴급 조향

*긴급 조향(운전자 조향 보조)*




조향 안전 경고등( )의 깜빡임 및 경고문, 경고음, 스티어링 휠 진동을 통해 긴급 조향을 알립니다. 전방의 차량, 보행자, 자전거 탑승자 및 이륜차와 충돌 위험이 있는 경우, 운전자가 충돌을 피하기 위해 스티어링 휠을 조작하면 조향을 도와줍니다.

긴급 조향은 다음의 조건에서 작동합니다.

- 자차 속도: 약 40-85 km/h

*긴급 조향(회피 조향 보조)*




조향 안전 경고등( )의 깜빡임 및 경고문, 경고음, 스티어링 휠 진동을 통해 긴급 조향을 알립니다. 전방의 보행자, 자전거 탑승자 및 이륜차와 충돌 위험이 높고 긴급 제동이 작동할 수 있는 속도를 초과한 경우, 주행 중인 차로에 피할 수 있는 공간이 있으면 조향 제어가 작동하여 충돌을 피할 수 있도록 도와줍니다.

긴급 조향은 다음의 조건에서 작동합니다.

- 자차 속도: 약 65-75 km/h

**주의**

- 긴급 조향이 작동 중일 때 스티어링 휠이 자동으로 회전할 수 있습니다.
- 위험 상황이 사라졌다고 판단되면 긴급 조향이 종료됩니다. 필요에 따라 스티어링 휠을 조작하십시오.
- 회피 조향 보조 기능이 작동 중일 때 스티어링 휠을 고정하거나 기능이 제어하는 방향과 반대로 조작할 경우 긴급 조향이 작동하지 않거나 중지될 수 있습니다.
- 충돌을 피하기 위해 회피 조향 보조 기능이 조향 제어를 보조했을 때 다른 도로 이용자(주변 차량, 이륜차, 보행자 또는 자전거 탑승자 등)와의 충돌이 예상되면 작동을 중지합니다.
- 주행 중인 차로에 피할 수 있는 공간이 부족할 경우 회피 조향 보조 기능이 작동하지 않을 수 있습니다.
- 야간 주행 시 이륜차 인식 성능이 저하되어 전방 충돌방지 보조가 일시적으로 제한되거나 작동하지 않을 수 있습니다.

## 알아두기

경고 표시는 '기본 기능'의 충돌 경고를 참고하십시오.

## 경고

- 반드시 안전한 곳에 정차한 후 전방 충돌방지 보조를 설정하십시오.
- 차량 조작의 책임은 운전자에게 있습니다. 전방 충돌방지 보조에만 의존하여 위험하게 주행하지 말고, 항상 안전거리를 확보하고 안전 운전하십시오.
- 전방 충돌방지 보조는 모든 상황에서 작동하지는 않으며, 작동하더라도 충돌을 피하지 못할 수 있습니다.
- 전방 충돌방지 보조는 도로 환경, 주위 상황 및 주행 조건에 따라 작동 중지, 미작동 또는 불필요한 작동이 발생할 수 있으므로 위험 상황에 대비하여 항상 주위를 확인하십시오.
- 절대 사람이나 사물을 대상으로 기능을 시험하지 마십시오. 심각한 부상이나 사망에 이를 수 있습니다.
- 충돌 위험 상황에서 운전자가 브레이크 페달을 밟으면 전방 충돌방지 보조가 작동하지 않을 수 있습니다.
- 전방 충돌방지 보조 작동 시 탑승자 및 차량 내 물건이 움직여 다칠 수 있으므로 항상 주의를 기울이고 반드시 전 좌석에서 안전벨트를 착용하십시오.
- 다른 시스템의 경고문이 표시되거나 경고음이 울리는 동안에는 전방 충돌방지 보조의 경고문이 표시되지 않거나 경고음이 울리지 않을 수 있습니다.
- 차량 내부 및 외부 소리로 인해 전방 충돌방지 보조의 경고음이 들리지 않을 수 있습니다. 차량 내부 음량을 적절하게 조절하고 항상 주의를 기울이십시오.
- 전방 충돌방지 보조에 이상이 있어도 브레이크 페달 조작에 의한 제동 기능은 정상적으로 작동합니다.
- 긴급 제동 중 가속 페달을 과하게 밟거나 스티어링 휠을 급격하게 조작하면 제동 제어가 해제됩니다.

## 주의

- 전방의 차량, 이륜차, 보행자 및 자전거 탑승자의 상태 및 주변 환경에 따라 기능이 작동할 수 있는 속도의 범위 또는 인식 가능 거리가 줄어들어 기능 작동이 제한되거나 작동하지 않을 수 있습니다.
- 전방 충돌방지 보조는 상대 차량 및 이륜차의 상태, 주행 방향, 속도 및 주변 환경에 따라 위험도를 판단하여 특정 조건에서만 작동합니다.
- 주행 속도가 너무 높거나 상대 차량 및 이륜차와의 속도 차이가 큰 경우에는 기능 작동이 제한되거나 작동하지 않을 수 있습니다.
- 추월 시 대향차 기능, 측방 접근차 대응 기능 및 회피 조향 보조 기능은 작동 시 다른 주변 차량과의 충돌이 예상되면 조향 제어는 하지 않고 경고만 합니다.

## 알아두기

- 충돌 위험으로 판단되는 상황에서 운전자에 의한 제동력이 부족할 경우 제동력을 추가하여 도와줄 수 있습니다.
- 클러스터 사양 또는 테마에 따라 클러스터에 표시되는 이미지나 색상이 다를 수 있습니다.

# 전방 충돌방지 보조 이상 및 제한 사항

## 기능 이상




전방 충돌방지 보조에 이상이 있으면 클러스터 등에 경고문이 표시되고 통합 경고등( ⚠ ), 전방 안전 경고등( 🚗 ) 및 조향 안전 경고등( 🚗 )이 켜집니다. 당사 직영 하이테크센터나 블루핸즈에서 점검을 받으십시오.

- 경고 내용은 클러스터의 뷰 모드 중 유틸리티 정보 뷰의 서비스 메시지에서 확인할 수 있습니다.

## 인식 센서 가림

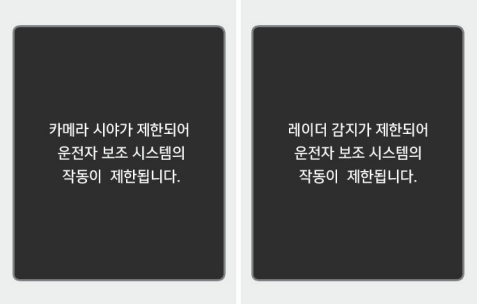


전방 카메라의 렌즈 앞유리, 전방 레이더 커버, 범퍼(사양 적용 시) 또는 센서에 눈, 비 등 이물질이 묻거나 안개, 폭우 등의 기상 상황으로 인식 성능이 저하되어 전방 충돌방지 보조가 일시적으로 제한되거나 작동하지 않을 수 있습니다.

이때 클러스터 등에 경고문이 표시되고 통합 경고등( ⚠ ), 전방 안전 경고등( 🚗 ) 및 조향 안전 경고등( 🚗 )이 켜지지만, 전방 충돌방지 보조 고장이 아닙니다. 이물질을 제거하면 전방 충돌방지 보조는 다시 정상적으로 작동합니다. 항상 깨끗하게 유지하십시오.

차량 후방 짐칸, 기타 장비(사양 적용 시) 또는 이물질을 제거해도 전방 충돌방지 보조가 정상적으로 작동하지 않으면 당사 직영 하이테크센터나 블루핸즈에서 점검을 받으십시오.

- 인식 센서 가림 경고 내용은 클러스터의 뷰 모드 중 유틸리티 정보 뷰의 서비스 메시지에서 확인할 수 있습니다.

### 경고

- 인식 센서 경고문이 표시되지 않거나 경고등이 켜지지 않더라도 전방 충돌방지 보조가 정상적으로 작동하지 않을 수 있습니다.
- 시동을 건 직후에 인식 센서가 오염되었거나 차량 주변에 물체가 존재하지 않는 경우(앞이 막힘 없이 트인 장소 등) 전방 충돌방지 보조가 정상적으로 작동하지 않을 수 있습니다.
- 가림 및 고장 상태에서 시동을 껐다 다시 걸면 가림 및 고장 상태가 유지 되어서 전방 충돌방지 보조가 정상적으로 작동하지 않을 수 있습니다.

### 작동 제한 사항

다음과 같은 경우에는 전방 충돌방지 보조가 정상적으로 작동하지 않거나 예기치 않은 작동이 발생할 수 있습니다. 주의하여 운전하십시오.

- 인식 센서 또는 주변부가 오염되거나 파손될 경우
- 전방 카메라 주위 온도가 높거나 낮을 경우
- 전방 카메라의 렌즈 앞유리에 선팅 필름, 발수 코팅, 이물질(스티커, 벌레 등) 등이 있거나 유리창이 파손된 경우
- 앞유리에 습기나 성에가 있을 경우
- 와셔액을 지속해서 분사하거나 와이퍼를 작동할 경우
- 눈, 비가 많이 오거나 안개가 짙을 경우
- 역광으로 전방 카메라의 시야 확보가 어려울 경우
- 도로 면의 물기로 인해 태양광, 가로등 또는 마주 오는 차량의 불빛이 반사될 경우
- 대시보드 위에 물체를 올려 놓을 경우
- 다른 차량에 견인될 경우
- 주변이 너무 밝거나 어두울 경우(야간, 터널 등)
- 터널 진입 및 출입 시 등 조도 변화가 클 경우
- 주변이 어두울 때 차량의 전조등이 꺼져 있거나 밝기가 약할 경우
- 인식 대상(차량, 이륜차, 보행자 및 자전거 탑승자)의 일부 형상만 영상에 포함될 경우
- 전방 차량이 버스, 대형 트럭, 특이한 형태의 짐을 실은 트럭, 트레일러 차량 등 형상이 특이하거나 특수 차량인 경우
- 전방 차량 및 이륜차에 후미등이 없거나 후미등의 형상 또는 장착 위치가 특이할 경우
- 주변이 어두울 때 전방 차량 및 이륜차의 후미등이 꺼져 있거나 밝기가 약할 경우
- 전방 차량의 후면부가 작거나 정상적으로 보이지 않을 경우(전방 차량이 비스듬하게 주행하는 경우, 차량 옆면이 보이는 경우, 전복되어 있을 경우 등)
- 전방 차량의 지상고가 낮거나 높을 경우
- 인식 대상(차량, 이륜차, 보행자 및 자전거 탑승자)이 갑자기 끼어들 경우
- 전방 레이더 주위 범퍼에 충격이 가해져서 범퍼가 손상되거나 센서 위치가 틀어진 경우
- 전방 레이더 주위 온도가 높거나 낮은 경우
- 터널 및 철교 주변을 지날 경우
- 주변 차량 및 구조물이 적은 광활한 지역을 주행하는 경우(사막, 초원, 교외 등)
- 공사구간이나 철로, 기타 금속제 물체가 도로상에 있는 경우
- 가드레일, 근접 차량 등 전방 레이더에 반사가 잘되는 물체가 주변에 있을 경우
- 전방 자전거가 전방 레이더에 반사가 잘되지 않는 재질일 경우
- 전방 차량 및 이륜차를 늦게 인식할 경우
- 전방 차량 및 이륜차가 갑자기 장애물에 가려져서 인식하지 못할 경우
- 전방 차량 및 이륜차가 뒤늦게 차로를 변경하거나 급하게 속도를 줄일 경우
- 전방 차량 및 이륜차의 각도가 많이 틀어질 경우
- 전방 차량에 눈이 많이 쌓인 경우
- 자차가 차로를 이탈하거나 복귀할 경우
- 자차의 주행이 불안정할 경우
- 자차 선회 중에 전방 차량 또는 이륜차를 인식하지 못할 경우
- 자차가 지속해서 선회하는 경우
- 전방 차량 및 이륜차가 특이한 형상인 경우
- 전방 차량 및 이륜차가 언덕 또는 내리막 길에 있는 경우

- 전방의 보행자 및 자전거 탑승자의 신체가 가려지거나 직립하지 않은 경우(눕거나 허리를 굽힌 경우 등)
- 전방의 보행자 및 자전거 탑승자의 신체 형태를 구분하기 어려운 옷 또는 장비를 착용할 경우



위 그림은 인식 센서가 차량, 이륜차, 보행자 및 자전거 탑승자로 인지 가능한 이미지 예시입니다.

- 전방의 보행자 및 자전거 탑승자가 빠른 속도로 이동할 경우
- 전방의 보행자 및 자전거 탑승자의 키가 작은 경우
- 전방의 보행자 및 자전거 탑승자가 불안정하게 움직이거나 주행 방향에 교차하여 복잡하게 움직일 경우
- 다수의 보행자 및 자전거 탑승자가 모여있을 경우
- 전방의 보행자 및 자전거 탑승자가 주변 환경과 구분하기 어려운 경우(주변 환경과 유사한 색상의 옷 또는 유사한 형상 등)
- 교차로 주변에서 보행자, 자전거 탑승자, 교통 표지판, 구조물 등을 지날 경우
- 다음과 같은 장소에서 주행하는 경우
  - 증기, 연기 또는 그림자가 있는 곳
  - 터널 및 철교 주변
  - 주변 차량이나 구조물이 적은 지역(사막, 초원, 교외 등)
  - 주차장
  - 톨게이트, 공사 구간, 비포장도로, 부분 포장 도로, 요철로, 과속 방지 턱 등
  - 도로상에 철로, 기타 금속제 물체가 있는 곳
  - 경사 도로, 곡선 도로 등
  - 가로수 또는 가로등이 있는 곳
  - 나무나 풀이 무성한 좁은 도로
  - 강한 전파 및 전기적 잡음에 의한 간섭이 발생하는 곳
- 차량이 불안정하게 움직이거나 심하게 흔들릴 경우
- 타이어 공기압 이상, 화물칸의 과다 적재 등으로 차고가 심하게 변할 경우

### *교차 차량 대응 기능, 추월시 대향차 대응 기능, 측방 접근차 대응 기능, 회피 조향 보조 기능(사양 적용 시)*

- 전측방 레이더, 후측방 레이더 주위 온도가 높거나 낮을 경우
- 후측방 레이더 주위에 짐칸(트레일러, 캐리어 등)을 장착할 경우
- 전측방 레이더, 후측방 레이더 주위 범퍼 표면이 눈, 비 및 흙 등에 의해 오염될 경우
- 전측방 레이더, 후측방 레이더 주위 범퍼가 외부 물체(스티커, 자전거 거치대 등)에 의해 가려질 경우
- 전측방 레이더, 후측방 레이더 주위 범퍼에 충격이 가해져서 범퍼가 손상되거나 센서 위치가 틀어질 경우
- 차량 또는 기둥 및 벽 등으로 전측방 레이더, 후측방 레이더 주위가 가려질 경우
- 고속도로 진출입 램프구간을 주행할 경우
- 가드레일, 벽 등이 이중으로 되어있는 도로를 주행할 경우
- 후방 차량 및 이륜차가 매우 근접하여 주행하거나 근접 상태에서 추월할 경우

- 상대 차량 및 이륜차가 매우 빠른 속도로 추월할 경우
- 상대 차량 및 이륜차를 추월할 경우
- 옆 차량 및 이륜차와 동시에 출발하여 가속할 경우
- 상대 차량 및 이륜차가 옆차로에서 옆옆 차로로 이동하거나 옆옆 차로에서 옆차로로 이동할 경우
- 다음과 같은 대상 물체를 인식할 경우
  - 소형 이륜 원동기 또는 자전거
  - 짐이 없는 트레일러 등 평평한 형태의 차량
  - 버스, 대형 트럭 등 대형 차량
  - 사람, 동물, 쇼핑 카트, 유모차 등 작은 크기의 이동 물체
  - 스포츠카 등 차체가 낮은 차량
- 다음과 같이 차선 또는 차로를 인식할 수 없는 경우
  - 차선 없이 연석만 있을 경우
  - 버스 전용 차로 혹은 버스 전용 차로의 좌/우측 차로로 주행할 경우
  - 공사 구간 등 차선이 복잡하거나 일부 구조물 등으로 차선을 대체하고 있을 경우
  - 비, 눈, 먼지, 모래, 기름 및 물웅덩이 등 이물질로 차로가 잘 보이지 않을 경우
  - 차로 폭이 매우 좁거나 넓을 경우
  - 지그재그 차선, 횡단보도 마크 및 노면 이정표 등의 노면 표시가 있을 경우
  - 공사 구간, 전용 차로 등 2개 이상의 차선 표시가 있을 경우
  - 차로 수가 변하거나 차로가 합류하는 구간을 지날 경우
  - 젖은 노면이나 차로와 도로의 색상 구분이 충분치 못할 경우
  - 차로 또는 근처에 차선 외의 흔적이 있거나 차선과 유사한 표시가 있을 경우
  - 중앙분리대, 가드레일, 소음벽 및 주변 잡목 등 도로 주변 물체의 그림자가 차로를 덮을 경우
  - 교차로 등에서 차로가 갑자기 사라지거나 보이지 않을 경우
  - 전방 차량과의 거리가 너무 짧거나 전방 차량이 차선을 가릴 경우

## 경고

- 커브가 있는 길에서 주행할 경우

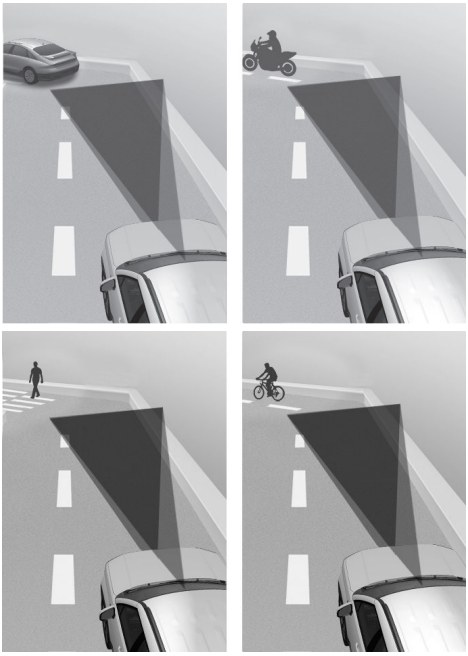

커브가 있는 길에서는 전방에 있는 차량, 이륜차, 보행자 및 자전거 탑승자를 인식하지 못해 전방 충돌방지 보조의 성능이 저하되어 경고, 제동 또는 조향(사양 적용 시)을 도와주지 않을 수 있습니다.

커브가 있는 길에서는 전방 도로 상황 및 주행 상태를 확인하고 주의하여 운전하십시오. 필요하면 브레이크 페달을 밟아 직접 속도를 조절하거나 스티어링 휠을 조작하십시오.

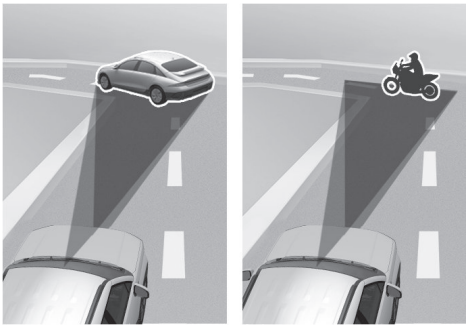

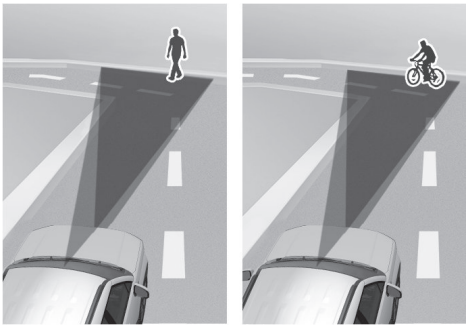

커브가 있는 길에서는 다른 차로 또는 차로 밖에 있는 차량, 이륜차, 보행자 및 자전거 탑승자를 인식하여 전방 충돌방지 보조 작동으로 불필요하게 경고, 제동 또는 조향(사양 적용 시)을 할 수 있습니다. 주위의 교통 상황을 확인하고 주의하여 운전하십시오.

- 경사가 있는 길에서 주행할 경우

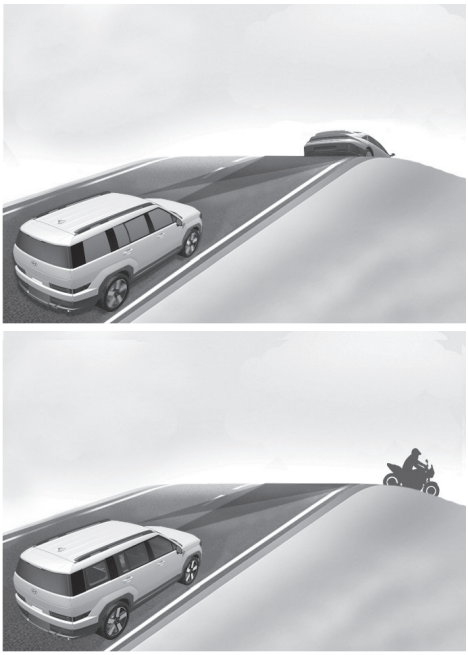

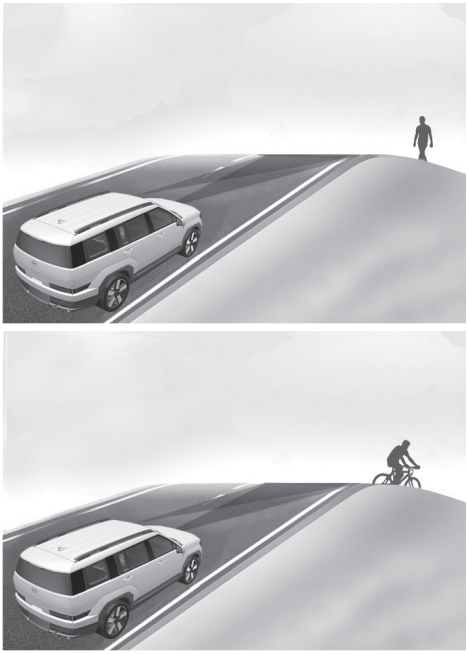

오르막길이나 내리막길에서는 전방에 있는 차량, 이륜차, 보행자 및 자전거 탑승자를 인식하지 못하여 경고, 제동 또는 조향(사양 적용 시)을 도와주지 않을 수 있습니다.

또한 선행 차량, 이륜차, 보행자 및 자전거 탑승자를 갑자기 인식하여 속도가 빠르게 감속할 수 있습니다.

오르막길이나 내리막길에서는 전방 도로 상황 및 주행 상태를 확인하고 주의하여 운전하십시오. 필요하면 브레이크 페달을 밟아 직접 속도를 조절하거나 스티어링 휠을 조작하십시오.

- 차로변경 시




[A] 자차

[B] 차로변경 차량 및 이륜차

옆 차로의 차량 및 이륜차[B]가 자차[A]와 같은 차로로 차로를 변경할 때 센서의 감지 범위 안으로 들어올 때까지 차량 및 이륜차[B]를 인식하지 못할 수 있습니다. 갑자기 끼어드는 차량은 센서가 늦게 인식할 수 있습니다. 항상 전방 도로 상황 및 주행 상태를 확인하고 주의하여 운전하십시오. 필요하면 브레이크 페달을 밟아 직접 속도를 조절하거나 스티어링 휠을 조작하십시오.

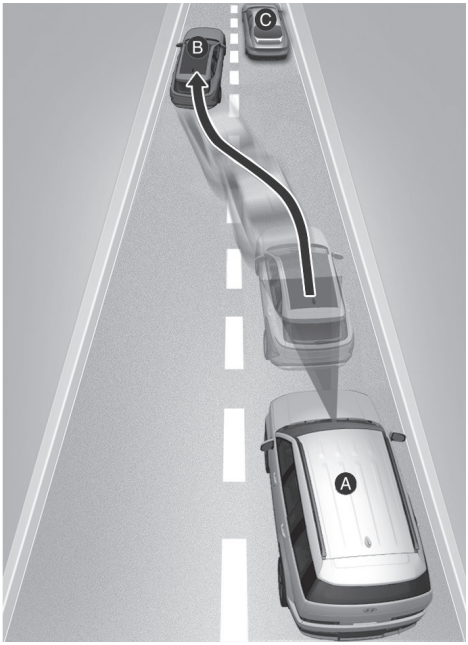


[A] 자차

[B] 차로변경 차량

[C] 같은 차로 차량 및 이륜차

바로 앞에 있는 차량[B]이 옆 차로로 빠져 나갔을 때 같은 차로에 있는 앞 차량 및 이륜차[C]를 인지하지 못하여 충돌 위험이 있을 수 있습니다. 항상 전방 도로 상황 및 주행 상태를 확인하고 주의하여 운전하십시오. 필요하면 브레이크 페달을 밟아 직접 속도를 조절하거나 스티어링 휠을 조작하십시오.

- 차량 인식

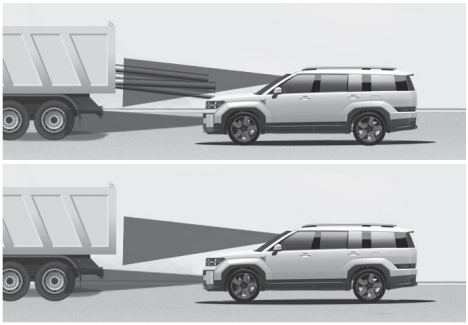

전방 차량의 차고가 높거나 적재물이 후면으로 돌출되어 있다면 위험 상황이 발생할 수 있습니다. 항상 전방 도로 상황 및 주행 상태를 확인하고 주의하여 운전하십시오. 필요하면 브레이크 페달을 밟아 직접 속도를 조절하거나 스티어링 휠을 조작하십시오.

### 경고

- 다른 차량이나 트레일러를 견인할 때는 전방 충돌방지 보조를 사용하지 마십시오. 제어 안전성이 떨어질 수 있습니다.
- 차량, 이륜차, 보행자 및 자전거 탑승자와 형상 또는 특성이 유사한 물체를 인식하는 경우 전방 충돌방지 보조가 작동할 수 있습니다.
- 보행자 및 자전거 탑승자가 끌거나 미는 카트, 자전거, 여행가방, 유모차 등은 인식하지 않습니다.
- 강한 전자파에 의해 전방 충돌방지 보조가 순간적으로 해제될 수 있습니다.
- 시동 또는 전방 카메라 초기화(재부팅 등) 시 약 15초 동안 기능이 작동하지 않을 수 있습니다.

### 알아두기

후측방 차량 인식의 제한 사항과 후측방 레이더의 주의 사항은 '**후측방 충돌방지 보조 (BCA)**'의 내용을 참고하십시오.

# 차로 이탈방지 보조 (LKA)

전방의 차선(도로 경계 포함)을 인식하여 일정 속도 이상으로 주행 중 방향지시등을 켜지 않고 차로 이탈이 감지되면 차로를 이탈하지 않도록 조향을 도와주고, 차로를 이탈하면 경고합니다.

### 알아두기

LKA는 Lane Keeping Assist 의 약자입니다.

### 인식 센서

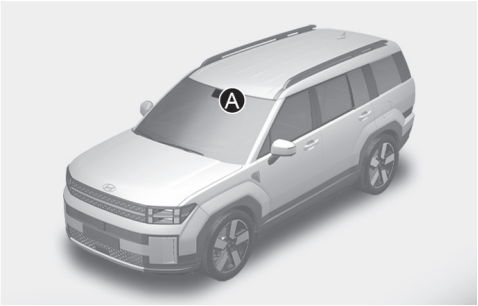


[A] 전방 카메라

전방의 차선(도로 경계 포함)을 인식하기 위해 전방 카메라를 인식 센서로 사용합니다.
인식 센서의 위치는 위 그림을 참고하십시오.

### 주의

전방 카메라 센서의 자세한 주의 사항은 '**전방 충돌방지 보조 (FCA)**'의 주의 사항을 참고하십시오.

## 차로 이탈방지 보조 설정

### 차로 안전

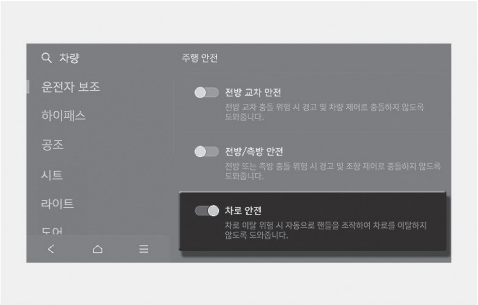


시동 'ON' 상태에서 인포테인먼트 시스템의 **설정** > **차량** > **운전자 보조** > **주행 안전**을 차례로 선택하십시오. 기능의 사용 여부를 선택할 수 있습니다.

- **차로 안전**: 차로 안전을 선택하면 차로 이탈이 감지될 경우 차로를 이탈하지 않도록 조향을 도와주고, 차로를 이탈하면 경고음이 울리고 스티어링 휠이 진동합니다. 차로 안전 설정을 해제하면 차로 이탈방지 보조가 꺼지고 클러스터 표시창의 표시등( )이 황색으로 표시됩니다.

### 경고

- 차량이 차로 중앙 부근을 주행할 경우에는 조향을 도와주지 않습니다.
- 차로 안전 설정을 해제하면 차로 이탈방지 보조의 도움을 받을 수 없습니다. 항상 주의하여 운전하십시오.

### 경고 방식




시동 'ON' 상태에서 인포테인먼트 시스템의 **설정** > **차량** > **운전자 보조** > **경고 방식**을 차례로 선택하십시오.

- **경고 음량**: 경고 음량을 조절합니다.
- **핸들 진동 경고**: 핸들 진동 경고를 설정합니다.
- **차로 안전 경고음 끄기**: 경고 음량과 핸들 진동 경고가 모두 켜져 있는 경우, 차로 안전 경고음을 끕니다.
- **주행 안전 우선**: 안전한 주행을 위해 경고음 발생 시 오디오 음량을 줄입니다.

### 알아두기

- 경고 방식을 변경하면 다른 운전자 보조 시스템의 경고 방식도 같이 변경될 수 있습니다. 고려하여 변경하십시오.
- 시동을 껐다가 걸어도 경고 방식 설정은 유지됩니다.
- 차량 사양에 따라 설정 메뉴가 없을 수 있습니다.
- 경고 음량과 핸들 진동 경고는 동시에 꺼지지 않습니다. 하나를 끌 경우, 다른 하나는 활성화 됩니다.
- **차로 안전 경고음 끄기**는 경고 음량과 핸들 진동 경고가 모두 켜져 있을 때 설정할 수 있습니다.

## 차로 이탈방지 보조 작동

### 기능 켜기 및 끄기

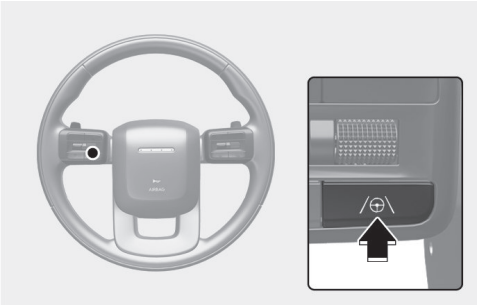

시동 'ON' 상태에서 차로 주행 보조 버튼( )을 길게 눌러 차로 이탈 방지를 끄고 켤 수 있습니다. 차로 이탈 방지 보조가 켜지면 클러스터 표시창의 표시등( )이 회색 또는 초록색으로 켜집니다.

차로 이탈방지 보조가 꺼지면 클러스터 표시창의 표시등( )이 황색으로 켜집니다.

### 알아두기

- 차로 주행 보조 버튼( )을 길게 눌러 차로 이탈방지 보조를 끄면, 차로 안전 설정이 해제됩니다.
- 시동을 껐다가 걸어도 차로 이탈방지 보조 설정은 유지됩니다.

## 기능 경고 및 제어

차로 이탈방지 보조는 다음의 동작으로 경고하고 제어합니다.

- 차로 이탈 경고
- 차로 이탈방지 보조

### *차로이탈 경고*

좌측



우측



클러스터 표시창에 초록색 표시등( )과 이탈한 방향의 차선 깜빡임 표시, 경고음, 스터어링 휠을 통하여 차로 이탈 경고를 알립니다.

차로 이탈 경고는 다음의 조건에서 작동합니다.

- 자차 속도: 약 60-200 km/h

### *차로 이탈방지 보조*

클러스터 표시창에 초록색 표시등( )이 깜빡이고, 차로를 벗어나지 않도록 조향을 도와줍니다.

차로 이탈방지 보조는 다음의 조건에서 작동합니다.

- 자차 속도: 약 60-200 km/h

*핸즈오프 경고*




일정 시간 동안 스티어링 휠을 잡지 않으면 단계적으로 핸즈오프 경고문이 표시되고 경고음이 울립니다.

**경고**

- 차로 이탈방지 보조가 작동 중일 때 스티어링 휠을 고정하거나 일정 수준 이상으로 조작할 경우 조향을 도와주지 않을 수 있습니다.
- 차로 이탈방지 보조는 모든 상황에서 작동하지는 않습니다. 항상 스티어링 휠을 잡고 주행하십시오.
- 주행 상황에 따라 핸즈오프 경고문이 늦게 표시될 수 있습니다. 항상 스티어링 휠을 잡고 주행하십시오.
- 스티어링 휠을 약하게 잡으면 잡지 않은 것으로 판단하여 핸즈오프 경고문이 표시될 수 있습니다.
- 스티어링 휠에 물체를 붙일 경우 핸즈오프 경고문이 정상적으로 표시되지 않을 수 있습니다.

### 알아두기

- 클러스터 설정과 관련된 자세한 내용은 4장 내 '**클러스터 메뉴 설정**'을 참고하십시오.
- 차선이 인식된 경우, 클러스터 표시창에 차선 색상이 회색에서 흰색으로 바뀝니다.

차선이 인식되지 않은 경우



차선이 인식된 경우



- 클러스터 사양 또는 테마에 따라 클러스터 표시창에 표시되는 이미지나 색상이 다를 수 있습니다.
- 차로 이탈방지 보조가 작동 중이어도 스티어링 휠을 직접 조작하여 조향을 제어할 수 있습니다.
- 차로 이탈방지 보조가 조향을 보조할 때는 스티어링 휠이 무겁거나 가볍게 느껴질 수 있습니다.

## 차로 이탈방지 보조 이상 및 제한 사항

### 기능 이상




차로 이탈방지 보조에 이상이 있으면 클러스터 표시창에 고장이 표시되고 차로 안전 경고등( )이 황색으로 켜집니다. 당사 직영 하이테크센터나 블루핸즈에서 점검을 받으십시오.

- 경고 내용은 클러스터의 뷰 모드 중 유틸리티 정보 뷰의 서비스 메시지에서 확인할 수 있습니다.

### 인식 센서 가림

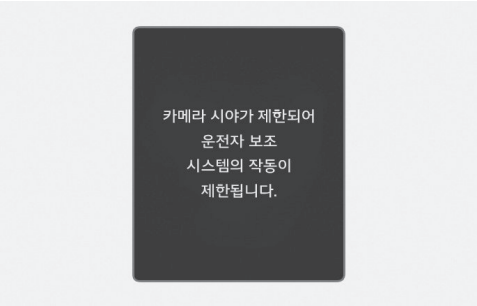


전방 카메라의 렌즈 앞유리 또는 센서에 눈, 비 등 이물질이 묻으면 인식 성능이 저하되어 차로 이탈방지 보조가 일시적으로 제한되거나 작동하지 않을 수 있습니다.

이때 클러스터 표시창에 경고문이 표시되고 통합 경고등( ⚠ ) 및 차로 안전 경고등( )이 켜지지만, 차로 이탈방지 보조 고장이 아닙니다. 이물질을 제거하면 차로 이탈방지 보조는 다시 정상적으로 작동합니다. 항상 깨끗하게 유지하십시오.

이물질을 제거해도 차로 이탈방지 보조가 정상적으로 작동하지 않으면 당사 직영 하이테크센터나 블루핸즈에서 점검을 받으십시오.

- 인식 센서 가림 경고 내용은 클러스터의 뷰 모드 중 유틸리티 정보 뷰의 서비스 메시지에서 확인할 수 있습니다.

**경고**

- 인식 센서 경고문이 표시되지 않거나 경고등이 켜지지 않더라도 차로 이탈방지 보조가 정상적으로 작동하지 않을 수 있습니다.
- 가림 및 고장 상태에서는 재시동 하여도 가림 및 고장 상태가 유지되어서 차로 이탈방지 보조가 정상적으로 작동하지 않을 수 있습니다.

### 제한 사항

다음과 같은 경우에는 차로 이탈방지 보조가 작동하지 않거나 비정상적으로 작동할 수 있습니다. 주의하여 운전하십시오.

- 차로가 오염되거나 불명확한 경우
  - 비, 눈, 먼지, 모래, 기름, 물웅덩이 등 이물질로 차로가 잘 보이지 않는 경우
  - 젖은 노면이나 차로와 도로의 색상 구분이 충분치 못한 경우
  - 차로 근처에 차선 외의 흔적이 있거나 차선과 유사한 표시가 있는 경우
  - 차로가 분명하지 않거나 훼손된 경우
  - 중앙분리대, 가드레일, 소음벽, 주변 잡목 등 도로 주변 물체의 그림자가 차로를 덮는 경우
- 차로수가 변하거나 차로가 합류하는 구간을 지날 경우
- 공사 구간, 전용 차로 등 2개 이상의 차선 표시가 있는 경우
- 공사 구간 등 차로가 혼잡하거나 일부 구조물 등으로 차로를 대체하고 있는 경우
- 지그재그 차선, 횡단보도 마크 또는 노면 이정표 등의 노면 표시가 있는 경우
- 교차로 등에서 차로가 갑자기 사라지거나 보이지 않는 경우
- 차로 폭이 매우 좁거나 넓은 경우
- 차선 없이 연석만 있을 경우
- 톨게이트 요금소, 보도블럭, 연석 등의 경계 구조물이 있을 경우

- 버스 전용 차로 또는 버스 전용 차로의 좌/우측 차로로 주행하는 경우
- 전방 차량과의 거리가 너무 짧거나 전방 차량이 차선을 가릴 경우

### 알아두기

전방 카메라 센서의 자세한 제한 사항은 '**전방 충돌방지 보조 (FCA)**'의 제한 사항을 참고하십시오.

### 경고

- 차량 조작의 책임은 운전자에게 있습니다. 차로 이탈방지 보조에만 의존하여 위험하게 주행하지 마시고, 항상 주의를 기울여 안전 운전하십시오.
- 도로 조건 및 주위 환경에 따라 차선(도로 경계 포함) 인식이 잘 되지 않는 상황에서는 기능이 작동하지 않거나 불필요하게 작동할 수 있습니다. 항상 주의를 기울이고 안전 운전하십시오.
- 차선 인식이 잘 되지 않는 경우는 반드시 제한 사항을 확인하십시오.
- 다른 차량이나 트레일러를 견인할 때는 차로 이탈방지 보조를 사용하지 마십시오. 제어 안전성이 떨어질 수 있습니다.
- 도로 제한속도를 반드시 준수하십시오. 빠른 속도로 주행할 경우 조향을 보조하지 못하여 차량이 차로를 이탈할 수 있습니다.
- 다른 기능의 경고문이 표시되거나 경고음이 울리는 동안에는 차로 이탈방지 보조의 경고문이 표시되지 않거나 경고음이 울리지 않을 수 있습니다.
- 차량 내부 및 외부 소리로 인해 차로 이탈방지 보조의 경고음이 들리지 않을 수 있습니다. 차량 내부 음량을 적절하게 조절하고 항상 주의를 기울이십시오.
- 스티어링 휠에 물체를 붙일 경우 정상적으로 조향을 도와주지 않을 수 있습니다.
- 시동 또는 전방 카메라 초기화(재부팅 등) 시 약 15초 동안 기능이 작동하지 않을 수 있습니다.
- 다음과 같은 상황에서는 차로 이탈방지 보조가 작동하지 않습니다.
  - 방향지시등이나 비상 경고등을 켜거나 끈 직후 일정 시간 이내인 경우
  - 차로 이탈방지 보조가 작동한 후 또는 차로를 변경한 후 차로 중앙으로 이동하지 않고 차선에 붙어서 계속 주행할 경우
  - 차체 자세 제어(ESC) 장치 또는 샤시 통합 제어(VSM) 시스템이 작동할 경우
  - 곡선도로에서 빠르게 선회할 경우
  - 차량의 속도가 55 km/h 미만이거나 210 km/h를 초과할 경우
  - 급하게 차로를 변경할 경우
  - 급제동할 경우

# 후측방 충돌방지 보조 (BCA)

일정 속도 이상으로 주행 중 후측방의 차량을 인식하여 충돌 위험이 판단되면 경고등과 경고음 등으로 알려줍니다. 또한 전진 출차 시 충돌 위험이 높아지면 충돌하지 않도록 제동을 도와줍니다.

사각 지대에 위치한 차량을 인식하여 알려줍니다.

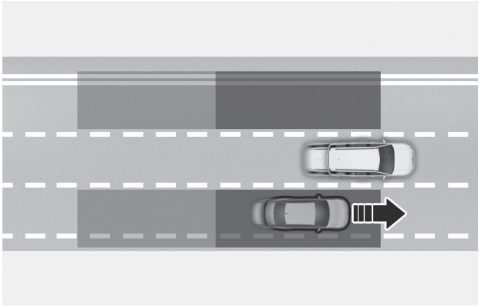

**주의**

경고 영역은 자차의 속도에 따라 변경됩니다. 단, 사각 지대에 차량이 있더라도 자차가 빠른 속도로 추월할 경우 경고를 하지 않습니다.

후측방에서 빠른 속도로 접근하는 차량을 인식하여 알려줍니다.

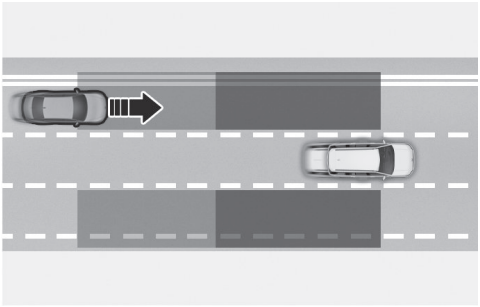

**주의**

위험을 알려주는 시점은 고속으로 접근하는 차량의 속도에 따라 다를 수 있습니다.

전진 출차 시 후측방에서 다가오는 차량과의 충돌 위험이 판단되면 충돌하지 않도록 제동을 도와줍니다.

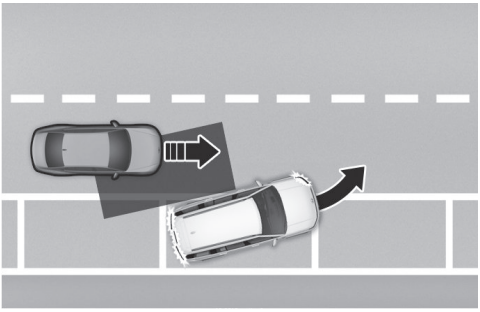

## 알아두기

BCA는 Blind-Spot Collision-Avoidance Assist의 약자입니다.

### 인식 센서

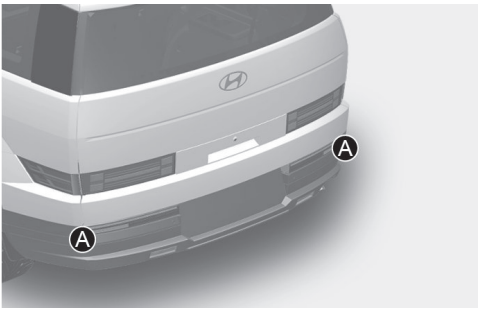


[A] 후측방 레이더

인식 센서의 위치는 위 그림을 참고하십시오.

## 주의

- 후측방 레이더 및 주변부를 임의로 분리하거나 충격을 가하지 마십시오.
- 후측방 레이더 및 주변부에 충격이 가해지면 클러스터 표시창에 경고문이 표시되지 않더라도 후측방 충돌방지 보조가 정상적으로 작동하지 않을 수 있습니다. 당사 직영 하이테크센터나 블루핸즈에서 점검을 받으십시오.
- 후측방 레이더를 교체하거나 분리 후 다시 장착할 때는 당사 직영 하이테크센터나 블루핸즈에서 점검을 받으십시오.
- 후측방 레이더가 위치한 뒷범퍼 순정 부품은 품질과 성능이 검증된 부품입니다. 임의로 교체하거나 도장, 도색처리하는 경우 후측방 충돌방지 보조가 정상 작동하지 않을 수 있습니다. 부품을 교체/수정할 경우 반드시 품질과 성능이 검증된 제품을 사용하십시오.
- 후측방 레이더 및 주변부에 임의로 랩핑, 액세서리, 몰딩, 스티커 등을 붙이지 마십시오.
- 트레일러, 캐리어 및 기타 장비를 거치할 경우 성능이 저하되거나 후측방 충돌방지 보조가 작동하지 않을 수 있습니다.

# 후측방 충돌방지 보조 설정

## 후측방 안전

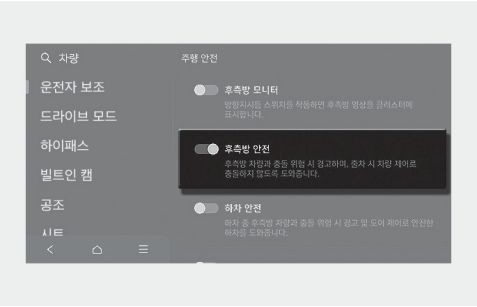


시동 'ON' 상태에서 인포테인먼트 시스템의 **설정** > **차량** > **운전자 보조** > **주행 안전**을 차례로 선택하십시오. 기능의 사용 여부를 설정할 수 있습니다.

- **후측방 안전**: 후측방 차량과 충돌 위험 시 경고하며, 출차 시 차량 제어로 충돌하지 않도록 도와줍니다.




**후측방 안전**을 설정하여 후측방 충돌방지 보조를 켜거나, 후측방 충돌방지 보조가 켜진 상태에서 시동을 껐다가 걸면 실외 미러 경고등이 약 3초 동안 켜지며 기능이 작동 중임을 알립니다.

후측방 충돌방지 보조가 꺼진 상태에서 시동을 껐다가 걸면 클러스터에 경고문이 표시됩니다.

### 경고

**후측방 안전**을 해제하면 후측방 충돌방지 보조의 도움을 받을 수 없습니다. 항상 주의하여 운전하십시오.

### 알아두기

시동을 껐다가 걸어도 후측방 충돌방지 보조 설정은 유지됩니다.

### 경고 방식




시동 'ON' 상태에서 인포테인먼트 시스템의 **설정** > **차량** > **운전자 보조** > **경고 방식**을 차례로 선택하십시오.

- **경고 음량**: 경고 음량을 조절합니다.
- **핸들 진동 경고**: 핸들 진동 경고를 설정합니다.
- **주행 안전 우선**: 안전한 주행을 위해 경고음 발생 시 오디오 음량을 줄입니다.

#### 알아두기

- 경고 방식을 변경하면 다른 운전자 보조 시스템의 경고 방식도 같이 변경될 수 있습니다. 고려하여 변경하십시오.
- 시동을 껐다가 걸어도 경고 방식 설정은 유지됩니다.
- 차량 사양에 따라 설정 메뉴가 없을 수 있습니다.
- **경고 음량**과 **핸들 진동 경고**는 동시에 꺼지지 않습니다. 하나를 끌 경우, 다른 하나는 활성화 됩니다.

## 후측방 충돌방지 보조 작동

후측방 충돌방지 보조는 다음의 동작으로 경고하고 제어합니다.

- 충돌 경고
- 충돌방지 보조(출차)

### 충돌 경고

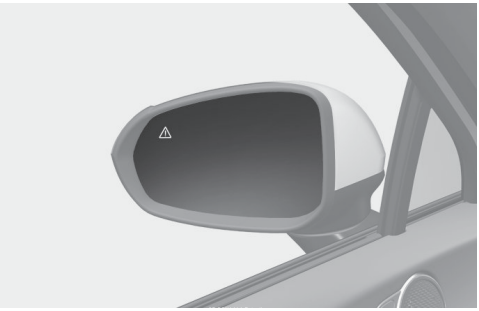

후방 좌우 차로에 차량이 인식되면 사이드 미러(실외 미러)와 HUD(사양 적용 시)에 경고등이 표시됩니다.
차량 인식은 다음의 조건에서 작동합니다.

- 자차 속도: 20 km/h 이상
- 후측방 차량 속도: 10 km/h 이상

차량 인식 상태에서 후측방 차량이 있는 방향으로 차로변경을 위해 방향지시등을 켜면 충돌 경고가 작동합니다.

- 사이드 미러(실외 미러) 및 HUD(사양 적용 시) 경고등, 경고음, 스티어링 휠 진동을 통해 후측방 충돌 경고를 알립니다.
- 방향지시등을 끄거나 차선과 멀어지면 충돌 경고는 취소되고 차량 인식 상태로 돌아갑니다.

충돌 경고는 다음의 조건에서 작동합니다.

- 자차 속도: 40 km/h 이상
- 후측방 차량 속도: 10 km/h 이상

### 경고

- 후측방 레이더의 인식 영역은 일반 도로의 표준 도로 폭에 따라 결정됩니다. 폭이 좁은 도로에서는 옆 옆 차로에서 주행 중인 차량에 대해 경고할 수 있습니다. 반대로, 폭이 넓은 도로에서는 옆 차로에서 주행 중인 차량을 인식하지 못하여 경고하지 않을 수 있습니다.
- 비상 경고등을 작동시킨 경우 방향지시등에 의한 충돌 경고는 작동하지 않습니다.

### 알아두기

클러스터 사양 또는 테마에 따라 클러스터 표시창에 표시되는 이미지나 색상이 다를 수 있습니다.

### 충돌방지 보조(출차)

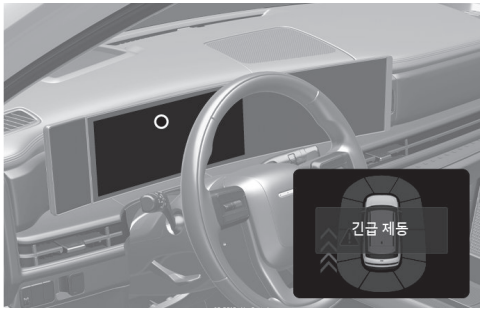


사이드 미러(실외 미러) 및 HUD(사양 적용 시) 경고등, 경고문, 경고음, 스티어링 휠 진동을 통해 충돌 경고를 알립니다. 후측방에서 접근하는 차량과 충돌하지 않도록 제동 제어를 도와줍니다.

충돌방지 보조(출차)는 다음의 조건에서 작동합니다.

- 자차 속도: 3 km/h 이하
- 후측방 차량 속도: 5 km/h 이상



충돌방지 보조에 의한 정차 시 클러스터 표시창에 경고문이 표시됩니다. 안전을 위해 즉시 브레이크 페달을 밟고 주변 상황을 확인하십시오.

- 제동 제어는 약 2초 동안 유지되며 이후 종료됩니다.
- 후측방 충돌방지 보조에 의한 제동 제어 중 운전자가 충분한 힘으로 브레이크 페달을 밟으면 제동 제어가 해제됩니다.

**경고**

- 반드시 안전한 곳에 정차한 후 후측방 충돌방지 보조를 설정하십시오.
- 다른 기능의 경고문이 표시되거나 경고음이 울리는 동안에는 후측방 충돌방지 보조의 경고문이 표시되지 않거나 경고음이 울리지 않을 수 있습니다.
- 차량 내/외부 소리로 인해 후측방 충돌방지 보조의 경고음이 들리지 않을 수 있습니다. 차량 내부 음량을 적절하게 조절하고 항상 주의를 기울이십시오.
- 충돌 위험 상황에서 브레이크 페달을 밟으면 후측방 충돌방지 보조가 작동하지 않을 수 있습니다.
- 후측방 충돌방지 보조가 작동할 때 가속 페달을 과하게 밟거나 스티어링 휠을 급격히 조작할 경우 제동 제어는 해제됩니다.
- 후측방 충돌방지 보조 작동 시 탑승자 및 차량 내 물건이 움직여 다칠 수 있으므로 항상 주의를 기울이고 반드시 전 좌석에서 안전 벨트를 착용하십시오.
- 후측방 충돌방지 보조에 이상이 있어도 브레이크 페달 조작에 의한 제동 기능은 정상적으로 작동합니다.
- 후측방 충돌방지 보조는 모든 상황에서 작동하지 않으며, 작동하더라도 충돌을 피하지 못할 수 있습니다.
- 후측방 충돌방지 보조는 주위 상황 및 주행 조건에 의해 경고를 늦게 하거나 하지 않을 수도 있으므로 위험 상황에 대비하여 항상 주위를 확인하십시오.
- 차량 조작의 책임은 운전자에게 있습니다. 후측방 충돌방지 보조에만 의존하여 위험하게 주행하지 마시고, 항상 주변 상황을 직접 확인하고 안전 운전하십시오.
- 절대 사람이나 사물을 대상으로 기능을 시험하지 마십시오. 심각한 부상이나 사망에 이를 수 있습니다.

**경고**

차체 자세 제어(ESC) 장치가 다음과 같은 상태인 경우 클러스터 표시창에 경고문이 표시되어도 제동 제어가 작동하지 않을 수 있습니다.

- 차체 자세 제어(ESC) 장치 경고등이 켜진 경우
- 차체 자세 제어(ESC) 장치가 다른 기능을 수행할 경우

## 후측방 충돌방지 보조 이상 및 제한 사항

### 기능 이상



후측방 충돌방지 보조에 이상이 있으면 클러스터 표시창에 경고문이 일정시간 표시되며 통합 경고등( ⚠ )이 켜집니다. 당사 직영 하이테크센터나 블루핸즈에서 점검을 받으십시오.

- 경고 내용은 클러스터의 뷰 모드 중 유틸리티 정보 뷰의 서비스 메시지에서 확인할 수 있습니다.




사이드 미러(실외 미러) 경고등에 이상이 있으면 클러스터 표시창에 경고문이 일정시간 표시되며 통합 경고등( ⚠ )이 켜집니다. 당사 직영 하이테크센터나 블루핸즈에서 점검 및 정비를 받으십시오.

### 인식 센서 가림

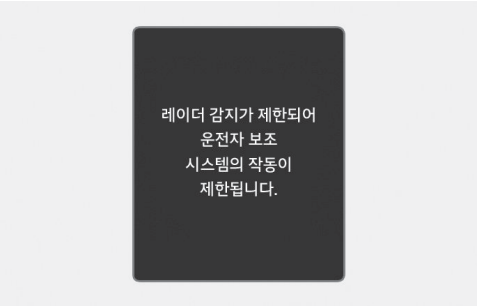


후측방 레이더 또는 뒷범퍼 주변에 눈, 비 등 이물질이 묻거나, 트레일러, 캐리어 및 기타 장비를 거치할 경우 인식 성능이 저하되어 후측방 충돌방지 보조가 일시적으로 제한되거나 작동하지 않을 수 있습니다.

이때 클러스터 표시창에 경고문과 통합 경고등( ⚠ )이 표시되지만, 후측방 충돌방지 보조 고장이 아닙니다. 이물질이나 트레일러, 캐리어 및 기타 장비를 제거한 후 시동을 걸면 후측방 충돌방지 보조는 다시 정상적으로 작동합니다. 항상 깨끗하게 유지하십시오.

차량 후방 짐칸, 기타 장비 또는 이물질을 제거해도 후측방 충돌방지 보조가 정상적으로 작동하지 않으면 당사 직영 하이테크센터나 블루핸즈에서 점검 및 정비를 받으십시오.

- 인식 센서 가림 경고 내용은 클러스터의 뷰 모드 중 유틸리티 정보 뷰의 서비스 메시지에서 확인할 수 있습니다.

**경고**

- 인식 센서 경고문이 표시되지 않거나 경고등이 켜지지 않더라도 후측방 충돌방지 보조가 정상적으로 작동하지 않을 수 있습니다.
- 시동을 건 직후에 인식 센서가 오염되었거나 차량 주변에 물체가 존재하지 않는 경우(앞이 막힘 없이 트인 장소 등) 후측방 충돌방지 보조가 정상적으로 작동하지 않을 수 있습니다.

### 주의

짐칸 및 기타 장비를 사용할 때는 후측방 충돌방지 보조를 끄십시오. 후측방 충돌방지 보조를 사용하려면 짐칸 및 기타 장비를 제거하십시오.

### 제한 사항

다음과 같은 경우에는 후측방 충돌방지 보조가 정상적으로 작동하지 않을 수 있습니다. 주의하여 운전하십시오.

- 폭설 또는 폭우 같은 악천후의 경우
- 후측방 레이더 주위 범퍼 표면이 눈, 비, 흙 등에 의해 오염될 경우
- 후측방 레이더 주위 온도가 높거나 낮을 경우
- 차량 또는 기둥 및 벽 등으로 인식 센서 주위가 가려질 경우
- 고속도로 진출입 램프구간, 톨게이트를 주행할 경우
- 도로 및 주변에 비정상적으로 금속 성분이 포함될 경우(지하철 공사구간 등)
- 고정된 물체(방음벽, 가드레일, 이중 가드레일, 중앙 분리대, 진입 방지봉, 가로등, 표지판, 터널벽 등)가 자차에 인접할 경우(이중으로 되어있는 구조물 포함)
- 나무나 풀이 무성한 좁은 도로를 주행할 경우
- 주변 차량이나 구조물이 적은 지역(사막, 초원, 교외 등)을 주행할 경우
- 젖은 도로 위를 주행할 경우
- 후방 차량이 매우 근접하여 주행하거나 근접 상태에서 추월할 경우
- 상대 차량이 매우 빠른 속도로 추월할 경우
- 상대 차량을 추월할 경우
- 차로를 변경할 경우
- 옆 차량과 동시에 출발하여 가속할 경우
- 상대 차량이 옆 차로에서 옆옆 차로로 이동하거나 옆옆 차로에서 옆 차로로 이동할 경우
- 후측방 레이더 주위에 짐칸(트레일러 또는 캐리어)을 장착할 경우
- 후측방 레이더 주위 범퍼가 외부 물체(스티커 또는 자전거 거치대 등)에 의해 가려질 경우
- 후측방 레이더 주위 범퍼에 충격이 가해져서 범퍼가 손상되거나 센서 위치가 틀어질 경우
- 타이어 공기압 이상, 화물칸의 과다 적재 등으로 차고가 심하게 변할 경우
- 다음과 같은 대상 물체를 인식할 경우
  - 소형 이륜 원동기 또는 자전거
  - 짐이 없는 트레일러 등 평평한 형태의 차량
  - 버스, 대형 트럭 등 대형 차량
  - 사람, 동물, 쇼핑 카트, 유모차 등 작은 크기의 이동 물체
  - 스포츠카 등 차체가 낮은 차량

다음과 같은 경우에는 제동 제어가 작동하지 않을 수 있습니다. 주의하여 운전하십시오.

- 도로 위의 요철, 포트 홀, 이음매 등으로 인하여 차량이 심하게 흔들리는 경우
- 눈길, 고인 물, 결빙 노면 등 미끄러운 노면을 주행하는 경우
- 타이어 공기압이 낮거나 타이어가 파손된 경우
- 브레이크를 튜닝한 경우
- 급하게 조향을 할 경우

## 경고

- 커브가 있는 길에서 주행할 경우

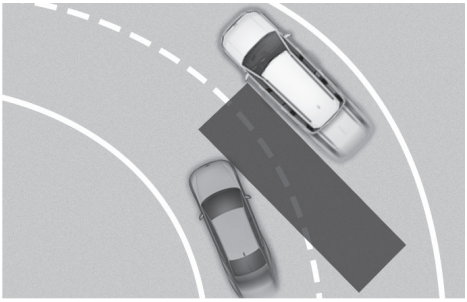

커브가 있는 길에서는 옆 차로에 있는 차량을 인식하지 못해 후측방 충돌방지 보조가 정상적으로 작동하지 않을 수 있습니다.
커브가 있는 길에서는 주변 차로의 도로 상황 및 주행 상태를 직접 확인하십시오.

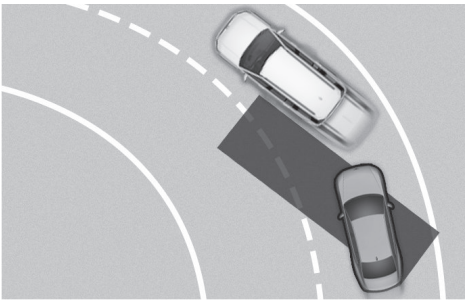

커브가 있는 길에서는 같은 차로에 있는 차량을 인식하여 후측방 충돌방지 보조가 잘못 작동할 수 있습니다.
커브가 있는 길에서는 주변 차로의 도로 상황 및 주행 상태를 직접 확인하십시오.

- 경사가 있는 길에서 주행할 경우

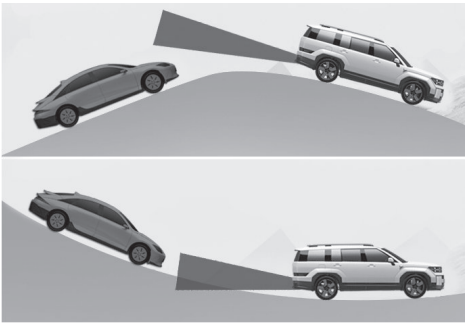

오르막길이나 내리막길에서는 옆 차로에 있는 차량을 인식하지 못해 후측방 충돌방지 보조가 정상적으로 작동하지 않을 수 있습니다.
또는 지면이나 구조물 등을 잘못 인식하여 후측방 충돌방지 보조가 잘못 작동할 수 있습니다.
오르막길이나 내리막길에서는 주변 차로의 도로 상황 및 주행 상태를 직접 확인하십시오.

- 진출입 구간에서 주행할 경우

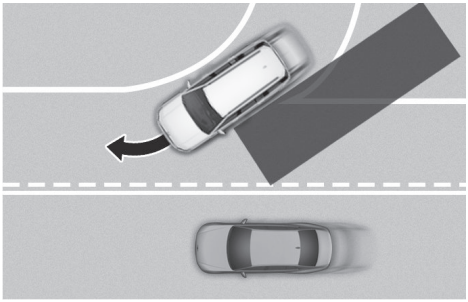

진출입 구간 등의 합류 도로에서는 옆 차로의 차량을 인식하지 못해 후측방 충돌방지 보조가 정상적으로 작동하지 않을 수 있습니다.

합류 도로에서는 주변 차로의 도로 상황 및 주행 상태를 직접 확인하십시오.

- 차로 간 높이가 다른 길에서 주행할 경우

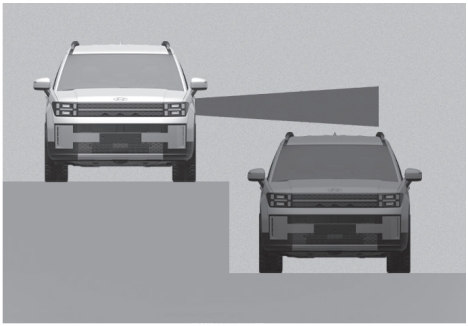

차로 간 높이가 다른 길에서는 차량을 인식하지 못해 후측방 충돌방지 보조가 정상적으로 작동하지 않을 수 있습니다.(지하도 합류 구간, 입체 교차로 합류 구간 등) 차로 간 높이가 다른 길에서는 주변 차로의 도로 상황 및 주행 상태를 직접 확인하십시오.

### 경고

- 다른 차량이나 트레일러를 견인할 때는 후측방 충돌방지 보조를 사용하지 마십시오. 제어 안정성이 떨어질 수 있습니다.
- 강한 전자파에 의해 후측방 충돌방지 보조가 순간적으로 해제될 수 있습니다.
- 시동 또는 후측방 레이더 초기화(재부팅 등) 시 약 3초 동안 기능이 작동하지 않을 수 있습니다.

# 안전 하차 보조 (SEA)

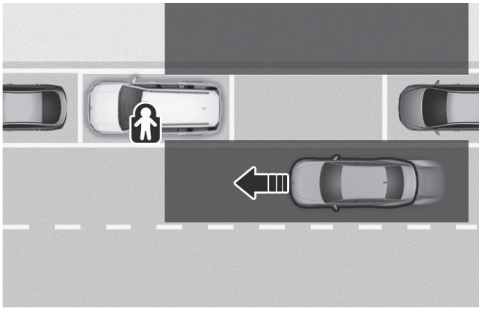

정차 후 탑승자가 차에서 내리기 위해 도어를 열 때 후측방의 차량을 인식하여 충돌 위험이 판단되면 경고문과 경고음을 통해 알려줍니다.

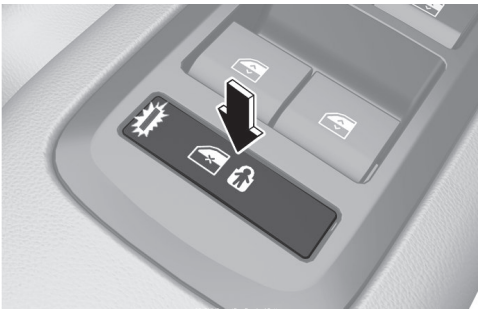

전자식 차일드 락 기능이 켜져 있을 때 후측방의 차량을 인식하여 충돌 위험이 판단되면 운전자가 전자식 차일드 락 버튼( )을 눌러도 차일드 락 해제를 차단해 뒷좌석 탑승자가 도어를 여는 것을 방지합니다.

## 주의

위험을 알려주는 시점은 접근하는 차량의 속도에 따라 다를 수 있습니다.

## 알아두기

SEA는 Safe Exit Assist의 약자입니다.

### 인식 센서

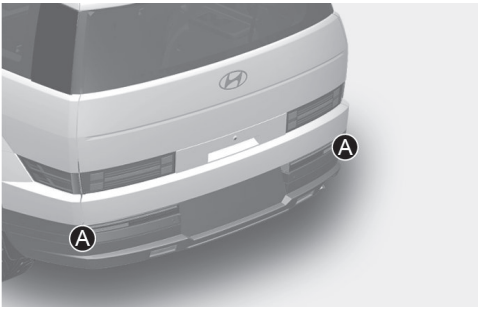


[A] 후측방 레이더

**주의**

후측방 레이더 센서의 자세한 주의 사항은 '**후측방 충돌방지 보조 (BCA)**'의 주의 사항을 참고하십시오.

## 안전 하차 보조 설정

### 하차 안전




시동 'ON' 상태에서 인포테인먼트 시스템의 **설정** > **운전자 보조** > **주행 안전** > **하차 안전**을 차례로 선택하십시오. 안전 하차 보조가 켜집니다.

**경고**

선택을 해제하면 안전 하차 보조의 도움을 받을 수 없습니다. 항상 주의하여 운전하십시오.

**알아두기**

시동을 껐다가 걸어도 안전 하차 보조 설정은 유지됩니다.

### 경고 방식

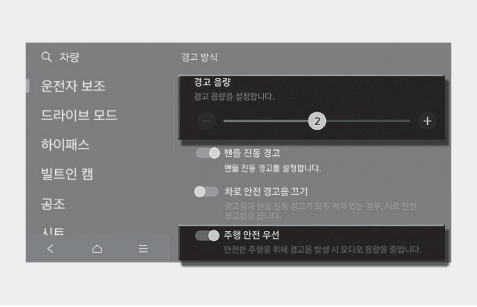


시동 'ON' 상태에서 인포테인먼트 시스템의 **설정** > **차량** > **운전자 보조** > **경고 방식**을 차례로 선택하십시오.

- **경고 음량**: 경고 음량을 조절합니다.
  경고 음량을 꺼도 경고음은 작은 소리로 울립니다.
- **주행 안전 우선**: 안전한 주행을 위해 경고음 발생 시 오디오 음량을 줄입니다.

#### 알아두기

- 경고 방식을 변경하면 다른 운전자 보조 시스템의 경고 방식도 같이 변경될 수 있습니다. 고려하여 변경하십시오.
- 시동을 껐다가 걸어도 경고 방식 설정은 유지됩니다.
- 차량 사양에 따라 설정 메뉴가 없을 수 있습니다.

## 안전 하차 보조 작동

### 기능 경고 및 제어

안전 하차 보조는 다음의 동작으로 경고하고 제어합니다.

- 하차 시 충돌 경고
- 문 열림 방지 보조

#### *하차 시 충돌 경고*

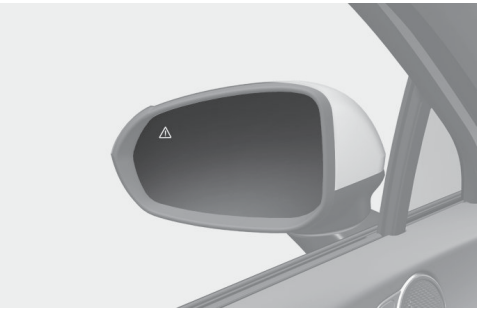




- 사이드 미러(실외 미러) 경고등이 깜빡이고 경고문과 경고음을 통해 충돌 경고를 알립니다.
- 하차 시 충돌 경고는 다음의 조건에서 작동합니다.
  - 자차 속도: 3 km/h 이하
  - 후측방 차량 속도: 6 km/h 이상

### *문 열림 방지 보조*




- 사이드 미러(실외 미러) 경고등이 깜빡이고 클러스터 등에 경고문이 표시됩니다.
- 문 열림 방지 보조는 다음의 조건에서 작동합니다
  - 자차 속도: 3 km/h 이하
  - 후측방 차량 속도: 6 km/h 이상

#### 알아두기

전자식 차일드 락 버튼( )에 대한 자세한 내용은 5장 '**전자식 차일드 락**'을 참고하십시오.

#### 경고

운전자가 10초 안에 전자식 차일드 락 버튼( )을 다시 누르면 직접 차량 주변을 확인하고 잠금 해제를 시도한 것으로 판단하여 차량 접근 여부와 관계없이 전자식 차일드 락이 해제됩니다(전자식 차일드 락 버튼 내 표시등 꺼짐). 항상 주변을 살핀 후 전자식 차일드 락 버튼 잠금을 해제하십시오.

#### 알아두기

외부에서 뒷좌석 도어를 열 경우, 안전 하차 보조와 무관하게 열립니다.

### 경고

- 반드시 안전한 곳에 정차한 후 안전 하차 보조를 설정하십시오.
- 다른 기능의 경고문이 표시되거나 경고음이 울리는 동안에는 안전 하차 보조의 경고문이 표시되지 않거나 경고음이 울리지 않을 수 있습니다.
- 차량 내부 및 외부 소리로 인해 안전 보조의 경고음이 들리지 않을 수 있습니다. 차량 내부 음량을 적절하게 조절하고 항상 주의를 기울이십시오.
- 안전 하차 보조는 일부 상황에서 작동하지 않으며, 작동하더라도 사고를 막지 못할 수 있습니다.
- 안전 하차 보조는 주위 상황 및 주행 조건에 의해 경고를 늦게 하거나 하지 않을 수도 있으므로 위험 상황에 대비하여 항상 주위를 확인하십시오.
- 하차 시 발생하는 사고의 책임은 운전자에게 있습니다. 안전 하차 보조에 의존하여 위험한 지역에서 하차하지 마시고, 항상 주변을 직접 확인한 후 도어를 열고 내리십시오.
- 절대로 기능을 시험하지 마십시오. 심각한 부상이나 사망에 이를 수 있습니다.

### 알아두기

- 안전 하차 보조는 시동이 꺼진 후에도 약 3분 동안 작동합니다. 도어를 잠그면 안전 하차 보조는 바로 해제됩니다.
- 클러스터 사양 또는 테마에 따라 이미지나 색상이 다르게 표시될 수 있습니다.

## 안전 하차 보조 이상 및 제한 사항

### 기능 이상




안전 하차 보조에 이상이 있으면 클러스터에 경고문이 일정시간 표시되며 통합 경고등( ⚠ )이 켜집니다. 당사 직영 하이테크센터나 블루핸즈에서 점검을 받으십시오.

- 경고 대상 기능은 클러스터 표시창 중 유틸리티 정보 뷰의 서비스 메시지에서 확인할 수 있습니다.

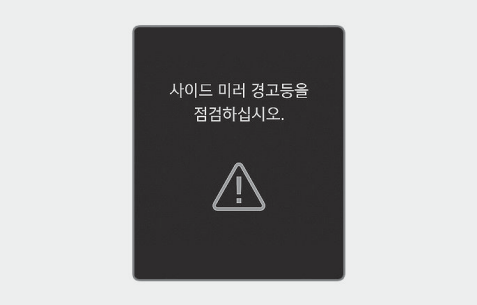


사이드 미러(실외 미러) 경고등에 이상이 있으면 클러스터에 경고문이 일정시간 표시되며 통합 경고등( ⚠ )이 켜집니다. 당사 직영 하이테크센터나 블루핸즈에서 점검을 받으십시오.

### 인식 센서 가림

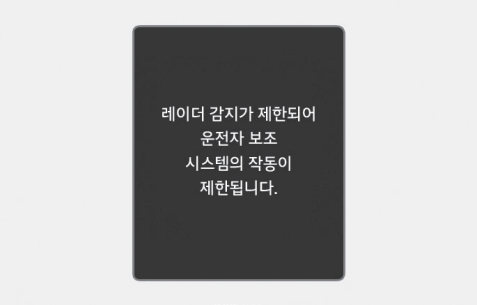


후측방 레이더 또는 뒷범퍼 주변에 눈, 비 등 이물질이 묻거나, 트레일러, 캐리어 및 기타 장비를 거치하면 인식 성능이 저하되어 안전 하차 보조가 일시적으로 제한되거나 작동하지 않을 수 있습니다.

이때 클러스터에 경고문과 통합 경고등( ⚠ )이 표시되지만 안전 하차 보조 고장이 아닙니다. 이물질을 제거하거나 트레일러, 캐리어, 또는 기타 장비를 제거한 후 시동을 걸면 안전 하차 보조는 다시 정상적으로 작동합니다. 항상 깨끗하게 유지하십시오.

- 인식 센서 가림 경고 내용은 클러스터 표시창 중 유틸리티 정보 뷰의 서비스 메시지에서 확인할 수 있습니다.

차량 후방 짐칸, 기타 장비 또는 이물질을 제거해도 안전 하차 보조가 정상적으로 작동하지 않으면 당사 직영 하이테크센터나 블루핸즈에서 점검을 받으십시오.

**경고**

- 인식 센서 경고문이 표시되지 않거나 경고등이 켜지지 않더라도 안전 하차 보조가 정상적으로 작동하지 않을 수 있습니다.
- 시동을 건 직후에 인식 센서가 오염되었거나 차량 주변에 물체가 존재하지 않는 경우(앞이 막힘 없이 트인 장소 등) 안전 하차 보조가 정상적으로 작동하지 않을 수 있습니다.

**주의**

짐칸 및 기타 장비를 사용할 때는 안전 하차 보조를 끄십시오. 안전 하차 보조를 사용하려면 짐칸 및 기타 장비를 제거하십시오.

### 제한 사항

다음과 같은 경우에는 안전 하차 보조가 제대로 반응하지 않거나 예기치 않은 기능 작동이 발생할 수 있습니다. 주의하여 운전하십시오.

- 나무나 풀이 무성한 곳에서 하차할 경우
- 젖은 도로에서 하차할 경우
- 상대 차량이 빠르게 또는 느리게 접근할 경우

#### 알아두기

후측방 레이더 센서의 자세한 제한 사항은 '**후측방 충돌방지 보조 (BCA)**'의 제한 사항을 참고하십시오.

#### 경고

- 강한 전자파에 의해 안전 하차 보조가 순간적으로 해제될 수 있습니다.
- 엔진 시동 중 또는 후측방 레이더 초기화(재부팅 등) 중에는 약 3초 동안 기능이 작동하지 않을 수 있습니다.
- 가림 및 고장 상태에서 시동을 껐다 다시 걸면 가림 및 고장 상태가 유지 되어 안전 하차 보조가 정상적으로 작동하지 않을 수 있습니다.

# 수동 속도 제한 보조 (MSLA)

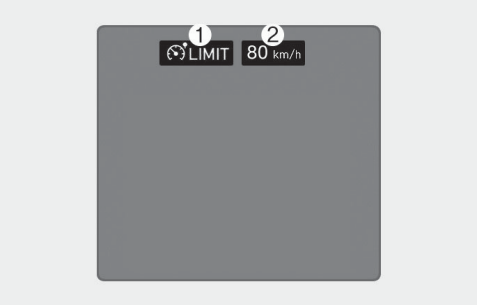


1. 속도 제한 표시등
2. 설정속도

특정 속도 이상으로 주행하는 것을 원하지 않을 때 속도 제한 기능을 실행할 수 있습니다. 제한속도를 초과하여 주행할 경우 주행속도가 제한속도 이하가 될 때까지 경고음이 울립니다.

## 알아두기

MSLA는 Manual Speed Limit Assist의 약자입니다.

## 수동 속도 제한 보조 작동

### 기능 켜기

1 버튼을 길게 누르십시오.
- 클러스터 표시창에 속도 제한 표시등( LIMIT )이 켜집니다.

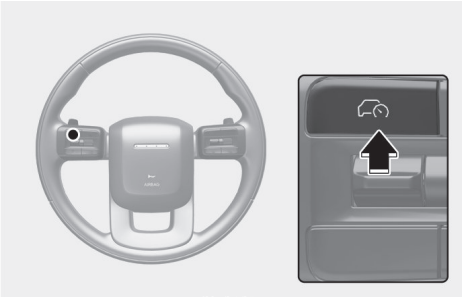

2 + 스위치를 위로 올리거나 − 스위치를 아래로 내려 원하는 속도로 설정하십시오.
- + 스위치를 위로 길게 올리거나 − 스위치를 아래로 길게 내리면 설정값이 10 km/h 단위로 증가하거나 감소합니다.

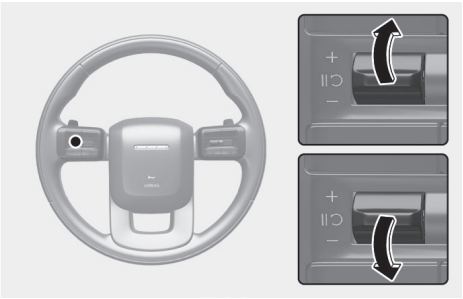

3 제한속도를 설정하면 해당 속도가 클러스터 표시창에 표시됩니다.
   - 설정한 제한속도를 초과하여 주행하면 주행속도가 제한속도 이하가 될 때까지 제한속도 표시가 깜빡이며 경고음이 울립니다.
   - 설정한 제한속도 이상으로 주행하려면 킥다운 기능이 작동할 때까지 가속 페달을 깊게 밟으십시오.




## 일시 해제 하기

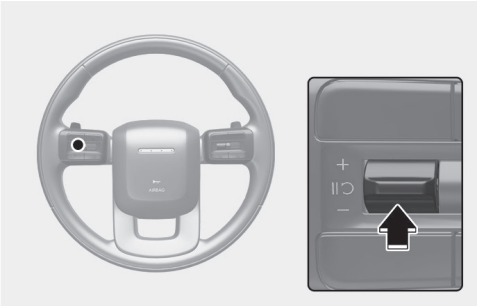

속도 제한 기능을 일시적으로 해제하려면 IIↄ 스위치를 누르십시오. 제한속도 표시가 꺼지고 속도 제한이 일시적으로 해제됩니다. 속도 제한 표시등( LIMIT )은 계속 켜져 있습니다.

### 일시 해제 후 다시켜기

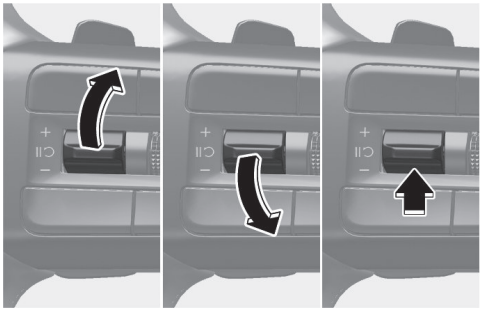

속도 제한 속도를 현재 차속으로 설정하면서 기능을 다시 실행하려면 + 또는 − 스위치를 올리거나 내리십시오. 이전 설정속도로 다시 실행하려면 RES 스위치를 누르십시오.

### 기능 끄기

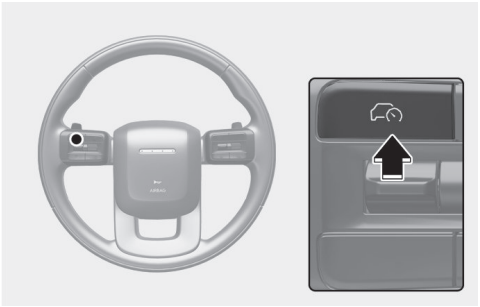

수동 속도 제한 보조를 끄려면 버튼을 누르십시오. 클러스터에서 속도 제한 표시등( LIMIT )이 꺼지면서 기능이 꺼집니다.

**경고**

수동 속도 제한 보조를 사용하지 않을 때는 의도하지 않게 제한속도가 설정되는 것을 방지하기 위해 반드시 기능을 끄십시오. 클러스터 표시창에서 속도제한 표시등( LIMIT )이 꺼졌는지 확인하십시오.

- 속도를 설정할 때는 반드시 법규로 정해진 규정속도 이내로 설정하십시오.
- 예기치 못한 상황 발생시 사고의 위험이 있습니다. 도로 및 주행 상태에 대하여 세심하고 지속적인 주의를 기울이십시오.
- 수동 속도 제한 보조는 운전자를 위한 보조 기능입니다. 안전 운전을 위한 차량 조작의 책임은 운전자에게 있습니다. 항상 주의를 기울이고 안전하게 운전하십시오. 수동 속도 제한에만 의존하면 사고가 날 수 있습니다.

# 지능형 속도 제한 보조 (ISLA)

도로 표지판을 인식한 정보와 내비게이션의 도로 정보를 활용하여 제한속도 및 부가 표지판 정보를 알려주고, 도로의 제한속도를 준수할 수 있도록 도와줍니다.

**주의**

지능형 속도 제한 보조의 정상적인 작동을 위해 내비게이션의 정기적인 업데이트를 하십시오. 업데이트 절차는 인포테인먼트 시스템 간편 설명서에 있는 QR코드로 웹 매뉴얼에 접속하여 확인하십시오.

**알아두기**

ISLA는 Intelligent Speed Limit Assist의 약자입니다.

### 인식 센서

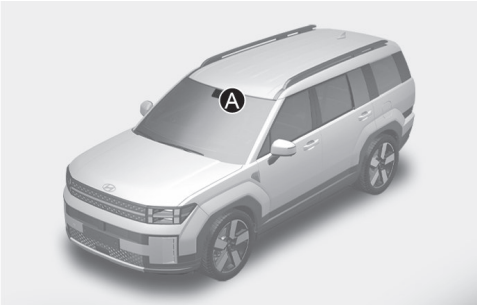


[A] 전방 카메라

인식 센서의 위치는 위 그림을 참고하십시오.

**주의**

전방 카메라 센서의 자세한 주의 사항은 '**전방 충돌방지 보조 (FCA)**'의 주의 사항을 참고하십시오.

## 지능형 속도 제한 보조 설정

### 속도 제한

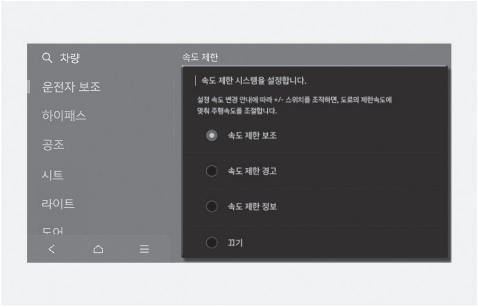


시동 'ON' 상태에서 인포테인먼트 시스템의 **설정** > **차량** > **운전자 보조** > **속도 제한**을 차례로 선택하십시오. 각 기능의 사용 여부를 설정할 수 있습니다.

- **속도 오프셋 설정**: 제한속도의 오프셋을 설정합니다. 도로의 제한속도에 속도 오프셋 값을 더한 속도를 기준으로 과속을 경고하고 설정속도를 변경합니다.
- **속도 제한 보조**: 제한속도 및 부가 표지판 정보를 알려주고, 제한속도보다 빠르게 주행하면 경고합니다. 수동 속도 제한 보조 또는 스마트 크루즈 컨트롤의 설정속도를 변경하여 도로의 제한속도를 준수할 수 있도록 도와줍니다.
- **속도 제한 경고**: 제한속도 및 부가 표지판 정보를 알려주고, 도로의 제한속도보다 빠르게 주행하면 경고합니다. 수동 속도 제한 보조 또는 스마트 크루즈 컨트롤의 주행 속도 조절을 도와주지 않으므로 속도를 직접 조절해야 합니다.
- **속도 제한 정보**: 제한속도 및 부가 표지판 정보를 알려줍니다.
- **끄기**: 지능형 속도 제한 보조가 해제됩니다. 속도 제한 경고등( ⊖ )이 표시됩니다.

### 경고

- 반드시 안전한 곳에 정차한 후 지능형 속도 제한 보조를 설정하십시오.
- 시동을 껐다가 걸면 속도 제한 경고는 자동으로 켜집니다.

### 알아두기

- 속도 제한 보조 및 경고 기능은 제한속도에 오프셋이 더해진 값을 기준으로 작동합니다. 도로의 제한속도에 맞춰 설정속도를 변경하거나 경고하도록 하려면 오프셋 값을 '0'으로 설정하십시오.
- 설정한 오프셋 값은 내비게이션 기반 스마트 크루즈 컨트롤에는 반영되지 않습니다.

## 지능형 속도 제한 보조 작동

### 기능 경고 및 제어

지능형 속도 제한 보조는 다음의 동작으로 경고하고 제어합니다.

- 제한속도 표시
- 과속 경고
- 설정속도 변경
- 자동 설정속도 조절

### 알아두기

지능형 속도 제한 보조에 대한 경고 및 제어는 오프셋 값이 '0'일 때를 기준으로 설명되어 있습니다. 오프셋 설정과 관련된 자세한 내용은 '**지능형 속도 제한 보조 설정**'을 참고하십시오.

*제한속도 표시*

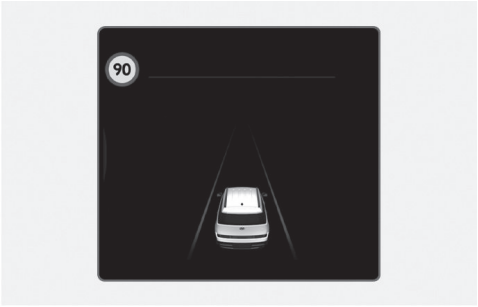


클러스터 표시창에 제한속도 정보를 표시합니다.

## 알아두기

- 도로의 제한속도 정보를 알 수 없는 경우에는 클러스터 표시창에 '- - -'로 표시됩니다. 표지판 인식이 어려운 조건은 '제한 사항'을 참고하십시오.
- 지능형 속도 제한 보조는 제한속도 정보 외에 부가 표지판 정보를 제공합니다. 단, 부가 표지판 종류는 국가별로 다를 수 있습니다.
- 클러스터 사양 또는 테마에 따라 클러스터 표시창에 표시되는 이미지나 색상이 다를 수 있습니다.

### *과속 경고*




표시된 제한속도보다 높은 속도로 주행할 경우 제한속도가 빨간색으로 표시됩니다.

### *설정속도 변경*




수동 속도 제한 보조 또는 스마트 크루즈 컨트롤이 작동하는 중에 도로의 제한속도가 변경되면 위 또는 아래 방향의 화살표를 표시하여 설정속도 변경이 필요함을 알립니다. 이때 화살표 방향으로 + 또는 − 스위치를 올리거나 내리면 제한속도에 맞춰 설정속도가 변경됩니다.




수동 속도 제한 보조 또는 스마트 크루즈 컨트롤 작동 시, 운전자가 설정속도를 도로의 제한속도에 맞추면 자동 설정속도 조절 기능이 활성화 되며 계기판의 설정속도가 초록색으로 표시됩니다. 이후 제한속도가 변경되면 여기에 맞춰 자동으로 설정속도를 조절해 줍니다.

자동 설정속도 조절은 다음의 조건에서 작동합니다.

- 제한속도가 70 km/h 이상인 도로

### 경고

- 제한속도 미만으로 주행하려면 오프셋 값을 '0'보다 낮은 값으로 설정하거나 ー 스위치를 내려 설정속도를 낮추십시오.
- 수동 속도 제한 보조 또는 스마트 크루즈 컨트롤의 설정속도를 도로의 제한속도에 맞추더라도 상황에 따라 제한속도를 초과한 상태로 주행할 수 있습니다. 항상 교통 상황을 확인하고 필요한 경우 운전자가 직접 감속하여 주행하십시오.
- 도로의 제한속도가 30 km/h 미만일 경우에는 설정속도 변경 및 자동 설정속도 조절 기능은 작동하지 않습니다.

### 알아두기

- 수동 속도 제한 보조 작동 방법에 대한 자세한 내용은 '**수동 속도 제한 보조 (MSLA)**'를 참고하십시오.
- 스마트 크루즈 컨트롤 작동 방법에 대한 자세한 내용은 '**스마트 크루즈 컨트롤 (SCC)** '를 참고하십시오.

## 지능형 속도 제한 보조 이상 및 제한 사항

### 기능 이상




지능형 속도 제한 보조에 이상이 있으면 클러스터 표시창에 경고문이 일정 시간 표시되며 통합 경고등( ⚠ ) 및 속도 제한 경고등( ⊖ )이 켜집니다. 당사 직영 하이테크센터나 블루핸즈에서 점검을 받으십시오.

- 경고 내용은 클러스터의 뷰 모드 중 유틸리티 정보 뷰의 서비스 메시지에서 확인할 수 있습니다.

### 인식 센서 가림

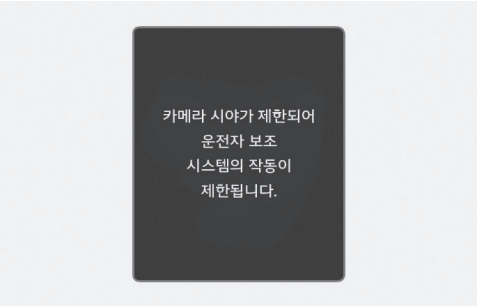


전방 카메라의 렌즈 앞유리에 눈, 비 등 이물질이 묻으면 인식 성능이 저하되어 지능형 속도 제한 보조가 일시적으로 제한되거나 작동되지 않을 수 있습니다.

이때 클러스터 표시창에 경고문과 속도 제한 경고등( ⊖ )이 표시되지만, 지능형 속도 제한 보조 고장이 아닙니다. 이물질을 제거하면 지능형 속도 제한 보조는 다시 정상적으로 작동합니다. 항상 깨끗하게 유지하십시오.

이물질을 제거해도 지능형 속도 제한 보조가 정상적으로 작동하지 않으면 당사 직영 하이테크센터나 블루핸즈에서 점검 및 정비를 받으십시오.

- 인식 센서 가림 경고 내용은 클러스터의 뷰 모드 중 유틸리티 정보 뷰의 서비스 메시지에서 확인할 수 있습니다.

**경고**

인식 센서 경고문이 표시되지 않거나 경고등이 켜지지 않더라도 제한 사항에 의해 지능형 속도 제한 보조가 정상적으로 작동하지 않을 수 있습니다.

가림 및 고장 상태에서는 재시동 하여도 가림 및 고장 상태가 유지되어서 지능형 속도 제한 보조가 정상적으로 작동하지 않을 수 있습니다.

### 제한 사항

다음과 같은 경우에는 지능형 속도 제한 보조가 정상적으로 작동하지 않을 수 있습니다. 주의하여 운전하십시오.

- 표지판이 오염 또는 훼손되거나 불명확할 경우
  - 비, 눈, 먼지, 모래, 기름 등 이물질로 표지판이 잘 보이지 않을 경우
  - 주변 물체에 표지판 일부가 가려지거나 그림자가 표지판을 덮을 경우
- 표지판 형상 또는 설치 방법이 표준과 다를 경우
  - 표지판 내의 문자 또는 그림이 표준과 다를 경우
  - 본선과 진출로 사이 또는 분기되는 도로 사이에 표지판이 설치된 경우
  - 표지판이 본선과 진출로 또는 분기되는 도로 사이에 설치된 경우
  - 다른 차량에 부착된 표지판일 경우
- 주행 차로와 표지판 사이의 거리가 멀 경우
- 발광형 표지판일 경우
- 도로 안내 표지판이나 간판 등에 포함된 숫자 또는 그림을 제한속도로 잘못 인식하는 경우
- 인접한 다른 도로의 표지판을 주행 중인 도로의 표지판으로 잘못 인식하는 경우
- 표지판 주변에 보조 표지판이나 간판 등이 설치 된 경우
- 여러 개의 표지판이 함께 설치된 경우
- 최저 속도 제한 표지판을 최고 속도 제한 표지판으로 잘못 인식하는 경우

- 터널 진출입 또는 다리 하단 통과 시와 같이 차량 외부의 밝기가 급격하게 변할 경우
- 야간 또는 터널 구간에서 차량의 전조등을 사용하지 않거나 전조등의 밝기가 약할 경우
- 태양광, 가로등 또는 마주 오는 차의 불빛이 표지판에 반사되어 표지판 인식이 어려울 경우
- 차량의 진행 방향에서 역광이 강하게 비추는 경우
- 급커브 또는 연속 커브 구간일 경우
- 과속 방지턱, 상하 또는 좌우 급경사 구간을 주행할 경우
- 차량이 심하게 흔들릴 경우
- 내비게이션 지도 또는 GPS 정보에 오류가 있을 경우
- 내비게이션 안내 경로로 주행하지 않을 경우
- 새로 개통된 도로를 주행하는 경우
- 공사중인 도로를 주행하는 경우
- 주행 중에 내비게이션 소프트웨어가 업데이트 될 경우
- 주행 중에 내비게이션이 재부팅 될 경우

### 경고

- 지능형 속도 제한 보조는 운전자가 도로의 제한속도를 준수할 수 있도록 도와주는 보조 기능이며 정상적으로 제한속도를 표시하지 못하거나 주행속도를 조절하지 못할 수 있습니다.
- 도로교통법 시행규칙에 따라 제한속도를 준수해야 하는 의무는 운전자에게 있습니다.
- 시동 또는 전방 카메라 초기화(재부팅 등) 시 약 15초 동안 기능이 작동하지 않을 수 있습니다.

### 알아두기

전방 카메라 센서의 자세한 제한 사항은 '**전방 충돌방지 보조 (FCA)**'의 제한 사항을 참고하십시오.

# 운전자 주의 경고 (DAW)

## 부주의 운전 경고 기능

주행 중 운전 패턴을 판단하여 운전자의 주의 수준이 일정 수준 이하로 떨어지면 휴식을 권유하여 안전하게 주행할 수 있도록 도와줍니다.

## 전방 차량 출발 알림 기능

정차 중에 전방 차량이 출발하면 운전자에게 알려줍니다.

### 알아두기

DAW는 Driver Attention Warning의 약자입니다.

## 인식 센서




[A] 전방 카메라

주행 중 운전 패턴 및 전방 차량 출발 등을 인식하기 위해 전방 카메라를 인식 센서로 사용합니다.
인식 센서의 위치는 위 그림을 참고하십시오.

### 주의

- 운전자 주의 경고의 성능을 최적의 상태로 유지할 수 있도록 전방 카메라 관리에 주의하십시오.
- 전방 카메라의 자세한 주의 사항은 '**전방 충돌방지 보조 (FCA)**'의 주의 사항을 참고하십시오.

# 운전자 주의 경고 설정

## 전방 차량 출발 알림

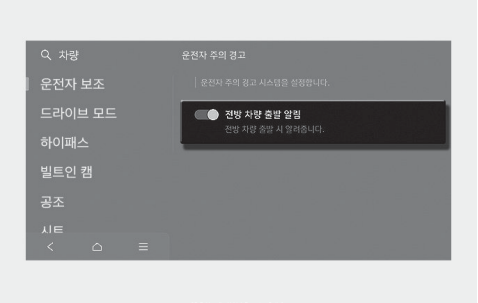

시동 'ON' 상태에서 인포테인먼트 시스템의 **설정** > **차량** > **운전자 보조** > **운전자 주의 경고**를 차례로 선택하십시오. 기능의 사용 여부를 설정할 수 있습니다.

- **전방 차량 출발 알림**: 정차 중에 전방 차량이 출발했을 때 알려줍니다.

## 운전자 주의 경고 작동

### 부주의 운전 경고 기능

운전자 주의 경고의 기본 기능은 다음과 같습니다.

- 휴식 권유

*휴식 권유*




운전자 주의 수준이 일정 수준 이하로 떨어지면 휴식 권유 문구 표시 및 부주의 운전 경고등(☕)이 깜빡이며 경고음이 울립니다.

- 주행 시간이 4분 이내이거나 휴식을 권유한 후 4분 이내인 경우에는 휴식을 권유하지 않습니다.

**경고**

반드시 안전한 곳에 정차한 후 운전자 주의 경고를 설정하십시오.

**주의**

- 운전자의 운전 스타일 및 습관에 따라 피곤함을 느끼지 않는 상황에서도 휴식을 권유할 수 있습니다.
- 운전자 주의 경고는 운전자를 위한 보조 기능이며 운전자의 부주의 상태를 판단하지 못할 수 있습니다.
- 운전자 주의 경고가 휴식을 권유하지 않더라도 피곤함을 느낀다면 안전한 장소에 주정차한 후 휴식을 취하십시오.

### 전방 차량 출발 알림




정차 중에 앞 차량이 출발하면 알림 문구가 표시되고 알림음이 울립니다.

**경고**

- 안전벨트 미착용 등 다른 경고음이 우선하여 발생하는 동안에는 운전자 주의 경고의 알림음이 발생하지 않을 수 있습니다.
- 차량 조작의 책임은 운전자에게 있습니다. 항상 주의를 기울이고 안전 운전하십시오.

**주의**

- 전방 차량 출발 알림 기능은 운전자를 위한 보조 기능이며 실제 전방 차량이 출발하더라도 알림을 제공하지 않을 수 있습니다.
- 전방 차량 출발 알림 기능이 전방 차량 출발 상황을 알려주더라도 운전자가 직접 주변 상황을 판단한 후 출발하십시오.

**알아두기**

클러스터 사양 또는 테마에 따라 클러스터 표시창에 표시되는 이미지나 색상이 다를 수 있습니다.

## 운전자 주의 경고 이상 및 제한 사항

### 기능 이상




운전자 주의 경고에 이상이 있으면 클러스터 표시창에 경고문이 일정시간 표시되며 통합 경고등( ⚠ ) 및 부주의 운전 경고등( ☕ )이 켜집니다. 당사 직영 하이테크센터나 블루핸즈에서 점검 및 정비를 받으십시오.

- 경고 내용은 클러스터의 뷰 모드 중 유틸리티 정보 뷰의 서비스 메시지에서 확인할 수 있습니다.

## 인식 센서 가림

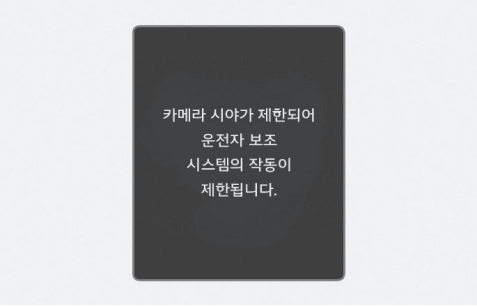


전방 카메라의 렌즈 앞유리 또는 센서에 눈, 비 등 이물질이 묻으면 인식 성능이 저하되어 운전자 주의 경고가 일시적으로 제한되거나 작동하지 않을 수 있습니다.

이때 클러스터 표시창에 경고문이 표시되고 통합 경고등( ⚠ ) 및 부주의 운전 경고등( ☕ )이 켜지지만, 운전자 주의 경고 고장이 아닙니다. 이물질을 제거 후 주행하면 운전자 주의 경고는 다시 정상적으로 작동합니다. 항상 깨끗하게 유지하십시오.

이물질을 제거해도 운전자 주의 경고가 정상적으로 작동하지 않으면 당사 직영 하이테크센터나 블루핸즈에서 점검을 받으십시오.

- 인식 센서 가림 경고 내용은 클러스터의 뷰 모드 중 유틸리티 정보 뷰의 서비스 메시지에서 확인할 수 있습니다.

### 경고

- 시동을 건 직후에 인식 센서가 오염되었거나 차량 주변에 물체가 존재하지 않는 경우(앞이 막힘 없이 트인 장소 등) 운전자 주의 경고가 정상적으로 작동하지 않을 수 있습니다.
- 가림 및 고장 상태에서는 재시동 하여도 가림 및 고장 상태가 유지 되어서 운전자 주의 경고가 정상적으로 작동하지 않을 수 있습니다.

### 작동 제한 사항

다음과 같은 상황에서는 운전자 주의 경고가 제한되거나 정상적으로 작동하지 않을 수 있습니다.

- 과격하게 운전할 경우
- 빈번하게 차선을 침범할 경우
- 차로 이탈방지 보조 등 다른 운전자 보조에 의해 차량이 제어될 경우
- 차선이 흐릿하거나 지워진 경우

- 끼어들기 상황

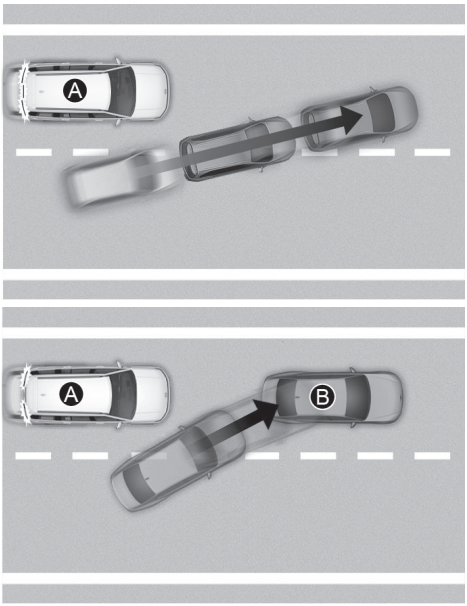


[A] 자차

[B] 전방 차량

전방에 차량이 끼어들 경우 전방 차량 출발 알림이 정상적으로 작동하지 않을 수 있습니다.

- 전방 차량이 급격하게 조향할 경우

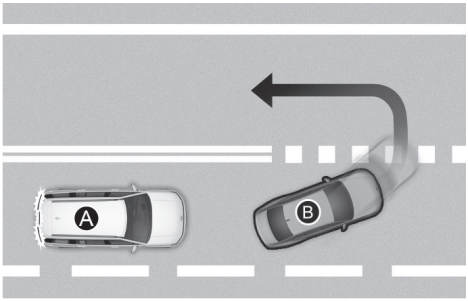


[A] 자차

[B] 전방 차량

전방 차량이 좌회전, 우회전, 유턴 등 급격한 조향으로 이동할 경우 전방 차량 출발 알림이 정상적으로 작동하지 않을 수 있습니다.

- 전방 차량이 급출발할 경우

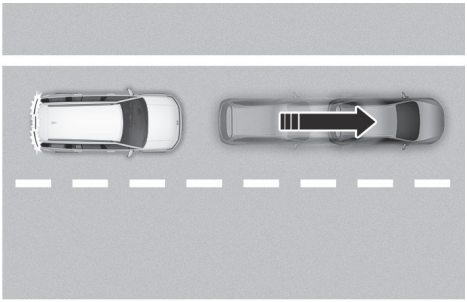

전방 차량이 급출발할 경우 전방 차량 출발 알림이 정상적으로 작동하지 않을 수 있습니다.

- 자차와 전방 차량 사이에 보행자, 자전거 탑승자가 있을 경우

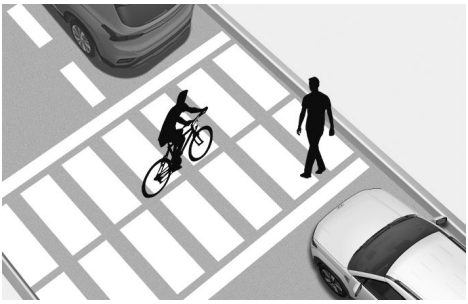

자차와 전방 차량 사이로 보행자나 자전거 탑승자가 있을 경우 전방 차량 출발 알림이 정상적으로 작동하지 않을 수 있습니다.

- 주차장 상황

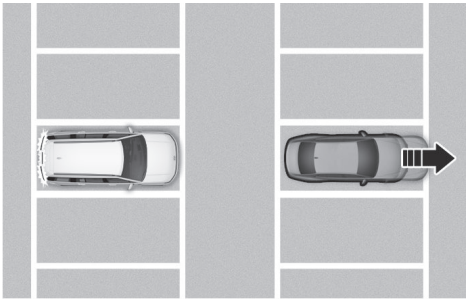

전방에 주차 중인 차량이 자차에서 멀어지는 방향으로 주행하면 전방 차량 출발 알림이 발생할 수 있습니다.

- 전방 차량을 특정하기 어려울 경우

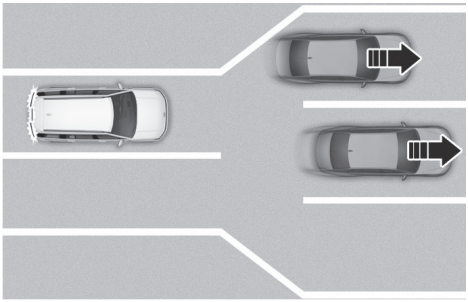

자차가 정차한 상황에서 전방 차로의 분기/합류로 전방 차량을 특정하기 어려울 경우 전방 차량 출발 알림이 정상적으로 작동하지 않을 수 있습니다.

### 경고

시동 또는 전방 카메라 초기화(재부팅 등) 시 약 15초 동안 기능이 작동하지 않을 수 있습니다.

### 알아두기

전방 카메라 센서의 자세한 주의 사항은 '**전방 충돌방지 보조 (FCA)**'의 주의 사항을 참고하십시오.

# 후측방 모니터 (BVM)

사양 적용 시

좌측

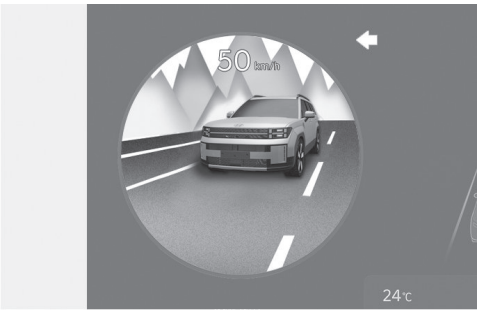


우측

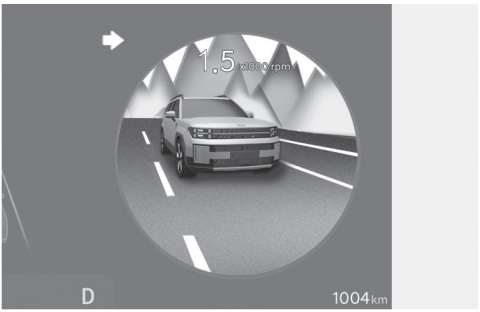


후측방 모니터는 운전자가 방향지시등을 켜면 차량에 장착된 광각 카메라를 이용해 해당 방향의 후측방 상황을 영상으로 표시하여 안전하게 차로를 변경할 수 있도록 도와줍니다.

## 알아두기

BVM은 Blind-Spot View Monitor의 약자입니다.

### 인식 센서

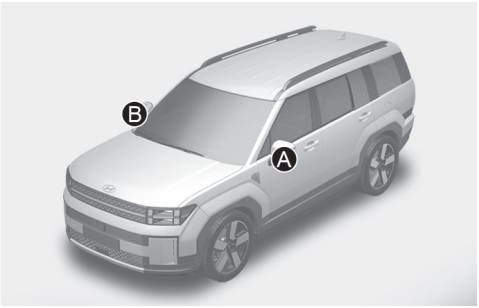


[A] 광각-좌측방 카메라(실외 미러 하단)

[B] 광각-우측방 카메라(실외 미러 하단)

인식 센서의 위치는 위 그림을 참고하십시오.

## 후측방 모니터 설정

### 후측방 영상

시동 'ON' 상태에서 인포테인먼트 시스템의 **설정** > **차량** > **운전자 보조** > **주행 안전** > **후측방 모니터**를 차례로 선택하십시오. 후측방 모니터를 켜거나 끌 수 있습니다.

## 후측방 모니터 작동

방향 지시등 스위치를 조작하여 방향 지시등을 켜거나 끄면 후측방 모니터의 영상도 켜지거나 꺼집니다.

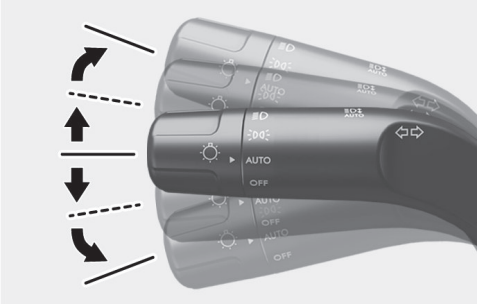


### 작동 조건

후측방 모니터는 다음의 조건에서 작동합니다.

- 좌측 또는 우측 방향지시등이 켜지면 해당 방향의 후방 영상이 클러스터 표시창에 표시됩니다.

### 해제 조건

후측방 모니터는 다음의 조건 중 하나를 만족하면 해제됩니다.

- 작동 중인 방향지시등이 꺼짐
- 비상 경고등이 켜짐
- 클러스터에 다른 주요 정보가 표시

## 후측방 모니터 이상

후측방 모니터가 작동하지 않거나 화면 깜빡임 등 카메라 영상이 정상적으로 표시되지 않으면 가까운 당사 직영 하이테크센터나 블루핸즈에서 점검을 받으십시오.

**경고**

- 후측방 모니터는 좌우 카메라의 영상을 보정하여 표현하기 때문에 화면으로 보이는 사물과의 거리는 실제 거리와 다를 수 있습니다. 안전을 위해 주변을 직접 확인하십시오.
- 카메라의 렌즈 표면을 깨끗하게 유지하십시오. 렌즈 표면에 이물질이 묻으면 카메라의 기능이 저하되어 후측방 모니터가 정상적으로 작동하지 않을 수 있습니다. 단, 강한 염기성 용제 또는 휘발유, 아세톤 등의 휘발성 유기 용제는 카메라 렌즈를 손상시킬 수 있으므로 사용하지 마십시오.

# 스마트 크루즈 컨트롤 (SCC)

## 기본 기능

전방의 차량을 인식하여 거리를 유지하고, 운전자가 설정한 속도로 주행하도록 도와줍니다.

## 추월 가속 보조

운전자의 추월 의지가 판단되면 가속하여 추월을 도와줍니다.

## 운전 스타일 연동

사양 적용 시

스마트 크루즈 컨트롤 작동 시 평소 학습한 운전자의 주행 성향(차간거리, 가속 강도, 반응 속도)을 반영합니다.

### 알아두기

SCC는 Smart Cruise Control의 약자입니다.

## 인식 센서

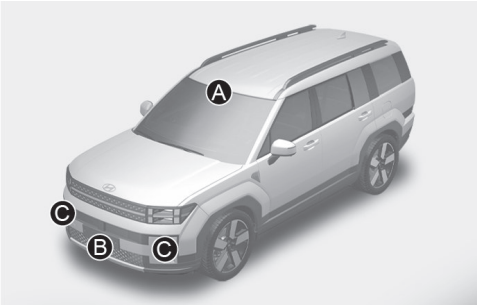


[A] 전방 카메라

[B] 전방 레이더

[C] 전측방 레이더(사양 적용 시)

전방의 차량을 인식하기 위해 전방 카메라, 전방 레이더 및 전측방 레이더(사양 적용 시)를 인식 센서로 사용합니다. 인식 센서의 위치는 위 그림을 참고하십시오.

### 주의

- 스마트 크루즈 컨트롤의 성능을 최적의 상태로 유지할 수 있도록 전방 카메라 및 전방 레이더 관리에 주의하십시오.
- 전방 카메라, 전방 레이더 및 전측방 레이더(사양 적용 시)센서의 자세한 주의 사항은 '**전방 충돌방지 보조 (FCA)**'의 주의 사항을 참고하십시오.

# 스마트 크루즈 컨트롤 설정

## 스마트 크루즈 컨트롤

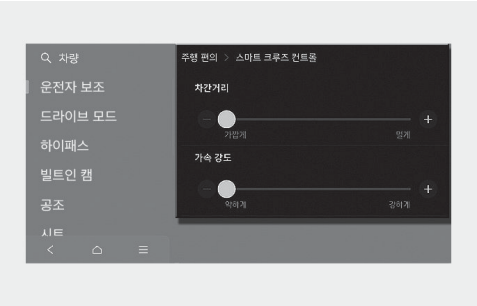


시동 'ON' 상태에서 인포테인먼트 시스템의 **설정** > **차량** > **운전자 보조** > **주행 편의** > **스마트 크루즈 컨트롤**을 차례로 선택하십시오. **차간거리, 가속 강도, 반응 속도**를 개별적으로 설정할 수 있습니다.

## 운전 스타일 연동

사양 적용 시

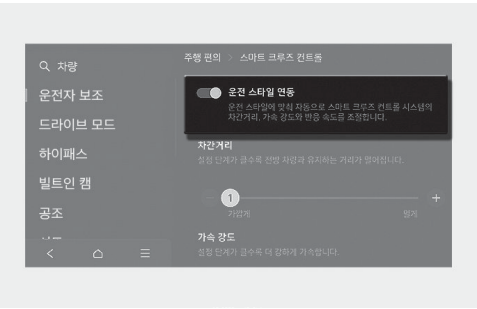


시동 'ON' 상태에서 인포테인먼트 시스템의 **설정** > **차량** > **운전자 보조** > **주행 편의** > **스마트 크루즈 컨트롤** > **운전 스타일 연동**을 차례로 선택하십시오. 스마트 크루즈 컨트롤이 운전자의 주행 성향(차간거리, 가속 강도, 반응속도)과 연동됩니다. 주행 성향은 개별적으로 설정할 수 있습니다.

### 알아두기

- 운전 스타일 연동을 지원하는 경우에만 인포테인먼트 시스템의 **설정** > **차량** > **운전자 보조** > **주행 편의** > **스마트 크루즈 컨트롤** 메뉴에서 **운전 스타일 연동**을 선택할 수 있습니다.
- 스마트 크루즈 컨트롤이 운전 스타일 연동으로 작동 중일 때 차간거리 버튼( )을 길게 누르면 운전 스타일 연동은 비활성화됩니다. 다시 차간거리 버튼( )을 길게 누르면 운전 스타일 연동으로 활성화됩니다.
- 운전자의 주행 성향은 운전자가 직접 주행하는 상황에서 지속적으로 학습하여 반영됩니다.
- 운전자 스타일 연동 비활성화 시, 운전자의 주행 성향(차간거리, 가속 강도, 반응속도)은 운전자 스타일 연동과 동일한 단계로 유지됩니다.
- 운전자 스타일 연동 활성화 및 비활성 시 표시되는 운전자의 주행 성향(차간거리, 가속 강도, 반응속도)의 단계가 같더라도 제어되는 성향은 다를 수 있습니다.

### 경고 방식




시동 'ON' 상태에서 인포테인먼트 시스템의 **설정** > **차량** > **운전자 보조** > **경고 방식**을 차례로 선택하십시오.

- **경고 음량**: 경고 음량을 조절합니다.
  경고 음량을 꺼도 경고음은 작은 소리로 울립니다.
- **핸들 진동 경고**: 핸들 진동 경고를 설정합니다.
- **주행 안전 우선**: 안전한 주행을 위해 경고음 발생 시 오디오 음량을 줄입니다.

#### 알아두기

- 경고 방식을 변경하면 다른 운전자 보조 시스템의 경고 방식도 같이 변경될 수 있습니다. 고려하여 변경하십시오.
- 시동을 껐다가 걸어도 경고 방식 설정은 유지됩니다.
- 차량 사양에 따라 설정 메뉴가 없을 수 있습니다.
- **경고 음량**과 **핸들 진동 경고**는 동시에 꺼지지 않습니다. 하나를 끌 경우, 다른 하나는 활성화 됩니다.

## 스마트 크루즈 컨트롤 작동

### 작동 조건

#### *기본 기능*

다음의 조건이 모두 만족되면 스마트 크루즈 컨트롤을 켤 수 있습니다.

- 기어가 'D'(주행)에 위치
- 작동 속도 범위 내로 주행 중
  - 전방에 차가 없을 경우: 10-180 km/h
  - 전방에 차가 있을 경우: 0-180 km/h
- 차체 자세 제어(ESC) 장치, ABS 장치 켜짐

다음과 같은 경우 스마트 크루즈 컨트롤을 켤 수 없습니다.

- 운전석 도어가 열려 있는 경우
- 엔진이 고RPM으로 작동 중인 경우
- 전자식 파킹 브레이크(EPB)가 체결된 경우
- 차체 자세 제어(ESC) 장치, ABS 장치가 작동 중인 경우
- 전방 충돌방지 보조의 제동 제어가 작동 중인 경우
- 원격 스마트 주차 보조의 제동 제어가 작동 중인 경우(사양 적용 시)

## 알아두기

정차 상태에서 전방에 차량이 있는 경우에는 스마트 크루즈 컨트롤을 켜려면 브레이크 페달을 밟아야 합니다.

### *추월 가속 보조*

스마트 크루즈 컨트롤 작동 중에 운전석 방향의 방향지시등을 작동시키면 추월 가속 보조 기능이 작동합니다.
다음의 조건이 모두 만족되면 추월 가속 보조 기능이 작동합니다.

- 60 km/h 이상으로 주행 중
- 전방에 차량이 있는 경우

다음과 같은 경우 추월 가속 보조 기능은 작동하지 않습니다.

- 비상 경고등이 켜져 있는 경우
- 차간거리 유지를 위한 감속 제어 중인 경우

## 경고

- 추월 가속 보조로 일시적인 가속 중 위험한 상황이 발생할 수 있으니 항상 주의를 기울이십시오.
- 주행 방향이 다른 국가에서 사용할 경우 위험한 상황이 발생할 수 있으니 항상 주의를 기울이십시오.

### 기능 켜기

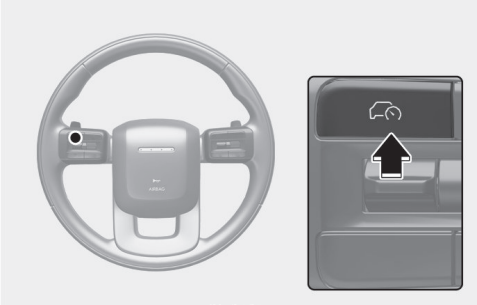

스마트 크루즈 컨트롤을 켜려면 주행 보조 버튼을 누르십시오. 현재 클러스터 표시창의 속도로 스마트 크루즈 컨트롤의 속도가 설정됩니다.

- 전방에 차량이 없다면 설정된 속도로 주행속도가 유지됩니다.
- 전방에 차량이 있다면 설정된 차간거리를 유지하기 위해 속도를 조절합니다. 전방 차량이 가속하여 차간거리가 멀어지면 설정된 속도까지 가속한 후 설정된 차간거리가 유지되면 정속 주행합니다.

## 알아두기

차량의 속도가 30 km/h 이하일 때 주행 보조 버튼을 누르면 스마트 크루즈 컨트롤의 속도가 30 km/h로 설정됩니다.

### 차간거리 설정하기

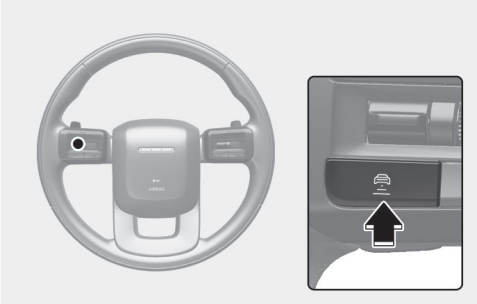

차간거리를 변경하려면 차간거리 버튼을 반복하여 누르십시오.

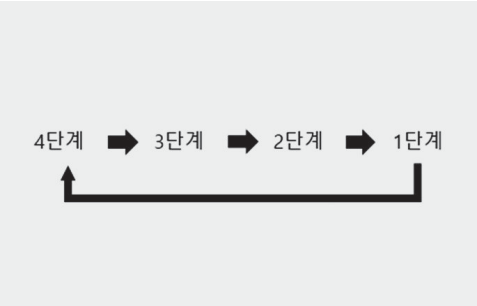


예를 들어, 차량의 속도가 90 km/h이면 다음과 같이 차간거리가 유지됩니다.

- 4단계: 약 52.5 m
- 3단계: 약 40 m
- 2단계: 약 32.5 m
- 1단계: 약 25 m

#### 알아두기

스마트 크루즈 컨트롤을 끄거나 일시 해제한 후 다시 켜면 마지막으로 설정한 차간거리 단계로 작동합니다.

### 설정속도 높이기

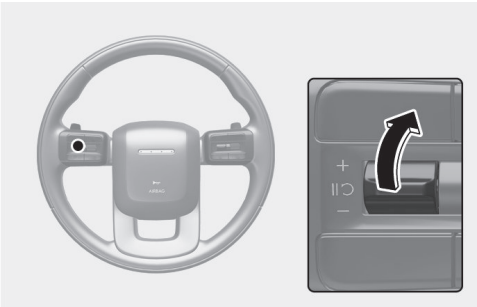

+ 스위치를 짧게 올리십시오. 설정속도가 1 km/h 단위로 증가합니다.

- 설정속도를 빠르게 높이려면 ＋ 스위치를 길게 올리십시오. 설정속도가 10의 배수로 증가합니다.
- 최대 180 km/h까지 설정할 수 있습니다.

**경고**

**+** 스위치를 길게 올려 설정속도를 빠르게 변경하면 주행속도가 빠르게 증가할 수 있습니다. 속도 설정 시 주의하십시오.

### 설정속도 내리기

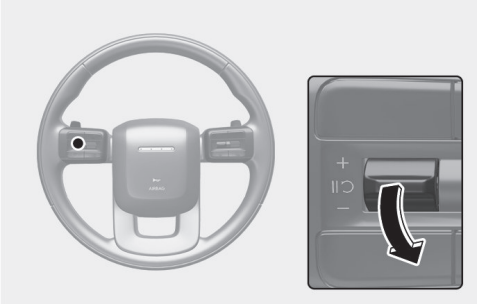

－ 스위치를 짧게 내리십시오. 설정속도가 1 km/h 단위로 감소합니다.
- 설정속도를 빠르게 낮추려면 － 스위치를 길게 내리십시오. 설정속도가 10의 배수로 감소합니다.
- 최소 30 km/h까지 설정할 수 있습니다.

### 일시 해제하기

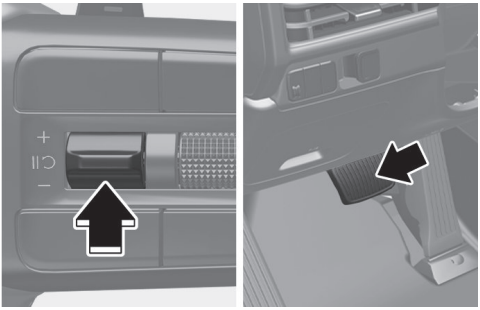

스마트 크루즈 컨트롤을 일시 해제하려면 ⅡↃ 스위치를 누르거나 브레이크 페달을 밟으십시오.

### 일시 해제 후 다시 켜기

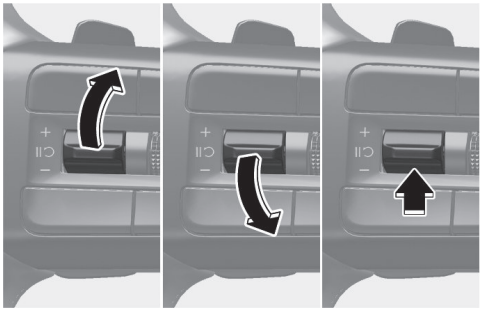

스마트 크루즈 컨트롤이 일시 해제 된 후 다시 켜려면 + 스위치를 올리거나, − 스위치를 내리거나, RES 스위치를 누르십시오.

- + 스위치를 올리거나 − 스위치를 내리면 스마트 크루즈 컨트롤의 속도가 현재 클러스터 표시창의 속도로 설정됩니다. RES 스위치를 누르면 일시 해제하기 전의 설정속도로 설정됩니다.

**경고**

RES 스위치를 눌러 스마트 크루즈 컨트롤을 다시 켜면 주행속도가 빠르게 증가하거나 감소하여 위험한 상황이 발생할 수 있습니다. 이전 설정속도를 확인한 후에 RES 스위치를 누르십시오.

### 기능 끄기

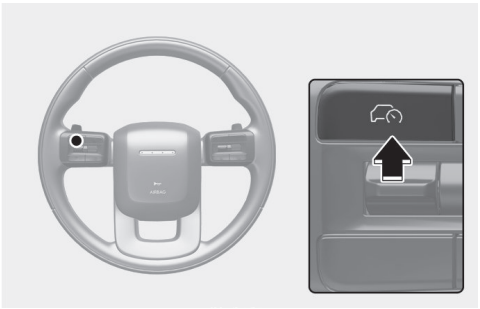

스마트 크루즈 컨트롤을 끄려면 주행 보조 버튼을 누르십시오.

**알아두기**

수동 속도 제한 보조가 적용된 경우에는 주행 보조 버튼을 길게 누르면 스마트 크루즈 컨트롤이 꺼지면서 수동 속도 제한 보조가 켜집니다.

**경고**

스위치나 버튼을 동시 조작할 경우에는 정상적인 작동이 어려울 수 있으니 조작에 유의하십시오.

### 작동 상태 표시

스마트 크루즈 컨트롤의 상태 표시를 보려면 클러스터에서 주행 보조 뷰를 선택하십시오. 주행 보조 뷰 선택 방법은 4장 내 '**클러스터 표시창**'을 참고하십시오.

작동 상태




일시 해제 상태




스마트 크루즈 컨트롤의 상태에 따라 클러스터 표시창에 표시되는 항목은 다음과 같습니다.

- 작동 상태
  1. 전방 차량 유무 및 설정된 차간거리 단계
  2. 설정속도
  3. 전방 차량 유무 및 목표 차간거리
- 일시 해제 상태
  1. 자차(회색)
  2. 이전 설정속도(회색)
  3. 전방 차량 유무(회색)(사양 적용 시)

## 알아두기

- 전방 차량은 자차와 전방 차량과의 실제 거리를 반영하여 표시됩니다.
- 목표 차간거리는 차량의 속도와 설정된 차간거리 단계에 따라 달라집니다. 속도가 낮은 경우 차간거리 단계를 변경하더라도 목표 차간거리의 변경량이 적을 수 있습니다.
- 클러스터 사양 또는 테마에 따라 클러스터 표시창에 표시되는 이미지나 색상이 다를 수 있습니다.

### 일시적 가속




스마트 크루즈 컨트롤이 켜진 상태에서 가속 페달을 밟으면 설정속도를 변경하지 않고 일시적으로 가속할 수 있습니다. 가속하는 동안에는 클러스터 표시창의 설정속도, 차간거리 단계 및 목표 차간거리가 깜빡입니다. 단, 가속 페달 밟음 정도가 부족한 경우 차량이 감속될 수 있습니다.

**경고**

가속 페달로 일시적으로 가속할 때는 전방에 차량이 있어도 속도와 차간거리가 자동으로 조절되지 않으므로 주의하십시오.

### 운전 스타일 연동




운전 스타일 연동이 작동하면 클러스터에 설정된 차간거리 단계와 목표 차간거리가 흰색으로 표시되고, 운전자의 주행 성향이 반영된 차간거리 단계 및 목표 차간거리가 표시됩니다.

### 자동 일시 해제




아래와 같은 상황에서는 스마트 크루즈 컨트롤이 자동으로 일시 해제됩니다.

- 190 km/h 이상으로 가속할 경우
- 일정시간 이상 정차할 경우
- 가속 페달을 일정 시간 이상 지속해서 밟을 경우
- 스마트 크루즈 컨트롤 작동 조건을 만족하지 않는 경우

스마트 크루즈 컨트롤이 자동으로 일시 해제되면 경고문과 경고음을 통해 자동 일시 해제를 알립니다.

### 알아두기

정차 상태에서 스마트 크루즈 컨트롤이 자동으로 일시 해제되면 전자식 파킹 브레이크(EPB)가 체결될 수 있습니다.

### 경고

스마트 크루즈 컨트롤이 해제되면 전방 차량과의 간격이 유지되지 않습니다. 전방 도로 상황 및 주행 상태를 확인하고 필요하면 브레이크 페달을 밟아 차량 속도를 직접 조절하십시오.

### 스마트 크루즈 컨트롤 비작동 알림




스마트 크루즈 컨트롤이 작동할 수 있는 조건이 아닐 때 기능을 사용하기 위해 주행 보조 버튼이나 + 또는 − 스위치, RES 스위치를 누르면 경고문과 경고음을 통해 스마트 크루즈 컨트롤 작동 조건이 아님을 알립니다.

### 정차 후 다시 출발 안내




스마트 크루즈 컨트롤 작동 중에는 전방 차량이 정차하면 따라서 정차합니다. 일정 시간 내에 전방 차량이 출발하면 자동으로 출발합니다.

정차 후 일정 시간이 지나면 클러스터 표시창에 위 그림과 같이 안내문이 표시됩니다. 다시 출발하려면 가속 페달을 밟거나, + 또는 − 스위치를 위아래로 누르거나 RES 스위치를 누르십시오.

## 전방 상황 주의 알림




스마트 크루즈 컨트롤이 전방 차량과 거리를 유지하며 일정 속도 이하로 주행하는 중에 전방 차량이 사라지면 경고문과 경고음을 통해 전방 상황 주의를 알립니다.

### 경고

전방 상황 주의 알림이 발생하면 새롭게 나타난 전방의 차량이나 물체와 충돌할 수 있습니다. 전방 도로 상황 및 주행 상태를 확인하고 필요하면 브레이크 페달을 밟아 직접 속도를 조절하십시오.

## 전방 충돌 경고




스마트 크루즈 컨트롤 작동 중에 전방 차량과의 충돌 위험이 높을 경우 경고음이 울려 전방 충돌 경고를 알립니다. 즉시 전방 도로 상황 및 주행 상태를 확인하고 필요하면 브레이크 페달을 밟아 직접 속도를 조절하십시오.

### 경고

다음과 같은 상황에서는 스마트 크루즈 컨트롤이 전방 충돌 경고를 알리지 않을 수 있습니다. 위험 상황에 대비해 항상 주의를 기울이십시오.

- 차간거리가 가깝고 전방 차량의 속도가 자차 속도보다 빠르거나 비슷할 경우
- 전방 차량의 속도가 현저히 느리거나 정차한 경우
- 스마트 크루즈 컨트롤을 켜고 바로 가속 페달을 밟을 경우

## 경고

- 스마트 크루즈 컨트롤은 운전자를 위한 주행 편의 기능입니다. 차량 조작의 책임은 운전자에게 있습니다. 스마트 크루즈 컨트롤에만 의존하지 마시고, 항상 주의를 기울이고 안전 운전하십시오.
- 스마트 크루즈 컨트롤은 예기치 못한 상황이나 복잡한 교통 상황을 인지할 수 없습니다. 항상 도로 및 교통 상황에 주의를 기울이고 필요하면 브레이크 페달을 밟아 직접 속도를 조절하십시오.
- 스마트 크루즈 컨트롤을 사용하지 않을 때는 반드시 기능을 끄십시오.
- 스마트 크루즈 컨트롤 작동 중에는 차량이 멈춰 있더라도 도어를 열지 마십시오.
- 돌발 상황이나 위험 상황에 대처할 수 있도록 설정한 속도와 차간거리 단계를 항상 기억하십시오.
- 차량의 속도와 도로 조건 등에 따라 안전 거리를 유지하십시오. 특히, 고속 주행 상황에서 차간거리 단계를 가깝게 설정하면 전방 차량과의 충돌 등 위험한 상황이 발생할 수 있습니다. 항상 주의를 기울이십시오.
- 차간거리를 유지하며 주행하는 중에 전방의 차량이 사라지면 설정속도까지 가속될 수 있습니다. 위험한 상황에 대처할 수 있도록 주의를 기울이십시오.
- 오르막길에서는 속도가 감소하고 내리막길에서는 속도가 증가할 수 있습니다.
- 옆 차로의 차량이 끼어드는 상황에 대처할 수 있도록 주의를 기울이십시오.
- 트레일러 등을 견인하면, 차량이 잦은 변속 및 높은 RPM으로 주행하거나 스마트 크루즈 컨트롤의 성능이 저하될 수 있습니다. 항상 주의하여 운전하십시오.
- 차량이 견인될 때는 스마트 크루즈 컨트롤을 끄십시오.
- 강한 전자파에 의해 스마트 크루즈 컨트롤이 해제될 수 있습니다.
- 스마트 크루즈 컨트롤 작동 중에 전방의 물체를 감지하지 못해 충돌이 발생할 수 있으므로 주의를 기울이십시오.
- 전방의 차량이 차로를 자주 변경할 경우 스마트 크루즈 컨트롤의 반응 속도가 느려질 수 있으며, 옆 차로의 차량에 반응할 수도 있습니다. 전방을 주시하여 위험한 상황에 대처할 수 있도록 주의를 기울이십시오.
- 경고문이 표시되지 않거나 경고음이 울리지 않더라도 위험 상황을 대비해 항상 주의를 기울이십시오.
- 안전벨트 미착용 등 다른 경고음이 우선하여 발생하는 동안에는 스마트 크루즈 컨트롤 경고음이 발생하지 않을 수 있습니다.
- 라디오 등 차량 내부 소리나 외부 여건에 따라 경고음이 들리지 않을 수 있습니다. 항상 도로 상황에 주의를 기울이십시오.
- 차량 제조사는 스마트 크루즈 컨트롤 작동 중 운전자의 도로교통법 위반 행위나 사고에 대하여 어떠한 책임도 지지 않습니다.
- 속도를 설정할 때는 반드시 법규로 정해진 규정속도 이내로 설정하십시오.
- 운전자의 주행 성향이 변하면 이전에 반영된 차간거리, 가속 강도, 반응 속도가 변할 수 있습니다. 항상 주의를 기울이십시오.

## 알아두기

- 시동 또는 인식 센서 초기화(재부팅 등) 시 일정 시간 동안 기능이 작동하지 않을 수 있습니다.
- 스마트 크루즈 컨트롤에 의해 브레이크 제어 시 소리가 날 수 있습니다.
- 안전하지 않은 주행 성향(급가속 등)은 운전 스타일 연동에 반영되지 않을 수 있습니다.
- 운전 스타일 연동은 운전자의 차간거리, 가속 강도,반응 속도 외 다른 주행 성향을 반영하지 않습니다.

### 주의

- 운전 스타일 연동의 차간거리, 가속 강도, 반응 속도는 충분히 주행해야 실제 운전자의 주행 성향이 반영됩니다.
- 운전 스타일 연동은 주행 안전에 영향이 있는 주행 성향 또는 주행 상황은 반영하지 않을 수 있습니다.
- 눈길, 빗길, 안개, 급경사 구간 등의 특수한 주행 환경에서 주행하는 경우 운전 스타일 연동은 운전자의 주행 성향과 다르게 작동할 수 있습니다.

## 스마트 크루즈 컨트롤 이상 및 제한 사항

### 기능 이상




스마트 크루즈 컨트롤에 이상이 있으면 클러스터 표시창에 경고문이 표시되고(일정 시간 후 꺼짐) 통합 경고등( ⚠ )이 켜집니다. 당사 직영 하이테크센터나 블루핸즈에서 점검을 받으십시오.

- 경고 내용은 클러스터의 뷰 모드 중 유틸리티 정보 뷰의 서비스 메시지에서 확인할 수 있습니다.

### 인식 센서 가림

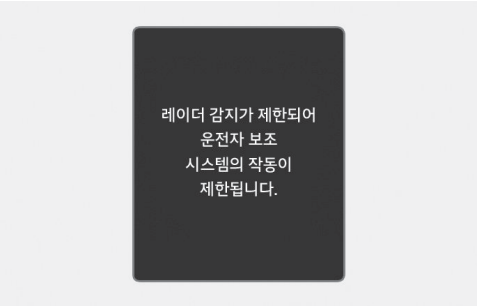


전방 레이더 커버 또는 센서에 눈, 비 등 이물질이 묻으면 인식 성능이 저하되어 스마트 크루즈 컨트롤이 일시적으로 작동하지 않을 수 있습니다. 이때 클러스터 표시창에 경고문이 표시되지만(일정 시간 후 꺼짐), 스마트 크루즈 컨트롤 고장이 아닙니다. 이물질을 제거하면 스마트 크루즈 컨트롤은 다시 정상적으로 작동합니다. 항상 깨끗하게 유지하십시오.

- 인식 센서 가림 경고 내용은 클러스터의 뷰 모드 중 유틸리티 정보 뷰의 서비스 메시지에서 확인할 수 있습니다.

### 경고

인식 센서 경고문이 표시되지 않거나 경고등이 켜지지 않더라도 스마트 크루즈 컨트롤이 정상적으로 작동하지 않을 수 있습니다.

## 주의

시동을 껐다가 건 직후에 인식 센서가 오염되었거나 차량 주변에 물체가 존재하지 않는 경우(앞이 막힘 없이 트인 장소 등) 스마트 크루즈 컨트롤이 정상적으로 작동하지 않을 수 있습니다.

### 작동 제한 사항

다음과 같은 경우에는 스마트 크루즈 컨트롤이 정상적으로 작동하지 않을 수 있습니다. 주의하여 운전하십시오.

- 인식 센서 또는 주변부가 오염되거나 파손된 경우
- 와셔액을 지속해서 분사하거나 와이퍼를 작동할 경우
- 전방 카메라의 렌즈 앞유리에 선팅 필름, 발수 코팅, 이물질(스티커, 벌레 등) 등이 있거나 유리창이 파손된 경우
- 앞유리에 습기나 성에가 있을 경우
- 역광으로 전방 카메라의 시야 확보가 어려울 경우
- 도로 면의 물기로 인해 태양광, 가로등 또는 마주 오는 차량의 불빛이 반사될 경우
- 전방 카메라 주위 온도가 높거나 낮을 경우
- 대시보드 위에 물체를 올려 놓을 경우
- 주변이 너무 밝거나 어두울 경우
- 야간 또는 어두운 장소, 터널 등 주변 조도가 낮을 경우
- 터널 진입 및 출입 시 등 조도 변화가 클 경우
- 주변이 어두울 때 차량의 전조등이 꺼져 있거나 밝기가 약할 경우
- 눈, 비가 많이 오거나 안개가 짙을 경우
- 차량의 일부 형상만 영상에 포함될 경우
- 전방 차량의 후미등이 없거나 비대칭 형상 또는 장착 위치가 특이할 경우
- 주변이 어두울 때 전방 차량의 후미등이 꺼져 있을 경우
- 전방 차량의 후면부가 작거나 정상적으로 보이지 않을 경우(전방 차량이 비스듬하게 주행하는 경우, 차량 옆면이 보이는 경우, 전복되어 있을 경우 등)
- 전방 차량의 지상고가 낮거나 높을 경우
- 다른 차량에 견인될 경우
- 차량이 갑자기 끼어들 경우
- 가드레일, 근접 차량 등 전방 레이더에 반사가 잘되는 물체가 주변에 있을 경우
- 전방 레이더 주위 범퍼에 충격이 가해져서 범퍼가 손상되거나 센서 위치가 틀어진 경우
- 전방 레이더 주위 온도가 높거나 낮은 경우
- 전방 차량이 전방 레이더에 반사가 잘 되지 않는 재질인 경우
- 고속도로 인터체인지, 톨게이트 부근
- 비, 눈, 얼음 등으로 미끄러워진 도로
- 급커브길
- 전방 차량을 늦게 인식할 경우
- 전방 차량이 갑자기 장애물에 가려져서 인식하지 못할 경우
- 전방의 차량이 뒤늦게 차로를 변경하거나 급하게 속도를 줄일 경우
- 전방의 차량 각도가 많이 틀어질 경우
- 전방 차량의 속도가 매우 느리거나 빠를 경우
- 전방 차량이 있을 때 저속으로 급하게 차로를 변경할 경우
- 전방의 차량에 눈이 많이 쌓인 경우
- 주행이 불안정할 경우

- 선회 중에 다른 차량을 인식하지 못할 경우
- 지속해서 선회할 경우
- 차량이 불안정하게 움직이거나 심하게 흔들릴 경우
- 타이어 공기압 이상, 화물칸의 과다 적재 등으로 차고가 심하게 변할 경우
- 다음과 같은 장소에서 주행하는 경우
  - 증기, 연기 또는 그림자가 있는 곳
  - 터널 및 철교 주변
  - 주변 차량이나 구조물이 적은 지역(사막, 초원, 교외 등)
  - 고속도로 인터체인지, 톨게이트 부근
  - 주차장
  - 공사 구간, 비포장 도로, 부분 포장 도로, 요철로, 과속 방지 턱 등
  - 도로상에 철로, 기타 금속제 물체가 있는 곳
  - 경사 도로, 곡선 도로 등
  - 가로수 또는 가로등이 있는 곳
  - 나무나 풀이 무성한 좁은 도로
  - 강한 전파 및 전기적 잡음에 의한 간섭이 발생하는 곳
- 커브가 있는 길에서 주행할 경우

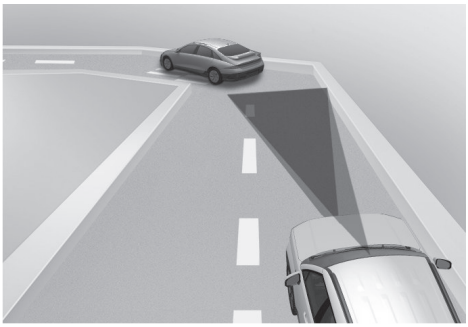

커브가 있는 길에서는 같은 차로에 있는 차량을 인식하지 못해 차량의 속도가 설정속도까지 빠르게 가속될 수 있습니다. 또한 선행 차량을 갑자기 인식하여 속도가 빠르게 감속될 수 있습니다.

커브가 있는 길에서는 적당한 속도로 설정하십시오. 전방 도로 상황 및 주행 상태를 확인하고 필요하면 직접 속도를 조절하십시오.

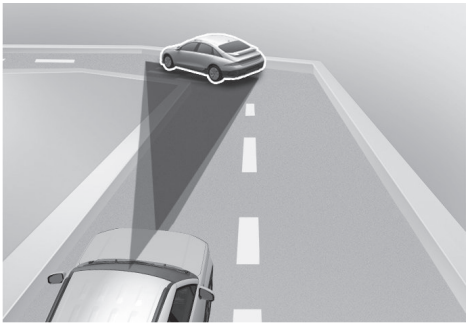

다른 차로에 있는 차량이 감지되어 속도에 영향을 줄 수 있습니다. 전방 도로 상황 및 주행 상태를 확인하고 필요하면 직접 속도를 조절하십시오.

- 경사가 있는 길에서 주행할 경우

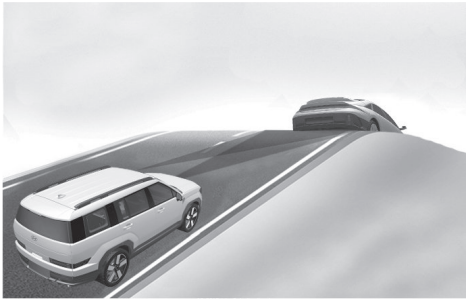

오르막길이나 내리막길에서는 전방에 있는 차량을 인식하지 못해 설정속도까지 빠르게 가속될 수 있습니다. 또한 선행 차량을 갑자기 인식하여 속도가 빠르게 감속될 수 있습니다.

오르막길이나 내리막길에서는 적당한 속도로 설정하십시오. 전방 도로 상황 및 주행 상태를 확인하고 필요하면 직접 속도를 조절하십시오.

- 차로변경 시

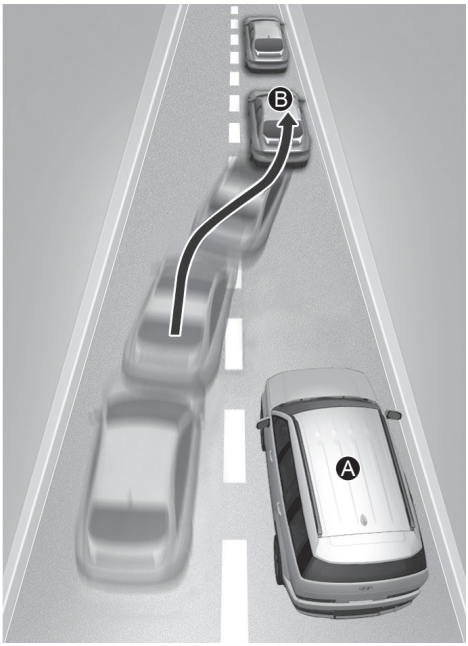


[A] 자차

[B] 차로변경 차량

옆 차로의 차량[B]이 자차[A]와 같은 차로로 차로를 변경할 때는 센서의 감지 범위 안으로 들어올 때까지 차량[B]을 인식하지 못할 수 있습니다. 갑자기 끼어드는 차량은 센서가 늦게 인식할 수 있습니다. 항상 전방 도로 상황 및 주행 상태를 확인하고 주의하여 운전하십시오. 필요하면 직접 속도를 조절하십시오.

• 인식 제한 상황

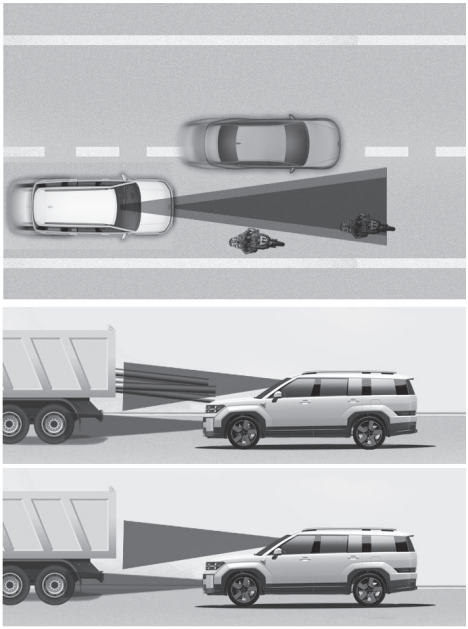

다음과 같은 대상은 인식하지 못할 수 있습니다. 항상 전방 도로 상황 및 주행 상태를 확인하고 주의하여 운전하십시오. 필요하면 직접 속도를 조절하십시오.

- 차로의 한쪽으로 치우쳐서 주행하는 차량
- 속도가 매우 낮거나 급격하게 감속하는 차량
- 차고가 높거나 적재물이 후면으로 돌출되어 있는 차량
- 화물 과다 적재로 인해 전면부가 들린 차량
- 마주 오는 차량
- 자차 근접 거리(약 2 m) 이내 있는 차량
- 정지 차량
- 후면부가 작은 차량(트레일러 등)
- 오토바이, 자전거, 경운기, 원동기 장치 자전거 등
- 특수 차량
- 동물, 보행자

다음과 같은 경우에는 선행 차량을 인식하지 못할 수 있습니다. 항상 전방 도로 상황 및 주행 상태를 확인하고 주의하여 운전하십시오. 필요하면 직접 속도를 조절하십시오.

- 스티어링 휠을 조작 중일 경우
- 차로 폭이 좁거나 굴곡이 심한 도로를 주행할 경우

- 교차로에서 전방 차량이 사라지면 가속될 수 있습니다. 항상 전방 도로 상황 및 주행 상태를 확인하고 주의하여 운전하십시오.

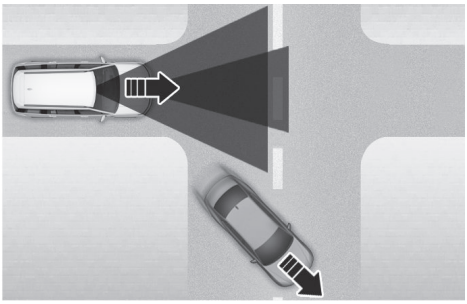

- 전방 차량이 빠져 나가면 전방 상황을 인지하지 못해 충돌할 수 있습니다. 주의를 기울이십시오.

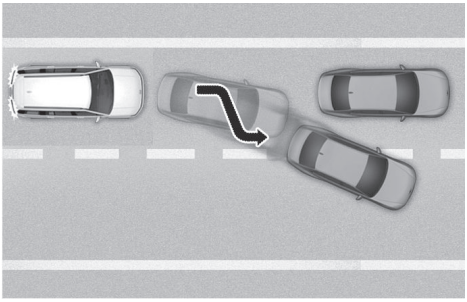

- 전방 차량을 감지하여 차간거리를 유지하는 중에 보행자가 나타나면 인명 사고가 발생할 수 있습니다. 주의를 기울이십시오.

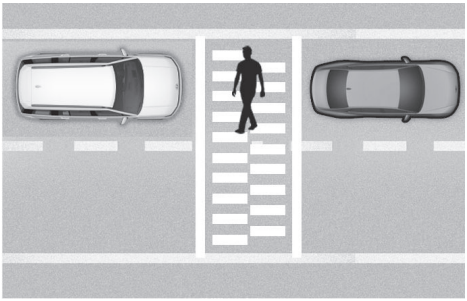

# 내비게이션 기반 스마트 크루즈 컨트롤 (NSCC)

전용 도로 주행 시 스마트 크루즈 컨트롤이 내비게이션의 도로 정보를 이용하여 도로 상황에 맞춰 안전한 속도로 주행하도록 도와줍니다.

## 알아두기

- NSCC는 Navigation-based Smart Cruise Control의 약자입니다.
- 전용 도로는 고속도로/도시고속도로/자동차 전용 도로를 의미합니다.

**고속도로 안전구간 자동감속**

내비게이션의 안전 구간 정보를 이용하여 제한속도 이상으로 주행하는 경우 일시적으로 감속하여 안전한 속도로 주행하도록 도와줍니다.

**고속도로 곡선구간 자동감속**

내비게이션의 곡선 구간 정보를 이용하여 주행 속도가 높을 경우 일시적으로 감속하여 안전한 속도로 주행하도록 도와줍니다.

***고속도로 진출입로 자동감속(사양 적용 시)***

내비게이션의 진출입로 정보를 이용하여 주행속도가 높을 경우 일시적으로 감속하여 안전한 속도로 주행하도록 도와줍니다.

# 내비게이션 기반 스마트 크루즈 컨트롤 설정

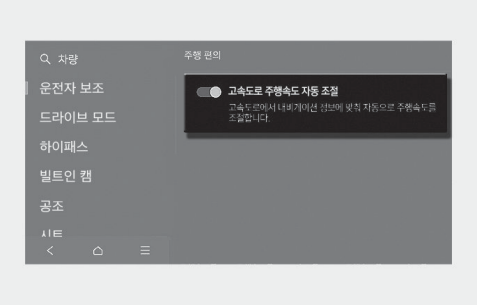


시동 'ON' 상태에서 인포테인먼트 시스템의 **설정** > **차량** > **운전자 보조** > **주행 편의** > **고속도로 주행속도 자동 조절**을 차례로 선택하십시오. 내비게이션 기반 스마트 크루즈 컨트롤이 켜집니다.

## 알아두기

내비게이션 기반 스마트 크루즈 컨트롤에 이상이 발생한 경우 설정 메뉴에서 기능을 설정할 수 없습니다.

# 내비게이션 기반 스마트 크루즈 컨트롤 작동

### 작동 조건

내비게이션 기반 스마트 크루즈 컨트롤은 다음의 조건에서 작동 할수 있습니다.

- 인포테인먼트 시스템의 설정 메뉴에서 **고속도로 주행속도 자동 조절** 설정
- 스마트 크루즈 컨트롤 작동 중
- 전용 도로 주행 중

## 알아두기

스마트 크루즈 컨트롤 작동 방법은 '**스마트 크루즈 컨트롤 (SCC)** '를 참고하십시오.

### 작동 상태 표시

내비게이션 기반 스마트 크루즈 컨트롤의 작동 상태는 다음과 같이 표시됩니다.

*작동 대기*




작동 조건을 모두 만족하면 NAV 표시등이 초록색으로 켜집니다.

*작동 중*

내비게이션 기반 스마트 크루즈 컨트롤이 작동하면 NAV 표시등이 초록색으로 깜빡입니다.

*일시 해제 및 운전자 개입*

스마트 크루즈 컨트롤이 일시 해제나 경로 재탐색 등으로 제어를 할 수 없는 때는 NAV 표시등이 회색으로 표시됩니다. 운전자가 가속 페달을 밟으면 NAV 표시등이 흰색으로 깜빡입니다.

## 경고




다음과 같은 경우에 클러스터 표시창에 경고문이 표시됩니다.

- 내비게이션 기반 스마트 크루즈 컨트롤이 안전한 속도까지 감속할 수 없을 경우
- 전방의 진출로가 매우 짧을 경우
- 예상 주행 경로를 판단할 수 없을 경우
- 고속도로 및 자동차 전용 도로 진출로에서 일반 도로 진입 전

### 알아두기

클러스터 사양 또는 테마에 따라 클러스터 표시창에 표시되는 이미지나 색상이 다를 수 있습니다.

### 고속도로 안전구간 자동감속

전용 도로 본선에서 제한속도 이상으로 주행하는 경우 안전 구간의 제한속도에 따라 자동으로 감속합니다. 안전 구간을 통과한 후에는 스마트 크루즈 컨트롤의 설정속도로 주행합니다.

### 알아두기

- 감속 시작 시점은 차량의 주행 속도와 제한속도에 따라 다릅니다. 주행 속도가 높을수록 감속 시작 시점이 빨라집니다.
- 고속도로 안전구간 자동감속 기능은 내비게이션이 안내하는 카메라에 대해서만 작동합니다. 내비게이션 카메라 안내 설정 방법은 인포테인먼트 시스템 매뉴얼을 참고하십시오.
- 구간 과속단속 구간에서 차량의 평균속도가 제한속도를 초과할 경우 내비게이션 기반 스마트 크루즈 컨트롤에 의해 제한속도보다 낮은 속도로 주행할 수 있습니다.
- 이동식 과속단속 구간의 경우 운전자의 안전을 위해 과속단속 안내 시점이 지난 후에도 일정 구간 동안 제한속도로 유지될 수 있습니다.
- 고속도로 안전구간 자동감속 기능이 작동하여 감속중에도 차량 속도가 제한속도보다 높을 경우 경고음이 울릴 수 있습니다.

### 고속도로 곡선구간 자동감속

전용 도로 본선에 곡선구간이 있는 경우 안전한 속도로 곡선 구간을 주행하도록 곡률에 따라 자동으로 감속합니다. 곡선 구간을 통과한 후에는 스마트 크루즈 컨트롤의 설정속도로 주행합니다.

### 알아두기

감속 시작 시점은 차량의 주행속도와 도로의 곡률에 따라 다릅니다. 주행 속도가 높을수록 감속 시작 시점이 빨라집니다.

### 고속도로 진출입로 자동감속

사양 적용 시

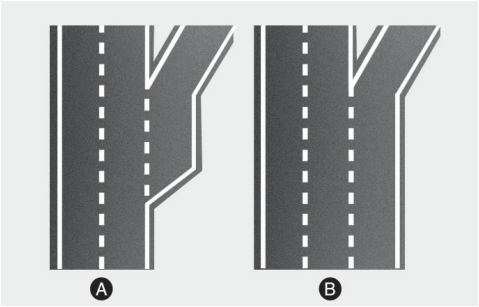


[A] 분기

[B] 분리

차량의 전방에 진출입로(IC, JC, 휴게소)가 있는 경우 안전한 속도로 진출입로를 주행하도록 곡률에 따라 자동으로 감속합니다. 진출입로를 통과한 후에는 스마트 크루즈 컨트롤의 설정속도로 주행합니다.

내비게이션에서 분기 형태의 진출입로로 경로를 안내하고 마지막 차로로 주행하는 경우, 진출입로 진입 전에 자동으로 감속합니다. 분리 형태의 진출입로라면 진입 전에 자동으로 감속하지 않습니다.

### 알아두기

감속 시작 시점은 차량의 주행속도와 진출입로의 곡률에 따라 달라집니다. 주행속도가 높을수록 감속 시작 시점이 빨라집니다.

## 작동 제한 사항

다음과 같은 경우에는 내비게이션 기반 스마트 크루즈 컨트롤이 정상적으로 작동하지 않을 수 있습니다. 항상 주의를 기울여 운전하십시오.

- 내비게이션이 정상적으로 작동하지 않을 경우
- 인포테인먼트 시스템의 작동 오류로 지도 정보가 수신되지 않을 경우
- 과속단속 지점 및 구간 정보가 업데이트되지 않았을 경우
- 실시간으로 제공되는 GPS 정보 또는 지도 정보에 오류가 있을 경우
- 주행 중 경로를 재탐색 할 경우
- 터널 등에서 GPS 신호가 수신되지 않을 경우
- 본선이 두 개 이상으로 분리 후 합류되는 경우
- 내비게이션 안내 경로로 주행하지 않을 경우
- 목적지를 재설정하여 경로를 재탐색(실시간 도로 교통 정보에 따른 재탐색 포함)하거나 목적지가 취소될 경우
- 인포테인먼트 시스템에서 Android Auto나 Car Play와 같은 스마트폰 연동 기능을 작동할 경우
- 상하부 구분 도로 또는 서로 다른 인접한 도로 등에서 정확한 현재 위치 판단에 오류가 발생할 경우
- 주행 중에 내비게이션 소프트웨어가 업데이트 될 경우
- 주행 중에 내비게이션이 재부팅될 경우
- 일부 구간의 제한속도가 변경될 경우
- 도로 시설 공사 구간을 주행할 경우
- 통제된 도로를 주행할 경우
- 눈, 비가 많이 오거나 안개가 짙을 경우
- 매우 급격한 곡률의 도로를 주행할 경우
- 전용 도로 내의 교차로, 회전 교차로, 직선 형태의 진출입로를 주행할 경우
- 지도 정보가 없는 도로를 주행할 경우
- 분기점 또는 합류점이 짧은 구간이 연속적으로 존재할 경우
- 분기점 또는 합류점 이외의 구간에서 차로가 생기고 없어질 경우
- 차량 주변의 물체를 감지하는 센서의 성능이 한계 상황인 경우
- 차선 도색이 일반적이지 않거나, 불량한 경우

- 안내 경로(분기)와 주행 경로(본선)에 차이가 발생하면 주행 경로를 전용 도로 본선으로 판단하기 전까지는 고속도로 안전구간 자동감속, 고속도로 곡선구간 자동감속 기능이 작동하지 않습니다.

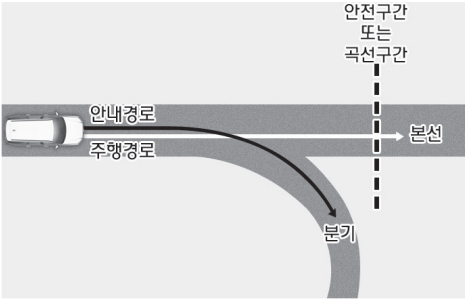


- 안내 경로가 아닌 전용 도로 본선을 유지하여 주행 경로가 전용 도로 본선이라고 판단되면 고속도로 안전구간 자동감속 또는 고속도로 곡선구간 자동감속 기능이 작동합니다. 안전 구간, 곡선 구간과의 거리, 현재 차량 속도에 따라 감속이 충분하지 않거나 급감속할 수 있습니다.
- 안내 경로(본선)와 주행 경로(분기)에 차이가 발생하면 전용 도로 본선의 안전 구간 또는 곡선구간 정보에 의해 고속도로 안전구간 자동감속 또는 고속도로 곡선구간 자동감속 기능이 일시적으로 작동할 수 있습니다.

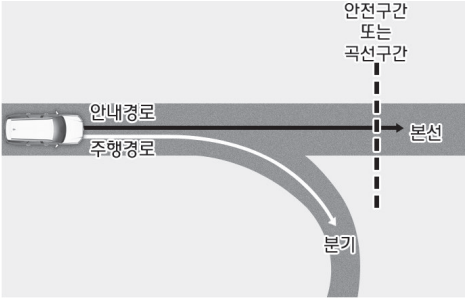


- 전용 도로 진출로(IC/JC, 휴게소)로 진입하여 경로 이탈로 판단되면 고속도로 안전구간 자동감속, 고속도로 곡선구간 자동감속 기능은 작동하지 않습니다.
- 안내 경로가 없는 경우에는 전용 도로 본선을 유지하는 기준으로 안전 구간 또는 곡선 구간 정보에 의해 고속도로 안전구간 자동감속 또는 고속도로 곡선구간 자동감속 기능이 작동합니다. 전용 도로에서 이탈하더라도 전용 도로 본선의 안전 구간 또는 곡선 구간 정보에 의해 고속도로 안전구간 자동감속, 고속도로 곡선구간 자동감속 기능이 일시적으로 작동할 수 있습니다.

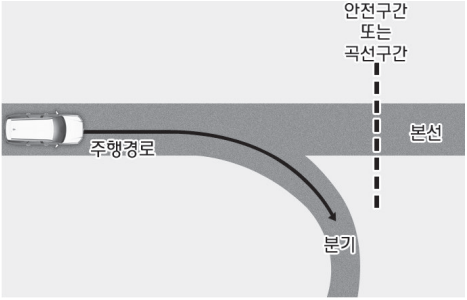

## 경고

- 내비게이션 기반 스마트 크루즈 컨트롤은 운전자의 편의를 돕기 위한 기능입니다. 내비게이션 기반 스마트 크루즈 컨트롤의 작동 여부와 상관없이 운전자는 항상 전방 및 주변 상황을 주시하며 안전하게 운전해야 하고, 도로 교통법을 준수해야 합니다. 차량 제조사는 운전자의 도로 교통법 위반 행위나 사고에 대하여 어떠한 책임도 지지 않습니다.
- 내비게이션 기반 스마트 크루즈 컨트롤은 내비게이션이 제공하는 도로 정보를 이용하여 작동합니다. 내비게이션이 제공하는 제한속도 정보는 실제 도로의 제한속도 정보와 차이가 있을 수 있으므로 표지판 등을 통해 실제 주행 도로 또는 주행 차로 상의 제한속도를 확인하십시오.
- 고속도로 안전구간 자동감속, 고속도로 곡선구간 자동감속 기능은 전용 도로 본선 주행 중 국도 이하의 일반 도로, 전용 도로의 휴게소, 진출입로(IC/JC) 등으로 진입하여 도로 종류가 바뀌면 자동으로 꺼집니다. 항상 주의를 기울이십시오.
- 전방 차량 유무 및 전방 차량의 주행 상태에 따라 내비게이션 기반 스마트 크루즈 컨트롤이 작동하지 않을 수 있습니다. 항상 주의를 기울이십시오.
- 트레일러 등을 견인하면, 차량의 감속이 충분하지 않을 수 있습니다. 항상 주의하며 운전하십시오.
- 전용 도로 본선 내의 톨게이트를 통과할 때는 내비게이션 기반 스마트 크루즈 컨트롤이 1차로 기준으로 작동합니다. 다른 차로로 주행하면 내비게이션 기반 스마트 크루즈 컨트롤이 부자연스럽게 작동할 수 있습니다.
- 내비게이션 기반 스마트 크루즈 컨트롤 작동 중에 가속 페달을 밟아 가속하면 기능에 의해 감속되지 않습니다. 단, 가속 페달 밟음 정도가 부족한 경우 차량이 감속될 수 있습니다.
- 내비게이션 기반 스마트 크루즈 컨트롤 작동 중에 가속 페달을 밟아 가속한 후 발을 떼면 차량을 안전한 속도로 감속 시키기 위해 급감속이 일어날 수 있습니다. 상황에 따라 감속이 충분하지 않을 수도 있습니다.
- 곡선 도로의 곡률이 너무 크거나 작으면 내비게이션 기반 스마트 크루즈 컨트롤이 작동하지 않을 수 있습니다.
- 고속도로 진출입로 자동감속 기능은 전용도로 본선 주행 중 국도 이하의 일반 도로 등으로 진입하면 자동으로 꺼집니다. 항상 주의를 기울이십시오.
- 휴게소에서 전용도로 진입 시에는 고속도로 진출입로 자동감속 기능이 작동하지 않을 수 있습니다. 항상 주의를 기울이십시오.
- 일반 도로와 접하는 전용도로 진출로 종점에서는 고속도로 진출입로 자동감속 기능이 꺼져 가속할 수 있습니다.

## 알아두기

- 내비게이션 안내 경로가 진출로를 포함하는 경우, 진출로 진입 전의 본선 차로를 주행할 때 안전한 감속을 위해 고속도로 진출입로 자동감속 기능이 미리 작동할 수 있습니다.
- 내비게이션 안내 시점과 내비게이션 기반 스마트 크루즈 컨트롤의 시작 및 종료 시점이 다를 수 있습니다.
- 클러스터 표시창과 내비게이션에 표시되는 속도가 다를 수 있습니다.
- 스마트 크루즈 컨트롤의 설정속도보다 낮은 속도로 주행 중에도 전방에 과속단속 카메라, 곡선 구간이 있으면 가속이 제한될 수 있습니다.
- 내비게이션 기반 스마트 크루즈 컨트롤은 작동 영역을 벗어나도 일정 시간 동안 작동이 유지될 수 있습니다.
- 노면이 고르지 않거나 차로 폭이 좁은 경우 등 주변 환경에 의해 내비게이션 기반 스마트 크루즈 컨트롤의 감속이 충분하지 않게 느껴질 수 있습니다.

# 차로 유지 보조 (LFA)

전방 차선 및 차량을 인식하여 차로 중앙을 유지하며 주행하도록 도와줍니다.

### 알아두기

LFA는 Lane Following Assist의 약자입니다.

### 인식 센서

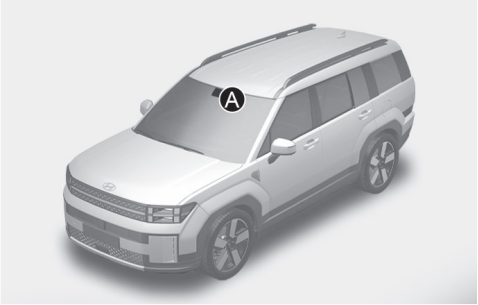


[A] 전방 카메라

전방의 차선 및 차량을 인식하기 위해 전방 카메라를 인식 센서로 사용합니다. 인식 센서의 위치는 위 그림을 참고하십시오.

### 주의

전방 카메라 센서의 자세한 주의 사항은 '**전방 충돌방지 보조 (FCA)**'의 주의 사항을 참고하십시오.

## 차로 유지 보조 설정

### 경고 방식

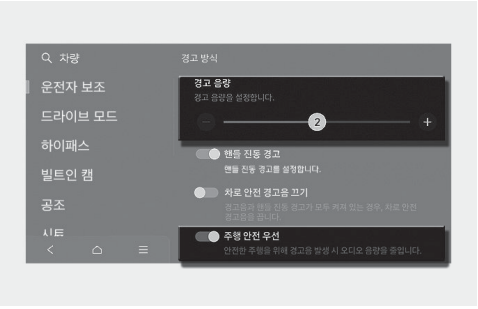


시동 'ON' 상태에서 인포테인먼트 시스템의 **설정** > **차량** > **운전자 보조** > **경고 방식**을 차례로 선택하십시오.

- **경고 음량**: 경고 음량을 조절합니다.
  경고 음량을 꺼도 핸즈오프 경고음은 작은 소리로 울립니다.
- **주행 안전 우선**: 안전한 주행을 위해 경고음 발생 시 오디오 음량을 줄입니다.

### 알아두기

- 경고 방식을 변경하면 다른 운전자 보조 시스템의 경고 방식도 같이 변경될 수 있습니다. 고려하여 변경하십시오.
- 시동을 껐다가 걸어도 경고 방식 설정은 유지됩니다.
- 차량 사양에 따라 설정 메뉴가 없을 수 있습니다.

## 차로 유지 보조 작동

### 기능 켜기 및 끄기

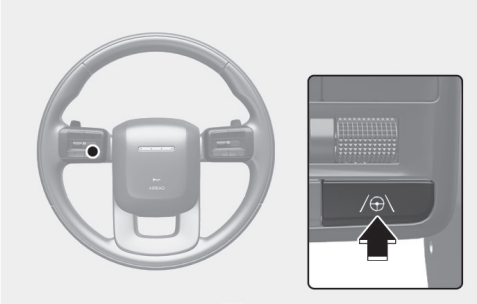

시동 'ON' 상태에서 차로 주행 보조 버튼( )을 누르십시오. 차로 유지 보조가 켜지고 클러스터에 표시등( ) 이 회색 또는 초록색으로 표시됩니다. 차로 유지 보조를 끄려면 차로 주행 보조 버튼을 다시 누르십시오.

### 기능 경고 및 제어

*차로 유지 보조*



양쪽 차선 또는 선행 차량을 인식하고 차량의 속도가 180 km/h 이하인 경우 차로 중앙을 유지하며 주행하도록 조향을 도와줍니다. 클러스터 표시창에 표시등( )이 초록색으로 표시됩니다.

#### 주의

조향을 보조 하지 않을 때는 표시등( )이 흰색으로 깜빡인 후 회색으로 바뀝니다.

*핸즈오프 경고*




일정 시간 동안 스티어링 휠을 잡지 않으면 핸즈오프 경고문이 표시되고 경고음이 울립니다.

- 1단계: 경고문
- 2단계: 경고문(빨간색 스티어링 휠) + 경고음

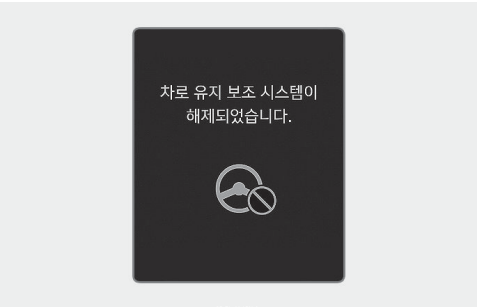


계속해서 스티어링 휠을 잡지 않을 경우, 차로 유지 보조가 자동으로 꺼집니다.

**경고**

- 차로 유지 보조가 작동 중일 때 스티어링 휠을 고정하거나 일정 수준 이상으로 조작할 경우 조향을 보조하지 않을 수 있습니다.
- 차로 유지 보조는 모든 상황에서 작동하지는 않습니다. 항상 스티어링 휠을 잡고 주행하십시오.
- 주행 상황에 따라 핸즈오프 경고문이 늦게 표시될 수 있습니다. 항상 스티어링 휠을 잡고 주행하십시오.
- 장갑을 착용하거나 스티어링 휠을 약하게 잡으면 잡지 않은 것으로 판단하여 핸즈오프 경고문이 표시될 수 있습니다.
- 스티어링 휠에 물체를 붙일 경우 핸즈오프 경고문이 정상적으로 표시되지 않을 수 있습니다.

### 알아두기

- 차로 유지 보조의 상태 표시를 보려면 클러스터에서 주행 보조 뷰를 선택하십시오. 주행 보조 뷰 선택 방법은 4장 내 '**클러스터 표시창**'을 참고하십시오.
- 차선이 인식되면 클러스터 표시창에 차선 색상이 회색에서 흰색으로 바뀝니다.

차선이 인식되지 않은 경우



차선이 인식된 경우



- 클러스터 사양 또는 테마에 따라 클러스터 표시창에 표시되는 이미지나 색상이 다를 수 있습니다.
- 차선이 인식되지 않으면 선행 차량의 유무와 주행 상태에 따라 조향을 제한적으로 보조할 수 있습니다.
- 차로 유지 보조가 작동 중이어도 스티어링 휠을 직접 조작하여 조향을 제어할 수 있습니다.
- 차로 유지 보조가 조향을 보조할 때는 스티어링 휠이 무겁거나 가볍게 느껴질 수 있습니다.

## 차로 유지 보조 이상 및 제한 사항

### 기능 이상



차로 유지 보조에 이상이 있으면 클러스터 표시창에 경고문이 일정시간 표시되며 통합 경고등( ⚠ )이 켜집니다. 당사 직영 하이테크센터나 블루핸즈에서 점검을 받으십시오.

- 경고 내용은 클러스터의 뷰 모드 중 유틸리티 정보 뷰의 서비스 메세지에서 확인할 수 있습니다.

### 제한 사항

차로 유지 보조의 자세한 제한 사항은 '**차로 이탈방지 보조 (LKA)**'의 제한 사항을 참고하십시오.

### 경고

차로 유지 보조의 자세한 경고 사항은 '**차로 이탈방지 보조 (LKA)**'의 경고 사항을 참고하십시오.

# 고속도로 주행 보조 (HDA)

사양 적용 시

## 고속도로 주행 보조 기능

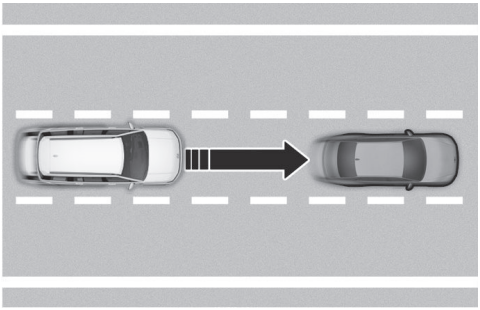

전방의 차량 및 차선을 인식하여 작동 가능한 도로에서 전방 차량과의 거리와 설정속도를 유지하며 차로 중앙을 주행하도록 도와줍니다.

## 고속도로 차로변경 보조 기능

사양 적용 시

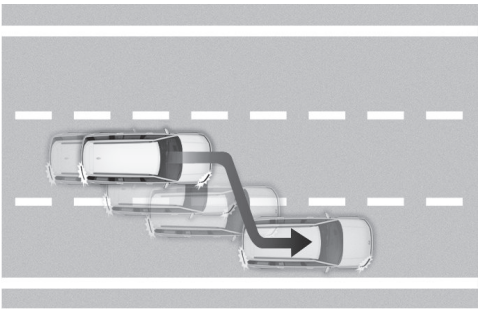

차로를 변경할 방향으로 방향지시등을 작동 시키면 차로변경이 가능한지 판단하고 안전하게 차로를 변경하도록 도와줍니다.

### 알아두기

- HDA는 Highway Driving Assist의 약자입니다.
- 고속도로 주행 보조가 작동 가능한 도로는 고속도로, 도시고속도로, 자동차 전용 도로의 본선입니다. 분기선(IC/JC)에서는 작동하지 않습니다.

### 인식 센서

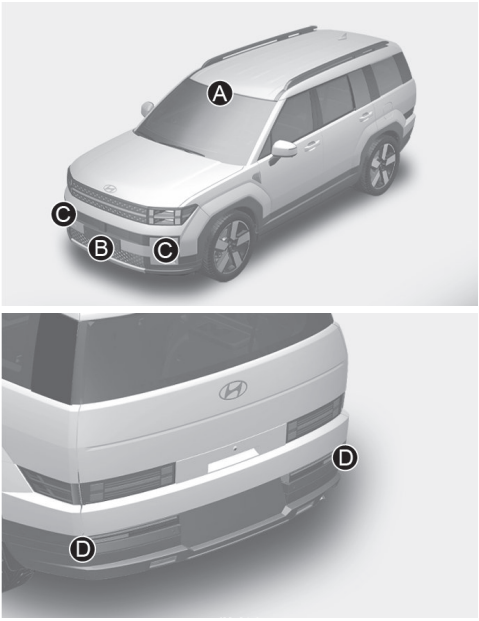


[A] 전방 카메라

[B] 전방 레이더

[C] 전측방 레이더(사양 적용 시)

[D] 후측방 레이더

인식 센서의 위치는 위 그림을 참고하십시오.

**주의**

전방 카메라, 전방 레이더, 전측방 레이더 및 후측방 레이더 센서의 자세한 주의 사항은 '**전방 충돌방지 보조 (FCA)**'의 주의 사항을 참고하십시오.

## 고속도로 주행 보조 설정

### 고속도로 주행 보조



시동 'ON' 상태에서 인포테인먼트 시스템의 **설정** > **차량** > **운전자 보조** > **주행 편의**를 차례로 선택하십시오. 각 기능의 사용 여부를 설정할 수 있습니다.

### 고속도로 주행 보조 기능

**고속도로 주행 보조**를 선택하면 전방 차량과의 거리와 설정속도를 유지하며 차로 중앙을 주행하도록 도와줍니다.

### 고속도로 차로변경 보조 기능

사양 적용 시

**고속도로 차로변경 보조**를 선택하면 안전하게 차로를 변경하도록 도와줍니다.

#### 알아두기

- **고속도로 주행 보조**가 선택되어 있어야 **고속도로 차로변경 보조 기능**을 설정할 수 있습니다.
- 기능에 이상이 발생하면 설정 할 수 없습니다. 당사 직영 하이테크센터나 블루핸즈에서 점검을 받으십시오.
- 시동을 껐다가 걸어도 기능 설정은 유지됩니다.

#### 경고

반드시 안전한 곳에 정차한 후 기능을 설정하십시오.

### 경고 방식




시동 'ON' 상태에서 인포테인먼트 시스템의 **설정** > **차량** > **운전자 보조** > **경고 방식**을 차례로 선택하십시오.

- **경고 음량**: 경고 음량을 조절합니다.
  경고 음량을 꺼도 핸즈오프 경고음은 작은 소리로 울립니다.
- **주행 안전 우선**: 안전한 주행을 위해 경고음 발생 시 오디오 음량을 줄입니다.

#### 알아두기

- 경고 방식을 변경하면 다른 운전자 보조 시스템의 경고 방식도 같이 변경될 수 있습니다. 고려하여 변경하십시오.
- 시동을 껐다가 걸어도 경고 방식 설정은 유지됩니다.
- 차량 사양에 따라 설정 메뉴가 없을 수 있습니다.

# 고속도로 주행 보조 작동

## 고속도로 주행 보조

### *작동 상태 표시*

고속도로 주행 보조의 상태를 보기 위해서는 클러스터 표시창을 주행 보조 뷰로 설정하십시오. 클러스터 표시창을 주행 보조 뷰로 설정하는 방법은 4장 내 '**클러스터 표시창**'을 참고하십시오.

작동 상태

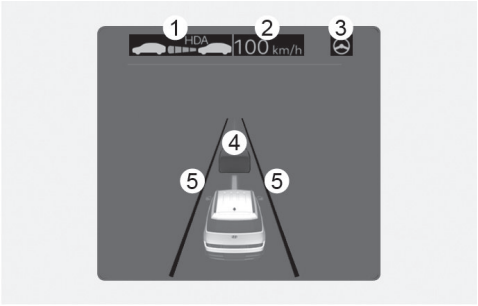


대기 상태




고속도로 주행 보조의 상태에 따라 클러스터 표시창에 표시되는 항목은 다음과 같습니다.

1 고속도로 주행 보조 표시등, 전방 차량 유무 및 설정된 차간거리 단계
   - 고속도로 주행 보조 표시등( HDA )
     - 초록색: 작동 상태
     - 회색: 대기 상태
     - 흰색 깜빡임: 가속 페달을 밟은 상태
     - 미표시: 꺼짐 상태
2 설정속도
3 차로 유지 보조 표시등
4 전방 차량 유무 및 설정된 차간거리 단계
5 차선 인식 여부

## 알아두기

- 차로 유지 보조의 상세 내용 및 제한 사항은 '**차로 유지 보조 (LFA)**'를 참고하십시오.
- 스마트 크루즈 컨트롤의 상세 내용 및 제한 사항은 '**스마트 크루즈 컨트롤 (SCC)** '를 참고하십시오.
- 클러스터 사양 또는 테마에 따라 클러스터 표시창에 표시되는 이미지나 색상이 다를 수 있습니다.

### *작동 방법*

고속도로 주행 보조는 다음의 방법으로 작동합니다.

- 작동 가능한 도로 주행 시 주행 보조 버튼을 눌러 고속도로 주행 보조를 켜면 작동합니다.
- 스마트 크루즈 컨트롤과 차로 유지 보조가 켜진 상태로 작동 가능한 도로로 진입한 경우 자동으로 작동합니다.

### *정차 후 재출발*




고속도로 주행 보조 작동 중에는 앞 차량이 정차하면 따라서 정차합니다. 정차 후 약 30초 내에 앞 차량이 출발하면 자동으로 출발합니다.

정차 후 약 30초가 지나면 클러스터 표시창에 위 그림과 같이 안내문이 표시됩니다. 다시 출발하려면 가속 페달을 밟거나, + 또는 − 스위치를 올리거나 내리거나, RES 스위치를 누르십시오.

### *핸즈오프 경고*




일정 시간 동안 스티어링 휠을 잡지 않으면 핸즈오프 경고문이 표시되고 경고음이 울립니다.

- 1단계: 경고문
- 2단계: 경고문(빨간색 스티어링 휠) + 경고음




계속해서 스티어링 휠을 잡지 않으면, 고속도로 주행 보조와 차로 유지 보조가 동시에 꺼집니다.

### *주행속도 제한*




핸즈오프에 의해 고속도로 주행 보조가 꺼지면 주행 속도가 제한됩니다. 주행속도 제한 기능이 작동하는 중에는 지속해서 경고문이 표시되고 경고음이 울립니다.

### *차로 내 편향 주행*

사양 적용 시

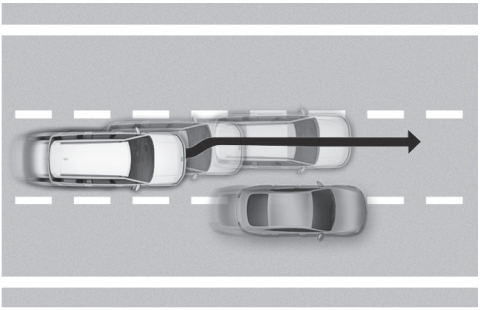

주행 속도가 60 km/h 이상인 경우, 옆 차로에 근접 차량이 있으면 차로 내에서 반대 방향으로 편향하여 주행하도록 도와줍니다. 옆 차로 모두에 근접 차량이 있으면 편향하여 주행하지 않습니다.

### *대기 상태*

스마트 크루즈 컨트롤이 일시적으로 해제되면 고속도로 주행 보조는 대기 상태가 됩니다. 차로 유지 보조는 정상적으로 작동합니다.

## 알아두기

- 주행속도 제한 기능은 주행 속도를 60 km/h 이하로 제한합니다. 앞 차량을 따라 감속은 하지만 가속하지 않습니다.
- 다음과 같은 경우에는 주행속도 제한 기능이 해제됩니다.
  - 다시 스티어링 휠을 잡을 경우
  - 차로 주행 보조( /⊕\ ) 버튼을 눌러 차로 유지 보조 기능을 켤 경우
  - ＋, －, Ⅱↄ 스위치 또는 버튼, 가속 페달, 브레이크 페달을 조작할 경우

## 고속도로 차로변경 보조 기능

사양 적용 시

### *작동 상태 표시*

고속도로 차로변경 보조 기능의 상태 표시를 보려면 클러스터 표시창을 주행 보조 뷰로 설정하십시오. 클러스터 표시창을 주행 보조 뷰로 설정하는 방법은 4장 내 '**클러스터 표시창**'을 참고하십시오.

작동 및 작동 가능한 상태




대기 및 취소 상태




기능의 상태에 따라 클러스터 표시창에 표시되는 항목은 다음과 같습니다.

1 고속도로 차로변경 보조 표시등( )
   - 초록색으로 켜짐: 작동 가능한 상태
   - 초록색으로 깜빡임: 작동 상태
   - 회색으로 켜짐: 대기 상태
   - 흰색으로 깜빡임: 취소 상태(일정 시간만 표시)

2 차선

- 위 (1)번의 고속도로 차로변경 보조 표시등과 동일하게 표시됩니다. 단, 대기 상태인 경우 차선 인지 여부가 표시됩니다.

3 초록색 화살표 및 음영
- 고속도로 차로변경 보조 기능이 작동 중인 상태에서 표시됩니다.

4 안내문
- 방향지시등을 켰지만 기능이 작동하지 않을 경우
- 작동 중에 기능이 취소될 경우

고속도로 차로변경 보조 기능을 켜려면 다음 중 하나의 방법을 사용하십시오.
- 해당 스위치 또는 버튼을 조작하여 고속도로 주행 보조를 켜십시오. 고속도로 차로변경 보조 기능이 함께 켜집니다.
- 클러스터 표시창에 고속도로 차로변경 보조 기능의 사용 여부를 묻는 안내문이 표시될 때 스티어링 휠의 OK 버튼을 누르십시오.

### *작동 가능한 상태*

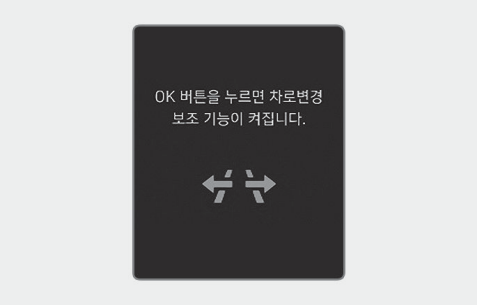


다음의 조건이 모두 만족되면 고속도로 차로변경 보조는 작동 가능한 상태가 됩니다.
- 고속도로 주행 보조 작동
- 차로 유지 보조 작동
- 시동이 걸린 이후 후방 차량이 한 번 이상 인식됨
- 주행 속도가 30 km/h 이상
- 저속 주행 시(30-60 km/h)에는 좌우 인접차로 내 후측방의 차량이 인식되고 차로 변경 시 충돌 위험이 없다고 판단 되는 경우에만 작동 가능합니다.
- 핸즈오프 경고문이 표시되지 않음
- 비상 경고등 꺼짐

## 알아두기

- 고속도로 차로변경 보조가 켜져 있을 때(표시등 켜짐)는 방향지시등 또는 비상 경고등이 켜져도 차로 유지 보조가 일시 중지되지 않습니다.
- 다음과 같은 도로 구간에 진입하거나 주행하면 고속도로 차로변경 보조 기능은 자동으로 꺼집니다.
  - 편도 1차로인 도로 구간
  - 전방에 교차로 또는 횡단보도가 있는 도로 구간
  - 물리적인 중앙 분리 구조물(가드레일 등)이 없는 도로 구간
  - 전방에 보행자 또는 자전거가 있는 도로
- 작동 가능한 상태에서 주행속도가 25 km/h 이하가 되면 대기 상태로 변경됩니다.
- 저속 주행 시(30-60 km/h) 좌우 인접 차로 내 후측방 차량이 인식되지 않은 경우 대기상태로 변경 됩니다.
- 충돌위험이 있다고 판단되는 경우 대기상태로 변경 됩니다.
- 클러스터 사양 또는 테마에 따라 클러스터 표시창에 표시되는 이미지나 색상이 다를 수 있습니다.

## 경고

고속도로 차로변경 보조 기능이 작동 중에 꺼지면 조향 보조가 일시 중지됩니다. 주의하여 운전하십시오.

### *작동 상태*

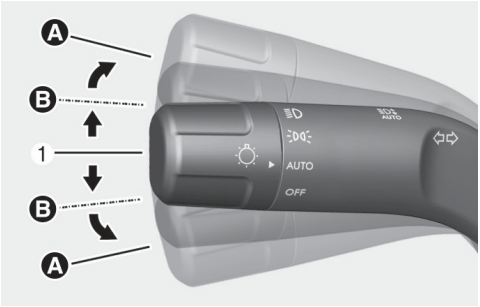


작동 가능한 상태에서 운전자가 방향지시등 스위치를 [A] 또는 [B]에 위치시키고, 아래 조건이 모두 만족되면 작동 상태가 됩니다.

- 스티어링 휠 잡은 상태임
- 차로변경 방향의 차로에 충돌 위험 없음
- 차로변경 방향의 차로에 단일 점선 차선이 있음
- 전방 충돌방지 보조 및 후측방 충돌방지 보조의 경고 없음
- 차로 중앙 주행 중임(편향되지 않은 상태)
- 주행 중인 도로와 차로변경 방향의 차로가 작동 가능한 도로임

## 알아두기

- 방향지시등 스위치를 [A]에 위치시키는 경우

  방향지시등 스위치를 [A]에 위치시키면 고속도로 차로변경 보조 기능을 수행합니다. 이후에 방향지시등 스위치를 중앙(1)으로 위치시키면 차선을 밟기 전에는 취소되고, 차선을 밟은 이후에는 취소되지 않고 차로변경을 완료하고 방향지시등이 꺼집니다.
- 방향지시등 스위치를 [B]에 위치시키는 경우

  방향지시등 스위치를 [B]에 위치시키면 고속도로 차로변경 보조 기능을 수행합니다. 이후에는 방향지시등 스위치가 중앙(1)으로 돌아가더라도 계속해서 차로변경을 도와줍니다.

  작동 상태에서는 방향지시등 스위치를 잡고 있지 않아도 내부 및 외부의 방향지시등이 깜빡입니다. 차로변경이 완료되면 자동으로 꺼집니다.
- 본선의 진입로 또는 진출로는 고속도로 차로변경 보조 기능이 작동 가능한 도로가 아닙니다.

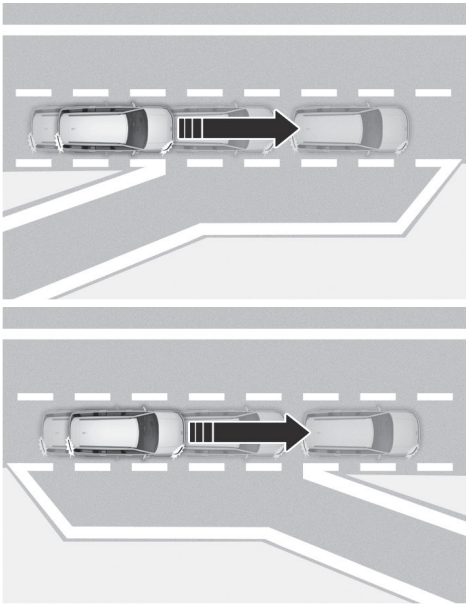

### *대기 상태*

작동 가능한 상태의 조건이 만족되지 않거나, 다음과 같은 도로에 진입하거나 주행하면 고속도로 차로변경 보조 기능은 대기 상태가 됩니다.

- 작동 가능한 도로 본선에 위치한 톨게이트 지점을 기준으로 전후방 일정 거리 내의 도로 구간
- 전방의 작동 가능한 도로가 분기선(IC/JC) 없이 종료되는 도로 구간
- 급커브인 도로 구간
- 차로 폭이 좁은 도로 구간

### *취소 상태*

운전자가 아래와 같이 기능을 취소할 수 있습니다.

- 방향지시등 스위치를 [A] 위치로 이동하여 차로변경 보조 작동 중 차선을 밟기 전에 중립으로 위치시킬 경우
- 차로변경 방향과 반대 방향의 방향지시등을 켜는 경우
- 스티어링 휠을 급격하게 조작할 경우

### 경고

- 작동 상태에서 아래 조건 중에 한 가지라도 만족되면 자동으로 취소됩니다. 주의하여 운전하십시오.
  - 고속도로 주행 보조가 꺼질 경우
  - 스마트 크루즈 컨트롤 또는 차로 유지 보조가 꺼지거나, 일시적으로 해제될 경우
  - 핸즈오프 경고문이 표시될 경우
  - 비상 경고등이 켜질 경우
  - 전방 충돌방지 보조 및 후측방 충돌방지 보조의 경고가 있을 경우
  - 경고문이 표시되지 않더라도 차량 및 도로 구조물 등과의 충돌 위험이 판단될 경우
  - 차로변경 방향의 전방에서 도로 분기로 인한 도로 구조물과의 충돌 위험이 판단될 경우
  - 차로변경 방향의 차로가 없어질 경우
  - 차로변경 방향의 차선이 인식되지 않을 경우
  - 외부 방향지시등이 고장날 경우
  - 고속도로 차로변경 보조가 꺼질 경우(편도 1차로가 될 경우, 전방에 교차로/횡단보도가 있을 경우, 물리적인 중앙 분리 구조물(가드레일 등)이 없는 도로에 진입할 경우, 주행 차로 상에 보행자 또는 자전거가 있을 경우)
  - 주행속도가 25 km/h 이하가 될 경우
  - 저속 주행 시(30-60 km/h) 좌우 인접 차로 내 후측방 차량이 인식되지 않은 경우
  - 후측방 차량과 충돌 위험이 있다고 판단 될 경우
- 기능이 취소되면 주행 상황에 따라 기존 차로의 중앙으로 돌아오거나 조향 보조가 중지될 수 있습니다. 주의하여 운전하십시오.
- 교차로, 횡단보도 등 보행자 또는 자전거가 있는 도로에서는 기능이 정상적으로 작동하지 않을 수 있습니다. 주의하여 운전하십시오.

## 고속도로 주행 보조 이상 및 제한 사항

### 기능 이상




고속도로 주행 보조나 고속도로 차로변경 보조에 이상이 있으면 클러스터 표시창에 경고문이 일정시간 표시되며 통합 경고등( ⚠ )이 켜집니다. 당사 직영 하이테크센터나 블루핸즈에서 점검을 받으십시오.

## 경고

- 모든 상황에서 운전자의 조작이 우선합니다.
- 항상 스티어링 휠을 잡고 주행하십시오.
- 고속도로 주행 보조는 주행을 보조하는 편의 기능입니다. 완전한 자율 주행 시스템이 아니므로 사고가 발생하면 그 책임은 운전자에게 있습니다. 항상 교통 상황을 확인하고 필요한 경우 직접 적절한 조치를 취하십시오.
- 운전자는 항상 전방 및 주변 상황을 주시하며 안전하게 운전해야 하고, 도로 교통법을 준수해야 합니다. 차량 제조사는 운전자의 도로 교통법 위반 행위나 사고에 대하여 어떠한 책임도 지지 않습니다.
- 고속도로 주행 보조는 모든 교통 상황을 판단할 수는 없습니다. 자동차, 모터사이클, 자전거, 보행자, 가드레일, 톨게이트와 같은 불특정 물체 및 구조물 등 주변의 충돌 가능한 대상이 감지되지 않을 수 있으므로 기능 한계를 유의하여 사용하십시오.
- 다음과 같은 경우에 고속도로 주행 보조는 자동으로 꺼집니다. 주의하여 운전하십시오.
  - IC, JC, 휴게소 진입 등 작동 가능한 도로를 벗어날 경우
  - 부팅, 업데이트 등으로 인해 내비게이션이 정상적으로 작동하지 않을 경우
- 고속도로 주행 보조는 도로 조건(내비게이션 정보) 및 주위 환경에 따라 의도하지 않게 작동하거나 꺼질 수 있습니다.
- 차로 유지 보조 기능은 전방 카메라의 차선 인식 오류나 핸즈오프 경고 등에 의해 일시 해제될 수 있습니다.
- 차량 내부 및 외부 소리로 인해 고속도로 주행 보조의 경고음이 들리지 않을 수 있습니다. 차량 내부 음량을 적절하게 조절하고 항상 주의를 기울이십시오.
- 곡선 구간에서 적정 속도 이상으로 과속할 경우 편향하여 주행하거나 차로를 이탈할 수 있습니다.
- 다른 차량이나 트레일러를 견인할 때는 고속도로 주행 보조를 사용하지 마십시오. 제어 안전성이 떨어질 수 있습니다.
- 핸즈오프 경고는 스티어링 휠을 잡은 상태 또는 도로 조건 등에 의해 경고가 빠르게 혹은 늦게 발생할 수 있습니다.
- 안전을 위해 반드시 취급설명서를 숙지한 후 사용하십시오.
- 시동 또는 인식 센서나 내비게이션의 초기화(재부팅 등) 시 고속도로 주행 보조가 작동하지 않습니다.

### 작동 제한 사항

다음과 같은 경우에는 고속도로 주행 보조 및 고속도로 차로변경 보조 기능이 정상적으로 작동하지 않을 수 있습니다. 주의하여 운전하십시오.

- 내비게이션이 업데이트되지 않아 지도 정보가 실제 도로와 다를 경우
- 실시간으로 제공되는 GPS 데이터 또는 지도 데이터의 오차로 지도 정보가 실제 도로와 다를 경우
- 인포테인먼트 시스템에서 여러 기능이 동시에 수행되어 과부하가 발생할 경우
- 터널 등에서 GPS 신호가 수신되지 않을 경우
- 설정된 경로로 주행하지 않거나, 목적지를 재설정하여 경로를 재탐색(실시간 도로 교통 정보에 따른 재탐색 포함)하거나, 목적지를 취소할 경우
- 휴게소 또는 졸음쉼터에 진입할 경우
- 인포테인먼트 시스템에서 Android Auto나 CarPlay와 같은 스마트폰 연동 기능을 작동할 경우
- 상하부 구분 도로 또는 서로 다른 인접한 도로 등에서 정확한 현재 위치 판단에 오류가 발생할 경우
- 흰색 단일 점선 차선 및 도로 경계를 인식하지 못할 경우
- 일부 차로가 임시로 통제될 경우
- 도로 중앙에 중앙 분리대와 같은 물리적인 분리 구조물이 없을 경우
- 변경하려는 차로가 버스 전용 차로 또는 가변 차로일 경우
- 트레일러, 캐리어 또는 기타 장비를 거치한 경우

## 알아두기

전방 카메라, 전방 레이더, 전측방 레이더 및 후측방 레이더 센서의 자세한 제한 사항은 '**전방 충돌방지 보조 (FCA)**'의 제한 사항을 참고하십시오.

# 후방 모니터 (RVM)

후방 모니터는 차량의 후방 상황을 모니터로 확인하여 쉽고 안전하게 주차할 수 있도록 도와줍니다.

## 알아두기

RVM은 Rear View Monitor의 약자입니다.

### 인식 센서

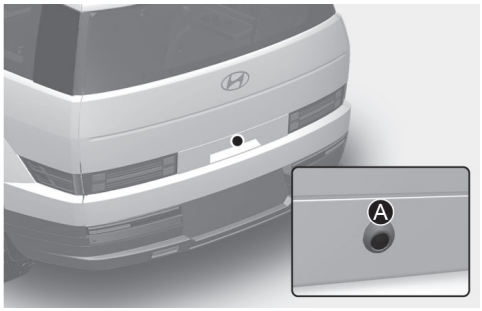


[A] 광각-후방 카메라

인식 센서의 위치는 위 그림을 참고하십시오.

# 후방 모니터 설정

### 경고 방식




시동 'ON' 상태에서 인포테인먼트 시스템의 **설정** > **차량** > **운전자 보조** > **경고 방식**을 차례로 선택하십시오.

- **주차 안전 우선**: 안전한 주차를 위하여 후방 모니터 작동 중에는 오디오 음량을 줄입니다.

## 알아두기

- 경고 방식을 변경하면 다른 운전자 보조 시스템의 경고 방식도 같이 변경될 수 있습니다. 고려하여 변경하십시오.
- 시동을 껐다가 걸어도 경고 방식 설정은 유지됩니다.
- 차량 사양에 따라 설정 메뉴가 없을 수 있습니다.

### 카메라 설정

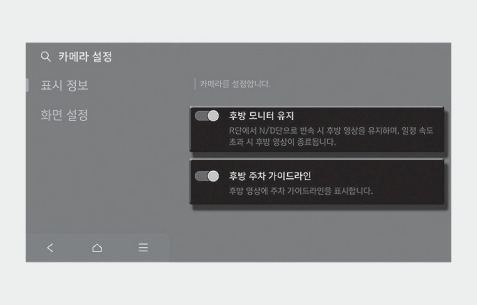


후방 모니터 시스템 작동 중에 화면의 설정 버튼( ⚙ )을 누르거나, 시동 'ON' 상태에서 인포테인먼트 시스템의 **설정** > **차량** > **운전자 보조** > **주차 안전** > **카메라 설정**을 차례로 선택하십시오. 후방 모니터의 표시 정보를 변경할 수 있습니다.

- **표시 정보**: **후방 모니터 유지** 기능과 **후방 주차 가이드라인** 기능을 변경할 수 있습니다.

#### *후방 모니터 유지*

후방 모니터 유지가 선택되어 있는 경우, 'R'(후진)에서 'N'(중립) 또는 'D'(주행)로 변속해도 후방 영상을 유지합니다.

#### *후방 주차 가이드 라인*

후방 주차 가이드라인이 선택되어 있는 경우, 후방 모니터 영상 내 후방 주차 가이드라인과 후방 탑 뷰 가이드라인이 표시됩니다.

#### 알아두기

- 후방 주차 가이드의 가로 가이드라인은 차량으로부터 약 0.5 m, 1 m, 2.3 m 거리를 나타냅니다.
- 탑 뷰 주차 가이드의 가로 눈금은 차량으로부터 테일게이트 열림 거리와 약 1.5 m 거리를 나타냅니다.

## 후방 모니터 작동

### 주차/뷰 버튼

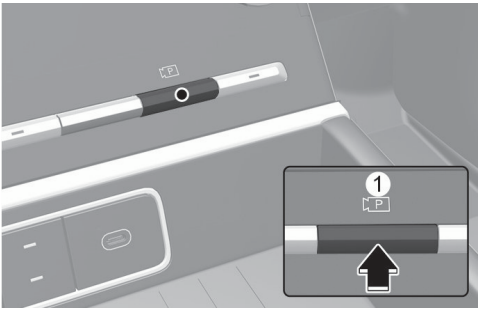


'P'(주차), 'D'(주행) 또는 'N'(중립) 에서 주차/뷰 버튼(1)을 눌러 후방 모니터를 켜거나 끌 수 있습니다.

## 후방 뷰 기능

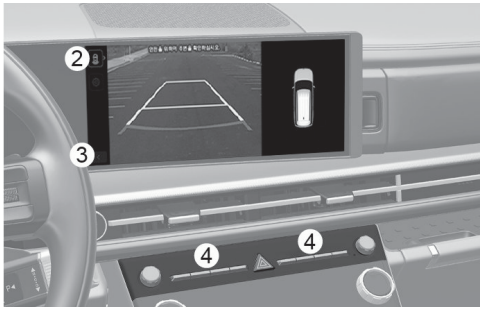


### *작동 조건*

후방 뷰 기능은 다음의 조건에서 켜집니다.

- 'R'(후진)로 변속
- 'P'(주차), 'N'(중립) 또는 'D'(주행) 상태이고 차량 속도가 10 km/h 보다 느린 경우, 주차/뷰 버튼(1)을 누름

후방 모니터 화면의 뷰 전환 버튼(2)을 눌러 후방 뷰, 후방 탑 뷰 또는 후방 와이드 뷰를 선택할 수 있습니다.

### *해제 조건*

주차 중에 후방 뷰 기능은 다음의 경우 꺼집니다.

- 'P'(주차)로 변속
- 주차/뷰 버튼(1)을 누름
- 인포테인먼트 시스템 작동 버튼(4)을 누름
- 후방 모니터 화면의 ◀ 버튼(3)을 누름
- 'N'(중립) 또는 'D'(주행) 상태이고 차량 속도가 10 km/h 보다 빠르게 주행

### 알아두기

'R'(후진)에서는 영상이 꺼지지 않습니다.

## 후방 모니터 유지 기능

후방 모니터 유지 기능은 'R'(후진)에서 'N'(중립) 또는 'D'(주행)로 변속 시 차량 후방 영상을 모니터로 지속적으로 표시하여 주차를 보다 안전하게 할 수 있도록 도와줍니다.

## 주행 중 후방 뷰 기능

주행 중에 후방 뷰 기능은 다음의 경우 켜집니다.

- 'N'(중립) 또는 'D'(주행) 상태이고 차량 속도가 10 km/h 보다 빠른 경우, 주차/뷰 버튼을 누름

후방 모니터 화면의 뷰 전환 버튼을 눌러 후방 뷰 또는 후방 와이드 뷰를 선택할 수 있습니다.

주행 중에 후방 뷰 기능은 다음의 경우 꺼집니다.

- 'P'(주차)로 변속
- 주차/뷰 버튼(1)을 누름
- 인포테인먼트 시스템 작동 버튼(4)을 누름
- 후방 모니터 화면의 ◀ 버튼(3)을 누름

### 알아두기

- 모든 뷰는 'R'(후진)에서는 영상이 꺼지지 않습니다.
- 후방 모니터가 작동하면 마지막으로 사용한 뷰 모드가 표시됩니다.
- 후방 주차 가이드라인은 후방 뷰, 후방 탑 뷰에 표시됩니다(인포테인먼트 시스템의 **설정** > **차량** > **운전자 보조** > **주차 안전** > **카메라 설정** > **표시 정보** > **후방 주차 가이드라인** 설정된 경우). 단, 주행 중 후방 뷰에는 후방 주차 가이드라인이 표시되지 않습니다.
- 주행 중 후방 뷰는 진입 후 속도가 10 km/h 보다 느려져도 뷰가 꺼지지 않습니다.
- 주행 중 후방 뷰 기능이 켜져 있으면 후방 탑 뷰는 비활성화 됩니다.

## 후방 모니터 이상 및 제한 사항

### 기능 이상

화면이 깜빡이거나 카메라 영상이 정상적으로 표시되지 않는 등 후방 모니터가 정상적으로 작동하지 않으면 당사 직영 하이테크센터나 블루핸즈에서 점검을 받으십시오.

### 작동 제한 사항

겨울철에 장기간 정차하거나 실내 주차장에 주차하면 배기가스로 인해 영상이 일시적으로 흐리게 보일 수 있습니다.

### 경고

- 영상에 나타나지 않는 사각 지역이 있으므로 안전을 위해 실외 미러 및 실내 미러를 통해 후방을 확인하는 등 직접 후방 상황을 확인하십시오.
- 후방 모니터는 광각-후방 카메라의 영상을 보정하여 표현하기 때문에 화면으로 보이는 사물과의 거리는 실제 거리와 다를 수 있습니다. 또한 화물 적재 등으로 차량이 기울어질 경우 주차 가이드라인이 맞지 않을 수 있습니다. 안전을 위해 주변을 직접 확인하십시오.
- 카메라의 렌즈 표면을 깨끗하게 유지하십시오. 렌즈 표면에 이물질이 묻으면 카메라의 기능이 저하되어 후방 모니터가 정상적으로 작동하지 않을 수 있습니다. 단, 강한 염기성 용제 또는 휘발유, 아세톤 등의 휘발성 유기 용제는 카메라 렌즈를 손상시킬 수 있으므로 사용하지 마십시오.

# 서라운드 뷰 모니터 (SVM)

사양 적용 시

서라운드 뷰 모니터는 차량에 장착된 카메라를 이용하며, 차량 주변의 영상을 인포테인먼트 시스템을 통해 표시하여 안전하게 주차할 수 있도록 도와줍니다.

## 알아두기

SVM은 Surround View Monitor의 약자입니다.

### 인식 센서

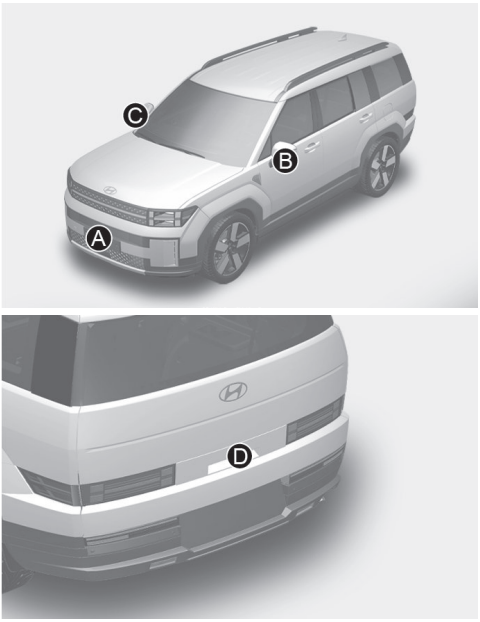


[A] 광각-전방 카메라
[B] 광각-좌측방 카메라(실외 미러 하단)
[C] 광각-우측방 카메라(실외 미러 하단)
[D] 광각-후방 카메라

인식 센서의 위치는 위 그림을 참고하십시오.

# 서라운드 뷰 모니터 설정

## 경고 방식




시동 'ON' 상태에서 인포테인먼트 시스템의 **설정** > **차량** > **운전자 보조** > **경고 방식**을 차례로 선택하십시오.

- **주차 안전 우선**: 안전한 주차를 위하여 서라운드 뷰 모니터 작동 중에는 오디오 음량을 줄입니다.

### 알아두기

- 경고 방식을 변경하면 다른 운전자 보조 시스템의 경고 방식도 같이 변경될 수 있습니다. 고려하여 변경하십시오.
- 시동을 껐다가 걸어도 경고 방식 설정은 유지됩니다.
- 차량 사양에 따라 설정 메뉴가 없을 수 있습니다.

## 카메라 설정




서라운드 뷰 모니터 작동 중에 화면의 설정 버튼( ⚙ )을 누르거나, 시동 'ON' 상태에서 인포테인먼트 시스템의 **설정** > **운전자 보조** > **주차 안전** > **카메라 설정**을 차례로 선택하십시오. 서라운드 뷰 모니터의 표시 정보 변경할 수 있습니다.

- **표시 정보**: **주차 거리 경고, 탑 뷰 주차 가이드라인, 후방 주차 가이드라인**기능을 설정할 수 있습니다.
- **화면 설정**: 카메라 영상의 밝기(주간/야간)와 대비를 설정할 수 있습니다.(사양 적용 시)

### 알아두기

차량 사양에 따라 화면 설정 메뉴가 없을 수도 있습니다.

### *주차 거리 경고*

**표시 정보**의 **주차 거리 경고**가 선택되어 있는 경우, 주차 거리 경고 작동 시 서라운드 뷰 모니터 화면 우측의 탑 뷰에 주차 거리 경고 이미지가 표시됩니다.

*탑 뷰 주차 가이드라인*

**표시 정보**의 **탑 뷰 주차 가이드라인**이 선택되어 있는 경우, 전방 탑 뷰 또는 후방 탑 뷰 작동 시 서라운드 뷰 모니터 화면 우측 탑 뷰에 탑 뷰 주차 가이드가 표시됩니다.

### 알아두기

후방 탑 뷰 주차 가이드의 가로 가이드라인은 차량으로부터 테일게이트 열림 거리와 약 2 m 거리를 나타냅니다.

*후방 주차 가이드라인*

**표시 정보**의 **후방 주차 가이드라인**이 선택되어 있는 경우, 좌측 영상에 후방 주차 가이드라인이 표시됩니다.

### 알아두기

후방 뷰 주차 가이드의 가로 가이드라인은 차량으로부터 약 0.5 m, 1 m, 2.3 m 거리를 나타냅니다.

### 서라운드 뷰 모니터 자동 켜짐

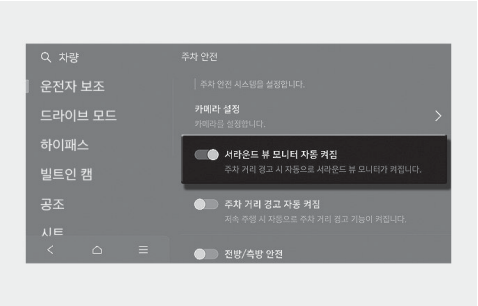


서라운드 뷰 모니터의 자동 켜짐 기능을 설정하려면 시동 'ON' 상태에서 인포테인먼트 시스템의 **설정** > **차량** > **운전자 보조** > **주차 안전** > **서라운드 뷰 모니터 자동 켜짐**을 차례로 선택하십시오.

### 알아두기

서라운드 뷰 모니터 자동 켜짐에 대한 자세한 내용은 '**서라운드 뷰 모니터 작동**'의 서라운드 뷰 모니터 자동 켜짐을 참고하십시오.

## 서라운드 뷰 모니터 작동

### 주차/뷰 버튼

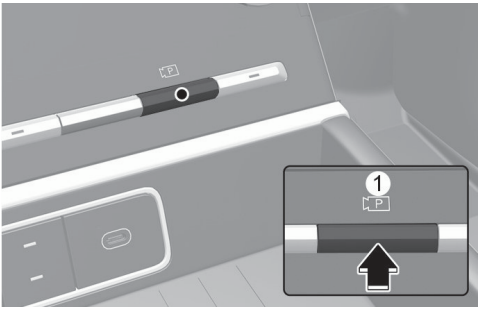


주차/뷰 버튼(1)을 누르면 서라운드 뷰 모니터를 켜거나 끌 수 있습니다.

## 전방 뷰 기능

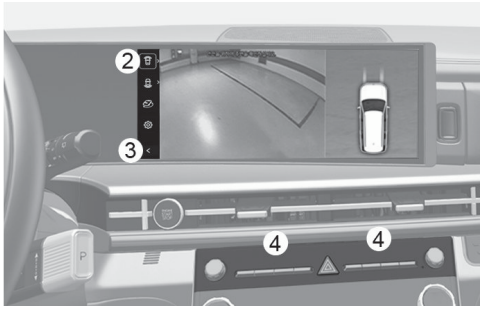


서라운드 뷰 모니터의 전방 뷰 기능은 'N'(중립) 또는 'D'(주행) 상태에서 전방 영상을 표시하여, 안전하게 주차할 수 있도록 도와줍니다. 전방 뷰에는 탑 뷰, 전방 뷰, 사이드 뷰, 3D 뷰가 있으며, 서라운드 뷰 모니터 화면의 뷰 전환 버튼(2)을 눌러 원하는 뷰 모드로 전환할 수 있습니다.

### *주차 중*

주차 중 서라운드 뷰 모니터의 전방 뷰는 각각 다음의 경우 켜집니다.

- 'P'(주차) 또는 'N'(중립) 또는 'D'(주행) 상태에서 차량 속도가 10 km/h 보다 느리고, 주차/뷰 버튼(1)을 누를 경우
- 'R'(후진)에서 'N'(중립) 또는 'D'(주행)로 변속할 경우
- 서라운드 뷰 모니터 자동 켜짐 기능이 작동할 경우(인포테인먼트 시스템의 **설정** > **차량** > **운전자 보조** > **주차 안전** > **서라운드 뷰 모니터 자동 켜짐**을 선택한 경우)

서라운드 뷰 모니터 화면의 뷰 전환 버튼(2)을 눌러 탑 뷰, 전방 뷰, 사이드 뷰, 또는 와이드 뷰를 선택할 수 있습니다.

주차 중 서라운드 뷰 모니터의 전방 뷰는 다음의 경우 꺼집니다.

- 'P'(주차) 또는 'R'(후진)로 변속할 경우
- 주차/뷰 버튼(1)을 누를 경우
- 서라운드 뷰 모니터 화면의 버튼(3)을 누를 경우
- 인포테인먼트 시스템 작동 버튼(4)을 누를 경우
- 차량 속도가 10 km/h 보다 빠르게 주행할 경우

### 알아두기

전방 뷰를 켜면 마지막으로 사용한 뷰가 표시됩니다.

### *주행 중*

주행 중에 서라운드 뷰 모니터의 전방 뷰는 다음의 경우 켜집니다.

- 'N'(중립) 또는 'D'(주행) 상태에서 차량 속도가 10 km/h 보다 빠르고, 주차/뷰 버튼(1)을 누를 경우

서라운드 뷰 모니터 화면의 뷰 전환 버튼(2)을 눌러 전방 뷰 또는 와이드 뷰를 선택할 수 있습니다.

주행 중 서라운드 뷰 모니터의 전방 뷰는 다음의 경우 꺼집니다.

- 'P'(주차) 또는 'R'(후진)로 변속할 경우
- 주차/뷰 버튼(1)을 누를 경우
- 서라운드 뷰 모니터 화면의 버튼(3)을 누를 경우
- 인포테인먼트 시스템 작동 버튼(4)을 누를 경우

### 알아두기

- 주행 중 전방 뷰를 켜면 마지막으로 사용한 뷰가 표시됩니다.
- 주행 중 전방 뷰를 켜고 차량 속도가 10 km/h 보다 느려져도 전방 뷰가 유지됩니다.
- 주행 중 전방 뷰를 켜면 모든 속도에서 전방 탑 뷰 및 전방 사이드 뷰는 비활성화됩니다.

## 후방 뷰 기능

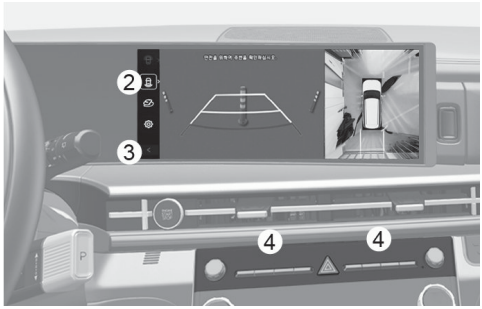


서라운드 뷰 모니터의 후방 뷰 기능은 운전자의 설정에 따라 차량 후방 상황을 내비게이션에 표시하여, 안전하게 주차할 수 있도록 도와줍니다.

### *주차 중*

주차 중 서라운드 뷰 모니터의 후방 뷰는 각각 다음의 경우 켜집니다.

- 'P'(주차) 또는 'N'(중립) 또는 'D'(주행) 상태에서 차량 속도 10 km/h 보다 느리고, 주차/뷰 버튼(1)을 누른 후 전환 버튼(2)을 눌러 후방 뷰를 선택할 경우
- 'R'(후진)로 변속

서라운드 뷰 모니터 화면의 뷰 전환 버튼(2)을 눌러 후방 뷰, 후방 탑 뷰, 후방 사이드 뷰, 또는 후방 와이드 뷰를 선택할 수 있습니다.

'P'(주차) 또는 'N'(중립) 또는 'D'(주행) 상태인 경우 주차 중 서라운드 뷰 모니터의 후방 뷰 기능은 다음의 경우 꺼집니다.

- 'N'(중립) 또는 'D'(주행)에서 'P'(주차)로 변속할 경우
- 주차/뷰 버튼(1)을 누를 경우
- 서라운드 뷰 모니터 화면의 ◀ 버튼(3)을 누를 경우
- 인포테인먼트 시스템 작동 버튼(4)을 누를 경우
- 차량 속도가 10 km/h 보다 빠르게 주행할 경우

'R'(후진) 상태인 경우, 서라운드 뷰 모니터의 후방 뷰 기능은 다음의 경우 꺼집니다.

- 'P'(주차)로 변속할 경우

### 알아두기

- 후방 뷰를 켜면 마지막으로 사용한 뷰가 표시됩니다
- 'R'(후진)에서는 인포테인먼트 시스템 작동 버튼(4)을 눌러도 영상이 해제되지 않습니다.

### *주행 중*

주행 중 서라운드 뷰 모니터의 후방 뷰는 다음의 경우 켜집니다.

- 'N'(중립) 또는 'D'(주행) 상태에서 차량 속도가 10 km/h 보다 빠르고, 주차/뷰 버튼(1)을 누른 후 전환 버튼(2)을 눌러 후방 뷰를 선택할 경우

서라운드 뷰 모니터 화면의 뷰 전환 버튼(2)을 눌러 후방 뷰 또는 후방 와이드 뷰를 선택할 수 있습니다.

주행 중 서라운드 뷰 모니터의 후방 뷰 기능은 다음의 경우 꺼집니다.

- 'P'(주차)로 변속할 경우
- 주차/뷰 버튼(1)을 누를 경우
- 서라운드 뷰 모니터 화면의 ◀ 버튼(3)을 경우
- 인포테인먼트 시스템 작동 버튼(4)을 경우

### 알아두기

- 주행 중 후방 뷰를 켜면 마지막으로 사용한 뷰가 표시됩니다.
- 주행 중 후방 뷰에는 후방 주차 가이드라인이 표시되지 않습니다.
- 주행 중 후방 뷰를 켜고 차량 속도가 10 km/h 보다 느려져도 후방 뷰가 유지됩니다.
- 주행 중 후방 뷰를 켜면 모든 속도에서 후방 탑 뷰, 후방 사이드 뷰는 비활성화됩니다.

## 3D 뷰 기능

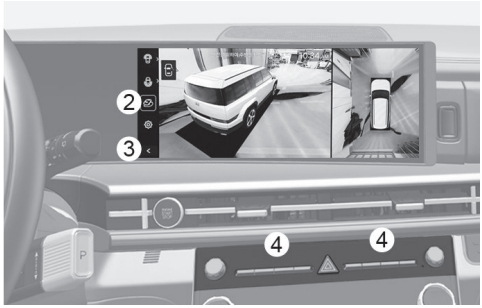


서라운드 뷰 모니터의 3D 뷰 기능은 차량 주변의 영상을 다양한 각도로 보여줍니다. 화면을 누르고 이동하여 각도를 설정할 수 있습니다. 3D 뷰 버튼을 다시 누르면 초기 각도 설정으로 돌아갑니다.

서라운드 뷰 모니터의 3D 뷰는 다음의 경우 켜집니다.

- 'P'(주차) 또는 'N'(중립) 또는 'D'(주행) 상태에서 차량 속도가 10 km/h 보다 느리거나, 'R'(후진)로 변속하여 서라운드 뷰 모니터가 켜진 상태에서 화면의 뷰 전환 버튼 중 3D 뷰 버튼(2)을 선택할 경우

'P'(주차) 또는 'N'(중립) 또는 'D'(주행) 상태인 경우, 주차 중 서라운드 뷰 모니터의 3D 뷰 기능은 다음의 경우 꺼집니다.

- N'(중립) 또는 'D'(주행)에서 'P'(주차)로 변속할 경우
- 주차/뷰 버튼(1)을 누를 경우
- 서라운드 뷰 모니터 화면의 ◀ 버튼(3)을 누를 경우
- 인포테인먼트 시스템 작동 버튼(4)을 누를 경우
- 차량 속도가 10 km/h 보다 빠르게 주행할 경우

'R'(후진) 상태인 경우, 서라운드 뷰 모니터의 3D 뷰 기능은 다음의 경우 꺼집니다.

- 'P'(주차)로 변속할 경우

### 알아두기

3D 뷰는 가이드라인을 표시하지 않습니다.

# 서라운드 뷰 모니터 이상 및 제한 사항

## 기능 이상

화면이 깜빡이거나 카메라 영상이 정상적으로 표시되지 않는 등 서라운드 뷰 모니터가 정상적으로 작동하지 않으면 당사 직영 하이테크센터나 블루핸즈에서 점검을 받으십시오.

## 작동 제한 사항

- 겨울철에 장기간 정차하거나 실내 주차장에 주차하면 배기가스로 인해 후방 영상이 일시적으로 흐리게 보일 수 있습니다.
- 아래 상황에서는 정상적이지 않은 화면이 표시될 수 있으며, 인포테인먼트 시스템 내 좌측 상단에 경고 아이콘이 표시됩니다.
  - 테일게이트가 열릴 경우
  - 운전석/동승석 도어가 열릴 경우
  - 실외 미러가 접힐 경우

### 경고

- 서라운드 뷰 모니터는 전, 후, 좌, 우, 네 방향에 있는 카메라의 영상을 합성하여 보여주기 때문에 서라운드 뷰 화면 및 주차 가이드라인이 실제 차량의 위치와 다를 수 있습니다. 안전을 위해 모든 방향을 직접 확인하십시오.
- 서라운드 뷰 모니터는 사용되는 카메라의 영상을 보정하여 표현하기 때문에 화면으로 보이는 실제 거리와 다를 수 있습니다. 또한 화물 적재 등으로 차량이 기울어질 경우 주차 가이드라인이 맞지 않을 수 있습니다. 안전을 위해 주변을 직접 확인하십시오.
- 서라운드 뷰 모니터는 평지를 기준으로 설계되었습니다. 연석, 과속방지턱 등과 같이 높낮이 차이가 있는 도로에서는 화면 연결 부위가 부자연스러워 보일 수 있습니다.
- 카메라의 렌즈 표면을 깨끗하게 유지하십시오. 렌즈 표면에 이물질이 묻으면 카메라의 기능이 저하되어 후측방 모니터가 정상적으로 작동하지 않을 수 있습니다. 단, 강한 염기성 용제 또는 휘발유, 아세톤 등의 휘발성 유기 용제는 카메라 렌즈를 손상시킬 수 있으므로 사용하지 마십시오.

### 알아두기

서라운드 뷰 모니터는 차량에 장착된 카메라를 이용하여 차량 주변 영상을 보여줍니다. 차량 및 주변 상황에 따라 화면 연결부위가 부자연스러워 보일 수 있습니다.

# 후방 교차 충돌방지 보조 (RCCA)

후진 중 후측방에서 다가오는 차량을 인식하여 충돌 위험이 판단되면 경고문과 경고음을 통해 알려주고 충돌하지 않도록 제동을 도와줍니다.

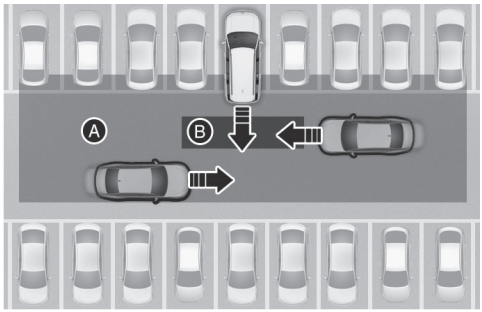


[A] 후방 교차 충돌 경고 영역

[B] 후방 교차 충돌방지 보조 영역

### 주의

접근하는 차량의 속도에 따라 위험을 경고하는 시점이 다를 수 있습니다.

### 알아두기

RCCA는 Rear Cross - Traffic Collision Avoidance Assist의 약자입니다.

### 인식 센서

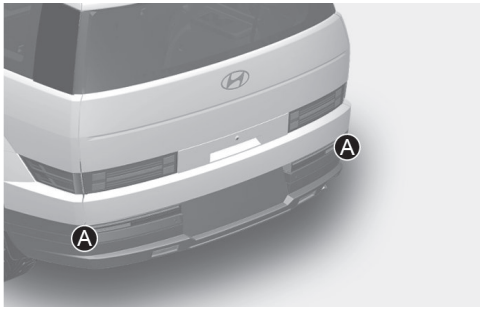


[A] 후측방 레이더

인식 센서의 위치는 위 그림을 참고하십시오.

### 주의

후측방 레이더 센서의 자세한 주의 사항은 '**후측방 충돌방지 보조 (BCA)**'의 주의 사항을 참고하십시오.

# 후방 교차 충돌방지 보조 설정

## 후방 교차 안전

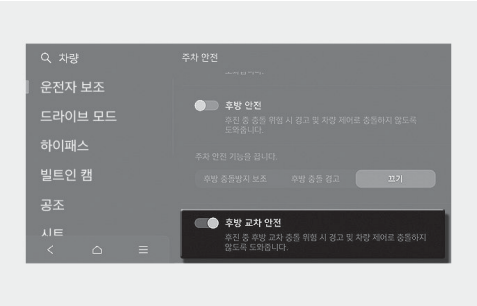


시동 'ON' 상태에서 인포테인먼트 시스템의 **설정** > **차량** > **운전자 보조** > **주차 안전** > **후방 교차 안전**을 차례로 선택하십시오. 후방 교차 충돌방지 보조가 켜집니다.

### 경고

시동을 껐다가 걸면 후방 교차 충돌방지 보조는 자동으로 켜집니다. 설정 메뉴에서 선택을 해제해 기능을 끌 수 있으나, 이 경우 후방 교차 충돌방지 보조의 도움을 받을 수 없습니다. 항상 주의하여 운전하십시오.

## 경고 방식

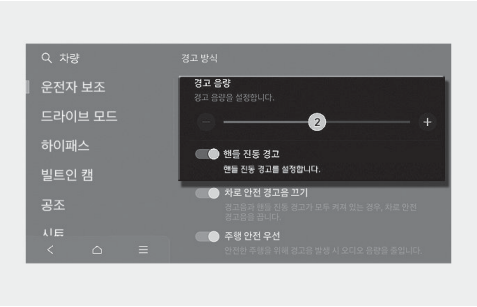


시동 'ON' 상태에서 인포테인먼트 시스템의 **설정** > **차량** > **운전자 보조** > **경고 방식**을 차례로 선택하십시오.

- **경고 음량**: 경고 음량을 조절합니다.
- **핸들 진동 경고**: 핸들 진동을 설정합니다.

### 알아두기

- 경고 방식을 변경하면 다른 운전자 보조 시스템의 경고 방식도 같이 변경될 수 있습니다. 고려하여 변경하십시오.
- 시동을 껐다가 걸어도 경고 방식 설정은 유지됩니다.
- 차량 사양에 따라 설정 메뉴가 없을 수 있습니다.
- 경고 음량과 핸들 진동 경고는 동시에 꺼지지 않습니다. 하나를 끌 경우, 다른 하나는 활성화 됩니다.

# 후방 교차 충돌방지 보조 작동

후방 교차 충돌방지 보조는 다음의 동작으로 경고하고 제어합니다.

- 충돌 경고
- 긴급 제동
- 정차 및 종료

## 충돌 경고

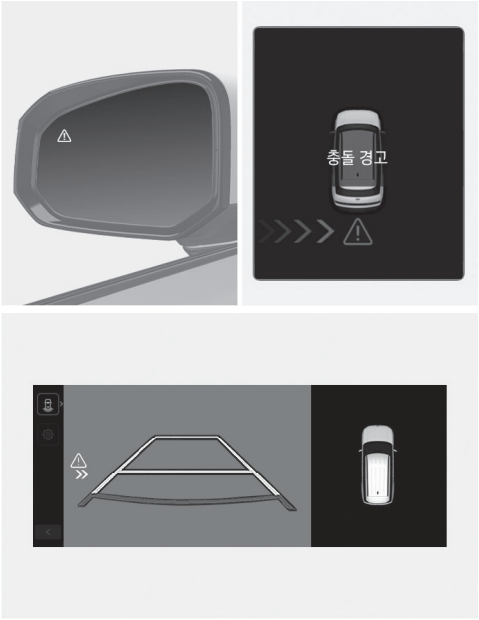


사이드 미러(실외 미러) 경고등, 경고문, 경고음, 스티어링 휠 진동을 통해 충돌 경고를 알립니다. 인포테인먼트 시스템 화면의 후방 영상에도 경고가 표시됩니다.

아래의 조건을 모두 만족할 경우 작동합니다.

- 'R'(후진)인 상태에서 8 km/h 이하로 주행 중
- 후측방 차량과의 거리가 약 25 m 이내
- 후측방 차량의 속도가 5 km/h 이상

### 알아두기

- 작동 조건이 만족된 경우에는 정차 상태에서도 후측방에서 차량이 접근하면 경고가 발생합니다.
- 클러스터 사양 또는 테마에 따라 클러스터 표시창에 표시되는 이미지나 색상이 다를 수 있습니다.

## 긴급 제동




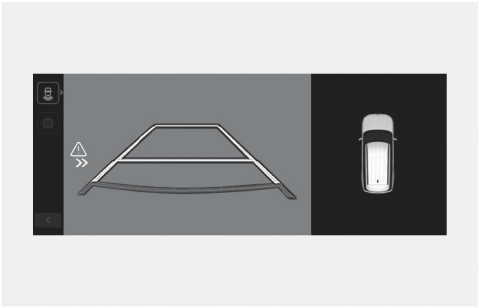

사이드 미러(실외 미러) 경고등, 경고문, 경고음, 스티어링 휠 진동을 통해 긴급 제동을 알립니다. 인포테인먼트 시스템 화면의 후방 영상에도 경고가 표시됩니다. 긴급 제동이 작동하면 후측방에서 접근하는 차량과의 충돌을 방지하기 위해 제동 제어를 도와줍니다.

긴급 제동은 다음의 조건에서 작동합니다.

- 'R'(후진) 상태에서 8 km/h 이하로 주행 중
- 후측방 차량과의 거리가 1.5 m 이내
- 후측방 차량의 속도가 5 km/h 이상

### 경고

후측방 차량의 상태가 다음과 같을 경우 제동 제어가 해제됩니다.

- 감지 범위에서 벗어날 경우
- 자차 뒤를 지나갈 경우
- 진행 방향이 자차를 향하지 않을 경우
- 접근 속도가 느려질 경우
- 운전자가 강하게 브레이크 페달을 밟을 경우




긴급 제동에 의한 정차 시 클러스터 표시창에 경고문이 표시됩니다. 안전을 위해 즉시 브레이크 페달을 밟고 주변 상황을 확인하십시오.

- 제동 제어는 약 2초 동안 유지되며 이후 종료됩니다.
- 후방 교차 충돌방지 보조에 의한 제동 제어 중 운전자가 충분한 힘으로 브레이크 페달을 밟으면 제동 제어가 해제됩니다.

**경고**

- 반드시 안전한 곳에 정차한 후 후방 교차 충돌방지 보조를 설정하십시오.
- 다른 기능의 경고문이 표시되거나 경고음이 울리는 동안에는 후방 교차 충돌방지 보조의 경고문이 표시되지 않거나 경고음이 울리지 않을 수 있습니다.
- 차량 내부 및 외부 소리로 인해 후방 교차 충돌방지 보조의 경고음이 들리지 않을 수 있습니다. 차량 내부 음량을 적절하게 조절하고 항상 주의를 기울이십시오.
- 후방 교차 충돌방지 보조 작동 시 탑승자 및 차량 내 물건이 움직여 다칠 수 있으므로 항상 주의를 기울이고 반드시 전 좌석에서 안전벨트를 착용하십시오.
- 충돌 위험 상황에서 운전자가 브레이크 페달을 밟으면 후방 교차 충돌방지 보조가 작동하지 않을 수 있습니다.
- 후방 교차 충돌방지 보조에 이상이 있어도 브레이크 페달 조작에 의한 제동 기능은 정상적으로 작동합니다.

**경고**

- 후방 교차 충돌방지 보조가 작동할 때 가속 페달을 과하게 밟으면 제동 제어가 해제됩니다.
- 후방 교차 충돌방지 보조는 모든 상황에서 작동하지 않으며, 작동하더라도 충돌을 회피하지 못할 수 있습니다.
- 후방 교차 충돌방지 보조는 주위 상황 및 주행 조건에 의해 경고를 늦게 하거나 하지 않을 수도 있으므로 위험 상황에 대비하여 항상 주위를 확인하십시오.
- 차량 조작의 책임은 운전자에게 있습니다. 안전 기능에만 의존하여 위험하게 주행하지 마시고, 항상 주변 상황을 직접 확인하고 안전 운전하십시오.
- 절대 사람이나 사물을 대상으로 기능을 시험하지 마십시오. 심각한 부상이나 사망에 이를 수 있습니다.

### 경고

차체 자세 제어(ESC) 장치가 다음과 같은 상태인 경우 클러스터 표시창에 경고문이 표시되어도 제동 제어가 작동하지 않을 수 있습니다.

- 차체 자세 제어(ESC) 장치 경고등이 켜진 경우
- 차체 자세 제어(ESC) 장치가 다른 기능을 수행할 경우

### 알아두기

- 제동 제어가 작동하면 안전을 위해 즉시 브레이크 페달을 밟고 주변 상황을 확인하십시오.
- 제동 제어는 'R'(후진)로 변속한 후에 좌우 접근에 대해 1회씩만 작동합니다.

## 후방 교차 충돌방지 보조 이상 및 제한 사항

### 기능 이상




후방 교차 충돌방지 보조에 이상이 있으면 클러스터 표시창에 경고문이 일정시간 표시되며 통합 경고등( ⚠ )이 켜집니다. 당사 직영 하이테크센터나 블루핸즈에서 점검을 받으십시오.

- 경고 내용은 클러스터의 뷰 모드 중 유틸리티 정보 뷰의 서비스 메시지에서 확인할 수 있습니다.




사이드 미러(실외 미러) 경고등에 이상이 있으면 클러스터 표시창에 경고문이 일정시간 표시되며 통합 경고등( ⚠ )이 켜집니다. 당사 직영 하이테크센터나 블루핸즈에서 점검을 받으십시오.

## 인식 센서 가림

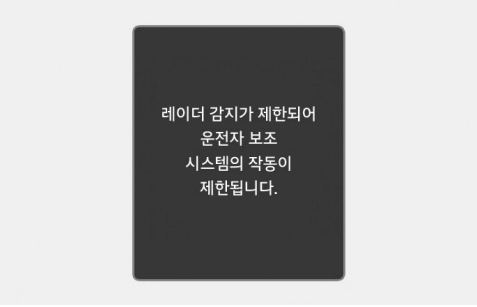


후측방 레이더 또는 뒷범퍼 주변에 눈, 비 등 이물질이 묻거나, 트레일러, 캐리어 및 기타 장비를 거치할 경우 인식 성능이 저하되어 후방 교차 충돌방지 보조가 일시적으로 제한되거나 작동하지 않을 수 있습니다.

이때 클러스터 표시창에 경고문이 표시되지만, 후방 교차 충돌방지 보조의 고장이 아닙니다. 이물질이나 트레일러, 캐리어 및 기타 장비를 제거한 후 시동을 걸면 후방 교차 충돌방지 보조는 다시 정상적으로 작동합니다. 항상 깨끗하게 유지하십시오.

차량 후방 짐칸, 기타 장비 또는 이물질을 제거해도 후방 교차 충돌방지 보조가 정상적으로 작동하지 않으면 당사 직영 하이테크센터나 블루핸즈에서 점검을 받으십시오.

- 인식 센서 가림 경고 내용은 클러스터의 뷰 모드 중 유틸리티 정보 뷰의 서비스 메시지에서 확인할 수 있습니다.

### 경고

- 인식 센서 경고문이 표시되지 않거나 경고등이 켜지지 않더라도 후방 교차 충돌방지 보조가 정상적으로 작동하지 않을 수 있습니다.
- 시동을 건 직후에 인식 센서가 오염되었거나 차량 주변에 물체가 존재하지 않는 경우(막힘 없이 트인 장소 등) 후방 교차 충돌방지 보조가 정상적으로 작동하지 않을 수 있습니다.

### 주의

짐칸 및 기타 장비를 사용할 때는 후방 교차 충돌방지 보조를 끄십시오. 후방 교차 충돌방지 보조를 사용하려면 짐칸 및 기타 장비를 제거하십시오.

## 알아두기



후방 교차 충돌방지 보조가 작동 중일 때 기능 이상이나 레이더의 가림이 발생하면 대상 방향에 통합 경고등 ( ⚠ )이 표시됩니다. 클러스터 표시창 중 유틸리티 정보 뷰의 서비스 메시지에서 확인할 수 있습니다.

### 제한 사항

다음과 같은 경우에는 후방 교차 충돌방지 보조가 정상적으로 작동하지 않을 수 있습니다. 주의하여 운전하십시오.

- 나무나 풀이 무성한 곳에서 출차할 경우
- 노면이 젖은 도로에서 출차할 경우
- 상대 차량이 빠르게 또는 느리게 접근할 경우

다음과 같은 경우에는 제동 제어가 작동하지 않을 수 있습니다. 주의하여 운전하십시오.

- 도로의 요철, 파트 홀, 이음매 등으로 인하여 차량이 심하게 흔들릴 경우
- 눈, 고인 물, 결빙 등으로 인하여 노면이 미끄러운 도로에서 출차할 경우
- 타이어 공기압이 낮거나 타이어가 파손될 경우
- 브레이크를 튜닝할 경우
- 원격 스마트 주차 보조가 작동 중일 경우(사양 적용 시)

## 알아두기

후측방 레이더 센서의 자세한 주의 사항은 '**후측방 충돌방지 보조 (BCA)**'의 주의 사항을 참고하십시오.

## 경고

- 주변 차량이나 구조물이 있을 경우

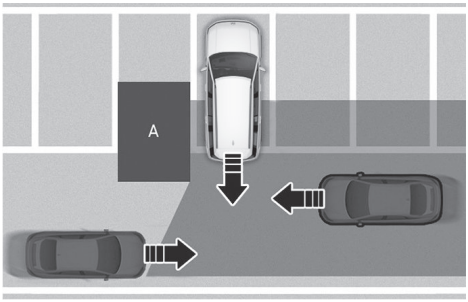


[A] 기둥

주변에 차량이나 구조물이 있으면 후측방에서 접근하는 차량을 인식하지 못해 후방 교차 충돌방지 보조가 경고하지 않거나 제동을 도와주지 않을 수 있습니다. 항상 주변 상황을 확인하고 주의하여 운전하십시오.

- 복잡한 주차 환경에서 출차할 경우

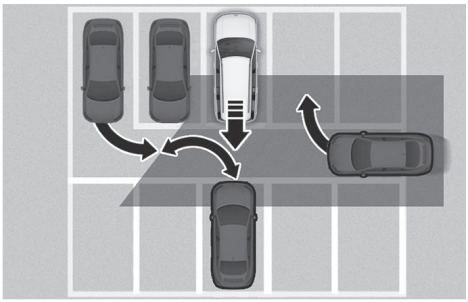

주변에서 다른 차량(옆으로 빠져나가는 차량, 후측방 영역에서 주차 또는 출차하려는 차량, 회전하며 접근하는 차량 등)을 인식하면 후방 교차 충돌방지 보조가 작동하여 불필요하게 경고하거나 제동할 수 있습니다.

항상 주변 상황을 확인하고 주의하여 운전하십시오.

- 자차가 사선으로 출차할 경우

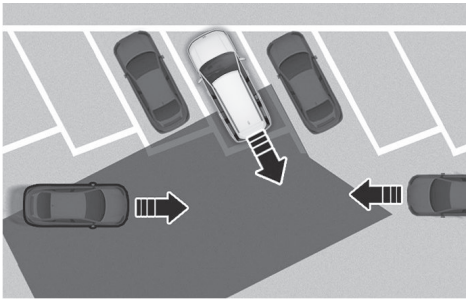

사선으로 주차된 상태에서 후진으로 출차할 경우 후측방에서 접근하는 차량을 인식하지 못해 후방 교차 충돌방지 보조가 경고하지 않거나 제동을 도와주지 않을 수 있습니다. 항상 주변 상황을 확인하고 주의하여 운전하십시오.

- 경사로나 경사로 근처에서 출차할 경우

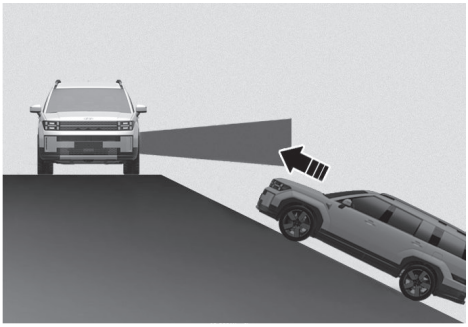

오르막길이나 내리막길, 또는 그 근처에서는 후측방에서 접근하는 차량을 인식하지 못해 후방 교차 충돌방지 보조가 경고하지 않거나 제동을 도와주지 않을 수 있습니다.

항상 주변 상황을 확인하고 주의하여 운전하십시오.

- 구조물이 있는 곳으로 주차할 경우

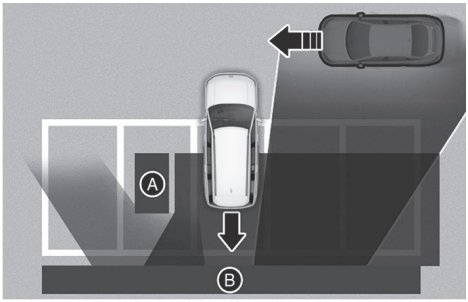


[A] 기둥

[B] 벽

후방이나 측면에 구조물이 있는 곳에서 후진 주차를 할 경우 전방에서 움직이는 차량을 인식하면 후방 교차 충돌방지 보조가 작동하여 불필요하게 경고하거나 제동할 수 있습니다.

항상 주변 상황을 확인하고 주의하여 운전하십시오.

- 자차가 후진 주차할 경우

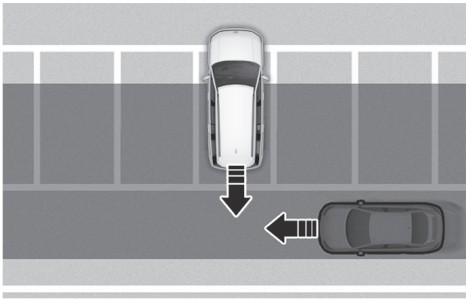

후진 주차를 할 경우 주차 공간 후측방 영역에서 주행하는 차량을 인식하면 후방 교차 충돌방지 보조가 작동하여 불필요하게 경고하거나 제동할 수 있습니다.

항상 주변 상황을 확인하고 주의하여 운전하십시오.

**경고**

- 다른 차량이나 트레일러를 견인할 때는 후방 교차 충돌방지 보조를 사용하지 마십시오. 제어 안전성이 떨어질 수 있습니다.
- 강한 전자파에 의해 후방 교차 충돌방지 보조가 순간적으로 해제될 수 있습니다.
- 시동 또는 후측방 레이더 초기화(재부팅 등) 시 약 3초 동안 기능이 작동하지 않을 수 있습니다.
- 가림 및 고장 상태에서 시동을 껐다 다시 걸면 가림 및 고장 상태가 유지 되어서 후방 교차 충돌방지 보조가 정상적으로 작동하지 않을 수 있습니다.

# 전방/후방 주차 거리 경고 (PDW)

주차 거리 경고는 차량이 전진 또는 후진할 때 차량의 전방/후방 초음파센서에서 일정 거리 이내에 있는 사람 또는 물체를 감지하여 표시등 또는 경고음으로 알려줍니다.

## 알아두기

PDW는 Parking Distance Warning의 약자입니다.

### 인식 센서

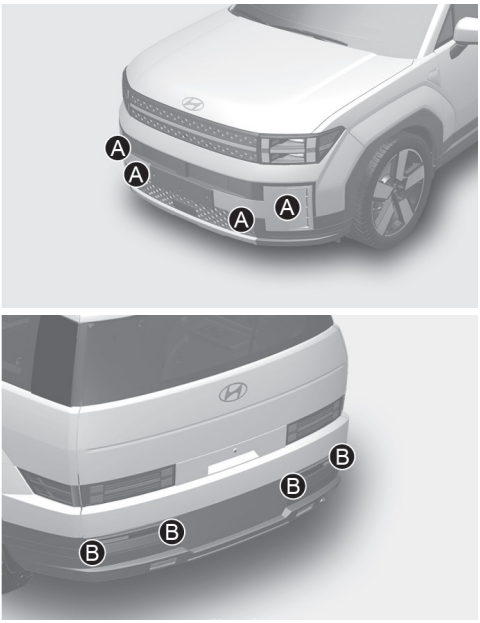


[A] 전방 초음파센서

[B] 후방 초음파센서

인식 센서의 위치는 위 그림을 참고하십시오.

# 전방/후방 주차 거리 경고 설정

## 경고 방식

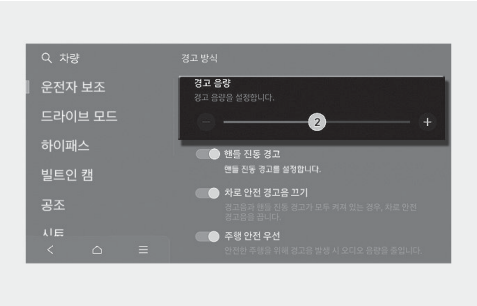


시동 'ON' 상태에서 인포테인먼트 시스템의 **설정** > **차량** > **운전자 보조** > **경고 방식**을 차례로 선택하십시오.

- **경고 음량**: 경고 음량을 조절합니다.
  경고 음량을 꺼도 경고음은 작은 소리로 울립니다.

### 알아두기

- 경고 방식을 변경하면 다른 운전자 보조 시스템의 경고 방식도 같이 변경될 수 있습니다. 고려하여 변경하십시오.
- 시동을 껐다가 걸어도 경고 방식 설정은 유지됩니다.
- 차량 사양에 따라 설정 메뉴가 없을 수 있습니다.

## 주차 거리 경고 자동 켜짐

저속에서 주차 거리 경고가 항상 켜져 있도록 설정 할 수 있습니다. 시동 'ON' 상태에서 인포테인먼트 시스템의 **설정** > **차량** > **운전자 보조** > **주차 안전** > **주차 거리 경고 자동 켜짐**을 차례로 선택하십시오.

### 알아두기

**주차 거리 경고 자동 켜짐**을 설정하면 주차 안전 버튼( P ) 내 표시등이 켜진 상태로 유지됩니다.

# 주차 거리 경고 작동

## 주차 안전 버튼

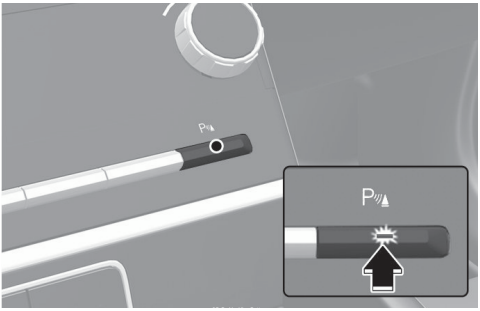


주차 안전 버튼( P )을 누르면 주차 거리 경고 기능을 켜거나 끌 수 있습니다.

- 기능이 꺼져있는 상태(버튼 내 표시등 꺼져 있음)에서 'R'(후진)로 변속하면 자동으로 기능이 켜집니다.

- 'R'(후진) 상태에서는 안전한 주차를 위해 주차 안전 버튼( P )을 눌러도 기능이 꺼지지 않습니다.

### 전방 주차 거리 경고

전방 주차 거리 경고 기능은 다음의 조건에서 켜집니다.

- 'R'(후진)에서 'D'(주행)로 변속
- 'D'(주행)에서 주차 안전 버튼( P ) 을 눌러서 표시등을 켬
- 주차 안전 버튼( P ) 표시등이 켜진 상태에서 'D'(주행)로 변속
- 기능이 꺼져 있는 상태에서 'D'(주행)로 변속 (인포테인먼트 시스템의 **설정** > **차량** > **운전자 보조** > **주차 안전** > **주차 거리 경고 자동 켜짐**을 선택한 경우)

#### 알아두기

- 전방 주차 거리 경고는 차량 속도가 10 km/h 이하일 때만 작동합니다.
- 'R'(후진)에서는 전방 외측 경고만 켜집니다.
- **주차 거리 경고 자동 켜짐**을 선택하지 않은 경우 차량 속도가 30 km/h 이상이면 전방 주차 거리 경고 기능이 꺼집니다(버튼 내 표시등 꺼짐). 다시 10 km/h 이하로 주행해도 기능은 자동으로 켜지지 않습니다.

*경고 표시 및 경고음*

| 물체와의 거리 | 경고 표시 | | 경고음 |
|---|---|---|---|
| | 클러스터 | 인포테인먼트 | |
| 60 - 120 cm |  |  | 삐---삐---<br>(전방 내측) |
| 30 - 60 cm |  |  | 삐-삐-삐- |
| 30 cm 이내 |  |  | 삐(연속음) |

- 각 초음파센서가 사람 또는 물체를 감지하면 클러스터 표시창 또는 인포테인먼트 시스템 화면에 거리별 표시등이 표시되고, 경고음이 울립니다.
- 둘 이상의 영역을 동시에 경고하는 경우 더 가까운 물체가 있는 영역의 경고음이 울립니다.
- 물체와의 거리가 60 cm 이상일 때 전방 외측 단독 경고는 클러스터에 표시되지 않습니다.
- 표시등 형상은 실제 차량과 다를 수 있습니다.

### 후방 주차 거리 경고

후방 주차 거리 경고 기능은 다음의 조건에서 켜집니다.

- 'R'(후진)로 변속

*경고 표시 및 경고음*

| 물체와의 거리 | 경고 표시 | | 경고음 |
|---|---|---|---|
| | 클러스터 | 인포테인먼트 | |
| 60 - 120 cm |  |  | 삐---삐--- |

| 물체와의 거리 | 경고 표시 | | 경고음 |
|---|---|---|---|
| | 클러스터 | 인포테인먼트 | |
| 30 - 60 cm |  |  | 삐-삐-삐- |
| 30 cm 이내 |  |  | 삐(연속음) |

- 각 초음파센서가 사람 또는 물체를 감지하면 클러스터 표시창 또는 인포테인먼트 시스템 화면에 거리별 표시등이 표시되고, 경고음이 울립니다.
- 둘 이상의 영역을 동시에 경고하는 경우 더 가까운 물체가 있는 영역의 경고음이 울립니다.
- 표시등 형상은 실제 차량과 다를 수 있습니다.

## 주차 거리 경고 이상 및 제한 사항

### 기능 이상




다음과 같은 현상이 나타나면 초음파센서가 손상되었는지, 외부 물체에 의해 가려졌는지 등을 먼저 확인하십시오. 기능에 이상이 있는 것으로 판단되면 당사 직영 하이테크센터나 블루핸즈에서 점검을 받으십시오.

- 경고 내용은 클러스터의 뷰 모드 중 유틸리티 정보 뷰의 서비스 메시지에서 확인할 수 있습니다.

### 인식 센서 가림

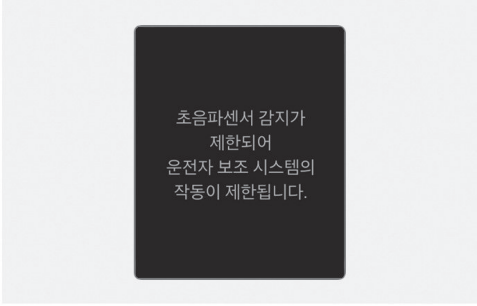


클러스터 표시창에 작동 제한 경고가 표시되면 초음파센서 표면이 깨끗한지 확인하십시오. 초음파센서 표면에 눈, 비, 이물질 등이 묻으면 주차 거리 경고 기능이 정상적으로 작동하지 않을 수 있습니다. 항상 초음파센서 표면을 깨끗하게 유지하십시오.

- 인식 센서 가림 경고 내용은 클러스터의 뷰 모드 중 유틸리티 정보 뷰의 서비스 메시지에서 확인할 수 있습니다.

### 작동 제한 사항

다음과 같은 경우에는 주차 거리 경고가 정상적으로 작동하지 않을 수 있습니다.

- 초음파센서 표면에 눈이나 물방울이 얼었을 경우(녹으면 정상 작동함)
- 초음파센서 표면에 눈이나 물방울 등의 이물질이 묻어 있을 경우(이물질이 제거되면 정상 작동함)
- 폭염이나 혹한 시
- 초음파센서 및 주변부를 임의로 분리한 경우
- 초음파센서 표면을 힘주어 세게 누르거나 딱딱한 물체로 충격을 가한 경우
- 초음파센서 표면을 날카로운 물체로 긁어 손상된 경우
- 초음파센서 표면에 직접적인 고압세차를 할 경우
- 차량의 경적, 오토바이의 엔진음, 대형차의 에어브레이크 등 초음파를 발생하는 물체가 근접한 경우

다음과 같은 경우에는 주차 거리 경고가 오작동할 수 있습니다.

- 폭우가 내리거나 물보라가 치는 경우
- 초음파센서가 눈에 덮인 경우
- 다른 차량의 주차 거리 경고 기능에 영향을 받을 경우
- 초음파센서 표면 위로 물이 흐를 경우
- 요철길, 자갈길, 언덕길, 풀숲에서 작동하는 경우
- 초음파를 발생하는 물체가 가까이 있는 경우
- 번호판을 정규 위치와 다른 곳에 장착한 경우
- 범퍼 높이 변경 등 초음파센서의 장착 상태가 차량 출고 시와 달라진 경우

다음과 같은 물체를 경고하지 않을 수 있습니다.

- 뾰족한 물체나 로프 같이 가는 물체
- 사각 기둥의 모서리 등과 같이 폭이 좁은 물체
- 직경 14 cm, 길이 100 cm 미만의 작은 물체
- 면이나 스펀지, 눈 등과 같이 초음파를 흡수하기 쉬운 물체
- 초음파센서로부터 매우 가까운 거리의 사람, 동물 또는 물체

### 경고

- 주차 거리 경고가 장착되어 있더라도 주의를 기울여 운전하고 전방 및 후방을 직접 확인하십시오. 주위 환경이나 여러 가지 조건에 의해 경고 기능이 작동하지 않을 수 있습니다.
- 주차 거리 경고의 고장에 따른 차량의 사고, 손상 등은 보증되지 않습니다.
- 도로에 있는 물체나 보행자, 특히 어린이를 피하기 위해 차량을 움직일 때는 최대한 주의를 기울이십시오. 초음파센서가 감지할 수 있는 범위 및 대상이 한정되어 경고할 수 없는 경우가 있습니다.
- 주차 거리 경고는 차량의 속도나 사람, 동물 또는 물체의 형상에 따라 순차적으로 경고하지 않을 수도 있습니다.
- 주차 거리 경고가 정상적으로 작동하지 않으면 당사 직영 하이테크센터나 블루핸즈에서 점검을 받으십시오.

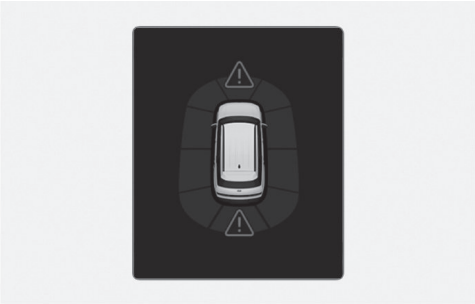

전방/후방 주차 거리 경고가 작동 중일 때 기능 이상이나 초음파센서의 가림이 발생하면 대상 방향에 통합 경고등( ⚠ )이 표시됩니다. 클러스터 표시창 중 유틸리티 정보 뷰의 서비스 메시지에서 확인할 수 있습니다.

# 전방/측방/후방 주차 거리 경고 (PDW)

사양 적용 시

주차 거리 경고는 차량이 전진 또는 후진할 때 차량의 전방/측방/후방 초음파센서에서 일정 거리 이내에 있는 사람 또는 물체를 감지하여 표시등 또는 경고음으로 알려줍니다.

## 알아두기

PDW는 Parking Distance Warning의 약자입니다.

### 인식 센서

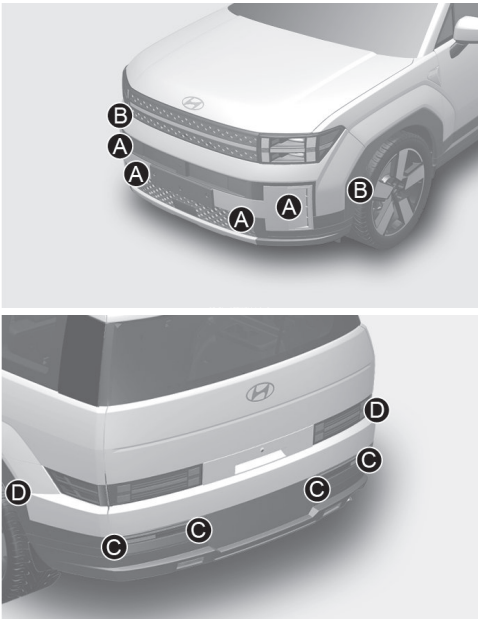


[A] 전방 초음파센서
[B] 전측방 초음파센서
[C] 후방 초음파센서
[D] 후측방 초음파센서

인식 센서의 위치는 위 그림을 참고하십시오.

# 주차 거리 경고 설정

## 경고 방식

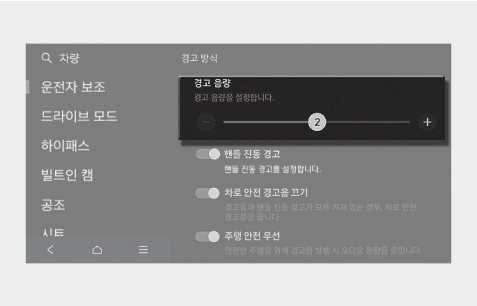


시동 'ON' 상태에서 인포테인먼트 시스템의 **설정** > **차량** > **운전자 보조** > **경고 방식**을 차례로 선택하십시오.

- **경고 음량**: 경고 음량을 조절합니다.
  경고 음량을 꺼도 경고음은 작은 소리로 울립니다.

### 알아두기

- 경고 방식을 변경하면 다른 운전자 보조 시스템의 경고 방식도 같이 변경될 수 있습니다. 고려하여 변경하십시오.
- 시동을 껐다가 걸어도 경고 방식 설정은 유지됩니다.
- 차량 사양에 따라 설정 메뉴가 없을 수 있습니다.

## 주차 거리 경고 자동 켜짐

저속에서 주차 거리 경고가 항상 켜져 있도록 설정할 수 있습니다. 시동 'ON' 상태에서 인포테인먼트 시스템의 **설정** > **차량** > **운전자 보조** > **주차 안전** > **주차 거리 경고 자동 켜짐**을 차례로 선택하십시오.

### 알아두기

**주차 거리 경고 자동 켜짐**을 설정하면 주차 안전 버튼( P ) 내 표시등이 켜진 상태로 유지됩니다.

# 주차 거리 경고 작동

## 주차 안전 버튼

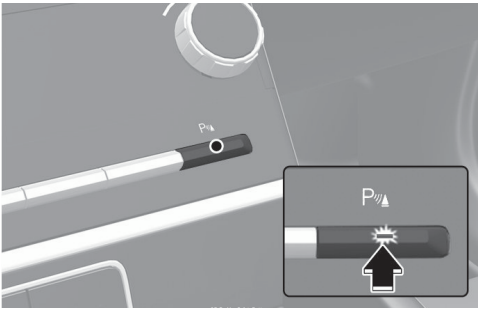


주차 안전 버튼( P )을 누르면 주차 거리 경고 기능을 켜거나 끌 수 있습니다.

- 기능이 꺼져있는 상태(버튼 내 표시등 꺼져 있음)에서 'R'(후진)로 변속하면 자동으로 기능이 켜집니다.

- 'R'(후진) 상태에서는 안전한 주차를 위해 주차 안전 버튼( P )을 눌러도 기능이 꺼지지 않습니다.

### 전방 주차 거리 경고

전방 주차 거리 경고 기능은 다음의 조건에서 작동합니다.

- 'R'(후진)에서 'D'(주행)로 변속
- 'D'(주행)에서 주차 안전 버튼( P )을 눌러서 표시등을 켬
- 주차 안전 버튼( P ) 표시등이 켜진 상태에서 'D'(주행)로 변속
- 기능이 꺼져 있는 상태에서 'D'(주행)로 변속 (인포테인먼트 시스템의 **설정** > **차량** > **운전자 보조** > **주차 안전** > **주차 거리 경고 자동 켜짐**을 선택한 경우)

#### 알아두기

- 전방 주차 거리 경고는 차량 속도가 10 km/h 미만일 때만 작동합니다.
- 'R'(후진)에서는 전방 외측 경고만 켜집니다.
- **주차 거리 경고 자동 켜짐**을 선택하지 않은 경우 차량 속도가 30 km/h 이상이면 전방 주차 거리 경고 기능이 꺼집니다(버튼 내 표시등 꺼짐). 다시 10 km/h 이하로 주행해도 기능은 자동으로 켜지지 않습니다.

*경고 표시 및 경고음*

| 물체와의 거리 | 경고 표시 | | 경고음 |
|---|---|---|---|
| | 클러스터 | 인포테인먼트 | |
| 60 - 120 cm |  |  | 삐---삐---<br>(전방 내측) |
| 30 - 60 cm |  |  | 삐-삐-삐- |
| 30 cm 이내 |  |  | 삐(연속음) |

- 각 초음파센서가 사람 또는 물체를 감지하면 클러스터 표시창 또는 인포테인먼트 시스템 화면에 거리별 표시등이 표시되고, 경고음이 울립니다.
- 둘 이상의 영역을 동시에 경고하는 경우 더 가까운 물체가 있는 영역의 경고음이 울립니다.
- 물체와의 거리가 60 cm 이상일 때 전방 외측 단독 경고 시에는 클러스터에 표시하지 않습니다.
- 표시등 형상은 실제 차량과 다를 수 있습니다.

### 측방 주차 거리 경고

측방 주차 거리 경고 기능은 다음의 조건에서 켜집니다.

- 'R'(후진)로 변속
- 'D'(주행)에서 주차 안전 버튼( P )을 눌러서 표시등을 켬
- 주차 안전 버튼( P ) 표시등이 켜진 상태에서 'D'(주행)로 변속
- 기능이 꺼져 있는 상태에서 'D'(주행)로 변속 (인포테인먼트 시스템의 **설정** > **차량** > **운전자 보조** > **주차 안전** > **주차 거리 경고 자동 켜짐**을 선택한 경우)

## 알아두기

- 측방 주차 거리 경고는 차량 속도가 10 km/h 미만일 때만 작동합니다.
- 측방 주차 거리 경고 기능은 전방 또는 후방 주차 거리 경고 기능이 켜졌을 때에만 작동합니다.

*경고 표시 및 경고음*

| 물체와의 거리 | 경고 표시 | | 경고음 |
|---|---|---|---|
| | 클러스터 | 인포테인먼트 | |
| 60 - 120 cm |  |  | 미출력 |
| 30 - 60 cm |  |  | 미출력 |
| 30 cm 이내 |  |  | 삐(연속음) |

- 측방 초음파센서가 사람 또는 물체를 감지하면 클러스터 표시창 또는 인포테인먼트 시스템 화면에 거리별 표시등을 표시합니다.
- 차량의 진출 경로 안에서 측면의 30 cm 이내 물체를 감지하면 경고음이 울립니다.
- 차량의 진출 경로 밖에서 측면의 물체를 감지하면 표시등만 표시합니다.
- 'D'(주행)에서 물체와의 거리가 30 cm 이상일 때 측방 단독 경고 시에는 클러스터에 표시하지 않습니다.
- 표시등 형상은 실제 차량과 다를 수 있습니다.

### 후방 주차 거리 경고

후방 주차 거리 경고 기능은 다음의 조건에서 작동합니다.

- 'R'(후진)로 변속

## 알아두기

후방 주차 거리 경고는 차량 속도가 10 km/h 미만일 때만 작동합니다.

*경고 표시 및 경고음*

| 물체와의 거리 | 경고 표시 | | 경고음 |
|---|---|---|---|
| | 클러스터 | 인포테인먼트 | |
| 60 - 120 cm |  |  | 삐---삐--- |
| 30 - 60 cm |  |  | 삐-삐-삐- |
| 30 cm 이내 |  |  | 삐(연속음) |

- 각 초음파센서가 사람 또는 물체를 감지하면 클러스터 표시창 또는 인포테인먼트 시스템 화면에 거리별 표시등이 표시되고, 경고음이 울립니다.
- 둘 이상의 영역을 동시에 경고하는 경우 더 가까운 물체가 있는 영역의 경고음이 울립니다.
- 표시등 형상은 실제 차량과 다를 수 있습니다.

## 주차 거리 경고 이상 및 제한 사항

### 기능 이상




다음과 같은 현상이 나타나면 초음파센서가 손상되었는지, 외부 물체에 의해 가려졌는지 등을 먼저 확인하십시오. 기능에 이상이 있는 것으로 판단되면 당사 직영 하이테크센터나 블루핸즈에서 점검을 받으십시오.

- 경고 내용은 클러스터의 뷰 모드 중 유틸리티 정보 뷰의 서비스 메시지에서 확인할 수 있습니다.

### 인식 센서 가림

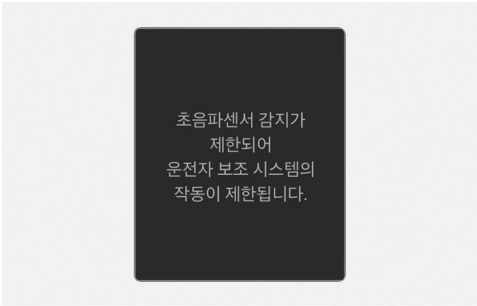


클러스터 표시창에 작동 제한 경고가 표시되면 초음파센서 표면이 깨끗한지 확인하십시오. 초음파센서 표면에 눈, 비, 이물질 등이 묻으면 주차 거리 경고 기능이 정상적으로 작동하지 않을 수 있습니다. 항상 초음파센서 표면을 깨끗하게 유지하십시오.

- 인식 센서 가림 경고 내용은 클러스터의 뷰 모드 중 유틸리티 정보 뷰의 서비스 메시지에서 확인할 수 있습니다.

### 작동 제한 사항

다음과 같은 경우에는 주차 거리 경고가 정상적으로 작동하지 않을 수 있습니다.

- 초음파센서 표면에 눈이나 물방울이 얼었을 경우(녹으면 정상 작동함)
- 초음파센서 표면에 눈이나 물방울 등의 이물질이 묻어 있을 경우(이물질이 제거되면 정상 작동함)
- 폭염이나 혹한 시
- 초음파센서 및 주변부를 임의로 분리한 경우
- 초음파센서 표면을 힘주어 세게 누르거나 딱딱한 물체로 충격을 가한 경우

- 초음파센서 표면을 날카로운 물체로 긁어 손상된 경우
- 초음파센서 표면에 직접적인 고압세차를 할 경우
- 차량의 경적, 오토바이의 엔진음, 대형차의 에어 브레이크 등 초음파를 발생하는 물체가 근접한 경우

다음과 같은 경우에는 주차 거리 경고가 오작동할 수 있습니다.

- 폭우가 내리거나 물보라가 치는 경우
- 초음파센서가 눈에 덮인 경우
- 다른 차량의 주차 거리 경고 기능에 영향을 받을 경우
- 초음파센서 표면 위로 물이 흐를 경우
- 요철길, 자갈길, 언덕길, 풀숲에서 작동하는 경우
- 초음파를 발생하는 물체가 가까이 있는 경우
- 번호판을 정규 위치와 다른 곳에 장착한 경우
- 범퍼 높이 변경 등 초음파센서의 장착 상태가 차량 출고 시와 달라진 경우
- 초음파센서 주변에 장식물을 붙인 경우

다음과 같은 물체를 경고하지 않을 수 있습니다.

- 뾰족한 물체나 로프 같이 가는 물체
- 사각 기둥의 모서리 등과 같이 폭이 좁은 물체
- 직경 14 cm, 길이 100 cm 미만의 작은 물체
- 면이나 스펀지, 눈 등과 같이 초음파를 흡수하기 쉬운 물체
- 초음파센서로부터 매우 가까운 거리의 사람, 동물 또는 물체
- 전측방 초음파센서와 후측방 초음파센서 사이의 측면 공간에 있는 물체 또는 측면 공간으로 접근하는 물체

### 경고

- 주차 거리 경고가 장착되어 있더라도 주의를 기울여 운전하고 전방 및 후방을 직접 확인 하십시오. 주위 환경이나 여러 가지 조건에 의해 경고 기능이 작동하지 않을 수 있습니다.
- 주차 거리 경고의 고장에 따른 차량의 사고, 손상 등은 보증되지 않습니다.
- 도로에 있는 물체나 보행자, 특히 어린이를 피하기 위해 차량을 움직일 때는 최대한 주의를 기울이십시오. 초음파센서가 감지할 수 있는 범위 및 대상이 한정되어 경고할 수 없는 경우가 있습니다.
- 주차 거리 경고는 차량의 속도나 사람, 동물 또는 물체의 형상에 따라 순차적으로 경고하지 않을 수도 있습니다.
- 주차 거리 경고가 정상적으로 작동하지 않으면 당사 직영 하이테크센터나 블루핸즈에서 점검을 받으십시오.



전방/측방/후방 주차 거리 경고가 작동 중일 때 기능 이상이나 초음파센서의 가림이 발생하면 대상 방향에 통합 경고등( ⚠ )이 표시됩니다. 클러스터 표시창 중 유틸리티 정보 뷰의 서비스 메시지에서 확인할 수 있습니다.

# 후방 주차 충돌방지 보조 (PCA)

사양 적용 시

후방 주차 충돌방지 보조는 후진 중 후방 물체 및 보행자가 감지되면 경고하거나 제동하여 충돌하지 않도록 도와줍니다.

## 알아두기

PCA는 Reverse Parking Collision- Avoidance Assist의 약자입니다.

### 인식 센서

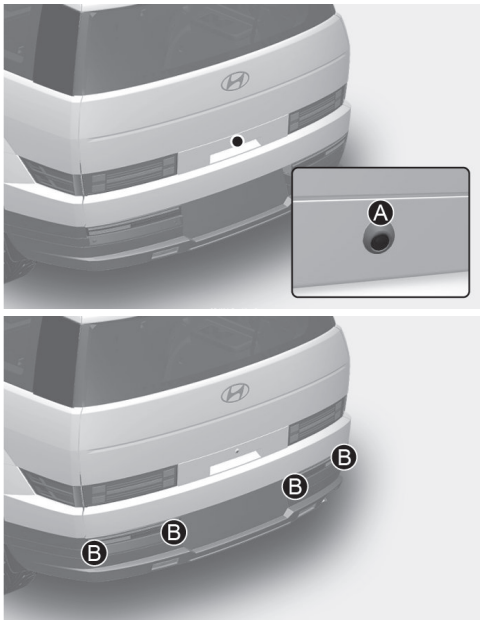


[A] 광각-후방 카메라

[B] 후방 초음파센서

인식 센서의 위치는 위 그림을 참고하십시오.

## 후방 주차 충돌방지 보조 설정

### 주차 안전

시동 'ON' 상태에서 인포테인먼트 시스템의 **설정** > **차량** > **운전자 보조** > **주차 안전**을 차례로 선택하십시오. 후방 주차 충돌방지 보조의 사용 여부를 설정할 수 있습니다.

- **후방 안전**: 후방 보행자나 물체와 충돌 위험이 높은 경우 경고하거나 제동을 도와줍니다.

## 알아두기

시동 'ON' 시 **후방 안전** 선택이 기본 설정되며, 시동을 껐다가 다시 걸어도 **후방 안전** 설정은 유지됩니다.

### 경고 방식

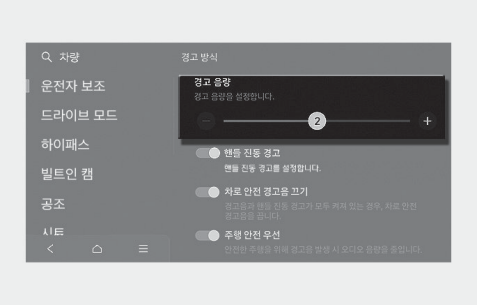


시동 'ON' 상태에서 인포테인먼트 시스템의 **설정** > **차량** > **운전자 보조** > **경고 방식**을 차례로 선택하십시오.

- **경고 음량**: 경고 음량을 조절합니다.
  경고 음량을 꺼도 경고음은 작은 소리로 울립니다.
- **핸들 진동 경고**: 핸들 진동을 설정합니다.

#### 알아두기

- 경고 방식을 변경하면 다른 운전자 보조 시스템의 경고 방식도 같이 변경될 수 있습니다. 고려하여 변경하십시오.
- 시동을 껐다가 걸어도 경고 방식 설정은 유지됩니다.
- 차량 사양에 따라 설정 메뉴가 없을 수 있습니다.
- 경고 음량과 핸들 진동 경고는 동시에 꺼지지 않습니다. 하나를 끌 경우, 다른 하나는 활성화 됩니다.

## 후방 주차 충돌방지 보조 작동

### 기능 켜기 및 끄기

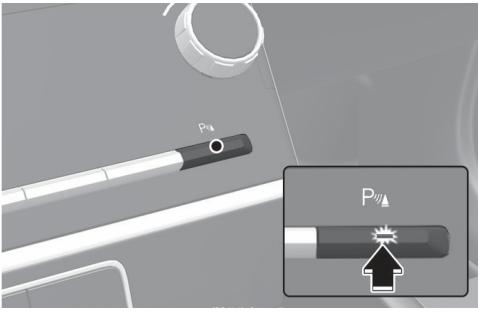

주차 안전 버튼(P)을 2초 이상 누르면 설정되어 있는 후방 주차 충돌방지 보조를 켜거나 끌 수 있습니다.

### 작동 조건

차량 후방의 보행자나 물체와 충돌 위험을 감지할 경우 경고음이 울리고 클러스터에 경고가 표시됩니다. 서라운드 뷰 모니터가 작동 중이면 인포테인먼트 시스템 화면에도 경고가 표시됩니다. 충돌이 임박한 경우, 후방 주차 충돌방지 보조는 차량을 제동 제어합니다.

인포테인먼트 시스템의 **주차 안전** 설정 메뉴에서 **후방 안전**을 선택한 후, 다음의 조건을 만족시키면 후방 주차 충돌방지 보조가 작동합니다.

- 테일게이트 및 도어가 닫힘

- 전자식 파킹 브레이크(EPB) 해제됨
- 트레일러가 연결되지 않음
- 'R'(후진)로 변속
- 10 km/h 이하로 주행 중(보행자 대상)
- 4 km/h 이하로 주행 중(물체 대상)
- 광각-후방 카메라, 후방 초음파센서와 같은 후방 주차 충돌방지 보조 구성 부품이 정상 상태

작동 상태가 되면 클러스터 화면의 차량 이미지 뒤쪽에 테두리 선이 표시됩니다.



### 알아두기

후방 주차 충돌방지 보조는 'R'(후진)로 변속 후 1회만 작동합니다. 다른 기어 단에서 'R'(후진)로 변속하면 다시 활성화됩니다.

### 해제조건

후방 주차 충돌방지 보조가 작동하여 차량이 제동하고 난 뒤 약 5분 후에 제동 제어가 해제되므로 해제되기 전에 브레이크 페달을 밟고 주변 상황을 살피십시오. 다음의 상황에서도 제동 제어가 해제됩니다.

- 'P'(주차) 또는 'D'(주행)로 변속한 경우
- 충분한 힘으로 브레이크 페달을 밟은 경우

'P'(주차), 'N'(중립) 또는 'D'(주행)로 변속하면 경고가 해제됩니다.

### 알아두기

제동 제어 후 약 5분이 경과하면 제동 제어가 해제되고, 동시에 전자식 파킹 브레이크(EPB)가 체결됩니다.

# 후방 주차 충돌방지 보조 이상 및 제한 사항

## 기능 이상




후방 주차 충돌방지 보조 또는 연관 기능 및 부품에 이상이 있으면 클러스터에 경고문이 표시되고 기능이 자동으로 꺼집니다. 당사 직영 하이테크센터나 블루핸즈에서 점검을 받으십시오.

- 경고 내용은 클러스터의 뷰 모드 중 유틸리티 정보 뷰의 서비스 메시지에서 확인할 수 있습니다.

## 인식 센서 가림

### *광각-후방 카메라*

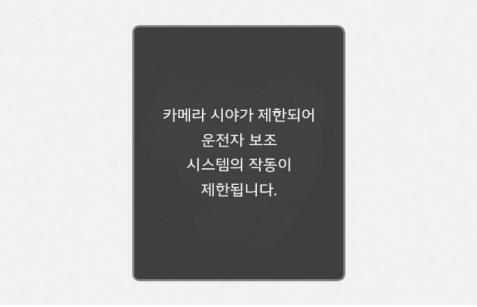


광각-후방 카메라는 차량 후방의 보행자를 감지하는 센서입니다. 카메라 렌즈에 눈, 비, 이물질 등이 묻으면 후방 주차 충돌방지 보조가 정상적으로 작동하지 않을 수 있습니다. 항상 카메라 렌즈를 깨끗하게 유지하십시오.

### *후방 초음파센서*

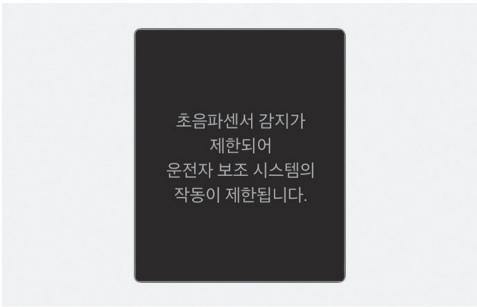

뒷범퍼 내부에 장착된 후방 초음파센서는 차량 후방의 물체를 감지하는 센서입니다. 후방 초음파센서에 눈, 비, 이물질 등이 묻으면 후방 주차 충돌방지 보조가 정상적으로 작동하지 않을 수 있습니다. 항상 뒷범퍼의 초음파 센서 주변부를 깨끗하게 유지하십시오.

## 알아두기



주차 충돌방지 보조가 작동 중일 때 기능 이상이나 초음파센서의 가림이 발생하면 대상 방향에 통합 경고등 ( ⚠ )이 표시됩니다. 클러스터 표시창 중 유틸리티 정보 뷰의 서비스 메시지에서 확인할 수 있습니다.

### 작동 제한 사항

다음과 같은 경우에는 주차 충돌방지 보조의 성능이 저하되거나 오작동 할 수 있습니다.

- 차량 문제의 경우
  - 범퍼에 인가 받지 않은 장비 또는 액세서리를 설치한 경우
  - 브레이크를 튜닝한 경우
  - 사고나 다른 원인으로 차량의 상태가 불안정한 경우
  - 범퍼 높이 또는 초음파센서 장착 위치가 달라진 경우
  - 타이어 공기압 이상, 화물칸의 과다 적재 등으로 차고가 심하게 변할 경우
  - 광각 카메라 또는 초음파센서가 파손된 경우
  - 광각 카메라 또는 초음파센서가 눈, 먼지 등 이물질로 오염된 경우
- 주변 환경 문제의 경우
  - 도로 위의 패턴이 있는 경우
  - 지면에 그림자가 있거나 빛이 반사된 경우
  - 보행자 또는 물체가 차량의 경로 근처에 있는 경우
  - 좁은 통로나 주차 공간으로 주행하는 경우
  - 비포장 도로, 자갈, 도로 턱, 경사로 등 노면이 고르지 않은 곳에서 주행하는 경우
  - 차량 후방에 짐칸(트레일러 또는 캐리어)을 장착한 경우
  - 역광이나 폭우, 안개, 눈 등의 악천후로 인하여 후방 영상이 잘 보이지 않는 경우
  - 주변이 너무 밝거나 너무 어두운 경우
  - 차량 외부의 기온이 높거나 낮은 경우
  - 바람이 강하게 불거나(20 km/h 이상) 범퍼에 수직으로 부는 경우
  - 차량 경적 소리, 시끄러운 오토바이 엔진 소리, 트럭 에어 브레이크 소리 등 과도한 소음을 발생하는 물체가 차량 주변에 있는 경우
  - 유사한 주파수를 사용하는 초음파센서가 근처에 있는 경우
  - 후방 초음파센서 부근에서 송신 기능을 가진 무선 장치가 작동하는 경우
  - 다른 차량의 주차 거리 경고 기능의 영향을 받을 경우
  - 도로가 미끄럽거나 기울어진 경우

- 보행자나 물체 문제의 경우
  - 보행자가 인식되기 어려운 상태인 경우
  - 보행자가 차량과 다른 높이의 지면에 있는 경우
  - 전방위 카메라 영상에서 보행자와 배경이 잘 구분 되지 않는 경우
  - 보행자가 차량 후방 가장자리에 있는 경우
  - 보행자가 똑바로 서 있지 않은 경우
  - 보행자가 인식하기에 너무 크거나 작은 경우
  - 보행자가 인식하기 어려운 복장을 한 경우
  - 보행자가 초음파를 잘 반사하지 않는 옷을 입은 경우
  - 물체가 크기, 두께, 높이, 형상으로 인하여 초음파를 잘 반사하지 않는 경우(높이가 낮은 장애물, 폭이 좁은 장애물, 원형 기둥, 작은 기둥, 사각 기둥의 모서리, 덤불, 카트, 벽의 가장자리 등)
  - 보행자나 물체가 빠르게 이동하는 경우
  - 보행자나 물체가 차량의 주변에 매우 가까이 있는 경우
  - 보행자나 물체 뒤에 벽과 같이 큰 물체가 있는 경우
  - 물체의 위치가 차량의 전방 또는 후방 중앙이 아닌 경우
  - 물체의 면이 뒷범퍼와 평행하지 않은 경우
- 주행 조건 문제의 경우
  - 'R'(후진)로 변속한 후 즉시 후진하는 경우
  - 차량을 가속하거나 선회하는 경우

## 경고

- 안전 운전을 위한 브레이크 페달 조작의 책임은 운전자에게 있습니다. 항상 주의를 기울이십시오.
- 차량을 움직이기 전에 보행자나 물체가 없는지 항상 주변을 살피고 주의를 기울이십시오.
- 특정 조건에서는 후방 주차 충돌방지 보조의 성능이 달라질 수 있습니다. 예를 들어, 차량 속도가 4 km/h 보다 빠르게 주행할 경우 보행자 충돌방지 보조 기능만 제공할 수 있습니다. 후진할 때는 항상 주변을 살피고 주의를 기울이십시오.
- 일부 물체는 크기, 형상, 재질, 차량과의 거리 등으로 인해 화면에 보이지 않거나 후방 초음파센서에 감지되지 않을 수 있습니다. 이러한 물체로 인해 센서 성능이 제한됩니다.
- 후방 주차 충돌방지 보조는 주위 환경 및 주행 조건에 따라서 제대로 작동하지 않거나, 불필요하게 작동할 수 있습니다. 경고가 없더라도 항상 주의를 기울이십시오.
- 후방 주차 충돌방지 보조에만 의존하여 운전하지 마십시오. 차량이 손상을 입거나 보행자 또는 물체와 충돌할 수 있습니다.
- 광각-후방 카메라와 후방 초음파센서를 항상 깨끗하게 유지하십시오.
- 광각-후방 카메라 렌즈를 청소할 때는 순한 비누나 중성 세제만 사용하고 물로 깨끗이 씻어주십시오. 산성 세제나 알칼리성 세제를 사용하지 마십시오.
- 고압세차를 할 때는 광각-후방 카메라와 후방 초음파센서 또는 그 주변부에 직접적으로 분사하지 마십시오. 고압수로부터 충격을 받으면 센서가 오작동할 수 있습니다.
- 광각-후방 카메라나 후방 초음파센서 주변을 외부 물체(스티커 또는 범퍼 가드 등)로 가리거나 범퍼에 페인트를 칠하지 마십시오. 후방 주차 충돌방지 보조성능이 저하될 수 있습니다.
- 광각-후방 카메라 또는 후방 초음파센서 부품을 임의로 분리하거나 충격을 가하지 마십시오.
- 광각-후방 카메라 또는 후방 초음파센서에 충격이 가해지지 않도록 주의하십시오. 충격으로 인해 광각-후방 카메라 또는 센서가 정상 위치를 벗어나면 후방 주차 충돌방지 보조가 정상적으로 작동하지 않을 수 있습니다. 광각-후방 카메라 또는 후방 초음파센서에 충격이 가해져 파손된 경우, 당사 직영 하이테크센터나 블루핸즈에서 점검을 받으십시오.
- 충돌 방지를 위해 급제동 및 이로 인한 브레이크 작동음이 발생할 수 있습니다.
- 안전벨트 미착용 등 다른 경고음이 우선하여 발생하는 동안에는 후방 주차 충돌방지 보조의 경고음이 발생하지 않을 수 있습니다.
- 범퍼가 파손, 교체, 수리된 경우 후방 주차 충돌방지 보조가 정상적으로 작동하지 않을 수 있습니다.
- 강한 전자파에 의해 후방 주차 충돌방지 보조가 꺼질 수 있습니다.
- 과도한 음향기기 소리로 인해 경고음이 들리지 않을 수 있습니다. 차량 내부 음량을 적절하게 조절하고 항상 주의를 기울이십시오.
- 차체 자세 제어(ESC) 장치가 다음과 같은 상태인 경우 클러스터에 경고문이 표시되어도 제동 제어가 작동하지 않을 수 있습니다.
  - 차체 자세 제어(ESC) 장치 경고등이 켜진 경우
  - 차체 자세 제어(ESC) 장치가 다른 기능을 수행할 경우
- 브레이크액 및 패드 상태를 주기적으로 점검해 주십시오. 상태에 따라 브레이크 작동 성능이 저하될 수 있습니다.

## 알아두기

후방 주차 충돌방지 보조는 다음의 상황에서 보행자나 물체를 감지합니다.

- 보행자가 차량 뒤에 서 있는 경우
- 차량의 후방 중앙에 차량과 비슷한 크기의 물체가 정지한 상태로 있는 경우

# 원격 스마트 주차 보조 (RSPA)

사양 적용 시

원격 스마트 주차 보조는 차량 센서를 이용하여 주차공간을 탐색하고 스티어링 휠, 속도, 변속을 자동으로 제어하여 주차 및 출차를 도와줍니다.

## 알아두기

RSPA는 Remote Smart Parking Assist의 약자입니다.

| 구 분 | 제공 기능 |
|---|---|
| 원격 전/후진 | 원격 전/후진<br>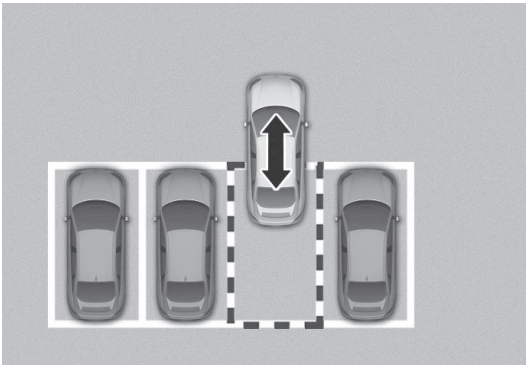 |

- 원격 전/후진 기능은 스마트 키를 이용하여 차량 밖에서 원격으로 작동할 수 있습니다.

### 인식 센서

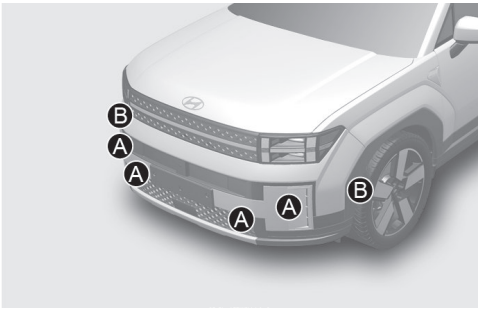

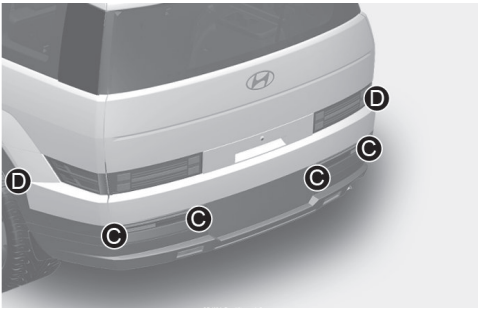


[A] 전방 초음파센서

[B] 전측방 초음파센서

[C] 후방 초음파센서

[D] 후측방 초음파센서

인식 센서의 위치는 위 그림을 참고하십시오.

### 경고

- 초음파센서 및 주변부를 임의로 분리하거나 충격을 가하지 마십시오.
- 원격 스마트 주차 보조가 정상적으로 작동하지 않으면 당사 직영 하이테크센터나 블루핸즈에서 점검을 받으십시오.
- 범퍼 높이 변경 등 초음파센서의 장착 상태가 차량 출고 시와 달라지거나, 초음파센서의 감지 영역에 장식물을 붙인 경우에는 원격 스마트 주차 보조가 오작동할 수 있습니다.
- 초음파센서의 이상은 센서 표면에 눈이나 물방울 등 이물질이 묻었기 때문일 수 있습니다. 센서의 상태를 확인하고, 오염되어 있다면 부드러운 천으로 닦으십시오.
- 초음파센서 표면을 세게 누르거나 딱딱한 물체로 충격을 가하거나 날카로운 물체로 긁지 마십시오. 센서 표면이 손상될 수 있습니다.
- 고압세차를 할 때는 초음파센서 표면에 직접적으로 분사하지 마십시오.

## 원격 스마트 주차 보조 설정

### 경고 방식

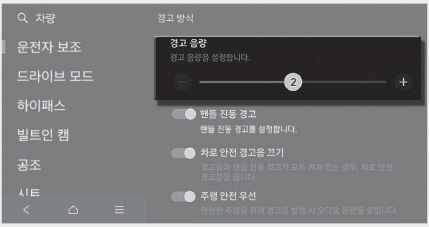


시동 'ON' 상태에서 인포테인먼트 시스템의 **설정** > **차량** > **운전자 보조** > **경고 방식**을 차례로 선택하십시오.

- **경고 음량**: 경고 음량을 조절합니다.
  경고 음량을 꺼도 경고음은 작은 소리로 울립니다.

### 알아두기

- 경고 방식을 변경하면 다른 운전자 보조 시스템의 경고 방식도 같이 변경될 수 있습니다. 고려하여 변경하십시오.
- 시동을 껐다가 걸어도 경고 방식 설정은 유지됩니다.
- 차량 사양에 따라 설정 메뉴가 없을 수 있습니다.

## 원격 스마트 주차 보조 작동

### 조작 버튼

| 주차/뷰 버튼 | 주차 안전 버튼 | 스마트 키 |
|---|---|---|
|  |  |  |

| 버튼 위치 | 명칭 | 모양 | 용도 및 설명 |
|---|---|---|---|
| 실내 | 주차/뷰 버튼 | P | 원격 스마트 주차 보조 및 주차 거리 경고가 켜짐 |
| | 주차 안전 버튼 | P | 원격 스마트 주차 보조 작동 중 누르면 기능 종료 |
| 스마트 키 | 원격 시동 버튼 | HOLD | • 시동이 꺼진 상태에서 스마트 키로 도어를 잠근 후 길게 누르면 원격 시동 걸림<br>• 원격 전/후진 기능 작동 중 누르면 기능 종료 |
| | 전진 버튼 | P | 원격 전/후진 기능 사용 시 누르고 있으면 해당 방향으로 차량 이동 |
| | 후진 버튼 | P | |

### 원격 전/후진

#### *작동 순서*

원격 전/후진 기능 작동 순서는 다음과 같습니다.

1 원격 전/후진 준비
2 원격 전/후진

#### *1. 원격 전/후진 준비*

원격 전/후진 기능 작동을 위한 방법은 2가지가 있습니다.

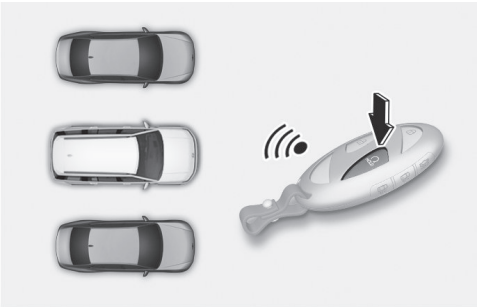

방법 1. 시동이 꺼진 상태에서 기능 사용

1 차량으로부터 일정 범위 내에서 스마트 키의 도어 잠금 ( ) 버튼을 눌러 차량의 도어를 잠그십시오.

2 도어 잠금 후 약 4초 내에 원격 시동 버튼 ( )을 길게 눌러 원격 시동을 거십시오.

원격 시동에 대한 자세한 내용은 6장 '**스마트 키 원격 시동**'을 참고하십시오.

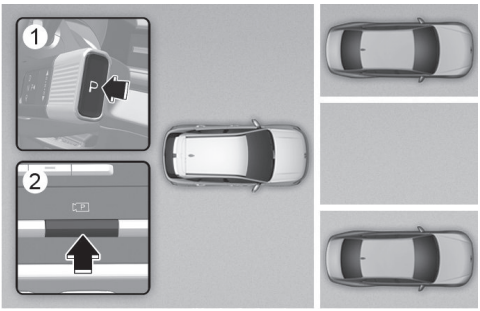


방법 2. 시동이 켜진 상태에서 작동

1 원격 전/후진 기능을 사용하려는 공간 앞에 차량을 정렬한 후 'P'(주차)로 변속하십시오.

2 주차/뷰 버튼 ( )을 길게 누르십시오.

- 원격 스마트 주차 보조가 켜지고 인포테인먼트 시스템 화면에 안내문이 표시됩니다.

3 스마트 키를 휴대하고 차에서 내린 후 모든 도어 및 테일게이트를 닫으십시오.

## 알아두기

인포테인먼트 시스템 화면에서 **동의**를 선택하여 인포테인먼트 시스템이 정상적으로 작동해야 원격 전/후진 기능을 사용할 수 있습니다.

*2. 원격 전/후진*

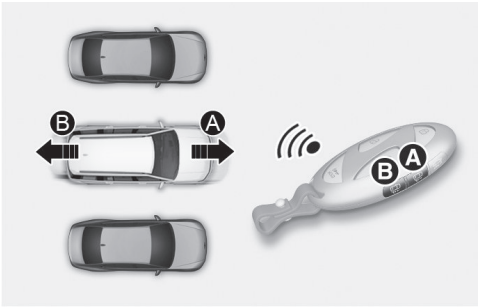


[A] 전진

[B] 후진

1 스마트 키의 전진 버튼( ) 또는 후진 버튼( )을 누르십시오.
   - 버튼을 누르고 있으면 원격 스마트 주차 보조가 스티어링 휠, 변속, 차량 속도를 자동으로 제어합니다. 이 때 차량의 이동 방향은 스마트 키의 전진 또는 후진 버튼의 방향과 같습니다.
   - 원격 전진 또는 후진 제어 중 버튼을 놓으면 차량이 멈추고 제어가 일시적으로 중지합니다. 다시 버튼을 누르면 기능이 작동합니다.
2 차량이 원하는 위치에 도달할 때까지 스마트 키 의 전진 버튼( ) 또는 후진 버튼( )을 누른 상태를 유지하십시오.
3 원격 전진 또는 후진이 완료되면 스마트 키를 휴대하고 차량에 탑승하거나 스마트 키의 원격 시동 버튼( )을 누르십시오.
   - 원격 전/후진 완료 안내문이 인포테인먼트 시스템 화면에 표시됩니다. 원격 스마트 주차 보조는 자동으로 ' P'(주차)로 변속하고 전자식 파킹 브레이크(EPB)를 체결합니다.
   - 원격 시동 버튼( )을 눌렀다면 시동이 꺼지고, 차량에 탑승했다면 시동이 걸린 상태를 유지합니다.

## 알아두기

- 원격 전/후진 기능은 스마트 키를 이용하여 차량 밖에서 원격으로 작동할 수 있습니다.
- 원격 전/후진 기능을 작동하기 전에 모든 스마트 키가 차량 밖에 있는지 확인하십시오.
- 차량으로부터 약 4 m 내에서 스마트 키를 조작해야 합니다. 스마트 키 버튼을 누르고 있어도 차량이 이동하지 않으면 작동 범위 내로 이동한 후 스마트 키 버튼을 다시 누르십시오.
- 스마트 키의 감지 거리는 주변 환경(송전탑, 방송국과 같이 전파의 영향이 강한 지역 등)에 따라 달라질 수 있습니다.
- 시동이 꺼진 상태(방법 1)에서 원격으로 차량을 전진하면 원격 스마트 주차 보조는 출차 상황으로 판단합니다. 차량을 약 4m 전진 이동한 시점부터는 차량 주변의 사람, 동물 또는 물체를 확인하여 전방 상황에 따라 스티어링 휠을 제어합니다.
- 시동이 걸린 상태(방법 2)에서 원격 전진하면 기능은 주차 상황으로 판단합니다. 전방 상황에 따라 즉시 스티어링 휠을 제어하여 주차공간 진입 및 차량 정렬을 보조합니다. 차량 주변에서 감지된 사람, 동물 또는 물체의 형상, 위치 등에 따라 성능이 저하될 수 있습니다.
- 원격 후진의 경우 스티어링 휠을 정렬한 후에 직진으로만 이동합니다.

## 경고

- 원격 전진 또는 후진을 시작하기 전에 차량 내 모든 탑승자가 내렸는지 확인하십시오.
- 좁은 공간에 주차된 상태에서 차량이 방전되거나 원격 스마트 주차 보조가 고장 나면 원격 전/후진 기능이 작동할 수 없습니다. 차량을 직접 조작해야 할 때 차량에 탑승할 수 있도록 여유 공간이 있는 곳에 주차하십시오.
- 주차 공간에 따라 원격 전/후진 기능으로 진입한 공간에서 원격 전/후진 기능으로 출차를 못할 수도 있으므로 주의하십시오.
- 주차 후 주위 차량의 이동 등으로 인해 주차 환경이 변하여 원격 전/후진 기능으로 이동하지 못할 수 있습니다.
- 원격 전/후진 기능 종료 및 해제 후 차량을 떠나기 전에, 모든 창문과 선루프를 닫고 시동이 꺼졌는지 확인한 후에 도어를 잠그십시오.

### *원격 전/후진 기능 작동 상태 표시*

| 작동 상태 | 스마트 키 LED | 비상 경고등 |
|---|---|---|
| 제어 중 | 초록색 LED 계속 깜빡임 | - |
| 일시 중지 | 빨간색 LED 계속 깜빡임 | 깜빡임 |
| 해제 | 빨간색 LED 4초 켜진 후 꺼짐 | 3회 깜빡인 후 꺼짐 |
| 완료 | 초록색 LED 4초 켜진 후 꺼짐 | 1회 깜빡인 후 꺼짐 |

## 알아두기

- 비상 경고등 상태 표시는 각 국가별 법규에 따라 적용되지 않을 수 있습니다.
- 스마트 키가 차량 주변의 작동 범위(약 4 m) 밖에 있을 경우 스마트 키 LED를 정상적으로 표시할 수 없습니다. 작동 범위 내에서 사용하십시오.

### *원격 전/후진 기능 작동 중 종료 방법*

- 시동이 켜진 상태(방법 2)에서 원격 전/후진 기능 안내 중 주차/뷰 버튼( )을 누르거나 'P'(주차) 이외의 단으로 변속하십시오.
- 주차 안전 버튼( )을 누르거나 인포테인먼트 시스템 안내 화면의 **취소**를 선택하십시오.
- 원격 전/후진 기능 작동 중 스마트 키의 원격 시동 버튼( )을 누르십시오. 이때 차량의 시동은 꺼집니다.
- 원격 전/후진 기능 작동 중 스마트 키를 휴대하고 차에 탑승하면 기능이 종료됩니다. 이때 시동은 켜진 상태를 유지합니다.

### *원격 전/후진 기능 작동 중 일시 중지 조건*

다음의 경우에는 원격 전/후진 기능이 일시적으로 중지하고 차량이 자동으로 정차합니다. 일시 중지 조건이 없어지면 원격 전/후진 기능은 다시 작동합니다.

- 차량 이동 방향에 사람, 동물 또는 물체가 감지될 경우
- 도어나 테일게이트를 열 경우
- 스마트 키 전진 버튼( ) 또는 후진 버튼( )을 누르고 있지 않을 경우
- 동시에 여러 개의 스마트 키 버튼을 누를 경우
- 차량으로부터 약 4 m 이상 벗어나 스마트 키 버튼을 누를 경우
- 작동 중인 스마트 키 외에 다른 스마트 키의 버튼을 누를 경우(원격 시동 버튼 제외)
- 후진 제어 중에 주차 충돌방지 보조 또는 후방 교차 충돌방지 보조가 작동할 경우

- 차량이 원격 전/후진 기능으로 1회 최대 이동 거리인 7 m를 이동할 경우

### *원격 전/후진 기능 작동 중 해제 조건*

다음의 경우에는 원격 전/후진 기능이 해제되고 차량이 자동으로 정차합니다. 'P'(주차)단으로 변속 후 전자식 파킹 브레이크(EPB)를 체결하고 시동을 끕니다.

- 스티어링 휠을 조작할 경우
- 변속할 경우
- 차량 이동 중 전자식 파킹 브레이크(EPB)를 조작할 경우
- 엔진 후드를 열 경우
- 모든 도어가 닫힌 상태에서 가속 페달 또는 브레이크 페달을 밟을 경우
- 운전석 도어가 열린 상태에서 브레이크 페달을 밟았을 때 스마트 키가 차량 밖에 있을 경우
- 급가속이 발생할 경우
- 차량 밀림이 발생할 경우
- 바퀴가 장애물에 걸려 이동할 수 없을 경우
- 원격 전/후진 기능 작동 후 약 3분 50초가 지날 경우
- 도로의 경사도가 작동 가능한 범위를 초과할 경우
- 일시 중지된 상태를 1분 이상 지속할 경우
- 원격 전/후진 작동 이후 차량의 총 이동 거리가 14 m를 초과할 경우
- 스티어링 휠, 변속, 제동, 구동 제어가 정상적으로 작동하지 않을 경우
- 스마트 키 고장 또는 배터리가 부족할 경우
- 타이어가 미끄러져 차체 자세 제어(ESC) 장치, 미끄럼 방지(TCS) 장치, ABS 장치가 작동할 경우
- 도난 경보 장치의 경고음이 울릴 경우

## 원격 스마트 주차 보조 이상 및 제한 사항

### 기능 이상

#### *기능 점검*

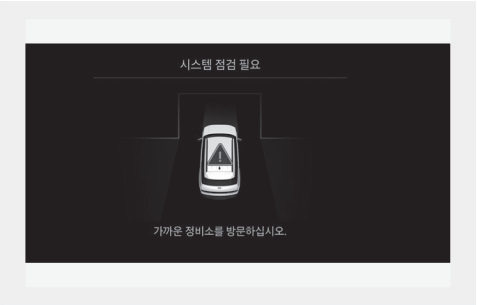


원격 스마트 주차 보조에 이상이 있으면 인포테인먼트 시스템 화면에 경고문이 표시됩니다. 원격 스마트 주차 보조를 사용하지 말고, 당사 직영 하이테크센터나 블루핸즈에서 점검을 받으십시오.

*기능 해제*

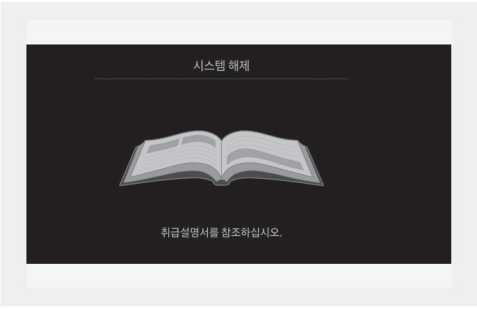


원격 스마트 주차 보조 작동 중 안내 순서에 상관없이 기능을 해제할 수 있으며, 상황에 따라 다른 안내문이 표시됩니다. 안내에 따라 차량이나 기능을 조작하십시오. 안전과 관련된 사항은 항상 주의를 기울여 조작하십시오.

*기능 미작동*

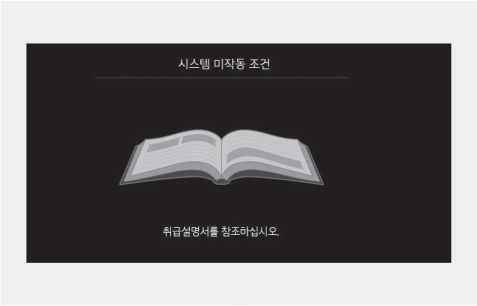


다음과 같은 상황에서 미작동 안내문이 표시됩니다.

- 원격 스마트 주차 보조가 작동 준비 중일 때 주차/뷰 버튼( )을 길게 누르면 안내문이 표시됩니다. 잠시 기다린 후 다시 주차/뷰 버튼( )을 길게 누르면 작동됩니다.
- 스마트 키의 배터리가 부족하면 안내문이 표시됩니다. 스마트 키 상태를 확인하십시오.

### 작동 제한 사항

다음과 같은 경우에는 원격 스마트 주차 보조의 성능이 저하되거나 충돌 위험이 있을 수 있습니다. 필요에 따라 직접 주차 또는 출차하십시오.

- 스티어링 휠에 액세서리를 붙이거나, 조향 장치 구성 부품을 개조한 경우
- 스노체인이나 스페어타이어 또는 규격이 다른 휠을 장착한 경우
- 브레이크 디스크, 캘리퍼 등 제동 장치 구성 부품을 개조한 경우
- 엔진(모터), 변속기 등 구동 장치 구성 부품을 개조한 경우
- 타이어 공기압이 기준보다 낮거나 높은 경우
- 차량보다 길거나 넓은 짐을 적재하거나, 트레일러를 연결한 경우
- 휠 얼라인먼트가 틀어지거나, 현가 장치 구성 부품을 개조한 경우
- 차량이 한쪽으로 심하게 기운 경우
- 차량에 트레일러 히치가 장착된 경우
- 번호판을 정규 위치와 다른 곳에 장착한 경우

- 원격 스마트 주차 보조가 작동할 때 초음파센서 장착 위치보다 위 또는 아래에 사람, 동물 또는 물체가 있을 경우
- 주차공간이 좁거나 곡선 또는 사선 주차일 경우
- 주차공간에 사람, 동물 또는 물체(자전거/오토바이/쇼핑 카트/쓰레기통/작은 기둥 등)가 있을 경우
- 주차 공간 주변에 기둥이 있거나 기둥 주변에 소화전 등 구조물이 있을 경우
- 노면이 평평하지 않은 경우(연석, 과속방지턱, 둔덕 등)
- 노면이 미끄러운 경우
- 트럭 등 적재함의 높이가 높거나 큰 차량 주변에 있는 주차공간일 경우
- 주차공간이 경사로인 경우
- 강풍이 부는 경우
- 요철길, 자갈길, 언덕길, 풀숲 등에서 작동하는 경우
- 매우 심한 더위나 추위에 초음파센서의 성능이 저하되는 경우
- 초음파센서 표면에 눈이나 물방울 등의 이물질이 묻어 있을 경우
- 초음파를 발생하는 물체가 가까이 있는 경우
- 초음파센서 부근에서 송신 기능을 가진 무선 장치가 작동하는 경우
- 다른 차량의 주차 거리 경고 기능의 영향을 받을 경우
- 차량 사고에 의한 범퍼 파손으로 센서 장착이 불량하거나 위치가 변경된 경우
- 초음파센서가 다음과 같은 물체를 감지할 수 없을 경우
  - 뾰족한 물체나 로프 등과 같이 가는 물체
  - 사각 기둥의 모서리 등과 같이 폭이 좁은 물체
  - 직경 14 cm, 길이 100 cm 미만의 작은 물체
  - 면이나 스펀지, 눈 등과 같이 초음파를 흡수하기 쉬운 물체
  - 초음파센서로부터 매우 가까운 거리의 사람, 동물 또는 물체

다음과 같은 조건에서 원격 스마트 주차 보조가 정상적으로 작동하지 않을 수 있으므로 운전자는 주의하십시오.

- 경사로

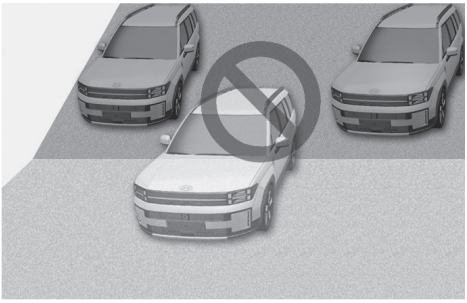

경사로는 운전자가 수동으로 주차 또는 출차하십시오.

- 평평하지 않은 곳



차량이 미끄러지거나 자갈 등 노면 상태에 따라 차량 이동이 불가능할 경우 원격 스마트 주차 보조가 해제됩니다.

- 트럭 주변

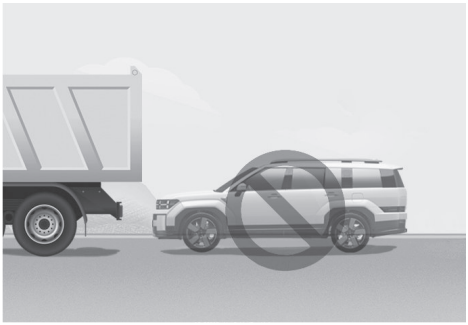

트럭 등 적재함 높이가 높은 대형 차량 주변에서 원격 스마트 주차 보조를 사용하면 접촉 사고가 발생할 수 있습니다. 원격 스마트 주차 보조를 사용하지 말고 직접 주차 또는 출차하십시오.

- 원형, 사각 및 작은 기둥 주변

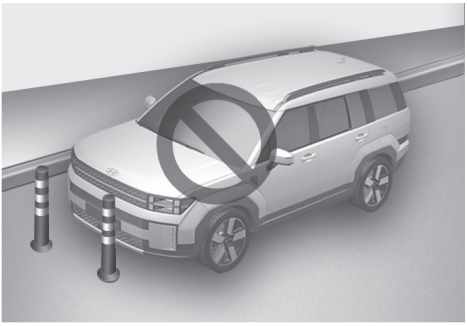

초음파센서는 폭이 좁은 장애물, 원형 기둥, 작은 기둥, 사각 기둥 모서리 또는 기둥 주변 구조물 (소화전 등)을 인식하지 못할 수 있으며, 이로 인해 충돌이 발생할 수 있습니다. 운전자가 수동으로 주차 또는 출차하십시오.

- 한쪽에만 차량이 있는 조건

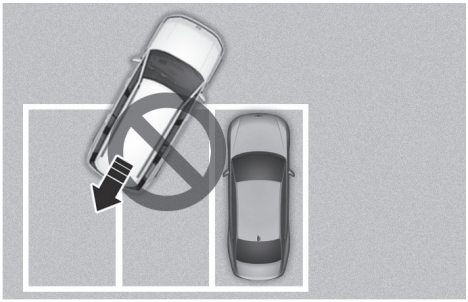

한쪽에만 차량이 있는 주차공간에서 원격 스마트 주차 보조를 작동할 경우 주차된 차량을 피하기 위해 주차선을 넘어서 주차할 수 있습니다.

- 사선 주차공간

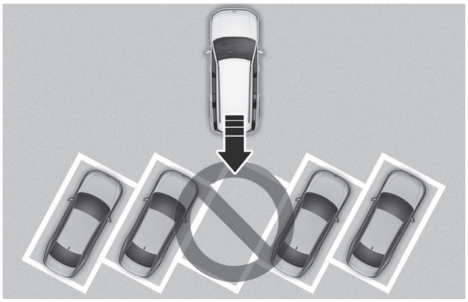

원격 스마트 주차 보조는 사선 주차공간에서는 주차 보조를 하지 않습니다. 주차공간에 진입하더라도 기능은 정상적으로 작동하지 않으므로 사용하지 마십시오.

- 적설 지역



적설량에 따라 초음파센서의 감지 성능이 저하될 수 있습니다. 또한 공간 탐색 또는 주차 중 차량 미끄러짐이 발생할 경우 원격 스마트 주차 보조가 해제될 수 있습니다.

## 경고

- 안전한 주차 및 출차에 대한 책임은 운전자에게 있습니다. 차량 주변에 사람, 동물 또는 물체가 없는지 확인하면서 원격 스마트 주차 보조를 사용하십시오.
- 안전을 위해 차량 진행 방향 밖에서 조작하십시오.
- 사람, 동물 또는 물체가 센서의 사각지대나 가까이 있을 경우 충돌할 수 있으므로 주의하십시오.
- 사람, 동물 또는 물체가 갑자기 나타날 경우 충돌할 수 있으므로 주의하십시오.
- 음주한 상태에서 원격 스마트 주차 보조를 사용하지 마십시오.
- 운전자 외 다른 사람, 특히 어린이가 스마트 키를 사용하지 않도록 주의하십시오.
- 원격 스마트 주차 보조를 장시간 연속으로 사용할 경우 성능이 저하될 수 있습니다.
- 차량 쏠림이 발생한 경우(휠 얼라이먼트 조정이 필요한)에는 원격 스마트 주차 보조가 정상적으로 작동하지 않습니다. 당사 직영 하이테크센터나 블루핸즈에서 점검을 받으십시오.
- 원격 스마트 주차 보조 또는 운전자 조작에 의해 제동할 경우 브레이크 작동음이 발생할 수 있습니다.
- 원격 스마트 주차 보조는 사람, 동물 또는 물체와의 충돌 방지를 위해 급제동을 할 수 있습니다.
- 차량이 안전하게 움직일 수 있는 정도로 충분히 넓은 주차공간에서만 사용하십시오.

## 알아두기

- 원격 스마트 주차 보조 작동 중 주차 거리 경고의 3차 경고음(연속음)이 울리면 사람, 동물 또는 물체가 차량과 가까이 있음을 의미합니다. 이 때 원격 스마트 주차 보조는 일시 중지됩니다. 주변에 사람, 동물 또는 물체가 있는지 직접 확인하십시오.
- 제동 상태에 따라 제동등이 켜진 상태로 차량이 이동할 수 있습니다.
- 추운 곳에서 장시간 주차 또는 정차한 후 시동을 걸면 원격 스마트 주차 보조의 성능이 일시 저하되거나 기능이 해제될 수 있습니다.

# 단품 인증

## 전방 레이더




## 전측방 레이더/후측방 레이더

사양 적용 시



# 9. 비상시 응급 조치

## 주행 중 경고

### 비상 경고등

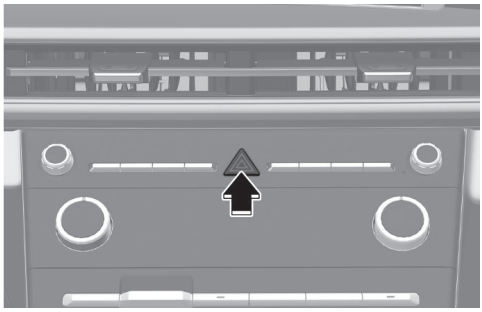

차량 고장 등과 같은 비상 상황이 발생했을 때 주위 차량에 비상 상황을 알려 사고를 방지하기 위해 비상 경고등을 작동시키십시오.

비상 경고등은 시동 상태와 상관없이 작동하며, 모든 방향지시등이 일제히 깜빡입니다.

비상 경고등이 깜빡이는 동안은 방향지시등이 작동하지 않습니다.

**주의**

필요한 경우에만 비상 경고등을 켜십시오. 그렇지 않으면 다른 차량 운전자에게 혼란을 주거나, 배터리가 방전될 수 있습니다.

# 주행 중 차량 고장 시 대처 방법

## 교차로/건널목에서 시동이 꺼진 경우

교차로나 건널목의 한 가운데에서 시동이 꺼졌을 때는 기어를 'N'(중립) 상태로 두고 주위 사람들의 도움을 받아 안전한 장소까지 차를 밀어 이동시키십시오.

시동이 꺼졌을 때 'N'(중립) 유지 방법은 6장 내 '시동 및 주행'의 '**N단 유지 모드**' 또는 '**N(중립) 단 주차**'를 참고하십시오.

**경고**

철도 건널목에서 시동이 꺼진 경우 열차에 알려 사고를 방지하십시오.

## 주행 중 펑크가 나면

- 주행 중에 타이어에 펑크가 나면 비상 경고등을 켠 후 스티어링 휠을 꼭 잡고 도로 가장자리로 차량을 안전하게 이동시키십시오. 이때 브레이크 페달보다는 엔진 브레이크를 이용해 차량의 속도를 낮추십시오. 속도가 낮아지면 가볍게 브레이크 페달을 밟아 정지하십시오.
- 될 수 있으면 경사가 없는 평평한 장소에 차량을 정차시키고 타이어 응급 처치 키트(TMK)를 이용하여 타이어를 수리한 후 당사 직영 하이테크센터나 블루핸즈에서 조치를 받으십시오. 타이어 리페어 키트 사용 방법은 8장 내 '**타이어 응급 처치 키트 (TMK)**'을 참고하십시오.
- **파킹 브레이크를 확실히 걸고 펑크가 난 타이어의 대각선에 위치한 타이어 앞뒤에 고임목을 받치십시오.**

## 주행 중 시동이 꺼진 경우

- 적절한 조치로 차량을 안전한 곳으로 이동하십시오. 브레이크 작동 상태가 나빠지므로 평상시보다 브레이크 페달을 세게 밟으십시오.
- 파워 스티어링 장치가 작동되지 않아 스티어링 휠 조작이 매우 무거워지므로 평소보다 강하게 돌리십시오.

## 브레이크 제동력이 좋지 않을 경우

브레이크 제동력이 좋지 않을 때는 브레이크 페달을 완전히 밟고 엔진 브레이크(기어 저단 변속)와 파킹 브레이크를 함께 사용하여 속도를 줄이고 안전한 장소에 정차한 후 당사 직영 하이테크센터나 블루핸즈에 연락하십시오.

**경고**

브레이크 제동력이 좋지 않을 때는 절대로 계속 주행하지 마십시오. 브레이크 효과가 떨어진 상태에서의 주행은 위험합니다.

## 주행 중 차량이 고장 난 경우

- 주행 중 도로 위에서 차량이 고장 난 경우 도로변에 정차한 후 비상 경고등을 켜서 2차 사고를 방지하십시오.
- 고속도로나 자동차 전용 도로에서는 고장 자동차 정지 표지판(안전 삼각대)을 차량 뒤편에 설치하십시오.
- 직접 고장 난 곳을 점검하고 수리할 수 있는 경우, 다른 차량 통행에 주의하여 작업하십시오.
  직접 수리가 불가능한 경우, 당사 직영 하이테크센터나 블루핸즈에 연락하십시오.

**경고**

터널에서의 정차는 매우 위험하므로 터널을 벗어나서 정차하십시오.

# 고장 자동차 정지 표지판 (안전 삼각대)

## 사용 방법

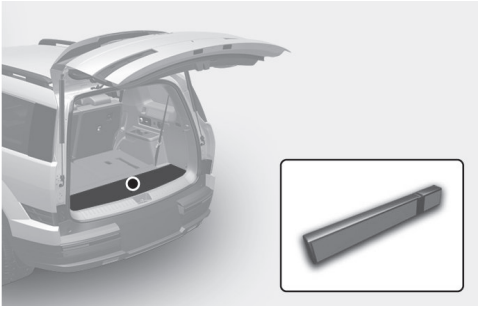

- 고장 자동차 정지 표지판(안전 삼각대)은 차량 출고 시 이 취급설명서와 함께 키트 박스에 넣어져 지급됩니다. 고장 자동차 정지 표지판(안전 삼각대)을 항상 사용하기 쉬운 위치에 보관하십시오.
- 차량 고장 등의 사유로 고속도로 등에서 차량을 운행할 수 없을 때 고장 자동차 정지 표지판(안전 삼각대)을 설치하도록 도로교통법에서 규정하고 있습니다. 고장 자동차 정지 표지판(안전 삼각대)을 항상 휴대하고 보관 위치를 확인하십시오.

## 설치 방법

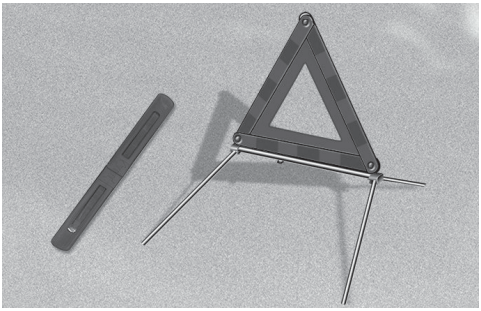

케이스에서 고장 자동차 정지 표지판(안전 삼각대)을 꺼내 좌우 날개를 올려 삼각형으로 맞춘 후 서로 교차하게 연결 홈에 고정하십시오.

고장 자동차 정지 표지판(안전 삼각대) 아래쪽에 있는 네 개의 다리를 좌우로 펼쳐 차량 뒤에서 접근하는 자동차의 운전자가 고장 차량을 확인할 수 있는 위치에 넘어지지 않게 세우십시오.

**주의**

고장 자동차 정지 표지판(안전 삼각대)을 설치할 때는 통행 차량에 주의하여 안전하게 설치하십시오.

# 엔진 시동이 걸리지 않을 때 대처 방법

## 하이브리드 스타트 모터가 회전하지 않을 때

- 배터리가 방전되거나 배터리 단자의 연결 상태가 불량하지 않은지 점검하십시오.
- 'P'(주차) 상태에서만 시동이 걸리므로 다른 위치에 있지 않은지 확인하십시오.

## 하이브리드 스타트 모터는 회전하지만 시동이 걸리지 않을 때

연료량을 점검하십시오.

**계속해서 시동이 걸리지 않을 때는 긴급출동지원센터로 연락하여 응급조치를 받으십시오.**
**자세한 내용은 취급설명서 뒷부분의 '긴급출동서비스 안내'를 참고하십시오.**

# 비상 시동

## 점프 스타트

### 경고

- 점프 스타트 중에 점프 케이블의 양극(+)과 음극(-)이 서로 닿지 않도록 하십시오. 서로 닿으면 불꽃이 튈 수 있어 위험합니다.
- 배터리로부터 불꽃을 멀리하십시오. 배터리가 작동되는 동안 불꽃에 의해 폭발할 수 있는 가스가 발생합니다.
- 방전된 배터리가 얼었거나 배터리액의 양이 적으면 점프 스타트 시 배터리가 파열되거나 폭발할 수 있습니다.
- 엔진룸의 점프 스타트 단자로 점프 스타트가 되지 않아 보조 배터리와 방전된 배터리를 점프 케이블로 연결할 경우, 방전된 배터리의 음극(-) 단자를 직접 연결하지 말고 배터리와 멀리 떨어진 차체부의 견고한 금속에 접지시키십시오. 직접 연결하면 폭발할 수 있습니다.
- 배터리액에는 부식력이 강한 묽은 황산액이 포함되어 있습니다. 배터리액이 몸이나 옷, 차체에 묻지 않도록 주의하십시오. 몸이나 눈에 배터리액이 묻은 경우 즉시 깨끗한 물로 15분 정도 씻어낸 후 의사의 진단을 받으십시오.
- 반드시 12 V 보조 배터리를 사용하십시오. 전압이 다른 보조 배터리를 사용하면 배터리가 파열되거나 폭발할 수 있습니다.

### 점프 케이블 연결 순서

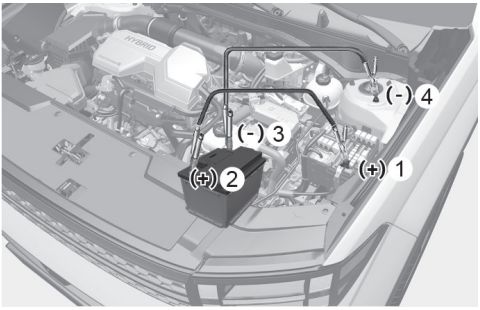


배터리가 방전되었을 때 다른 차량의 배터리나 보조 배터리를 점프 케이블로 연결하여 시동을 걸 수 있습니다.

점프 스타트를 잘못하면 대단히 위험합니다. 반드시 전문가의 도움을 받아 다음과 같은 순서로 점프 케이블을 연결하십시오.

### 경고

보조 배터리를 사용하는 경우, 반드시 12 V 보조 배터리를 사용하십시오.

1. 방전된 차량의 모든 전기 장치를 끄십시오.
2. 엔진룸의 운전석 쪽에 있는 퓨즈 박스 커버를 여십시오.
3. 점프 케이블의 + 집게 한쪽을 방전된 차량의 충전 단자(1)에 연결하고, + 집게 다른 한쪽을 다른 차량이나 보조 배터리의 + 단자(2)에 연결하십시오.
4. 점프 케이블의 - 집게 한쪽을 다른 차량이나 보조 배터리의 - 단자(3)에 연결하고, - 집게 다른 한쪽을 방전된 차량의 - 충전 단자(4)에 연결하십시오.

**경고**

정확한 충전 단자나 접지를 제외하고는 점프 케이블 집게가 다른 어떤 곳과도 닿지 않도록 하십시오.

5 다른 차량의 배터리에 연결하는 경우, 다른 차량의 시동을 걸어 몇 분간 기다리십시오.
6 방전된 차량의 시동을 거십시오.
7 엔진 시동이 걸리면 - 충전 단자에 연결된 점프 케이블을 먼저 분리한 후 + 충전 단자에 연결된 점프 케이블을 분리하십시오.

**알아두기**

배터리 방전 원인을 정확히 알 수 없을 때는 당사 직영 하이테크센터나 블루핸즈에서 점검을 받으십시오.

## 밀기 시동

**주의**

자동 변속기가 장착된 차량은 밀기 시동을 걸 수 없습니다.

# 엔진 과열

엔진 과열은 기온이 높을 때만 발생하는 것이 아니고, 다음과 같은 경우에도 발생할 수 있습니다.

- 냉각수가 부족할 때
- 매우 추울 때
- 냉각수 중에 부동액이 들어있지 않을 때
- 엔진 내부가 얼어 냉각수가 순환하지 못할 때

냉각수 중 부동액의 비율이 너무 높거나 낮으면 냉각 성능이 떨어져 엔진이 과열될 수 있습니다.

냉각수 수온계가 장시간 적색 눈금을 가리키면 엔진이 과열되어 엔진 출력이 떨어지고 노킹(Knocking) 현상이 발생합니다.

## 알아두기

노킹(Knocking) 현상은 작은 망치로 엔진의 실린더 벽을 빠르게 두드리는 듯한 소리가 나는 현상입니다.

엔진 과열이 발생하면 다음과 같이 조치하십시오.

1. 비상 경고등을 켜고 도로 가장자리에 안전하게 정차한 후 'P'(주차)로 변속하고 파킹 브레이크를 거십시오.
2. 에어컨이 켜져 있는 경우, 에어컨을 끄십시오.
3. 냉각수나 뜨거운 증기가 냉각수 보조 탱크에서 흘러나오지 않는지 확인하십시오.
4. 냉각수나 뜨거운 증기가 흘러나오지 않으면, 엔진에 시동이 걸린 상태에서 후드를 열고 엔진 내부에 통풍이 잘되도록 하여 엔진을 식히십시오.
   - 냉각수나 뜨거운 증기가 흘러나오면, 엔진을 정지시키고 당사 직영 하이테크센터나 블루핸즈에 연락하십시오.
   - 엔진에 시동이 걸릴 때 수온계가 떨어지지 않으면 엔진을 정지시키고 엔진이 냉각될 때까지 충분히 기다리십시오.
5. 엔진이 충분히 냉각되면 엔진 냉각수의 양 및 누수 여부를 점검하고, 라디에이터 호스 연결 부위, 히터 호스 연결 부위, 워터 펌프 등에 누수가 없으면 냉각수를 보충하십시오.
   - 냉각수가 누수되었거나, 냉각팬이 회전하지 않거나, 워터 펌프 구동 벨트가 손상되는 등의 이상이 발견되면 운전을 중단하고 당사 직영 하이테크센터나 블루핸즈에서 점검을 받으십시오.

- 냉각수는 부동액과 물을 적정 비율로 혼합하여 사용하십시오. 부동액의 비율이 너무 높거나 낮으면 냉각 성능이 떨어져 엔진이 과열될 수 있습니다.

  자세한 내용은 9장 내 '**냉각수 점검**'을 참고하십시오.
- 엔진 오버히트가 자주 있으면 냉각 장치 전체를 점검 정비하십시오.

## 주의

- 냉각수 부족으로 엔진이 과열되었을 때 급하게 차가운 냉각수를 넣으면 엔진에 균열이 생길 수 있으므로 천천히 조금씩 보충하십시오.
- 오버히트가 발생하면 차를 안전하게 정차한 후에 냉각팬이 멈출 때까지 엔진 시동을 끄지 마십시오. 수온이 급상승하여 엔진이 고착될 수 있습니다.
- 냉각팬이 회전하지 않으면 시동을 끄십시오.

## 경고

- 후드를 열 때 뜨거운 수증기나 물이 뿜어져 나오거나 후드가 뜨거울 수 있으므로 주의하십시오.
- 엔진 작동 중 손이나 옷이 냉각팬이나 구동벨트에 닿지 않도록 주의하십시오.



- 엔진과 라디에이터가 뜨거울 때는 냉각수 보조 탱크 캡 및 히터 호스 커넥터 캡을 분리하지 마십시오. 엔진과 라디에이터가 과열되었을 때 냉각수 보조 탱크 캡을 열면 냉각수가 분출되어 화상을 입을 수 있습니다.



# 타이어 공기압 경보 시스템 (TPMS)

타이어 공기압 경보 시스템(TPMS)은 각 휠에 장착된 센서를 통해 타이어의 공기압이 일정 기준 이하로 떨어지면 운전자에게 알려주는 장치입니다.

## 알아두기

TPMS는 Tire Pressure Monitoring System의 약자입니다.

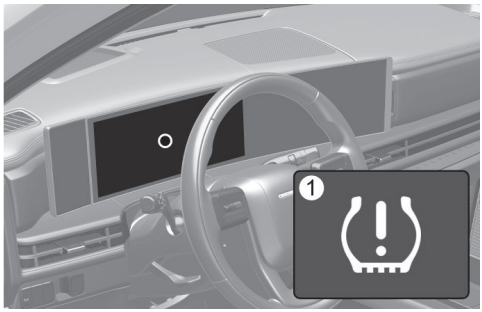


A타입




B타입




1. 저압 타이어 경고등(켜짐)/TPMS 경고등(깜빡인 후 켜짐)
2. 개별 저압 타이어 위치 및 공기압 표시

## 타이어 공기압 확인




- 클러스터를 통해서 개별 타이어 공기압을 확인할 수 있습니다.
  - 스티어링 휠의 모드 버튼(🗐)을 눌러 유틸리티 정보 뷰를 선택한 후 타이어 공기압 화면을 선택하십시오.

  자세한 내용은 4장 내 '**클러스터 표시창**'을 참고하십시오.
- 타이어 공기압은 차량 출발 후 1-2분이 지나야 확인할 수 있습니다.

  타이어 공기압을 확인할 수 없는 상태에서는 클러스터 표시창에 '주행 후 표시됩니다'가 표시됩니다. 1-2분 간 주행한 후에 타이어 공기압을 확인하십시오.
- 클러스터 화면에 표시되는 공기압은 압력 게이지로 측정한 공기압과 차이가 날 수 있습니다.
- 타이어 공기압 단위를 변경하려면, 인포테인먼트 시스템의 **설정** > **일반** > **단위 설정** > **타이어 공기압 단위** > **psi/kPa/bar**를 차례로 선택하십시오.

  업데이트로 인해 인포테인먼트 시스템의 상세 설정이 변경될 수 있습니다. 자세한 설정 방법은 인포테인먼트 웹 매뉴얼을 참고하십시오.

## 저압 타이어를 감지

저압 타이어 경고등



개별 타이어 저압 위치 공기압 표시(클러스터 표시창)

A타입




B타입




타이어 공기압 경보 시스템(TPMS)이 공기압이 현저하게 낮아진 타이어를 감지하면 클러스터에 저압 타이어 경고등( )이 켜지고 클러스터 표시창에 저압 타이어 위치 및 개별 공기압이 표시됩니다.

저압 타이어 경고등( )이 켜지면 즉시 속도를 낮추고 급커브 주행은 피하십시오.

당사 직영 하이테크센터나 블루핸즈에서 타이어 상태를 점검한 후 추천 공기압에 맞도록 공기압을 조절하십시오.

당사 직영 하이테크센터나 블루핸즈가 너무 멀리 있는 경우 타이어 응급 처치 키트(TMK)를 사용하여 공기압을 조절하십시오.

**이 차량의 추천 공기압은 1장 내 '타이어 및 휠'을 참고하십시오.**

- 타이어 공기압을 조절할 때는 주행을 마친 후 3시간 이상 지난 상태 또는 1.6 km 이내로 주행한 상태에서 하십시오.
- 적정 공기압으로 맞춰 놓아도 날씨가 추워지면 저압 타이어 경고등이 켜질 수 있습니다. 이는 온도에 비례하여 공기압이 낮아지는 것이므로 TPMS 기능에 이상이 있는 것은 아닙니다. 타이어 상태를 점검한 후에 추천 공기압에 맞도록 조절하십시오.
- 외기 온도가 급격히 올라가거나 내려가는 상태에서 주행해야 할 경우, 사전에 타이어 공기압을 점검하여 추천 공기압에 맞게 조절한 후 주행하십시오.
- 추천 공기압이 유지될 수 있도록 정기적으로 타이어를 점검하십시오.

### 경고

- 타이어 공기압 경보 시스템에만 의존하지 말고 안전한 주행을 위해 정기적으로 타이어 공기압을 점검하십시오.
- 저압 타이어로 계속 주행하면 타이어가 과열되어 파손될 수 있습니다. 또한 타이어 수명, 차량 조작 능력, 브레이크 제동력, 연비가 떨어지고 차체를 불안정하게 할 수 있습니다. 반드시 당사 직영 하이테크센터나 블루핸즈에 의뢰하여 적정 공기압을 유지하십시오.

## 타이어 공기압 경보 시스템 이상

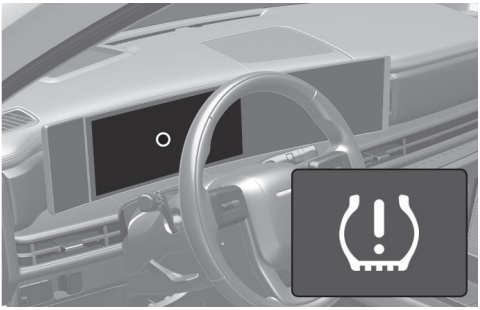

타이어 공기압 경보 시스템에 이상이 있으면 클러스터 표시창에 TPMS 경고등( )이 깜빡인 후 켜집니다. 한 개 이상의 타이어에서 저압이 감지되어 표시된 상태에서 시스템이 고장 났을 경우도 경고등이 깜빡인 후 켜지고 저압 타이어 위치 표시가 사라집니다.

즉시 당사 직영 하이테크센터나 블루핸즈에서 점검을 받으십시오.

### 주의

- 경찰서, 관공서, 방송국, 군부대, 송신탑 근처를 주행할 때는 타이어 공기압 경보 시스템 작동이 방해를 받아 TPMS 경고등이 켜질 수 있습니다.
- 스노 체인이 차량에 장착된 경우 타이어 공기압 경보 시스템 작동이 방해를 받아 TPMS 경고등이 깜빡인 후 켜질 수 있습니다.
- 별도로 구매한 전자 기기(노트북, 휴대폰, 충전기, 오디오, 내비게이션, 원격 시동 장치, 무선 통신 장치 등)를 차량에 장착해 사용하는 경우 TPMS 경고등이 깜빡인 후 켜질 수 있습니다.
- 타이어 공기압 감지 센서에 이상이 있을 때 타이어 공기압 경보 시스템이 장착된 다른 차량 가까이 주행하면 일시적으로 TPMS 경고등이 켜지지 않을 수 있습니다.
- 실런트(봉합제)를 사용하여 펑크난 타이어를 수리한 경우, 타이어 공기압 감지 센서와 휠에 묻은 실런트(봉합제)를 모두 제거하십시오. 실런트(봉합제)가 묻어있으면 TPMS 경고등이 켜질 수 있습니다.

  이 경우 당사 직영 하이테크센터나 블루핸즈에서 점검 및 정비를 받으십시오.

## 타이어를 교체할 경우

타이어 공기압 감지 센서는 각 타이어 휠에 장착되어 있습니다. 예비 타이어에는 타이어 공기압 감지 센서가 장착되어 있지 않기 때문에 타이어를 예비 타이어로 교체한 경우는 차량 출발 후 10분 안에 TPMS 경고등이 켜집니다.

당사 직영 하이테크센터나 블루핸즈에서 타이어 공기압 감지 센서가 장착된 타이어 휠로 교체하십시오.

타이어 공기압 감지 센서가 장착된 타이어 휠로 교체 후 몇 분간 주행하면 TPMS 경고등이 꺼집니다. TPMS 경고등이 꺼지지 않으면 당사 직영 하이테크센터나 블루핸즈에서 점검을 받으십시오.

## 주의

- 타이어 공기압 경보 시스템이 장착된 차량에는 타이어 방수제를 사용하지 마십시오. 타이어 공기압 감지 센서가 손상될 수 있습니다.
- 못이나 도로 파편으로 인한 갑작스러운 타이어 손상은 타이어 공기압 경보 시스템으로 감지되지 않습니다.
- 타이어 공기압 경보 시스템의 부품을 임의로 조절하거나 교체하지 마십시오. 타이어 공기압 경보 시스템이 정상적으로 작동하지 않을 수 있습니다.
- 저압 타이어를 정확히 감지하기 위해서는 각 타이어 휠에 타이어 공기압 감지 센서가 장착되어야 합니다. 센서가 예비 타이어 또는 다른 곳에 장착되면 경고등이 켜질 수 있습니다.
- 타이어를 교체할 때 타이어 공기압 감지 센서가 분실 또는 손상되지 않도록 주의하십시오.

## 경고

- 외부 요인으로 인한 갑작스러운 타이어 손상은 즉시 감지되지 않습니다. 차체가 불안정하면 곧바로 가속 페달에서 발을 떼고 천천히 안전한 장소로 이동하여 차량을 점검하십시오.
- 타이어 공기압 경보 시스템의 작동을 방해하는 어떤 개조, 변형도 하지 마십시오.
- 시중에서 판매하는 휠에는 타이어 공기압 감지 센서가 없습니다. 안전을 위해 타이어 공기압 감지 센서가 장착된 품질과 성능을 만족하는 휠을 사용하십시오. 순정부품은 품질과 성능을 당사가 보증하는 부품입니다.
- 타이어 공기압 감지 시스템의 부품을 임의로 조절하거나 교체하지 마십시오.
  타이어 공기압 감지 시스템이 정상적으로 작동하지 않을 수 있습니다.

# 타이어 펑크 시 조치 방법

## 타이어 응급 처치 키트 (TMK)

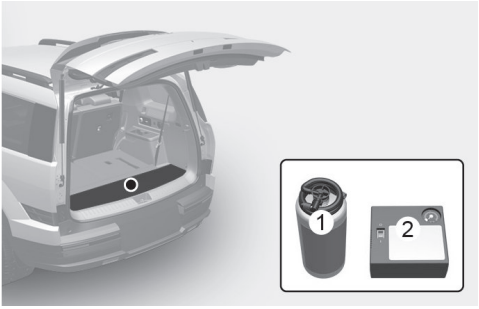


1. 실런트(봉합제)컴프레서
2. 컴프레서

이 설명서의 내용을 충분히 숙지한 후에 타이어 응급 처치 키트(TMK)를 사용하십시오.

주행 중 타이어에 펑크가 나면 타이어 응급 처치 키트(TMK)를 사용하여 수리한 후 당사 직영 하이테크센터나 블루핸즈에서 점검을 받으십시오.

못이나 날카로운 물체로 인한 트레드부 펑크로 타이어 공기압이 충분하지 않은 경우에만 타이어 응급 처치 키트(TMK)를 사용하십시오.

### 알아두기

TMK는 Tire Mobility Kit의 약자입니다.

### 주의

- 타이어 응급 처치 키트(TMK)를 사용하여 타이어를 적절히 봉합한 후 80 km/h 이하 속도로 200 km 이내의 당사 직영 하이테크센터나 블루핸즈에서 타이어를 교체하십시오.
- 타이어 응급 처치 키트(TMK)를 사용하여 타이어를 수리한 상태에서는 비정상적이고 갑작스러운 운전은 반드시 피하십시오. 특히 무거운 짐이 있거나 트레일러를 사용할 경우 더욱 안전에 유의하십시오.

## 경고

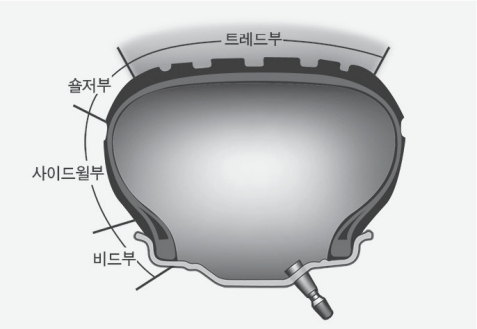


- 트레드 부: 타이어가 노면과 접촉하는 두꺼운 고무층 부분
- 타이어 응급 처치 키트(TMK)로는 트레드부만 봉합할 수 있습니다.
- 타이어가 심각하게 손상되거나 타이어 측면이 손상된 경우에는 타이어 응급 처치 키트(TMK)를 사용하지 말고 당사 직영 하이테크센터나 블루핸즈에서 점검 및 정비를 받으십시오.
- 심각한 손상이나 측면 손상에 타이어 응급 처치 키트(TMK)를 사용할 경우 심각한 사고가 날 수 있습니다.

## 타이어 응급 처치 키트(TMK) 장치 구성

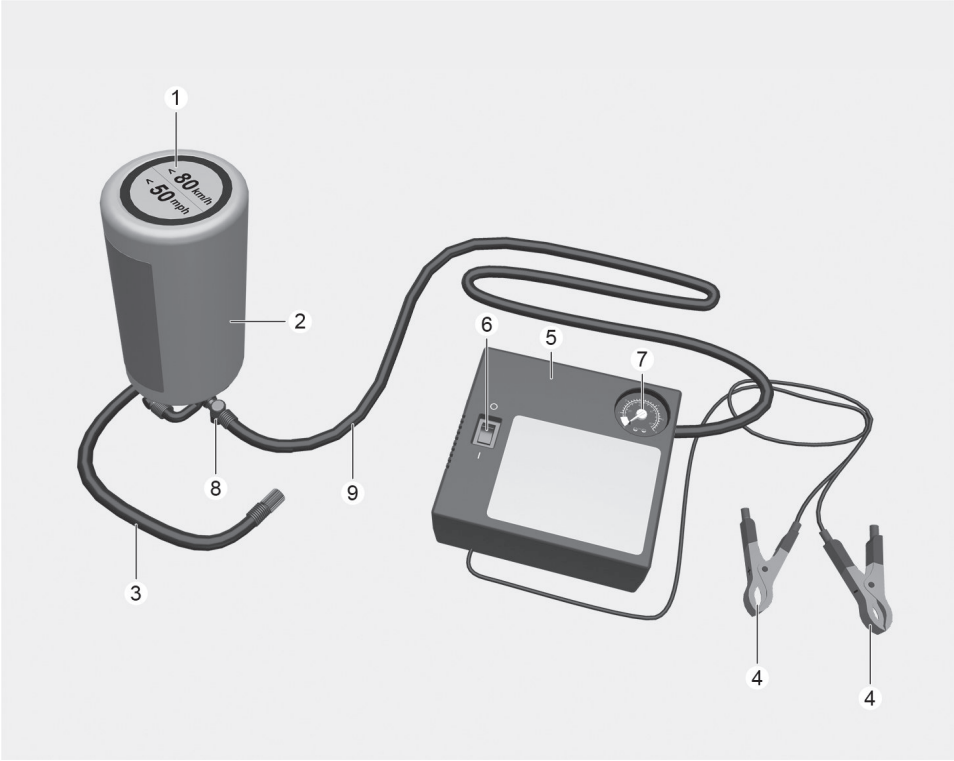


1. 속도 제한 표시 라벨
2. 실런트(봉합제) 및 실런트 용기
3. 주입 호스
4. 차량 배터리 연결 커넥터 및 케이블
5. 컴프레서
6. 전원 스위치
7. 타이어 압력 게이지
8. 타이어 압력 조절 버튼
9. 실런트 보틀 연결 호스 또는 컴프레서와 타이어 연결 호스

### 알아두기

커넥터와 케이블, 연결 호스는 컴프레서에 연결되어 있습니다.

## 타이어 응급 처치 키트(TMK) 사용법

### 주의

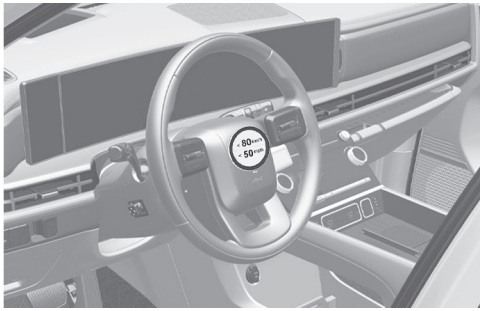

타이어 응급 처치 키트(TMK)를 사용하기 전에 컴프레서에 부착된 설명서를 주의 깊게 읽으십시오.
속도 제한 표시 라벨을 컴프레서에서 떼어내어 잘 보이는 곳에 부착하고 주행하는 동안 속도를 지키십시오.

### 알아두기

타이어 공기압만 조절할 경우 8장 내 '**타이어 공기압 조절 시 사용법**'을 참고하십시오.

아래의 사용 방법을 엄격히 따르십시오.

1 실런트(봉합제) 용기를 흔드십시오.
2 컴프레서 측 주입 호스를 실런트 용기 주입호스 연결부에 연결하여 고정하십시오(A). 실런트 용기를 주입 호스가 위를 향하도록 세워 두십시오.

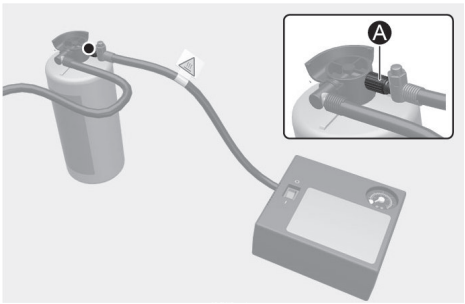


### 경고

- 어린이 손에 닿지 않도록 보관하십시오.
- 눈에 들어가거나 먹지 않도록 주의하십시오.

3 손상된 타이어의 휠 공기 주입구 캡을 열고 실런트 용기 측 주입 호스를 휠 공기 주입구에 연결하십시오.

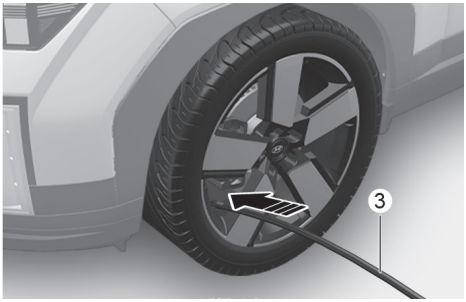


**경고**

공기 주입구가 제대로 연결되지 않은 상태에서 실런트(봉합제) 주입 시 역류되어 공기 주입구가 막힐 수 있습니다.

4 컴프레서의 전원이 꺼져 있는지 확인하십시오.

5 차량 배터리 연결 커넥터 및 케이블(4)을 다음 순서에 따라 차량의 엔진룸 퓨즈 박스 안쪽에 ＋ 충전 단자, ー 충전 단자(차체 접지)에 연결하십시오.

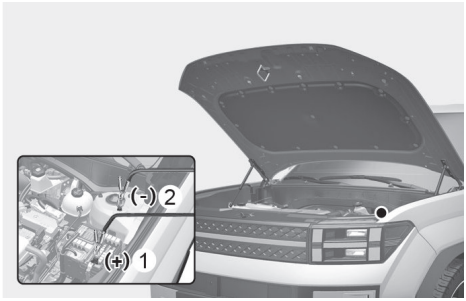


1. 빨간색 케이블: + 충전 단자(1)에 연결
2. 검정색 케이블: - 충전 단자(차체 접지)(2)에 연결

6 차량의 시동을 걸고 실런트(봉합제) 주입을 위해 컴프레서 전원을 켜십시오. 타이어 공기 주입구에 연결된 호스를 잡고 있어야 하며 약 5-7분 동안 실런트(봉합제)를 타이어 적정 공기압에 맞게 주입하십시오.

- 적정 타이어 공기압은 1장 내 '**타이어 및 휠**'이나 운전석 B 필라에 부착된 '타이어 표준 공기압 라벨'을 참고하십시오.
- 타이어 공기압은 나중에 다시 확인하여 재조절하십시오.

**경고**

- 타이어 공기압이 29 psi(200 kpa) 이하인 경우 차량을 주행하지 마십시오.
- 장비 과열 및 손상을 일으킬 수 있으니 컴프레서를 약 10분 이상 작동하지 마십시오.
- 충전 단자에 차량 배터리 연결 커넥터 및 케이블(4) 연결시 스파크가 일어날 수 있으므로 주의하십시오.

7 컴프레서를 끄고 실런트 용기 측 주입 호스를 타이어에서 분리하십시오.

8 사용 후 타이어 임시 수리 장치를 실런트 용기 측 주입 호스와 컴프레서 측 주입 호스가 조립된 상태로 차량 내 제자리에 두십시오.

9 타이어에 실런트(봉합제)를 고르게 분배하기 위해 실런트(봉합제) 주입 후 즉시 20 km/h 이상의 속도로 7-10 km 또는 10분 정도 주행하십시오.

실런트(봉합제)를 타이어에 주입한 후 주행하면 타이어 내부에 실런트(봉합제)가 도포되고 주행 중 진동 및 미세한 타이어 발열에 의해 펑크 부위를 막아 타이어 공기압이 유지됩니다.

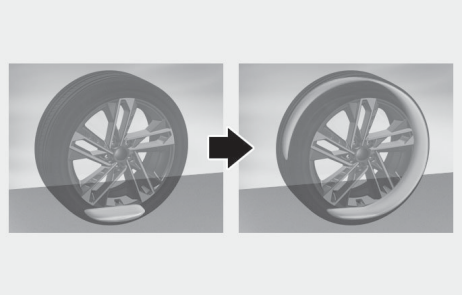

**주의**

실런트(봉합제)를 사용하여 펑크난 타이어를 수리한 경우, 안전을 위해 80 km/h 이하로 주행하십시오.

주행 중에 이상 진동 또는 소음이 발생하거나 주행감이 거칠게 느껴지는 경우, 속도를 줄이고 안전한 곳에 주차한 후 견인하여 당사 직영 하이테크센터나 블루핸즈에서 점검을 받으십시오.

10 차량을 안전한 장소에 주차하십시오.

11 컴프레서와 타이어 연결 호스(9)을 타이어 휠 공기 주입구에 바로 연결하십시오.




12 차량 배터리 연결 커넥터 및 케이블(4)을 빨간색 케이블은 차량의 엔진룸 퓨즈 박스 안쪽에 + 충전 단자에 검정색 케이블은 차량의 − 충전 단자(차체 접지)에 연결하십시오.

13 시동을 건 상태에서 다음과 같은 방법으로 타이어 공기압을 적정 공기압으로 조절하십시오.

- 타이어 공기압 높이기: 컴프레서 전원 스위치(6)를 눌러 전원을 켜고 공기압을 규정 공기압으로 조절하십시오.
- 타이어 공기압 줄이기: 타이어 압력 조절 버튼(8)를 사용해 적정 타이어 공기압으로 조절하십시오.
- 현재의 타이어 공기압을 알아보려면, 컴프레서 전원 스위치(6)를 눌러 전원을 끄십시오.
- 적정 타이어 공기압은 1장 내 '**타이어 및 휠**'이나 운전석 B 필라에 부착된 '타이어 표준 공기압 라벨'을 참고하십시오.

**주의**

컴프레서를 10분 이상 작동하지 마십시오. 과열되거나 손상될 수 있습니다.

## 주의

공기압이 일정하게 유지되지 않는 경우, 다시 한번 20 km/h 이상의 속도로 7-10 km 또는 10분 정도 주행하십시오. 이후 다시 타이어 압력 조절 과정을 수행하십시오.

4 mm 이상의 타이어 손상은 타이어 응급 처치 키트(TMK)로 수리하지 말고 당사 직영 하이테크센터나 블루핸즈에서 점검 및 정비를 받으십시오.

## 경고

적정 타이어 공기압이 유지되지 않는 경우 주행을 멈추고 견인하여 당사 직영 하이테크센터나 블루핸즈에서 점검 및 정비를 받으십시오.

적정 타이어 공기압은 1장 내 '**타이어 및 휠**'이나 운전석 B 필라에 부착된 '타이어 표준 공기압 라벨'을 참고하십시오.

### *타이어 응급 처치 키트(TMK)의 안전한 사용법*

- 도로를 피해 안전한 곳에서 타이어 응급 처치 키트(TMK)를 사용하십시오. 불가피하게 도로에서 타이어를 수리해야 할 경우, 안전을 위해 다른 사람이 알 수 있도록 고장 자동차 정지 표지판(안전 삼각대)을 설치하십시오.
- 견고하고 평탄한 곳에서 파킹 브레이크를 걸어 차량이 움직이지 않도록 한 후 타이어 응급 처치 키트(TMK)를 사용하십시오.
- 지정된 차량에만 타이어 응급 처치 키트(TMK)를 사용하십시오. 자전거나 오토바이, 다른 타입의 타이어에는 사용하지 마십시오.
- 못이나 나사와 같은 날카로운 물질이 타이어에 박혔을 경우 임의로 제거하지 말고 그대로 둔 상태로 당사 직영 하이테크센터나 블루핸즈에서 점검 및 정비를 받으십시오. 임의로 제거하려다 타이어 안으로 이물질이 들어갈 수 있습니다.
- 실런트(봉합제) 위의 설명서를 숙지한 후에 타이어 응급 처치 키트(TMK)를 사용하십시오.
- 시동이 걸린 상태에서 컴프레서를 사용하십시오. 그렇지 않으면 차량 배터리가 방전될 수 있습니다.
- 타이어 응급 처치 키트(TMK)로 타이어를 수리한 후 타이어 응급 처치 키트(TMK)를 버려두고 떠나지 마십시오.
- 컴프레서를 10분 이상 작동하지 마십시오. 과열되거나 손상될 수 있습니다.
- 주변 기온이 -40 °C 이하일 때는 사용하지 마십시오.
- 유효기간이 지난 실런트(봉합제)는 사용하지 마십시오. 새 실런트(봉합제)를 구매해 사용하십시오.
- 어린이의 손이 닿지 않는 곳에 보관하십시오.

## 경고

- 실런트(봉합제)가 피부에 묻었을 경우, 다량의 물로 씻으십시오. 자극이 지속되면 의사의 진찰을 받으십시오.
- 실런트(봉합제)가 눈에 들어갔을 경우, 눈꺼풀을 들어 올려 다량의 물로 15분 이상 씻으십시오. 자극이 지속되면 의사의 진찰을 받으십시오.
- 실런트(봉합제)를 마신 경우, 입을 씻어내고 다량의 물을 마시십시오. 단, 의식이 없는 환자에게는 먹을 것을 주지 말고 즉시 의사의 진찰을 받도록 하십시오.
- 실런트(봉합제)에 장시간 노출될 경우, 신장 등 신체조직이 손상될 수 있습니다.

### 타이어 공기압 조절 시 사용법

1 차량을 안전한 장소에 주차하십시오.

2 컴프레서와 타이어 연결 호스(9)을 타이어 휠 공기 주입구에 바로 연결하십시오.




3 차량 배터리 연결 커넥터 및 케이블(4)을 빨간색 케이블은 차량의 엔진룸 퓨즈 박스 안쪽에 ＋ 충전 단자에 검정색 케이블은 차량의 － 충전 단자(차체 접지)에 연결하십시오.

4 시동을 건 상태에서 다음과 같은 방법으로 타이어 공기압을 적정 공기압으로 조절하십시오.

- 타이어 공기압 높이기: 컴프레서 전원 스위치(6)를 눌러 전원을 켜고 공기압을 규정 공기압으로 조절하십시오.
- 타이어 공기압 줄이기: 타이어 압력 조절 버튼(8)를 사용해 적정 타이어 공기압으로 조절하십시오.
- 현재의 타이어 공기압을 알아보려면, 컴프레서 전원 스위치(6)를 눌러 전원을 끄십시오.
- 적정 타이어 공기압은 1장 내 '**타이어 및 휠**'이나 운전석 B 필라에 부착된 '타이어 표준 공기압 라벨'을 참고하십시오.

### 주의

타이어 공기압만 조절할 경우에는 실런트는 사용하지 마십시오.

### 주의

- 품질이나 성능이 부적합한 타이어 응급 처치 키트(실런트(봉합제)포함)를 사용하지 마십시오. 품질이나 성능이 부적합한 실런트(봉합제)가 타이어 공기압 감지센서 고장을 유발할 수 있습니다. 순정부품 실런트(봉합제)는 품질과 성능을 당사가 보증하는 부품입니다.
- 타이어 응급 처치 키트(TMK)를 사용하여 펑크난 타이어를 수리한 후, 타이어 공기압 센서와 휠에 묻은 실런트(봉합제)를 신속히 제거하십시오. 타이어 공기압 센서와 휠에 실런트(봉합제)가 묻어있으면 TPMS 경고등이 켜질 수 있습니다. TPMS 경고등이 켜지는 경우 당사 직영 하이테크센터나 블루핸즈에서 점검 및 정비를 받으십시오.
- 타이어 및 휠을 수리한 후에 재장착할 때 휠 너트는 11-13 kgf.m 토크로 체결하십시오.
- 실런트 용기와 주입 호스(3)는 재사용할 수 없습니다. 한 번 사용 후에는 구매하여 사용하십시오.

**실런트(봉합제)와 예비 부품은 모비스에서 구매할 수 있습니다.**

**남은 실런트(봉합제)는 하이테크센터에 요청하여 폐기하고, 빈 실런트(봉합제) 용기는 가정에서 폐기물로 배출하십시오.**

# 차량 견인

## 견인 트럭으로 견인 시

상차 견인

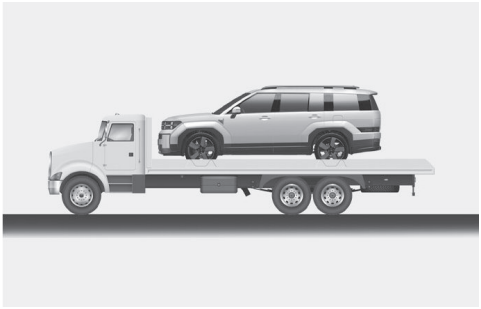

타이어 구속 견인

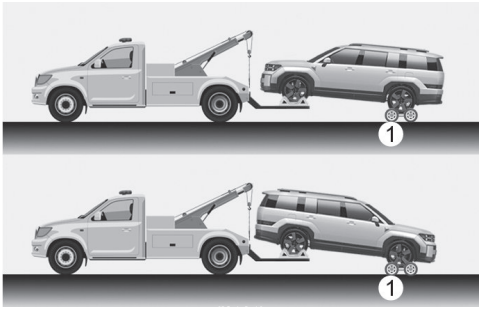


1. 돌리

견인이 필요한 경우 되도록 당사 직영 하이테크센터나 블루핸즈, 또는 견인 전문 업체를 이용하십시오.

차량을 견인하는 가장 좋은 방법은 차량 전체를 들어 올려 견인 차량에 싣는 상차 견인입니다. 상차 견인을 할 수 없는 경우에는 앞바퀴 또는 뒷바퀴를 지그에 올리고 나머지 바퀴를 지면에 닿지 않도록 돌리를 사용하여 견인하십시오.

### 상차 견인 시

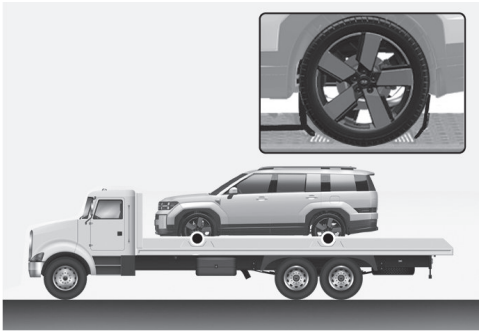

상차 견인 시 소프트 벨트로 타이어를 감싸서 차량을 견인 차량에 확실하게 고정하십시오.

### 주의

상차 견인 시 연결 고리를 차체 또는 샤시에 연결하지 마십시오. 차량이 손상될 수 있습니다.

### 주의

AWD(4륜구동) 차량은 보통의 견인 트럭으로 견인할 수 없습니다. 반드시 차량 전체를 들어 올리는 상차 견인 방식으로 견인하십시오.

## 2륜구동 차량

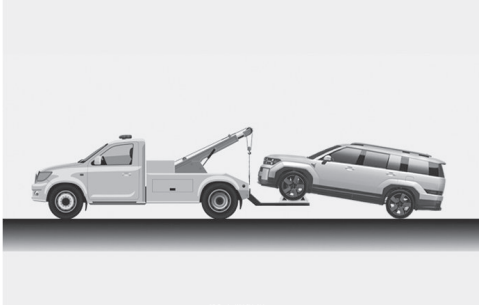

2륜구동 차량은 다음과 같은 방법으로 견인할 수 있습니다.

- 상차 견인
- 앞바퀴를 구속한 상태에서 차량 기어를 'N'(중립) 상태로 두고 파킹 브레이크를 풀어 뒷바퀴를 땅에 대고 견인
- 앞바퀴가 지면에 닿은 상태로는 견인하지 마십시오.

### 주의

- 차량 견인 시 반드시 시동을 끄십시오. 시동 'ON' 상태에서 차량이 기울어지면 차량이 전복된 것으로 감지하여 측면 에어백이 전개될 수 있습니다.
- 앞바퀴가 지면에 닿은 상태로 차량 뒷부분을 들어 올려 견인하지 마십시오. 변속 장치가 손상될 수 있습니다.

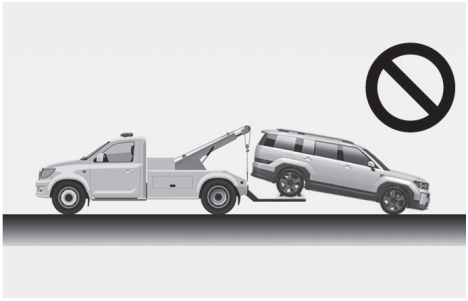

- 서스펜션 구속 방식으로 견인하지 마십시오. 범퍼 및 하부 부품이 손상될 수 있습니다.

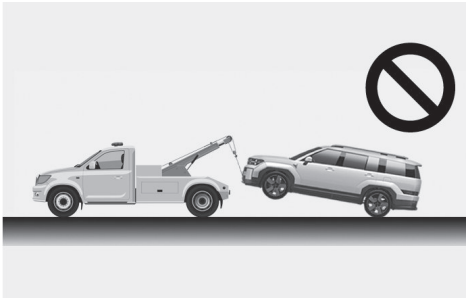

- 견인할 때 범퍼 및 하부 부품 손상에 주의하십시오.

## 탈부착 견인 후크

되도록 당사 직영 하이테크센터나 견인 전문 업체의 견인 트럭을 사용해 견인하십시오.

견인 트럭 사용이 어려운 경우, 매뉴얼의 내용을 준수하여 견인 후크를 사용해 견인하십시오. 매뉴얼 내용을 준수하지 않으면 차량 부품이 파손될 수 있습니다.

앞

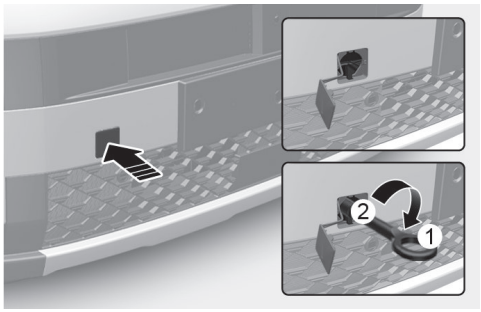

뒤

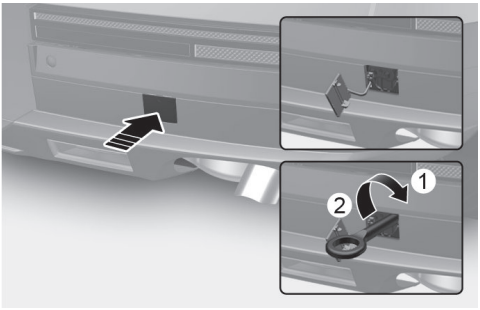


1. 체결
2. 분리

1 화물칸 공구 박스 내에 있는 견인 후크를 꺼내십시오.
2 범퍼의 홀 커버를 눌러 홀 커버를 분리하십시오.
3 견인 후크를 홀에 넣어 오른쪽으로 끝까지 돌려 체결하십시오.
분리할 때는 체결할 때의 역순으로 분리하십시오.

**주의**

견인 후크를 정확히 체결하지 않으면 차체가 손상되거나 관련 부품이 변형될 수 있습니다.

**경고**

견인 후크를 정확히 체결하십시오. 견인 시 견인력에 의해 견인 후크가 튕겨 나가면 심각한 상처를 입거나 사고가 날 수 있습니다.

## 일반 차량으로 견인 시

앞

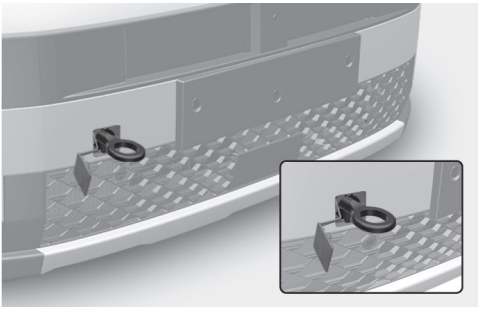

뒤

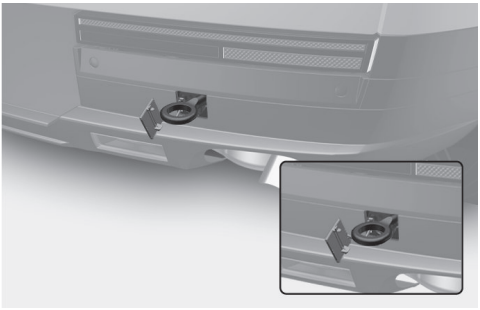

1 견인 후크에 로프를 확실히 고정하십시오.
   • 로프의 길이는 5 m(1) 이내로 하고 로프를 식별할 수 있도록 중앙에 약 30 cm 너비의 흰색 천을 묶으십시오.

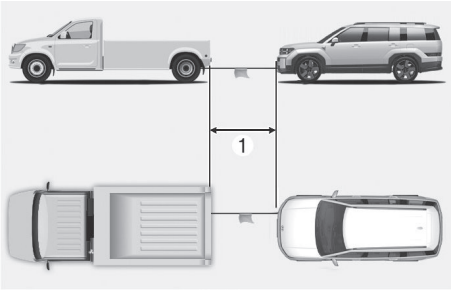


2 기어를 'N'(중립)으로 변속하고 시동 'ACC' 상태로 두십시오.
   • 자세한 내용은 6장 내 '**자동 변속기 (전자식 변속 칼럼)**'를 참고하십시오.
3 파킹 브레이크를 해제하십시오.
4 견인할 때 견인 차량의 운전자와 연락하면서 스티어링 휠을 잡고 견인 차량과 같은 방향으로 조향하십시오.

## 주의

- 출발 및 주행 시 견인 로프 또는 체인을 팽팽하게 유지한 상태로 서서히 가속하거나 감속하십시오. 그렇지 않으면 견인 후크 또는 차량이 파손될 수 있습니다.
- 견인 중에는 로프가 느슨해지지 않도록 하고, 강한 충격이나 횡 방향 힘이 가해지지 않도록 주의하십시오.
- 로프나 체인은 반드시 견인 후크에 연결하십시오. 차량의 다른 부분에 연결하면 차체가 손상되거나 변형될 수 있습니다.

## 경고

- 견인 후크는 짧은 거리를 일시적으로 견인할 때 사용하는 것이므로 상시 견인 용도로 사용하지 마십시오. 의도된 것 이외의 용도로 사용할 경우 사고가 날 수 있습니다.
- 견인할 때는 비상용 견인 후크와 견인 로프 또는 체인에 과도한 하중을 줄 수 있는 갑작스러운 출발이나 난폭한 운전을 피하고 주의를 기울여 운전하십시오. 견인 고리, 견인 로프, 또는 체인이 파손되면 심각한 상처를 입거나 차량이 손상될 수 있습니다.
- 조향 및 브레이크 조작을 위해 피견인차량에도 운전자가 반드시 탑승해야 합니다. 단, 운전자 이외의 인원은 탑승하지 마십시오.

## 알아두기

**견인 시 유의 사항**

- 바퀴가 진흙, 모래, 도랑 등에 빠져 차량 자체의 힘으로 빠져나올 수 없는 상태일 때는 절대 임의로 견인하지 마십시오.
- 견인하는 차량보다 피견인 차량이 무거운 경우 견인하지 마십시오.
- 견인 시에는 브레이크 제동 성능이 평소보다 나빠지므로 제동할 때 브레이크 페달을 평소보다 힘껏 밟으십시오.
- 파워 스티어링 휠이 장착된 차량이라도 견인 시에는 파워 스티어링 휠 장치가 작동하지 않아 스티어링 휠 조작이 매우 무거워지므로 평소보다 스티어링 휠을 강하게 조작하십시오.
- 긴 내리막길을 내려올 때는 브레이크가 과열되어 제동 성능이 떨어질 수 있으므로 차량을 자주 정지시켜 브레이크를 식히십시오.
- 자동 변속기 장착 차량을 일반 차량으로 견인할 때는 1.5 km 이내의 거리를 15 km/h 이하의 견인 속도로 견인하십시오. 이 이상의 거리를 더 빠른 속도로 일반 차량을 이용해 견인할 경우 변속기가 파손될 수 있습니다.
- 자동 변속기 장착 차량은 20 km 이내의 거리를 전진 방향으로만 25 km/h 이하의 속도로 견인하십시오.

## 주의

변속기 오일 누유가 없을 때만 일반 차량으로 견인하십시오. 변속기 오일 누유가 있는 상태에서 일반 차량으로 견인하면 변속기가 파손될 수 있습니다.

## 경고

- 견인이 잘 되지 않을 경우 무리하게 계속해서 견인하려 하지 말고 당사 직영 하이테크센터나 블루핸즈, 또는 견인 전문 업체에 연락하십시오.
- 되도록이면 조향하지 말고 정면을 똑바로 향하여 견인하십시오.
- 운전자 이외의 사람은 견인 중인 차량으로부터 멀리 떨어져 있으십시오.

## 경고

바퀴가 진흙, 모래, 도랑 등에 빠져 차량 자체의 힘으로 빠져나올 수 없는 상태일 때 비상 견인 후크를 이용해 견인하면 견인 후크에 과도한 하중이 가해지고, 견인 고리, 견인 로프 또는 체인이 파손되어 심각한 부상이나 차량 손상이 발생할 수 있습니다.

이러한 경우는 당사 직영 하이테크센터나 블루핸즈 또는 견인 전문 업체에 의뢰해 견인하십시오.

# 사고 및 차량 화재 시 응급조치

## 사고 또는 고장 시 행동 요령

고속도로나 자동차 전용 도로 등에서 사고 또는 고장 발생 시 안전을 고려하여 다음 조치를 취하십시오.

1 신속히 비상 경고등을 켜고 차량을 갓길로 이동하십시오.
2 차량 뒤에 안전 삼각대를 설치하십시오.
3 운전자와 탑승자는 가드레일 바깥과 같은 안전한 곳으로 대피하십시오.
4 경찰서(112), 소방서(119), 또는 한국도로공사(1588-2504)로 연락하여 도움을 받으십시오.

### 경고

사고가 발생했을 때는 사고 차량에서 연료가 유출될 수 있습니다. 연료가 유출된 경우 인화, 폭발 등을 방지하기 위해 엔진을 정지시키고 담뱃불 등의 화기를 멀리하십시오.

## 차량 화재 시

즉시 안전한 장소에 정차하여 엔진을 정지시킨 후 소화기 등으로 진화하십시오.

진화 등의 응급조치를 할 수 없는 상황인 경우, 사람들의 접근을 막고 소방서 및 경찰서에 연락하여 필요한 조치를 취하십시오.

안전을 위해 항상 소화기를 차내에 비치하십시오. 소화기는 소방 기구 판매처에서 구매할 수 있습니다.

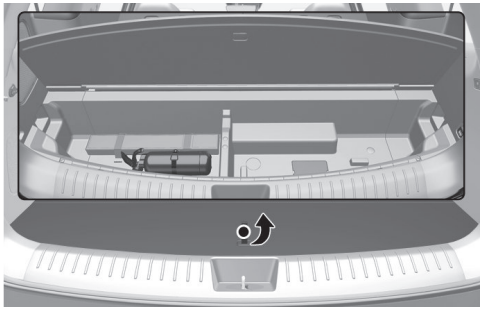

### 알아두기

화재 발생 시 신속한 조치를 취할 수 있도록 평상시에 소화기의 장착 위치 및 사용법을 미리 확인해두십시오.

**소화기 사용법**

1 소화기의 안전핀을 뽑으십시오.
2 바람이 부는 방향을 등지고 서십시오.
3 레버를 움켜쥐면서 불이 난 곳을 향해 빗자루로 쓸듯이 방사하십시오.

### 알아두기

하이브리드 자동차에 화재가 발생한 경우 0장 내 '**차량 사고 및 화재 발생 시 조치사항**'의 내용을 참고하십시오.

# 폭설 시 행동요령

- 라디오를 켜서 관련 방송을 청취하고, 필요하면 고속도로 안내 전화(1588-2504)의 안내를 받으십시오.
- 커브길, 고갯길, 교량 등에서는 감속하십시오.
- 차량을 방치하거나 갓길에 주차하지 마십시오. 제설 작업에 지장을 줄 수 있습니다.
- 부득이하게 차량을 비워야 할 때는 반드시 연락처를 남겨 두십시오.
- 차량 간 안전거리를 확보하고 브레이크 사용을 자제하십시오.
- 수시로 차량 주변의 눈을 치워 배기 파이프(머플러)가 막히지 않도록 하십시오.

## 알아두기

**고속도로 콜센터 전화 및 권역별 라디오 주파수 안내**

- 고속도로 안내 전화: 1588-2504
- 재난 시 라디오 주파수

| 구분 | | 서울 | 대전 | 대구 | 부산 | 광주 | 군산 | 원주 | 강릉 |
|---|---|---|---|---|---|---|---|---|---|
| KBS | 표준 | 97.3 | 94.7 | 101.3 | 103.7 | 90.5 | 96.9 | 97.1 | 98.9 |
| MBC | F4U | 91.9 | 97.5 | 95.3 | 88.9 | 91.5 | 99.1 | 98.9 | 94.3 |
| | 표준FM | 95.9 | 92.5 | 96.5 | 95.9 | 93.9 | 94.3 | 92.7 | 96.3 |
| SBS(지역민방) | | 107.7 | 95.7 | 99.3 | 99.9 | 101.1 | 90.1 | 105.1 | 106.1 |
| 교통방송 | | 95.1 | 102.9 | 103.9 | 94.9 | 97.3 | 102.5 | 105.9 | 105.5 |

[NSC(국가안전보장회의) 권장 대국민 행동 요령]

# 10. 정기 점검

## 엔진룸의 명칭

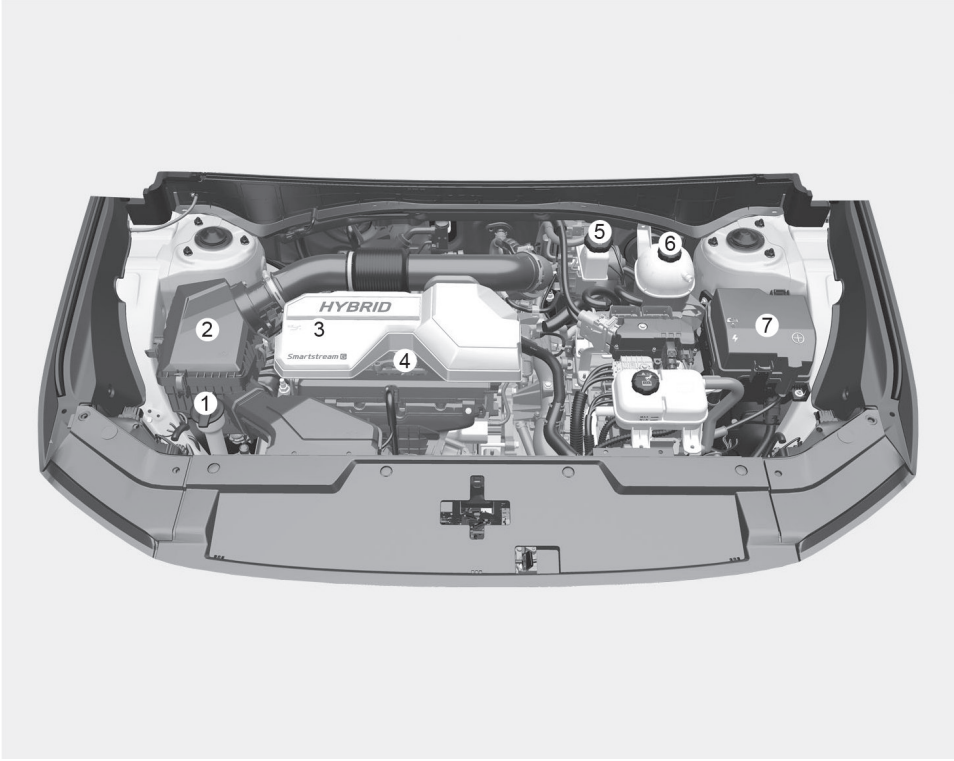


**이 그림은 실제 차량과 다를 수 있습니다.**

1. 와셔액 탱크
2. 에어클리너
3. 엔진 오일 주입구(엔진 커버 아래에 있습니다.)
4. 엔진 오일 레벨 게이지
5. 브레이크액 탱크
6. 엔진 냉각수 보조 탱크
7. 퓨즈/릴레이 박스

# 점검 및 정비

자동차는 시간이 경과하고 주행 거리가 증가함에 따라 그 기능이 저하됩니다.

정기 점검 주기표를 따라 점검하여 차량의 수명을 연장하고 갑작스러운 고장으로 인한 사고를 예방하십시오. 자세한 내용은 9장 내 '**정기 점검 주기**'를 참고하십시오.

정비할 때는 품질과 성능이 적합한 부품을 사용하고 당사 직영 하이테크센터나 블루핸즈에서 실시하십시오. 품질이나 성능이 부적합한 부품을 사용하거나 별도의 외부 정비소에서 정비하여 발생하는 클레임은 보증수리 기간이어도 보증수리를 받을 수 없습니다. 자세한 사항은 보증서를 참고하십시오.

## 필수 준수 사항

### 주의

- 잘못된 정비로 고장 나지 않도록 주의하십시오. 잘못 정비하여 발생하는 클레임은 보증수리 기간이어도 보증수리를 받을 수 없습니다.

  취급설명서에 기재된 점검 및 정비 방법이 어렵고 이해되지 않으면 직접 점검하지 말고 당사 직영 하이테크센터나 블루핸즈에서 점검을 받으십시오.
- 물 또는 왁스 등 액체성 물질로 엔진룸을 청소하지 마십시오. 차량의 전기 장치에 문제를 일으켜 정상적인 주행이 불가능할 수 있습니다.

### 경고

점검하거나 정비할 때 안전사고가 일어나지 않도록 세심한 주의를 기울이십시오. 엔진이 갑자기 시동되어 심각한 손상을 입을 수 있습니다. 엔진룸 작업 전에 시동을 끄고 주행 가능 표시등( READY )이 꺼진 상태를 반드시 확인하십시오.

## 점검 및 정비 시 주의 사항

- 평지에서 점검하십시오.
- 시동을 끄거나 'ACC'로 한 후, 'P'(주차)로 변속하고 파킹 브레이크를 걸어 두십시오.
- 시동이 걸린 상태에서 점검해야 할 때를 제외하고는 반드시 시동을 끄십시오.
- 환기가 잘 되는 곳에서 점검하십시오.
- 차량 밑에서 정비할 때는 반드시 리프트를 사용하십시오.
- 점검 및 정비 전에 배터리의 - 단자를 분리하십시오.

### 주의

- 배터리, 점화 케이블, 전기 배선에는 전류가 흐르고 있습니다. 퓨즈, 메인 퓨즈가 단선되지 않도록 주의하십시오.
- 엔진룸 점검 또는 정비 시 엔진 커버 상단 또는 연료 관련 부품 위에 무거운 물건을 올려놓거나 무리한 힘 또는 충격을 가하지 마십시오.
- 연료 계통(연료 라인 및 연료 분사 장치)은 반드시 당사 직영 하이테크센터나 블루핸즈에서 정비하십시오.
- 점검 및 정비 시 엔진 커버를 임의로 분리한 상태에서 장시간 주행하지 마십시오.

## 경고

- 엔진부 점검은 반드시 엔진이 정지되고 다 식었을 때 실시하십시오. 그렇지 않으면 화상을 입을 수 있습니다.
- 시동을 걸고 밀폐된 장소에서 점검하면 배기가스에 중독될 수 있으니 반드시 환기하십시오.
- 잭으로 차량을 들어 올렸을 때 차량 밑으로 들어가지 마십시오.

  잭으로부터 차량이 미끄러지면 심각한 부상을 입을 수 있습니다.
- 불꽃을 연료 장치나 배터리에서 멀리하십시오. 가까이 하면 화재가 날 수 있습니다.
- 시동이 걸린 상태에서 점검할 때는 옷자락, 시계, 반지 등을 몸에서 빼십시오. 구동 벨트, 냉각팬에 손, 옷자락, 머리카락, 공구 등이 닿지 않도록 하십시오.
- 배터리의 - 단자를 연결할 때는 주의하십시오. - 단자에 + 케이블을 연결하거나 + 단자에 - 케이블을 연결하지 마십시오. 화재의 위험이 있습니다.
- 엔진룸 점검 시 주변에 화기를 가까이하지 마십시오. 연료와 와셔액, 각종 오일류 증발가스 인화로 화재 위험이 있습니다.
- 배터리, 점화 케이블, 전기 배선을 만지기 전에 배터리의 - 단자를 분리하십시오.
- 냉각팬이 전기적으로 제어되는 차량은 엔진이 작동하지 않은 상태에서도 냉각팬이 작동할 수 있습니다.

  냉각팬의 작동은 심각한 부상을 입힐 수 있으므로 시동이 걸린 상태에서 점검해야 할 때를 제외하고는 반드시 시동을 끄십시오.

  배터리 - 단자를 분리하지 않으면 냉각팬이 작동할 수도 있으니 주의하십시오.



# 일상 점검

일상 점검이란 운전자가 매번 차량을 운전하기 전에 행하는 점검입니다. 안전 운전에 필수인 최소한의 점검이며 의무이니 반드시 실시하십시오.

| 점검항목 | | 점검내용 |
|---|---|---|
| 이상 유무 확인 | | • 전일 운전 시 이상이 있던 부분은 정상인가 |
| 엔진룸 | 엔진 | • 시동이 잘 걸리고 연료, 냉각수가 충분한가<br>• 누수, 누유가 없는가<br>• 하이브리드 스타트 및 제너레이터(HSG) 구동 벨트의 장력은 적당하고 손상된 곳은 없는가 |
| | 기타 | • 브레이크액, 와셔액이 충분하고 누유는 없는가 |
| 차량 외관 | 엔진 | • 배기가스의 색이 깨끗하고 유독가스 매연의 배출이 없는가 |
| | 완충 스프링 | • 스프링의 연결 부위에 손상이나 균열이 없는가 |
| | 변속기 | • 누유는 없는가 |
| | 바퀴 | • 타이어의 공기압은 적당한가<br>• 타이어에 비정상적인 마모 또는 손상이 없는가<br>• 휠 너트가 충분히 조여져 있고 손상은 없는가 |
| | 램프 | • 깜빡임이 확실하고 파손되지 않았는가 |
| | 차량 번호판 | • 번호판이 파손되지 않았는가 |
| 운전석 | 엔진 | • 연료가 충분하고 시동이 잘 걸리는가 |
| | 스티어링 휠 | • 흔들림이나 움직임이 없는가 조작이 수월한가 |
| | 브레이크 | • 페달의 유격과 자유간극이 적당한가<br>• 브레이크의 작동이 양호한가<br>• 파킹 브레이크가 정상적으로 작동하는가 |
| | 변속기 | • 변속 다이얼 조작이 용이한가<br>• 심한 진동은 없는가 |
| | 실외 미러/실내 미러 | • 비침 상태가 양호한가 |
| | 경음기 | • 작동이 양호한가 |
| | 와이퍼 | • 작동이 양호하고 와셔액이 충분한가 |
| | 각종 계기 및 스위치 | • 작동이 양호한가 |

# 정기 점검 주기

차량을 주로 다음의 조건에서 운전했다면 가혹 조건의 점검 주기를 따르고, 그렇지 않다면 통상 조건의 점검 주기를 따르십시오.

- 짧은 거리를 반복적으로 주행
- 모래, 먼지가 많은 지역 주행
- 과다한 공회전 사용
- 교통 체증이 심한 구역 주행
- 잦은 험로(모랫길, 자갈길, 눈길, 비포장도로) 주행
- 산길, 오르막길, 내리막길 주행
- 경찰차, 택시, 상용차, 견인차 등으로 사용
- 잦은 고속 주행 및 급가감속
- 정지와 출발의 잦은 반복
- 소금, 부식 물질 위 또는 한랭 지역 주행
- 견인용, 캠핑용으로 사용 또는 지붕 위 짐칸 탑재 주행
- 추천하지 않은 엔진 오일 주입(광유, 세미 합성유, 낮은 오일 등급 외)

위와 같은 조건에서 자주 운전했다면 정기 점검 주기보다 더 자주 점검, 교체, 보충하십시오.

## 통상 조건

통상 조건 점검 주기는 주행 거리에 따른 주기를 기본으로 하였으나, 일부 부품은 주행 거리와 함께 시간 경과에 따라서 점검 또는 교체해야 하는 경우도 있습니다.

주행 거리/시간 병기 항목은 차량의 주행 거리와 경과 시간 중 먼저 도래하는 시점에 해당 부품의 점검이나 교체를 해야 하므로 주의하십시오.

### 알아두기

- 엔진 오일이 주행 중 소모되는 것은 정상이므로 오일의 양을 정기적으로 점검하십시오.
- 엔진 오일의 교체 주기는 당사 추천 엔진 오일의 성능이 유지되는 기간을 감안하여 설정한 것이므로, 당사 추천 오일을 사용하지 않을 경우 가혹 조건 주기로 교체하십시오.

### 배기가스 제어관련 항목

● : 교체, ○ : 점검, 조정, 보충, 청소 또는 필요시 교체

| 점검 항목 | 점검 주기(km) | | | | | | | | |
|---|---|---|---|---|---|---|---|---|---|
| | 일일 점검 | 매 1 만 | 매 2 만 | 매 3 만 | 매 4 만 | 매 6 만 | 매 8 만 | 매 10 만 | 매 12 만 |
| 엔진 오일 및 오일 필터[*4] | 매 10,000 km 또는 12개월마다 교체 | | | | | | | | |
| 연료필터[*2] | | | | ○ | | | | | |
| 연료량 점검(연료 부족 경고등 점등 시 즉시 주유)[*1] | ○ | | | | | | | | |
| 하이브리드 스타트 & 제너레이터(HSG) 구동 벨트 | | 매 10,000km 또는 12개월 마다 점검<br>매 100,000km 또는 48개월 마다 교체 | | | | | | | |

| 점검 항목 | 점검 주기(km) | | | | | | | | |
|---|---|---|---|---|---|---|---|---|---|
| | 일일 점검 | 매 1 만 | 매 2 만 | 매 3 만 | 매 4 만 | 매 6 만 | 매 8 만 | 매 10 만 | 매 12 만 |
| 연료라인 및 연결부 누유 | ○ | | | | | | | | |
| 연료호스, 증발가스 호스, 연료 주입구 캡 | ○ | | | | | | | | |
| 연료 탱크 에어필터*2 | | | | ○ | | | | | |
| 에어클리너 필터 | | ○ | | | ● | | | | |
| 점화 플러그 | 매 75,000 km마다 교체 | | | | | | | | |
| 캐니스터 | | | | | | ○ | | | |
| 인터쿨러, 인/아웃 호스 손상 및 장착(유무) 상태 | 최초 8,000 km 또는 6개월 점검,<br>이후 매 32,000 km 또는 24개월마다 점검 | | | | | | | | |
| 에어 인테이크 호스 손상 및 장착 상태 | 매 10,000km 또는 12개월마다 점검 | | | | | | | | |
| 엔진 부조 시 점검*3 | ○ | | | | | | | | |
| 시동 불능 시(재시동 3회 이내 제한)*3 | ○ | | | | | | | | |

*1: 검증되지 않은 연료(첨가제 등)는 주유하지 마십시오.
*2: 연료 탱크 에어필터의 오염 시 주유가 안될 수 있으니 반드시 점검하십시오.
*3: 엔진부조나 과도한 재시동시 촉매장치 등 배출가스 관련 부품에 치명적인 손상을 초래할 수 있습니다.
*4: 엔진 오일 첨가제를 사용하지 마십시오. 엔진 오일 첨가제는 엔진 오일의 특성을 변화시켜 심각한 엔진 고장을 유발할 수 있습니다.

## 알아두기

- 차량의 연료필터 막힘에 의한 출력 저하, 시동성 저하, 연료 압력 이상등의 문제가 발생시 즉시 필터를 교체하십시오.
- 연료 관련 항목의 점검 및 교체 주기는 국내 석유 사업법에 명시된 휘발유 품질 기준을 만족시키는 연료 기준입니다.
- 상기점검/교체 주기는 산업자원부 고시 액화석유가스 품질기준에 적합할 경우 해당됩니다.

### 일반 점검 항목

● : 교체, ○ : 점검, 조정, 보충, 청소 또는 필요시 교체

| 점검 항목 | 주행 거리(km) | | | | | | | | | |
|---|---|---|---|---|---|---|---|---|---|---|
| | 일일 점검 | 매 1 만 | 매 2 만 | 매 3 만 | 매 4 만 | 매 6 만 | 매 8 만 | 매 10 만 | 매 12 만 | 매 14 만 |
| 냉각수량 점검 및 교체 | ○ | 최초 교체: 200,000 km 또는 10년,<br>최초 교체 후: 매 40,000 km 또는 매2년마다 교체 | | | | | | | | |

| 점검 항목 | 주행 거리(km) | | | | | | | | | |
|---|---|---|---|---|---|---|---|---|---|---|
| | 일일 점검 | 매 1 만 | 매 2 만 | 매 3 만 | 매 4 만 | 매 6 만 | 매 8 만 | 매 10 만 | 매 12 만 | 매 14 만 |
| 각종 오일 누유, 냉각장치의 누수 여부 | ○ | | | | | | | | | |
| 배터리 상태 | 매 12,000 km 또는 12개월마다 점검 | | | | | | | | | |
| 각종 전기 장치 점검 | | | | ○ | | | | | | |
| 자동 변속기 오일 | 무점검, 무교체 | | | | | | | | | |
| 브레이크액 | 매 50,000 km마다 교체 | | | | | | | | | |
| 타이어 공기압, 마모상태 | ○ | | | | | | | | | |
| 타이어 위치 교환 | | ● | | | | | | | | |
| 브레이크 호스 및 라인의 누유, 파손여부 | | | ○ | | | | | | | |
| 브레이크 패드 및 디스크 | | ○ | | | | | | | | |
| 조향계통 각 연결부,기어 박스,부트 손상여부 | | ○ | | | | | | | | |
| 드라이브 샤프트와 부트 | | | ○ | | | | | | | |
| 휠 너트의 조임상태 | | ○ | | | | | | | | |
| 배기 파이프(머플러) 청소 및 조임 상태 | | ○ | | | | | | | | |
| 브레이크 페달 유격 | 상태에 따라 수시 점검 및 수정 | | | | | | | | | |
| 현가 장치 점검(볼트 및 너트 조임 토크) | | ○ | | | | | | | | |
| 로워암 볼 조인트 점검 | | ○ | | | | | | | | |
| 도어 체커,각 잠금장치, 각 힌지부 점검주유 | | ○ | | | | | | | | |
| 앞 바퀴 정렬상태 | 상태에 따라 수시 점검 및 수정 | | | | | | | | | |
| 공조 장치용 에어필터 | 매 1,5000 km마다 교체 | | | | | | | | | |
| 에어컨 냉매 점검 | 매 12개월마다 점검 | | | | | | | | | |
| 에어컨 작동 상태 점검 | 매 12개월마다 점검 | | | | | | | | | |

| 점검 항목 | 주행 거리(km) | | | | | | | | | |
|---|---|---|---|---|---|---|---|---|---|---|
| | 일일 점검 | 매 1 만 | 매 2 만 | 매 3 만 | 매 4 만 | 매 6 만 | 매 8 만 | 매 10 만 | 매 12 만 | 매 14 만 |
| 리어 디퍼런셜 오일(HTRAC)*1 | 매 60,000km 또는 48개월 마다 점검 | | | | | | | | | |
| 트랜스퍼 케이스 오일(HTRAC)*1 | 매 60,000km 또는 48개월 마다 점검 | | | | | | | | | |
| 프로펠러 샤프트 청소, 그리스 점검 및 주유, 볼트 재조임 | | | ○ | | | | | | | |

*1: 교체 주기와는 별도로 트랜스퍼 케이스 또는 디퍼런셜이 물에 잠긴 경우는 즉시 오일을 교체하십시오.

## 가혹 조건

●: 교체, ○: 점검, 조정, 보충, 청소 또는 필요시 교체

| 점검 항목 | 점검 방법 | 점검 주기 | 주행 조건 |
|---|---|---|---|
| 엔진 오일 및 오일 필터 | ● | 매 5,000 km 또는 6개월 | 1, 2, 3, 4, 5, 6, 7, 8, 9, 10, 11, 12 |
| 에어클리너 필터 | ● | 상태에 따라 수시 점검 또는 필요시 교체 | 2, 5 |
| 점화 플러그 | ○ | 상태에 따라 수시 점검 | 1, 3, 4, 6, 7, 9, 11 |
| 브레이크 디스크 및 패드 | ○ | 상태에 따라 수시 점검 | 2, 4, 5, 6, 7, 8, 9, 10 |
| 로워암 볼 조인트 청소 | ○ | 상태에 따라 수시 점검 | 2, 4, 5, 6, 10 |
| 드라이브 샤프트와 부트 | ○ | 상태에 따라 수시 점검 | 2, 4, 5, 6, 7, 8, 10, 11 |
| 프로펠러 샤프트 | ○ | 상태에 따라 수시 점검 | 2, 4, 5, 6, 7, 8, 10, 11 |
| 공조 장치용 에어필터 | ● | 상태에 따라 수시 점검 또는 필요시 교체 | 2 |
| 리어 디퍼런셜 오일(HTRAC) | ● | 매 120,000km | 5, 6, 7, 8 |
| 트랜스퍼 케이스(HTRAC) | ● | 매 120,000km | 5, 6, 7, 8 |
| 하이브리드 스타트 & 제너레이터(HSG) 구동 벨트 | ○ | 매 5,000 km 또는 6개월마다 점검 | 2, 3, 5, 7, 9, 10 |
| | ● | 매 50,000 km 또는 24개월 마다 교체 | |
| 자동 변속기 오일 | ● | 매 100,000 km | 1, 4, 5, 6, 7, 8, 9, 11 |

## 알아두기

다음의 가혹 조건에서 자주 운전했다면 정기 점검 주기표보다 더 자주 점검 및 교체하십시오.

1 짧은 거리를 반복적으로 주행
2 모래, 먼지가 많은 지역 주행
3 과다한 공회전 사용
4 교통 체증이 심한 구역 주행
5 잦은 험로(모랫길, 자갈길, 눈길, 비포장도로) 주행
6 산길, 오르막길, 내리막길 주행
7 경찰차, 택시, 상용차, 견인차 등으로 사용
8 잦은 고속 주행 및 급가감속
9 정지와 출발의 잦은 반복
10 소금, 부식 물질 위 또는 한랭 지역 주행
11 견인용, 캠핑용으로 사용 또는 지붕 위 짐칸 탑재 주행
12 추천하지 않은 엔진 오일 주입(광유, 세미 합성유, 낮은 오일 등급 외)

# 엔진 오일

엔진 오일은 엔진의 윤활, 냉각 및 각종 유압 부품을 작동시키는 역할을 합니다. 운전 중 엔진 오일의 소모는 정상적인 현상으로 정기적인 엔진 오일양 확인 및 보충이 필요합니다. 또한 오일 성능 악화를 방지하기 위해 오일 교체 주기 내에 오일양 확인 및 보충을 하십시오.

다음의 안내를 따라 엔진 오일을 점검하십시오.

## 엔진 오일량 점검 및 보충

1 차량을 평지에 주차하고 냉각수 온도가 일정한 정상 온도에 도달할 때까지 엔진을 예열하십시오.
2 시동을 끄고 후드를 열고 엔진 오일 주입구 캡 및 레벨 게이지를 뽑아 오일 팬의 유면이 안정될 때까지(약 15분) 기다리십시오.
3 엔진 오일 레벨 게이지를 깨끗한 헝겊으로 닦으십시오.
4 엔진 오일 레벨 게이지를 다시 꽂은 후 뽑으십시오.
5 오일양이 레벨 게이지의 F-L선 사이에 있는지 확인하십시오.

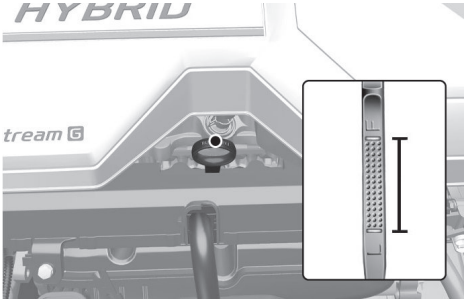


6 오일양이 L선 이하일 경우 엔진 커버를 분리 후 오일 주입구를 열고 오일을 F선까지 반드시 보충하십시오.

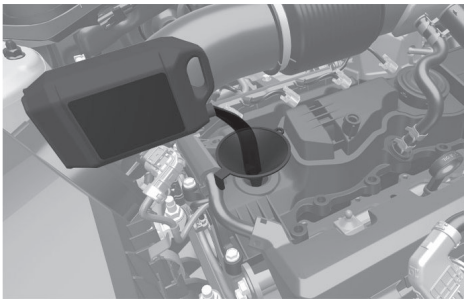

7 보충 후에는 오일양이 규정량에 속하는지 레벨 게이지로 다시 확인하십시오.
8 엔진 오일 주입구를 닫고 레벨 게이지를 꽂으십시오.

### 주의

- 엔진 오일을 보충하거나 교체할 때 차체나 엔진룸에 오일을 흘리지 말고, 묻을 경우 즉시 닦으십시오.
- 신차 길들이기 중에는 오일 소모량이 늘어날 수 있으며, 약 6,000 km 이상 주행 후 안정됩니다.
- 운전 성향, 기후 조건, 교통 상황, 오일 품질 등도 오일 소모에 영향을 줄 수 있으므로, 정기적으로 오일양을 점검한 후 필요하면 보충하십시오.

### 경고

- 엔진 오일에 지속적으로 접촉되면 피부암이 발생할 수 있습니다. 엔진 오일이 피부에 묻으면 비누를 사용해 깨끗이 씻으십시오.
- 엔진 오일이 어린이 손에 닿지 않도록 하십시오.

## 엔진 오일 및 필터의 교체

- 시간이 지나면서 엔진 오일의 윤활, 방청, 냉각, 세정 효과는 감소합니다. 정기 점검 주기표를 따라 당사 직영 하이테크센터나 블루핸즈에서 엔진 오일과 필터를 교체하십시오.
- 엔진 오일 교체 주기를 초과할 경우 엔진 오일 성능이 저하되며 엔진 상태에 영향을 줄 수 있으므로, 교체 주기를 준수하십시오.
- 엔진을 최적의 상태로 관리하기 위해서는 당사 추천 엔진 오일 및 필터를 사용하십시오. 추천 엔진 오일을 사용하지 않을 경우 가혹 조건 주기로 교체하십시오.
- 오일 교체 주기는 오일 열화 방지 목적으로 설정된 것이므로 오일 소모량과는 관련이 없으며 정기적으로 점검한 후 보충하십시오.

### 알아두기

엔진 오일이 부족하여 유압이 낮아지면 엔진 오일 압력 경고등( )이 켜집니다. 또한, 엔진의 출력을 제한하는 강화된 엔진 보호 시스템이 작동하고 반복해서 지속적으로 이 상태로 주행하면 엔진 경고등( )이 켜집니다. 유압이 회복되면 시동을 다시 걸어야 경고등이 꺼지고 엔진 출력 제한이 해제됩니다.

### 경고

주행 직후의 엔진 오일은 매우 뜨거워 교체 중 화상을 입을 수 있습니다. 시간이 흘러 엔진 오일이 식으면 교체하십시오.

### 주의

- 폐오일이나 사용한 오일 필터는 법률상 일반적으로 폐기할 수 없습니다. 반드시 당사 직영 하이테크센터나 블루핸즈에서 교체하여 폐기물이 문제 없이 처리되도록 하십시오.
- 품질이나 성능이 부적합한 오일 필터를 장착하면 누유나 엔진 손상이 발생할 수 있습니다. 순정부품은 품질과 성능을 당사가 보증하는 부품입니다.
- 오일을 보충할 때 주입구로 먼지 등이 들어가지 않도록 주의하십시오. 이물질이 유입되면 엔진이 고장 날 수 있습니다.
- 엔진 오일 첨가제를 사용하지 마십시오. 엔진 오일 첨가제는 엔진 오일의 특성을 변화시켜 심각한 엔진 고장을 유발할 수 있습니다.

# 냉각수 점검

## 냉각수량 점검 및 보충

엔진 냉각수의 양은 매일 점검하여 필요할 때 보충하십시오.

엔진 냉각수

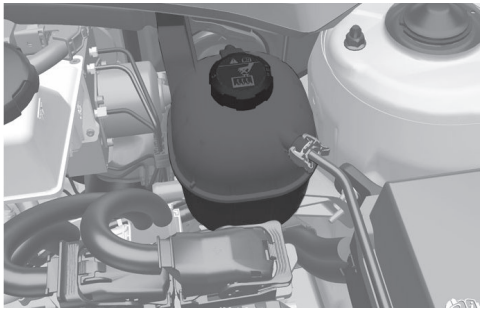

1 엔진이 식었을 때 후드를 여십시오.
2 냉각수 보조 탱크 옆면에 표시된 냉각수량이 최소선(MIN)과 최대선(MAX) 사이에 있는지 확인하십시오.
3 냉각수량이 최소선(MIN)에 가깝다면 냉각수 혼합 비율표를 따라 부동액과 물을 섞어 냉각수를 만드십시오.
4 냉각수 보조 탱크 캡을 열고 최대선(MAX)까지 냉각수를 보충하십시오.
5 냉각수 보조 탱크 캡을 잠근 후 완전히 잠겼는지 확인하십시오.
   • 캡 표면의 그림이 기울지 않아야 합니다.

엔진굼 전방뷰

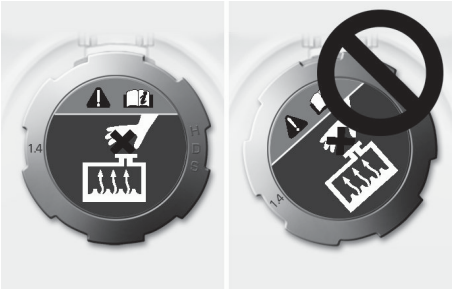

   • 캡의 돌기가 정상적으로 안착되어야 합니다.

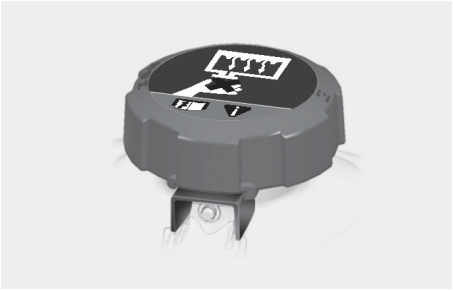

## 경고



- 반드시 엔진이 다 식었을 때 냉각수 보조 탱크 캡을 열고, 두꺼운 헝겊으로 캡을 감싸 천천히 여십시오. 엔진 작동 중에는 냉각수가 너무 뜨거워 화상을 입을 수 있습니다.
- 냉각수 보조 탱크 캡을 완전히 잠그십시오. 캡이 다 잠기지 않으면 주행 중 냉각수가 넘쳐 엔진이 과열할 수 있습니다.

### 냉각수 혼합 비율

| 주위온도 (℃) | 냉각수 혼합비율 | |
|---|---|---|
| | 부동액 | 물 |
| -15 | 35 % | 65 % |
| -25 | 40 % | 60 % |
| -35 | 50 % | 50 % |
| -45 | 60 % | 40 % |

## 알아두기

차량 출고 시 부동액 혼합비율은 45 % 입니다.

## 주의

- 냉각수의 혼합 비율을 점검하십시오. 부동액의 농도가 35 % 미만이거나 60 % 초과이면 엔진 내부가 부식되거나 과열될 수 있습니다.
- 냉각수 보조 탱크 캡을 열 때 부직포나 두꺼운 헝겊 등으로 캡 주위를 감싼 뒤 천천히 여십시오. 냉각수가 흘러내리면 엔진 하부 등 다른 부품이 손상될 수 있습니다.
- 품질과 성능이 적합한 사계절 부동액을 사용하십시오. 부적합한 부동액 사용시 엔진 냉각계 부품에 부식이나 침전물 생성 또는 손상으로 엔진 과열 등의 원인이 될 수 있습니다. 순정 부동액은 품질과 성능을 당사가 보증하는 부동액 입니다.
- 냉각수를 보충한 후 누수가 없는지 확인하십시오.
- 냉각수를 보충한 뒤 며칠 후에 냉각수량을 한 번 더 점검하고 필요하면 보충하십시오.

**주의**

냉각수가 없는 상태로 주행하지 마십시오. 워터 펌프가 고장 나거나 엔진 소착을 일으킬 수 있습니다.

- 부동액 혼합비율이 너무 높거나 낮아도 냉각성능이 저하됩니다.
- 부동액이 60 % 이상 또는 35 % 이하로 포함된 냉각수는 사용하지 마십시오. 냉각 성능이 저하될 수 있습니다.
- 부동액과 섞을 물로는 수돗물 또는 증류수를 사용하십시오. 짠물이나 지하수 등의 경수는 절대 사용하지 마십시오.
- 부동액, 방청제 및 시판되는 LLC 등의 혼용을 피하십시오.
- 알코올 또는 메탄올 계열의 냉각수를 그대로 또는 기준에 맞는 냉각수와 섞어서 사용하지 마십시오. 엔진 부품은 알루미늄으로 구성되어 있어 동결과 부식을 방지하기 위해 인산염계 에틸렌-글리콜 성분의 냉각수로 보호되어야 합니다.
- 보충 후 냉각수 보조 탱크와 라디에이터 캡을 확실히 닫으십시오.

  보충 후에도 냉각수가 현저하게 감소하면 당사 직영 하이테크센터나 블루핸즈에서 점검을 받으십시오.

## 냉각수의 교체

시간이 지나면서 냉각수의 부동, 방청 성능은 저하됩니다. 성능이 저하된 냉각수를 사용하면 동파나 녹이 발생할 수 있습니다. 정기 점검 주기표를 따라 당사 직영 하이테크센터나 블루핸즈에서 냉각수를 교체하십시오.

**경고**



냉각팬이 전기적으로 제어되는 차량은 엔진이 작동하지 않은 상태에서도 냉각팬이 작동할 수 있습니다. 냉각팬의 작동은 심각한 부상을 입힐 수 있으므로 시동이 걸린 상태에서 점검해야 할 때를 제외하고는 반드시 시동을 끄십시오. 배터리 - 단자도 분리하십시오.

# 브레이크액

## 브레이크액 양 점검 및 보충

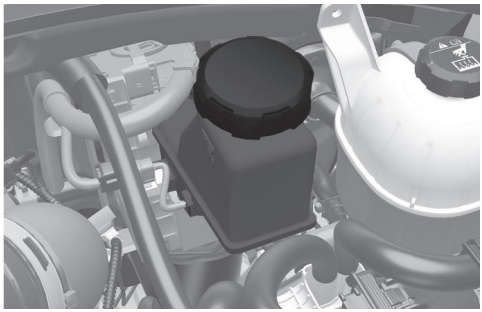

주행 거리가 쌓일수록 브레이크 패드와 라이닝이 마모되면서 브레이크액이 천천히 줄어듭니다. 브레이크액 탱크에서 브레이크액이 최소선(MIN)과 최대선(MAX) 사이에 있는지 주기적으로 점검하십시오.

브레이크액이 최소선(MIN) 이하이면 당사 직영 하이테크센터나 블루핸즈에서 점검을 받으십시오.

브레이크액을 보충할 때는 다음과 같이 하십시오.

1 차량을 평지에 주차하십시오.
2 후드를 열고, 엔진 커버를 벗겨내십시오.
3 브레이크액 탱크 주위를 깨끗이 닦고 브레이크액 탱크 캡을 여십시오.
4 사용할 깔때기에 이물질이 없는지 먼저 확인하고, 이를 사용해 브레이크액을 천천히 주입하십시오. 이때 넘치지 않도록 주의하십시오.
5 브레이크액 탱크 캡을 완전히 잠그십시오.

### 경고

브레이크액이 눈에 들어가지 않도록 주의하십시오. 눈에 들어가면 즉시 흐르는 깨끗한 물로 닦고, 가능한 빨리 의사에게 진찰을 받으십시오.

### 주의

- 브레이크액을 보충한 후에 캡이 완전히 잠겼는지 확인하고, 브레이크액이 흘러내리면 즉시 닦으십시오. 오일이 플라스틱 재질의 부품을 훼손할 수 있습니다.
- 브레이크액이 차량의 도장 부분에 묻지 않도록 주의하십시오. 페인트가 손상될 수 있습니다.
- 브레이크액을 서늘하고 그늘진 곳에 보관하십시오. 공기 중에 오래 노출된 브레이크액은 품질이 보증되지 않으므로 사용하지 마십시오.
- 브레이크액 탱크에 다른 성분의 액체(미네랄 성분의 오일, 엔진 오일 등)를 넣지 마십시오. 브레이크 장치 부품이 손상될 수 있습니다.

### 알아두기

차량의 제동 및 ABS/ESC 성능을 최상으로 유지하기 위하여 규격에 맞는 품질과 성능이 적합한 브레이크액을 사용하십시오. 규격에 맞는 순정 브레이크액은 품질과 성능을 당사가 보증하는 부품입니다.(규격: SAE J1704 DOT-4 LV, ISO4925 CLASS-6, FMVSS 116 DOT-4)

## 자동 변속기 오일

가혹 조건에서 주행한 경우 정기 점검 주기표를 따라 당사 직영 하이테크센터나 블루핸즈에서 점검을 받으십시오.

# 와셔액

## 와셔액 점검 및 보충

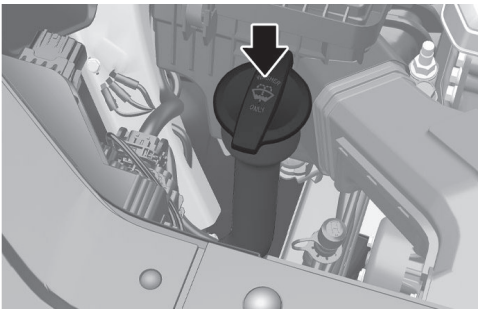

1 와셔액이 부족하면 보충할 와셔액을 준비하십시오.
2 후드를 열고 와셔액 탱크의 캡을 여십시오.
3 와셔액을 보충한 후, 캡을 잠그십시오.

### 주의

- 따뜻한 계절에는 일반 수돗물이나 시판되는 와셔액을 사용해도 되나, 겨울에는 와셔액의 빙결을 방지하도록 겨울용 와셔액을 사용하십시오. 와셔액이 빙결되면 와셔액 탱크와 와셔 모터가 손상될 수 있습니다.
- 와셔액이 없는 상태에서 와셔 모터를 작동하지 마십시오. 모터가 손상됩니다.

### 경고

- 엔진 냉각수나 부동액을 와셔액으로 사용하지 마십시오. 유리에 뿌려지면 시야를 가릴 뿐만 아니라 차체와 도장에 직접 닿을 경우 손상을 일으킬 수 있습니다.
- 와셔액은 알코올 성분을 함유하므로 화염 또는 불꽃을 멀리하십시오.
- 와셔액은 유독 성분을 함유하므로 마시지 마십시오.

# 벨트

## 하이브리드 스타트 & 제너레이터(HSG) 구동 벨트 점검

정기 점검 주기표의 점검 및 교체 시기에 따라 당사 직영 하이테크센터나 블루핸즈에서 점검 및 정비를 받으십시오.

### 주의

하이브리드 스타트 & 제너레이터(HSG) 벨트가 낡았거나 손상되었으면 벨트를 반드시 교체하십시오.그대로 주행하면 오버히트나 배터리 방전 등을 초래할 수 있습니다.

### 경고

- 엔진 또는 하이브리드 스타트 & 제너레이터(HSG)벨트 점검 시 시동을 'OFF'로 하십시오. 그렇지 않으면 HSG 벨트에 의한 엔진 작동으로 심각한 부상의 원인이 될 수 있습니다.
- 하이브리드 스타트 & 제너레이터(HSG) 엔진 구동 벨트로부터 옷자락, 머리카락, 넥타이 등을 멀리하십시오. 위험합니다.

# 에어클리너

## 에어클리너 필터 점검 및 교체

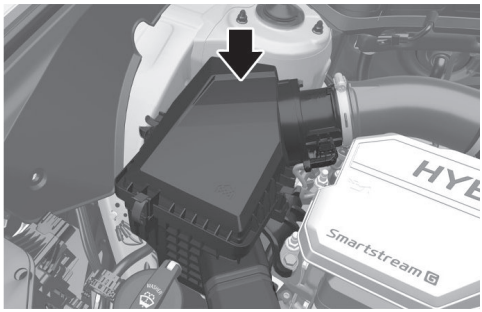


에어클리너 필터에 문제가 생기면 엔진 수명 단축, 매연 과다 발생, 엔진 출력 저하 등이 일어날 수 있습니다. 가혹 조건 정기 점검 주기표를 따라 점검 및 교체하십시오. 특히, 비포장도로나 먼지가 많은 곳에서 주행하면 먼지가 더 많이 흡입되므로 더 자주 점검 및 교체해야 합니다. 자세한 내용은 9장 내 '**가혹 조건**'을 참고하십시오.

1 에어클리너 커버의 클립을 푸십시오.

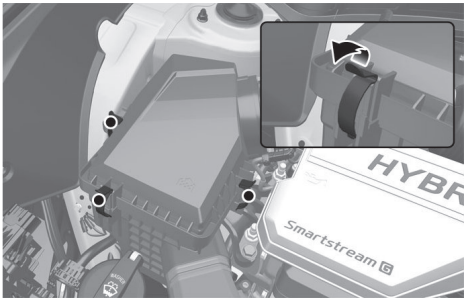


2 에어클리너 커버를 분리하십시오.

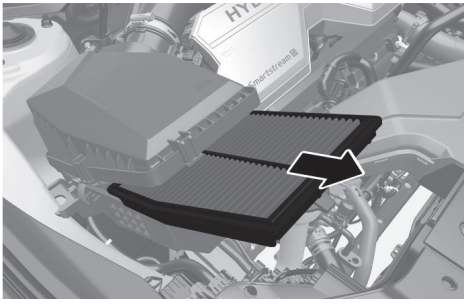

3 에어클리너 필터를 앞으로 당겨 교체하십시오.

4 분해의 역순으로 커버를 설치하십시오.

## 주의

- 에어클리너 필터를 분리한 상태로 주행하지 마십시오. 엔진이 과도하게 마모됩니다.
- 에어클리너 필터를 재사용하지 마십시오.
- 품질성능이 부적합한 에어클리너 필터를 사용할 경우에는 엔진 내부 및 센서에 손상을 줄 수 있습니다. 순정 부품 에어클리너 필터는 품질과 성능을 당사가 보증하는 부품입니다.
- 소량의 먼지라도 엔진에 계속 흡입되면, 먼지가 연마제 역할을 하여 엔진 수명을 단축시킵니다. 에어클리너 필터를 정기 점검 주기표에 따라 점검하고 상태에 따라 하이테크센터나 블루핸즈에서 교체하십시오. 고무 패킹도 수시로 확인하십시오.
- 에어클리너 내측을 압축공기로 불어내기 하지 마십시요. 먼지가 공기 흡입구로 들어갈 수 있습니다.

  에어클리너 필터를 분리한 후 재 조립할 경우 필터가 확실히 고정되었는지, 에어클리너 클램프류가 확실히 조립되었는지 점검하십시오.
- 에어클리너 필터 커버를 완전히 닫아 먼지가 흡입되지 않게 하십시오.

# 공조 장치용 에어필터

## 에어필터 점검

공조 장치용 에어필터는 15,000 km 마다 정기적으로 교체하십시오. 대기 오염이 심한 도시나 먼지가 많은 비포장도로 등을 자주 운전하면 수시로 점검하여 조기에 교체하십시오.

에어필터를 직접 교체하려면 다음의 방법을 따르십 시오. 이때 다른 부품이 손상되지 않도록 주의하십시오.

## 에어필터 교체

1 글로브 박스 오른쪽의 고정 실린더(1)를 분리하십시오.

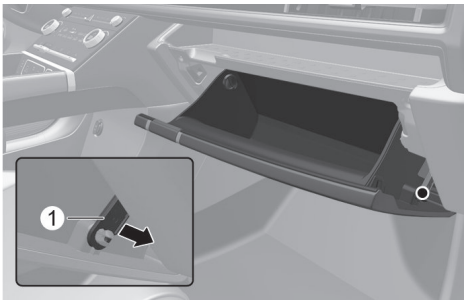


2 글로브 박스의 양옆에 있는 스토퍼를 분리하십시오.

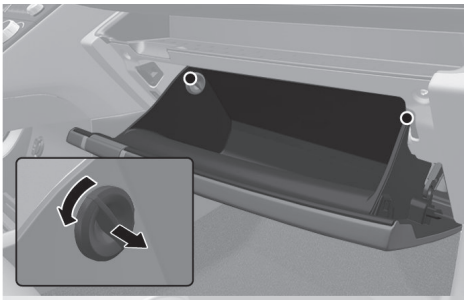

3 공조 장치용 에어필터 커버의 오른쪽을 누른 상태에서 잡아 당기십시오. 커버가 분리되고 필터가 나옵니다.



4 사용한 에어필터를 빼내고 새 에어필터를 넣으십시오.

5 분해의 역순으로 커버를 설치하고 고정 실린더를 고정 후 장착하십시오.

## 주의

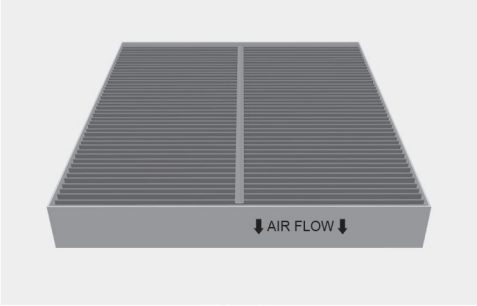


공조 장치용 에어필터의 화살표 표시(↓)가 아래로 향하도록 장착하십시오. 그렇지 않으면 소음이 발생하고 필터의 성능이 떨어질 수 있습니다.

# 와이퍼 블레이드

## 블레이드 점검

앞유리나 와이퍼 블레이드가 오염되면 와이퍼의 효율성이 떨어지고 마찰음이 생길 수 있습니다.

오염의 공통적인 원인으로는 벌레, 수액, 일부 상업용 자동 세차기에 의한 왁스 코팅 칠 등입니다.

와이퍼 블레이드가 앞유리를 잘 닦아내지 못하면, 유리창과 블레이드 고무 표면을 깨끗한 물과 수건 등으로 닦으십시오. 유리창에 묻어 있는 발수 코팅제, 왁스, 유분 등을 주기적으로 닦아 내고 유막 제거제를 사용하면 더 효과적입니다.

### 주의

- 앞유리를 닦을 때 비눗물이나 합성세제를 사용하지 마십시오. 와이퍼 블레이드가 경화되거나, 와이퍼 작동 시 마찰이 심해 소음이나 떨림이 발생할 수 있습니다.
- 앞유리나 와이퍼 블레이드가 얼었다면 와이퍼를 사용하기 전에 완전히 녹이십시오. 언 상태로 와이퍼를 작동하면 블레이드가 손상될 수 있습니다.
- 앞유리에 휘발유, 등유, 페인트, 시너 또는 기타 솔벤트 류의 액체를 사용하지 마십시오. 와이퍼 블레이드가 손상됩니다.
- 시판되는 유막 제거제는 연마제 성분이 있으니 제품에 표시된 주의 사항을 확인하고 사용하십시오.
- 왁스나 발수 코팅제는 완전히 제거하십시오. 제거 시 물방울이 맺히지 않고 고르게 퍼집니다.

  와이퍼 블레이드를 더 오래 사용하려면 다음과 같이 하십시오.
- 먼지가 많은 곳이나 비포장도로를 주행한 후 또는 장시간 주행하지 않았을 때 깨끗한 물로 앞유리와 와이퍼 블레이드를 닦으십시오.
- 주 2회 정도 정기적으로 와이퍼를 작동하십시오. 오랫동안 와이퍼를 사용하지 않으면 블레이드가 변형되어 소음이나 떨림이 발생할 수 있습니다.

앞유리와 블레이드의 오염 물질을 제거해도 다음의 현상이 나타나면 가까운 당사 직영 하이테크센터나 블루핸즈에서 점검을 받으십시오.

- 선이 남거나 깨끗하게 닦이지 않을 때
- 소음이 발생하거나 떨릴 때
- 잔물이 스며들 때
- 유리 표면에 와이퍼 블레이드가 부분적으로 닿지 않을 때
- 와이퍼 암 장력이 약할 때

# 블레이드 교체

## 앞유리 와이퍼 블레이드

1 엔진 시동을 끈 후 20초 이내에 와이퍼 스위치를 2초 이상 MIST 위치로 내려 와이퍼를 최하단으로 내리십시오.

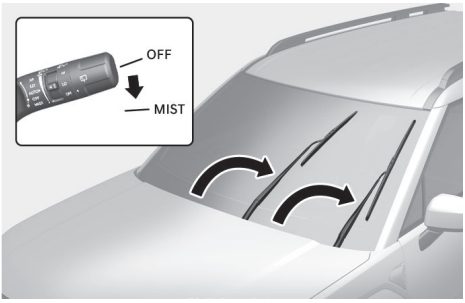


2 와이퍼 암을 세우십시오.

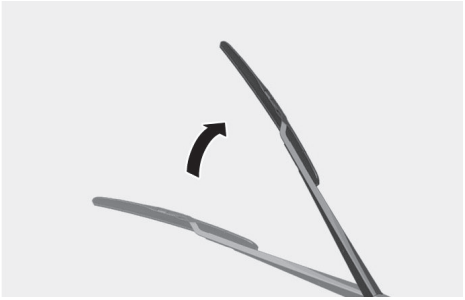

3 잠금쇠를 세우고(1) 블레이드를 아래로 내려(2) 분리하십시오.

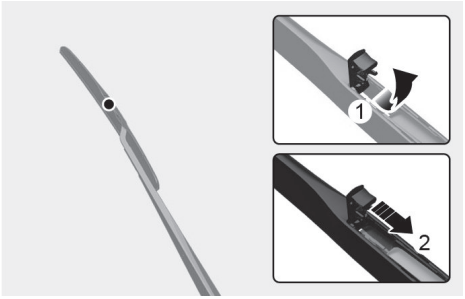

4 분리의 역순으로 새 와이퍼 블레이드를 장착하십시오.

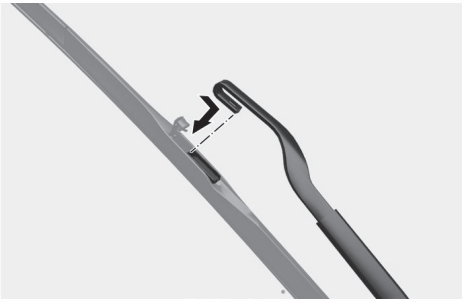

5 와이퍼를 유리창에 올려놓은 후 시동을 걸고 와이퍼 스위치를 조작해 와이퍼를 작동하십시오. 와이퍼가 정상 위치로 돌아갑니다.

**주의**

- 와이퍼 블레이드가 분리된 상태에서 와이퍼 암이 유리창에 닿지 않도록 주의하십시오. 유리창이 파손될 수 있습니다.
- 와이퍼 블레이드가 언 상태에서 와이퍼를 작동하거나 와셔액 없이 와이퍼를 계속 작동하면 약 10초 동안 와이퍼가 작동하지 않을 수 있습니다.

  이것은 고장이 아니며 와이퍼 모터의 과부하를 막기 위한 보호 기능입니다.
- 앞유리를 닦을 때 와이퍼 블레이드를 밖으로 젖힌 후, 호스 등을 사용해 물을 뿌리고 깨끗한 헝겊으로 닦으십시오.
- 유리 표면에 왁스, 발수 코팅, 유분이 묻어 있으면 와이퍼 작동 시 소음이나 떨림이 발생할 수 있습니다. 이 경우 유막 제거제를 사용해 이물질을 제거하십시오.

## 뒷유리 와이퍼 블레이드

1 엔진 시동을 끈 후 20초 이내에 와이퍼 스위치를 2초 이상 MIST 위치로 내려 와이퍼를 최하단으로 내리십시오.

2 와이퍼 암을 세우십시오.

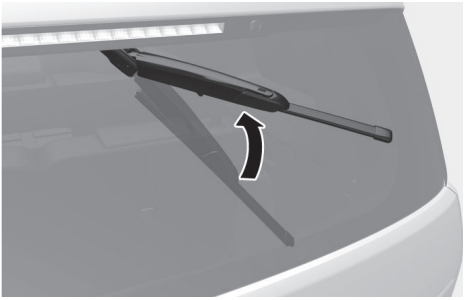

3 블레이드 홈(1)을 눌러 암에서 당겨내어 분리하십시오(2).

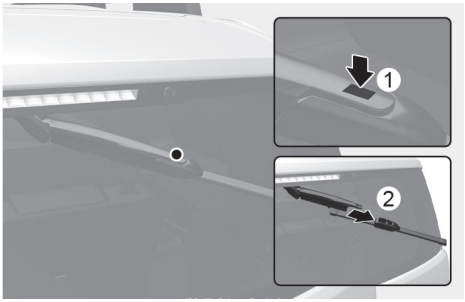


4 새 와이퍼 블레이드를 장착하십시오.
교체가 완료 후 와이퍼를 1회 작동시키면 와이퍼 암이 제자리로 돌아갑니다.

# 배터리

## 배터리 관리

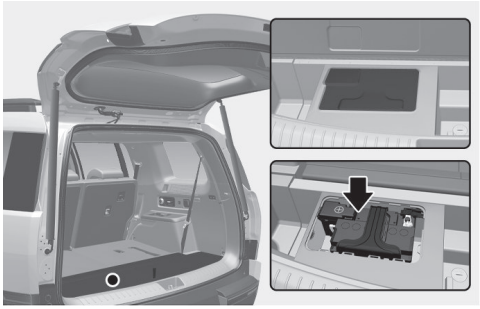

- 배터리는 수시로 점검하고, 항상 깨끗하게 유지 하십시오. 오염된 채로 방치하면 배터리의 수명이 단축됩니다.
- 배터리를 재충전하거나 점검을 실시하기 전에, 엔진을 끄고 모든 전기 장치를 끄십시오.

배터리 성능을 최상으로 유지하려면 다음과 같이 하십시오.

- 배터리를 올바르게 장착하십시오.
- 배터리 윗부분을 깨끗하고 건조된 상태로 유지하십시오.
- 배터리 단자와 연결부를 깨끗이 하고 꽉 조인 뒤, 석유 젤리나 단자 그리스로 코팅하십시오.
- 전해액이 흐른 경우 수용액이나 베이킹 소다 등으로 즉시 닦아 내십시오.
- 차를 오랫동안 사용하지 않으면 배터리 단자를 분리하십시오.

### 경고

배터리와 관련된 작업은 당사 직영 하이테크센터나 블루핸즈에서 실시하십시오.

### 주의

배터리를 취급할 때는 다음 사항에 주의하십시오.

- 배터리 단자를 분리할 때는 - 단자부터 분리하고, 장착할 때는 + 단자부터 연결하십시오.
- 저온에서 배터리의 효율이 많이 저하되니, 매우 추운 날씨에 차를 장시간 사용하지 않을 때는 배터리를 분리해 실내에 보관하십시오.
- 배터리 단자의 전극에 맞춰 바르게 연결하십시오. 전극을 반대로 연결하면 과전류가 흘러 알터네이터의 다이오드와 차체 배선이 손상됩니다.
- 배터리가 불완전하게 장착되면 주행 중의 진동으로 케이스와 극판이 손상됩니다. 배터리 코드의 단자와 접속부 둘레에 그리스를 도포하여 산의 침투를 방지하십시오.
- 배터리는 항상 완전 충전 상태로 유지하십시오. 특히 매우 추운 날씨에 배터리가 충전 부족 상태가 되면 배터리 내부 액체가 얼어 배터리 케이스가 파손될 수 있으니 주의하십시오.
- 배터리를 기울이지 마십시오.
- 차량에 임의의 전기 장치를 되도록 장착하지 마십시오. 차량이나 전기 장치의 기능에 문제가 생기거나 화재가 날 수 있습니다.

  블랙박스를 장착한 경우 배터리 방전을 방지하기 위해 주행 중일 때만 사용하도록 설정하십시오.

**경고**

반드시 규정된 전압의 배터리를 사용하십시오. 그렇지 않으면 화재가 날 수 있습니다.

배터리를 다룰 때 항상 다음의 지시 사항을 따르십시오.



담뱃불과 모든 기타 화염 또는 불꽃을 멀리하십시오. 배터리 셀에 인화성이 높은 수소 가스가 있어서 불이 붙으면 폭발할 수 있습니다.



배터리 내부에는 점화율이 매우 높은 수소가 항상 존재하여 불꽃이 점화되면 폭발할 수 있습니다.



배터리가 어린이의 손에 닿지 않게 하십시오.



배터리에 부식성이 높은 유황성 산이 있어 신체, 옷, 페인트 부분에 닿으면 위험합니다.

전해액이 눈에 들어가면 적어도 15분 동안 흐르는 깨끗한 물로 닦아내고 즉시 의료 조치를 받으십시오. 또한 피부에 닿으면 닿은 부분을 깨끗이 씻어 내십시오. 아프거나 화상을 입은 감각이 들면 즉시 의료 조치를 받으십시오.



배터리 가까이에서 작업을 하거나 충전할 경우에는 눈보호개를 착용하십시오. 밀폐된 공간에서 작업을 할때에는 항상 환기를 시키십시오.



잘못된 배터리 처리는 환경과 사람의 건강을 해칠 수 있습니다. 분리수거가 이루어질 수 있도록 처리하십시오.




**경고**

- 배터리를 옮길 때 배터리 캐리어를 사용하거나 양손으로 주의하여 들어 올리십시오. 플라스틱 재질의 배터리 케이스에 과도한 압력이 가해지면 인체에 해로운 배터리 산이 누출될 수 있습니다.
- 배터리 케이블이 연결된 상태에서 배터리를 충전하지 마십시오.
- 시동이 켜진 상태에서 전기 점화 장치를 만지지 마십시오.
- 배터리 배기 호스를 분리하지 마십시오. 분리된 경우 반드시 배터리 배기 구멍에 꽉 끼우십시오.
- 배터리 교체 시 규격에 맞고 품질과 성능이 적합한 사양을 사용하십시오. 순정부품은 품질과 성능을 당사에서 보증하는 부품입니다.
- 배터리와 관련된 작업은 당사 직영 하이테크센터나 블루핸즈에서 실시하십시오.

**경고**

AGM(Absorbent Glass Mat) 배터리

- 품질성능이 부적합한 배터리를 사용할 경우에는 배터리 수명이 단축될 수 있습니다. 순정 부품 배터리는 품질과 성능을 당사가 보증하는 부품입니다.
- 장착된 배터리가 AGM 타입이라면 반드시 전용 충전기를 사용하십시오. 일반 충전기로 충전하면 배터리가 손상되거나 폭발할 수 있습니다.
- 배터리 윗면의 마개를 열거나 빼지 마십시오. 마개를 빼거나 열 경우 내부 전해액이 누출되어 인체에 손상을 입을 수 있습니다.

## 배터리 재연결 시 초기화/재설정

다음의 상황에서는 배터리의 전원이 끊어졌다가 다시 연결됩니다.

- 배터리 점검 또는 교체를 위해 배터리 단자를 분리한 후에 다시 연결한 경우
- 배터리가 방전되었다가 충전한 경우
- 퓨즈를 교체한 경우

이러한 경우 일부 기능을 초기화해야 하거나, 기능이 초기화되어 재설정해야 합니다. 초기화 또는 재설정할 항목은 다음과 같습니다.

### 파워 윈도우

배터리 전원이 다시 연결되면 파워 윈도우를 초기화하십시오. 자세한 내용은 5장 내 '**유리창 열림/닫힘 장치**'를 참고하십시오.

### 파워 테일게이트

배터리 전원이 다시 연결되면 파워 테일게이트를 초기화하십시오. 자세한 내용은 5장 내 '**파워 테일게이트**'를 참고하십시오.

### 주행 정보/주유 후 정보/누적 정보(유틸리티 정보 뷰)

배터리 전원이 다시 연결되면 클러스터 유틸리티 정보 뷰에 표시되는 주행 정보, 주유 후 정보, 누적 정보가 초기화됩니다.

### 히터 및 에어컨

배터리 전원이 다시 연결되면 히터 및 에어컨의 설정이 초기화됩니다. 히터 및 에어컨을 재설정하려면 5장 내 '**히터 및 에어컨 (자동 조절식)**'을 참고하십시오.

### 운전석 자세 메모리 시스템

사양 적용 시

배터리 전원이 다시 연결되면 운전석 자세 메모리 시스템에 입력된 정보가 초기화됩니다. 운전석 자세 메모리 시스템을 재설정하려면 5장 내 '**운전석 자세 메모리 시스템**'을 참고하십시오.

### 시계

배터리 전원이 다시 연결되면 시간이 정확하게 표시되지 않습니다. 인포테인먼트 시스템 간편 설명서에 있는 QR 코드로 웹 매뉴얼에 접속하여 설정 방법을 확인하십시오.

### 인포테인먼트 시스템

배터리 전원이 다시 연결되면 설정된 주파수 등이 초기화됩니다. 인포테인먼트 시스템 간편 설명서에 있는 QR 코드로 웹 매뉴얼에 접속하여 설정 방법을 확인하십시오.

## 12 V 리튬 보조 배터리

사양 적용 시

12 V 리튬 보조 배터리는 주차 중 동작하는 여러 전자 기능(제어기 무선 업데이트(OTA), 애프터 블로우 등)에 전력을 공급하거나, 빌트인 캠의 주차 녹화 시 전력을 공급하기 위해 차량에 장착되어 있습니다.

### 12 V 리튬 보조 배터리 관리

12 V 리튬 보조 배터리에 높은 온도나 과충전과 같은 이상이 감지될 경우, 클러스터에 **배터리를 점검하십시오.** 경고문이 표시 되거나, 등록된 휴대폰 번호로 고장 알림 경고 문자가 발송됩니다. 단, 고장 알림 경고 문자는 블루링크 서비스에 가입된 고객에게만 발송됩니다.

**주의**

경고문이 표시되거나, 휴대폰으로 고장 알림 문자가 수신된 경우, 당사 직영 하이테크센터나 블루핸즈에서 점검을 받으십시오.

# 타이어 및 휠 점검

## 타이어 관리

적절한 타이어 상태 유지 및 안전, 연비 향상을 위해 차량 성능에 맞는 추천 공기압이 유지될 수 있도록 수시로 점검하십시오. 규정된 타이어 공기압은 수명 연장, 연료 절감, 안전운전, 조향의 편리성을 도모합니다.

## 공기압 관리

예비 타이어를 포함한 모든 타이어는 차가운 상태에서 공기압을 점검하십시오. 차가운 타이어란 3시간 이내에 주행한 적이 없거나, 1.6 km 이내로 주행한 차의 타이어를 말합니다.

주행 직후의 타이어는 주행으로 발생한 열로 인하여 규정된 공기압을 초과합니다. 반드시 식었을 때 점검하십시오.

이 차량의 추천 공기압에 관한 내용은 1장 내 '**타이어 및 휠**'을 참고하십시오.

**경고**

- 타이어 공기압을 자주 점검하고 관리하십시오. 타이어 수명과 차량 조향 성능에 영향을 주며 안전과도 직결됩니다.
- 주행 직후 타이어 공기압을 조정하지 마십시오. 주행한 타이어의 공기압은 차가운 상태에서 초기 적용된 공기압 대비 4-6 psi 정도 높아집니다. 이때 추천 공기압으로 맞추면 결과적으로 낮은 공기압 상태가 됩니다.
- 가까운 당사 직영 하이테크센터나 블루핸즈에서 타이어 공기압을 점검하고 추천 공기압을 유지하십시오.
  - 낮은 공기압은 타이어 과다 마모, 조향 성능 저하, 연비 저하, 과열에 의한 사고, 타이어 비드부 안착 저하, 휠 변형, 반제품 간 박리 현상을 일으킬 수 있습니다.
  - 높은 공기압은 승차감 저하, 조향 성능 저하, 타이어 트레드 중앙부의 과다 마모, 제동 거리 증가, 타이어 진동음 증가, 거친 도로에서의 타이어 손상 등을 일으킬 수 있습니다.

## 타이어 위치 교환

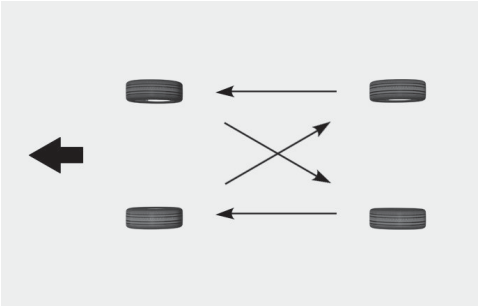

타이어의 편마모를 방지하기 위하여 정기 점검 주기표에 따라 위치를 교환하십시오.

위치를 교환할 때 타이어의 비정상적인 마모 또는 손상을 점검하십시오. 비정상적인 마모는 보통 부적절한 공기압, 휠 얼라인먼트의 이상, 휠의 불균형과 급제동 등으로 발생합니다. 위치 교환 후에는 일정 거리를 주행한 후에 휠 너트의 조임 상태를 점검하십시오.

## 휠 얼라인먼트 및 타이어 밸런스

휠은 차량의 성능과 타이어 수명을 유지할 수 있도록 균형이 잡혀져 있습니다. 정기적으로 휠 얼라인먼트와 타이어 밸런스를 점검하십시오. 편마모 같은 비정상적인 마모, 차량 쏠림 현상, 포장 도로 주행 중 진동이 발생하면 가까운 당사 직영 하이테크센터나 블루핸즈에서 휠 얼라인먼트와 타이어 밸런스의 점검을 받으십시오.

### 주의

적절한 밸런스 웨이트(balance weight)를 사용하십시오. 부적절한 밸런스 웨이트는 알루미늄 휠의 손상과 타이어 비드부 안착 저하를 일으켜 타이어 공기 누설로 연결될 수 있습니다.

## 타이어 교체

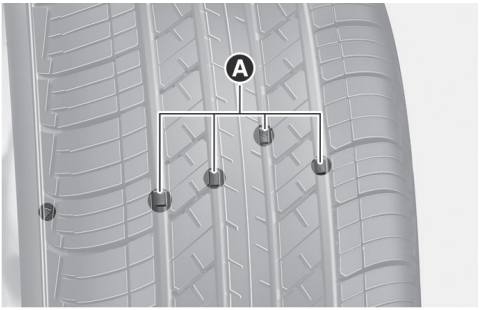


[A] 마모한도 표시밴드

- 타이어가 균일하게 마모되면 트레드부에 이어진 타이어 마모한도 표시밴드가 나타납니다. 이것은 타이어 트레드부가 마모 한계에 다다랐다는 것을 의미합니다. 이때 타이어를 교체하십시오. 편마모 등 비정상적인 마모가 나타난 타이어는 마모 한도 표시밴드와 상관없이 즉시 교체하십시오.
- 타이어를 교체할 때는 차량 출고 당시 장착된 타이어와 동일한 규격의 타이어를 장착하십시오.

  타이어 속도 등급을 확인하려면 1장 내 '**타이어 및 휠**'과 '**타이어 속도 등급**'을 참고하십시오.
- 타이어 교체 후에는 타이어의 균형을 맞추십시오.
- 타이어 교체 후 일정 거리를 주행하고 휠 너트의 조임 상태를 점검하십시오.
- 타이어 접지면에 남은 홈의 깊이가 일반 도로 1.6 mm 이하, 고속도로 2.4 mm 이하일 경우 타이어를 교체하십시오.

### 경고

- 완전히 마모되거나 잘못 조립된 타이어를 장착하지 마십시오. 완전히 마모된 타이어는 브레이크 성능, 조향의 정확성, 구동력을 낮춥니다. 타이어가 파열되기 전에 반드시 교체하십시오.
- 타이어의 안쪽, 바깥쪽이 다른 비대칭 타이어로 교체한다면 바깥쪽이 밖으로 보이도록 장착하십시오. 안쪽이 밖으로 보이도록 장착하면 주행, 승차감, 타이어 마모 성능에 큰 영향을 줄 수 있습니다.
- 타이어와 휠은 차량 출고 시 제공된 것과 동일한 크기, 타입, 트레드, 제조사, 부하 용량으로 교체하십시오. 다른 사양의 타이어를 장착하면 주행 성능에 문제가 생기고, 조향력을 상실해 전복과 같은 사고가 날 수 있습니다. 불가피하게 비포장도로에서 다른 사양의 타이어를 장착해 주행할 수 있어도 고속도로는 절대 주행하지 마십시오.
- 타이어 또는 휠 교체는 사륜을 한꺼번에 실시하십시오. 일부 바퀴만 교체하면 조향 성능과 승차감에 큰 영향을 줄 수 있습니다.
- ABS 시스템은 휠 회전 속도를 비교하여 작동하며, 타이어의 사이즈는 휠 속도에 영향을 미칠 수 있습니다. 타이어를 교체할 경우 4개 타이어 모두 출고 시와 동일한 규격의 타이어를 사용하십시오. 다른 사양의 타이어를 혼용하면 ABS와 ESC 시스템이 바르게 작동하지 않을 수 있습니다.
- 타이어를 교체하거나 위치를 교환할 때 반드시 브레이크 디스크와 브레이크 패드를 함께 점검하십시오.
- 반드시 전륜, 후륜에 동일 사양의 타이어 및 휠을 사용하십시오. 예비 타이어를 장착해 주행할 때는 80 km/h 이하로 주행하고, 가능한 빨리 정규 타이어나 휠로 교체하십시오.

## 휠 교체

휠을 교체할 때는 출고 시 제공된 휠과 동일한 규격으로 장착하십시오.

**주의**

다른 규격의 휠을 장착하지 마십시오. 휠과 베어링의 수명, 브레이크와 타이어의 간격, 차체와 타이어의 간격, 스노체인 간격, 속도계와 거리계의 정밀도, 타이어 공기압 경보 장치(TPMS) 작동, 전조등 각도, 범퍼 높이에 영향을 줄 수 있습니다.

## 타이어 측면 표시

### 타이어의 형식(1)

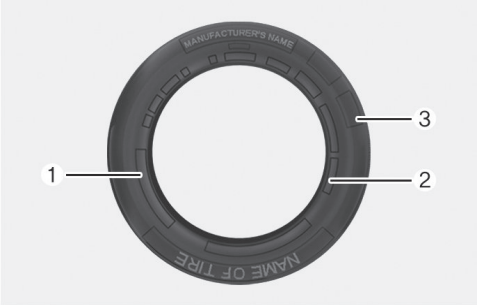


타이어의 옆면에는 타이어 형식이 표기되어 있습니다. 차량의 타이어 교체 시 다음과 같은 정보를 반드시 확인하십시오.

#### *타이어 크기 표시*

예: 235/60/R18 103H

(위에 표시된 수치는 예시이며 실제 사양과 다를 수 있습니다. 실제 사양은 1장 내 '**타이어 및 휠**'을 참고하십시오.)

245: 타이어 폭(밀리미터 단위)

60: 편평비

(타이어 높이 / 타이어 폭×100)

R: 래디얼 타이어(타이어 구조)

18: 림경(인치 단위)

103: 부하 지수(타이어가 지지할 수 있는 최대 하 중과 관련된 숫자 코드)

H: 속도 등급(타이어 속도등급 항목 참고)

#### *휠 크기 표시*

예: 7.5J X 18

(위에 표시된 수치는 예시이며 실제 사양과 다를 수 있습니다. 실제 사양은 차량에 부착된 공기압 라벨이나 1장 내 '**타이어 및 휠**'을 참고하십시오.)

7.5: 림폭(인치 단위)

J: 림 형상

18: 림경(인치 단위)

### *타이어 속도 등급*

아래 표는 현재 승용차 및 소형 승용차에 사용되는 속도 등급을 나타냅니다. 속도 등급은 타이어 크기 표시의 일부로 이 표시는 타이어의 최대 안전 주행 속도를 의미합니다.

| 속도 등급 | 최대 속도 |
|---|---|
| S | 180 km/h(112 mph) |
| T | 190 km/h(118 mph) |
| H | 210 km/h(130 mph) |
| V | 240 km/h(149 mph) |
| W | 270 km/h(168 mph) |
| Y | 300 km/h(186 mph) |

## 타이어 제조일(2)

타이어의 경우 제조일 기준으로 6년이 경과되면 자연적으로 노화되기 때문에 사용하지 않았더라도 임시 타이어를 포함하여 새 타이어로 교체해야 합니다. 이때 제조일을 확인하기 위해 타이어의 옆면에 DOT라는 표시를 양쪽면 중 한면에 삽입하도록 되어 있으며 이 표시는 영문 및 숫자로 구성되어 마지막 네 자리를 통해 제조일을 확인할 수 있습니다.

### *표시 형식*

예 : DOT XXXX XXXX

표시 앞부분은 제조 공장, 타이어 크기 및 트레드 형상에 대한 고유 표시이고, 뒤의 4자리는 제조 시기를 의미합니다.

제조 시기 4자리 중 앞 2자리는 생산된 주간, 뒤 2자리는 제조 연도를 의미합니다. 예를 들어, DOT XXXX XXX X 0223로 표기되어 있다면 2023년도 2주차에 생산된 제품이란 뜻입니다.

### 경고

타이어가 6년이 지나면 반제품 간 박리 현상을 일으켜 차량의 손상이나 사고로 이어질 수 있습니다. 제조 시기를 확인해 반드시 적절한 시기에 교체하십시오.

## 규격 타이어 품질 등급(3)

사양 적용 시

해당 타이어의 등급들은 승용차 타이어의 옆면에 표시되어 있습니다.

### *마모 등급(TREAD WEAR)*

트레드 마모 등급은 특정 조건의 도로에서 측정한 타이어 마모 비율을 기준으로 한 상대적인 비율입니다. 예를 들어, 마모 등급 150인 타이어는 마모 등급 100인 타이어보다 지정 조건의 도로에서 1.5배 덜 마모된다는 것을 의미합니다.

타이어의 상대적인 성능은 실제적인 주행 조건에 따라 달라질 수 있습니다. 따라서 성능은 주행 습관이나 정비 상태 그리고 도로 상태와 기후에 따라 기준치와는 차이가 있을 수 있습니다.

### *마찰 등급(TRACTION) - AA, A, B, C*

마찰 등급은 최상급부터 최하급까지 AA, A, B, C로 분류됩니다. 아스팔트 또는 콘크리트 표면과 같은 포장 도로에서 지정된 조건 아래 측정된 것으로 젖은 노면에서 타이어의 제동 성능을 나타냅니다. 마찰 등급 C인 타이어는 마찰 등급 B인 타이어보다 제동 성능이 낮다는 것을 의미합니다.

### *온도 등급(TEMPERATURE) - A, B, C*

온도 등급은 최상급부터 최하급까지 A, B, C로 분류됩니다. 지정된 실내 실험실의 통제된 조건 아래서 시험했을 때 열을 분산하는 능력을 측정한 것으로 발열에 대한 내구성을 나타냅니다. 발열된 상태에서 지속적으로 주행하면 타이어의 소재가 변질되고 수명이 감소됩니다. 또한 과도한 온도 상승은 갑작스러운 타이어의 파열을 불러옵니다. 온도 등급 A와 B는 법으로 해당 타이어의 내수 성능이 규제된 최소한의 수준보다 높은 것을 말합니다.

**경고**

타이어 온도 등급은 적정 공기압과 하중 상태를 조건으로 측정되었으므로 과속, 낮은 공기압, 과도한 하중 상태에서의 주행은 타이어를 과열시키며 갑작스러운 파열로 이어질 수 있습니다. 이는 차량을 통제할 수 없게 하여 상해나 사망 사고를 일으킬 수 있습니다.

## 저편평비 타이어

사양 적용 시

저편평비 타이어는 타이어의 편평비가 '50' 이하인 타이어를 의미하며, 스포티한 디자인을 위해 제공되 고 있습니다.

저편평비 타이어는 핸들링 및 제동성능에 최적화 되어 승차감 및 주행소음은 일반적인 타이어에 비해 나쁠 수 있습니다.

**주의**

저편평비 타이어는 타이어 측면 높이가 낮아서 일반 타이어보다 타이어와 휠이 쉽게 손상될 수 있습니다. 다음의 사항에 주의하십시오.

- 오프로드 및 험로 주행 시 주의하고, 주행 후에는 타이어 손상 여부를 점검하십시오.
- 패인 노면, 과속 방지 턱, 맨홀, 연석 등을 통과할 때 속도를 낮추고 타이어 손상에 주의하십시오.
- 타이어에 충격이 가해지면 즉시 타이어를 검사하거나 당사 직영 하이테크센터나 블루핸즈에서 점검을 받으십시오.
- 타이어 손상을 줄이기 위해 매 3,000 km 주행마다 타이어를 점검하여 적정 공기압을 유지하십시오.

**주의**

- 타이어의 손상은 육안으로 확인하기 힘든 경우가 있습니다. 눈에 보이지 않아도 손상이 의심되면 즉시 가까운 당사 직영 하이테크센터나 블루핸즈에서 점검을 받으십시오.
- 오프로드, 험로, 패인 도로, 맨홀, 연석에 의한 타이어 손상은 보증 범위에 포함되지 않으니 주의하십시오.
- 장착된 타이어의 사양은 타이어 측면에 표시된 정보를 확인하십시오.

# 퓨즈 교체

블레이드 타입




카트리지 타입

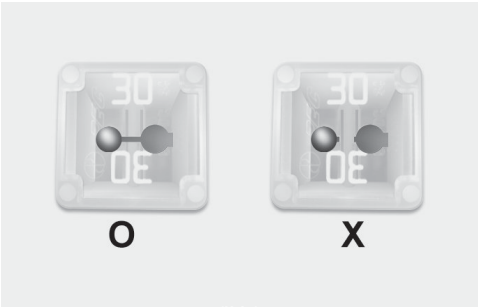


멀티 타입

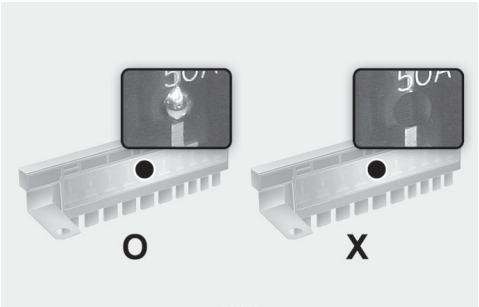


차량의 전기 장치는 전기 과부하를 방지하기 위해 퓨즈가 설치되어 있으므로 전기 장치가 작동하지 않으면 우선 퓨즈 단선 여부를 점검하십시오.

퓨즈가 단선되었다면 그 퓨즈가 보호하는 모든 전기 장치는 작동하지 않으니 퓨즈를 교체하십시오.

반드시 규정된 용량의 퓨즈만을 사용하십시오.

퓨즈는 실내 및 엔진룸의 퓨즈박스에 분할 설치되어 있으므로, 각 박스의 퓨즈 라벨을 확인하여 작동하지 않는 장치의 퓨즈 위치를 확인하십시오.

### 주의

- 퓨즈를 제거하기 위해 드라이버나 금속물체를 이용하지 마십시오. 합선 등으로 인해 전기 장치에 큰 손상을 입힐 수 있습니다.
- 퓨즈 교체 후에도 계속 퓨즈가 단선되면 전기 장치의 다른 과부하가 있으니 당사 직영 하이테크센터나 블루핸즈에서 정비를 받으십시오.
- 규격에 맞지 않는 퓨즈, 철사, 구리선, 은박지 등을 사용하면 전기 장치에 과부하가 걸려 관련 전기 장치가 손상되거나 화재가 날 수 있습니다.
- 퓨즈를 교체하려면 안전한 장소에서 시동을 끈 후, 모든 전기 장치의 스위치를 끄고 배터리의 - 단자를 분리한 상태에서 교체하십시오.
- 교체한 퓨즈 또는 릴레이가 완전히 꽂혀 있는지 확인하십시오. 불완전하게 꽂혀 있으면 접촉 불량으로 인해 전기 장치 또는 배선이 손상되거나 화재가 날 수 있습니다.
- 퓨즈 또는 릴레이를 꽂는 터미널에 드라이버나 임의 개조용 배선을 꽂지 마십시오. 접촉 불량으로 고장 날 수 있습니다.

### 경고

- 차량의 전기 배선을 추가 또는 임의로 변경하지 마십시오.
- 동일한 용량의 퓨즈로만 교체하십시오. 높은 용량의 퓨즈로 교체하면 전기 배선이 손상되거나 화재가 날 수 있습니다.

### 알아두기

**퓨즈 라벨 표기 정보**

사양에 따라 퓨즈 라벨에 표기된 전장품이 장착되지 않을 수 있습니다.

## 실내 퓨즈

1 시동을 끄십시오.
2 모든 전기 장치 스위치를 끄십시오.
3 손잡이를 잡아 당겨 커버를 분리하십시오.

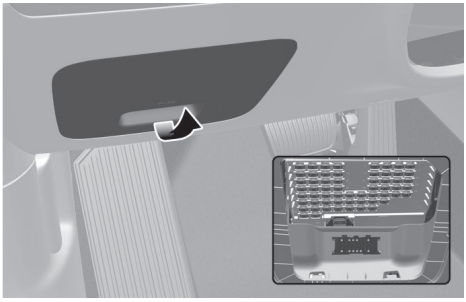

4 엔진룸 퓨즈박스에 설치된 퓨즈 교체용 클립(퓨즈 뽑개)(1)으로 단선된 퓨즈를 제거하십시오.

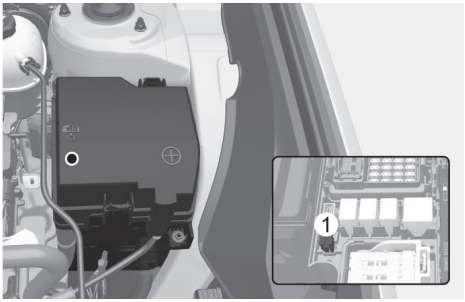


5 동일한 용량의 예비 퓨즈를 손으로 단단히 꽂으십시오.
- 예비 퓨즈는 엔진룸 퓨즈 박스에 일부 설치되어 있으나, 없는 경우에는 차량 작동과 관계 없는 장치(오디오 등)에 꽂힌 동일 용량의 퓨즈를 사용하십시오.
- 전조등이나 다른 전기 장치가 작동하지 않고 실내 퓨즈가 양호한 경우, 엔진룸 퓨즈 또는 메인 퓨즈를 점검하여 단선되었으면 교체하십시오.
- 전조등, 방향지시등, 차폭등, 주간 주행등, 제동등, 후퇴등, 미등, 실내 스위치 조명 작동에 이상이 있으나 전구에는 이상이 없다면 가까운 당사 직영 하이테크센터나 블루핸즈에서 점검을 받으십시오.

## 엔진룸 퓨즈박스

### 블레이드 타입/카트리지 타입 퓨즈

1 시동을 끄십시오.
2 모든 전기 장치 스위치를 끄십시오.
3 잠금쇠를 누른 후 커버를 분리하십시오.
4 작동하지 않는 전기 장치의 퓨즈를 점검하여 단선 되었으면 엔진룸 퓨즈 박스에 설치된 퓨즈 교체용 클립(퓨즈 뽑개)으로 제거하십시오.

블레이드 타입



카트리지 타입

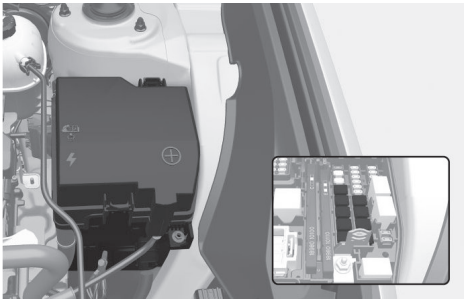

5 동일한 용량의 예비 퓨즈를 손으로 단단히 꽂으십시오.

6 커버를 다시 장착하십시오.

블레이드 타입의 예비 퓨즈는 엔진룸 퓨즈 박스에 일부 설치되어 있으나, 없는 경우에는 차량 작동과 관계 없는 장치(오디오 등)에 꽂힌 동일 용량의 퓨즈를 사용하십시오.

## 멀티 타입 메인 퓨즈

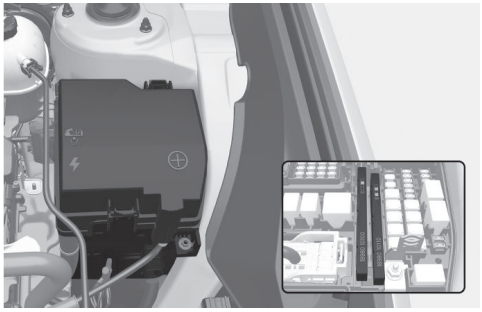

멀티 타입 퓨즈는 볼트나 너트로 고정되어 있습니다. 임의로 분해 또는 조립하지 말고 당사 직영 하이테크센터나 블루핸즈에서 정비를 받으십시오. 불완전한 체결 및 잘못된 조립 토크는 전자 장치의 오작동이나 화재를 일으킬 수 있습니다.

### 주의

엔진룸 퓨즈 박스 커버는 “딸깍” 소리가 날 때까지 닫아 확실하게 장착하십시오. 커버가 바르게 장착되지 않으면 수분이 유입되어 전자 장치 작동에 이상이 생길 수 있습니다.

## 퓨즈/릴레이 라벨

### 실내

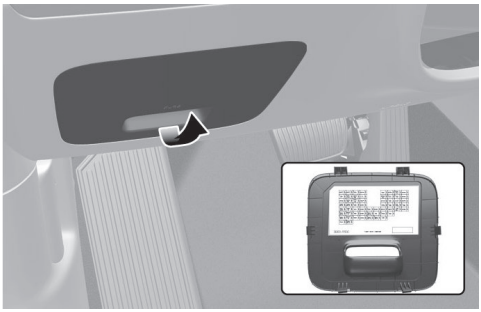

### 운전석 퓨즈 박스 라벨

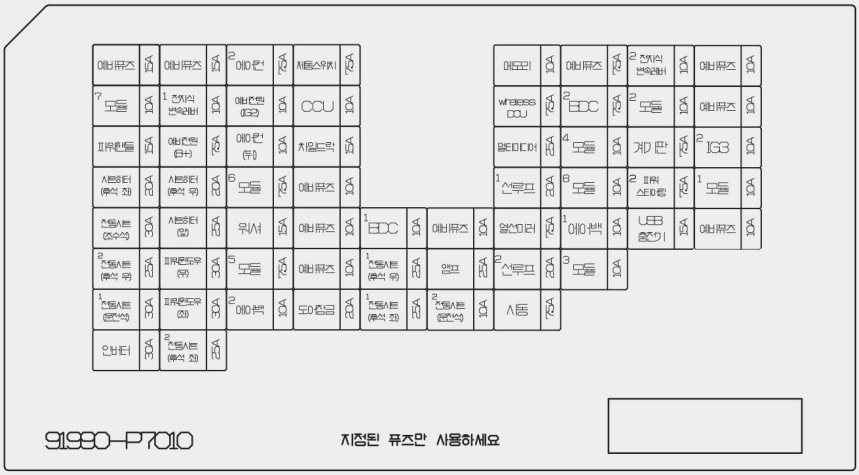


### 알아두기

퓨즈의 용량 및 명칭은 차량에 따라 다를 수 있으므로 퓨즈/릴레이 박스 커버 안쪽에 부착된 퓨즈 라벨을 참고하십시오.

## 엔진룸

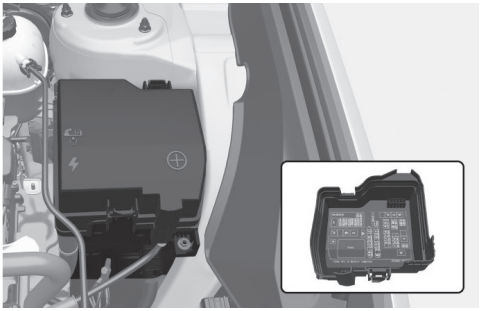

## 엔진룸 퓨즈 박스 라벨

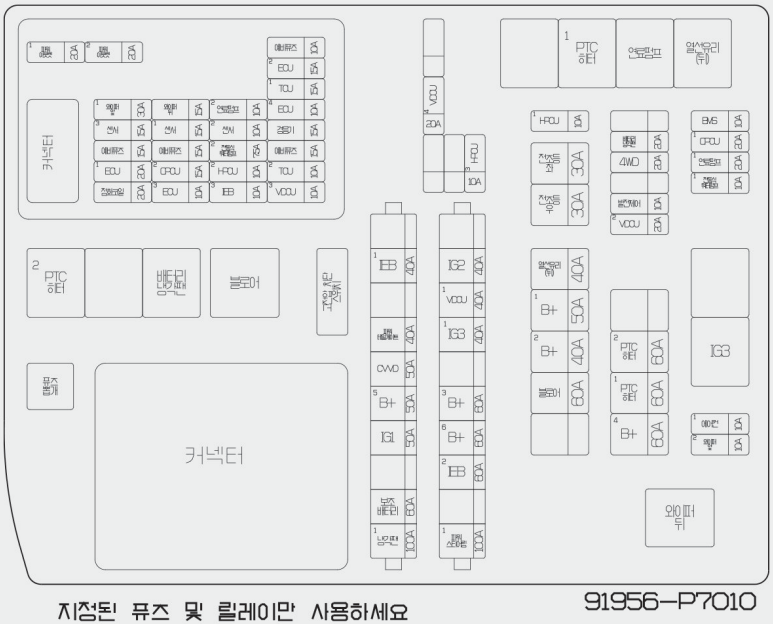


## 알아두기

퓨즈의 용량 및 명칭은 차량에 따라 다를 수 있으므로 퓨즈/릴레이 박스 커버 안쪽에 부착된 퓨즈 라벨을 참고하십시오.

# 전구의 교체

- 1장 내 '**전구의 용량**'을 참고해 규격에 맞는 비상 대비용 전구를 준비하십시오.
- 램프류를 교체하려면 반드시 안전한 곳에서 시동을 끄고 파킹 브레이크를 건 후, 배터리의 - 단자를 분리한 상태에서 교체하십시오.

## 경고

- 전구를 점검하거나 교체하기 전에 시동을 끄고 파킹 브레이크를 확실히 걸어 두십시오. 작업 중에 차량이 갑자기 움직이거나 전기 충격에 감전되는 사고를 예방할 수 있습니다.
- 규격에 맞지 않는 전구로 교체하면 퓨즈 단선 또는 이상 작동, 기타 배선 관련 장치의 손상, 화재의 위험이 있습니다.
- 반드시 장갑 등을 착용하십시오. 전구 표면이 뜨거우면 화상을 입을 수 있습니다.

## 주의

- 품질이나 성능이 부적합한 전구를 사용할 경우에는 램프 및 주변 부품에 손상을 줄 수 있습니다. 순정 부품 전구는 품질과 성능을 당사가 보증하는 부품입니다.
- 전구를 교체할 때 적절한 공구와 규격에 맞는 전구가 준비되지 않거나 교체 방법이 충분히 이해되지 않으면 당사 직영 하이테크센터나 블루핸즈에서 교체를 받으십시오. 특히 방향지시등은 교체를 위해 임의로 차체를 분해하고 조립하다가 다른 부품에 손상을 줄 수 있습니다.
- 새 전구를 장착할 때 소켓을 홀에 맞추어 시계방향으로 돌려 확실하게 장착하십시오. 바르게 장착되지 않으면 전구의 단선, 물 유입 등의 문제가 생길 수 있습니다.
- 전구가 단선되거나 손상되는 즉시 규격에 맞는 새 전구로 교체하십시오. 빼낸 전구는 주의하여 처리하십시오.
- 차량에 장착된 전구 외 램프나 LED를 추가로 장착하지 마십시오. 차량의 램프 오작동 및 깜빡임이 발생할 수 있으며, 퓨즈 박스나 배선 관련 장치가 손상될 수 있습니다.
- 정상적으로 작동하는 램프에 전원이 공급된 상태에서 전구를 분리하거나 램프 커넥터를 빼지 마십시요. 퓨즈 박스의 전기 장치가 램프 고장으로 인식하며, 클러스터에 램프 경고문이 표시되거나 고장 기록 코드(DTC)에 고장 기록으로 남을 수 있습니다.

## 알아두기

- 램프류는 주행 후 세차 또는 야간 우천 주행 등의 조건에서 렌즈 안쪽에 습기가 생길 수 있습니다. 이것은 램프 내외부의 온도 차이에 의한 자연 현상이며 기능상의 문제는 없습니다. 램프 내부에 습기가 생겼을 때, 전조등을 켠 후 주행하면 습기가 제거됩니다. 다만, 램프의 크기, 위치, 환경 조건에 따라 습기가 제거되는 수준은 다를 수 있습니다. 다만 습기가 지속적으로 제거되지 않는 경우에는 당사 직영 하이테크센터나 블루핸즈에 문의하십시오.
- 습기로 인해 전조등/주간주행등/차폭등/후미등/후면방향지시등 내부가 흐려지는 현상이 장기간 유지되면, 당사 직영 하이테크센터나 블루핸즈를 방문하십시오. 이 차량에는 습기로 인해 전조등/주간주행등/차폭등/후미등/후면방향지시등 내부가 흐려지는 것을 완화하기 위해 전조등/주간주행등/차폭등/후미등/후면방향지시등 내부에 소모성 흡습제가 포함돼 있습니다.

# 전조등, 방향지시등, 차폭등, 주간 주행등 교체

A타입

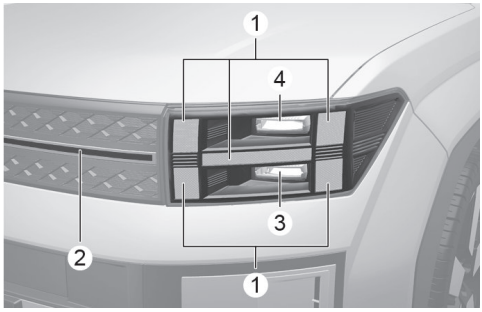


1. 방향지시등/차폭등/주간 주행등
2. 차폭등
3. 전조등(상향)/보조 하향등
4. 전조등(하향)

B타입

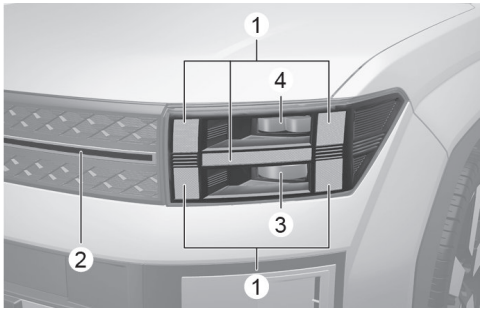


1. 방향지시등/차폭등/주간 주행등
2. 차폭등
3. 전조등(상향)
4. 전조등(하향)

전조등, 방향지시등, 차폭등, 주간 주행등이 켜지지 않으면 가까운 당사 직영 하이테크센터나 블루핸즈에서 점검을 받으십시오.

**주의**

전조등 본체를 모두 교체한 후에는 당사 직영 하이테크센터나 블루핸즈에서 상하좌우 각도를 조절(전조등 에이밍)하십시오.

## 옆 방향지시등 교체

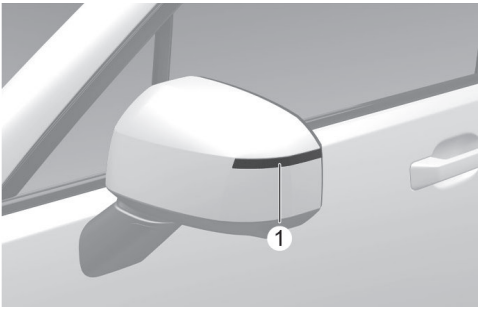


옆 방향지시등(1)이 켜지지 않을 경우에는 가까운 당사 직영 하이테크센터나 블루핸즈에서 점검을 받으십시오.

## 미등, 제동등, 방향지시등, 후퇴등 교체(LED 타입)

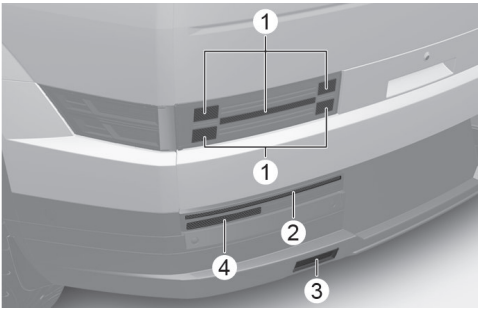


1. 미등, 제동등
2. 방향지시등
3. 후퇴등
4. 보조 미등

미등, 제동등, 방향지시등, 후퇴등, 보조 미등 켜지지 않으면 가까운 당사 직영 하이테크센터나 블루핸즈에서 점검을 받으십시오.

### 알아두기

보조 미등(4)은 테일게이트가 열렸을 때 미등(1) 대신 켜집니다.

### 후퇴등의 교체하기(벌브 타입)

사양 적용 시

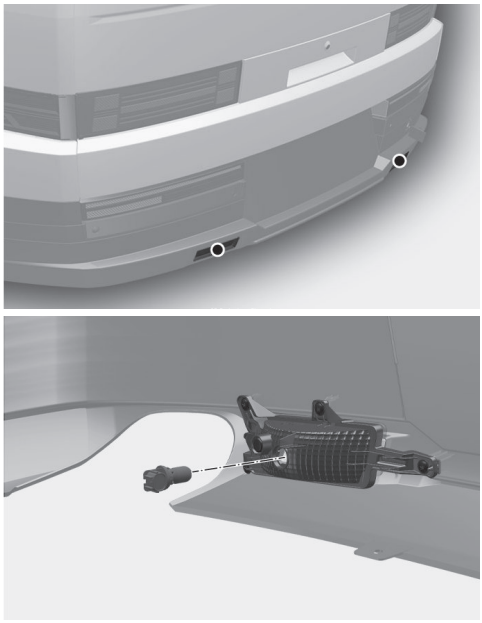

1 파킹 브레이크를 걸어놓고, 시동을 끄십시오.
2 리어범퍼 안쪽에 위치한 전구를 누른 상태로 시계 반대 방향으로 돌려 소켓에서 분리하십시오.
3 소켓을 시계 반대방향으로 돌려 본체에서 분리하십시오.
4 새 전구로 교체한 후 분리의 역순으로 장착하십시오.

## 보조 제동등의 교체

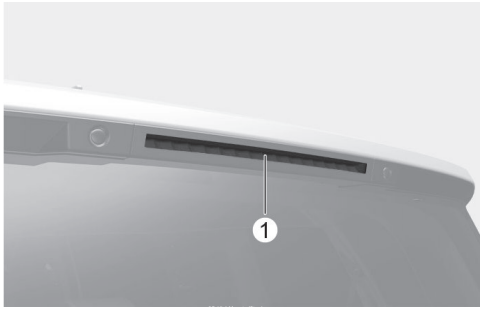


보조 제동등(1)이 켜지지 않으면 당사 직영 하이테크센터나 블루핸즈에서 점검을 받으십시오.

## 번호판등의 교체

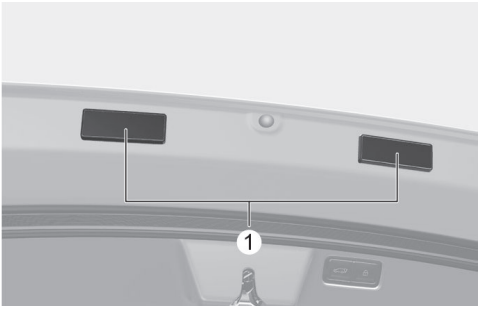


번호판등(1)이 켜지지 않으면 당사 직영 하이테크센터나 블루핸즈에서 점검을 받으십시오.

## 실내등 전구의 교체

### 맵 램프/퍼스널 램프/양방향 멀티 콘솔 램프/선바이저 램프/글로브 박스 램프/화물칸 램프(LED 타입)

맵 램프

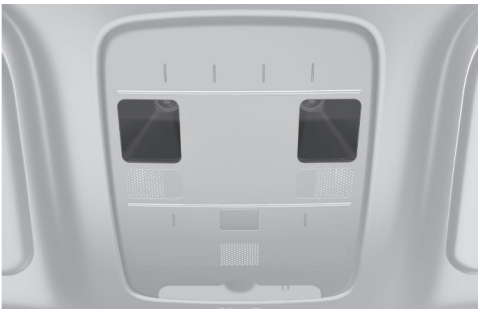

퍼스널 램프



양방향 멀티 콘솔 램프

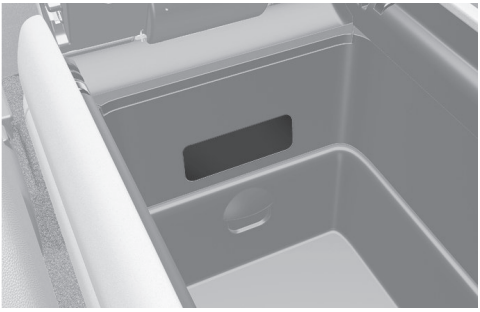

선바이저 램프

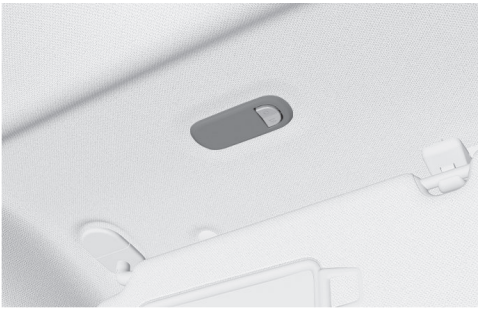

글로브 박스 램프

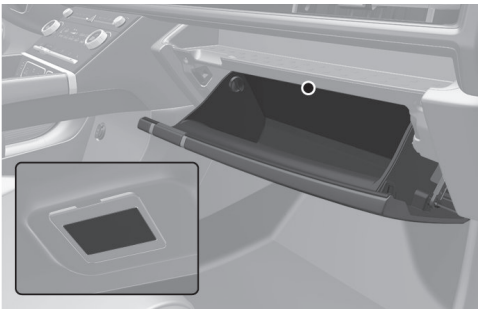

화물칸 램프



실내등이 켜지지 않으면 당사 직영 하이테크센터나 블루핸즈에서 점검 및 점검을 받으십시오.

# 차체 손질

다음의 상황에는 차량의 도장면이 부식되고 부품에 녹 등의 문제가 생길 수 있습니다. 주차할 곳을 주의하고 세차 등 손질을 적절하게 하십시오.

- 겨울철에 빙결방지제(염화칼슘 등)를 뿌린 도로를 주행했을 때
- 해안지대를 주행하거나 장시간 주차했을 때
- 진흙이나 먼지가 현저하게 붙어있을 때
- 옥외에서 장시간 주차했을 때
- 매연, 분진, 철분 등이 묻었을 때
- 콜타르 도료의 찌꺼기, 모래, 콘크리트 가루 등이 묻었을 때
- 새의 오물, 벌레 등이 붙어있을 때

# 외장 손질

## 일반 주의 사항

화학 세제나 광택제를 사용하기 전에 제품에 내장된 사용 설명서를 반드시 숙지하십시오.

## 고압 세차 시 주의 사항

- 고압 세차 노즐과 차량과의 간격을 최소 30 cm 이상 유지하십시오.
- 고압 세차 노즐을 창문, 조명 시스템(전조등, 차폭등 등), 카메라, 센서, 범퍼, 고무류(타이어 등), 기타 부드러운 소재의 부품, 차량 하부에 가까이하지 마십시오. 고압의 물줄기로 인해 손상될 수 있습니다.
- 고압 세차 노즐을 한 곳에 집중시키지 마십시오. 고압의 물줄기로 인해 표면이 손상될 수 있습니다.
- 고압 세차 노즐을 유리창 주변에 집중 분사할 경우 물이 일부 실내로 들어갈 수 있으니 유의하십시오.
- 눈 또는 얼음을 고압 세차기로 제거하지 마십시오.
- 세차 직후 유리창 작동 시 소음이 발생할 수 있습니다. 유리창 주변 고무 부품의 물기를 제거 후 작동하시기 바랍니다.

## 표면 점검

*세차*

- 표면이 녹슬거나 부식되지 않도록 최소한 한 달에 한 번씩 미지근한 물이나 찬물로 세차하십시오. 비포장도로를 주행했다면 주행 후 세차해 다른 이물질이 표면에 쌓이지 않도록 하십시오. 도어와 로커 패널 아래 모서리에 있는 배출 구멍을 깨끗하게 유지하십시오.
- 곤충, 타르, 수액, 새의 오물, 산업 오염물이나 이와 유사한 퇴적물 등은 즉시 제거하지 않으면 차의 표면을 훼손할 수 있습니다. 안전하고 부드러운 세제를 사용해 이물질을 제거하고, 미지근한 물이나 찬물로 깨끗이 헹구어 비누 가루가 표면에 말라붙지 않도록 하십시오.
- 세차하기 전에 도어와 창문을 모두 닫고, 세차 중 안테나가 손상되지 않도록 주의하십시오.
- 외관이 너무 더러우면 자동차 전용 세척 세제를 사용해 세차하십시오. 가정용 중성 세제는 고무 제품의 변색을 일으키니 사용하지 마십시오. 미지근한 수돗물과 같은 보통의 물로 헹구십시오. 부드러운 스펀지나 헝겊을 사용해 물기를 완전히 닦고, 먼지 입자에 의한 긁힘을 방지하기 위해 스펀지를 자주 헹구면서 닦으십시오.
- 범퍼나 차량 내·외부 합성수지 부품이 더러워졌을 때는 부드러운 브러시나 스펀지를 사용하여 손상이 가지 않도록 주의하면서 닦아내십시오. 브레이크액, 엔진 오일, 그리스, 배터리액에 오염된 경우 알코올로 닦아내십시오.

  딱딱한 브러시나 수세미를 사용하면 손상이 갈 수 있습니다.
- 차량 내외 합성수지 부품에 브레이크액, 엔진 오일, 그리스, 배터리액, 방향제 등이 묻으면 변색이나 얼룩이 생기니 알코올로 즉시 닦으십시오.
- 강력 세제, 계면활성제, 뜨거운 물을 사용하지 말고, 직사광선 아래에서 세차하지 마십시오. 세제 잔여물이 도장 표면에 흡착되어 변색과 얼룩이 생길 수 있습니다.
- 차체의 먼지나 오물을 마른걸레로 닦지 마십시오. 표면에 자국이 남을 수 있습니다.

- 철제면이나 마찰 세제, 알칼리성이 강한 강력 세제, 부식 세제 등을 크롬 처리된 표면이나 산화피막 처리된 알루미늄 부품에 사용하지 마십시오. 보호 코팅이 손상되어 도장면이 변색하거나 손상될 수 있습니다.

### 주의

- 자동세차기에서 세차를 할 경우 차체에 잔긁힘이 생겨 도장면이 손상될 수 있습니다.
- 휘발유나 아세톤 또는 휘발성 유기용제(초강력 세정제) 등 화학 용제는 카메라 렌즈와 램프를 훼손할 수 있으므로 사용하지 마십시오.
- 알루미늄 휠을 세척할 때 산성계 세제를 사용하지 마십시오. 휠 도장면이 손상될 수 있습니다.
- 자동 세차 후 앞유리 표면 왁스는 완전히 제거하십시오. 와이퍼 작동시 떨림 및 소음의 원인이 될 수 있습니다.

### 주의

**무광 컬러 차량**

무광 컬러 차량은 자동 세차기와 스팀 세차기를 이용하지 마십시오. 자동 세차기를 이용하면 표면의 광택이 손상되거나 흠집이 날 수 있습니다. 스팀 세차기를 이용하면 오일류 등이 도막에 고착되어 얼룩지며, 이 얼룩은 제거하기 어렵습니다.

부드러운 재질의 타올이나 스펀지를 사용해 세차하고, 물기를 제거할 때는 극세사 타올을 사용하십시오. 표면이 너무 더러우면 물로 표면의 오염 물질을 깨끗이 제거한 후에 세차를 진행하십시오. 손세차할 때도 왁스 처리제로 마감하는 세차기를 사용하지 마십시오.

### 주의



- 절대 엔진룸을 물로 세척하지 마십시오. 엔진룸 안의 전기 회로, 전기 장치, 엔진, 에어덕트 등으로 물이 유입되어 차량이 고장 날 수 있습니다.
- 세차 후, 서행하면서 브레이크 페달을 밟아 페달이 물에 영향을 받았는지 점검하십시오.

*왁스칠*

- 세차 후 차가 충분히 말라 표면에 물방울이 없을 때 왁스를 칠하십시오.
- 차체 온도가 높지 않은 그늘에서 왁스를 칠하십시오. 햇빛을 받아 뜨거울 때 왁스를 칠하면 얼룩집니다.
- 액체 또는 풀 형태인 양질의 왁스를 사용하십시오. 연마제가 섞인 왁스나 헝겊을 사용하면 광택이 나빠지고 도장면이 손상됩니다. 유리와 플라스틱(합성수지) 부분은 왁스를 칠하지 마십시오.
- 오일, 타르, 또는 유사 물질을 자국 제거기로 제거하면 표면의 왁스도 함께 제거되니 이 위에 왁스를 다시 칠하십시오.

**주의**

- 앞유리에 왁스나 발수 코팅이 도포되면 와이퍼 작동 시 떨림 및 소음이 발생할 수 있습니다. 유막 제거제를 이용해 완전히 제거하십시오.
- 시판되는 유막 제거제는 연마제 성분이 있으니 제품에 표시된 주의 사항을 확인하고 사용하십시오.
- 왁스 또는 발수 코팅이 완전히 제거되면 유리 표면에 물방울이 맺히지 않고 고르게 퍼집니다.

**주의**

**무광 컬러 차량**

무광 컬러 차량에는 광택 보호제(왁스)와 같은 세정제, 연마제, 광택제를 사용하지 마십시오. 왁스가 도포된 경우 실리콘 제거제(실리콘 리무버)를 사용해 즉시 제거하십시오. 타르나 타르 오염물이 묻은 경우 타르 제거제를 사용해 제거하십시오. 제거할 때 도장면에 강한 압력을 가하지 않도록 주의하십시오.

## 손상된 표면 정비

차체 표면에 깊게 파인 자국이나 돌멩이 자국 등은 신속히 수리하십시오. 노출된 금속 표면은 빨리 녹슬어 차의 표면을 크게 훼손할 수 있습니다.

차량이 손상되어 금속 표면 처리나 교체가 필요하면 당사 직영 하이테크센터나 블루핸즈에서 정비를 받으십시오.

## 광택나는 금속 관리

- 도로의 타르나 곤충 자국을 제거하려면, 뾰족한 물건을 사용하지 말고 타르 제거기를 사용하십시오.
- 광택이 나는 금속 표면을 부식으로부터 보호하려면 왁스나 크롬 방부제를 바르고 광택이 날 때까지 문지르십시오.
- 겨울철이나 해변 지역에서는 광택이 나는 금속 위에 두꺼운 왁스 코팅이나 부식 방지 처리를 하십시오. 필요한 경우, 방부식성 석유 젤리나 다른 보호 컴파운드로 코팅하십시오.

**주의**

**무광 컬러 차량**

무광 컬러 차량은 특성상 흠집이나 손상된 부분만 복구할 수 없고, 해당 부품을 전체적으로 보수해야 합니다. 페인트 보수가 필요한 경우 당사 직영 하이테크센터나 블루핸즈에서 정비를 받으십시오. 하지만 무광 컬러의 보수 도장 방법이 까다로워 완벽하게 복원되지 않을 수 있으니 차량 관리에 각별히 주의하십시오.

## 하체 점검

얼음, 눈, 먼지 제거에 사용된 부식성 물질은 차량 하체에 쌓일 수 있습니다. 이 물질이 제거되지 않으면 방청처리를 해도 연료계, 플로어 패널, 배기 장치 등에 녹이 슬어 빠르게 번질 수 있습니다.

한 달에 한 번씩, 또는 비포장도로 주행 후, 또는 겨울철 끝 무렵에 미지근한 물이나 찬물로 하체를 깨끗이 닦으십시오.

진흙이나 오물이 잘 보이지 않으므로 특별히 주의해서 닦으십시오.

도로 오물을 깨끗이 닦아 내지 않고 적시기만 하는 것은 더 좋지 않습니다. 도어, 로커 패널 그리고 배출 구멍이 있는 프레임 멤버 등은 오물로 막혀서는 안됩니다. 이런 곳에 물이 고이면 녹이 슬 수 있습니다.

## 알루미늄 휠 점검

알루미늄 휠은 투명한 보호 처리제로 코팅되어 있습니다.

- 마찰 세제, 광택제, 솔벤트, 또는 와이어 브러시를 알루미늄 휠에 사용하지 마십시오. 표면에 자국을 내거나 손상을 초래할 수 있습니다.
- 주행 후 휠을 세척하기 전에 휠이 식을 때까지 기다리십시오. 부드러운 비누나 중성세제만 사용하고 물로 깨끗이 헹구십시오.

염분이 많은 지역이나 염화칼슘이 도포된 지역을 주행한 경우에는 휠을 깨끗이 청소하여 부식되지 않도록 하십시오.

- 고속 세차 브러시로 바퀴를 닦지 마십시오.
- 스팀 클리너 등으로 세척하지 마십시오.
- 수시로 왁스를 바르십시오.

**주의**

알루미늄 휠 세척시 알칼리성, 산성계 세제 및 타이어 광택제를 사용하지 마십시오. 휠 도장면이 손상되어 부식 및 얼룩이 발생할 수 있습니다.

## 내장 손질

### 일반 주의 사항

- 내장품 표면에 화학 물질(손 세정제, 종이 방향제, 선 크림 등)이 묻지 않게 하십시오. 화학 물질이 묻었을 경우, 실내 부품이 손상될 수 있으므로 즉시 제거하십시오.
- 내장품을 세척할 때는 아세톤, 벤젠, 락카용제, 에나멜 및 표백제, 휘발유 또는 시너 등의 유류물질 등을 절대로 사용하지 마십시오. 변색되거나 손상이 올 수 있습니다.
- 향수, 액상 방향제, 탈취제와 같은 휘발성 제품을 차 안에 두지 마십시오. 만약 휘발성 제품이 클러스터 부위, 대시보드, 가죽 및 플라스틱 부분에 흘러내릴 경우 휘발성 제품 고유의 성분에 의해 부품이 손상될 수 있습니다. 이때에는 신속하게 깨끗한 물로 세척하십시오.
- 인스트루먼트 패널에 전자 기기, 방향제, 스티커 등을 부착하지 마십시오. 특히 양면 테이프를 사용한 부착물의 경우 테이프에 함유된 화학성분에 의해 인스트루먼트 패널의 표면부가 손상될 수 있습니다.
- 엠블럼, 도어 이너 핸들, 가니시, 풀 핸들, 시계, 스위치 베젤 등과 같은 도장 처리된 부품은 화학 용액이나 강한 세제로 닦지 마십시오. 선팅 제거제 등과 같은 화학 용액이 묻었을 경우에는 표면이 벗겨지거나 변색이 될 수 있으니 주의가 필요하며 묻었을 경우 즉시 제거하고 세척하십시오.

### 프라임 나파 가죽 시트 사용 시 주의 사항

사양 적용 시

- 프라임 나파 가죽(사양 적용 시)은 가죽 고유의 질감을 최대한 살린 특성으로 인해 다음의 현상이 발생할 수 있습니다.
  - 표면에 모공, 상처, 혈관 자국 등이 남아 있음
  - 사용 시 눌린 자국, 주름이 생김
  - 햇빛이나 열에 지속해서 노출되면 색상이 변형됨
- 가죽이 물기에 젖었다면 마른 천으로 물기를 제거하고 그늘에 건조하십시오.
- 가죽 표면에 스크래치가 날 수 있으니 날카로운 물체와 마찰하지 않도록 주의하십시오.
- 밝은 색상의 가죽은 오염이나 이염에 주의하십시오.

### 가죽 시트 관리

- 진공청소기를 사용하여 주기적으로 시트 표면에 있는 먼지와 모래를 제거하여 주십시오. 가죽의 마모나 표면의 파손을 예방하여 품질을 유지할 수 있습니다.
- 천연가죽 시트 커버링은 마른 천이나 부드러운 헝겊을 이용하여 자주 닦아 주는 것이 좋습니다.
- 적합한 가죽 보호제를 사용하면 커버링의 마모를 예방하고 컬러를 유지하는 데에 도움이 됩니다. 제품의 사용 설명서를 참고하고 전문가와 상담한 후에 사용하십시오.
- 밝은 색 가죽은 오염에 취약하고 오염이 선명하게 보이므로 자주 청소하십시오.
- 젖은 수건으로 자주 청소하지 마십시오. 시트 표면에 균열이 생길 수 있습니다.

### 가죽 시트 청소 방법

- 오염 물질은 즉시 제거해야 합니다. 오염 물질별 제거 방법은 다음을 참고하십시오.

- **화장품(선크림, 파운데이션 등)**

  헝겊에 클렌징 크림을 일정량 묻혀 오염 부위를 문질러 주십시오. 젖은 수건으로 자주 청소하지 마십시오. 시트 표면에 균열이 생길 수 있습니다.
- **음료(커피, 탄산 음료 외)**

  마른 천에 중성세제를 소량 묻혀 가볍게 닦아 내고 오염물이 묻어 나오지 않을 때까지 닦아 주십시오.
- **기름(오일)**

  오염 즉시 흡수성 천으로 기름을 제거하고 천연 가죽 전용 얼룩 제거제로 닦으십시오.
- **껌**

  얼음을 이용해 딱딱하게 굳히고 조금씩 떼어내십시오.

### 가죽 시트 사용시 주의 사항

천연가죽은 모공, 상처, 혈관 자국 등이 있거나 사용 시 눌림 자국, 주름이 생길 수 있으며 햇빛이나 열에 지속적으로 노출될 경우 색상이 변형될 수 있습니다. 이는 소가죽 고유의 천연 특성으로 자연스러운 현상입니다. 비 또는 물기에 젖었을 경우 마른 천으로 수분을 제거하고 그늘에 건조해야 손상을 최소화 할 수 있습니다. 표면에 스크래치가 발생할 수 있으니 날카로운 물체와의 마찰에 주의 하시고, 밝은 색상의 가죽은 오염 또는 청바지 물 빠짐 등의 이염에 주의하시기 바랍니다.

**주의**

가죽 제품(스티어링 휠, 시트 등) 청소 시에는 중성 세제 또는 알코올이 소량 함유된 세척제를 사용하십시오. 강한 산성/알칼리성 및 알코올이 다량 함유된 세척제를 사용할 경우, 변색 및 표면 벗겨짐 등의 손상이 발생할 수 있습니다.

### 천 시트 사용시 주의 사항

천 시트는 재질 특성상 진공 청소기를 사용하여 정기적으로 청소하는 것을 권장합니다. 음료 얼룩 등으로 오염이 많이 발생한 경우 적합한 인테리어용 세정제를 이용하시기 바랍니다. 이때 표면이 손상되지 않도록 적절한 세기로 부드러운 스펀지나 극세사 천을 이용하여 봉제선까지 넓은 범위로 닦아 내십시오. 표면에 올 풀림, 긁힘 등이 발생할 수 있으니 의류의 벨크로(찍찍이)와 날카로운 물체와 마찰에 주의하시기 바랍니다.

### 원목이 적용된 내장재 관리

- 원목이 적용된 내장 트림은 청소 시 원목 가구용 기능성 보호제(왁스, 코팅제)를 사용하십시오.
- 사용 후 부드러운 마른 헝겊으로 닦아주시면 원목 고유의 은은함을 오래 유지할 수 있습니다.

**주의**

- 원목이 적용된 내장재에 물, 커피, 음료수 등 오물이 묻으면 즉시 부드러운 마른 헝겊으로 닦으십시오.
- 날카로운 물건(드라이버, 칼끝 등)이나 접착제, 테이프 등을 사용 시 제품이 훼손될 수 있습니다.

**주의**

- 제품에 강한 충격이 가해지면 원목의 특성상 파손될 수 있습니다.
- 원목이 적용된 내장재의 경우 표면 코팅이 벗겨졌을 경우 습기 등의 침해로 인하여 형질변경이나 손상이 발생할 수 있습니다.

**경고**

원목이 적용된 내장재의 표면이 손상되면 특성상 가시 또는 돌기가 생겨 상해를 입을 수 있으므로 손상된 부품은 반드시 당사 직영 하이테크센터나 블루핸즈에서 교체하십시오.

### 실내 장식품, 내장 트림과 카매트(카펫)의 청소

- 먼지 털이 빗자루나 진공 청소기로 비닐의 먼지나 오물을 제거하십시오.
- 기름이 묻은 곳은 가제에 알코올을 묻혀 가볍게 두드려 닦아내십시오.
- 내장재 또는 카펫용으로 추천된 부드러운 비누액을 사용하여 청소하십시오.
- 묻은지 얼마 안된 얼룩은 섬유 얼룩 제거제로 즉시 청소하십시오.

  오염이 된 상태로 오래 방치될 경우, 섬유가 더러워지고 변색될 수 있습니다. 또한, 재질에 맞게 적절히 다루어 지지 않으면, 보온 성능도 저하될 수 있습니다.
- 밝은 색상(예: 베이지 컬러 등)의 카매트(카펫)에 오염이 발생했을 경우 마른 수건 등으로 물기를 먼저 제거한 후 중성세제로 즉시 제거하십시오.

**경고**

청소하기 전에 실내등이 꺼졌는지 확인해 화상을 입거나 전기 충격을 받지 않도록 하십시오.

**주의**

- 가죽 제품(스티어링 휠, 시트 등) 청소 시에는 중성 세제 또는 알코올이 소량 함유된 세척제를 사용하십시오. 강한 산성/알칼리성 및 알코올이 다량 함유된 세척제를 사용할 경우, 변색 및 표면 벗겨짐 등의 손상이 발생할 수 있습니다.
- 과도한 오염 제거는 내장재 또는 카매트(카펫)에 손상을 줄 수 있으니 주의하십시오.

### 안전벨트의 청소

내장재 또는 카펫용으로 추천된 부드러운 비누액을 사용하여 안전벨트를 청소하십시오. 표백처리를 하거나 재염색을 하지 마십시오.

### 내부 창문의 청소

기름기, 왁스 성분 등 때문에 창문 안쪽 표면에 서리가 끼면 창문 세척기로 닦으십시오.

**주의**

뒷유리 안쪽을 심하게 닦거나 긁지 마십시오. 뒷유리 서리 제거 장치(열선) 등이 손상될 수 있습니다.

# 배기가스 허용 기준

## 유해 배기가스

유해 배기가스란 엔진 내부의 연료가 연소되는 과정에서 발생되는 배기가스로, 이 중 인체에 해로운 일산화탄소, 탄화수소, 질소산화물, 매연 등은 법적 규제치를 두어 관리하고 있습니다.

허용 기준 초과 시는 개선명령 및 과태료 부과 등 법적인 제재를 받게 됩니다.

## 운행차 배기가스 허용 기준

<table>
<tr><th>사용연료</th><th colspan="2">차종</th><th>일산화탄소</th><th>탄화수소</th><th>매연</th><th>공기과잉률</th></tr>
<tr><td rowspan="4">휘발유, 가스</td><td colspan="2">경자동차</td><td>1.0 % 이하</td><td>150 ppm 이하</td><td>-</td><td rowspan="4">• 기본 1±0.1 이내<br>• 기화기식 연료 공급 장치 부착 차량: 1±0.15 이내<br>• 촉매 미부착 차량: 1±0.20 이내</td></tr>
<tr><td colspan="2">승용자동차</td><td>1.0 % 이하</td><td>120 ppm 이하</td><td>-</td></tr>
<tr><td rowspan="2">승합·화물·특수자동차</td><td>소형</td><td>1.2 % 이하</td><td>220 ppm 이하</td><td>-</td></tr>
<tr><td>중형·대형</td><td>2.5 % 이하</td><td>400 ppm 이하</td><td>-</td></tr>
<tr><td rowspan="3">경유</td><td colspan="2">경자동차 및 승용자동차</td><td>-</td><td>-</td><td rowspan="2">10 % 이하</td><td></td></tr>
<tr><td rowspan="2">승합·화물·특수자동차</td><td>소형·중형</td><td>-</td><td>-</td><td></td></tr>
<tr><td>대형</td><td>-</td><td>-</td><td>20 % 이하</td><td></td></tr>
</table>

### 알아두기

- 위의 기준을 초과하는 차량은 법적인 제재를 받습니다.
- 터보차저(Turbocharger) 및 중간냉각기(인터쿨러, intercooler)를 부착한 차량은 매연 측정 기준에 5 % 가산 적용됩니다.
- 희박연소(lean burn) 방식을 적용한 차량은 공기과잉률 기준이 적용되지 않습니다.
- 위 기준은 수시 점검 및 정기 검사에 한하며, 정밀 검사 시에는 대기환경보전법 시행규칙 제 78조 및 별표 21의 규정이 적용됩니다.

## 알아두기

**자동차의 종류(운행차 기준)**

- 운행차배출허용기준의 차종 구분은 자동차관리법 제3조 1항 및 같은 법 시행규칙 제2조에 따름.
  1. 경자동차: 배기량 1000 cc 미만의 길이 3.6 m, 너비 1.6 m, 높이 2.0 m 이하인 자동차
  2. 승용자동차: 10인 이하를 운송하기에 적합하게 제작된 자동차
  3. 승합자동차: 11인 이상을 운송하기에 적합하게 제작된 자동차
  4. 화물자동차: 화물을 운송하기 적합하게 제작된 자동차
  5. 특수자동차: 견인, 구난 등 특수한 작업을 수행하기에 적합하게 제작된 자동차 승용·승합·화물 자동차가 아닌 자동차
- 승합, 화물, 특수자동차의 소형 기준은 다음과 같습니다. 기준 외의 차량은 중형 또는 대형으로 분류합니다.

  승합자동차(소형): 승차정원이 15인 이하인 것 으로, 길이 4.7 m, 너비 1.7 m, 높이 2.0 m 이하

  화물자동차(소형): 최대적재량이 1톤 이하인 것 으로, 총중량이 3.5톤 이하

  특수자동차(소형): 총중량이 3.5톤 이하

## 알아두기

후드 안쪽에 부착된 배기가스 표지판의 차종 구분은 제작차 기준으로 차량에 따라 운행차 기준과 다를 수 있습니다. 자세한 사항은 당사 직영 하이테크센터에 문의하십시오.

# 배기가스 저감을 위한 차량 관리

유해 배기가스는 차량의 정비 상태, 특히 엔진 상태의 양호 여부에 직접적인 영향을 받습니다. 차량의 생산 또는 검사 과정에서 완전하게 조정됐더라도 주행 정도에 따라 엔진의 상태가 변화되어 유해 가스 배출량이 증가될 수 있습니다.

이를 예방하기 위해 필수적으로 이행되어야 할 사항은 다음과 같습니다.

- 당사에서 안내하는 차량 점검 사항을 철저히 이행하십시오.
- 배기가스 제어 장치와 관련된 정비는 절대 임의로 하지 말고 당사 직영 하이테크센터나 블루핸즈에서 실시하십시오.
- 연료가 전부 소모될 때까지 주행하지 마십시오.
- 엔진을 점검하거나 배기가스를 측정하기 전에 약 15분 동안 엔진 시동을 걸어 엔진을 정상 가동 온도(80-95 °C)로 맞추십시오.
- 밀어 시동 걸기, 내리막길을 내려오며 시동 걸기를 하지 마십시오.
- 외부 기온이 높을 때 저속 엔진으로 장시간 가동하길 삼가십시오.

# 배기가스 제어 장치의 관리 및 정비

배기가스 제어 관련 부품 중 다음의 항목은 정기 점검 주기표에 따라 점검하거나 교체하십시오.

## 점화 플러그

점화 플러그에 이상이 생기면 불완전연소로 인한 엔진 부조 현상, 유해 배기가스 증가 등이 나타납니다. 정기 주기표에 따라 점검하거나 교체하십시오.

점화 플러그의 인슐레이터 오염방지를 위해, 반드시 인슐레이터와 점화 코일 부트하단 내·외부 오염물질을 부드러운 천으로 닦은 후 조립하십시오.

**주의**

점화 플러그는 반드시 지정된 형식을 사용하십시오. 다른 형식의 점화 플러그를 사용할 경우, 차량의 성능저하 및 고장이 생길 수 있습니다.

**경고**

점화 플러그를 점검, 분리, 장착할 때는 엔진이 충분히 식은 다음에 진행하십시오. 엔진이 고온 상태이면 화상을 입을 수 있습니다.

## 에어클리너

필터는 수시로 점검하여 청소하고 상태에 따라 교체하십시오.

## 촉매 변환 장치

- 정상적으로 판매되는 연료만 사용하십시오.
- 엔진이 항상 최상의 상태로 유지되도록 차량을 올바르게 운행하고 정기적으로 점검을 받으십시오.
- 시동이 걸리지 않거나 시동 성능이 좋지 않은 등 엔진 오작동의 가능성이 있다고 판단되면 차량을 주행하지 마십시오.
- 엔진의 갑작스러운 출력 저하, 비정상적인 소음 유발, 엔진 시동의 어려움 및 배기 장치계에 이상 소음이 발생한 경우 즉시 당사 직영 하이테크센터나 블루핸즈에서 점검을 받으십시오.
- 연료가 부족한 상태로 차량을 주행하지 마십시오. 연료가 부족하면 불완전연소로 인해 촉매 장치가 손상될 수 있습니다.
- 엔진을 10분 이상 빠르게 공회전하거나, 정상 공회전을 20분 이상 하지 마십시오.
- 차량 주행 중에 절대로 시동을 끄지 마십시오.
- 밀어 시동 걸기, 언덕길에서 내려오며 시동 걸기를 하지 마십시오.
- 무리하게 고속 주행하지 마십시오.
- 촉매 장치를 탈거한 상태로 운전하거나 성능이 다 된 촉매 장치로 운전하지 말고 철저한 정기 점검 및 교체를 하십시오.
- 엔진이나 배기제어 시스템의 어떤 부품도 개조 하거나 함부로 변경하지 마십시오.

**주의**

위의 사항이 지켜지지 않으면 촉매 변환 장치와 차량이 손상될 수 있고, 이로 인한 보증을 받지 못할 수 있습니다.

## 경고

- 쉽게 연소되는 물체(잔디, 낙엽, 종이, 카펫, 기름 등)가 있는 곳에는 주정차하지 마십시오. 특정 조건에서 뜨거운 배기가스나 배기 파이프에 의해 화재가 날 수 있습니다.
- 엔진 작동 중에나 시동을 끈 직후 촉매 장치와 배기 장치에 신체가 닿지 않도록 주의하십시오. 고온으로 인해 화상을 입을 수 있습니다.
- 배기 장치 주변의 방열판을 제거하거나 언더실링, 방청코팅을 하지 마십시오. 특정 조건에서 화재가 날 수 있습니다.
- 머플러(촉매 변환 장치 포함)를 임의로 분리하거나 비정상적인 배기음이 나도록 개조하지 마십시오. 머플러의 분리 또는 소음 과다 발생은 정비 명령이나 고발의 대상이 되며, 배기 파이프의 고열과 고압으로 인해 화재나 사고가 날 수 있습니다.