현대 가족이 되신 것을 진심으로 환영합니다.

본 취급설명서는 차량을 보다 안전하고 쾌적하게 운행할 수 있도록 올바른 취급방법을 설명하였습니다.
본 취급설명서에 기재된 이외의 방법으로 차량을 운행할 경우 안전을 보장할 수 없습니다.
만약 차량 취급방법 미숙지로 오조작하는 경우, 고장 및 사고의 원인이 될 수 있으므로 차량을 운행하기 전에 반드시 숙지하십시오.
차량을 최적의 성능으로 유지하려면 당사에서 추천하는 차량 점검주기에 따라 점검·정비를 실시하십시오.

※ 차량의 올바른 운행을 위해 다음 사항을 참고하십시오.

1. **본 취급설명서에 수록된 사양 및 제원은 설계 변동에 따라 사전 통보 없이 변경될 수도 있으므로 양해하시기 바랍니다.**
2. **취급설명서가 손상되지 않도록 사용이 편리한 곳에 보관하시고 필요 시에 참고하십시오. 또한, 차량을 타인에게 양도할 때는 본 취급설명서를 차량과 함께 양도하십시오.**
3. **운행 중에 차량의 이상이나 고장이 발생한 경우 당사 직영 하이테크센터 또는 블루핸즈에 문의하십시오.**
4. **차량 개조는 차량의 성능과 안전 및 내구성에 악영향을 줄 수 있으므로 개조하지 마십시오.**
5. **당사에서 지정한 규격(엔진 오일, 변속기 오일 등) 외 제품을 사용하거나, 저품질 연료를 사용했을 때는 차량에 손상을 줄 수 있습니다.**

알아두기

경고, 주의표시

문서에 사용된 기호 숙지

본 문서에 사용된 기호와 기호의 의미는 아래와 같습니다.
각 기호의 의미를 사전에 숙지하여 올바르게 차량을 사용하십시오.

안전 기호

안전 기호는 잠재적인 위험 상황에 대한 정보 및 이런 위험을 사전에 방지하기 위한 지시사항을 제공하기 위해 사용됩니다.

경 고

사용자의 안전과 관련된 매우 중요한 정보를 제공하는 기호입니다. 경고 문구의 지시를 따르지 않는 경우 중상 또는 사망과 같은 심각한 인명피해가 발생할 수 있습니다.

주 의

사용자의 안전 및 차량 부품과 관련된 중요한 정보를 제공하는 기호입니다. 주의 문구의 지시를 따르지 않는 경우 부상 또는 차량의 고장 및 파손이 발생할 수 있습니다.

부가 정보

다음 기호는 차량과 관련된 부가 정보를 제공하기 위해 사용됩니다.

알아두기

차량 용어 또는 추가 설명이 필요한 기호입니다. 알아두기 문구를 숙지할 경우 차량에 대한 추가 지식과 유용한 사용법을 익힐 수 있습니다.

선택 또는 미장착 사양표시 사양 적용시

본 취급설명서에는 모든 트림모델 및 선택사양을 포함하여 설명하고 있습니다.
따라서 고객님 차량에 장착되지 않은 사양이 설명 될 수 있습니다.

제작결함 안내

자동차제작자등(부품제작자등) : 현대자동차(주)
주 소 : 서울특별시 서초구 헌릉로 12(양재동)
연락처 : 080-600-6000(수신자 부담)

제작결함 안내 (제50조 관련)

귀하의 자동차 또는 자동차부품에 잦은 고장 등의 문제로 교통사고를 유발할 수 있는 결함이 있다고 판단되면, 자기 및 다른 사람의 안전을 위하여 즉시 현대자동차(주)와 제작결함조사를 시행하는 한국교통안전공단 자동차안전연구원에 연락하여 주시기 바랍니다.

한국교통안전공단 자동차안전연구원은 소비자 불만사항 등을 접수하여 분석한 후 해당 자동차 또는 자동차부품에 제작결함의 가능성이 있다고 판단되는 경우 제작결함조사를 실시하여 해당 제작사에게 제작결함시정(recall) 등의 조치를 취할 것입니다.

한국교통안전공단 자동차안전연구원의 자동차 또는 자동차부품 결함 등 소비자 불만 접수창구는 다음과 같습니다.

- 한국교통안전공단 자동차안전연구원
- 전화 : 080-357-2500
- 인터넷 홈페이지 : 자동차리콜센터 www.car.go.kr

올바른 신차 길들이기

주행거리 1,000 km 까지는 올바른 길들이기 운전으로 취급 방법에 따라 차량의 이후 수명이나 성능에 영향을 줍니다.

다음 사항을 꼭 지키십시오.

- 2,000RPM이하의 엔진 회전수(RPM)로 운전
- 수온계의 바늘이 움직이기 시작할 때까지의 충분한 웜업 운전
- 급출발, 급가속, 급브레이크 지양 (불가피한 경우 제외)

i 알아두기

초기에 올바른 신차 길들이기를 수행할 경우, 엔진 오일의 빠른 열화를 막을 수 있습니다.

운행 전 점검하기

안전 및 차량 유지를 위해 운행 전 운전석, 차 주위, 엔진룸을 살펴 1일 1회 실시하는 운전자의 자체 점검입니다.

용이한 점검을 위해 기재된 순서로 실시하여 능률적인 점검을 수행할 수 있습니다.

운전석에서 점검

- 연료 게이지량
- 에어 압력게이지 상태
- 브레이크 페달 작동상태 및 유격
- 주차 브레이크 작동상태
- 미러 및 계기 점등상태
- 경음기(혼) 및 와이퍼 작동상태
- 경고등과 표시등 및 점검 필요 여부

차 주위에서 점검

- 등화장치, 방향 지시등의 점등, 점멸상태, 오염, 손상
- 반사기 및 번호판 오염, 손상
- 타이어의 공기압 및 마모상태
- 휠너트 조임상태
- 배터리액 및 청결상태 (MF 배터리 (사양적용시))
- 스페어 타이어 공기압 및 장착 상태
- 사람이나 물체 충돌 유무

엔진룸의 점검

- 냉각수량 및 냉각장치의 누수확인
- 엔진오일량 및 각종오일의 누유확인
- 팬 벨트의 장력상태, 손상
- 파워스티어링오일 수준상태

⚠ 주 의

엔진룸 점검 시, 엔진이 정지된 상태로 수행 하십시오.

안전운전요령

⚠ 경 고

과속, 급정거, 급선회 등 위험한 운전은 운전자, 동승자, 보행자, 타 차량과 도로기물에 심각한 손해와 부상, 사망을 유발할 수 있으므로 절대로 하지 마십시오.

주행 전 안전벨트 착용, 주행 중 휴대폰 사용 금지 등 일반적인 안전사항을 준수하며 운전 하십시오.

서로에게 양보하고 안전한 운행을 우선시 하고, 차량 상태의 이상이 있을 경우 안전한 조치를 수행하십시오.

상세한 내용은 2장 「안전」과 6장 「안전 운전」을 참고하십시오.

비상시 응급조치

주행 중 고장, 갑작스러운 시동정지, 타이어 펑크, 차량 화재 등의 비상 상황이 발생하거나 차량 견인이 필요한 경우가 있습니다.

7장 「비상시 응급조치」의 상세한 내용을 참고하여 비상 상황에 대한 대저법을 미리 숙지하십시오.

차량 점검 및 부품 교환에 대해

- 안전 운전을 위해 정기적으로 차량을 점검하고 부품을 교환 하십시오.

  ※ 상세한 내용은 11장 「정기 점검」을 참고하십시오.

- 차량 점검 시, 위험하지 않은 간단한 점검 및 정비 이외에 꼭 필요한 사항이 있을 시에는 반드시 당사 직영 하이테크센터 또는 블루핸즈를 통해 문의, 점검 및 정비를 받으십시오.

  ※ 자세한 이용방법은 보증서 안내를 참고하십시오.

- 부적합한 품질의 부품 사용은 성능저하와 고장을 유발 할 수 있으며, 안전한 주행을 저해합니다.

  순정부품은 품질 및 성능을 당사가 보증합니다.

배터리 인증

■ 스마트 키



상호명/제조자: 현대모비스㈜

기자재의 명칭/모델명: 특정소출력 무선기기(데이터전송용 무선기기)/FOB-4F61M43

제조년월/제조국: 제품 기입/대한민국, 베트남

인증번호: R-C-HMO-FOB-4F61M43

■ 원격 도어 제어 시스템



상호명/제조자: 현대모비스㈜

기자재의 명칭/모델명: 특정소출력/MRR-20

제조년월/제조국: 제품 기입/대한민국

인증번호: R-CMM-MF3-MRR-20

경고등 및 표시등

경고등 및 표시등 점등은 차량 손상뿐 아니라 인명피해로 이어질 수 있으므로 운행전 또는 운행중에 점등 여부를 확인하십시오.

경고등 및 표시등 점등했을 경우에는 신속한 조치를 하시고, 조치가 불가능한 경우에는 당사 직영 하이테크센터 또는 블루핸즈에서 점검을 받으십시오.

※ 경고등 형상 및 적용 여부는 차량 사양에 따라 다를 수 있습니다.

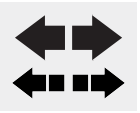

방향전환 표시등(녹색)



LED 전조등 고장 표시등



캡 틸팅 경고등(적색)



고속 표시등(녹색)



차폭등/후미등 표시등



저속단 표시등



전조등 상향 표시등



E-APU 경고등



이모빌라이저 경고등



APU 카트리지 교환 안내등



타코그래프



OBD 경고등



엔진 경고등(호박색)



공기압력 경고등(적색)



에어백 경고등



P.T.O 표시등(적색)



도어 열림 경고등



엔진 P.T.O 표시등



안전벨트 미착용 경고등 및
경고음



주차브레이크(적색)



전후 축 차동잠금 표시등
(호박색)



좌우 휠 차동잠금 표시등
(호박색)



요소수/
SCR 시스템 경고등





ABS / EBS
경고등 (호박색)



매연 필터 장치(DPF) 수동 재
생 표시등(호박색)



매연 필터 장치(DPF) 자동 재
생 표시등(녹색)



요소수 잔량 경고등



ASR 표시등 (호박색)



차체 자세 제어 장치(VDC)
작동 표시등



차체 자세 제어 장치
(VDC) 작동 정지 표시등



EBS 경고등(적색)



트레일러 ABS 점검 경고등



파워스티어링 경고등



트레일러 ABS 미장착 표시등



엔진 과열 경고등 (적색)



충전 경고등 (적색)



엔진 오일 압력 경고등 (적색)



연료부족 경고등



예열 표시등(호박색)



라이닝 마모 경고등



에코 모드(ECO MODE) 표시등



공차 모드(EMPTY MODE)
표시등



자동 변속기 경고등



자동 변속기 오일 온도 경고등



언덕길 발진 보조작동 표시등



더스트 경고등(호박색)



보조 브레이크 작동 표시등



저압타이어 경고등



IFS 오작동 경고등



자동 그리스 작동 표시등



냉각수량 부족경고등(적색)



정속주행 표시등(흰색 / 녹색)



차로 안전 경고등



전자식 주차 브레이크
(EPB) 경고등



전방 안전 경고등



OFF ROAD 작동등



전방 주시 경고등



ROCK'G FREE 표시등



매연 필터 장치(DPF)
재생 중지 표시등



푸셔/태그 액슬 작동등



트랙션 HELP 작동등



운전자 주의 경고등



자동 정차 기능 표시등



FCW-Near 경고등



BCW-Near 경고등



속도 제한 경고등



LFA 표시등



하이빔 보조 표시등

목차

안내 | 외관도, 내관도, 모터굼의 각종 장치 안내 1

안전 | 안전 운행을 위한 운행 방법 및 주의 사항 2

작동방법 | 각종 장치의 사용 방법 및 주의 사항 3

주유 | 연료 및 요소수 주입방법·주의사항 4

주행 | 차량 운행과 관련된 시동 및 정지, 기어 변속 및 주행 안전 장치 사용 방법 5

안전운전 | 안전 운전에 필요한 차량 관리 및 취급 방법 6

비상시 응급조치 | 비상시 응급 조치 방법 7

휠 및 타이어 | 휠 및 타이어 교체 방법·주의사항 8

덤프 | 덤프 취급방법 9

트랙터 | 트랙터 취급방법 10

정기점검 | 차량 관리에 필요한 일상 점검 소모품의 점검 및 교환 11

제원 | 차량의 제원 12

보증서 / 보증수리 안내

색인

ㄱ

가변축 자동 하강 시스템(ALAS) 3-126
가변축 수동 압력 조절 장치 사용 방법...3-126
가속 페달 올바르게 사용하기..... 5-26
각종 램프의 위치..... 11-72
카고.....11-72
덤프.....11-73
트랙터 11-74
견인하기..... 7-8
견인 트럭으로 견인 시 7-8
견인차가 아닌 일반 차량으로 견인 시..... 7-9
전자제어 에어 서스펜션시스템(ECAS)의 견인 방법.....7-10
경고등 및 표시등..... 3-49
LCD 표시창 경고등 및 표시등 3-49
계기판 3-38
계기판 조명 조절 스위치.....3-39
계측기 3-39
작동 방법 3-40
수트(SOOT, 검댕) 게이지 화면.....3-41
계기판 10-4
고속도로 주행 보조(HDA) 사용하기.. 5-66
인식 센서.....5-66
고속도로 주행 보조 설정.....5-66
고속도로 주행 보조 작동.....5-67
작동 제한 사항 5-70
고장 진단..... 9-10
고장 진단 방법 9-10
15톤 덤프 고장 진단.....9-10
엑시언트 25.5톤 고장 진단 9-15
곤충 침입 방지용 그물망 11-35
에어컨 컨덴서 그물망.....11-35
라디에이터 그물망 11-35
라디에이터 누수 점검.....11-35
라디에이터 및 인터쿨러 청소.....11-35
공기 압력 점검..... 11-57
공기 압력 상승상태 점검.....11-57
공조 장치용 에어필터 3-88
공조장치용 에어 필터의 점검.....3-88
응축기의 점검 3-89
에어컨 냉매량 점검 3-89
공조장치 에어필터 교체하기 11-89
점검 요령.....11-89
규격타이어 장착 및 타이어 공기압 수시로 점검하기..... 2-18
그리스 주유..... 11-59
그리스 윤활.....11-59
기타 운행시 주의사항 숙지하기 2-19
후진 시 후방주의.....2-19
배기관 및 배기가스 2-19
주차 시 바퀴에 고임목 설치 2-20
교차로/철도 건널목 횡단.....2-20
기타 주의사항 2-26

ㄴ

내관도..... 1-5
전면부 1-5
후면부 1-6
스위치 패널.....1-7
스위치 패널(1).....1-7
조향 핸들 스위치 패널(5), (6).....1-7
스위치 패널(2).....1-7
스위치 패널(3).....1-7
스위치 패널(4) 1-7

내비게이션 기반 스마트 크루즈 컨트롤(NSCC) 사용하기 5-104
내비게이션 기반 스마트 크루즈 컨트롤 설정 5-104
내비게이션 기반 스마트 크루즈 컨트롤 작동 5-105
고속도로 안전 구간 자동감속 5-106
고속도로 곡선구간 자동감속 5-106
내비게이션 기반 스마트 크루즈 컨트롤 제한 사항 5-106
냉각수 11-31
사용 냉각수 11-31
점검 및 보충방법 11-32
부동액 주입 시 비율 11-33
라디에이터 누수 점검 11-34

ㄷ

다용도 보관함 3-103
오버헤드 콘솔 3-103
크러쉬 패드 하단 보관함 3-103
센터 콘솔 3-104
리어 오버헤드 콘솔 3-104
도어 포켓 3-104
슬리핑 베드 콘솔 3-104
외부 사물함 3-105
다운힐(DOWNHILL) 크루즈 5-119
다운힐 크루즈 기능 작동 방법 5-119
다운힐 크루즈 기능 작동 해제 5-120
도난 경보 장치 이해 및 사용하기 3-10
경계상태 3-10
해제상태 및 조건 3-10
도어 열고 닫기 3-11
차 밖에서의 키로 잠금/잠금 해제 3-11
차 실내에서의 개폐 3-11
차량 외부에서 개폐 3-12
중앙잠금장치 3-12
유리창 개폐장치 3-13
원터치 자동 유리창 열림/닫힘 3-13
디지털 사이드 미러 (DSM) 3-31
디지털 사이드 미러 작동 3-32
DSM 모니터 화면 3-32
DSM 경고등 및 표시등 3-32
DSM 안내선 표시 3-33
DSM 설정하기 3-33
DSM 카메라 조절하기 3-34
DSM 스위치 3-34
DSM 화각 조정하기 3-35
Wake ON 작동 하기(시동 OFF 후 화면이 꺼진 상태) 3-35
열선 작동 하기(카메라 습기 제거) 3-35
DSM 와이드 뷰 전환하기 3-35
DSM 트레일러 패닝 뷰 전환하기(트레일러 장착 가능 차종 해당) 3-36
DSM 기능 이상 안내 3-37
DSM 화면 밝기 설정 3-37
디지털 타코그래프 사용하기 3-132
각부 명칭 및 기능하이패스 시스템 (ETCS) 3-132
디지털 타코그래프 3-132
초기화면구성 3-135
전체 메뉴 구성 3-139

ㄹ

라이닝 마모 감지 경보 시스템(LWS) 이해하기 8-7
라이닝 마모 감지 경보시스템 기능 8-7

ㅁ

매연 관리하기 11-85
디젤엔진 11-85
CNG엔진 11-88
매연 필터 장치 재생시키기 (DPF : Diesel Particulate Filter) 11-80
수트(SOOT, 검댕) 게이지 11-80
자동 재생 11-81
정차 중 매연 필터 장치(DPF) 재생 11-81
빠른 재생 11-81
수동 재생 11-83
재생 중지 11-85
멀티 디스플레이 장치 3-41
장치설명 3-41
ECAS 작동 3-43
멀티미디어 장치 3-127
안테나 3-127
인포테인먼트 3-128
오디오 리모컨 3-128
베드룸 오디오 리모컨 스위치 3-130
오디오/비디오 3-130
내비게이션 3-130
블루링크(Blue link) 3-131
오디오 외부 입력 단자 3-131
무선 소프트웨어 업데이트하기 3-45
무시동 에어컨 3-92
무시동 에어컨 3-92
전자동 조절 방법 3-93
수동 조절 방법 3-93
온도 조절 스위치(3) 3-93
풍량 조절 스위치(2) 3-93
파워 쿨링 스위치(4) 3-94
절전 모드 선택 스위치(6) 3-94
타이머 설정 스위치(5) 3-94
작동원리 3-94
사용상 주의사항 3-95
에어컨 냉매량 점검 3-95
무시동 히터 3-96
사용방법 3-97
초기 세팅하기 3-100
혹한기 취급 주의사항 3-102
문제 발생 시 행동요령 숙지하기 7-2
고장 자동차 정지표지판(안전삼각대) 7-2
제동력이 나쁘거나 브레이크가 작동되지 않는 경우 7-3
엔진 시동이 걸리지 않을 경우 7-3
교차로/건널목에서 시동이 꺼진 경우 7-3
주행 중 시동이 꺼진 경우 7-4
주행 중 펑크 시 7-4
배터리 방전 시 점프 스타트 요령 7-4

ㅂ

배출가스 규제(CNG) 11-90
배출가스 저감장치 장착차 이해하기 2-23
배출가스 저감장치 장착차 점검하기 11-77
자동차 배출가스의 종류 11-77
배출가스 저감장치 11-77
배출가스 저감장치의 구성 11-78
고장 방지 요령 11-79
상해 및 화재 방지 11-79
규격 소모품 사용 11-79
배출가스 저감을 위한 운행 및 관리 11-80
배터리 점검하기 11-57
배터리 터미널부의 청소 11-58
배터리 차단 스위치 7-12

보조 브레이크 사용하기 5-31
배기 브레이크 5-31
제이크 브레이크 5-32
리타더 브레이크 5-32
보조 브레이크 연동 기능 5-28
브레이크 페달 5-26
주행중의 브레이크 사용법 5-26
브레이크 페달 올바르게 사용하기 5-26
브레이크 페달 밟는 요령 5-26
브레이크 페달 점검 11-49
브레이크 페달 점검 11-49
브레이크 작동 상태 11-49
브레이크 에어누설 11-49
디스크 로터 유격 점검 11-50
비상 시 조치요령 숙지하기 2-17
차량이 고장난 경우 2-17
주행 중 엔진이 정지된 경우 2-17
브레이크 제동력이 좋지 않을 경우 2-17
주행 중 타이어에 펑크가 날 경우 2-17
화재가 발생할 경우 2-18
견인이 필요한 경우 2-18
비상경고등 사용하기 7-2
비상경고등 7-2

ㅅ

사고 및 차량 화재 시 응급조치 7-11
CNG 엔진 사고 및 차량화재 시 7-12
사이드 스커트 도어 10-13
상황별 안전요령 숙지하기 6-7
주행 중 문제 발생 또는 고장 의심 6-7
주행로에 따른 안전 요령 6-7
선루프 사용하기 3-23
슬라이드 상태로 여닫을 때 3-23
물체 끼임 인식 기능 3-24
틸트 상태로 여닫을 때 3-24
햇빛 가리개 3-25
모기장 3-25
셉쿨러(SEP-COOLER) 점검 및 교환하기 11-55
정상 작동 확인 위한 일상 점검 사항 11-55
1년 또는 5만km 주행 시마다 점검 및 필요시 교환 사항 11-55
셉쿨러(SEP-COOLER) 하단 공기 누출 시 조치하기 7-11
소화기 사용하기 7-13
소화기 위치 7-13
소화기의 위치 알아두기 2-18
수동 변속기 및 리어액슬 기어 오일 점검 및 보충하기 11-36
기어 오일 점검 및 보충 11-36
교환 11-36
수동 변속기 사용하기 5-16
6단 변속기(현대 트랜시스) 5-16
9단 변속기(이튼) 5-17
10단 변속기(현대 트랜시스) 5-17
12단 수동 변속기(현대 트랜시스) 5-18
16단 수동 변속기(ZF) 5-19
에코/공차 모드(ECO/EMPTY MODE) 스위치 5-20
스마트 크루즈 컨트롤(SCC) 사용하기 5-89
추월 가속 보조 5-89
인식 센서 5-89
스마트 크루즈 컨트롤 설정 5-90
스마트 크루즈 컨트롤 작동 5-91
스마트 크루즈 컨트롤 이상 및 제한 사항 .5-99

스마트 키 사용하기 3-5
사용 방법 3-5
키 리마인더 3-6
차량 등화 시스템 점검 3-6
건전지 교체 3-7
사용 시 주의 사항 3-8
비상용 키 3-9
스티어링 휠 사용하기 3-25
위치 상하 조정 3-25
스티어링 휠 잠김 해제 방법 3-26
경음기 3-26
스티어링 휠 열선 3-27
스티어링 휠 그립 감지 센서(HOD) 3-27
햅틱(진동 알림) 3-28
조향감 조절 스위치 3-28
조향 기어박스 취급 시 주의사항 3-28
스티어링 휠 점검하기 11-52
조작 상태의 점검 11-53
시동 버튼 5-10
시동 버튼 조명 5-10
OFF(전원 꺼짐) 5-10
ACC(액세서리 전원) 5-10
ON(차량 전원) 5-11
START/RUN(엔진 시동) 5-11
엔진 시동 방법 5-12
엔진 정지 방법 5-15
시동 켜고 끄기 5-5
시동 스위치 조명 5-5
시동 스위치 5-5
디젤 엔진 시동 방법 5-6
CNG 엔진(천연가스엔진) 시동방법 5-7
엔진 정지 방법 5-9
실내 편의 장치 3-105
동승석 다용도 테이블 3-105
온냉장고 3-105
다용도 소켓 3-107
USB 충전 단자 3-108
시가 라이터 3-109
컵홀더 3-109
팝업 컵홀더 3-110
후면 옷걸이 3-110
옷걸이 후크 3-110
슬리핑 베드 3-111
베드 룸 그물망 3-113
베드 룸 수납함 3-113
선바이저 3-114
휴대폰 무선충전 기능 3-114
실내등 3-73
실내등 3-73
독서등 3-73
도어 커티시 램프 3-74
풋 램프 3-74
실외 미러 이해하기 3-29
실외 미러 조절 3-30
미러 열선 3-30
실외 편의 장치 3-116
프론트 스텝 3-116
루프 스포일러 3-117

ㅇ

외관도 1-2
아이들(IDLE) 주행 기능 사용하기 .. 5-121
안전 운전 및 수시 점검하기 6-2
야간 주행 시 6-2
여름철 주행 시 6-2
겨울철 주행 시 6-2
안전 주의사항 10-3

안전벨트 착용하기 2-5
안전벨트 미착용 경고등 및 경고음 2-6
3점식 안전벨트 착용법 2-7
안전벨트의 적절한 사용 및 관리 2-8
언덕길 발진 보조 장치 사용하기 5-116
수동 변속기 차량 5-116
자동 변속기 차량 5-118
에어 노즐 3-127
에어 드라이어 점검하기 11-53
공기압력 상승상태 점검 11-54
점검 사항 11-54
교환 사항 11-54
에어 클리너 교환하기 11-39
더스트 인디게이터 11-39
엘리먼트의 교환 방법 11-39
에어 탱크 점검 11-56
에어탱크 내부 수분 및 이물질 배출 11-56
에어백(보조 구속 장치) 알아보기 2-8
에어백 장치의 구성 및 기능 2-8
안전벨트 착용의 중요성 2-10
운전석 에어백 2-10
에어백 작동/비작동 조건 2-11
에어백 장치의 작동 2-14
에어백 경고등 2-15
에어백 정비 2-15
에어혼 스위치 3-29
엔진 공회전 (IDLE) 스위치 5-116
엔진 과열 (오버히트) 발생 시 조치하기 .7-7
엔진 오일 및 필터 교체하기 11-24
디젤엔진 11-24
엔진 오일 및 필터 교체 11-25
CNG 엔진 11-26
엔진 오일 교체 11-27
엔진룸 1-10
엔진번호 12-16
D6HC 엔진 12-16
D6CP 엔진 12-16
C6AF 엔진(CNG) 12-16
연료 주입하기 4-2
디젤엔진 4-2
CNG 엔진 4-3
연료 필터 11-40
메인필터 교환 11-40
워터 세퍼레이터 교환 11-41
연료필터 물 빼기 11-42
연료필터 공기 빼기 11-42
워터 세퍼레이터 에어 빼기 11-43
실린더 헤드 에어 빼기 11-43
연비형 크루즈 컨트롤(MCC) 사용하기 5-109
효과 5-110
작동 방법 5-110
MODE 변경 5-110
작동 조건 5-110
멀티 디스플레이 화면 5-111
오일 필터 교체하기 11-28
D6HC 엔진 11-28
D6CP 엔진 11-29
CNG 엔진 11-30
와셔액 점검 및 보충하기 11-46
와셔 분사각도 조정 11-46
와이퍼 블레이드 관리 및 교체하기 .. 11-46
관리 요령 11-46
와이퍼 블레이드 교환방법 11-47
와이퍼·와셔 스위치 사용하기 3-72
와이퍼 스위치 3-72
와셔 스위치 3-72

외관 9-2
15톤 덤프 9-2
25.5톤 덤프 9-3
카고(전면부) 1-2
카고(후면부) 1-2
덤프(전면부) 1-3
덤프(후면부) 1-3
트랙터(전면부) 1-4
트랙터(후면부) 1-4
외관도 10-2
요소수 (AdBlue, DEF) 서플라이 모듈 메인 필터 교환하기 11-44
요소수(AdBlue, DEF) 주입하기 4-4
요소수(우레아) 탱크 4-4
주입 방법 4-4
요소수 보관 및 폐기 4-5
요소수 순도 4-6
운전자 모니터링 시스템(전방 주시 경고, DSW) 사용하기 5-82
실내 카메라 5-83
시스템 설정 5-83
시스템 이상 5-85
시스템 성능 저하 5-85
비작동 조건 및 유의사항 5-85
운전자 주의 경고(DAW) 사용하기 ... 5-70
부주의 운전 경고 5-70
인식 센서 5-70
운전자 주의 경고 설정 5-71
운전자 주의 경고 작동 5-71
운전자 주의 경고 이상 및 제한 사항 5-72
운행 중 안전사항 숙지하기 2-3
주/정차 중 차내 수면 금지 2-3
음주/과로운전 금지 2-4
화재위험 물질 차내 방치 금지 2-4
창문 밖 신체 내밀기 금지 2-4
주행 중 엔진 정지 금지 2-4
도어 개방 상태로 운행 금지 2-4
주/정차 중 휴대폰 사용 2-4
어린이는 보호자와 동승 2-5
원심식 바이패스 오일필터 점검 (D6HC) 11-31
오일필터 엘리먼트 교체법 11-31
웰컴 시스템 3-77
웰컴라이트(퍼들 램프+포켓 램프) 3-77
웰컴 라이트 (헤드라이트+차폭등/후미등) 3-74
실내 조명(룸 램프) 3-74
유리창 습기/성에 제거 방법 3-89
수동 조절식 3-90
자동 조절식 3-90
유리창 습기 방지 기능 3-91
유압 기어 시프트 시스템(HGS) 오일 점검 11-52
유압 작동유 점검 및 교환 9-18
점검 9-18
윤활 9-22
그리스 제원 9-22
15톤 덤프 9-23
25.5톤 덤프 9-24
이모빌라이저 시스템 3-9
일상 점검 11-6

ㅈ

자기 인증 라벨 12-16
자동 변속기 오일 점검하기 11-37
ZF 자동 변속기 오일교환주기 11-37
ZF 자동 변속기 오일양 점검 11-37
자동 정차 기능 (AUTO HOLD) 사용하기 5-33
자동 정차 기능 설정하기 5-33
자동 정차 기능 작동 해제하기 5-34

장치 사용 요령 9-7
적재함 상승 9-7
적재함 하강 9-8
작동 도중 적재함을 멈출 때 9-8
운행 시 덤프 레버의 위치 9-9
덤핑 경고음 발생 시 조치요령(엑시언트 25.5톤) 9-9
적재함 사용 시 주의사항 숙지하기 2-18
개방상태로 주행금지 2-18
화물의 확실한 고정 2-18
적재함에 승차금지 2-19
적재함 게이트 사용 시 주의사항 2-19
적재함의 개폐 3-118
전구규격표 12-15
전구의 교환 11-75
전조등 11-75
측면 방향 지시등 (전구) 11-75
측면 마커램프(LED) 11-75
번호판등 11-75
리어 콤비네이션 램프 (후미등/제동등, 후퇴등, 방향 지시등) 11-75
전기장치 고장 시 조치하기 7-5
퓨즈 박스 7-5
퓨즈 박스 위치 7-5
퓨즈/릴레이 라벨 7-5
퓨즈의 교환 7-5
메인 퓨즈 7-6
에어 히터 회로의 퓨즈 7-7
전방 충돌 경고-근거리(FCW-Near) 사용하기 5-52
인식 센서 5-52
전방 충돌 경고-근거리 설정 5-53
전방 충돌 경고-근거리 경고 5-54
전방 충돌 경고-근거리 이상 및 제한 사항 5-55
전방 충돌방지 보조(FCA) 사용하기 .. 5-41
인식 센서 5-41
전방 충돌방지 보조 설정 5-42
전방 충돌방지 보조 작동 5-45
전방 충돌방지 보조 이상 및 제한 사항 5-48
전자식 주차 브레이크(EPB) 사용하기 5-29
전자식 주차 브레이크 작동하기 5-29
전자식 주차 브레이크 해제하기 5-30
비상 제동 5-30
트랙터 주차 브레이크 주의 및 경고사항 .. 5-30
전자제어 에어 서스펜션 기능 (ECAS) 3-123
ECAS 스위치 3-123
ECAS 리모컨 사용 방법 3-124
운행시 주의사항 3-125
트레일러 탈/부착 및 화물 적/하차 시 주의점 3-125
점검·정비 9-16
준비사항 9-16
정기점검 일람표 9-16
점검·정비 시 운전자 준수사항 11-4
준비사항 11-4
정기 점검 일람표 11-9
통상 조건 11-9
가혹 조건 11-22
제원 12-2
제원 12-2
6X4 카고 12-2
8X4 카고 12-6
10X4 카고 12-7
덤프 12-8
트랙터 12-9

조명 사용하기 3-64
조명 스위치.....3-64
전조등 상향, 하향 변환.....3-65
방향 지시등 및 차선변경.....3-66
지능형 헤드 램프(IFS) 3-66
원터치 방향 지시등 3-69
하이빔 보조 (HBA) 사용하기.....3-69
유용한 부가 조명 기능.....3-71
좌석 사용하기 3-14
가죽(천연 & 인조가죽)시트의 취급 3-14
운전석 조절 전 숙지사항.....3-14
운전석(자동식).....3-15
동승석 3-21
주/정차 시 배기관 주변 주의사항 2-16
주위안전 확인 2-16
후진시 2-16
도어를 열 때.....2-16
주유 일람표..... 12-10
연료, 윤활, 요소수 등 12-10
변속기 및 샤시 12-11
타이어 및 휠 제원.....12-13
타이어 제원 읽는 법.....12-14
타이어 효율 등급.....12-14
주차 브레이크 점검 11-52
주차 브레이크 작동상태.....11-52
주행 보조 스위치 5-125
전후 축 차동잠금 스위치 5-125
좌우 휠 차동잠금 스위치 5-126
OFF ROAD 스위치 5-128
록킹 프리(Rock'g Free) 스위치 5-129
P.T.O 스위치 5-129
엔진 P.T.O 스위치 5-129
AUX P.T.O 5-130
푸셔/태그 액슬 업 다운 스위치 5-131
트랙션 HELP 스위치 5-131
매연필터 장치(DPF) 스위치 5-131
지능형 속도 제한 보조(ISLA) 사용하기 5-111
인식 센서 (전방 카메라).....5-111
지능형 속도 제한 보조 설정 5-112
지능형 속도 제한 보조 작동 5-112
지능형 속도 제한 이상 및 제한 사항 5-114

ㅊ

차대번호(VIN) 12-16
차량 부품 수명 증대 및 유지비 절감을 위한 운전 요령..... 5-27
차량 용접 시 주의사항 숙지하기..... 2-21
차량에 액세서리 장착 전 숙지하기 2-20
차로 유지 보조(LFA)..... 5-58
I인식 센서.....5-58
차로 유지 보조 설정.....5-58
차로 유지 보조 작동.....5-59
차로 유지 보조 이상 및 제한 사항.....5-60
차로 이탈 경고(LDW) 사용하기 5-61
인식 센서.....5-61
차로 이탈 경고 설정.....5-61
차로 이탈 경고 작동.....5-63
차로 이탈 경고 이상 및 제한 사항.....5-63
차체 손질하기 11-76
세차방법.....11-76
왁스 칠 요령.....11-76
내장품 손질.....11-77
차체 자세 제어 장치(VDC) 사용하기 5-39
VDC 작동 5-39
운전자 VDC 작동 정지 5-39
표시등 5-40
VDC 중지 5-40
최고속도 제한장치 이해하기 6-10

출발 전 안전점검 하기 2-3
안전벨트 착용 2-3
운전석 정돈 2-3
올바른 운전자세 2-3
취급 주의 9-4

ㅋ

캡의 틸팅 3-119
캡 틸팅 시 주의사항 3-119
전동 유압식 캡의 틸트 3-120
수동 캡 틸트 3-122
오일 주유 방법 3-123
커플러 사용 시 주의사항 10-11
그리스 주유 10-11
연결 후 확인사항 10-11
과도한 전기 장치 사용 주의 10-11
운전중 주의 10-11
주/정차 10-12
크루즈 컨트롤(CC) 사용하기 5-87
속도 설정 5-88
클러스터 이온 발생기 3-91
클린 에어(CLEAN) 3-91
이온 에어(ION) 3-91
클러치 페달 올바르게 사용하기 5-26
클러치 페달 점검 11-50
페달의 유격 11-50
클러치 디스크 및 커버 교환 시점 점검방법 11-51
클러치의 점검 11-51
클러치액 점검 및 보충 11-51

ㅌ

타이어 공기압 감지 시스템(TPMS) 이해하기 8-3
저압 타이어 경고등 8-4
에러 경고등 8-5
타이어를 교체할 때 8-5
타이어 및 휠(제원) 8-18
타이어 제원 읽는 법 8-19
타이어 효율 등급 8-19
타이어 점검 및 정비하기 8-2
일상 점검 8-2
타이어의 공기압 8-2
타이어 외관 8-2
타이어의 교체시기 8-3
타이어의 위치교환 8-3
타이어 펑크 시의 조치 8-8
O.V.M 공구 8-8
잭 사용 방법 8-10
타이어의 점검 8-12
타이어 교환방법 8-13
스페어 타이어 8-15
터보차저 장착차 이해하기 2-21
점검 요령 2-22
테일게이트 자동 잠금 장치 조정 9-25
25.5톤 덤프 9-26
트레일러 연결방법 10-5
트랙터에서 트레일러 연결할 때 10-5
트랙터에서 트레일러를 분리할 때 10-7
커플러의 유지와 관리 10-8
마모 점검 10-8
록킹부의 조정 장치 10-9
에어호스 연결 10-10
점퍼 케이블 연결 10-10

ㅍ

파워 스티어링 오일량 점검 및 보충하기 11-45
점검 및 보충 11-45
오일필터의 세척 11-45
파워 스티어링 호스 11-45
폭설 시 행동요령 숙지하기 7-14
푸셔/태그 액슬 10-13
푸셔/태그 액슬 업-다운 8-15
에어스프링 장착 차량 8-15
판 (LEAF) 스프링 장착 차량 8-16
푸셔/태그 액슬 규정 공기압 8-16
푸셔/태그 액슬의 휠 너트 방향성 8-16
트랙션 헬프 8-17
프론트 액슬 휠 허브 베어링 급유하기 11-38
프론트 패널 3-117
프론트 패널을 열 때 3-117
프론트 패널을 닫을 때 3-117

ㅎ

화물적재 방법 숙지하기 6-9
과적 주행 시 6-9
경제적인 운전 6-10
후방 모니터(RVM) 사용하기 5-122
후방 모니터 설정 5-122
주차/뷰 버튼 5-123
후방 뷰 기능 5-123
후방 모니터 유지 기능 5-123
후방 탑 뷰 기능 5-123
주행 중 후방 뷰 기능 5-124
후방 모니터 이상 및 제한 사항 5-124
후측방 충돌 경고(BCW-Near) 사용하기 5-75
인식 센서 5-76
후측방 충돌 경고 설정 5-77
후측방 충돌 경고 작동 5-77
저속 주행 시 근거리 충돌 경고 5-78
주행 중 충돌 경고 5-78
후측방 충돌 경고 이상 및 제한 사항 5-79
히터 및 에어컨(수동조절식) 3-75
히터 및 에어컨 조절 방법 3-76
히터 3-79
에어컨 3-80
히터 및 에어컨(자동조절식) 3-82
전자동 조절 방법 3-83
수동 조절 방법 3-83

A

ABS/ASR 시스템 이해하기 5-35
ABS 경고등 5-35
ASR 표시등 5-36
시스템의 점검 5-36
ADAS 표시부 3-44
장치 설명 3-44
메인 화면 3-44
주행 정보 3-44
서비스 안내문 3-44
타이어 정보 3-45
전/후륜 브레이크 패드 마모 표시 모드 3-45
ECAS/ALAS 축 하중 표시 모드 3-45

C

CCV(Closed Crankcase Ventilation) (D6CP엔진) 11-30

CNG 점검 및 정비하기 11-65

용기(실린더)부.....11-65
엔진 및 연료 제어부.....11-65
연료 실린더.....11-66
용기 차단밸브 11-66
수동차단밸브 작동 11-67
오일 드레인 및 연료필터 교환.....11-67
연료 압력조절기.....11-67
에어 압력조절기.....11-68
연료 압력 센서(NGTP).....11-68
열교환기.....11-68
연료레일.....11-68
연료센터 바디 11-68
인젝터 11-68
전자드로틀 보디.....11-69
흡기온도(MAT) 흡기압력(MAP) 센서...11-69
드로틀 전단입력(PTP) 센서.....11-69
냉각 수온 센서(ECT).....11-69
점화 코일 / 스파크 플러그 11-69
습도센서 11-70
산소 센서(UEGO).....11-70
후단 산소 센서 11-70
가속도 센서 11-71
웨이스트 게이트 조절밸브 11-71
부스트 모니터 센서 11-71
블로바이 시스템.....11-71
전자식 엔진 제어 장치.....11-71

CNG 차량 이해하기 2-23

천연가스(Natural Gas) 2-23
천연가스 자동차 (NGV : Natural Gas Vehicle)..... 2-23
CNG의 특성 2-24
폭발(연소)범위..... 2-24
화기주의 2-24
가스 누출 점검 요령..... 2-24
가스 누출 시 조치 요령 2-25
장시간 주차 시 2-26

E

EBS 시스템 5-37

ECO-ROLL 사용하기 5-120

ZF 자동 변속기.....5-121
EGR 시스템 장착차 이해하기 2-22
점검 요령 2-22

L

LCD 디스플레이 경고 메시지 3-45

스마트 키 배터리 전압이 낮습니다. 3-45

클러치와 브레이크를 밟고 시동을 거십시오. (수동 변속기) 3-45

스마트 키를 인식할 수 없습니다. 3-46

스마트 키가 실내에 없습니다. 3-46

시동 버튼을 연속으로 두 번 누르십시오. .3-46

스마트 키로 시동 버튼을 직접 누르십시오.....3-46

N' 단에서 시동을 거십시오. (자동 변속기)3-46

브레이크를 밟고 시동을 거십시오. 3-46

예열 중입니다. 완료 후 시동이 자동으로 걸립니다. 3-46

원격 시동에서 일반 시동으로 모드가 전환되었습니다. (원격 시동 사양 적용시) 3-46

문 열림.....3-46

타이어를 점검하십시오. 3-47

사물함 열림.....3-47

주차(파킹) 브레이크 작동 확인하세요. 3-47

엔진 오일 압력이 낮습니다. 3-47

브레이크 에어 압력이 부족합니다. 3-47

램프를 점검하세요. 3-47

와셔액을 보충하십시오. 3-48

사이드 리드가 열려 있습니다. 3-48

도로 결빙에 주의하십시오. 3-48

차량이 밀릴 수 있습니다. 도어를 닫고 변속 레버를 확인하십시오. 3-48

변속 레버를 확인하십시오. 3-48

S

SOS(긴급상황 알림) 스위치..... 7-12

Z

ZF 자동 변속기 사용하기 5-21

변속 조절 레버(로타리 스위치) 5-21

계기판 표시창 5-21

전진 출발 준비 5-22

출발기어의 임의 선택 5-22

주행 중 자동 ↔ 수동모드 변환 5-22

기어변속 5-23

후진하기 5-23

주행 모드 스위치 5-24

계기판 표시설명 5-25

ADASIS MAP SYSTEM 업데이트..... 5-25

01 안내

외관도, 내관도, 엔진룸의 각종 장치 안내

목차

외관도 1-2
- 카고(전면부) 1-2
- 카고(후면부) 1-2
- 덤프(전면부) 1-3
- 덤프(후면부) 1-3
- 트랙터(전면부) 1-4
- 트랙터(후면부) 1-4

내관도 1-5
- 전면부 1-5
- 후면부 1-6
- 스위치 패널 1-7
- 스위치 패널(1) 1-7
- 조향 핸들 스위치 패널(5), (6) 1-7
- 스위치 패널(2) 1-7
- 스위치 패널(3) 1-7
- 스위치 패널(4) 1-7

엔진룸 1-10

안내

외관도

■카고(전면부)

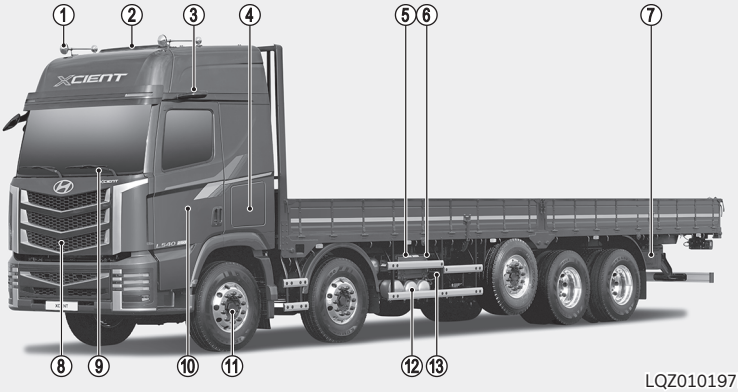

LQZ010197K

■카고(후면부)



LQZ010198K

※ 본 도안은 실제 차량과 다를 수 있습니다.

1. 에어혼 ····· 3-28
2. 안테나 ····· 3-126
3. DSM ····· 3-30
4. 외부 사물함 ····· 3-104
5. 배터리 ····· 11-57
6. 메인퓨즈 ····· 7-6
7. OVM 공구함 ····· 8-8
8. 프론트 패널 ····· 3-115
9. 와이퍼 ····· 11-46
10. 도어 ····· 3-11
11. 타이어 ····· 8-2
12. 에어탱크 ····· 11-56
13. APU(에어 드라이어) ····· 11-53
14. 캡 틸팅 스위치 ····· 3-119
15. 적재함 ····· 3-117

■덤프(전면부)

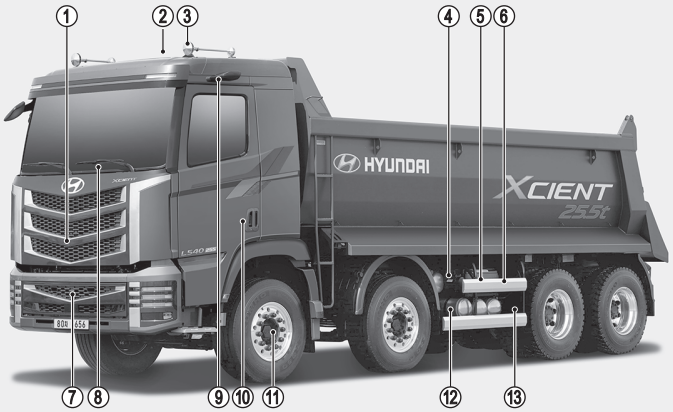

LQZ010199K

■덤프(후면부)



※ 본 도안은 실제 차량과 다를 수 있습니다.

LQZ010200K

※ 덤프에 대한 자세한 내용은 9장「덤프 취급방법」을 참고하십시오.

1. 프론트 패널 ····· 3-115
2. 에어혼 ····· 3-28
3. 안테나 ····· 3-126
4. OVM 공구함 ····· 8-8
5. 배터리 ····· 11-57
6. 메인퓨즈 ····· 7-6
7. 프론트 스텝 ····· 3-115
8. 와이퍼 ····· 11-46
9. 미러 ····· 3-28
10. 도어 ····· 3-11
11. 타이어 ····· 8-2
12. 에어탱크 ····· 11-56
13. APU(에어 드라이어) ····· 11-53
14. 에어 클리너 ····· 11-39
15. 적재함 ····· 3-117
16. 연료탱크, 덤프 유압 작동유 탱크 (25.5톤) ····· 4-2, 9-21
17. 요소수 탱크 ····· 4-4
18. 캡 틸팅 스위치 ····· 3-119

■ 트랙터(전면부)

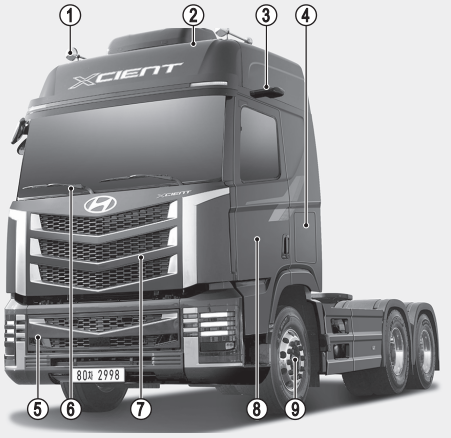

LQZ010201K

■ 트랙터(후면부)

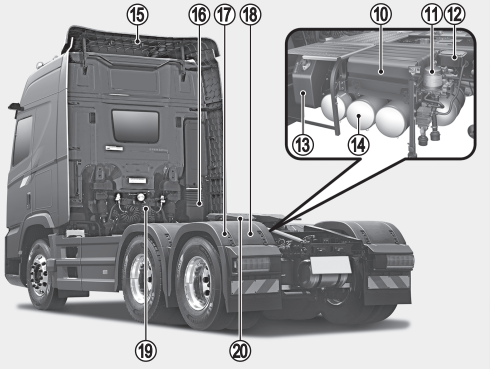

LQZ010202K

※ 본 도안은 실제 차량과 다를 수 있습니다.

※ 트랙터에 대한 자세한 내용은 10장「트랙터 취급방법」을 참고하십시오.

1. 에어혼 ····· 3-28
2. 안테나 ····· 3-126
3. DSM ····· 3-30
4. 외부 사물함 ····· 3-104
5. 프론트 스텝 ····· 3-115
6. 와이퍼 ····· 11-46
7. 프론트 패널 ····· 3-115
8. 도어 ····· 3-11
9. 타이어 ····· 8-2
10. 배터리 ····· 11-57
11. APU(에어 드라이어) ····· 11-53
12. 메인퓨즈 ····· 7-6
13. 요소수 탱크 ····· 4-4
14. 에어탱크 ····· 11-56
15. 루프 스포일러 ····· 3-116
16. 에어 클리너 ····· 11-39
17. 캡 틸팅 스위치 ····· 3-119
18. 연료 탱크 ····· 4-2
19. 트랙터 에어호스 및 점프 케이블 ··· 10-10
20. 커플러 ····· 10-6

안내

내관도

■ 전면부

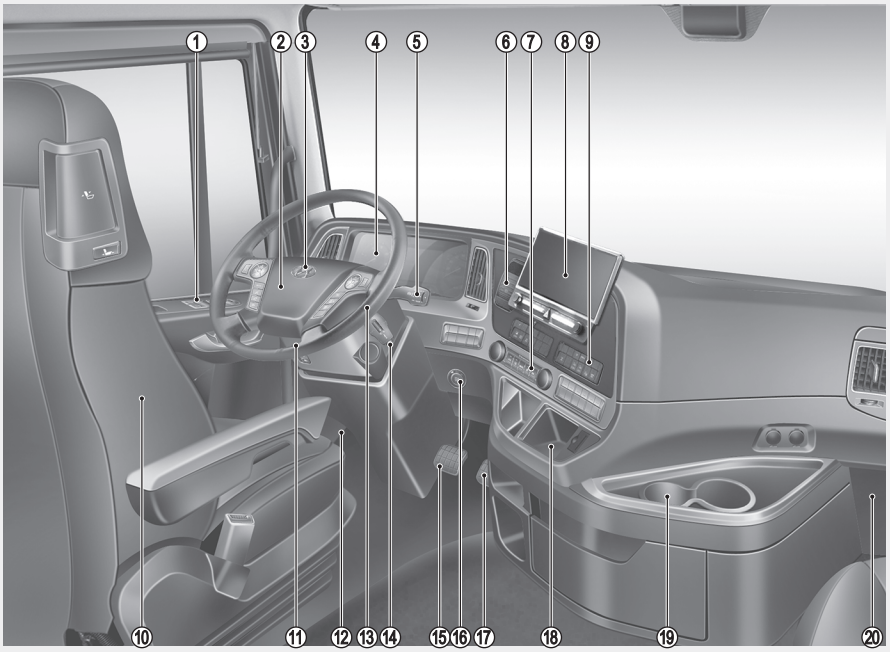

※ 차량에 따라 사양이 다를 수 있습니다. LQZ010134K

1. 운전석 도어 스위치 ····· 3-12
2. 와이퍼/와셔 스위치 ····· 3-71
3. 경음기 ····· 3-26
4. 계기판 ····· 3-37
5. 리타더/배기/제이크 브레이크 작동 레버 ····· 5-31, 5-32
6. 전자식 주차 브레이크 (EPB) ····· 5-29
7. 에어컨 및 히터 ····· 3-81
8. 인포테인먼트 ····· 3-127
9. 스위치 패널 ····· 1-7
10. 좌석 ····· 3-14
11. 조명 스위치 ····· 3-63
12. 클러치 페달 ····· 5-26
13. 조향 핸들 ····· 3-127
14. 변속기레버 ····· 5-21
15. 브레이크 페달 ····· 5-26
16. 시동버튼 ····· 5-5
17. 가속 페달 ····· 5-26
18. 휴대폰 무선충전 시스템 ····· 3-113
19. 컵 홀더 ····· 3-108
20. 퓨즈박스 ····· 7-5

■후면부

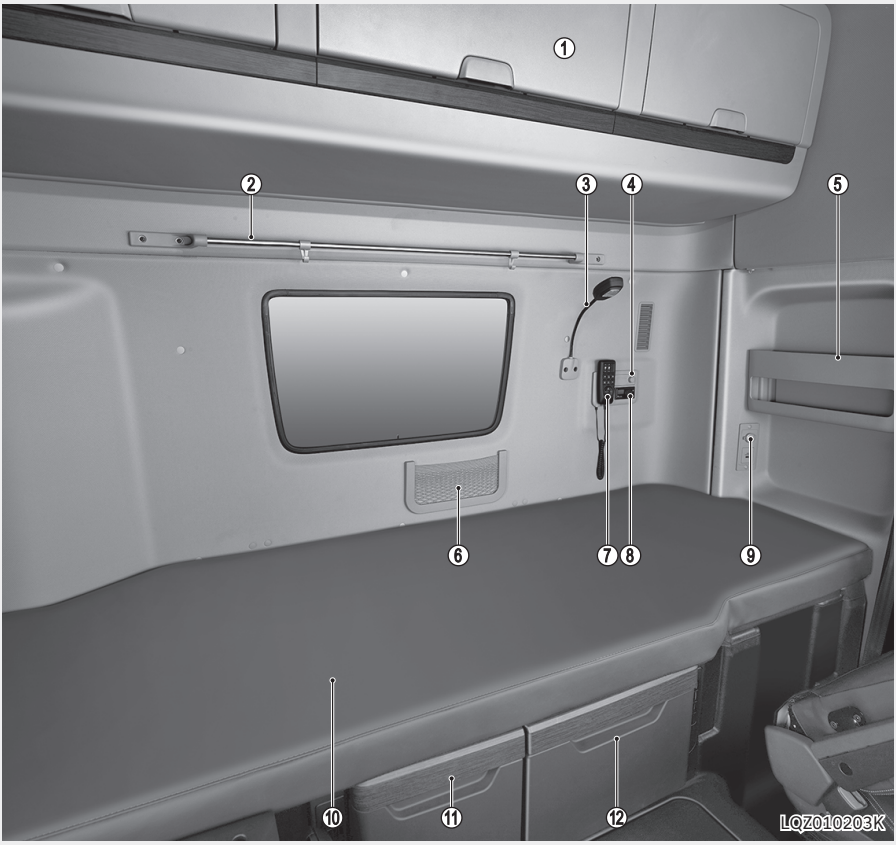

※ 차량에 따라 사양이 다를 수 있습니다.

1. 리어 오버헤드 콘솔 ····· 3-103
2. 후면 옷걸이 ····· 3-109
3. 독서등 ····· 3-72
4. 베드룸 열선 스위치 ····· 3-111
5. 슬리핑 베드 콘솔 ····· 3-103
6. 베드 룸 그물망 ····· 3-112
7. 베드 룸 리모컨 스위치 ····· 3-112
8. 무시동 히터 스위치 ····· 3-95
9. 다용도 소켓 및 USB ····· 3-106, 3-107
10. 슬리핑 베드 ····· 3-110
11. 센터 콘솔 ····· 3-103
12. 온냉장고 ····· 3-104

■스위치 패널

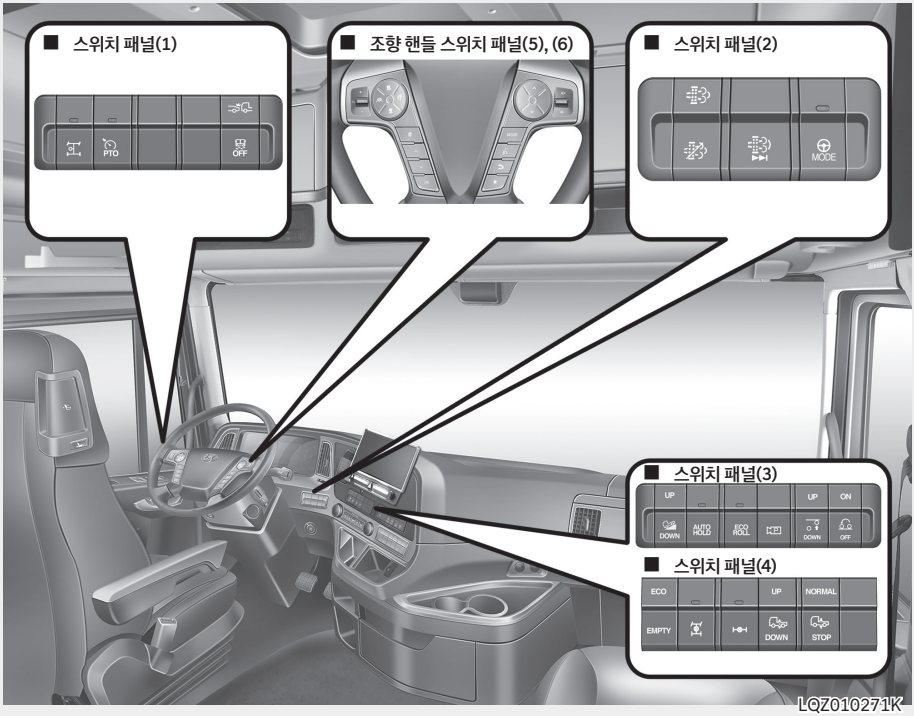

■ **스위치 패널(1)**

- A타입

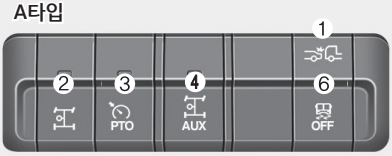

■ **스위치 패널(1)**

- B타입

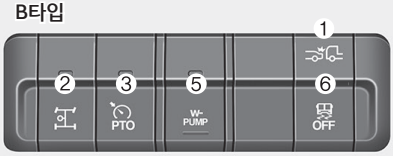

※ 차량에 따라 사양이 다를 수 있습니다.

1-1. FCA OFF 스위치 ····· 5-43
1-2. P.T.O 스위치 ····· 5-129
1-3. 엔진 P.T.O 스위치 ····· 5-129
1-4. AUX P.T.O 스위치 ····· 5-130
1-5 물펌프 스위치 ····· 특장장비 매뉴얼 참고
1-6. VDC OFF 스위치 ····· 5-39

■ 스위치 패널(2)

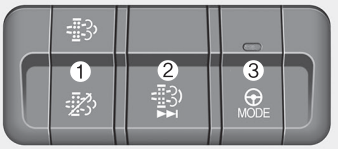

LQZ010115K

■ 스위치 패널(3)

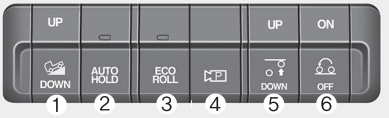

LQZ010116K

■ 스위치 패널(4)

• 수동 변속기

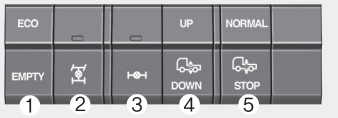

LQZ010261K

• ZF 자동 변속기

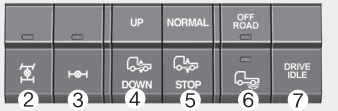

LQZ010270K

※ 차량에 따라 사양이 다를 수 있습니다.

2-1. DPF 수동재생/재생중지 스위치 5-131
2-2. DPF 빠른재생 스위치 ····· 5-131
2-3. 조향감 조절 스위치 ····· 3-27

3-1. 다운힐 크루즈 시스템 스위치 ····· 5-119
3-2. 자동 정차 기능 스위치 ····· 5-33
3-3. ECO-ROLL 스위치 ····· 5-120
3-4. 주차/뷰 스위치 ····· 5-123
3-5. 푸셔/태그 액슬 업 다운 스위치 ··· 5-131
3-6. 트랙션 HELP 스위치 ····· 5-131

4-1. ECO/EMPTY 모드 스위치 ····· 5-20
4-2. 전후 축 차동잠금 스위치 ····· 5-125
4-3. 좌우 휠 차동잠금 스위치 ····· 5-126
4-4. ECAS UP/DOWN 스위치 ····· 3-122
4-5. ECAS NORMAL/STOP 스위치 3-122
4-6. OFF ROAD/Rock'g Free
스위치 ····· 5-128, 5-129
4-7. DRIVE IDLE 스위치 ····· 5-121

■ 조향 핸들 스위치 패널(5)

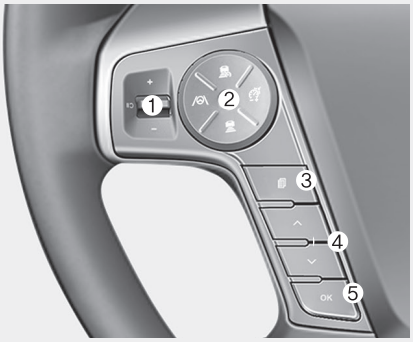

LQZ010120K

■ 조향 핸들 스위치 패널(6)



LQZ010121K

※ 차량에 따라 사양이 다를 수 있습니다.

5-1. +/- 스위치 ····· 5-87
5-2.주행 보조 버튼/
*크루즈 컨트롤 버튼····· 5-92
5-3. 모드 선택 스위치 ····· 3-39
5-4. 상, 항목 이동 스위치····· 3-39
5-5. 항목 선택, 리셋 버튼····· 3-39
6-1. 이동 버튼····· 3-127
6-2. 음량 버튼····· 3-127
6-3. MODE 버튼 ····· 3-127
6-4. 음성인식 버튼 ····· 3-127
6-5. 통화 버튼 ····· 3-127
6-6. 사용자 버튼 ····· 3-127

* 사양 적용 시

엔진룸

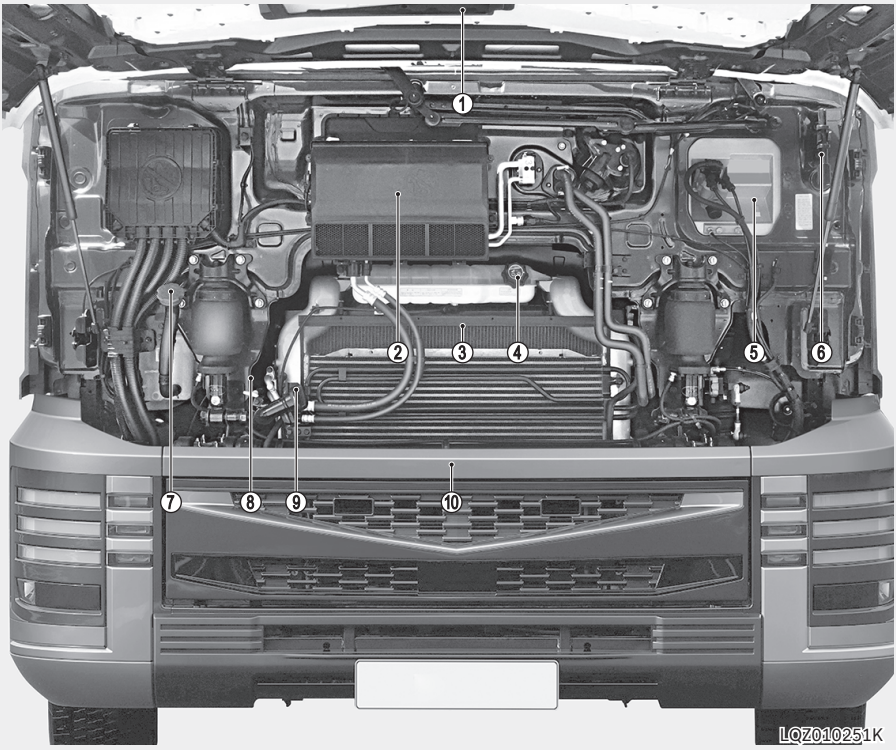

※ 차량에 따라 사양이 다를 수 있습니다.

1. 프론트 패널 ····· 3-115
2. 공조용 에어필터 ····· 3-87
3. 곤충 침입 방지 그물망 ····· 11-35
4. 냉각수 주입구 ····· 11-32
5. 클러치액 리저버 탱크 ····· 11-51
6. 캡 틸팅 방향 전환 레버 ····· 3-119
7. 와셔액 주입구 ····· 11-46
8. 엔진 오일 점검 스틱 ····· 11-24
9. 엔진 오일 주입구 ····· 11-24
10. 프론트 스텝 ····· 3-115

02 안전

안전 운행을 위한 운행 방법 및 주의 사항

목차

출발 전 안전점검 하기 2-3
- 안전벨트 착용 2-3
- 운전석 정돈 2-3
- 올바른 운전자세 2-3

운행 중 안전사항 숙지하기 2-3
- 주/정차 중 차내 수면 금지 2-3
- 음주/과로운전 금지 2-4
- 화재위험 물질 차내 방치 금지 2-4
- 창문 밖 신체 내밀기 금지 2-4
- 주행 중 엔진 정지 금지 2-4
- 도어 개방 상태로 운행 금지 2-4
- 주/정차 중 휴대폰 사용 2-4
- 어린이는 보호자와 동승 2-5

안전벨트 착용하기 2-5
- 안전벨트 미착용 경고등 및 경고음 2-6
- 3점식 안전벨트 착용법 2-7
- 안전벨트의 적절한 사용 및 관리 2-8

에어백(보조 구속 장치) 알아보기 2-8
- 에어백 장치의 구성 및 기능 2-8
- 안전벨트 착용의 중요성 2-10
- 운전석 에어백 2-10
- 에어백 작동/비작동 조건 2-11
- 에어백 장치의 작동 2-14
- 에어백 경고등 2-15
- 에어백 정비 2-15

주위안전 확인 2-16
- 후진시 2-16
- 도어를 열 때 2-16

주/정차 시 배기관 주변 주의사항 2-16

비상 시 조치요령 숙지하기 2-17
- 차량이 고장난 경우 2-17
- 주행 중 엔진이 정지된 경우 2-17
- 브레이크 제동력이 좋지 않을 경우 2-17
- 주행 중 타이어에 펑크가 날 경우 2-17
- 화재가 발생할 경우 2-18
- 견인이 필요한 경우 2-18

소화기의 위치 알아두기 2-18

규격타이어 장착 및 타이어 공기압 수시로 점검하기 2-18

적재함 사용 시 주의사항 숙지하기 ... 2-18
- 개방상태로 주행금지 2-18
- 화물의 확실한 고정 2-18
- 적재함에 승차금지 2-19
- 적재함 게이트 사용 시 주의사항 2-19

기타 운행시 주의사항 숙지하기 2-19
- 후진 시 후방주의 2-19
- 배기관 및 배기가스 2-19
- 주차 시 바퀴에 고임목 설치 2-20
- 교차로/철도 건널목 횡단 2-20

차량에 액세서리 장착 전 숙지하기 ... 2-20

차량 용접 시 주의사항 숙지하기..... 2-21

터보차저 장착차 이해하기..... 2-21
- 점검 요령 2-22

EGR 시스템 장착차 이해하기 2-22
- 점검 요령 2-22

배출가스 저감장치 장착차 이해하기 . 2-23

CNG 차량 이해하기 2-23
- 천연가스(Natural Gas) 2-23

천연가스 자동차
(NGV : Natural Gas Vehicle) 2-23
CNG의 특성 2-24
폭발(연소)범위.....2-24
화기주의.....2-24
가스 누출 점검 요령.....2-24
가스 누출 시 조치 요령 2-25
장시간 주차 시 2-26

기타 주의사항 2-26

안전

출발 전 안전점검 하기

■ 안전벨트 착용

차량 운행 시 운행 전 반드시 안전벨트를 착용하여 급정지, 사고발생 등의 상황의 신체 상해를 방지하십시오.

자세한 안전벨트 착용법은 본 장의 「안전벨트 착용하기」를 참고하십시오.

■ 운전석 정돈

⚠ 경 고

- **운전석 부근은 항상 깨끗하게 정돈 하십시오. 깡통 등의 구르기 쉬운 물건이 페달 밑으로 굴러 들어갈 경우 각종 페달 조작이 불가능하게 되어 사고의 위험이 있습니다.**
- **운전석 바닥 매트가 너무 두껍거나 고정되지 않을 경우 페달 조작을 방해하여 사고가 발생할 수 있습니다.**

■ 올바른 운전자세

올바른 운전자세는 좌석에 깊숙이 앉아 브레이크 페달, 클러치 페달을 끝까지 밟았을 때 무릎이 약간 굽혀지고, 손목이 스티어링 휠의 가장 먼 곳에 닿는 자세입니다.

올바른 운전자세가 되도록 운전석과 스티어링 휠을 조정하십시오.

⚠ 경 고

- **운전이 편안한 상태가 되도록 운행전에 운전석을 조정하십시오.**
  운전중 좌석 조정시 전방 시야방해가 발생하여 차량사고의 원인이 될 수 있습니다.
- **좌석 전·후 조작 레버를 놓은 후 달칵 소리가 나고 좌석이 움직임이 없는지 확인하십시오.**
  운행중 좌석 유동이 각종 조작을 어렵게 하며 사고의 원인이 됩니다.
- **내·외측 후면 미러(거울)를 운행전에 알맞게 조정하십시오.**
  주행중 시계확보가 어려워 사고의 원인이 됩니다.

운행 중 안전사항 숙지하기

■ 주/정차 중 차내 수면 금지

⚠ 경 고

- **질식사의 위험이 있으므로 장시간 주차 및 정차 중에 창문을 닫은 채로 차 안에 머무르거나 수면을 취하지 마십시오.**
  특히 시동을 걸고 에어컨이나 히터를 켠 상태로 밀폐된 차 안에 오래 있을 경우 질식사의 위험성이 매우 높아집니다.
- **수면시 반드시 시동을 끄십시오.**
- **주/정차중 가속 페달을 계속 밟지 마십시오. 오버히트, 엔진 및 배기관의 이상과열로 화재사고가 발생할 수 있습니다.**

■ 음주/과로운전 금지

운행 중 피곤함이 느껴질 경우 적당한 휴식을 취하여 졸음운전을 방지하십시오.
장시간 운전을 하게 되는 경우에는 안전을 위해 2시간마다 휴식을 취하십시오.

경 고

- **음주운전은 절대로 하지 마십시오.**
  음주는 운전자의 판단, 시력과 근육 조절을 저하시키고, 소량일지라도 운전자의 반사신경, 인식, 판단에 영향을 미칩니다. 때문에 운전자 뿐만 아니라 가족, 상대차량 운전자의 생명을 위협할 수 있습니다.
- **약물을 복용하고 운전하는 것은 복용한 약물의 종류와 양에 따라 음주운전보다도 위험할 수 있으므로 약물 복용 후에는 차량을 운행하지 마십시오.**

■ 화재위험 물질 차내 방치 금지

경 고

차 실내 온도 상승 조건에서 가연성 고압가스를 사용한 제품(가스라이터, 스프레이, 부탄가스 등)을 밀폐된 실내에 보관하지 마십시오.
실내온도의 상승으로 인하여 폭발 등 화재의 위험성이 있습니다.

■ 창문 밖 신체 내밀기 금지

경 고

창문 밖으로 손이나 얼굴 등을 내밀 경우 외부 물체 또는 사람과 충돌의 위험이 있으므로 절대 신체를 창문 밖으로 내밀지 마십시오.
특히, 어린이와 함께 탈 경우 어린이의 행동을 주시하여 사고를 방지하십시오.

■ 주행 중 엔진 정지 금지

경 고

주행 중에는 시동을 끄지 마십시오. 브레이크의 성능저하 및 스티어링 휠 조작이 불가능하게 되어 매우 위험합니다.

■ 도어 개방 상태로 운행 금지

경 고

- **출입문을 열어 놓은 상태로 운행하지 마십시오.**
- **도어 주변 확인후 도어를 작동하십시오. 계단 또는 차 밖 도어 주변부에 사람이 있으면 도어 작동 시 도어에 부딪혀 뒤따라 오는 자전거 또는 오토바이 등에 의한 사고로 상해의 위험이 있습니다. 특히, 어린이 및 노약자 승하차 시 주의하십시오.**

■ 주/정차 중 휴대폰 사용

차내에서 휴대폰을 사용하면 오디오로 부터 잡음이 발생하는 경우가 있지만 오디오의 고장이 아닙니다.
이러한 경우에는 휴대폰을 오디오에서 될수 있는 한 멀리 떨어져서 사용 하십시오.

경 고

주행 중 휴대폰 사용은 법으로 금지 되어 있으며, 운전자의 운전 집중력이 떨어트려 매우 위험합니다. 반드시 차량을 안전한 곳에 주/정차 시킨 후 휴대폰을 사용하십시오.

주의

차내에서 휴대폰이나 무전기 등을 사용할 경우 별도의 외부 안테나를 사용하십시오. 무전기 자체의 내부 안테나를 사용할 경우 차량의 전기 장치에 영향을 주어 안전운행에 나쁜 영향을 줄 수 있습니다.

■ 어린이는 보호자와 동승

경고

- **하나의 안전벨트를 어린이와 어른이 함께 착용하거나, 하나의 안전벨트에 두 어린이를 함께 착용시키지 마십시오.**
- **어린이를 무릎에 앉히거나 팔로 안고 있지 마십시오. 경미한 충돌 사고라 할지라도 어린이를 놓칠 수 있습니다.**
- **차가 움직일 때 어린이가 서 있거나 좌석 위에서 기어 다니지 않도록 하십시오.**
- **차로부터 떠날 때는 어린이를 차안에 홀로 방치하지 마십시오. 어린이만 차 안에 남겨 둘 경우 차 내의 안전과 관련된 장비를 만져 의외의 사고가 발생할 수 있습니다. 또한 여름철에는 차내가 고온으로 올라가고 겨울철에는 추워지므로 대단히 위험합니다.**
- **어린이가 차량의 시동을 걸어 운전장치 조작하지 않도록 시동 키는 어린이 손에 닿지 않도록 관리하십시오.**

안전벨트 착용하기

안전 벨트는 차량충돌, 전복 등의 사고 상황에서 운전자와 탑승자의 생명과 신체를 보호하는 중요한 역할을 합니다. 국내 교통법규에 따라 모든 탑승자는 안전벨트를 착용해야 합니다.

다음 사용방법, 주의사항을 숙지 후 운행 시 항상 안전벨트를 착용하십시오.

경고

- **안전 벨트를 착용한 상태로 좌석를 젖혀 눕지 않도록 하십시오.**
  만일의 경우 안전 벨트의 아래로 신체가 빠져나와 안전 벨트에 목이 걸리거나 심각한 부상을 입을 수가 있습니다.
- **임신 중의 여성이나 환자는 만일의 경우 복부 등에 강한 힘을 받을 수 있으므로 의사와 상의하여 사용하십시오.**
- **안전 벨트는 1인용입니다. 2인 이상 사용하지 마십시오.**
- **안전 벨트가 손상되거나 정상으로 작동하지 않는 경우는 안전 벨트를 교환 하십시오.**
  만일 사고가 발생하여 안전 벨트에 강한 충격을 받은 경우는 외관상에 이상이 없어도 꼭 교환 하십시오.
- **어깨부의 안전 벨트를 팔 안쪽으로 지나도록 내리지 마십시오.**
- **안전 벨트는 주기적으로 닳거나 손상된 곳이 없는지 점검 하십시오.**
  각 벨트를 끝까지 당겨서 많이 닳은 곳이 없는지 점검 하십시오. 그리고 3점식 안전 벨트가 쉽고 부드럽게 다시 감기는지 확인하십시오. 연결 장치가 간섭이나 지연됨이 없이 잠궈지고 해제되는지 버클과 플레이트를 점검하십시오. 상태가 좋지 않거나 작동이 잘 되지 않는 안전 벨트는 빨리 교환하십시오.

- **안전 벨트가 꼬이거나 짓 눌린 상태에서 주행하지 마십시오. 만약 꼬이거나 짓눌린 것을 풀 수 없으면 당사 직영 하이테크센터 또는 블루핸즈에 점검을 받으십시오.**
- **주행 중에 좌석 등받이는 항상 편안하고 똑바로 세우십시오. 안전 벨트는 등받이가 똑바로 세워져 있을 때, 최대의 보호 기능을 발휘합니다.**
- **어깨 부분의 안전 벨트가 목이나 얼굴을 지나지 않도록 하십시오.**
- **골반 부분의 안전 벨트는 가능한한 낮게 해서 엉덩이 부분까지 내려오게 하십시오. 안전 벨트의 골반 부분이 골반을 편안하게 감싸주도록 하십시오. 골반 띠를 허리부분에 착용하지 마십시오.**

  사고시 복부에 압력을 가하여 장파열 등 심각한 상해를 초래할 수 있습니다.
- **안전벨트를 착용한 상태로 좌석 등받이를 뒤로 눕히지 마십시오. 안전벨트 아래로 신체가 빠져나와 안전벨트에 목이 걸리거나 심각한 부상을 입을 수 있습니다.**
- **충돌이나 힘에 의해, 3점식 안전벨트가 늘어나거나 손상될 수 있습니다. 충돌 후에는 전체 안전벨트 장치를 점검하십시오. 충돌에 의해 손상된 모든 벨트, 감아주는 장치, 고정장치와 부속품은 차를 다시 주행하기 전에 교환하십시오.**
- **임산부가 안전 벨트를 착용 할 때는 반드시 의사와 상의하십시오. 가능하면 항상 3점식 안전 벨트를 착용하십시오.**

  골반 부분의 안전 벨트를 태아가 위치한 복부 위로 착용할 경우, 충돌 시 안전 벨트가 태아를 누를 수 있으므로 가급적 복부 밑 부분으로 편안하게 착용되어야 합니다.
- **안전벨트의 정상적인 착용 및 사용을 방해하는 물품은 절대로 사용하지 마십시오.**
  - **차단 클립 : 차단 클립을 버클에 꽂게 되면 안전 벨트를 착용한 것으로 인하여 안전벨트 미착용 경고등 및 경고음이 작동하지 않습니다.**
  - **안전벨트 스토퍼 : 스토퍼를 벨트에 장착하게 되면 벨트가 정상적으로 감기는 것을 방해하여 안전벨트 성능이 떨어집니다.**

■ 안전벨트 미착용 경고등 및 경고음



안전벨트 미착용 경고등

다음과 같은 경우에 경고음이 울리고 경고등이 깜빡여 안전벨트 미착용의 위험을 알립니다.

안전벨트 착용 여부	조건	경고등 및 경고음 여부
미착용	시동 「ON」	경고등 지속 점등
	차속 20km/h 미만	경고등 지속 점등
	차속 20km/h 이상	경고등 지속 점멸 경고음 약 100초간 작동
착용	-	경고등/경고음 미작동

주의

바르지 않은 자세로 앉으면 안전벨트 경고등이 켜지지 않을 수 있습니다. 안전벨트는 바로 앉은 상태에서 올바른 사용법에 따라 착용하십시오.

■ 3점식 안전벨트 착용법

안전 벨트의 길이를 조정할 필요는 없습니다. 안전 벨트는 신체의 움직임에 맞추어 신축되지만 강한 충격을 받을 경우는 자동적으로 고정되어 신체를 고정합니다.

착용방법

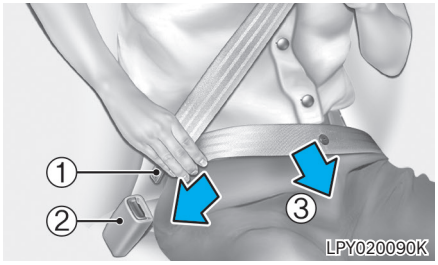

1. 플레이트 ①와 버클 ②을 잡고 플레이트를 잡은 손을 버클 ② 방향으로 벨트를 당기십시오.
2. 플레이트 ①를 '찰칵' 소리가 날 때까지 버클 ②에 밀어 넣은 후, 안전벨트가 완전히 체결되었는지 손으로 안전벨트를 세게 당겨 확인하십시오.
3. 골반띠는 반드시 복부 아래 골반부분에 착용하여 ③ 사고 시 벨트 밑으로 몸이 빠져 나가지 않고 복부에 압력이 가해지지 않도록 하십시오.
4. 안전 벨트의 어깨띠 부분을 당겨서 편안하게 길이를 조절하십시오. 벨트를 감아주는 장치는 벨트에 장력을 주어 늘어진 벨트를 자동으로 당겨주고, 벨트에 장력을 유지해 줍니다.

경고

- **안전 벨트를 너무 느슨하게 착용하지 마십시오. 사고 상황에서 안전벨트의 최대 효과를 저하합니다.**
- **안전벨트는 허리 부분이 아닌 골반부분에 착용하십시오. 안전벨트를 골반부분에 확실히 착용하지 않으면, 충돌 시 복부 파열 등 부상의 원인이 될 수 있습니다.**

해제방법

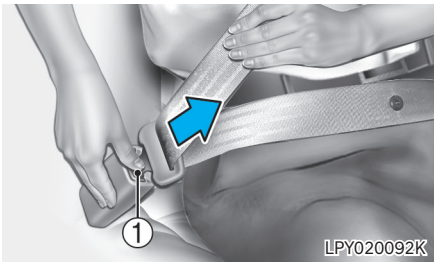

버클에 있는 해제 버튼 ①을 누른 상태에서 플레이트를 당겨 내십시오.

플레이트가 유리창에 부딪히지 않도록 플레이트를 잡고 천천히 안전벨트가 감기도록 하십시오.

■ 안전벨트의 적절한 사용 및 관리

경 고

부적절한 안전벨트의 사용 및 관리는 안전벨트의 효율을 저해하거나 손상시켜 사고로부터 탑승자를 제대로 보호하지 못할 수 있으므로 다음 지시사항을 따르십시오.

- **짧은 거리를 주행할 때라도 항상 안전 벨트를 착용 하십시오.**
- **안전 벨트가 꼬였으면 사용하기 전에 푸십시오.**

주 의

- **안전 벨트와 고정장치, 버클과 그 외 다른 부품들이 마모되거나 손상되었는지 주기적으로 검사하십시오.**
- **지나치게 닳았거나 손상되었을 부품은 교환하십시오.**
- **안전벨트가 뾰족한 끝부분이나 훼손될 수 있는 물건에 닿지 않도록 하십시오.**
- **안전벨트를 청소할 때는 내장재나 카펫 청소에 사용되는 부드러운 비누액을 사용하십시오.**
- **안전벨트를 개조하거나 추가, 표백 또는 염색하지 마십시오.**
- **도어를 닫을 때, 안전벨트가 끼이지 않도록 하십시오.**

에어백(보조 구속 장치) 알아보기



※ 위의 그림은 실제 차량에 적용된 에어백의 형상과 다를 수 있습니다.

■ 에어백 장치의 구성 및 기능

운전석 에어백(1)은 정면의 보통 또는 심한 충돌 상황에서 안전벨트의 보호기능을 보조하는 장치입니다. 가벼운 추돌이나 충돌 사고 시에는 안전벨트만으로 탑승자의 상해를 경감시킬 수 있습니다. 사고 충격이 커 안전벨트만으로 탑승자의 상해를 경감시킬 수 없는 경우, 안면 및 상체의 충격을 완화시키기 위해 에어백 장치가 장착되었습니다. 에어백의 작동에 의한 탑승자 보호 효과는 탑승자가 안전벨트에 의해 고정되었을 경우 효과가 발휘되기 때문에 안전벨트의 보조 구속 장치(SRS)라고도 합니다. 에어백은 안전벨트를 대신할 수 없으며 하체부분의 구속은 하지 못합니다.

※ SRS는 Supplemental Restraint System의 약자로 “보조 구속 장치”를 의미합니다.

경 고

- 에어백이 장착된 차량에서도 반드시 안전벨트를 착용하십시오. 안전벨트는 가장 중요한 안전장치이며, 에어백은 안전벨트의 보조 안전장치입니다.
- 안전벨트를 착용하고 바른 자세로 앉으십시오. 그렇지 않으면 에어백에 의해 보호받을 수 없으며, 사고 시 심하게 다치거나 사망할 수도 있습니다.
- 사고가 났을 경우, 에어백은 짧은 순간에 팽창하므로 이때 올바른 자세로 앉아 있지 않으면 에어백 팽창력에 의해 부상을 입을 수 있으며, 충돌 중에 발생되는 추가 충돌에는 보호될 수 없습니다.
  또한 팽창 과정에서 에어백에 의한 안면 또는 기타 신체부위의 찰과상, 안경 파손 등에 의한 부상이나 화약 폭발 시 화상 등을 입을 수 있습니다.
- 에어백과 운전자 사이에는 어떠한 물건도 두지 마십시오. 팽창과정에서 상해를 증가시킬 수 있습니다.
- 운전석 에어백은 심각한 정면 충돌에만 작동됩니다. 일반적으로 측면 충격, 전복 사고 또는 후면 충격, 심하지 않은 정면 충돌 또는 기둥 충돌 시에는 작동되지 않는 것이 대부분입니다. 다중 충돌 시, 뒤에 오는 충격에 대해서는 보호되지 않습니다.
- 절대 좌석을 개조하지 마십시오. 당사에서 허용하는 좌석 이외의 다른 좌석을 장착하거나 시트 커버를 개조한 경우, 에어백 성능 감소로 인한 예상치 않은 상해를 입을 수 있습니다.
- 에어백이 장착된 부위나 에어백 충돌 센서가 장착된 부위에 발이나 망치, 단단한 물건 등으로 임의의 충격을 가하지 마십시오. 예상치 않은 에어백의 전개로 심각한 상해를 입을 수 있습니다.
- 실내 에어백 제어 모듈이 장착된 부위에 물 청소 등 물을 뿌리지 마십시오. 에어백 오작동의 원인이 될 수 있습니다.
- 차량이 물에 잠겼다면(카펫이 젖었거나 차량 바닥부에 물이 차 올랐을 때 등) 차량을 시동시키거나 시동 버튼을 작동시키지 마십시오.
- 이럴 경우 에어백에 너무 가까이 있을 때 에어백이 작동되면 심각한 부상 또는 사망까지 이르게 할 수 있습니다. 차량을 견인시켜 당사 직영 하이테크센터 또는 블루핸즈에서 필요한 점검, 정비를 받으십시오.
- 전방크레인, 재설 장비, 사이드 스텝 장착, 부적합한 범퍼 교체 및 범퍼 변경, 범퍼 가드 장착 등 차량 출고 상태에서 임의로 전기 장치 또는 기계 장치를 변경할 경우, 충돌 성능 및 에어백 작동에 심각한 영향을 끼칠 수 있습니다.
- 차량 견인 시 반드시 시동 「OFF」 또는 「ACC」 상태로 견인하십시오.
- 차고 또는 서스펜션을 개조하지 마십시오. 차고 또는 서스펜션 경도가 바뀔 경우 에어백 오작동의 원인이 될 수 있습니다.

■ 안전벨트 착용의 중요성

에어백(보조 구속 장치)이 장착될지라도 안전벨트를 착용해야 하는 중요한 이유는 다음과 같습니다.

- 에어백이 작동할 때 에어백으로부터 보다 떨어진 적절한 위치에 있도록 도와줍니다.
- 차량의 에어백은 충돌이 시작될 때 에어백으로 부터 멀리 앉아 있는 상황에서, 보다 나은 보호를 제공할 수 있습니다. 안전벨트는 충돌직전의 급정차를 하는 동안 에어백으로부터 떨어질 수 있도록 도와 줄 수 있습니다.
- 전복 및 측면 또는 후면 충돌 시, 에어백이 작동하지 않더라도 이 때의 상해 위험을 감소시켜 줍니다.
- 에어백 보조 구속장치가 작동하지 않는 심하지 않은 충격으로부터 상해 위험을 감소시켜 줍니다.
- 사고에 의해 차량으로부터 튕겨져 나오는 위험을 감소시켜 줍니다.

■ 운전석 에어백 사양 적용시



LQZ020008K

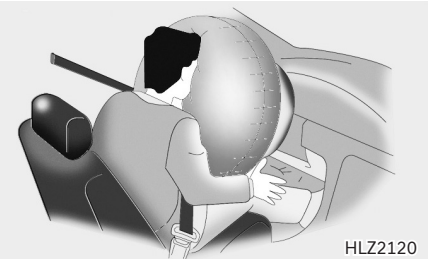
HLZ2120

운전석 에어백은 스티어링 휠에 내장되어 있습니다.

경 고

- **운전자는 차량을 제어하는데 방해가 되지 않는 범위 내에서 스티어링 휠로부터 가능한 멀리, 스티어링 휠과 운전자의 가슴 사이가 최소한 25cm 이상 확보 되도록 앉으십시오. 스티어링 휠과 너무 가까우면 에어백이 작동될 때 심각한 또는 치명적인 부상을 입을 수 있습니다.**
- **에어백 내장부나 내장부와 운전자 사이에는 어떠한 물건도 놓지 마십시오. 에어백이 작동하는 속도와 힘에 의해서, 물건이 운전자 신체를 고속으로 부딪혀 신체 부상 또는 사망을 초래할 수도 있습니다.**

- **스티어링 휠 커버 위에는 스티커 또는 장신구 등을 부착하지 마십시오. 에어백이 작동되는 것을 방해할 수도 있습니다.**
- **절대 에어백 장치의 어떠한 부품도 임의로 분해하거나 수리하지 마십시오. 반드시 당사 직영 하이테크센터 또는 블루핸즈에서 정비를 받으십시오.**

위의 주의사항을 따르지 않을 경우 사고가 났을 때 탑승자가 다치거나 사망할 수 있습니다.

■ 에어백 작동/비작동 조건

에어백으로 보호를 받을 수 없는 사고 유형이 많이 있습니다.

이는 후면 충격, 충돌 사고 시의 2, 3차의 충격, 저속 충격 등과 같이 충돌 센서에 영향을 미치지 않는 충격이 가해질 때는 에어백이 작동되지 않을 수 있습니다.

에어백 충돌 센서



1. 정면 충돌 센서
   프론트 패널 좌측(운전자 무릎 높이)에 위치합니다.
2. 에어백 제어 모듈
   에어백 제어 모듈 내에 전복 감지 센서가 내장되어 있습니다.

i 알아두기

차량 전복에 의한 전복 센서 감지 시 프리텐셔너 안전벨트 작동

⚠ 경 고

- **에어백 충돌 센서 부위에 임의의 충격을 가하지 마십시오. 에어백이 작동될 수도 있습니다.**
  센서를 임의로 만지지 마십시오. 에어백 충돌 센서의 경우, 센서의 장착 각도가 변경되면 에어백이 작동되지 않아야 할 때 작동되거나 또는 작동되어야 할 때 작동되지 않을 수도 있습니다.
  또한 에어백 제어 모듈과 에어백 충돌 센서 주위 및 엔진룸 점검 시는 반드시 시동 키를 빼고 점검하십시오.
- **앞쪽 범퍼나 차체의 변형에 따라 센서의 각도가 달라질 때도 문제가 발생할 수 있으므로 당사 직영 하이테크센터 또는 블루핸즈의 점검을 의뢰하십시오.**
- **에어백 제어 모듈이 장착된 부위에 발이나 망치, 단단한 물건 등으로 임의의 충격을 가하지 마십시오. 에어백 시스템의 오작동이 될 수 있습니다.**
- **차량 적재함에 과적하거나, 임의 개조하지 마십시오. 차량 적재함을 임의로 개조 할 때는 에어백이 작동되지 않아야 할 때 작동되거나 또는 작동되어야 할 때 작동 되지 않을 수 있습니다.**

에어백의 작동 조건

- **정면 에어백**



운전석 에어백은 일반적으로 차량 정면, 가운데를 중심으로 약간 왼쪽부터 약간 오른쪽까지 충격이 있을 때, 에어백 충돌 센서에 충격이 전달되면 충돌의 세기, 차량의 속도 또는 충돌 각도에 따라 에어백 제어 모듈에서 판단하여 작동됩니다.

운전석 에어백은 정면 충돌 시에 작동되어지나 정면 충돌이 아니라도 에어백 충돌 센서에 충격이 전달될 때는 에어백이 작동될 수 있습니다.

즉 사면 충돌 시, 추돌 시, 전봇대와의 충돌 시에도 에어백이 작동될 수 있으므로 안전 운행하십시오.

공사장이나 비포장 도로나 보도블럭과 같은 돌출된 도로 또는 평지 도로에서도 돌출부에 의한 하체 충격 시 에어백이 작동될 수 있습니다. 돌출부가 있는 도로에서는 반드시 서행하십시오.

도로에 있는 구멍 또는 홀에 빠질 시, 지상에 서 있는 장해물에 강하게 충돌 할 시, 고속으로 연석 등에 충돌 할 시, 차량이 점프하여 지면에 충돌하거나 차량 하부에 강하게 충격이 가해질 시 에어백이 작동될 수 있으므로 안전 운행하십시오.

에어백의 비작동 조건

- **안전벨트로 운전자를 보호할 수 있는 경미한 사고 충격**

에어백이 작동되어도 운전자 보호를 위해 적절한 도움이 되지 않으며, 오히려 에어백 작동에 의한 2차 피해(가벼운 찰과상, 안경 파손, 화상 등)가 일어나 심각한 부상을 초래할 수 있으므로 에어백을 작동시키지 않을 수 있습니다.

- **후방 추돌이나 충돌 사고**



후방 추돌이나 충돌 사고 시 운전자는 충돌반력에 의해 좌석 등받이 쪽으로 움직이게 되므로 에어백이 운전자 보호를 위해 적절한 효과를 발휘할 수 없기 때문에 작동되지 않을 수 있습니다.

- **측면 충돌 사고**



측면 충돌 시 운전자는 충돌되는 방향으로 움직이므로 차량 앞쪽에서 튀어나오는 에어백에 의해서는 적절한 보호를 받을 수 없기 때문에 정면 에어백은 작동되지 않을 수 있습니다.

- **사면 충돌이나 추돌 사고 (앞방향 비스듬히 충돌 시)**

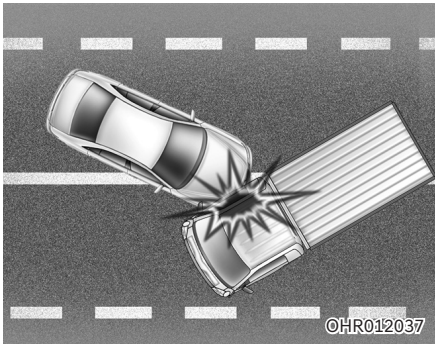

사면 충돌이나 추돌 시 정면 방향으로 전해지는 사고 충격은 정면 충돌이나 추돌 시 보다 약하게 전달되어 작동되지 않을 수 있습니다.

- **전복, 구름 등의 사고**

전복이나 구름 등의 사고 시 에어백으로 운전자를 보호할 수 없어 정면 에어백은 작동되지 않을 수 있습니다.

- **전봇대나 나무 등과의 충돌 사고**

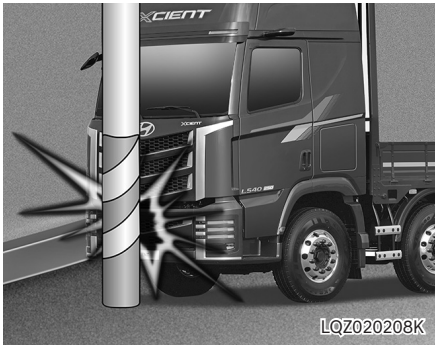

전봇대나 나무와 같은 기둥형 물체와 충돌할 경우에도 에어백 전개신호를 발생하는 충돌 센서에 충분한 충격량이 전해지지 않으면 에어백이 작동하지 않을 수 있습니다.

■ 에어백 장치의 작동

- 에어백은 시동「ON」또는 시동 상태에서만 작동됩니다.
- 에어백이 작동하는 차량 속도가 정확히 정해져 있지는 않습니다.
  일반적으로 에어백은 충돌 정도와 방향에 따라 작동하도록 되어 있으며, 이 두 가지 요소는 센서가 전기적 작동이나 에어백 작동 신호를 보낼 것인지를 결정하는 중요한 요소입니다.
- 에어백은 차량 속도, 충격의 세기, 각도, 차량이나 물체 또는 충격을 받는 물체의 밀도나 강성 등의 몇가지 요인에 따라 작동하지만 꼭 그것에 제한된 것은 아닙니다.
- 충돌 후에는 에어백이 내장부로부터 순간적으로 전개되어 공기가 빠진 상태가 되기 때문에 사고 시 에어백이 부풀어 오르는 것을 보는 것은 불가능합니다.
- 심한 충돌 시 탑승자를 보호하기 위하여 에어백은 빠르게 작동합니다.
  에어백 작동 속도는 에어백 설계의 필수적인 부분으로 심각한 부상 또는 인명과 관계되는 부상을 줄여주는데 필요합니다.

  그러나 그 속도 또한 에어백이 굉장한 힘으로 팽창하도록 하므로 에어백 팽창에 의해서 안면의 마찰, 타박상 또는 뼈가 부러지는 상해를 초래할 수도 있습니다.
- 스티어링 휠에 장착되어 있는 에어백과 접촉하는 일은 치명적인 부상을 초래할 수 있습니다. 특히 탑승자가 스티어링 휠과 너무 가까이 있는 상황에서 그렇습니다.

⚠ 경 고

에어백이 작동될 때 부상과 사망의 위험성을 감소시키기 위하여 차량을 제어할 수 있고 편안한 자세를 유지할 수 있는 한, 스티어링 휠에 장착된 에어백과 운전자의 가슴 사이가 최소한 25cm 이상 떨어지도록 멀리 앉으십시오.

에어백 작동 시 2차 피해

에어백 제어 모듈은 사고 시 발생하는 충격력을 감지하여 에어백이 작동되도록 신호를 보냅니다. 이 신호에 의해 에어백 모듈(에어백 공기주머니)에 내장된 화약이 폭발하여 에어백을 짧은 시간 내에 부풀려 운전자를 보호합니다. 이렇게 에어백이 작동될 때 순식간에 화약이 폭발하므로 소음, 섬광, 연기 등이 발생하며 순식간에 팽창되는 에어백 공기주머니의 천에 의해 타박상이나 찰과상, 안경 파손에 의한 부상 등이나 화약 폭발 시의 화상을 입을 수도 있습니다.

소음과 연기

에어백이 부풀어 오를 때, 큰 소음과 차량 내부에 연기처럼 보이는 가루가 남겨집니다. 이는 정상적인 것이며, 에어백이 팽창할 때 생기는 결과입니다. 에어백이 작동된 후에, 연기와 가루뿐만 아니라 가슴 부분의 안전벨트와 에어백의 압박으로 인해 숨쉬기 거북하게 느낄 수도 있습니다. 연기와 가루에 오랫동안 노출되는 것과 숨쉬기 거북함을 방지하기 위해 에어백이 터지고 난 후에는 창문이나 도어를 여십시오. 연기와 가루는 무독성이나 피부(눈, 코, 목 등)에 자극을 줄 수 있는데 이때는 즉시 차가운 물로 닦아내고 자극이 오래가면 의사와 상의하여 치료하십시오.

경 고

에어백이 작동될 때, 스티어링 휠의 에어백 관련 부품이 매우 뜨겁습니다. 부상을 방지하기 위하여 에어백이 부풀어 오른 후에 에어백 내장 부분을 바로 만지지 마십시오.

■ 에어백 경고등



에어백 장치는 충돌 센서, 컴퓨터(에어백 제어 모듈), 모듈(에어백 공기주머니) , 프리텐셔너 등 4개의 요소로 구성되어 있습니다. 본 장치는 인명을 보호하는 중요한 장치로서 매우 정교하고 신뢰성이 높게 제작되어 있습니다. 이러한 장치의 어느 부분에 작은 고장이 발생하여도 에어백 경고등이 점등되도록 되어 있습니다.

시동을 「ON」했을 때 약 6초간 표시등 점등 후 소등되면 정상이나 다음과 같은 상황은 에어백 장치의 고장으로 사고 시 에어백이 정상적으로 작동되지 않을 수 있으므로 운행을 중지하시고 즉시 당사 직영 하이테크센터 또는 블루핸즈에 점검을 의뢰하십시오.

- 시동 「ON」시 에어백 경고등이 점등되지 않을 때
- 시동 「ON」시 에어백 경고등이 6초간 점등 후 소등되지 않고 계속 점등되어 있을 때
- 주행 중에 에어백 경고등이 점등될 때

■ 에어백 정비

보조 구속 장치는 사용자가 정비할 수 있는 부품이 없습니다. 다음과 같은 상황에서는 장치의 점검을 받아야 합니다.

- 에어백이 작동하였다면 에어백은 반드시 교환하여야 합니다. 에어백을 사용자가 분리하려 하거나 버리려고 하지 마십시오. 반드시 당사 직영 하이테크센터 또는 블루핸즈에서 받으십시오.
- 에어백 경고등이 점등되어 이상이 있다고 신호를 보내면, 가능한 빨리 에어백 장치를 점검 받으십시오. 그렇지 않으면, 필요로 할 때 에어백이 작동하지 않을 수 있습니다.

경 고

- **차량 특성에 영향을 미치는 개조를 한 경우에는 에어백 성능에 영향을 미칠 수 있습니다.**
- **스티어링 휠이나 좌석, 에어백 장치의 어떠한 부품도 개조하지 마십시오. 개조하면 장치가 작동을 하지 않을 수도 있습니다.**
- **장치의 부품이나 배선을 임의로 작업하지 마십시오. 에어백이 의도하지 않게 작동하여 누군가가 다칠 수도 있습니다. 또한 그러한 작업으로 인해 충돌 상황에서 에어백이 작동하지 않게 될 수도 있습니다.**
- **에어백(보조 구속 장치) 장치에 관한 어떠한 작업 예컨대, 분리, 장착, 수리 또는 스티어링 휠이나 에어백 장착 부위의 어떤 작업이라도 반드시 당사 직영 하이테크센터 또는 블루핸즈에서 이루어져야 합니다. 에어백의 부적절한 취급은 사고 시 심각한 부상을 초래할 수 있습니다.**

- **차량의 용접 시에는 에어백 모듈의 각 컨넥터 및 배터리의 「-」 단자를 분리하십시오. 분리하지 않을 경우, 용접 시 과전압으로 인해 에어백 모듈이 손상되어 오작동과 사고를 야기할 수 있습니다. 차량의 용접이 필요한 경우에는 당사 직영 하이테크센터 또는 블루핸즈에 의뢰하십시오.**

차를 수리할 때, 폐차할 때

- 스티어링 휠 주위, 크러쉬 패드, 중앙 콘솔 및 천정 부근의 수리, 카 오디오 등의 장착 및 차량 전면부의 판금 도장을 하는 경우는 에어백 장치에 영향을 미칠 수 있으므로 반드시 당사 직영 하이테크센터 또는 블루핸즈에 상담하십시오.
- 수리를 위해 당사 직영 하이테크센터 또는 블루핸즈에 차를 인도할 경우는 에어백 장착 차량인 것을 설명하고 취급설명서를 차내에 보관해 놓으십시오.
- 에어백 장치 내에는 폭발성 화학 물질이 들어 있으므로 폐차하는 경우에는 당사 직영 하이테크센터 또는 블루핸즈에 상담하십시오.

주위안전 확인

■ 후진시

차를 후진할 때는 미러 또는 모니터에만 의존하지 말고 직접 뒤를 확인하십시오.

■ 도어를 열 때

차에서 내릴때는 차 밖의 주위상황에 주의하여 도어를 여십시오. 갑자기 도어를 열면 차량 주위의 행인, 오토바이 등에 부딪혀 사고 발생의 위험이 있습니다. 동승자에게도 주의를 환기시켜 도어를 열때 안전사고가 발생하지 않도록 주의하십시오.

주/정차 시 배기관 주변 주의사항

- 주·정차 할 때, 워밍업할 때 또는 매연 필터 장치(DPF) 수동 재생시에는 배기 정화 장치 및 배기관 주변에 연소되기 쉬운 것이 가까이 있으면 화재의 위험이 있으니 마른 낙엽이나 지푸라기, 종이, 오일, 타이어 등 연소되기 쉬운 물질이 있는 곳에는 주·정차 시키지 마십시오.
- 특히 배기 토출구 근처와 배기가스가 배출되는 방향에 다른 물건(차량)이 없도록 주의 하십시오. 배기가스 열로 인한 물건(차량)화재, 부품의 변형 또는 파손의 원인이 될 수 있습니다.
- 출발 전에 수시로 배기관 주위 또는 배기관에 연소되기 쉬운 이물질이 오염되어 있거나 붙어 있으면 제거하십시오. 화재의 원인이 될 수 있습니다.
- 차량 뒷부분이 벽 등에 닿은 상태에서 장시간 워밍업이나 고속 공회전을 하면 배기가스의 열에 의해 벽 등이 변색되거나 화재의 위험이 있습니다. 배기관 끝단 거리를 충분히 유지하십시오.
- 워밍업이나 주행 후, 매연 필터 장치(DPF) 재생 실시 및 직후에는 배기 정화 장치 및 배기관에 신체 부위가 접촉하지 않도록 주의하십시오. 배기 정화 장치 및 배기관에 발생하는 고열로 인하여 배기 정화 장치 및 배기관에 접촉시 화상을 입을 수 있습니다.

비상 시 조치요령 숙지하기

각 비상 시 조치요령에 대한 자세한 내용은 7장 「비상 시 응급조치」를 참고 하십시오.

■ 차량이 고장난 경우

- 운행중 노상에서 고장이 발생했을 때는 비상 경고등을 켜고 도로변 안전한 곳에 차량을 정지시킨 후 차량 후방(주간 100m, 야간 200m)에 고장차량을 확인할 수 있는 비상 표시판을 설치 하십시오.
- 고장부위를 점검하여 수리 가능할 때는 타차량 통행에 충분히 주의하여 작업하십시오.
  수리가 불가능할 경우에는 가까운 당사 직영 하이테크 센터 또는 블루핸즈에 연락하십시오.
- 고속도로에서는 비상 전화로 당사 직영 하이테크센터에 연락하여 지시를 따르십시오

⚠ 경 고

터널 내에서의 정차는 위험하므로 터널을 벗어나서 정차 하십시오.

■ 주행 중 엔진이 정지된 경우

1. 운행 중 만일 엔진이 정지하면 당황하지 말고 브레이크 페달을 밟아 속도를 줄이십시오.
2. 엔진이 정지되면 파워 스티어링 펌프가 작동하지 않아 스티어링 휠이 무거워지므로 강한 힘으로 조작하여 안전한 장소에 정차 시키십시오.
3. 차량을 점검하여 필요한 조치를 취하십시오. 문제가 해결되지 않을 경우 가까운 당사 직영 하이테크 센터 또는 블루핸즈에 연락 하십시오.

■ 브레이크 제동력이 좋지 않을 경우

- 브레이크 제동력이 좋지 않을 때는 브레이크 페달을 완전히 밟고, 기어 저단 변속 엔진 브레이크를 함께 사용하여 속도를 줄인 후 주차 브레이크를 사용하여 안전한 장소에 정차 하십시오.
- 정차 후 가까운 당사 직영 하이테크센터 또는 블루핸즈에 연락 하십시오.

⚠ 경 고

- **브레이크 효과가 떨어지고 있는 상태에서의 운행은 위험하므로 절대로 운행하지 마십시오.**
- **차량의 속도가 있을 때 주차브레이크를 사용하면 차량이 돌아갈 위험이 있습니다. 반드시 속도를 줄인 후 사용하십시오.**

■ 주행 중 타이어에 펑크가 날 경우

- 운행중 펑크시는 비상경고등을 켠 후 스티어링 휠을 단단히 잡고 차를 도로 가장자리로 안전하게 유도 하십시오. 이때 브레이크를 밟는 것보다 엔진브레이크를 이용하여 속도가 떨어지면 가볍게 브레이크를 밟아 정지하는 것이 좋습니다.
- 동승자는 통행하는 차에 주의하여 내리도록 하십시오.

■ 화재가 발생할 경우

- 즉시 안전한 장소에 정차하여 엔진을 정지시킨후 소화기 등으로 진화 시키십시오.
- 소화기는 화재 발생시 초기 진화에 가장 효과적인 필수품입니다.

소화기 사용방법

1. 바람을 등지고 안전핀을 제거하십시오.
2. 노즐을 화재의 근원으로 향하게 하십시오.
3. 레버를 움켜 쥐고 빗자루로 쓸듯이 방사하십시오.

※ 소화기는 인근 소방기구 판매업소에서 구입하실 수 있습니다.

■ 견인이 필요한 경우

고장 또는 사고로 견인할 때는 되도록 당사 직영 하이테크센터, 블루핸즈 또는 견인 전문 업체를 이용하십시오.

타 차량에 도움을 받아 견인 시는 7장「견인하기」를 참고하여 안전하게 견인 하십시오.

단, 견인하는 차량보다 견인되는 차량이 더 무거운 차량의 견인은 하지 마십시오.

소화기의 위치 알아두기

소화기는 화재 발생시 초기 진화에 가장 효과가 있는 생활 필수품입니다.

만약의 경우 화재시 운전자가 즉시 사용할 수 있도록 운전자 가까이에 소화기를 항시 비치하셔야 합니다. 아울러 소화기를 수시 점검하여 비상시 정상 작동될 수 있도록 최상의 상태를 유지하십시오.

규격타이어 장착 및 타이어 공기압 수시로 점검하기

- 타이어는 본 차량에 적합한 규격의 타이어를 사용하시고, 바닥면과의 접지상태 확인 및 적정공기압을 유지 시키십시오. 예비 타이어의 공기압도 수시로 점검 하십시오.
- 항상 지정된 타이어 공기압을 유지하십시오.

※ 지정 타이어 공기압은 8장「타이어 및 휠(제원)」을 참고하십시오.

적재함 사용 시 주의사항 숙지하기

■ 개방상태로 주행금지

적재함을 열어놓은 상태로 주행하지 마십시오.

⚠ 경 고

- **과적은 차량의 수명을 단축 시킵니다. 특 히 조향장치와 브레이크 성능 저하로 안전사고의 원인이 될수 있습니다.**
- **과적은 법으로 금지 되어 있습니다. 과적을 하지 마십시오.**

■ 화물의 확실한 고정

특히 날카로운 화물(철판 등)의 적재시 급제동하게 될 경우 화물이 운전석으로 침범하여 탑승자의 생명을 위협 할 수 있으며 주위차량에도 위험요소가 됩니다.

⚠ 주 의

총 중량에 맞추어 화물을 적재하고 전·후륜 타이어에 하중이 고루 미치도록 하십시오.

■ 적재함에 승차금지

⚠ 경 고

- **적재함에 사람을 태우고 운행하지 마십시오.**
- **차량 주행중 급정거 또는 사고 발생시 상해를 당할 수 있습니다.**

■ 적재함 게이트 사용 시 주의사항

적재함의 리어게이트를 수평으로 연 상태에서 작업할 경우 게이트 체인을 확실하게 고정하십시오. 게이트 위에 올라서서 작업하지 마십시오.

⚠ 경 고

- **체인이나 게이트가 파손되는 경우 또는 미끄러지는 경우 부상을 입을 수 있습니다.**
- **적재함 게이트 등의 사용으로 인하여 차량 전 · 후방 및 좌 · 우 측면의 외부 조명이 가려질 경우 차량 식별이 어려워 사고 위험이 있습니다.**
  필요에 따라 안전삼각대를 설치하십시오.

기타 운행시 주의사항 숙지하기

■ 후진 시 후방주의

⚠ 경 고

차를 후진할 때는 사이드 미러 또는 후방 모니터에만 의존하지 말고 후방을 직접 확인하십시오. 사이드 미러 및 후방 모니터는 후진 시 안전을 확보 해주는 보조 기능 입니다.

■ 배기관 및 배기가스

⚠ 경 고

- **주·정차 시, 워밍업 시 또는 매연 필터 장치(DPF) 수동 재생시에는 배기 정화 장치 및 배기관 주변의 마른 낙엽이나 지푸라기, 종이, 오일, 타이어 등 화재 발생 우려가 있는 곳에는 주·정차하지 마십시오.**
- **출발 전에 수시로 배기관 주위 또는 배기관에 연소되기 쉬운 이물질이 있으면 제거 하십시오. 화재의 원인이 될 수 있습니다.**
- **차량 뒷부분이 벽 등에 닿은 상태에서 장시간 워밍업이나 고속 공회전을 하면 배기가스의 열에 의해 벽 등이 변색되거나 화재의 위험이 있습니다. 차량 후단과의 거리를 충분히 유지하십시오.**
- **밀폐된 공간에서 시동을 걸어 놓으면 배기가스가 차안으로 유입되어 위험하므로 주의 하십시오.**
- **엔진 워밍업시 또는 매연 필터 장치(DPF) 수동 재생시에는 통풍이 잘되는 곳에서 하십시오. 주위가 밀폐되어 환기가 되지 않는 장소에서 장시간 엔진 시동을 걸어 두면 배기가스에 중독될 위험이 있습니다.**

주 의

- **배기 토출구 근처와 배기가스가 배출되는 방향에 다른 물건(차량)이 없도록 주변을 정리하거나 해당 장소를 피하십시오. 배기가스 열로 인한 물건(차량)화재, 부품의 변형 또는 파손의 원인이 될 수 있습니다.**
- **워밍업이나 주행 후, 매연 필터 장치(DPF) 재생 실시 및 직후에는 배기 정화 장치 및 배기관에 신체 부위가 접촉하지 않도록 주의하십시오. 배기 정화 장치 및 배기관에 발생하는 고열로 인하여 배기 정화 장치 및 배기관에 접촉시 화상을 입을 수 있습니다.**

■ 주차 시 바퀴에 고임목 설치



주차할 때는 반드시 주차 브레이크 레버를 당긴 후, 변속 레버를 오르막길에서는「1단」, 내리막길에서는「R」(후진)로 놓고 바퀴에 고임목을 설치하십시오.

주 의

급경사 길에는 주차하지 마십시오. 예상치 않은 차량의 이동으로 인해 상해를 당할 수 있습니다.

■ 교차로/철도 건널목 횡단

교차로나 철도 건널목을 건널때는 우선 멈추어 안전을 확인한 후, 가능한 저단기어를 사용하여 변속하지 말고 신속히 빠져 나오십시오.

차량에 액세서리 장착 전 숙지하기

경 고

액세서리를 장착할 때는 당사 직영 하이테크센터 또는 블루핸즈에 문의하십시오.

- **출고시 차량에 설치되지 않은 비인가 전기장치를(램프류, 블랙박스, 전기기기, 통신기기, 진단기기 등) 임의로 장착하는 개조를 할 경우 차량의 이상작동, 배선손상, 배터리 방전, 커넥터 손상, 화재 등을 초래할 수 있어 차량 안전에 문제가 생길 수 있으니 주의 하십시오. 임의 개조로 인한 문제 발생시 보증수리를 받을 수 없습니다.**
- **배기 정화 장치 및 배기관 주변 부품을 임의로 이동하거나 추가 설치하지 마십시오. 배기 정화 장치 및 배기관에 발생하는 고열로 인하여 용융 및 화재 등이 발생할 수 있습니다. 특히, 연료 및 각종 오일류 등 인화성 물질을 이송 및 저장하는 배관이나 용기는 절대 임의로 위치를 변경하거나 추가 설치하지 마십시오.**

차량 용접 시 주의사항 숙지하기

주 의

- **차량의 용접 시에는 당사 직영 하이테크센터 또는 블루핸즈에서 실시 하십시오. 용접 시 부주의에 의해 전기장치 및 ECU 등이 오작동되어 사고의 원인이 될 수 있습니다.**
- **차량에 용접작업을 할 때는 다음 사항을 반드시 준수 하십시오.**
  - **차량의 모든 전기장치를 "OFF" 하십시오.**
  - **용접작업을 할 때는 배터리「 - 」단자 (음극선)을 반드시 분리하여 테이프 또는 고무 캡 등으로 씌우십시오. 음극선을 분리하지 않을 때는 차량의 전기 장치에 손상이 갈 수 있습니다.**
  - **차량의 각 ECU 및 커넥터는 반드시 분리하십시오. 분리하지 않을 경우에는 용접 시 고전압으로 인해 각 ECU가 손상되어, 오작동으로 인해 사고의 원인이 될 수 있습니다.**
  - **요소수 시스템 장착 차량 용접을 할 때 DCU (Dosing Control Unit), Nox센서 커넥터, 요소수 펌프 커넥터, 요소수 (우레아) 인젝터 커넥터, PM 센서, 요소수 농도 센서를 반드시 분리하고 용접하십시오. 분리하지 않고 용접시 DCU 및 각 센서가 고전압으로 손상 될 수 있습니다.**
  - **용접기의 접지선은 연료탱크에 연결하지 마십시오. 또한 용접불꽃이 연료탱크에 닿지 않도록 주의하십시오. 불꽃에 의해 화재가 일어날 위험이 있습니다.**
  - **용접작업 완료 후 배터리「 - 」단자 및 커넥터는 확실히 조립하고, 용접부 및 페인트 제거 부위는 방청도장을 실시하십시오.**
- **ECU 및 전기장치 장착차량 정비시 당사 직영 하이테크센터 또는 블루핸즈에서 실시하십시오. 전기장치의 심각한 고장을 일으킬 수 있으며, 오작동으로 사고의 원인이 될 수 있습니다. 특히 용접 관련작업시 당사 직영 하이테크센터 또는 블루핸즈 이외에서는 정비를 하지마십시오.**

※ ECU 및 전자장치 장착차량의 자세한 정비방법은 정비지침서를 참고하십시오.

터보차저 장착차 이해하기

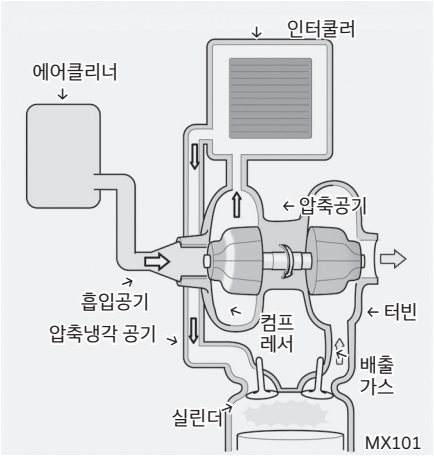

TCI(Turbo Charger Intercooler, 터보차저 인터쿨러)는 일반 엔진보다 고출력, 고성능을 발휘하며 일반 터보차저 엔진보다도 높은 성능을 지닌 장치 입니다.

- Turbo Charger (터보차저) : 엔진의 흡입공기를 컴프레서로 압축시켜 강제로 높은 밀도의 흡기를 공급
- Intercooler (인터쿨러) : 흡입된 고온의 공기를 냉각시켜 충진효율 (실린더에 공급되는 흡기의 밀도)을 향상시키는 흡기 냉각기

⚠ 주 의

- **터보 차저는 윤활과 냉각 시 엔진 오일을 이용하므로 엔진 오일을 정해진 주기마다 반드시 교환 하십시오. 엔진 오일이 부족할 경우 터보 차저의 축을 지지하는 베어링부의 고착 및 이상음 발생의 원인이 됩니다.**
- **급출발을 피하고 시동 후 충분히 공회전한 후에 출발하십시오.**

■ 점검 요령

- 터보차저의 고장은 대부분 윤활유 공급부족, 엔진오일 오염, 이물질 유입으로 인한 압축기 날개 손상 등에 의해 발생됩니다.
- 점검을 위하여 에어클리너 엘리먼트를 장착치 않고 고속 회전시키는 것을 삼가하십시오. 컴프레서(압축기) 날개 손상의 원인이 됩니다.
- 터보차저 엔진은 일반 엔진에 비해 많은 양의 열이 발생되므로 갑작스럽게 엔진시동을 끄면 엔진이 과열될 우려가 있습니다.
- 시동 전 오일양과 오일압력 상승 유무를 확인하십시오.
- 수시로 오일 누유, 가스 누출, 공기가 새는 것을 확인 하십시오.
- 운전 중 이상음, 진동 등이 발생하면 서서히 엔진 회전을 낮춘 후 정지하여 원인을 조사하십시오.
- 약1분간 공회전후 엔진을 정지시키십시오.
- 인터쿨러 내의 오일 배출은 매 50,000km 마다 드레인 플러그를 탈거하고 배출하십시오. (동절기가 시작되기 전인 11월경에도 배출하십시오.)

EGR 시스템 장착차 이해하기

EGR(Exhaust Gas Recirculation) 시스템은 엔진에서 연소 후 배출되는 배기가스를 수냉식 EGR쿨러를 거쳐 냉각 시킨 후 흡입공기와 혼합하여 연소실로 재순환시키는 장치로서 일반 엔진에 비하여 질소 산화물 배출량을 획기적으로 감소시키는 장치 입니다.

- EGR 시스템의 고장은 대부분 냉각수 공급 부족, 외부의 무리한 충격, 부품 교환시 정비 요령 미 준수에 의해 발생됩니다.
- 냉각수 부족이나 엔진 과열 시 당사 직영 하이테크센터 또는 블루핸즈에서 점검 및 정비를 받으십시오.

■ 점검 요령

⚠ 주 의

- **점검 등을 위하여 EGR 밸브 및 EGR 쿨러를 밟고 올라가지 않도록 주의하십시오.**
- **EGR 관련 장치의 고장이 발생되어 질소 산화물 배출량이 허용기준을 초과하는 경우 요소수 시스템 경고등, OBD 경고등이 점등되며 출력저하 및 차속 제한 현상이 나타나면, 즉시 가까운 당사 직영 하이테크센터 또는 블루핸즈에서 점검 및 정비를 받으십시오.**
- **규격품 이외의 타이어를 장착할 경우 차체떨림, 연료소비 과다, 주행성능 불량 등의 원인이 되며 동력전달계통의 조기 손상을 초래할 수 있습니다.**
- **루프에 설치되어 있는 에어컨 장치 부근에 임의로 악세서리(스포일러등)를 설치하지 마십시오. 에어컨 응축기의 외기 흡입구를 막아 에어컨 오작동 및 고장을 일으킬 수 있습니다.**

- **주행 중에 엔진 경고등(CHECK) 또는 엔진 과열 경고등(온도)과 함께 출력저하 현상이 나타나면 아래와 같은 원인일 수 있으므로 즉시 가까운 당사 직영 하이테크센터 또는 블루핸즈에서 점검 및 정비를 받으십시오.**
  - **엔진 과열에 의한 냉각수 온도 상승**
  - **EGR 관련 장치의 고장**
  - **연료 공급 압력 이상**

배출가스 저감장치 장착차 이해하기

- 배출가스 저감장치는 인체에 해로운 성분(HC, CO, NOx, PM)을 DPF, SCR 촉매장치 등을 이용하여 저감하고, 인체에 무해한 성분, 즉 물(H_2O), 이산화탄소(CO_2) 및 질소(N_2) 성분으로 분해하기 위한 장치입니다.
- 엔진 내부에서 연료가 연소하는 과정에서 발생하는 인체에 해로운 배출가스는 차량의 정비상태, 특히 엔진 상태에 따라 직접적인 영향을 받으므로, 차량의 생산 또는 검사과정에서 완전하게 조정되었다 하더라도 주행 조건이나 정도에 따라 엔진의 상태가 변화되어 유해가스 배출량이 증가할 수 있습니다. 이에 따라 법적 허용기준을 두어 규제되고 있으며 허용기준을 초과할 때는 개선명령 및 과태료 부과 등 법적인 제재를 받게 됩니다.
- 자세한 내용은 4장 「요소수 (AdBlue, DEF) 주입하기」 및 9장 「배출가스 저감장치 장착차 점검하기」를 참고하십시오.
- OBD 경고등(엔진), 엔진 경고등(CHECK), 요소수/SCR 시스템 경고등(요소수)의 점등 및 점멸 시에는 4장 「요소수(AdBlue, DEF) 주입하기」 및 「배출가스 저감장치 장착차 점검하기」를 참고하십시오.
- 매연 필터 장치(DPF) 표시등(매연)의 점등 시에는 9장 「매연 필터 장치 재생시키기」를 참고하십시오.
- 매연 필터 장치(DPF) 점검 주기는 9장 「정기점검 일람표」를, 점검 방법은 「배출가스 저감장치 장착자 점검하기」를 참고하십시오.

CNG 차량 이해하기 사양 적용시

다음 설명들을 숙지하여 CNG 차량 운행 및 조작 시 올바르게 사용할 수 있도록 하십시오.

■ 천연가스(Natural Gas)

- 천연가스는 인공적인 과정을 거치는 석유(휘발유, 경유)와는 다르게 천연적으로 직접채취한 상태에서 바로 사용할 수 있는 가스 에너지이며, 땅속에 퇴적된 유기물이 변동되어 생긴 화학연료라는 점에서는 석유와 같습니다.
- 천연가스는 산지에 따라 약간씩 차이가 있으나 메탄(Methane (CH_4))이 80%~90%를 차지하고 있으며 나머지는 에탄 (Ethane (C_2H_6)), 프로판 (Propane (C_3H_8))등의 불활성 기체를 포함하고 있습니다.
- 액화 온도는 -162°C이하로 냉각되어 액체 상태인것을 LNG(Liquefied Natural Gas), 상온에서 기체상태로 가압 저장된 상태를 CNG (Compressed Natural Gas) 라고 합니다.

■ 천연가스 자동차 (NGV : Natural Gas Vehicle)

천연가스를 연료로 사용하는 자동차를 말합니다. 차량의 연료를 저장하는 방식에 따라 압축천연가스(CNG) 자동차, 액화천연가스(LNG) 자동차, 흡착 천연가스(ANG)자동차로 구분됩니다. 천연가스는 현재 가정용 연료로 사용되고 있는 도시가스의 주성분은 메탄 입니다.

■ CNG의 특성

CNG는 공기보다 가볍기 때문에 연결부위 등으로부터 누출한 가스가 낮은 곳에 체류하지 않고 바로 쉽게 날아가며 발화 온도가 높아 다른 가스보다는 폭발의 위험이 적습니다.

CNG 비중 : 0.6
CNG 착화 온도 : 482℃
CNG 자연 발화 온도 : 595℃

■ 폭발(연소)범위

연소가 일어날 수 있는 가스와 공기의 혼합비율을 연소 범위 또는 폭발 범위라하며 연소범위는 가연성 가스의 부피(%)로 표시하며 가스 중의 최고농도를 상한농도, 최저농도를 하한농도라 합니다. LPG에 비해 CNG는 상대적으로 폭발위험이 적으며 가스와 공기를 조금씩 혼합시키면 처음에는 혼합비가 희박하여 연소되지 않으나 어느 혼합비율에 도달하면 연소가 일어나고 보다 더 많이 희석되어 농도가 진하여도 연소하지 않게 됩니다.

LPG 폭발농도 1.8~9.5%vol
CNG폭발농도 5~15%vol

⚠ 주 의

CNG는 공기나 산소와 혼합되면 폭발성 혼합가스가 되며 폭발범위(연소범위)는 공기중 5 ~ 15% Vol이며 누출시 LPG보다는 안전한 가스이나 누출시 화재의 위험성이 있으므로 항상 취급에 주의하십시오.

■ 화기주의

⚠ 경 고

취급부주의로 인한 가스 누출이 있더라도 화기가 없으면 화재발생이 안되므로 화기(난로, 모닥불, 담뱃불, 전기불)옆에서 실린더, 파이프 등을 점검 및 분해수리를 하지마시고 배선의 피복 및 점검에 이상이 없는지 또한 스파크를 일으킬 만한 곳이 없는지를 점검하십시오.

■ 가스 누출 점검 요령

가스 차량의 운전자는 일반적인 유지 보수 방법, 가스누출 점검 방법, 누출 시 조치방법, 각종밸브의 종류 및 기능에 대하여 취급요령을 숙지하고 생활화 해야 합니다.

1. 평소 승하차시 냄새 확인 점검을 습관화 하십시오.
2. 각실린더의 고정상태와 가스 라인과 용기밸브와의 수평 수직 하양을 유지하는지 또는 연결부분의 이상 유무를 육안으로 운행전후 확인 점검 하십시오.

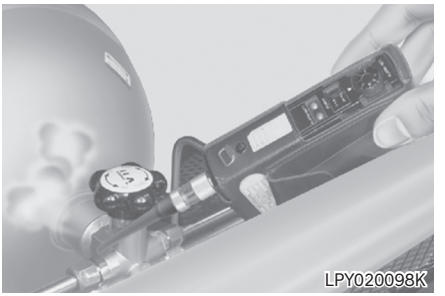

3. 누출 부위를 확인할때는 검진기 및 비눗물을 사용하여 (1개월에 1회이상) 정기 점검을 하시고 특히 차량의 접속부위는 심한 진동으로 누출 가능성이 있으므로 운행 전후에 수시로 점검 하십시오.

누출되어 정비가 필요한 경우에는 즉시 당사 직영 하이테크센터 또는 블루핸즈에 문의하십시오.

■ 가스 누출 시 조치 요령

아래 위치의 밸브를 우선 잠그십시오.

캡백측

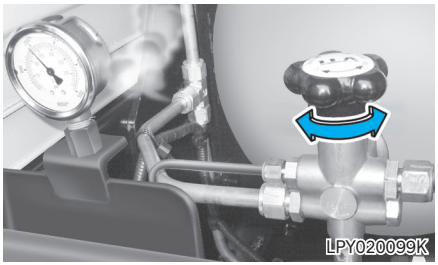

사이드측

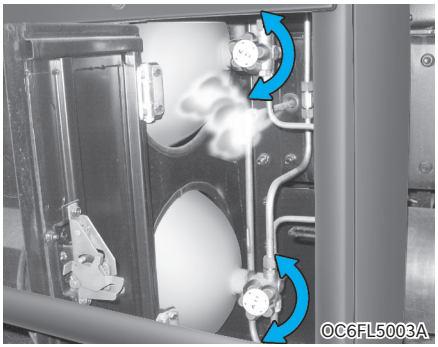

가스 공급라인 등 연결부에서 가스누출시 조치요령

1. 부근의 화기를 멀리하며 차량의 시동을 끄십시오.

알아두기

시동키를 끄는 경우 연료차단밸브가 닫혀 엔진을 통한 연료의 외부 누출을 방지함으로써 안전사고를 예방할 수 있습니다.

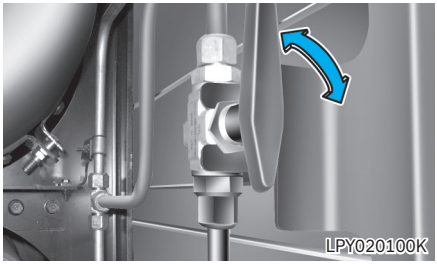

2. 차량 좌측에 있는 연료충전 도어를 열고 연료라인의 수동차단밸브를 잠그십시오.
   수동 차단밸브를 시계방향으로 90˚ 돌리면 연료가 차단됩니다.
3. 차안의 사람은 안전한 곳으로 대피하고 누설부위를 비눗물 또는 가스검진기를 이용하여 확인하십시오.
4. 튜브 가스공급라인(스테인레스 튜브)몸체가 파열된 경우 교환하여야 하며 커넥터등 연결부위에서 누출시는 새는 부위의 너트를 약 30˚정도 더 조인후 다시 점검하여 누출이 없으때까지 반복하여 조이십시오. (30˚씩 약 20회 이상 반복이 가능 합니다.)

경 고

- **취급 부주의로 인한 가스 누출이 없도록 하십시오. 만약 누출 부위가 생기면 화기 및 사람등의 접근을 막으십시오.**
- **각종 연결부에 화기를 가까이 하지 마십시오.**

용기밸브 파손 등으로 가스가 다량으로 유출 시 조치 요령

⚠ 경 고

사고에 의한가스 누출 항목 1, 2와 같이 동일한 조치를 한 후 실린더내의 가스가 모두 배출될 때까지 화기 및 사람의 접근을 주의하십시오.

■ 장시간 주차 시

⚠ 경 고

지하 주차장 또는 차고와 같은 밀폐된 장소에 주·정차할 경우에는 통풍이 잘 되지 않아 가스가 누출될 경우 화재 또는 폭발의 위험이 있습니다. 반드시 환기 및 통풍이 잘 될 수 있도록 적당한 조치를 취하십시오.

기타 주의사항

다음 사항들을 운행 전 미리 숙지하여 안전한 차량관리 및 운행이 되도록 하십시오.

- 시동 전 오일 양, 시동 후 오일 압력 정상 상승
- 초기 시동 시 3~10분 공회전으로 엔진 예비회전
- 시동 후 급가속, 급출발 지양으로 엔진 및 터보차저 손상 예방
- 시동 끌 때, 운행 중 고온 상태가 된 터보차저의 냉각을 위해 충분한 공회전 후 시동 끄기 (터보차저 베어링 소착 방지)
- 공회전 또는 웜업 시, 무부하 상태 급가속 지양으로 터보차저 손상 예방
- 주차 브레이크 해제 시, 주차 브레이크 소등 확인.미 소등 시 주차 브레이크 잠금 및 해제 재시도. 그래도 미 소등 시 당사 직영 하이테크 센터 또는 블루핸즈에 의뢰 요망
- 저온 날씨(겨울철) 시동 시, 평상 시보다 엔진 회전수(RPM)가 높으므로 평소와 다른 차량 움직임 주의
- 임의로 원격시동장치 등 전기, 전자장치 설치 혹은 무단 차량 정비, 개조 시 차량 작동 문제 유발로 인한 고장 및 사고 가능
- 잠시 차에서 떠나 있을 때라도 사고 방지를 위해 기어를 「P」로, 주차 브레이크를 잠그고 엔진 시동을 끈 후 시동 키를 뺄 것
- 차량을 바꿔가며 운전 시, 차량간 페달 위치 오인식으로 인한 잘못된 페달 조작 방지를 위해 사전에 각 페달 위치를 확인
- 구매 후 1년 이내 신차 실내에 인체에 해로운 유기 화합물(VOCs) 잔존 가능하므로, 탑승 시 모든 창문 개방 및 환기, 운전 중 되도록 외기 모드 선택(차량 내부 온도가 높아질 경우, 유기 화합물 증발로 인한 두통이나 메스꺼움 유발)

  ※ VOCs : Volatile Organic Compounds

03 작동방법

각종 장치의 사용 방법 및 주의 사항

목차

스마트 키 사용하기 3-5
- 사용 방법 3-5
- 키 리마인더 3-6
- 차량 등화 시스템 점검 3-6
- 건전지 교체 3-7
- 사용 시 주의 사항 3-8
- 비상용 키 3-9

이모빌라이저 시스템 3-9

도난 경보 장치 이해 및 사용하기 3-10
- 경계상태 3-10
- 해제상태 및 조건 3-10

도어 열고 닫기 3-11
- 차 밖에서의 키로 잠금/잠금 해제 3-11
- 차 실내에서의 개폐 3-11
- 차량 외부에서 개폐 3-12
- 중앙잠금장치 3-12
- 유리창 개폐장치 3-13
- 원터치 자동 유리창 열림/닫힘 3-13

좌석 사용하기 3-14
- 가죽(천연 & 인조가죽)시트의 취급 3-14
- 운전석 조절 전 숙지사항 3-14
- 운전석(자동식) 3-15
- 동승석 3-21

선루프 사용하기 3-23
- 슬라이드 상태로 여닫을 때 3-23
- 물체 끼임 인식 기능 3-24
- 틸트 상태로 여닫을 때 3-24
- 햇빛 가리개 3-25
- 모기장 3-25

스티어링 휠 사용하기 3-25
- 위치 상하 조정 3-25
- 스티어링 휠 잠김 해제 방법 3-26
- 경음기 3-26
- 스티어링 휠 열선 3-27
- 스티어링 휠 그립 감지 센서(HOD) 3-27
- 햅틱(진동 알림) 3-28
- 조향감 조절 스위치 3-28
- 조향 기어박스 취급 시 주의사항 3-28

에어혼 스위치 3-29

실외 미러 이해하기 3-29
- 실외 미러 조절 3-30
- 미러 열선 3-30

디지털 사이드 미러 (DSM) 3-31
- 디지털 사이드 미러 작동 3-32
- DSM 모니터 화면 3-32
- DSM 경고등 및 표시등 3-32
- DSM 안내선 표시 3-33
- DSM 설정하기 3-33
- DSM 카메라 조절하기 3-34
- DSM 스위치 3-34
- DSM 화각 조정하기 3-35
- Wake ON 작동 하기(시동 OFF 후 화면이 꺼진 상태) 3-35
- 열선 작동 하기(카메라 습기 제거) 3-35
- DSM 와이드 뷰 전환하기 3-35
- DSM 트레일러 패닝 뷰 전환하기(트레일러 장착 가능 차종 해당) 3-36
- DSM 기능 이상 안내 3-37
- DSM 화면 밝기 설정 3-37

계기판 3-38
계기판 조명 조절 스위치..... 3-39
계측기 3-39
작동 방법 3-40
수트(SOOT, 검댕) 게이지 화면..... 3-41

멀티 디스플레이 장치 3-41
장치설명..... 3-41
ECAS 작동 3-43

ADAS 표시부..... 3-44
장치 설명..... 3-44
메인 화면..... 3-44
주행 정보..... 3-44
서비스 안내문 3-44
타이어 정보..... 3-45
전/후륜 브레이크 패드 마모 표시 모드.. 3-45
ECAS/ALAS 축 하중 표시 모드 3-45

무선 소프트웨어 업데이트하기 3-45

LCD 디스플레이 경고 메시지 3-45
스마트 키 배터리 전압이 낮습니다. 3-45
클러치와 브레이크를 밟고 시동을 거십시오.
(수동 변속기)..... 3-45
스마트 키를 인식할 수 없습니다. 3-46
스마트 키가 실내에 없습니다..... 3-46
시동 버튼을 연속으로 두 번 누르십시오. 3-46
스마트 키로 시동 버튼을 직접
누르십시오..... 3-46
'N' 단에서 시동을 거십시오.
(자동 변속기)..... 3-46
브레이크를 밟고 시동을 거십시오. 3-46
예열 중입니다. 완료 후 시동이 자동으로
걸립니다. 3-46
원격 시동에서 일반 시동으로 모드가
전환되었습니다.
(원격 시동 사양 적용시)..... 3-46
문 열림..... 3-46
타이어를 점검하십시오. 3-47
사물함 열림..... 3-47
주차(파킹) 브레이크 작동 확인하세요... 3-47
엔진 오일 압력이 낮습니다. 3-47
브레이크 에어 압력이 부족합니다. 3-47
램프를 점검하세요. 3-47
와셔액을 보충하십시오..... 3-48
사이드 리드가 열려 있습니다. 3-48
도로 결빙에 주의하십시오. 3-48
차량이 밀릴 수 있습니다. 도어를 닫고 변속
레버를 확인하십시오. 3-48
변속 레버를 확인하십시오. 3-48

경고등 및 표시등..... 3-49
LCD 표시창 경고등 및 표시등 3-49

조명 사용하기 3-64
조명 스위치..... 3-64
전조등 상향, 하향 변환 3-65
방향 지시등 및 차선변경..... 3-66
지능형 헤드 램프(IFS) 3-66
원터치 방향 지시등 3-69
하이빔 보조 (HBA) 사용하기..... 3-69
유용한 부가 조명 기능 3-71

와이퍼·와셔 스위치 사용하기 3-72
와이퍼 스위치 3-72
와셔 스위치..... 3-72

실내등..... 3-73
실내등 3-73
독서등 3-73
도어 커티시 램프.....3-74
풋 램프.....3-74

웰컴 시스템 3-74
웰컴라이트(퍼들 램프+포켓 램프) 3-74
웰컴 라이트 (헤드라이트+미등) 3-74
실내 조명(룸 램프) 3-74

히터 및 에어컨(수동조절식) 3-75

히터 및 에어컨 조절 방법 3-76
히터 3-79
에어컨 3-80

히터 및 에어컨(자동조절식) 3-82
전자동 조절 방법 3-83
수동 조절 방법 3-83

공조 장치용 에어필터 3-88
공조장치용 에어 필터의 점검 3-88
응축기의 점검 3-89
에어컨 냉매량 점검 3-89

유리창 습기/성에 제거 방법 3-89
수동 조절식 3-90
자동 조절식 3-90
유리창 습기 방지 기능 3-91

클러스터 이온 발생기 3-91
클린 에어(CLEAN) 3-91
이온 에어(ION) 3-91

무시동 에어컨 3-92
무시동 에어컨 3-92
전자동 조절 방법 3-93
수동 조절 방법 3-93
온도 조절 스위치(3) 3-93
풍량 조절 스위치(2) 3-93
파워 쿨링 스위치(4) 3-94
절전 모드 선택 스위치(6) 3-94
타이머 설정 스위치(5) 3-94
작동원리 3-94
사용상 주의사항 3-95
에어컨 냉매량 점검 3-95

무시동 히터 3-96
사용방법 3-97
초기 세팅하기 3-100
혹한기 취급 주의사항 3-102

다용도 보관함 3-103
오버헤드 콘솔 3-103
크러쉬 패드 하단 보관함 3-103
센터 콘솔 3-104
리어 오버헤드 콘솔 3-104
도어 포켓 3-104
슬리핑 베드 콘솔 3-104
외부 사물함 3-105

실내 편의 장치 3-105
동승석 다용도 테이블 3-105
온냉장고 3-105
다용도 소켓 3-107
USB 충전 단자 3-108
시가 라이터 3-109
컵홀더 3-109
팝업 컵홀더 3-110
후면 옷걸이 3-110
옷걸이 후크 3-110
슬리핑 베드 3-111
베드 룸 그물망 3-113
베드 룸 수납함 3-113
선바이저 3-114
휴대폰 무선충전 기능 3-114

실외 편의 장치 3-116
프론트 스텝 3-116
루프 스포일러 3-117

프론트 패널 3-117
프론트 패널을 열 때 3-117
프론트 패널을 닫을 때 3-117

적재함의 개폐 3-118

캡의 틸팅 3-119
캡 틸팅 시 주의사항 3-119
전동 유압식 캡의 틸트 3-120
수동 캡 틸트 3-122

오일 주유 방법 3-123

전자제어 에어 서스펜션 기능 (ECAS) 3-123

ECAS 스위치 3-123

ECAS 리모컨 사용 방법 3-124

운행시 주의사항 3-125

트레일러 탈/부착 및 화물 적/하차 시 주의점 3-125

가변축 자동 하강 시스템(ALAS) ... 3-126

가변축 수동 압력 조절 장치 사용 방법. 3-126

에어 노즐 3-127

멀티미디어 장치 3-127

안테나 3-127

인포테인먼트 3-128

오디오 리모컨 3-128

베드룸 오디오 리모컨 스위치 3-130

오디오/비디오 3-130

내비게이션 3-130

블루링크(Blue link) 3-131

오디오 외부 입력 단자 3-131

디지털 타코그래프 사용하기 3-132

각부 명칭 및 기능하이패스 시스템 (ETCS) 3-132

디지털 타코그래프 3-132

초기화면구성 3-135

전체 메뉴 구성 3-139

스마트 키 사용하기

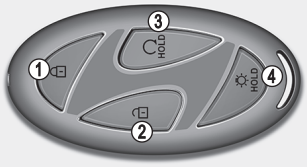

LQZFC03271L



LQZFC03386L

버튼	작동
①	• 버튼을 짧게 누르십시오. 운전석과 조수석 도어를 잠글 수 있습니다. • 버튼을 길게 누르십시오. 운전석과 조수석의 창문이 올라갑니다. 버튼에서 손을 떼면 작동이 멈춥니다.
②	• 버튼을 짧게 누르십시오. 운전석과 조수석 도어를 잠금 해제할 수 있습니다. • 버튼을 길게 누르십시오. 운전석과 조수석의 창문이 내려갑니다. 버튼에서 손을 떼면 작동이 멈춥니다.
③	① 버튼을 짧게 누르고 4초 이내에 ③ 버튼을 누르십시오. 차량 밖에서 원격으로 시동「ON」할 수 있습니다.
④	버튼을 길게 누르십시오. 실외등이 점등되며 작동 상태 및 이상 여부를 확인할 수 있습니다. 버튼을 한 번 더 짧게 누르면 소등됩니다.
⑤ 사양 적용시	① 버튼을 짧게 누르고 4초 이내에 ⑤ 버튼을 길게 누르십시오. 차고가 하강합니다. 버튼에서 손을 떼면 작동이 멈춥니다.
⑥ 사양 적용시	① 버튼을 짧게 누르고 4초 이내에 ⑥ 버튼을 길게 누르십시오. 차고가 상승합니다. 버튼에서 손을 떼면 작동이 멈춥니다.

알아두기

⑤, ⑥ (전자 제어 에어 서스펜션) 상승/하강 버튼은 시동「OFF」이거나, 원격 시동 상태인 경우 작동하지 않습니다.

■ 사용 방법

스마트 키로 작동되는 기능은 도어 잠금/잠금 해제, 엔진 시동, 원격 시동, 창문 열림/닫힘, ECAS 차고 조절 등의 기능이 있습니다.

도어 잠금 해제

- 모든 도어가 잠긴 상태에서 해제 버튼을 누르면 도어가 잠금 해제 상태가 되고, 비상 경고등이 2회 깜박입니다.
- 잠금 해제 후, 30초 이내에 도어를 열지 않으면 다시 잠깁니다.

엔진 시동

스마트 키 적용 차량은 시동을 걸 때 반드시 스마트 키가 차 안에 있어야 합니다.

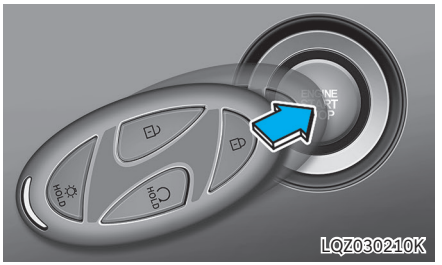

스마트 키의 배터리가 방전되거나 전자기기에 의한 전파방해가 있는 경우에는 시동 버튼을 눌러도 스마트 키를 인식할 수 없습니다. 스마트 키로 시동 버튼을 직접 누르십시오. 스마트 키의 시동 버튼을 직접 눌러도 시동 버튼이 정상적으로 작동하지 않으면 당사 직영 하이테크센터 또는 블루핸즈에 의뢰하십시오.

약 10m 이내의 거리에서, 스마트 키의 버튼을 이용하여 도어를 잠금/잠금 해제할 수 있습니다.

비상 경고등이나 경고음을 확인 할 수 있는 위치에서 스마트 키의 버튼을 조작하십시오.

단, 스마트 키는 다음과 같은 경우에는 작동하지 않습니다.

- 작동 가능 거리(약 10m)를 벗어난 거리에서 작동할 경우
- 스마트 키의 건전지가 약한 경우
- 다른 차나 물건에 가려 전파 방해를 받을 경우
- 날씨가 매우 추운 경우
- 근처 다른 차에서 리모컨키 또는 스마트 키를 작동하고 있는 경우

i 알아두기

다음과 같은 상황에서는 스마트 키에서 나오는 주파수대와 다른 주파수가 혼선되어 스마트 기능(도어 잠금/잠금 해제 기능)이 작동하지 않거나 스마트 키의 작동 거리가 변할 수 있습니다.

- **경찰서, 관공서, 방송국, 군부대, 송신탑, 공항, 항구 근처 등에 있을 때**
- **근처에 있는 다른 차에서 스마트 키를 작동하고 있을 때**
- **다용도 소켓에 외부기기 연결하고 스마트 키를 외부기기 근처에 놓을 때**

■ 키 리마인더

스마트 키가 실내에 있거나 도어가 열린 상태에서 차 안의 도어 개폐 장치나 키를 사용하여 도어를 잠그면 도어는 잠기지 않고 다시 해제됩니다.

■ 차량 등화 시스템 점검

차량의 조명이 모두 꺼진 상태에서 스마트키의 등화장치 점검 버튼을 1초 이상 누르십시오. 모든 램프가 약 60초간 점등됩니다.

- 차량의 조명이 모두 꺼진 상태에서만 등화장치 점검을 시작할 수 있습니다.
- 등화 시스템 점검을 중단하려면 스마트 키의 등화장치 점검 버튼을 다시 한 번 누르십시오.
- 모든 조명을 점검한 후, 고장난 램프가 있다면 교체하십시오.

■ 건전지 교체

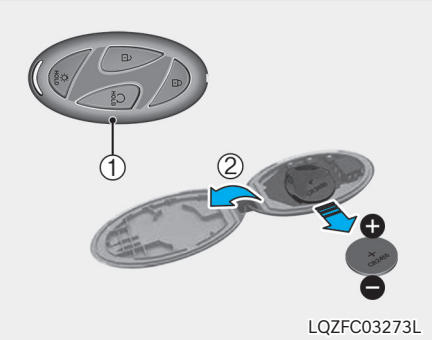

LQZFC03273L

리모컨의 작동 상태에 따라서 필요할 때 건전지를 교체하십시오.

주 의

- **키 내부의 회로는 정전기 등에 취약합니다. 가능한 당사 직영 하이테크센터 또는 블루핸즈에 점검 및 교체를 의뢰하십시오.**
- **건전지 크기나 두께가 다른 비규격품을 사용할 경우에는 건전지의 접촉 불량으로 리모컨 키 및 스마트 키 버튼이 간헐적으로 작동불량이 나타날 수 있으므로 규격품을 구입해서 사용하십시오.**
- **리모컨 키 및 스마트 키는 완전방수가 되지 않기 때문에 내부에 습기(음료수, 수분 등)가 유입되면 오작동의 원인이 되며, 이는 보증수리의 대상에서 제외되므로 주의하십시오.**

1. 부드러운 천을 스마트 키 옆면 홈에 대고 드라이버(-)를 사용하여 스마트 키 커버를 분리하십시오.
2. CR2450 건전지를 구입하여 조립하십시오. 단, 극성에 주의하여 조립하십시오.
3. 조립은 분해의 역순으로 하십시오.

건전지를 교체한 후에는 반드시 스마트키가 정상적으로 작동되는지 확인하십시오.

경 고

- **리모컨에 사용되는 동전/버튼형 건전지는 삼킬 경우 2시간 내로 심각한 신체 내부 화상 또는 사망의 위험이 있으므로 절대 섭취하지 마시고 안전을 위해 즉시 폐기하십시오.**
- **새 건전지나 사용된 제품은 반드시 유아나 어린이 손이 닿지 않는 곳에 보관하십시오. 리모컨의 건전지 케이스가 완전히 잠기지 않을 경우, 해당 제품을 사용하지 마시고 어린이가 만질 수 없도록 해야 합니다. 만일 어린이가 건전지를 삼켰거나 신체 내부에 넣었다고 판단될 경우, 즉시 의사의 진료를 받도록 하십시오.**
- **건전지 교체 시 부적절한 모델이 사용될 경우 폭발의 위험이 있으므로 규격품을 사용하십시오.**

알아두기



부적절한 건전지 폐기는 환경 및 인체에 유해하므로, 폐기 규정에 따라 처리하십시오.

■ 사용 시 주의 사항

경 고

스마트 키를 차에 두고, 어린이들만 차내에 남겨 두는 것은 위험합니다. 어린이들은 어른들의 행동을 모방하여, 시동을 걸고 전동 유리창이나 다른 스위치를 작동할 수 있으며 심지어는 차를 움직여서 심각한 신체 상해나 사망을 초래할 수도 있습니다.

주 의

- **시중에서 임의로 가공되거나 복제된 스마트 키를 사용하지 마십시오.**
  시동이 걸리지 않거나 시동 시 전원 변경 (START → ON)이 되지 않아 시동 모터 손상 및 배선의 과부하로 인해 화재의 원인이 될 수 있습니다.
- **스마트 키를 차 안에 두고 내리지 마십시오. 차의 도난사고나 안전사고가 발생할 수 있습니다.**
- **스마트 키를 분실 혹은 도난당한 경우에는 차량을 분실하지 않도록 스마트 키 세트 전체를 교환 하십시오.**
- **스마트 키를 떨어뜨리거나 스마트 키에 충격을 주면 스마트 키에 내장되어 있는 전자 장치가 손상을 입어 시동이 걸리지 않을 수 있으므로 주의하십시오.**
- **스마트 키나 시동 스위치(버튼) 근처에 금속성의 장식물을 달지 마십시오. 금속성 장식물은 시동을 걸 때 시동 스위치(버튼) 내부로 전달되는 전파를 변형시켜 시동이 걸리지 않게 할 수 있습니다.**
- **스마트 키를 사용하지 않고 문을 잠글 때는 스마트 키를 차량 내부에 놓아둔 채로 잠그지 마십시오. 1개는 비상용으로 잘 보관하십시오.**
- **스마트 키를 사용할 때 다음 사항을 주의하십시오.**
  - **스마트 키를 분실한 경우에는 차의 시동을 걸 수 없습니다. 스마트 키는 그 내부에 입력된 정보가 차와 일치해야만 시동이 걸리게 설계되었습니다. 따라서 스마트 키를 분실하였을 경우 차를 가까운 당사 직영 하이테크센터나 블루핸즈로 견인한 다음 해당 조치를 받으십시오.**
  - **스마트 키에 물과 같은 액체 등이 들어가지 않도록 하십시오. 물이나 액체 등이 들어가 작동하지 않는 경우에는 보증수리를 받을 수 없습니다.**
  - **스마트 키를 열기나 직사광선에 노출시키지 마십시오.**
  - **주파수 혼선으로 인해 스마트키가 작동하지 않을 경우, 비상 키를 사용하여 도어를 잠금/잠금 해제 하십시오. 또한 스마트 키를 휴대하거나 차 안에 둔 상태에서도 시동이 걸리지 않는 경우에는 스마트 키로 시동 버튼을 직접 눌러 시동을 거십시오. 그래도 시동이 걸리지 않을 경우에는 당사 직영 하이테크센터나 블루핸즈에 문의하신 후 점검 및 정비를 받으십시오.**
- **차 안 일부 영역에서는 스마트 키가 인식이 안 될 수 있습니다. 이런 경우에는 스마트 키를 다른 곳으로 옮겨 시동 걸기를 시도하고 스마트 키로 시동 버튼을 직접 눌러 시동을 거십시오.**
  (오버헤드 콘솔, 무시동 히터 및 베드룸 리모컨 스위치 주변)
- **차량 앞 유리창 바깥 주변에 스마트 키가 놓여 있으면 차량 안으로 인식할 수 있어 예상치 못하게 차량이 작동할 수 있으므로 주의 하십시오.**

- **건전지 교체 시 부적절한 모델이 사용될 경우 스마트 키 오작동의 원인이 되므로 규격품을 사용하십시오.**
- **시동 「OFF」상태에서도 스마트 키로 도어를 열 수 있습니다.**
- **차량을 떠날 때는 반드시 스마트 키를 소지하십시오. 스마트 키를 차량 근처에 오랫동안 두면 차량 배터리가 방전될 수 있습니다.**
- **스마트 키를 무전기, 휴대폰과 같은 이동 송수신 제품과 함께 휴대 또는 보관하지 마십시오. 전파 혼선에 의해 작동하지 않을 수도 있습니다.**
- **스마트 키는 한 차에 2개만 입력이 가능합니다. 만약 키를 한 개를 분실한 경우에는 차의 도난 방지 및 만일을 대비하여 나머지 키를 가지고 가까운 당사 직영 하이테크센터나 블루핸즈에서 조치를 받으십시오.**

■ 비상용 키

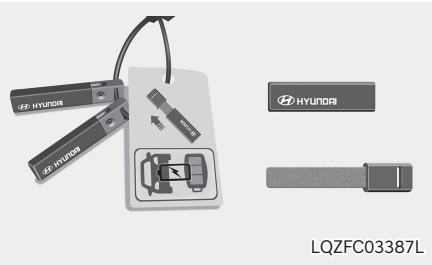

LQZFC03387L

스마트 키가 정상적으로 작동하지 않을 경우, 비상 키를 사용하여 운전석 도어를 잠그거나 여십시오.

1. 스마트 키의 도어 잠금 해제 버튼을 누른 상태에서 비상 키를 꺼냅니다.
2. 도어 키홀에 비상용 키를 삽입하십시오.
3. 다시 삽입할 때는 키를 구멍에 넣고 '딸깍' 소리가 날 때까지 밀어 넣으십시오.

이모빌라이저 시스템

이모빌라이저 시스템은 차량 도난 방지용 장치입니다. 올바르게 코딩되지 않은 스마트 키(또는 다른 장치)가 사용되면 차량의 시스템이 작동하지 않습니다.

- 차량 시동 「ON」이 되면, 이모빌라이저 시스템 표시등이 잠시 켜졌다가 꺼집니다. 표시등이 깜빡일경우, 스마트 키가 실내에 없다는 표시입니다. 스마트 키를 실내에 두고 다시 시동을 거십시오.
- 시스템이 스마트 키의 코딩을 반복적으로 인식하지 못할 경우, 가까운 당사 직영 하이테크센터 또는 블루핸즈에서 점검을 받으십시오. 시스템을 변경하거나 다른 장치를 추가하지 마십시오. 전기적 문제가 발생하여 차량이 작동하지 않을 수 있습니다.

⚠ 주의

차량 도난을 방지하기 위해 차량 내부에 예비 스마트 키를 두지 마십시오. 이모빌라이저 비밀번호는 고객 고유 비밀번호이며 비밀로 유지해야 합니다.

i 알아두기

- **스마트 키에 내장된 트랜스폰더는 이모빌라이저 시스템의 중요한 부품입니다. 장기간 문제없이 사용되도록 설계되었지만, 습기, 정전기, 거칠게 다루는 것을 피해야 합니다. 그렇지 않으면 이모빌라이저 시스템 고장이 발생할 수 있습니다.**
- **다른 이모빌라이저 키나 금속 물체(키 체인 등)가 스마트 키 근처에 있을 경우 시스템이 스마트 키의 코딩을 인식하지 못할 수 있습니다. 금속이 트랜스폰더 신호의 정상적인 전송을 방해하여 차량의 시동이 걸리지 않을 수 있습니다.**

도난 경보 장치 이해 및 사용하기

사양 적용시

도난 경보 장치는 차량과 차량 부품의 도난, 접근 권한이 없는 사람이 차량을 사용하는 것을 방지하는 기능합니다.

■ 경계상태

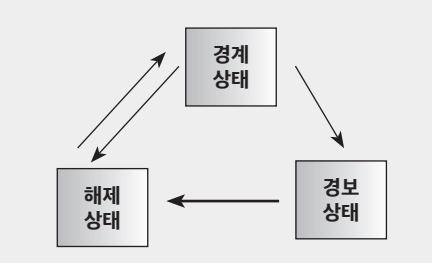

키가 시동 스위치에 꽂혀 있지 않은 상태, 또는 스마트 키가 차 안에 있지 않은 상태에서 모든 도어를 닫고 잠그십시오.

1회 비상 경고등이 깜빡이고 경고음이 울려 차가 경계 상태에 들어갔음을 알려줍니다.

- 스마트 키로 도어 잠금을 한 경우에는 반드시 스마트 키로 도어 잠금 해제를 하십시오. 스마트 키가 아닌 일반 키(또는 비상 키)로 도어 잠금을 하면 단지 해당 도어 잠금만 될 뿐 도난 경보 장치가 작동하지 않습니다.
- 스마트 키의 도어 잠금 버튼( )을 눌러 잠금을 할 때 비상 경고등이 깜빡이지 않고, 경고음이 울리지 않으면 차가 경계 상태로 들어가지 못한 것입니다. 열린 도어가 없는지 확인 후 닫으면 비상 경고등이 깜빡이면서 자동으로 경계 상태에 들어갑니다.
- 비상 키로 도어를 잠그면 도어만 잠기고 도난 경보 장치가 작동하지 않습니다.

■ 해제상태 및 조건

경계 및 경보작동상태에서 스마트 키의 LOCK/UNLOCK 버튼을 누를 경우에만 해제됩니다.

경계상태에서 리모컨으로 도어를 열지 않고 키로 도어를 열면 즉시 경보합니다. 이때 경보가 시작된 후 15초 이내에 시동키를「ACC」또는「ON」으로 돌리면 약 30초 후에 경보기가 중지되고 경보는 해제됩니다.

⚠ 주 의

주·정차 후 차량을 떠날 경우 경계상태의 확인을 위해 비상경고등의 점멸 여부를 확인하십시오.

비상경고등이 점멸하지 않을 경우, 경계모드 미진입으로 도난의 우려가 발생할 수 있으므로, 신속히 당사 직영 하이테크센터 또는 블루핸즈에서 점검하십시오.

도어 열고 닫기

■ 차 밖에서의 키로 잠금/잠금 해제

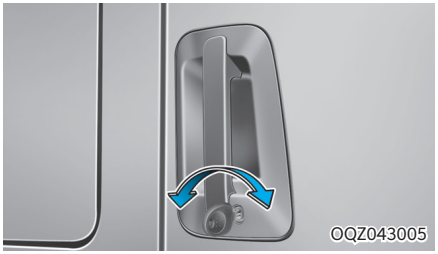

키를 키 실린더에 끼워 좌우 방향으로 돌리면 잠금, 해제할 수 있습니다.

⚠ 주 의

차에서 떠날 때는 항상 키를 빼고, 주차 브레이크를 체결하고 유리창을 닫고 도어를 잠그십시오. 차의 도난사고나 안전사고가 발생할 수도 있습니다.

i 알아두기

단, 키 실린더가 얼어 열리지 않을 때 가볍게 두드리거나 키를 뜨겁게 한 뒤 여십시오. 키나 잠금 버튼 또는 잠금 스위치로 잠금/잠금 해제를 연속할 경우 보호회로가 작동되어 일시적으로 잠금 및 잠금해제가 되지 않을 수 있습니다.

스마트 키

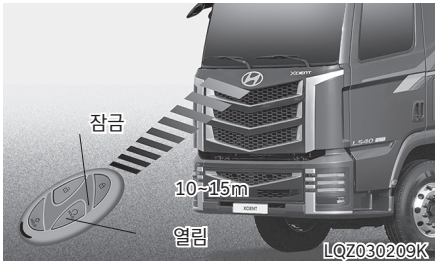

스마트 키의 잠금 버튼을 누르면 비상 경고등이 1회 점멸 및 경고음이 1회 울리고 도어가 잠기면서 경계상태가 됩니다.

스마트 키의 열림 버튼을 누르면 비상 경고등이 2회 점멸, 도어 잠금이 해제 됩니다.

⚠ 주 의

- **주파수 혼선으로 인해 작동하지 않을 경우, 비상 키를 사용하여 도어를 잠금/잠금 해제 하십시오.**
- **스마트 키는 시동 「OFF」상태에서만 도어 개폐가 가능합니다.**

■ 차 실내에서의 개폐



- 내부에서 도어 핸들을 잡아당긴 뒤 도어를 팔꿈치로 약간 밀어 도어를 여십시오.
- 내부에서 당김 손잡이를 잡아당겨 도어를 닫으십시오.

⚠ 경 고

내릴 때 뛰어 내리거나 발판을 헛밟아서 지면에 떨어져서 부상을 당하지 않도록 주의하십시오.

⚠ 주 의

도어 및 도어 핸들에 무리한 힘을 가하지 마십시오. 파손될 우려가 있습니다.

■ 차량 외부에서 개폐



외부 핸들을 잡아 당겨 도어를 여십시오.
외부 핸들을 밀어 도어를 닫으십시오.

⚠ 경 고

- **도어를 완전히 닫지 않으면 다시 열릴 수 있습니다.**
- **도어를 열거나 닫을 때 주의를 하지 않으면 도어와 차체 사이에 손가락 등 신체가 끼어 다칠 수 있습니다.**

■ 중앙잠금장치



차 안에서 도어 잠금/잠금해제 스위치를 이용하여 운전석 도어와 동승석 도어를 잠금 및 해제 할 수 있습니다.

※ 시동「OFF」상태에서 베드룸의 리어 리모컨 스위치로 도어 잠금/잠금해제가 가능합니다.

⚠ 경 고

- **차에서 내릴 때는 후방으로부터 오는 차량이나 오토바이, 자전거, 보행자 등에 주의하여 도어를 여십시오. 갑자기 도어를 열면 위험합니다.**

- **차량 주행전에 도어가 확실히 닫혀 있는지 확인하십시오. 주행 중에 도어가 열리면 매우 위험합니다.**
- **차 안에 어린이나 동물을 남겨 두지 마십시오. 폐쇄된 차 안은 매우 더워서 혼자 힘으로 차 밖으로 나올 수 없는 어린이나 동물에게는 치명적인 부상이나 사망 사고로 이어질 수 있습니다.**

⚠ 주 의

잠금/잠금 해제를 연속할 경우 보호회로가 작동되어 일시적으로 잠금 및 잠금해제가 되지 않을 수 있습니다. 이 때 잠시 기다린 후 조작하십시오.

■ 유리창 개폐장치



운전석(1) 및 동승석(2)의 도어 유리창을 개폐할 수 있으며, 시동 「OFF」 상태가 된 후에도 약 30초간은 유리창을 작동시킬 수 있습니다.

⚠ 주 의

세차 또는 우천시 창문을 닫아 실내에 물이 유입되지 않도록 하십시오. 계기판과 같은 전기장치에 물이 스며들어 차량의 전기장치에 손상을 줄 수 있습니다.

■ 원터치 자동 유리창 열림/닫힘

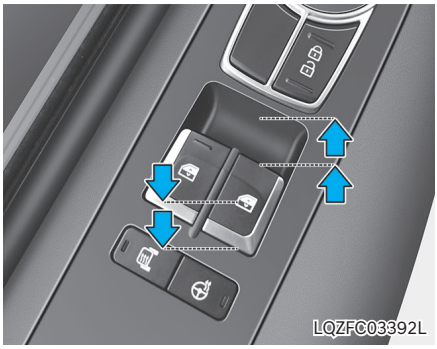

유리창 스위치를 두 번째 걸리는 위치까지 길게 당기거나 누르십시오. 스위치에서 손을 떼어도 유리창이 완전히 닫히거나 열립니다.

유리창이 자동으로 열리거나 닫히는 중에 원하는 높이에서 멈추게 하려면 스위치를 살짝 당기거나 누르십시오. 그 높이에서 유리창이 멈춥니다.

동승석 스위치



동승석의 도어 유리창만 개폐할 수 있습니다.

※ 시동「OFF」상태에서 베드룸의 리어 리모컨 스위치로 운전석 및 동승석의 유리창 개폐가 가능합니다.

경 고

도어 유리창을 올리는 경우는 손이나 머리가 끼이지 않도록 주의하십시오. 유리의 상승력으로 인해 상해를 입을 수 있습니다.

주 의

- **시동이 걸리지 않은 상태로 장시간 사용하면 배터리가 방전될 수가 있으므로 주의 하십시오.**
- **전동식 유리창 개폐 장치의 손상을 방지하기 위하여, 두 개의 유리창을 동시에 작동시키지 마십시오. 퓨즈의 수명이 단축되고 유리창 개폐 장치가 손상될 수 있습니다.**
- **운전석과 동승석의 유리창 개폐 스위치를 반대 방향으로 동시에 작동시킬 경우 고장 날 수 있습니다.**

좌석 사용하기

■ 가죽(천연 & 인조가죽)시트의 취급

가죽(사양적용시)은 비 또는 물기에 젖었을 경우 마른 천으로 수분을 제거하고 그늘에 건조해야 손상을 최소 화할 수 있습니다.

주 의

- **날카로운 물체는 시트 표면에 스크래치를 발생시킬 수 있으므로 마찰에 주의하십시오.**
- **밝은 색상의 가죽에 오염유발 제품 또는 바지를 포함한 탈색이 되는 옷은 이염을 일으킬 수 있으니 주의 하십시오.**

■ 운전석 조절 전 숙지사항

경 고

운전석 조절 및 사용전 다음과 같은 사항을 반드시 숙지하십시오.

- **충돌 또는 급정차시 부상의 최소화를 위해 운전자 및 동승자는 좌석 등받이를 곧게 세운 편안한 위치에 놓아 정상적인 착석 위치에서 주행하도록 하십시오.**

  좌석의 각도를 과도하게 기울이면 충돌 또는 급정차 시 탑승자가 안전벨트 아래로 미끄러져 안전벨트의 보호를 제대로 받을 수 없습니다.
- **좌석 조정을 한 후에는 반드시 좌석이 확실히 고정되었는지 확인 하십시오.**
- **앞 좌석 밑에는 어떤 물건도 놓아두지 마십시오. 운전자의 발 근처에 음료수캔 등의 움직 이는 물건이 있으면, 브레이크나 클러치 또는 가속 페달 작동 시 간섭이 되어 심각한 사고를 초래할 수도 있습니다.**

- **주행 중에는 절대로 좌석을 조절하지 마십시오. 주행 중 좌석을 조절하면 운전 능력을 잃게 되어 심각한 부상이나 사망을 초래할 수 있습니다.**
- **안전벨트는 곧은 자세로 앉아 편안하게 착용하고 골반 부분을 지나도록 하십시오.**
- **좌석 각도를 조절할 때는 등받이가 정상적인 위치에 있도록 간섭되는 물건을 제거 하십시오. 간섭이 되면, 등받이가 고정되지 않아, 급 정차나 충돌 사고 시 심각한 부상이나 사 망을 초래할 수 있습니다.**

⚠ 주 의

좌석 자리면에 방석이나 대자리, 별도 커버링 추가시 앉는 자세가 변하여 사용중 불편함을 유발할 수 있으므로 가급적 사용하지 마십시오.

■ 운전석(자동식)+사양 적용시

좌석 전·후 위치 조절

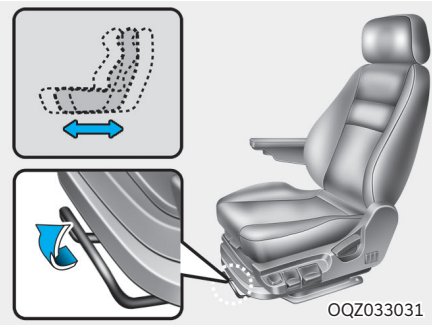
OQZ033031

1.좌석 아래 앞쪽에 위치한 잠금 해제 레버를 위로 당긴 상태에서 좌석의 전·후 위치를 조절한 후 레버에서 손을 떼면 고정됩니다.

2.조절 후에는 좌석을 가볍게 흔들어 확실하게 고정되어 있는지 확인한 후에 사용하십시오.

등받이 각도 조절

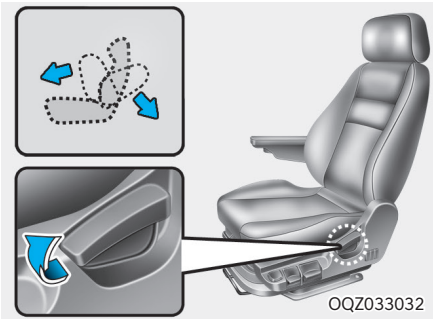
OQZ033032

1.등받이의 각도를 조절하기 위하여 등을 약간 숙인 후 레버를 들어 올리십시오.

2.레버를 들어올린 상태에서 원하는 각도로 기댄 후 레버를 놓으십시오.

3. 조절이 끝나면 레버의 위치가 처음의 상태로 되돌아옵니다. 등받이가 확실히 고정되었는지 확인한 후 사용하십시오.

좌석쿠션 조절

● **A타입, B타입, C타입 / D타입**

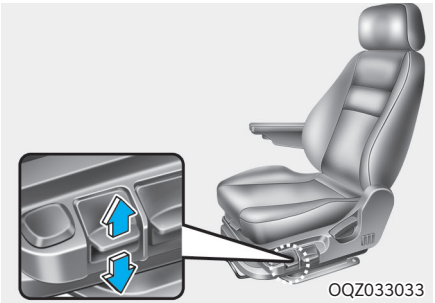
OQZ033033

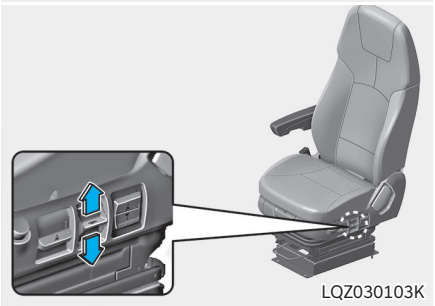
LQZ030103K

SOFT : 고속도로와 같이 평탄한 포장도로 주행 시 부드러운 승차감을 원할 때 사용합니다.

HARD : 노면이 불규칙할 경우 잦은 출렁거림을 방지하고 다소 딱딱한 느낌의 승차감을 원할 때 사용합니다.

좌석 높이 조절

● A타입, B타입, C타입 / D타입

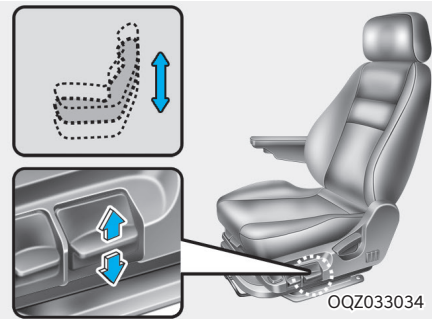

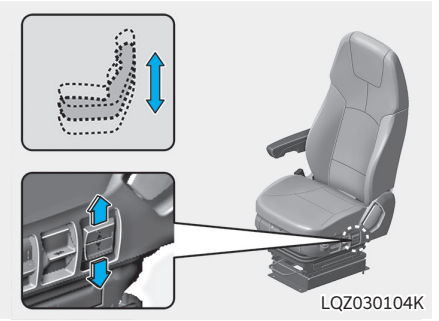

레버를 들어 올려 좌석을 상승 시킬 수 있습니다.
레버를 눌러 내릴 경우 좌석이 하강합니다.

주 의

ECAS 적용차량에서는 좌석 높이를 낮출 때 좌석 쿠션과 ECAS 리모컨 사이에 손이 끼일수 있으므로 주의 하십시오.

좌석쿠션 앞부분 높이 조절

● A타입/B타입/D타입

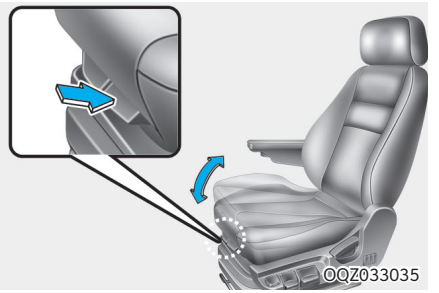

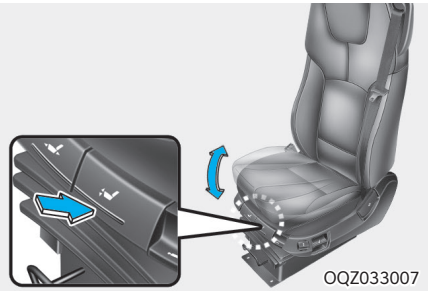

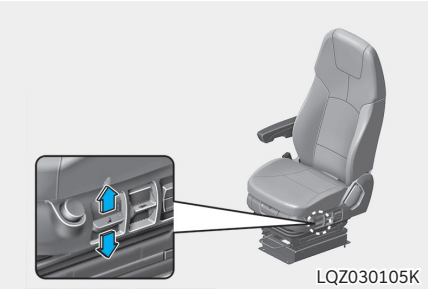

좌석 쿠션의 각도를 조절하는 기능으로 레버를 위로 당기면서 원하는 좌석 쿠션의 각도로 조절한 후 레버를 놓으면 원하는 각도에 고정 됩니다.

● C타입

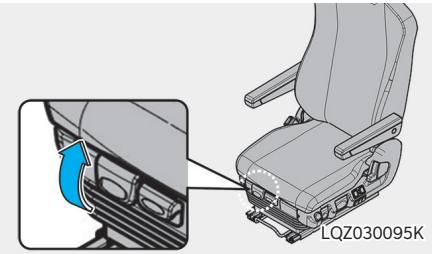

좌석 쿠션의 각도를 조절하는 기능입니다. 엉덩이를 뗀 채로 레버를 위로 당겨 쿠션 각도를 조절하고 원하는 각도에서 레버를 놓으면 고정됩니다.

좌석 쿠션 전후 위치 조절

● A타입/B타입/C타입/D타입

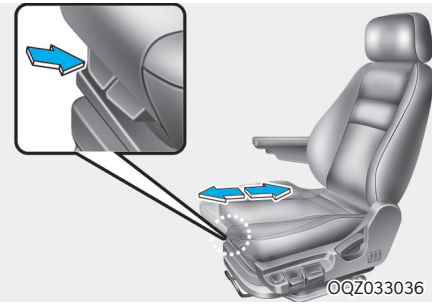

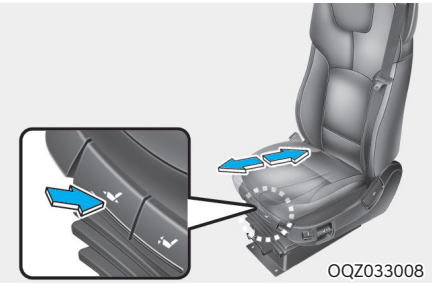

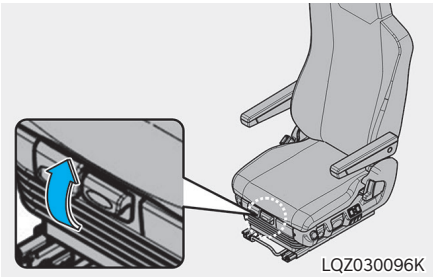

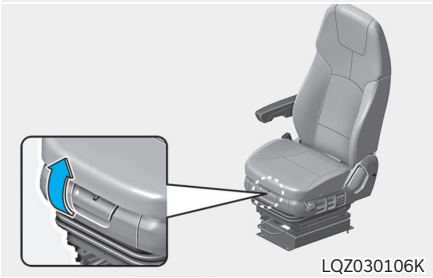

좌석 쿠션의 전후 위치를 조절하기 위한 기능으로 레버를 위로 당기면서 좌석 쿠션의 위치를 조절한 후 레버를 놓으면 원하는 위치에 고정됩니다.

허리받침대 조절

● A타입/B타입/C타입

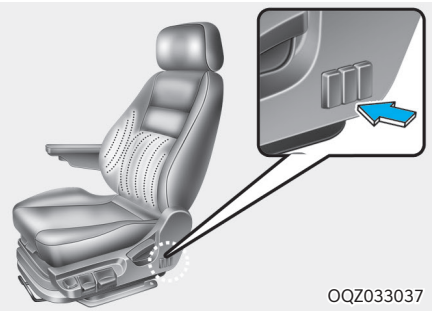
OQZ033037

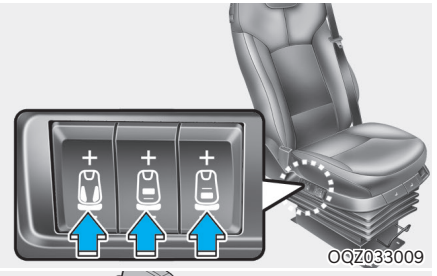
OQZ033009

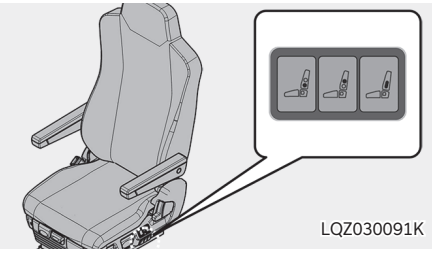
LQZ030091K

허리부(상, 하, 좌, 우)의 지지하는 힘을 조정할 수 있습니다.

심볼	설명
	좌석등받이 상단의 지지력 조절
	좌석등받이 하단의 지지력 조절
	좌석등받이 좌/우측의 지지력 조절

승하차 보조 버튼

● A타입/B타입/C타입/D타입

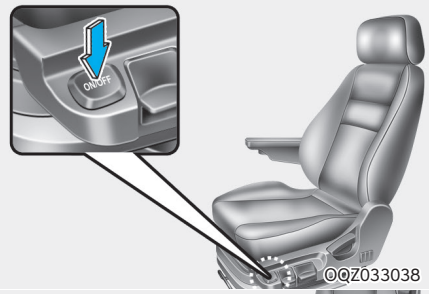

OQZ033038

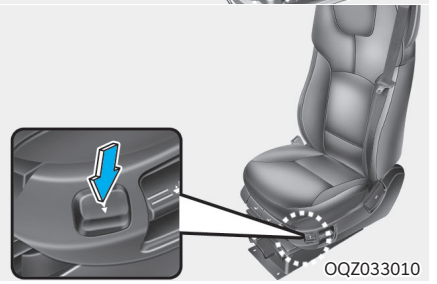
OQZ033010

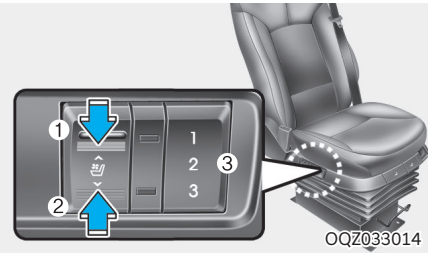

OQZ033014

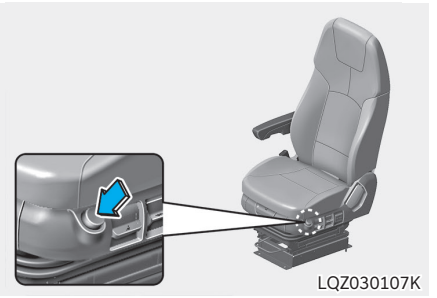
LQZ030107K

승하차 시 운전자가 좌석에 앉거나 일어서기 쉽도록 시트 높이를 조절할 수 있는 기능입니다.

버튼을 아래로 누르면 시트가 가장 낮은 위치로 내려가고 버튼을 다시 누르면 시트는 이전에 설정된 위치로 돌아갑니다.

팔걸이(암레스트) 조절

● A타입/B타입/C타입

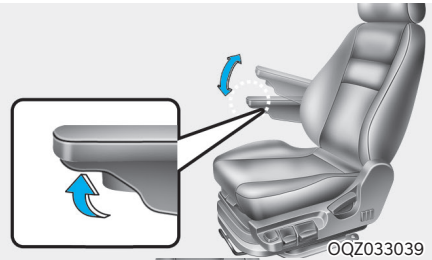
OQZ033039

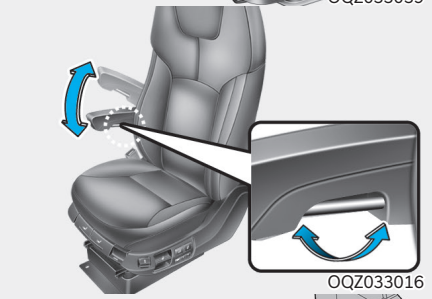
OQZ033016

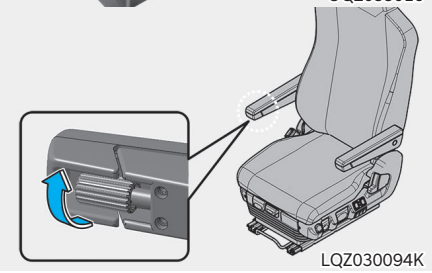
LQZ030094K

운전자의 팔을 지지하는 기능으로 앞쪽에 있는 다이얼을 돌리면 팔걸이(암레스트)의 각도를 조절할 수 있습니다.

헤드레스트 사양 적용시

● A타입

• 높낮이 조절

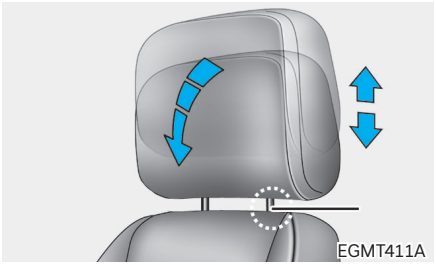
EGMT411A

머리 받침의 높낮이와 각도를 조절할 수 있습니다. 고정해제 노브를 돌리면 헤드레스트가 움직입니다.

⚠ 경 고

- **머리나 목의 상해를 방지하기 위하여 헤드레스트를 제거한 상태에서는 절대로 주행하지 마십시오.**
- **주행 중에는 헤드레스트를 조절하지 마십시오.**

• **앞·뒤의 조절**

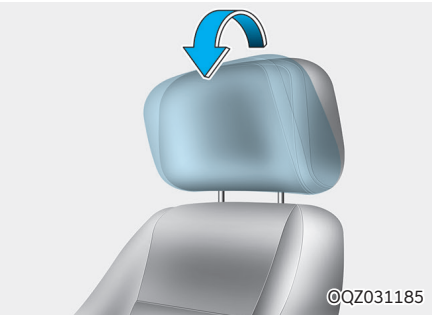

- 헤드레스트를 잡고 앞으로 움직이면 앞으로 조절할 수 있습니다. 머리와의 사이가 너무 떨 어지지 않도록 조절하십시오.
- 다시 헤드레스트를 뒤로 조절하고자 할 때는 최대한 앞으로 움직인 후 놓으면 맨 뒤로 돌아 갑니다.

등받이 뒤쪽 편의 기능장치 사양 적용시

● **B타입**

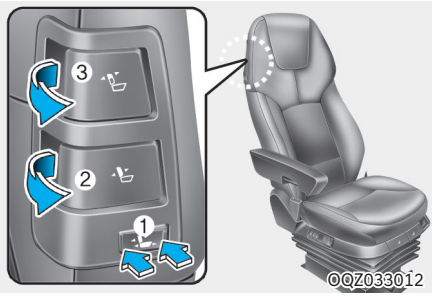

좌석 뒤편의 베드(침대)에서 공간을 최대한 활용할 수 있도록 하기 위한 기능 입니다.

- 좌석 전·후 위치 조절 버튼(1)을 눌러 좌석을 앞·뒤로 밀어 이동할 수 있습니다.
- 등받이 각도 조절 레버(2): 레버를 당기고 등받이 각도를 조절 하십시오.
- 등받이 어깨 각도 조절 레버(3) : 레버를 당기고 운전자의 체형에 맞게 각도를 조절 하십시오.

열선/통풍 스위치 사양 적용시

● **B타입/C타입**

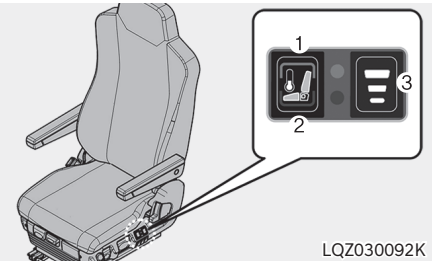

운전자의 선택에 따라 열선 또는 통풍 기능을 사용하여 쾌적한 운전 조건을 만들 수 있습니다.

열선① 또는 통풍② 방향으로 스위치를 누르면 옆에 있는 LED 표시등이 점등되고, 선택된 기능이 작동합니다.

단수 조절 스위치③ 를 사용하여 열선 또는 통풍의 세기를 조절 할 수 있습니다. 작동을 멈추기 위해서는 열선 및 통풍 선택 스위치를 중간 위치(OFF)로 하면 사용 중인 기능이 작동을 멈추면서 LED 표시등도 꺼집니다.

⚠ 주 의

통풍 기능은 장시간 사용 시 진동에 의한 어지러움을 유발할 수 있습니다. 장시간 사용을 자제하십시오.

사용 후 반드시 스위치를 중간 위치(OFF)로 선택하십시오.

등받이 상단 조절

● C타입

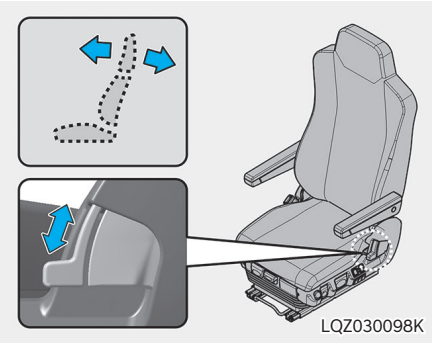

좌석의 등받이 상단 부분을 앞뒤로 조정하여 어깨의 위치를 조절할 수 있는 기능입니다.

어깨를 등받이에서 뗀 상태로 조절 레버를 당기면 등받이 상단이 앞으로 이동하고 조절 레버를 놓으면 고정할 수 있습니다.

등받이 상단을 뒤로 이동시키려면 조절 레버를 당긴 채로 어깨를 뒤로 민 후 조절 레버를 놓아 등받이 어깨 위치를 고정할 수 있습니다.

■ 동승석 사양 적용시

일반형 좌석

● 등받이 각도 조절

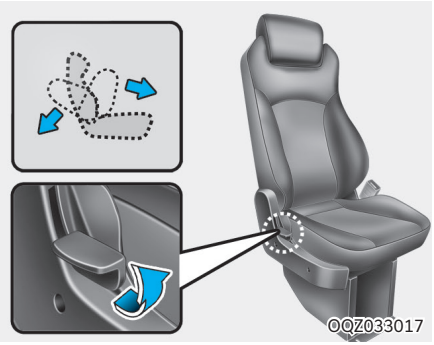

1. 등받이의 각도를 조절하기 위하여 등을 약간 숙인 후 레버를 들어 올리십시오.
2. 레버를 들어올린 상태에서 원하는 각도로 기댄 후 레버를 놓으십시오.
3. 조절이 끝나면 레버의 위치가 처음의 상태로 되돌아 옵니다. 등받이가 확실히 고정되었는지 확인한 후 사용하십시오.

에어 서스펜션 동승석 좌석

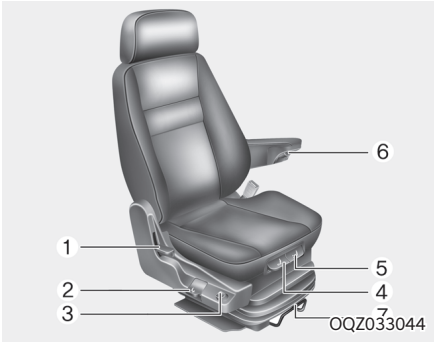

① 좌석등받이 각도 조절
② 좌석 높이 조절
③ 승하차 보조 버튼
④ 좌석 쿠션 전후 위치 조절
⑤ 좌석 쿠션 각도 조절
⑥ 팔걸이(암레스트) 조절
⑦ 좌석 전·후 위치 조절
※ 사용 방법에 대한 자세한 내용은“운전석(자동식)”을 참고 하십시오.

접이식 좌석

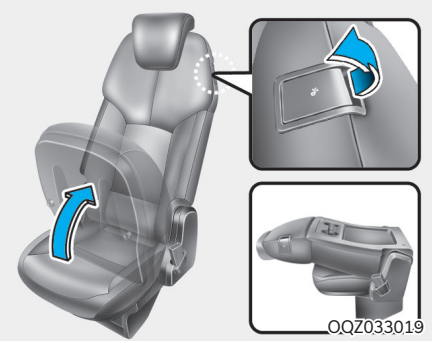

차량 실내 공간의 유용하게 활용하기 위해서 좌석 등받이 또는 쿠션을 접을 수 있습니다.

- 등받이 접기는 등받이 뒤편의 좌측 상단에 있는 레버를 당기고 등받이를 손으로 앞으로 밀면 접을 수 있습니다. 컵 홀더 및 테이블로 사용할 수 있습니다.

팔걸이(암레스트)



팔을 지지하는 기능으로 필요할 때 펴서 사용 하십시오.

※ 좌석의 사양에 따라 위치가 다를 수 있습니다.

헤드레스트

● 높낮이 조절

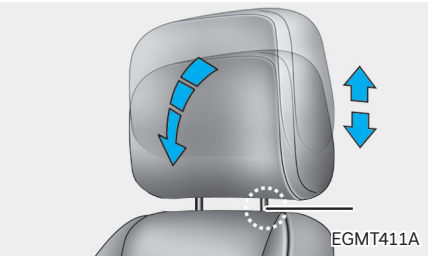

머리 받침의 높낮이와 각도를 조절할 수 있습니다. 고정해제 노브를 돌리면 헤드레스트가 움직입니다.

※ 사양에 따라 형상이 다를 수 있습니다.

경 고

- **머리나 목의 상해를 방지하기 위하여 헤드레스트를 제거한 상태에서는 절대로 주행하지 마십시오.**
- **주행 중에는 헤드레스트를 조절하지 마십시오.**

● 앞/뒤의 조절

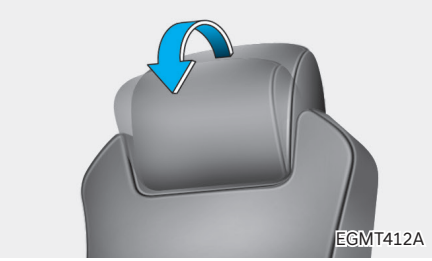

- 헤드레스트를 잡고 앞으로 움직이면 앞으로 조절할 수 있습니다. 머리와의 사이가 너무 떨어지지 않도록 조절하십시오.
- 다시 헤드레스트를 뒤로 조절하고자 할 때는 최대한 앞으로 움직인 후 놓으면 맨 뒤로 돌아 갑니다.

선루프 사용하기 사양 적용시

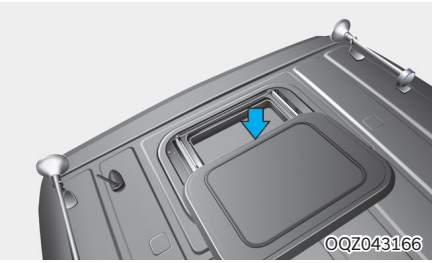

시동「ON」또는 시동 상태에서 선루프 스위치를 이용하여 선루프를 틸트 또는 슬라이드 상태로 열 수 있습니다.

※ 선루프 스위치는 2 곳에 있습니다.
- 오버헤드(앞유리 상단) 스위치 패널
- 베드룸 스위치

⚠ 경 고

- **선루프 개폐 시는 항상 손이나 머리 또는 기타 장애물이 없는지 반드시 확인한 후에 사용하고, 특히 안전을 위해 어린이가 작동하지 못하도록 하십시오. 잘못 조작 시 심각한 부상을 입을 수 있습니다.**
- **차량에서 잠시 떠날 때도 반드시 시동을「OFF」하고 키를 소지하여 어린이가 작동하지 못하도록 하십시오.**

■ 슬라이드 상태로 여닫을 때

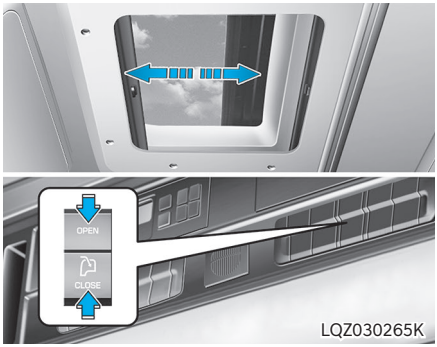

선루프 스위치를「OPEN」쪽으로 한번 누르면 선루프가 틸트 됩니다. 다시 한번 더 누르면 선루프가 뒤쪽으로 이동하면서 열립니다. 열리는 동안에 스위치를 멈추면 선루프 작동이 멈추면서 원하는 만큼 선루프를 열 수 있습니다.

선루프가 열려 있는 상태에서「CLOSE」스위치를 짧게 누르면 선루프가 완전히 닫히게 됩니다. 선루프「CLOSE」스위치를 길게 누르면 누른 만큼 선루프가 닫힙니다.

※ 베드룸 스위치를 이용하여 시동「OFF」상태에서도 선루프의 개폐가 가능합니다. 자세한 내용은 3장「베드룸 리모컨 스위치」편을 참고하십시오.

■ 물체 끼임 인식 기능



선루프가 자동으로 슬라이딩 되면서 닫히는 중에 일정한 힘이 감지되면 자동으로 작동을 멈추고, 일정 위치만큼 다시 열립니다. 감지된 저항이 일정한 힘 이하일 경우나 수동으로 닫을 때는 끼임 인식 기능이 작동되지 않습니다. 안전을 위해 작동 시에는 손이나 머리 등 신체 일부 또는 물체가 없는지 확인 후 작동하십시오.

■ 틸트 상태로 여닫을 때

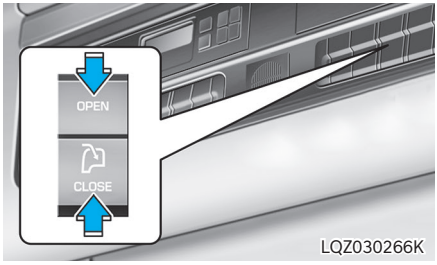

선루프「OPEN」스위치를 위로 한번 누르면 선루프가 틸트됩니다.

선루프「CLOSE」스위치를 누르면 닫힙니다.

선루프가 슬라이딩되는 중이거나 열린 경우에 틸트를 할 수 없습니다. 틸트로 열고자 할 때는 완전히 닫힌 상태에서 여십시오.

경 고

- **주행 중에 선루프가 열린 사이로 얼굴이나 손을 내밀지 마십시오. 갑작스런 정지시 상해를 입을 수 있습니다.**
- **선루프 작동 시 항상 팔, 손 등의 장애물이 없는지 반드시 확인하십시오.**
  선루프 작동시 신체의 일부가 선루프에 끼게 되면 상해를 입거나 사망의 위험이 있습니다.
- **모든 좌석의 탑승자들은 사고 시 발생할 수 있는 위험성을 최소화하기 위하여 항상 안전벨트를 사용하십시오.**

주 의

- **선루프가 완전히 열리거나 닫히면 스위치에서 손을 떼십시오. 계속 누르고 있으면 선루프 모터의 고장 원인이 될 수 있습니다.**
- **정기적으로 선루프 레일 부분에 쌓인 먼지를 제거하십시오.**

- **선루프가 얼었거나 눈으로 덮여 있는 상태에서 선루프를 열려고 하면 유리 또는 모터가 손상될 수 있습니다.**
- **차에서 내릴 때는 반드시 선루프를 완전히 닫으십시오. 그렇지 않을 경우 비나 눈이 오면 누수될 위험이 있을 뿐만 아니라 도난의 위험도 있습니다.**
- **선루프가 열린 상태에서 화물이 돌출되지 않도록 하십시오.**
- **주행 중 갑자기 멈추게 되면 관련 부품이 손상될 수 있습니다.**
- **비가 내린 후나 세차 직후에 선루프를 열면 실내로 물이 들어 올 수 있습니다.**
- **선루프 장기 사용시 선루프와 루프 패널 개구부 사이에서 먼지에 의한 소음이 발생할 수 있으므로 선루프를 열고 깨끗한 천을 사용하여 정기적으로 먼지를 제거 하십시오.**

■ 햇빛 가리개

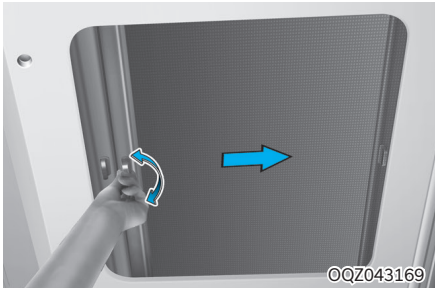

선루프 유리창을 통해 들어오는 직사 광선을 차단시키고자 할 때는 레버를 여는 방향으로 약간 비틀어서 여십시오. 닫을 때는 레버를 잡아 닫을 방향으로 당기십시오.

■ 모기장

선루프 유리창을 개방했을 때 모기, 파리 등 곤충이 차량 실내로 들어오는 것을 막기 위해서 손으로 움직여서 사용할 수 있습니다.

작동법은 햇빛 가리개와 동일 합니다.

스티어링 휠 사용하기

경 고

주행 중 급하게 스티어링 휠을 조작하거나 지그재그 방향으로 주행할 경우 급선회, 차량 전복 등의 대단히 위험한 사고가 발생할 수 있습니다. 항상 여유롭게 스티어링 휠을 조작하십시오.

주 의

- **스티어링 휠을 완전히 감은 경우 또는 둔턱에 걸려 타이어가 더이상 회전하지 못할 경우 엔진의 회전수를 1,300RPM 이상 가속 시 펌프에 무리가 갈수 있으며 특히 펌프 손상의 원인이 됩니다. 이 같은 상태로 10초 이상 유지 하지 마십시오.**
- **과적후 무리하게 스티어링 휠 조작 시 조향 시스템 조기 손상의 원인이 됩니다.**

■ 위치 상하 조정

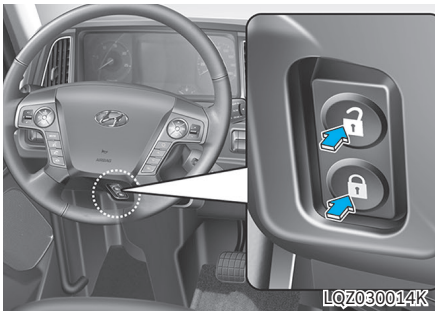

1. 잠금 해제( ) 스위치를 누릅니다
2. 적당한 위치로 스티어링 휠을 조정합니다.
3. 레버를 올려서 스티어링 휠을 확실히 고정한 뒤 잠금( ) 스위치를 누릅니다.

※ 스티어링 휠 조정 잠금을 하지 않아도 스티어링 휠의 조정 잠금이 해제된 후 약 7초 후에 자동 으로 잠깁니다.

경고

주행 중에는 절대로 스티어링 휠의 상하 위치 조절을 하지 마십시오. 조향 능력을 상실하게 되면 사고가 날 수 있습니다.

■ 스티어링 휠 잠김 해제 방법 사양 적용시

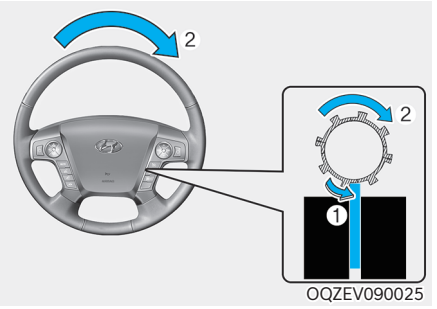

OQZEV090025

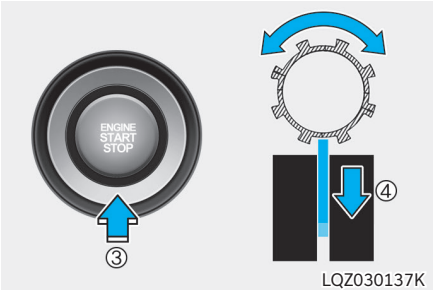

LQZ030137K

1. 스티어링 휠 잠김이 해제되지 않으면 시동 버튼이 작동하지 않으며 계기판에 경고 문구가 표시됩니다.
2. 경고 문구가 표시되었을 때 칼럼 샤프트가 잠금 장치에 가하는 힘(1)의 반대 방향으로 스티어링 휠을 조작하십시오(2). 스티어링 휠에 힘을 준 상태로 시동버튼을 다시 누르십시오.(3).
3. 잠금 장치가 작동하여 스티어링 휠 잠김이 해제됩니다(4).

주의

- **스티어링 휠 잠김이 한 번에 해제되지 않으면 반복해서 시도하되 무리한 힘을 가하지 마십시오. 스티어링 휠 고장의 원인이 됩니다.**
- **앞 바퀴의 회전을 방해하는 구조물이 있을 경우, 이를 제거한 후에 시도하십시오.**

알아두기

스티어링 휠 잠김 해제 방법은 상황에 따라 방향이 바뀔 수 있습니다. 스티어링 휠을 조작하여 더 이상 돌아가지 않는 방향의 반대 방향으로 힘을 가하십시오.

■ 경음기


OQZEV031186

스티어링 휠의 작동영역을 누르는 동안 경고음이 울립니다.

주의

다음과 같이 무리한 힘을 경음기에 가할 경우 경음기가 오작동하는 문제가 발생할 수 있으므로 주의 하십시오.

- **주먹으로 경음기 작동구간을 내려 치는 경우**
- **끝이 뾰족한 도구로 경음기 작동구간을 누르는 경우**

알아두기

경음기 작동영역 외의 부분은 경음기가 작동하지 않는 영역입니다.

■ 스티어링 휠 열선 사양 적용시



1. 시동이 걸린 상태에서 스티어링 휠 열선 스위치를 누르면 멀티 디스플레이에 「조향 핸들 열선 켜짐」 메시지가 약 4초간 표시되고 스티어링 휠이 따듯해집니다.
2. 약 30분이 지나면 자동으로 열선 작동이 중지되며 멀티 디스플레이에 「조향 핸들 열선이 꺼졌습니다」 메시지가 약 4초간 표시됩니다.
3. 열선 작동 중 히터 스위치를 끄면 『 조향 핸들 열선 꺼짐』이 멀티 디스플레이에 약 4초간 표시됩니다.

주 의

다음과 같은 스티어링 휠 취급은 열선을 손상시킬 수 있으므로 주의 하십시오.

- **스티어링 휠에 보조용 휠 장착**
- **날카로운 물체로 스티어링 휠 훼손**
- **스티어링 휠 세척시 시너, 알코올 또는 가솔린 등의 유기용제를 사용**

■ 스티어링 휠 그립 감지 센서(HOD)

사양 적용시

운전자 보조 시스템의 기능을 켠 상태에서 차량을 주행할 때, 운전자가 스티어링 휠을 잡고 있는지 감지하고, 잡지 않을 때마다 핸즈 오프 경고를 출력하여 다시 스티어링 휠을 잡도록 안내합니다.

자세한 내용은 차로 유지 보조(LFA), 고속도로 주행 보조(HDA)의 핸즈 오프 경고를 참고하십시오.

다음과 같은 상황에서는 운전자가 스티어링 휠을 잡아도 센서에 의해 감지되지 않을 수 있습니다.

- 장갑을 착용한 경우
- 스티어링 휠에 커버, 보조용 휠(핸들 봉) 등의 액세서리를 부착한 경우
- 스티어링 휠에 전자기기가 닿은 경우
- 스티어링 휠에 물기가 많은 경우

주 의

다음과 주의 사항들을 준수하지 않으면, 스티어링 휠 감지 센서가 정상적으로 작동하지 않을 수 있습니다.

- **스티어링 휠 커버를 임의로 개조하지 마십시오.**
- **스티어링 휠의 림 부위에 액세서리를 부착하지 마십시오.**
- **스티어링 휠 표면에 전자기기(노트북, 태블릿 등)를 접촉시키지 마십시오.**
- **스티어링 휠 표면에 금속성 또는 전도성 물체(텀블러, 음료 캔 등)를 접촉시키지 마십시오.**
- **스티어링 휠 표면에 물기가 과하게 묻지 않도록 하십시오.(물 쏟음, 물티슈, 실내 스팀 세차 시의 수증기 등)**

다음과 같은 스티어링 휠 취급은 스티어링 휠 그립 감지 센서를 손상시킬 수 있으므로 주의하십시오.

- **스티어링 휠에 보조용 휠 (핸들 봉) 장착**
- **날카로운 물체로 스티어링 휠 훼손**

■ 햅틱(진동 알림)

FCA, LDW, DAW, SCC 각 기능의 동작 중 스티어링 휠의 햅틱 (진동 알림) 기능이 작동하여 운전자의 주의를 환기시킵니다.

※ 자세한 작동 조건은 5장의 FCA, LDW, DSW, SCC 각 기능의 설명을 참고하십시오.

■ 조향감 조절 스위치 사양 적용시

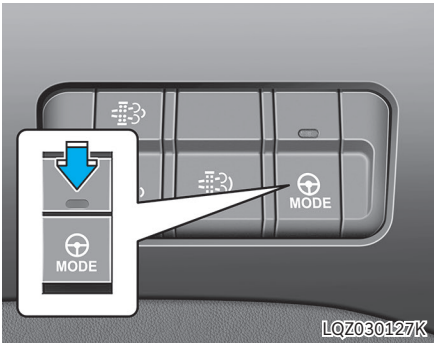

조향감 조절 스위치를 누르십시오. 부드럽고 편안한 조향이 가능합니다. 단단하고 안정적인 조향으로 전환하려면 스위치를 다시 누르십시오.

■ 조향 기어박스 취급 시 주의사항

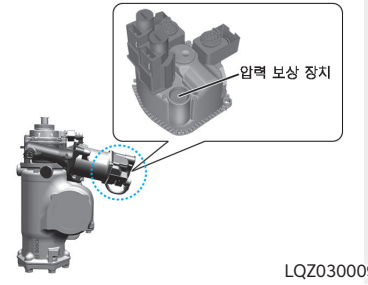

기어박스는 장비 내/외부 압력 차이를 조율하기 위한 압력 보상 장치를 포함하고 있습니다.

- 압력 보상 장치는 그림과 같이 ECU 커버에 위치합니다. 압력 보상 장치의 주위가 그리스, 기름, 페인트 등 이물질에 의해 오염될 경우 오작동할 수 있으니, 주의하십시오.

에어혼 스위치 사양 적용시

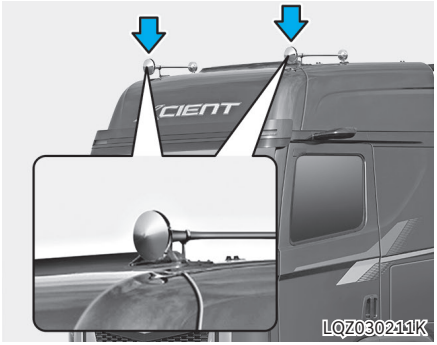



에어혼 스위치를 누르고 경음기를 누르면 에어혼이 울립니다.

실외 미러 이해하기 사양 적용시



실외미러는 볼록렌즈입니다. 사물이 미러에 보이는 것보다 훨씬 가깝습니다.

운전석 실외 미러 하단부에는 보조 볼록렌즈가 있어 사각지대를 더 잘 볼 수 있으나, 사물이 찌그러져 보일 수 있습니다.

경 고

주행 중 미러를 조정하거나 접지 마십시오. 운전에 영향을 미쳐 사고의 원인이 됩니다.

주 의

- **미러 표면의 얼음을 긁어내지 마십시오. 이는 유리부분의 표면을 손상시킬 수 있습니다.**
- **빙결로 미러가 움직이지 않으면, 억지로 조절하거나 접지 마십시오. 얼음 제거 스프레이를 이용하거나 따뜻한 장소로 이동하여 얼음을 녹이십시오.**

■ 실외 미러 조절 (+)사양 적용시

주행전에 운전석, 동승석 실외 미러의 위쪽 미러의 각도를 조절하십시오.

시동「ON」이나 시동 상태에서 실외 미러 조절 스위치를 이용하여 왼쪽(L) 또는 오른쪽(R) 미러의 각도를 조절할 수 있습니다. 어느 한쪽 미러를 조절하려면 오른쪽 또는 왼쪽 미러를 선택하는 실외 미러 조절 선택 레버를 움직이고 나서 조절하고자 하는 방향의 상하좌우 위치의 "▶" 부분을 누르십시오.

조절 후에는 중앙위치에 레버를 놓아 조절상태를 정지시켜 오작동되는 일이 없도록 하십시오.

⚠ 주의

- **스위치를 필요 이상 조작하지 마십시오. 조작하는 동안 미러는 최대 조절 각도까지 움직이면 멈추지만, 모터는 계속해서 작동하므로 손상될 수 있습니다.**
- **손으로 미러를 직접 조절하지 마십시오. 관련부품이 손상될 수 있습니다.**

■ 미러 열선 (+)사양 적용시



비가 올 때 또는 겨울철 눈과 성에 제거시 사용합니다. 스위치를 누르면 미러에 내장된 열선이 작동되고 계기판에 표시등이 점등됩니다. 엔진시동 상태에서만 작동되며 15분후 자동으로「OFF」됩니다.

15분 이내에「OFF」시키려면 스위치를 다시 한 번 누르십시오.

⚠ 주의

사용하지 않을 때는 꼭 스위치를 끄십시오. 배터리 조기방전의 원인이 됩니다.

디지털 사이드 미러 (DSM)

사양 적용시

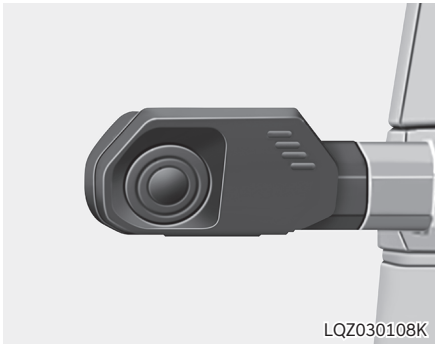



디지털 사이드 미러는 차량 후측방 영역의 영상을 차 안에서 모니터로 확인하여 안전한 주행을 도와주는 실외 미러 대체 장치입니다.

※ DSM은 Digital Side Mirror의 약자입니다.

주의

- **디지털 사이드 미러는 후방 시야를 영상으로 표현하기 때문에 실제와 다르게 보일 수 있으며 설정된 위치 이외의 시야를 볼 수 없습니다. 운전 시 각별히 주의하십시오.**
- **DSM 모니터는 직사광선과 같은 강한 광원에 의해 화면이 흐리게 보일 수 있고, 빛 번짐 및 후방 차량 의 전조등 광원 등에 의해 모니터 화면이 일시적으로 가려질 수 있습니다.**
- **특정 상황에서 DSM 모니터의 초점이 맞지 않거나 색상이 실제와 다르게 보이는 등 영상 오류가 발생할 수 있습니다. 이로 인해 움직이는 사물을 뚜렷이 보기 힘들고, 모니터를 오래 보면 눈이 피로해질 수 있습니다.**
- **주행 중에는 항상 차량의 상태에 주의를 기울이십시오. 이상이 있다고 판단되면 즉시 안전한 장소에 정차한 후 가까운 당사 직영 하이테크센터 또는 블루핸즈에서 점검을 받으십시오.**
- **DSM 카메라는 차량 외부에 장착되어 있으므로, 주행 중 충격에 주의하십시오.**
- **DSM 모니터는 좌우측 A필러에 장착되어 있습니다. 차량에 타고 내릴 때나 동승석 다용도 테이블을 사용할 때 모니터에 부딪히지 않도록 주의하십시오.**
- **DSM 모니터가 선명하게 보이지 않을 경우, 렌즈가 오염되었거나 렌즈에 김이 서려 있을 수 있습니다. 카메라 렌즈를 닦거나 열선을 작동시켜 습기 또는 이물을 제거한 후에 주행하십시오. 렌즈 표면이 손상되지 않도록 주의하여 닦고, 열선 작동에 의해 화상을 입지 않도록 주의하십시오.**
- **다음과 같은 상황에서는 온도상의 이유로 디스플레이에 화면이 표시되지 않을 수 있습니다. 적정한 온도 환경 설정을 위해 차량을 난방 또는 냉방 해야 합니다.**
  - **모니터에서 측정된 온도가 약 -18°C보다 낮거나 약 67°C보다 높을 경우**
- **배터리 차단 스위치를 사용하여 전기 차단 시 DSM 작동이 제한됩니다.**

알아두기

DSM 모니터 화면 밝기는 클러스터 조명 밝기와도 연동됩니다.

■ 디지털 사이드 미러 작동

DSM 모니터 켜기

- 도어를 열거나 시동을 걸면 DSM 모니터가 켜집니다.
- 시동이 꺼진 상태에서 도어를 열면 DSM 모니터가 켜집니다.
- 모니터가 꺼진 후에 DSM Wake ON 스위치를 조작하면 DSM 모니터가 켜집니다.

DSM 모니터 끄기

- 시동을 끈 지 약 2분이 지나면 모니터가 자동으로 꺼집니다.
- 시동 여부와 도어 상태 등 조건에 따라 DSM 모니터 전원이 자동으로 켜지거나 꺼집니다.

■ DSM 모니터 화면

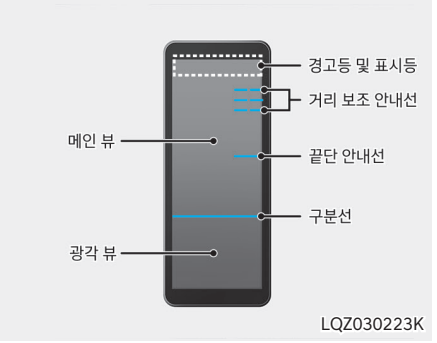

■ DSM 경고등 및 표시등

DSM 모니터에 표시되는 경고등 및 표시등은 다음과 같습니다.

심볼	설명
	운전자 보조 기능 경고등 • 후측방 충돌 방지 보조
	모니터 꺼짐 표시등 • 시동이 꺼지고 약 2분 후 표시됩니다. • 화면이 꺼지기 전 10초간 점등합니다.
	끝단 안내선 조정 표시등 • 시동 시 점등됩니다. • 위/아래 버튼을 통해 끝단을 조절할 수 있습니다.
	Default view 표시등 • Default view 설정 시 표시됩니다.
	필수 시야 이탈 경고등 • 수동 화각 조정 중에 필수 시야를 이탈하였을 때 표시합니다. 필수 시야 이탈 시 오토 뷰 스위치를 길게 누르면 Default view로 복귀합니다.
	트레일러 패닝 뷰 모드 작동 표시등 • 오토 뷰 스위치 조작을 통해 ON/OFF 할 수 있습니다.
	트레일러 패닝 뷰 모드 작동 중 화각 조정 가능 표시등
	트레일러 패닝 뷰 모드 작동 중 화각 조정 표시등
	와이드 뷰 모드 작동 표시등 • 오토 뷰 스위치 조작을 통해 ON/OFF 할 수 있습니다.

알아두기

- **Default view란, 모니터 초기 화면 설정 위치로 법규상 요구하는 필수 시야를 제공하는 상태입니다.**
- **차량을 재시동하거나 오토 뷰 스위치를 길게 누르면, 메인 뷰가 Default view로 초기화됩니다.**

■ DSM 안내선 표시

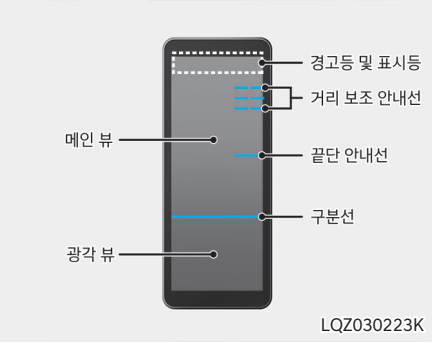

차량 시동 시

1. 시동을 걸면, DSM 모니터에 운전자가 설정한 차량 끝단을 표시할 수 있게 '끝단 안내선'(파란색)이 깜빡입니다.
2. 라바콘 등을 차량 끝단에 위치시키고, 스위치 조작을 통해 차량 끝단을 설정하십시오. DSM 화각 조정 위/아래 버튼을 조작하여 차량 끝단 위치를 맞추고, 좌/우 버튼을 눌러 셋팅을 완료하십시오.
   - 설정 완료 후에도 재 시동 시 끝단 안내선을 다시 설정할 수 있으며, 이전 설정한 위치를 기억하여 표시합니다.
   - DSM 화각 조정 좌/우 버튼 조작 또는 주행을 시작하면 자동으로 설정 됩니다.

주행 시

주행 시에는 DSM 모니터에 끝단 안내선(파란색)과 3개의 거리 보조 안내선(노란색)이 표시됩니다.

3개의 거리 보조 안내선은 차량 최전방으로부터 대략적으로 약 30m/50m/100m 위치를 안내하는 보조 안내선입니다.

차선 변경 시(보조 안내선 길이 연장 기능)

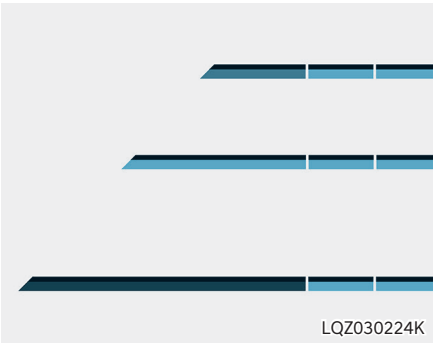

차선 변경을 위해 일정 속도 이상 주행 중 방향지시등을 켜면 DSM 모니터에 거리 보조 안내선 길이가 연장됩니다.

■ DSM 설정하기

안내선(끝단 안내선, 거리 보조 안내선) 기능은 수동 화각 조절 시 잠시 비활성화 되며, Default view로 복귀하면 다시 표시됩니다.

'방향지시등 조작 시 보조 안내선 길이 연장 기능'은 인포테인먼트 시스템의 "**설정 > 차량 > 편의 > 후방 거리 표시선**"을 눌러 기능을 켜고 끌 수 있습니다.

경 고

- 메인 뷰와 광각 뷰를 나누는 구분선은 DSM 기능이 작동하는 동안 항상 화면에 표시됩니다. 만약 구분선이 나타나지 않으면 시스템에 기능 이상이 있는 상태이므로 주의하십시오.
- 거리 보조 안내선은 차량 및 도로의 상태에 따라 실제와 다를 수 있으니 주의하십시오.
- 차선을 변경할 때는 미리 방향지시등을 켜고, 진입할 차선에 안전거리가 충분히 확보되었는지 확인한 후 진입하십시오.

■ DSM 카메라 조절하기

주 의

- DSM 카메라 각도는 조절되지 않으며, 모니터 화면 조정은 DSM 스위치를 통해 조절할 수 있습니다. 손으로 잡아서 조절하면 관련 부품이 손상될 수 있으니 주의하십시오.
- 시동이 꺼진 상태에서도, DSM Wake ON 스위치를 통해 모니터를 켤 수 있습니다. 과도하게 조작하면 배터리가 방전될 수 있으니 주의하십시오.
- DSM 카메라 렌즈나 모니터를 닦을 때는 세척제를 직접 뿌리지 말고, 부드러운 타올이나 헝겊 등에 묻혀서 사용하십시오. DSM 카메라 렌즈나 모니터에 직접 세척제를 뿌리게 되면 세척제가 렌즈나 모니터안으로 스며들어 고장의 원인이 됩니다.
- DSM 카메라 렌즈 표면의 얼음을 긁어내지 마십시오. 렌즈 표면이 손상될 수 있습니다.
- 따뜻하거나 뜨거운 물로 카메라 렌즈의 눈이나 얼음을 제거하지 마십시오. 렌즈에 균열이 생길 수 있습니다.
- 얼음을 제거하려면 얼음 제거 스프레이를 이용하거나 따뜻한 장소로 이동하여 얼음을 녹이십시오.

■ DSM 스위치







와이드 뷰는 후진 혹은 저속 주행 상황에서 일시적으로 더 넓은 화각의 시야를 제공하는 기능입니다.

① DSM 화각 조정 버튼(좌/우 선택 레버 포함)
② DSM Wake ON 버튼(운전석)
③ DSM 오토뷰 버튼: 트레일러 패닝 뷰/와이드 뷰 모드 ON/OFF
④ DSM 열선 ON/OFF 버튼
⑤ DSM Wake ON 버튼(조수석)
⑥ DSM Wake ON 버튼(베드)

■ DSM 화각 조정하기

1. 시동 상태에서 DSM 카메라 좌/우 선택 레버를 움직여 L(운전석) 또는 R(동승석)을 선택하십시오.
2. DSM 카메라 화각 조정 화살표를 눌러 각도를 조절하십시오.

■ Wake ON 작동 하기(시동 OFF 후 화면이 꺼진 상태)

운전석/조수석/베드 스위치의 Wake ON 버튼을 누르면, 화면이 켜지며 약 2분간 작동합니다.

■ 열선 작동 하기(카메라 습기 제거)

- DSM 열선 버튼을 눌러 카메라 렌즈의 열선 ON/OFF 가능합니다. 단, 일정 온도 이상에서는 시스템 보호를 위해서 열선 기능이 작동하지 않습니다.
- 주변 온도 조건에 따라 DSM 카메라 렌즈 열선이 자동으로 켜지거나 꺼집니다.
- 카메라 렌즈 열선 작동 여부는 스위치 버튼 표시등 점등 여부를 통해 확인할 수 있습니다.

■ DSM 와이드 뷰 전환하기


LQZ030225K

작동 방법

운전석 스위치의 DSM 오토뷰 버튼을 누르면 버튼 표시등 점등과 함께 DSM 와이드 뷰 활성화 상태로 전환됩니다.

주 의

DSM 와이드 뷰 모드 작동 시에는 거리 보조 안내선이 일시적으로 사라집니다.

알아두기

- 「D」(주행) 일정 속도 이상으로 주행하면 일반 뷰로 전환됩니다.
- DSM 오토 뷰 버튼 ON/OFF를 통해 와이드 뷰 모드 전환 기능을 켜고 끌 수 있습니다.
- 차량 종류에 따라 DSM 와이드 뷰 전환 조건이 상이할 수 있습니다.
  - 트레일러 장착 차종은 「R」(후진)로 변속 시 자동으로 와이드 뷰 모드로 전환됩니다.
- 와이드 뷰 모드에서도 상/하로 화각 조정이 가능하며, 상단 화면(메인 뷰)과 하단 화면(광각 뷰)이 같이 움직입니다.

■ DSM 트레일러 패닝 뷰 전환하기(트레일러 장착 가능 차종 해당)

트레일러 패닝 뷰는 차량이 곡선 주행 시 트레일러의 끝단 부를 자동으로 모니터 화면 최적 위치에 비추어 주는 기능입니다.



LQZ030226K

작동 방법

운전석 스위치의 DSM 오토 뷰 버튼을 누르면 버튼 표시등 점등과 함께 DSM 트레일러 패닝 뷰 활성화 상태로 전환됩니다.

주 의

- **트레일러 패닝 뷰 모드는 DSM 오토 뷰 버튼을 통해 ON/OFF 가능하므로, 불편함을 느낄 시에는 비활성화하십시오.**
- **트레일러 패닝 뷰 모드 작동 시에는 끝단 안내선 및 거리 보조 안내선이 일시적으로 사라집니다.**

알아두기

- 트레일러 패닝 뷰 모드는 모니터 상단 화면(메인 뷰)에서만 전환되며, 하단 화면(광각 뷰)도 일시적으로 확장됩니다.
- 트레일러 패닝 뷰 모드는 차량 회전 방향의 모니터 화면에서만 전환됩니다.
- 트레일러 패닝 뷰는 차량 회전각/주행 속도를 고려하여 최적 시야 범위를 제공합니다.
- 트레일러 패닝 뷰 모드에서도 상단 화면(메인 뷰)의 화각을 상/하/좌/우로 조정 가능합니다.

■ DSM 기능 이상 안내



주 의

DSM에 이상이 생기면 클러스터에 “디지털 사이드 미러를 점검하십시오.” 경고 문구가 표시됩니다. 가까운 당사 직영 하이테크 센터 또는 블루핸즈에서 점검 및 정비를 받으십시오.

■ DSM 화면 밝기 설정

차량 시동 상태에서 인포테인먼트 시스템의 “**설정 > 디스플레이 > 디지털 사이드 미러**”를 누르면 수동으로 모니터 밝기를 변경할 수 있습니다.

알아두기

- **인포테인먼트 시스템은 업데이트로 변경될 수 있습니다. 자세한 내용은 인포테인먼트 시스템 또는 간편 설명서의 웹 매뉴얼을 참고하십시오.**
- **모니터 주변의 밝기에 따라 자동으로 최적의 화면 밝기로 조절됩니다.**

계기판



SQZ030979

※ 위의 그림은 설명을 위한 샘플로 실제 차량에 적용된 계기판 형상과 다를 수 있습니다.
자세한 내용은 실 차량에 적용된 계기판과 뒷장 설명 부분을 참고하십시오.

1. 공기압
2. 속도계
3. 연료계
4. ADAS 표시부
5. 경고등 및 표시등
6. 냉각수 수온계
7. 엔진 회전계
8. 외기 온도계
9. 시계
10. 변속기 단수 표시부
11. 요소수/SCR 게이지
12. 적산 거리계 (Odometer)
13. 메인 화면

i 알아두기

- **외부 기온이 낮은 겨울철이나 배터리 전압이 낮은 상태에서 시동을 걸 경우, 일시적인 전압 강하로 인해 계기판의 화면이 깜빡이거나 재부팅될 수 있습니다. 이는 제품 이상이 아니며 정상동작 입니다.**

■ 계기판 조명 조절 스위치



조명 스위치는 차폭등/후미등 이상 또는 시동「ON」이상에서 계기판 조명 조절 스위치를 위 또는 아래로 돌려 계기판 조명의 밝기를 조절할 수 있습니다.

■ 계측기

속도계



차량의 주행 속도를 나타냅니다.

⚠ 주의

- **어린이 보호구역과 같은 속도 제한 구역을 운행 할 때는 제한 속도에 맞춰 운행하십시오.**
- **가급적 화물 적재후 운행시는 서행 운전 하십시오.**

i 알아두기

속도계 표시정보

계기판 속도계와 내비게이션(옵션 장착 및 별도 구매품)에서 표시하는 속도에 차이가 발생 할 수 있습니다.

엔진 회전계



엔진 속도계 분당 엔진 회전수(RPM)를 지시합니다.

- 녹색 부분은 가장 경제적인 주행 범위를 가리킵니다. 엔진 최대 속도(적색부분)에 도달할 때는 이 범위 이내로 엔진 속도를 낮추기 위해 차량 속도를 줄이거나 기어 변속을 실시해야 합니다.
- 적색 부분은 오버런을 일으키는 범위를 나타냅니다. 내리막길이나 저단으로 기어 변속시 이 범위에 들어가지 않도록 피하십시오.

⚠ 주의

엔진의 오버런은 엔진에 치명적인 손상을 초래하므로 주의를 해야 합니다.

i 알아두기

오버런(Overrun) (수동 변속기)

엔진 최대 회전수보다 더 높은 속도로 회전하는 엔진의 상태를 말합니다.

연료계

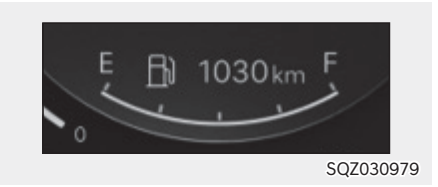

SQZ030979

- 시동 「ON」 상태에서 연료탱크에 남아 있는 연료의 잔량을 나타냅니다.
- 표시 범위는 1~9,999km 입니다.
- 연료계의 표시가 「E」를 가리키기 전에 연료를 보충하십시오.
- 연료 부족 경고등이 켜지면 연료를 신속히 보충하십시오.

경 고

연료를 보충할 때는 반드시 엔진을 정지시키십시오.

- 고속도로 장거리를 주행할 경우는 주행전에 연료계를 살펴 연료의 양이 충분한지 미리 확인하십시오.
- 경사진 곳에서는 연료탱크 내 액체 연료의 움직임으로 인해 연료의 잔량이 정확히 표시되지 않을 수 있으므로 주의하십시오.

주 의

- **지정된 연료 이외의 다른 연료(등유, 알코올, 항공유 등)와 혼합하여 사용하지 마십시오. 또한 미검정된 연료(첨가제)등은 주유하지 마십시오.**
  상기의 불량연료 주유 주행 시 연료 탱크의 오염, 고장, 연료 펌프의 손상 및 연료필터의 조기 막힘 등을 유발할 수 있습니다.
- **연료가 부족한 상태로 차량을 운전하지 마십시오. 연료가 떨어지면 엔진이 제대로 점화되지 않아 촉매장치가 손상될 수 있습니다.**

냉각수 수온계



SQZ030979

엔진의 냉각수 온도를 표시합니다. 엔진 정상 가동시에는 지침이 중앙 부분에 위치하게 됩니다. 또한 지침이 적색 부분을 넘으면 엔진이 과열된 상태를 나타내며, 냉각수 온도가 더 올라가게 되면 경고등이 점등됩니다.
이때는 차량 운행을 정지하고 공회전 시키면서 냉각시킵니다.

주 의

수온계의 표시가 「H」부위를 나타내고 있을 경우는 엔진 오버히트의 가능성이 있습니다.
7장 「비상시 응급조치」 내용을 참고하십시오.

■ 작동 방법

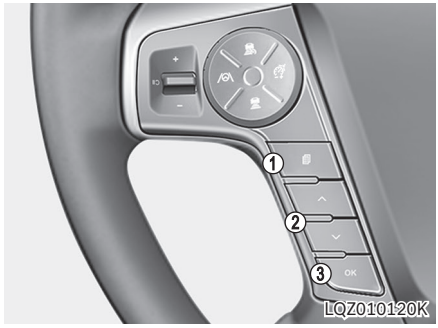

LQZ010120K

스티어링 휠 좌측의 리모컨 스위치로 작동하십시오.

① : 모드 선택 스위치

② ∧ / ∨ : 상, 항목 이동 스위치

③ OK : 항목 선택, 리셋 버튼

■ 수트(SOOT, 검댕) 게이지 화면

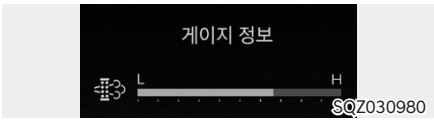

SQZ030980

매연 필터 장치(DPF)에서 포집한 수트(SOOT, 검댕) 양을 표시해 줍니다. 포집량을 수시로 확인하여 필요하면 수동 재생을 진행하십시오.

자세한 내용은 12장 「매연 필터 장치(DPF) 재생 방법」을 참고하십시오.

주 의

수동 재생 표시등(🚙)(호박색) + 엔진 체크등이 점등되면 수트(SOOT, 검댕) 포집량이 과다하여 수동 재생 스위치를 눌러도 재생이 이루어지지 않는 구간입니다. 즉시 당사 직영 하이테크센터 또는 블루핸즈에서 점검을 받으십시오.

멀티 디스플레이 장치

■ 장치설명

CPU가 센서 및 스위치류의 신호를 받아 각종 게이지 및 경고등을 표시하고, 고장진단 및 주행 정보 등을 계기판에 통해 표시하는 장치입니다.

※ 차량의 사양에 따라 멀티디스플레이 표시부가 상이할 수 있습니다.

게이지 표시부

■ 공기압



SQZ030979

■ 요소수



SQZ030976

■ SCR



SQZ030979

각 게이지는 공기압, 요소수, SCR 잔량을 표시합니다.

3

외기 온도계

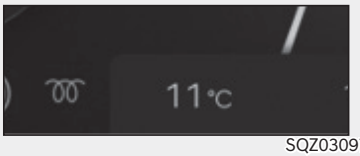

SQZ030979

차량 외부 온도를 계기판에 표시합니다.

- 온도 범위: -40°C ~ 60°C (-40°F ~ 140°F)
- 운전자의 주의를 분산시키지 않도록, 표시되는 외기 온도는 일반적인 온도계처럼 즉각적으로 변환되지 않을 수 있습니다.
- 4°C 미만 시 빙점(*)이 점멸합니다.

i 알아두기

- **주행 중 운전자의 혼란을 방지하기 위하여, 계기판의 외기 온도는 일반 온도계와 같이 즉시 변환되지 않을 수 있습니다.**
- **외부 기온이 낮은 겨울철이나 배터리 전압이 낮은 상태에서 시동을 걸 경우, 일시적인 전압 강하로 인해 멀티 디스플레이의 화면이 깜빡이거나 재부팅될 수 있습니다. 이는 제품 이상이 아니며 정상동작 입니다.**

시계

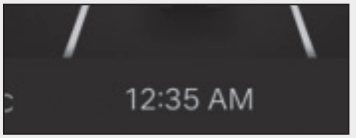

SQZ030979

클러스터의 시간은 인포테인먼트에 설정된 시간을 표시합니다.

※ 12시간/24시간 표기 수정에 관한 내용은 인포테인먼트 사용 설명서를 참고하십시오.

변속기 단수 표시부

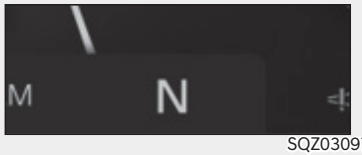

SQZ030979

자동변속기의 변속 레버를 조작하면 변속된 해당 위치를 표시합니다.

수동변속기는「N」단만 화면에 표시됩니다.

※ 변속기에 관한 자세한 내용은 5장「주행」편을 참고하십시오

적산 거리계 (Odometer)

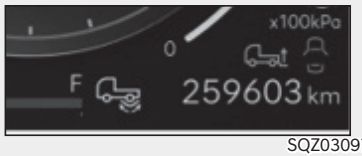

SQZ030979

- 주행한 총 거리를 km 단위로 나타냅니다.
- 차량 출고 시 적산거리계가 90km 미만은 정상입니다.

■ ECAS 작동

ECAS(전자 제어 에어 서스펜션)의 상태를 표시합니다.

※ ECAS에 관한 자세한 내용은 3장 「전자제어 에어 서스펜션 기능(ECAS)」을 참고하십시오.

형 상	점등 조건 설명
	- 후축이 최상점 상태일 때 점등 - 후축이 Normal Level 대비차고 상승 중일 때 점멸
	- 후축이 최하점 상태 일때 점등 - 후축이 Normal Level 대비 차고 하강 중일 때 점멸
	- Normal Level이 아닐 때 점등 - AbNormal 상태에서 Normal Level 로 복귀 시 점멸
	- ECAS/ALAS에 현재 고장코드가 존재할 때 점등
	- 30km/h 이상 속도에서 ECAS 리모컨 스위치 작동시 점등
	- 액슬 축중 초과시 점등
	- 축중 초과로 인해서 푸셔/태그 액슬 조작 불가시 점등
	- 트랙션 HELP 스위치를 ON 방향으로 누르면 작동등이 점등되고, OFF 방향으로 누르면 작동등이 소등됩니다. 차량의 구동축에 하중을 증가시켜 견인력을 향상시키는 기능을 합니다.
	- 푸셔/태그 액슬 스위치를 상승으로 누를때나 푸셔/태그 액슬이 상승된 상태에서 점등됩니다. (ECAS/ALAS 적용시)

형 상	점등 조건 설명
	- 전축이 최상점 상태일 때 점등 - 전축이 Normal Level 대비 차고 상승 중일 때 점멸
	- 전축이 최하점 상태 일때 점등 - 전축이 Normal Level 대비 차고 하강 중일 때 점멸
	- 전축+후축이 최상점 상태 일때 점등 - 전축+후축이 Normal Level 대비 차고 상승 중일 때 점멸
	- 전축+후축이 최하점 상태 일때 점등 - 전축+후축이 Normal Level 대비 차고 하강 중일 때 점멸
	- 전축은 최하점, 후축은 최상점 상태 일 때 점등
	- 전축은 최상점, 후축은 최하점 상태 일 때 점등

※ Normal level : 정상 주행 차고

주 의

- **멀티 디스플레이에 ECAS 아이콘이 일시적으로 표시될 수 있습니다.**
  - **시동직후 차고가 정상 높이가 아닐 경우(주행 높이가 아닐 경우)**
  - **비포장도로 등 요철이 심한 도로를 주행할 경우**
  - **굴곡로, 옆경사로를 서행할 경우**
- **정상 주행 차고와 5mm 이상 차이 발생시 차고 보정기능 수행 중임을 나타내는 표시입니다. 정상 차고에 도달하면 곧 소멸되므로 고장이 아닙니다.**

ADAS 표시부

■ 장치 설명

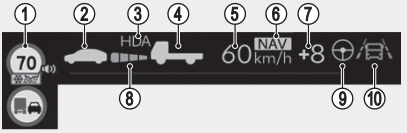

QZFC_030999

① 교통 표지판
② 전방 차량
③ HDA
④ 자차 측방 이미지
⑤ 설정 속도
⑥ NSCC
⑦ 다운힐 크루즈 설정 속도
⑧ 차간 거리 설정 단계
⑨ LFA
⑩ LDW

■ 메인 화면



QZFC_030998

■ 주행 정보

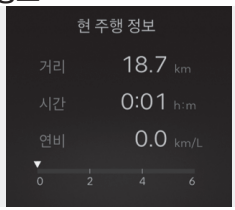

SQZ030997



SQZ030996



SQZ030995

주행 거리, 주행 시간, 평균 연비, 순간 연비(게이지)를 표시합니다. 각 주행 정보는 아래 조건에서 초기화 됩니다.

- 현 주행 정보 : 주행 완료 후 하차 시
- 주유 후 정보 : 주유 시 또는 OK 버튼을 길게 누를 시
- 누적 정보 : OK 버튼을 길게 누를 시

※ 초기화 하고자 하는 화면에서 OK 버튼을 눌러야 원하는 정보를 초기화 할 수 있습니다.

■ 서비스 안내문

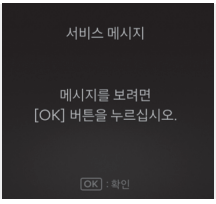

SQZ030994

서비스 메시지를 표시합니다.
서비스 메시지는 통합 마스터 경고 옆에 숫자가 표시될 때만 확인할 수 있습니다.

■ 타이어 정보



타이어 압력, 타이어 온도, 타이어 센서 배터리 등의 타이어 정보를 표시합니다.

■ 전/후륜 브레이크 패드 마모 표시 모드



전/후륜 브레이크 패드의 남은 수명을 백분율로 표시합니다.

■ ECAS/ALAS 축 하중 표시 모드



차량의 축 하중을 표시합니다.

무선 소프트웨어 업데이트하기

무선 차량 내 제어기의 소프트웨어를 무선으로 업데이트하는 기능입니다. 하이테크센터를 방문하지 않아도 차량의 소프트웨어를 최신 상태로 유지할 수 있습니다.

※ 무선 소프트웨어 업데이트는 수소 차량에 적용됩니다.

LCD 디스플레이 경고 메시지

사양 적용시

■ 스마트 키 배터리 전압이 낮습니다.

시동 버튼「OFF」시 실내에 있는 스마트 키의 배터리가 방전되었을 경우 표시창에 경고문이 10초 동안 점등됩니다. 스마트 키의 배터리를 교체하십시오.

■ 클러치와 브레이크를 밟고 시동을 거십시오. (수동 변속기)

- 기어가 중립이 아닌 상태에서 브레이크만 밟고 시동버튼을 누르면 시동이 걸리지 않고 경고 메시지가 표시됩니다.
- 시동을 정상적으로 걸기 위해서는 클러치와 브레이크를 밟고 시동을 거십시오.

■ 스마트 키를 인식할 수 없습니다.

시동 버튼을 눌렀을 때 실내에 스마트 키가 없거나 인식할 수 없는 경우 표시창에 경고문이 10초 동안 점등합니다. 또한, 키 확인 표시등이 10초 동안 점멸합니다.

■ 스마트 키가 실내에 없습니다.

시동 버튼「ACC」이상의 상태에서 도어가 열리거나 닫힐 때, 실내에 스마트 키가 없으면 상기 경고 메시지가 표시됩니다. 특히, 도어가 닫힐 때, 실내에 스마트 키가 없으면 경고음도 울립니다.

시동을「OFF」하거나 스마트 키를 휴대하십시오.

■ 시동 버튼을 연속으로 두 번 누르십시오.

버튼 시동 장치에 문제가 있을 경우, 시동 버튼을 한번 더 누름으로써 시동 버튼 상태 전환 또는 시동이 가능하다는 것을 알려주기 위해 상기 경고 메시지가 표시되며, 경고음이 10초간 울립니다.

버튼 시동 장치가 정상적으로 작동하거나, 도난 경보 장치가 경계 상태가 되면 경고음이 중지됩니다.

시동 버튼을 누를 때마다 상기 경고 메시지가 지속적으로 표시되면 당사 직영 하이테크센터 또는 블루핸즈에 점검을 의뢰 하십시오.

■ 스마트 키로 시동 버튼을 직접 누르십시오.

표시창에 “스마트 키를 인식할 수 없습니다”라는 경고문이 떠 있는 동안 한 번 더 시동 버튼을 누르면 표시창에 위의 경고문이 10초 동안 점등합니다. 또한, 키 확인 표시등이 10초 동안 다시 점멸합니다.

※ 자세한 내용은 5장「시동 버튼」을 참고하십시오.

■ 'N' 단에서 시동을 거십시오. (자동 변속기)

변속 레버를「N(중립)」위치가 아닌 다른 위치에 두고 시동 버튼을 누르면 상기 경고 메시지가 표시됩니다.

변속 레버를「N(중립)」위치에 두고 시동을 거십시오.

■ 브레이크를 밟고 시동을 거십시오.

브레이크를 밟지 않고 시동 버튼을 계속 누르면 시동이 걸리지 않은 채「ACC」상태로 전환됩니다.

2회 이상 이 상황이 반복되면, 상기 경고 메시지가 표시됩니다.

시동을 정상적으로 걸기 위해서는 브레이크를 밟고 시동을 거십시오.

■ 예열 중입니다. 완료 후 시동이 자동으로 걸립니다.

예열 중일 때 상기 경고 메시지가 표시됩니다.

예열이 완료되면 자동으로 시동이 걸립니다.

경고 메시지가 표시 중일 때도 시동은 가능합니다.

■ 원격 시동에서 일반 시동으로 모드가 전환되었습니다. (원격 시동 사양 적용 시)

원격 시동에서 일반 시동으로 전환 될때 상기 경고 메시지가 표시됩니다.

일반 시동 방법에 따라 시동을 거십시오.

■ 문 열림

도어가 열리면 해당 도어의 위치와 함께 상기 경고 메시지가 표시됩니다.

■ 타이어를 점검하십시오.

시동 버튼「ON」상태에서, 타이어 공기압이 일정량 이하이면 상기 경고 메시지가 표시됩니다.

※ 자세한 내용은 8장「타이어 공기압 감지 시스템(TPMS)」을 참고하십시오.

■ 사물함 열림

사물함이 열리면 상기 경고 메시지가 표시됩니다.

■ 주차(파킹) 브레이크 작동 확인하세요.

시동「OFF」시 주차 브레이크가 제대로 체결되지 않고 운전석 도어가 열린 경우, 30초 동안 경고음과 상기 경고 메시지가 표시됩니다.

■ 엔진 오일 압력이 낮습니다.

엔진오일 압력이 낮을 경우 또는 오일 압력 센서가 고장났을 경우에 상기 경고 메시지가 표시되고 경고음이 울립니다.

당사 직영 하이테크센터 또는 블루핸즈에서 점검을 받으십시오.

■ 브레이크 에어 압력이 부족합니다.

브레이크용 에어 탱크의 압력이 안전한도(5.1~6.0㎏/㎠)이하로 되었을 때 점등되며 동시에 경고음이울립니다. 즉시 안전한 장소에 정차 후 공기압력이 회복될 때까지 기다리십시오.

공기압력이 회복되지 않을 경우, 당사 직영 하이테크센터 또는 블루핸즈에서 점검을 받으십시오.

● 주행중 공기압력 경고등이 점등되는 경우

브레이크 계통에 이상이 있다는 신호이므로 차를 안전한 장소에 정차시키십시오.

- 브레이크 페달을 밟을 때는 평상시 보다 강하게 밟아 차를 정지시켜야 합니다.
- 만일 브레이크 제동이 되지 않는 경우, 엔진 브레이크를 걸어 속도를 늦춘 후 주차브레이크로 주차하십시오. 당사 직영 하이테크센터 또는 블루핸즈에서 점검을 받으십시오.

⚠ 경 고

- **주차 브레이크 노브를 급하게 당기면 뒷바퀴만 제동되어 차가 옆으로 돌아갈 우려가 있으므로 주차 브레이크 레버의 조작은 충분히 속도를 줄인 후 하십시오.**
- **경고등이 점등되고 경고음이 울린 경우는 즉시 당사 직영 하이테크센터 또는 블루핸즈에서 점검을 받으십시오.**

■ 램프를 점검하세요.

램프 고장일 때 상기 경고 메시지가 표시됩니다.

화면에 나타난 램프를 점검하십시오.

당사 직영 하이테크센터 또는 블루핸즈에서 점검을 받으십시오.

■ 와셔액을 보충하십시오.



SQZ030978

와셔 탱크내의 와셔액이 부족하면 표시됩니다.

즉시 보충하십시오.

■ 사이드 리드가 열려 있습니다.



SQZ030977

외부 사물함이 열려 있거나 완전히 닫혀 있지 않을 때 표시됩니다.

즉시 안전한 곳에 차량을 주차하고, 외부 사물함을 확실하게 닫은 후에 표시등 소등 여부를 확인하고 운행하십시오.

■ 도로 결빙에 주의하십시오.



SQZ030977

4°C 미만 시 경고 문구가 표시됩니다.

■ 차량이 밀릴 수 있습니다. 도어를 닫고 변속 레버를 확인하십시오.

차량 운행 방향과 변속 레버 위치가 상이하거나 차량 도어가 열리면 상기 경고 메시지가 표시됩니다. 안전한 차량 운행을 위해 차량 도어와 변속 레버를 확인하십시오

■ 변속 레버를 확인하십시오.

변속 레버 위치와 실제 기어 단수가 다른 경우 상기 경고 메시지가 표시됩니다. 안전한 차량 운행을 위해 변속 레버를 확인하십시오.

경고등 및 표시등

■ LCD 표시창 경고등 및 표시등

명칭	경고등 및 표시등	설명 (작동조건)
방향전환 표시등 (녹색)	 WAE-202  QZ FCEV_999	방향지시등이 작동되는 경우 함께 점멸됩니다. 비상 경고등이 작동되는 경우는 좌·우측 표시등이 동시에 점멸됩니다. 방향전환 표시등의 점멸회수가 빠르거나 늦을 때는 방향전환 제어 시스템의 이상일 수 있으므로 점검하십시오. ※ 트레일러 연결 시 아래의 표시등으로 나타납니다.
캡 틸팅 경고등 (적색)	 OEG028030	틸트 실린더의 피스톤이 내려가지 않는 경우 점등합니다. 운행하기 전에 캡을 확실히 고정하십시오. 당사 직영 하이테크센터 또는 블루핸즈에서 점검을 받으십시오.
미등 표시등	 WBH-13	조명 스위치를 차폭등/후미등 위치에 두면 점등됩니다. 조명 스위치가 「AUTO」에 있으면 센서가 감지하는 외부 조건에 따라 차폭등/후미등 표시등은 점등 또는 소등됩니다.
전조등 상향 표시등	 WVG-97	조명 스위치를 전조등 위치에 두고 전조등 스위치를 상향 위치에 두면 켜집니다. 또는 전조등 스위치를 운전자 방향으로 당기면 전조등(상향)이 켜지면서 표시등이 켜집니다. **⚠ 경 고** **마주오는 차량이 있을 경우 상대편 운전자의 시야를 방해하여 사고의 원인이 될 수 있으므로 상향등 사용 시 주의하십시오.**
자동 정차 (AUTO HOLD) 표시등	AUTO HOLD QZFC_992	자동 정차 기능 작동 시 점등됩니다.

명칭	경고등 및 표시등	설명 (작동조건)
이모빌라이저 경고등 사양 적용시	 QZ FCEV_987	시동 스위치를 「ON」 하면 약 30초 동안 켜지다 꺼집니다. **⚠ 주 의** **시동 스위치를 「ON」 했을 때 경고등이 5초 동안 깜빡이면 이모빌라이저 시스템의 고장이 예상되므로, 즉시 당사 직영 하이테크센터 또는 블루핸즈에 문의하신후 점검 및 정비를 받으십시오.** **스마트 키 장착(키 확인 표시등)** 키 확인 표시등은 상황에 따라 다음과 같이 점등 또는 점멸됩니다. • 스마트키가 차내에 있을 경우에 시동버튼 「ACC」 또는 「ON」 상태에서는 표시등이 수초 간 점등되어 시동이 가능함을 알려줍니다. 그러나, 스마트 키가 차내에 없을 경우에는 시동 버튼을 누르면 표시등이 수초간 점멸되어 시동이 불가함을 알려주며 시동이 걸리지 않습니다 • 시동버튼 「ACC」 또는 「ON」인 상태에서 도어를 열었다 닫으면, 실내에 스마트 키가 있는지 확인하여, 없을 경우 경고음이 약 5초간 작동합니다. • 시동버튼 「ACC」 에서 「ON」상태로 전환할 때, 스마트 키가 차내에 없으면 표시등이 수초간 점멸되어 시동이 불가함을 알려줍니다. • 시동 버튼을 눌렀을 때, 스마트 키의 배터리가 약하면 표시등이 수초간 점멸하여 시동이 불가함을 알려주며 시동을 걸 수도 없습니다. 이 때 스마트 키로 시동 버튼을 직접 누르면 시동이 걸립니다. 단, 스마트 키 및 관련 장치에 이상이 있으면 표시등이 계속 점멸합니다. • 엔진 ECU로부터 이모빌라이져 관련 신호가 들어오지 않은 경우, 2초 간 점등 후 소등되며, 시동이 불가합니다. 재시동을 하고 싶은 경우, 「ON」상태로 전환 후, 해당 표시등을 재확인하십시오. • 위와 같은 증상이 반복되는 경우, 즉시 당사 직영 하이테크센터 또는 블루핸즈에 문의하신 후 점검 및 정비를 받으십시오.
타코그래프 사양 적용시	T	타코 그래프 이상 발견시 경고등이 점등됩니다. 가까운 당사 직영 하이테크센터나 블루핸즈에서 점검 받으십시오.

명칭	경고등 및 표시등	설명 (작동조건)
APU 카트리지 교환 안내	CART RIDGE WQZ-4012	APU 카트리지 교환 시기가 되면 멀티 디스플레이 화면의 경고등 표시부에 점등됩니다. APU 카트리지 교환 안내등이 점등되면 당사 하이테크센터 또는 블루핸즈에서 APU 카트리지를 교환하십시오. **⚠ 주 의** **APU 카트리지 교환은 당사 하이테크센터 또는 블루핸즈에서 교환하고, 교환 정보를 입력해야 합니다.**
엔진 경고등 (호박색) 사양 적용시	CHECK OEG028025	엔진의 정상적인 작동을 제어하는 엔진 전자 제어 장치에 관계되는 각종 센서 또는 엑츄에이터의 기능에 이상이 있을 때 점등됩니다. 중대한 고장으로 인한 경고등의 점등의 경우, 시스템 보호를 위해 엔진의 출력이 제한될 수 있습니다. 주행 중에 점등되면 가능한 빨리 당사 직영 하이테크센터 또는 블루핸즈에서 정비하십시오. 일반적으로 견인은 하지 않아도 되나, 가능한 빨리 정비를 받으십시오. 단, 일부 엔진 제어 장치 고장시에는 엔진이 시동되지 않을 수도 있으니 이 경우 견인하십시오.
에어백 경고등	 W7-147	시동을「ON」하면, 경고등이 약 6초간 켜진 후 에어백에 이상이 없으면 꺼집니다. 시동을「ON」한 후 6초간 경고등이 켜지지 않거나, 6초 후에도 경고등이 껴지지 않거나 주행 중에 경고등이 켜지면 에어백 장치에 이상이 있는 것이므로 가까운 당사 직영 하이테크센터 또는 블루핸즈에 정비를 의뢰하십시오.
외장램프 고장 표시등 사양 적용시	 WVI-700	LED 전조등에 이상이 있으면 표시등이 켜지며, 관련 부품에 이상이 있으면 표시등이 깜박입니다. 표시등이 켜져 있거나 깜박이는 상태로 계속 주행하게 되면 LED 전조등 수명이 단축될 수 있으므로 즉시 가까운 당사 직영 하이테크센터 또는 블루핸즈에서 점검을 받으십시오.
고속 표시등 (녹색) 사양 적용시	 WGV-004A	스플리터 변속기 장착차에서 기어치합 상태를 나타내며, 하이(고속) 위치에 있을 때 점등됩니다.

명칭	경고등 및 표시등	설명 (작동조건)
저속단 표시등 사양 적용시	 WQZ-4004	변속기 레버에 있는 레인지 스위치를 저속으로 작동 시키면 표시등이 점등됩니다.
E-APU 경고등 사양 적용시	**E-APU**	• 호박색 경고등 점등 : E-APU에 사소한 고장이 발생한 경우에 호박색 경고등이 점등됩니다. 단거리 운행은 가능하나, 장기간 방치하면 심각한 고장을 초래할 수 있습니다. 안전에 주의해 천천히 운전하여 당사 직영 하이테크센터 또는 블루핸즈에서 점검을 받으십시오. • 적색 경고등 점등: 안전 운전에 지장을 줄 수 있는 심각한 고장을 나타내며 즉시 차량을 안전한 장소에 정지하고 당사 직영 하이테크센터 또는 블루핸즈에서 점검을 받으십시오. ※ E-APU : Electric - Air Processing Unit의 약자로 차량 주행 상태에 맞게 능동적으로 에어공급을 제어하여 연비절감 및 압축공기 상태를 최적으로 유지하는 장치입니다.
OBD 경고등	 MIL	배기가스 제어장치에 이상이 발생하면 OBD 경고등이 점등 또는 점멸합니다. 단, 시동 키 ON시 약 5초 간격으로 1회씩 점멸하는 현상은 정상입니다. ※ OBD는 On Board Diagnosis의 약자입니다. **주 의** **경고등이 점등 또는 점멸된 상태로 계속 주행하면, 운전성능과 연료소비에 영향을 주는 배기 제어 계통에 손상을 가져올 수 있습니다. 또한 배출가스 규제와 관련된 제재조치를 받으실 수도 있으므로 가까운 당사 직영 하이테크센터 또는 블루핸즈에 점검 및 정비를 받으십시오.**
P.T.O 표시등 **(적색)**	 PTO	P.T.O(동력인출 장치)가 작동시 점등됩니다.

명칭	경고등 및 표시등	설명 (작동조건)
도어 열림 경고등	 WQZ-4005	도어가 열려 있거나 완전하게 닫혀 있지 않을 경우 경고등이 점등됩니다. 열린 도어를 닫으십시오. 도어가 완전히 닫혀 있지 않은 상태로 주행하면 대단히 위험합니다. **경 고** **도어를 완전히 닫고 주행하십시오. 도어가 열려 탑승자가 밖으로 튕겨나갈 수 있습니다.** **주 의** **본 경고등이 점등된 상태로 주차하면 배터리 방전의 원인이 되어 시동이 걸리지 않게 됩니다.**
전후 축 차동잠금 표시등 (호박색) 사양 적용시	 WGV-007A	전후 축 차동잠금 스위치를 누르면 점등되고, 다시 한번 누르면 소등됩니다.
좌우 휠 차동잠금 표시등 (호박색) 사양 적용시	 WGV-008	좌우 휠 차동잠금 스위치를 누르면 점등되고, 다시 한번 누르면 소등됩니다.
요소수/SCR 시스템 경고등 사양 적용시	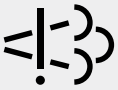 SCR-S	요소수/SCR 및 엔진 EGR이 고장 나면 경고등이 점등됩니다. 점등 상태에서 계속 운행하면 경고등이 점멸되면서 엔진 출력과 차량의 속도를 제한합니다. 가까운 당사 직영 하이테크센터 또는 블루핸즈를 방문하여 점검을 받으십시오.

명칭	경고등 및 표시등	설명 (작동조건)
공기압력 경고등(적색)	 WPY-N	브레이크용 에어 탱크의 압력이 안전한도(5.1~6.0㎏/㎠) 이하로 되었을 때 점등되며 동시에 경고음이 울립니다. 즉시 안전한 장소에 정차 후 공기압력이 회복 될때까지 기다리십시오. ● **주행중 공기압력 경고등이 점등되는 경우** 신호이므로 차를 안전한 장소에 정차시키십시오. • 브레이크 페달을 밟을 때는 평상시 보다 강하게 밟아 차를 정지시켜야 합니다. • 만일 브레이크 제동이 되지 않는 경우, 엔진 브레이크를 걸어 속도를 늦춘 후 주차브레이크로 주차하십시오. **경 고** • **주차 브레이크 노브를 급하게 당기면 뒷바퀴만 제동되어 차가 옆으로 돌아갈 우려가 있으므로 주차 브레이크 레버의 조작은 충분히 속도를 늦춘 후 하십시오.** • **경고등이 점등되고 경고음이 울린 경우는 즉시 당사 직영 하이테크센터 또는 블루핸즈에서 점검을 받으십시오.**
OFF ROAD 작동등 사양 적용시	**OFF ROAD** WEG-502	공사장, 비포장로 등 노면이 불규칙한 곳에서 주행 시 OFF ROAD 스위치를 누르면 점등됩니다. ※ 자세한 내용은 5장 주행의 「OFF ROAD 스위치」를 참고하십시오. (ZF 자동 변속기(Traxon) 적용 기능)
Rock'g Free 작동등 사양 적용시	 WQZ-218	록킹 프리(Rock'g Free) 스위치를 누른 상태에서 기능 작동시 표시등이 점등됩니다. ※ 자세한 내용은 5장 주행의 「ROCK'G FREE 스위치」를 참고하십시오. (ZF 자동 변속기(Traxon) 적용 기능)

명칭	경고등 및 표시등	설명 (작동조건)
파워스티어링 경고등(MAHS) (+사양 적용시)	 WAE-206	경고등이 켜져 있을 경우 파워스티어링 시스템 고장 및 파워 스티어링 오일 부족이 의심됩니다. 1) 파워스티어링 시스템 고장 KEY-ON 또는 엔진 시동 ON 상태에서 파워스티어링 시스템 고장으로 인해 경고등이 점등됩니다. 차량이 매우 위험한 상태이므로 당사 직영 하이테크센터 또는 상용 블루핸즈에서 점검 및 정비를 받으십시오. 2) 파워스티어링 오일 부족 파워스티어링 오일이 규정치 이하로 내려가면, KEY-ON 또는 엔진 시동 ON 상태에서 파워스티어링 경고등이 점등됩니다. 파워스티어링 오일을 보충하면 경고등이 소등됩니다. ※ MAHS 미장착 사양의 경우 KEY-ON 또는 엔진 시동 ON 정차 상태에서 파워스티어링 경고등이 점등됩니다. 10km/h 이상의 속도로 주행한 이후에도 경고등이 계속 켜져있는 경우 파워스티어링 시스템 고장 또는 오일 부족이 의심됩니다. 오일 보충 이후에도 문제가 계속될 경우 당사 직영 하이테크센터 또는 상용 블루핸즈에서 점검 및 정비를 받으십시오. **⚠ 경 고** **파워스티어링 오일이 계속적으로 감소되면, 조향 핸들을 조향하기가 어려워 사고의 위험이 있습니다. 이 경우 당사 직영 하이테크센터 또는 상용 블루핸즈에서 점검을 받으십시오.** ※ MAHS는 Motor Assist Hydrulic Steering 의 약자입니다.
엔진 P.T.O 표시등	 WQT-214	엔진 P.T.O 스위치를 눌러 엔진 P.T.O가 작동되면 점등됩니다. 엔진 P.T.O 표시등은 엔진 P.T.O가 작동되는 동안에만 점등됩니다.
주차 브레이크 작동 표시등 (적색)	 WGV-021	주차 브레이크가 작동 상태일 경우 점등됩니다. 주차 브레이크 작동 해제 시 소등되지 않거나, 작동 시 점등되지 않으면 당사 직영 하이테크센터 또는 블루핸즈에서 점검을 받으십시오.

명칭	경고등 및 표시등	설명 (작동조건)
요소수 잔량 경고등 사양 적용시	 UREA	요소수 잔량이 요소수 탱크 유효용량의 12% 이하로 떨어지면 요소수 잔량 부족 경고등이 점등되며 요소수 보충이 필요합니다. 요소수를 보충하지 않고 계속 운행하다가 탱크 유효용량의 4% 이하가 되면 요소수 잔량 경고등(UREA)과 요소수 시스템 경고등(⚠)이 동시에 점멸되며 엔진 출력을 제한합니다. 이 후 1% 미만이 될 경우 속도까지(약 20km/h) 제한됩니다. 신속히 요소수를 보충하십시오. 요소수 주입은 4장「요소수(AdBlue, DEF) 주입」을 참고하십시오. **주 의** • **규격 ISO 22241(DIN 70070)을 만족하는 요소수(AdBlue, DEF)만 사용하십시오.** • **규격 외 요소수 또는 디젤유, 가솔린, 알코올 등과 같은 불순물을 주입하면 아래와 같은 문제가 발생합니다.** - **배출가스 허용기준 초과 및 저감장치의 손상** - **엔진 출력 및 차량 속도 제한** - **엔진 손상 및 기타 차량부품들의 손상 발생** • **대기환경보전법에 의거 기준에 적합하지 않은 요소수임을 알면서도 사용하는 경우 과태료를 부과받을 수 있습니다.**
안전벨트 미착용 경고등	 QZFC_988	운전석 및 동승석 안전벨트 경고등 및 경고음은 아래와 같은 조건에서 작동합니다. • 안전벨트 미착용 시 시동 스위치 및 버튼「ON」: 경고등 지속 점등 차속 20km/h 미만 : 점등 차속 20km/h 이상 : 경고등 지속 점멸 및 경고음 약 100초간 작동 • 안전벨트 착용 해제 시 차속 20km/h 미만 : 점등 차속 20km/h 이상 : 경고등 지속 점멸 및 경고음 약 100초간 작동 ※ 자세한 내용은 2장「안전벨트」를 참고하십시오.
전방 주시 경고등	 SGYEV-001	차량의 시동을 걸면 약 3초간 경고등이 점등되고 꺼집니다. 차량 내부의 카메라가 막혔거나 운전자 모니터링이 불가한 경우에 경고등이 점등됩니다. 카메라를 막고 있는 물체를 치운 뒤에도 경고등이 점등되면 당사 직영 하이테크센터 또는 블루핸즈에서 점검 및 정비를 받으십시오.

명칭	경고등 및 표시등	설명 (작동조건)
매연 필터 장치 (DPF) 수동 재생 표시등 (호박색) 사양 적용시	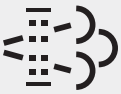 매연 필터 장치(DPF)	매연 필터 장치(DPF)에 포집된 수트(SOOT, 검댕)를 수동으로 재생시켜야 할 때 표시등이 점등됩니다. 표시등이 점등되면 매연 필터 장치(DPF) 수동 재생 스위치를 3초간 누른 후 떼면 매연 필터 장치(DPF) 수동재생 표시등()(호박색)이 점멸하면서 재생이 진행됩니다. 수동 재생 방법은 12장「매연 필터 장치(DPF) 재생 방법」을 참고하십시오. ※ DPF는 Diesel Particulate Filter의 약자입니다. **경 고** • **매연 필터 장치(DPF) 수동 재생 표시등()과 엔진 경고등(CHECK)이 동시에 점등된 상태에서 수동 재생 스위치를 눌러도 재생이 진행되지 않으면 반드시 당사 직영 하이테크센터 또는 블루핸즈에서 점검을 받고 진단 장비를 이용하여 수동 재생을 진행해야 합니다.** • **매연 필터 장치(DPF) 수동 재생 표시등() 점등 상태로 차량 운행을 계속하면 배출가스 저감장치가 손상될 수 있습니다. 반드시 수동 재생을 진행하십시오.** • **매연 필터 장치(DPF) 등 배출가스 저감장치의 고장으로 배출가스 허용기준을 초과하면, OBD 경고등() 점멸 및 엔진 출력이 제한됩니다. 즉시 가까운 당사 직영 하이테크센터 또는 블루핸즈에서 점검·정비를 받으십시오.** **주 의** **매연 필터 장치(DPF) 재생 진행 중에는 엔진 회전수 증가 및 고열 발생으로 인한 상해 와 배출가스 중독의 위험이 있습니다. 반드시 통풍이 잘되고, 배기구 주위에 사람이 없고 인화물질 등 화재 위험요소가 없는 안전한 장소에서 변속기어는 중립으로 하고 주차 브레이크를 확실하게 작동 후 수동 재생을 진행하십시오.**
트랙션 HELP 작동등 사양 적용시	 WQZ-401	트랙션 HELP 스위치를 ON 방향으로 누르면 작동등이 점등되고, OFF 방향으로 누르면 작동등이 소등됩니다. 차량의 구동축에 하중을 증가시켜 견인력을 향상시키는 기능을 합니다.

명칭	경고등 및 표시등	설명 (작동조건)
DPF (매연필터장치) 재생 중지 표시등 사양 적용시	 WQV-200	DPF 자동 또는 수동 재생 진행 중에 재생 중지 스위치를 누르면 재생이 중지되고, 정상운전(비재생)시에 누르면 재생이 되지 않으며 계기판에 표시등 점등, 멀티 디스플레이에 “DPF 재생 중단 상태입니다. 차속이 제한됩니다” 문구가 표시됩니다. 이 후 차속이 약 40Km/h 이하로 제한되며 다시 버튼을 눌러 재생 중지를 해제하면 속도제한이 해제되며 주행 중 자동 재생이 진행되거나 수트 (검댕) 포집량에 따라 경고등 점등과 디스플레이 매세지로 정차 후 수동재생을 안내합니다. DPF 재생 진행 중 주변 인화물 (낙엽, 잔디, 건초, 종이, 오일, 연료 잔여물 등)에 의한 화재위험이나 긴급상황 발생 시에 재생을 즉시 중지하십시오. 자세한 내용은 12장「매연 필터 장치(DPF) 재생 방법」을 참고하십시오. **⚠ 주 의** • **임의로 수동 재생을 중지한 경우 매연 필터 장치(DPF)의 보호를 위해 약 300초 정도 엔진 공회전 수보다 높은 회전수를 유지한 후 정상적인 공회전 수로 되돌아갑니다.** • **매연 필터 장치(DPF)의 보호를 위해 불필요한 사용을 자제하십시오.**
매연 필터 장치 (DPF) 자동 재생 표시등 (녹색) 사양 적용시	 매연 필터 장치(DPF)	매연 필터 장치(DPF)에 포집된 수트(SOOT, 검댕)가 자동으로 재생될 때 점등됩니다. 자동으로 매연 필터 장치(DPF) 재생이 진행되고 있을 때는 엔진 회전수 및 엔진 소음이 변화되지만, 매연 필터 장치(DPF)재생을 위한 정상적인 현상으로 차량에 이상이 있는 것은 아닙니다. 자동 재생 방법은 12장「매연 필터 장치(DPF) 재생 방법」을 참고하십시오.
ABS / EBS 경고등 (호박색)	 WGV-78  WQZ-6 (EBS 적용시)	ABS(앤티로크브레이크 시스템) 또는 ABS/ASR 시스템에 이상을 일으킨 경우 점등됩니다. 시동스위치「ON」으로 하면 점등되었다가 수초후 소등됩니다. 계속 점등시 즉시 당사 직영 하이테크센터 또는 블루핸즈에서 점검을 받으십시오.

명칭	경고등 및 표시등	설명 (작동조건)
ASR 표시등 (호박색)	ASR	시동 키를「ON」하면 수초간 ASR 표시등이 점등 후 소등됩니다. ASR 시스템에 고장이 발생했을 경우나 ASR O FF 스위치를 작동시켰을 경우 ASR 표시등이 점등됩니다. ASR 표시등이 지속적으로 점등되어 있을 경우 먼저 ASR OFF 스위치가 꺼져 있는지 점검 하십시오. 또한, ASR 시스템이 작동 중 일때도 ASR 표시등이 점멸됩니다. 고장이면 당사 직영 하이테크센터 또는 블루핸즈에서 점검을 받으십시오.
차체 자세 제어 장치(VDC) 작동 정지 표시등 사양 적용시	OFF OTD059013	시동「ON」상태에서 점등되고, VDC 장치에 이상이 없으면 약 3초 후 꺼집니다. 「 」버튼을 눌러 VDC를 해제시키면 표시등이 점등되어 VDC 장치가 작동되지 않고 있음을 알려줍니다. ※ VDC는 Vehicle Dynamic Control system의 약자입니다. ※ 자세한 내용은 5장의「차체 자세 제어 장치(VDC)」설명을 참고 하십시오.
EBS 경고등(적색) 사양 적용시	EBS BRAKE WQZ-6	시동 이후에도 계속해서 경고등이 점등 되면 EBS 시스템에 고장이 발생한 것으로 차량을 안전한 곳에 주차시키고 가까운 당사 직영 하이테크센터 또는 블루핸즈에서 점검 및 정비를 받으십시오.
트레일러 ABS 점검 경고등 사양 적용시	ABS WGV-701B	트레일러 ABS 점검 경고등은 시동 스위치를「ON」하면 점등한 후 몇 초 후에 소등이 됩니다. 트레일러 ABS 장치에 이상이 생기면 계속 점등이 됩니다. 이 때는 당사 직영 하이테크센터 또는 블루핸즈에서 점검을 받으십시오.
트레일러 ABS 미장착 표시등 사양 적용시	ABS WGV-702B	초기 시동 시 브레이크 페달에서 발을 떼지 않은 상태를 유지하면 트레일러 ABS 미장착 표시등이 점등됩니다. 브레이크 페달에서 발을 떼었다 다시 밟으면 해당 표시등이 소등됩니다.
엔진 과열 경고등 (적색)	WP-013	냉각수 온도가 적정온도 이상일 때 경고등이 점등됩니다. 경고등이 점등되면 즉시 안전한 곳으로 이동 후 시동을 끄고 주차하십시오. 자세한 내용은 7장「엔진 오버히트(과열 시)」를 참고하십시오.

명칭	경고등 및 표시등	설명 (작동조건)
충전 경고등 (적색)	 W2-08	운행시 충전계통에 고장을 일으킨 경우에 점등되며, 점등되었을 경우는 팬 밸트 및 충전회로를 점검하십시오.
엔진 오일 압력 경고등 (적색)	 W2-07	• 오일 필터 엘리먼트가 막혔을 때 경고등이 점등됩니다. 신속하게 오일 필터 엘리먼트를 교환하십시오. • 엔진 윤활계통내의 오일 압력 저하나 오일 압력 센서가 고장 난 경우 경고등 점등과 동시에 부저가 울립니다. 즉시 당사 직영 하이테크센터 또는 블루핸즈에서 점검을 받으십시오. **주 의** **오일압력이 낮으면 엔진이 빨리 손상됩니다.**
연료부족 경고등	 HXGS270	연료 탱크내의 연료 잔류량이 적을 때 점등됩니다. 경고등이 켜지면 바로 연료를 보충하십시오. 연료가 완전 소모되어 운전할 경우 엔진 및 연료장치에 고장을 일으킬 수 있으므로, 경고등 점등시 즉시 연료를 보충하십시오.
푸셔/태그 액슬 작동등 사양 적용시	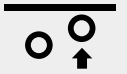 WPY-401	푸셔/태그 액슬 스위치를 상승으로 누를 때나 푸셔/태그 액슬 상승된 상태에서 점등됩니다. (ECAS/ALAS 적용시)
예열 표시등 (호박색)	 OCN028019	엔진 시동시의 예열 상태를 알려주는 램프입니다. 표시등이 꺼지면 예열이 완료되어 시동을 걸수 있습니다.
라이닝 마모 경고등 사양 적용시	 WGD-27	전륜 또는 후륜 브레이크 패드가 마모되어 교환 시기가 되면 라이닝 마모 경고등이 점등됩니다. 전륜 또는 후륜 마모 센서가 고장나면 라이닝 마모 경고등은 점멸됩니다. **주 의** **라이닝 마모 경고등이 점등 또는 점멸되면 가까운 당사 직영 하이테크센터 또는 블루핸즈에 정비를 의뢰하십시오.** **브레이크 패드를 교환 할때는 전륜, 후륜 패드를 신품으로 동시에 교환 하십시오.**

명칭	경고등 및 표시등	설명 (작동조건)
공차 모드 (EMPTY MODE) 표시등 사양 적용시	EMPTY	수동 변속기 차량의 공차 모드(EMPTY MODE) 스위치를 누르면 점등 됩니다. ※ 변속기 사양에 따른 작동방법은 5장 「에코/공차 모드(ECO/EMPTY MODE) 스위치」 또는 「주행 모드 스위치」를 참고하십시오.
자동 변속기 경고등 사양 적용시	 OEG028026	자동 변속기(AMT) 시스템에 이상 발생시 점등됩니다.
자동 변속기 오일 온도 경고등 사양 적용시	 OEG028027	자동 변속기의 오일 온도가 과도하게 상승했을 때 점등됩니다.
언덕길 발진 보조 작동 표시등 사양 적용시	 WQZ-4010	언덕길 발진 보조 기능이 작동할 때는 계기판의 표시등이 점등하고, 잠시 후 기능이 해제됨을 알리기 위해 표시등이 점멸과 함께 경고음이 울립니다. 표시등이 점멸하는 동안에도 언덕길 발진 보조 기능은 유지됩니다. 언덕길 발진 보조 기능은 경사로에 출발할 때 차량이 뒤로(아래로) 밀리지 않도록 일시적으로 제동장치를 작동시키는 기능으로 작동 후 브레이크를 밟지 않아도 2~3초간 제동력이 유지되며, 앞으로 출발하면 자동적으로 제동 기능이 해제됩니다.
더스트 경고 (호박색)	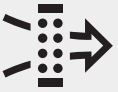 WQZ-4011	에어 클리너의 필터가 오염된 경우에 점등됩니다. 이때 필터를 반드시 교환하십시오.
보조 브레이크 작동 표시등 사양 적용시	 RETADER1	배기 브레이크, 제이크 브레이트 또는 리타더 브레이크가 작동되면 계기판 또는 멀티디스플레이 경고등 표시부에 작동등이 점등합니다.

명칭	경고등 및 표시등	설명 (작동조건)
저압타이어 경고등 사양 적용시	 TPMS	타이어 압력이 낮거나 타이어 온도가 높을때 점등 됩니다. TPMS(타이어 공기압 감지 시스템)에 이상이 있으면 점멸합니다. TPMS(타이어 공기압 감지 시스템)에 이상이 있으면 가까운 당사 직영 하이테크센터 또는 블루핸즈에 정비를 받으십시오. ※ 자세한 사항은 8장 「타이어 공기압 감지 시스템」을 참고하십시오.
IFS 오작동 경고등 사양 적용시	AFS	지능형 헤드램프 장치에 이상이 있을 경우 AFS 경고등이 켜집니다. 가까운 당사 직영 하이테크센터 또는 블루핸즈에 정비를 의뢰하십시오. ※ AFS는 Adaptive Front-lighting System의 약자입니다. ※ 자세한 사항은 3장 「지능형 헤드 램프(IFS)」를 참고하십시오.
자동 그리스 작동 표시등 사양 적용시	 WQZ-4014	각 작동 부위에 그리스 주입시 3초간 점등후 작동되며 또는 자동 그리스 주유장치 작동시 점등됩니다.
에코 모드 (ECO MODE) 표시등 사양 적용시	ECO	수동 변속기 차량의 에코 모드(ECO MODE) 스위치를 누르면 점등됩니다. ZF 자동 변속기 차량의 주행모드 스위치를 눌러 에코 모드(ECO MODE)를 선택하면 점등됩니다.
냉각수량 부족 경고등 (적색)	 WP-902	엔진 내부와 라디에이터내의 냉각수량이 부족시 점등되며 부저가 동시에 울립니다. 차량을 정지시킨 후 냉각수량 및 누수여부를 확인한 후 부족시 보충하십시오.
차로 안전 경고등 사양 적용시	 WQT-212	차로 이탈 경고 기능 고장이나 LDW OFF 스위치를 눌러 기능을 수동으로 해제한 경우 경고등이 점등됩니다. **주 의** **경고등이 점등되어도 조향 핸들 조작, 주행 등 차량의 정상주행에는 아무런 문제가 없습니다. 차량 조작의 책임은 운전자에게 있으므로 운전 중에는 항상 도로 상황을 확인하면서 주행하십시오.**
FCW-Near 표시등 사양 적용시	 QZ FCEV_972	차량 전방 경고 영역에서 보행자 또는 자전거 이용자가 감지되면 점등됩니다.

명칭	경고등 및 표시등	설명 (작동조건)
BCW-Near 표시등 사양 적용시	 QZ FCEV_975	저속 주행 중이거나 우회전할 때 차량 우측 사각지대에 자전거 이용자가 인식되고, 충돌 위험이 있다고 판단할 경우 점등됩니다. 시동「ON」시 약 3초간 표시등이 켜졌다가 꺼집니다.
속도 제한 경고등 사양 적용시	 QZ FCEV_975	ISLA(지능형 속도 제한 보조) 시스템에 고장이 발생할 경우 점등됩니다. 가까운 당사 직영 하이테크센터 또는 블루핸즈에 정비를 받으십시오.
LFA 표시등 사양 적용시	 WQZ-4014	• 녹색 경고등 점등: LFA(차로 유지 보조)가 작동합니다. • 흰색 경고등 점멸 후 회색으로 변경: 조향 보조 기능이 제공되지 않을 때 표시됩니다. 빨간색 경고등 점등: 운전자가 일정 시간 동안 핸들을 잡지 않을 경우 표시됩니다.
부주의 운전 경고등 사양 적용시	 SGYEV-002	운전자의 주의 수준이 일중 기준 이하로 떨어지면 휴식 권유 문구 표시 및 부주의 운전 경고등이 점멸되며 경고음이 울립니다. • 주행 시간이 4분 이내이거나 휴식을 권유한 후 4분 이내인 경우에는 휴식을 권유하지 않을 수 있습니다. 휴식 권유는 다음의 조건에서 작동합니다. • 속도: 약 0~200km/h
전자식 주차 브레이크(EPB) 경고등 사양 적용시	EPB	시동「ON」시 약 3초간 경고등이 켜졌다가 꺼집니다. 운전 중 경고등이 켜진 상태로 유지되면 가까운 당사 직영 하이테크센터 또는 블루핸즈에 정비를 받으십시오.
전방 안전 경고등 사양 적용시	 QZ FCEV_973	전방 충돌 방지 보조 고장이 발생하거나 FCA OFF 버튼을 눌러 기능을 해제한 경우 경고등이 점등됩니다. 고장 시 당사 직영 하이테크센터 또는 블루핸즈에서 점검을 받으십시오.
하이빔 보조 표시등 사양 적용시	 WKH-97K	HBA(하이빔 보조) 혹은 IFS(지능형 헤드램프)가 작동하면 점등됩니다. • 흰색 경고등 점등: 차량 속도가 USM 내 유저가 선택한 속도(20,40,60km/h) 미만으로 감소해 하이빔이 켜지지 않을 때 표시됩니다.

조명 사용하기

■ 조명 스위치

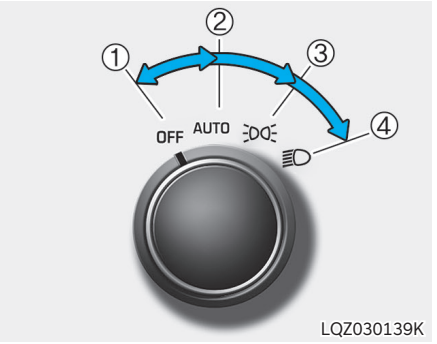

조명 스위치를 돌리면 다음과 같이 작동됩니다.

① OFF(작동 정지) 위치

② AUTO(자동 점등) 위치(사양 적용시)

③ 미등 위치 ④ 전조등 위치

주 의

시동을 끄고 조명을 오래 작동시키지 마십시오. 배터리가 방전될 수 있습니다.

자동 점등(AUTO)위치 사양 적용시



조명은 시동「ON」상태에서 작동합니다.

조명 스위치를 AUTO 위치로 선택하면, 센서가 감지하는 외부의 조도(밝기 정도)에 따라 조명이 켜지거나 꺼집니다.

자동 조명 기능은 운전자를 위한 보조 기능입니다. 안전을 위한 전조등 조작의 책임은 운전자에게 있습니다. 터널, 지하 주차장 등 어두운 장소나 악천후 환경과 같이 전방 시야 확보가 필요한 경우, 수동으로 전조등을 켜는 것을 권장합니다.

※ 안개, 눈, 비 및 흐린 날씨에 차량의 조도는 항상 일정하지 않기 때문에 기후, 계절, 주위 환경에 따라 켜지고 꺼지는 시간이 달라질 수 있습니다.

주 의

- **센서 주변에 다른 장치를 추가하는 경우에는 오작동할 수 있으므로 주의하십시오.**
- **센서 하부에 다른 장치를 추가하지 마십시오.**
- **출고 상태와 다르게 실내 조도에 영향을 줄 수 있는 광차단 코팅 또는 선팅 필름을 앞유리창에 붙일 경우 오작동할 수 있으므로 주의 하십시오.**

미등 위치 (≡D)



LQZ030141K

후미등, 차폭등, 번호판등, 계기판등이 점등됩니다.

전조등 위치 (≡D)

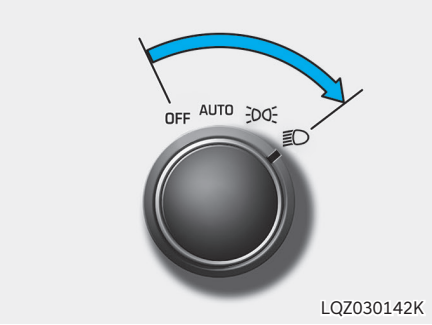

LQZ030142K

시동 상태에서 작동합니다.

미등 위치의 조명과 전조등이 켜집니다.

■ 전조등 상향, 하향 변환

■ 상향



LQZ030143K

■ 상향 점멸



LQZ030144K

조명 스위치가 전조등 위치에 있을 때 전조등 상향, 하향 변환이 가능합니다.

전조등	스위치 위치	사용시기
하향	스위치를 중앙 위치에 놓는다.	마주오는 차가 있거나 앞차를 따라갈 때
상향	스위치를 계기판 방향으로 밀어 놓는다. 또는 운전자 방향으로 당기고 있는다. (계기판에 상향 표시등 (≡●)이 들어옵니다.)	야간 운행시 시야 확보를 원할 때 (마주오는 차 또는 앞차가 없을 때 한하여)
상향 점멸	스위치를 운전자 방향으로 2~3회 정도 당겨 올린다.	타차량의 주의를 환기시킬 때

※ 스위치를 운전자 방향으로 당겼다가(상향) 스위치에서 손을 떼면 자동으로 스위치가 중앙 위치(하향)로 원위치 됩니다.

경 고

상향등 사용은 다른 차량의 운전자의 시야를 방해하여 사고를 발생시킬 수 있으므로 반대편 차선이나 전방에 다른 차량이 없을 경우에 사용 하십시오.

■ 방향 지시등 및 차선변경

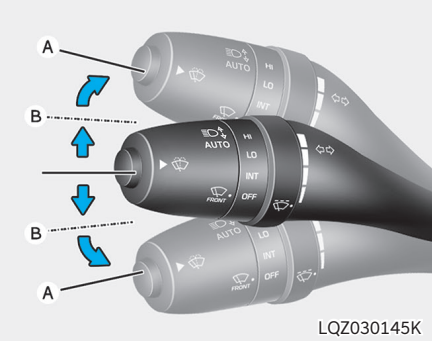

LQZ030145K

- 차량의 이동 방향(A)을 예고하기 위해 사용하십시오. 우측 방향을 표시하려면 조명 스위치를 위로, 좌측 방향을 표시하려면 아래로 움직이십시오.
- 방향전환이 완료되면 자동으로 작동이 취소됩니다. 만일, 자동으로 작동이 취소되지 않으면 스위 치를 중앙으로 놓으십시오.
- 차로변경(B)시 조명스위치가 완전히 걸리기 전까지 위, 아래로 움직이면 해당 방향 지시등이 작동하나 스위치를 놓으면 스위치가 원위치되면 서 방향지시 작동이 정지됩니다.

■ 지능형 헤드 램프(IFS) 사양 적용시

지능형 헤드 램프는 야간 주행 시 다른 운전자에게 눈부심 등의 불편함을 주지 않고 상향등을 켜도록 조절하는 장치입니다.

앞 유리창에 장착된 전방 카메라에 마주 오는 차량 또는 앞 차량이 감지되면 자동으로 해당 상향등의 LED가 부분적으로 꺼집니다. 또한, 고속으로 주행 중에 마주 오는 차량 또는 선행 차량을 감지하면 지능형 헤드 램프가 작동하여 운전석측 상향등은 꺼지며 동승석측 상향등만 점등됩니다.

지능형 헤드 램프 작동

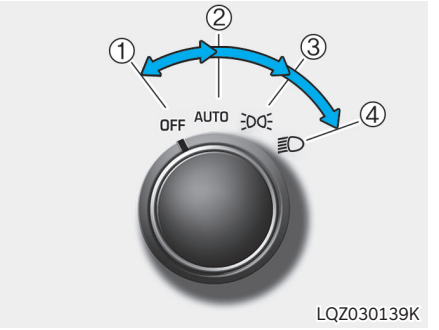

LQZ030139K

1. 조명 스위치를 AUTO 위치로 돌리십시오.
2. 조명 스위치를 클러스터 방향으로 밀면 클러스터에 지능형 헤드램프 표시등( )이 켜집니다.
3. 인포테인먼트 시스템의 설정 메뉴에서 선택한 속도 조건에 따라 지능형 헤드 램프가 작동합니다. 지능형 헤드 램프의 초기 설정은 40 km/h 이상 작동으로 되어있습니다.

지능형 헤드 램프 설정



시동「ON」상태에서 계기판의 **"설정 → 차량 → 라이트 → 지능형 헤드 램프"**를 선택하십시오. 원하는 속도를 선택하면 기능이 켜집니다.

i 알아두기

인포테인먼트 시스템은 업데이트로 변경될 수 있습니다. 자세한 내용은 인포테인먼트 시스템 또는 간편 설명서의 웹 매뉴얼을 참고하십시오.

지능형 헤드 램프 이상 및 제한사항

- 전방 카메라 감지 제한 경고



전방 카메라가 이물질로 오염되어 작동 중이던 지능형 헤드 램프 시스템이 일시적으로 중지되면 계기판에 경고문을 표시하며, 일정 시간 후 꺼집니다. 이 경우 시스템 고장이 아닙니다. 주변에 묻은 이물질을 제거하면 시스템은 다시 정상적으로 작동합니다.

단, 시동을 건 직후에 전방 카메라 전면이 오염되었거나 감지되는 물체가 없는 경우에는 시스템이 정상적으로 작동하지 않을 수 있습니다. 위의 경고가 발생하지 않더라도 시스템이 작동하지 않을 수 있습니다.

※ 전방 카메라의 관리에 대한 자세한 설명은 5장「전방 충돌방지 보조(FCA) 사용하기」를 참고하십시오.

- 기능 이상



지능형 헤드 램프 시스템에 이상이 있으면 계기판에 경고문을 표시하고, 지능형 헤드 램프 경고등 및 통합 경고등(⚠)이 켜집니다.

경고등이 계속 켜질 경우 당사 직영 하이테크센터 또는 블루핸즈에서 점검을 받으십시오.

- 제한 사항

다음과 같이 마주 오는 차량 또는 선행 차량의 램프 인식이 어렵거나 제한적인 경우에는 정상적인 작동을 못할 수 있으므로 운전자의 주의가 필요합니다.

● **마주 오는 차량 또는 앞 차량의 램프가 불량한 경우**

- 마주 오는 차량 또는 앞 차량의 램프가 파손되었거나 감지 영역을 벗어나 있는 경우
- 마주 오는 차량 또는 앞 차량의 램프가 먼지, 눈 등으로 덮여 있거나 물이 묻었을 경우
- 마주 오는 차량이 전조등을 끄고 안개등을 켰을 경우

● 외부 환경에 의해 영향을 받는 경우

- 전방에 자동차의 전조등이나 미등과 유사한 형태의 램프가 있는 경우
- 전조등을 임의로 수리 또는 교체한 경우
- 헤드 램프 각도가 올바르지 않을 경우
- 좁은 커브길, 곡선로, 험로, 오르막/내리막 길을 주행할 경우
- 교차로 또는 굽은 도로에서 전방 차량의 일부만 인식될 경우
- 전방에 신호등, 반사 표지판, 발광 표지판 또는 도로 반사경이 있을 경우
- 전방에 임시로 설치된 반사체, 발광체가 있을 경우(공사 구간)
- 젖은 노면, 눈길, 빙판길 등 도로 환경이 나쁠 경우
- 곡선로 등에서 전방 차량이 갑자기 나타날 경우
- 가로등이 많거나 주변이 밝은 경우

● 전방 카메라 시계가 불량한 경우

- 마주 오는 차량 또는 선행 차량의 램프가 짙은 배기가스, 연기, 안개, 눈, 길 위 물보라/눈보라, 김 서림 등 다른 공기 중 장애물 때문에 감지되지 않을 경우
- 차량의 앞 유리창이 얼음, 먼지, 스티커, 김 서림, 안개, 다른 장애물에 의해 덮였거나 오염 또는 손상되었을 경우
- 안개, 폭우, 폭설, 성에 등 기타 이유로 전방 시계가 불량한 경우

경 고

- **지능형 헤드 램프 시스템은 조건에 따라 정상적으로 작동하지 않을 수 있습니다. 또한, 운전자가 선택하여 사용하는 시스템이므로 차량 조작의 책임은 운전자에게 있습니다. 운전 중 도로 상황을 확인하면서 주행하십시오.**
- **지능형 헤드 램프 시스템이 정상적으로 작동하지 않을 경우 전조등을 수동으로 상향에서 하향으로 전환하거나 기능을 끄고 주행하십시오.**

주 의

- **전방 카메라를 임의로 분리하지 마십시오. 조립 시 보정이 필요할 수 있으므로 당사 직영 하이테크센터 또는 블루핸즈에서 점검을 받으십시오.**
- **차량 앞 유리창 또는 전방 카메라를 교체하여 다시 장착하는 경우 보정이 필요할 수 있으므로 당사 직영 하이테크센터 또는 블루핸즈에서 점검을 받으십시오.**
- **전방 카메라 장착부에 물기가 들어가지 않도록 주의하시고, 부품을 임의로 분리하거나 충격을 가하지 마십시오.**
- **흰 종이나 거울 등 빛을 반사하는 물체를 크래시 패드 위에 놓지 마십시오. 햇빛 반사로 지능형 헤드램프 시스템이 불필요하게 작동할 수 있습니다.**

■ 원터치 방향 지시등 사양 적용시

- 차선 변경 시 조명 스위치를 살짝 움직여(B 위치) 스위치가 다시 원위치 되더라도 방향지시등은 설정에 따라 3회/5회/7회 작동합니다.

  이는 차선 변경 시 방향 지시등 스위치를 잡고 있지 않아도 작동하도록 도와줍니다.
- 계기판 내 멀티 디스플레이 사용자 설정모드의 환경설정에서 운전자가 직접 원터치 방향 지시등 기능을 해제하거나 및 깜빡이는 횟수(3회/5회/7회)를 선택할 수 있습니다.

⚠ 주 의

점멸이 매우 빠르거나 너무 느릴 때는 전구의 단선이나 접촉 불량일 수 있습니다. 이럴 경우 가까운 당사 직영 하이테크센터 또는 블루핸즈에서 점검을 받으십시오.

■ 하이빔 보조 (HBA) 사용하기

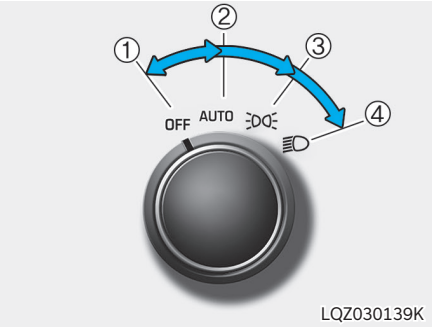

LQZ030139K

마주 오는 차량 또는 전방 차량의 램프 등 주변 광원 및 조도를 인식하여 전조등을 자동으로 상향 또는 하향으로 전환하도록 도와줍니다.

※ HBA는 High Beam Assist의 약자입니다.

인식 센서



LQZ050235K

①: 전방 카메라

주행 중 주변의 광원 및 조도를 인식하기 위해 전방 카메라를 인식 센서로 사용합니다.

전방 카메라 센서의 자세한 주의 사항은 5장 '전방 충돌 방지 보조(FCA) 사용하기'를 참고하십시오.

⚠ 주 의

하이빔 보조는 전방 카메라를 이용하는 기능으로 그 성능을 최적으로 유지하기 위해서는 전방 카메라의 관리에 주의가 필요합니다.

하이빔 보조 설정

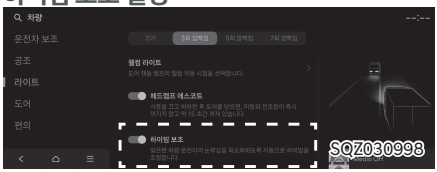

시동「ON」상태에서 인포테인먼트 시스템의 "**설정 → 차량 → 라이트 → 하이빔 보조**"를 선택하십시오. 하이빔 보조를 켜고 끌 수 있습니다.

경 고

하이빔 보조를 설정할 때에는 반드시 안전한 곳에 정차한 후 조작하십시오.

하이빔 보조 작동

- 설정 메뉴에서 하이빔 보조를 선택하고 아래와 같이 조작하면 작동 상태가 됩니다.

  조명 스위치를 AUTO(자동 켜짐) 위치로 돌리고 계기판 방향으로 밀면 계기판에 하이빔 보조 표시등(AUTO)이 켜집니다.

  하이빔 보조 작동 상태에서 차속이 30km/h 이상이면 상향등이 켜질 수 있습니다. 상향등이 켜지면 계기판에 전조등 상향 표시등 (D)이 켜집니다. 속도를 줄여 20km/h 미만으로 주행하면 상향등이 켜지지 않고 하이빔 보조 표시등(AUTO)이 흰색으로 표시됩니다.
- 하이빔 보조 작동 중에 조명 스위치를 조작하면 아래와 같이 작동합니다.
  - 상향등이 켜지지 않은 상태에서 조명 스위치를 당길 경우 상향등이 켜집니다. 이후 조명 스위치를 놓을 경우 하이빔 보조가 다시 작동합니다.
  - 하이빔 보조에 의해 상향등이 켜진 상태에서 조명 스위치를 당기면 하향등이 켜지고 하이빔 보조가 해제됩니다.
  - 조명 스위치를 계기판 쪽으로 밀면 상시 상향등이 켜지고 하이빔 보조가 해제됩니다.
  - 조명 스위치를 AUTO에서 다른 위치(하향등/미등/OFF)로 돌리면 해당 등이 켜지고 하이빔 보조가 해제됩니다.
- 하이빔 보조가 작동하여 상향등이 켜진 상태에서 다음과 같은 상황이 발생하면 하향등 상태로 자동 전환될 수 있습니다. 다양한 운전 환경을 고려하여 상황에 맞게 기능을 사용하십시오
  - 다가오는 차량의 전조등을 감지할 경우
  - 앞서가는 차량의 후미등을 감지할 경우
  - 자전거 및 이륜차의 전조등 또는 후미등을 감지할 경우
  - 상향등을 켜지 않아도 될 만큼 주위가 밝을 경우
  - 전방에 가로등이나 기타 광원이 있을 경우

i 알아두기

계기판 사양 또는 테마에 따라 계기판에 표시되는 이미지나 색상이 다를 수 있습니다.

하이빔 보조 이상 및 제한 사항

- 기능 이상

하이빔 보조에 이상이 있으면 계기판에 경고문이 일정시간 표시되며 통합 경고등(⚠)이 켜집니다. 가까운 당사 직영 하이테크센터 또는 블루핸즈에서 점검받으십시오.

- 제한 사항
  - 마주 오는 차량 또는 선행 차량의 램프가 파손되었거나 감지 영역을 벗어나 있는 경우
  - 마주 오는 차량 또는 선행 차량의 램프가 먼지, 눈 등으로 덮여 있거나 물이 묻었을 경우
  - 마주 오는 차량 또는 선행 차량이 전조등을 끄고 안개등을 켰을 경우
  - 전방에 자동차의 전조등이나 미등과 유사한 형태의 광원이 있는 경우
  - 전조등을 임의로 수리 또는 교체한 경우

- 전조등 각도가 올바르지 않을 경우
- 좁은 커브길, 곡선로, 험로, 오르막길 또는 내리막길을 주행할 경우
- 교차로 또는 굽은 도로에서 전방 차량의 일부만 인식될 경우
- 전방에 신호등, 반사 표지판, 발광 표지판 또는 도로 반사경이 있을 경우
- 전방에 임시로 설치된 반사체, 발광체가 있을 경우(공사 구간)
- 젖은 노면, 눈길, 빙판길 등 도로환경이 나쁠 경우
- 곡선로 등에서 전방 차량이 갑자기 나타날 경우
- 타이어 평크, 견인 등으로 자동차가 기울어 졌을 경우
- 마주 오는 차량 또는 선행 차량의 램프가 짙은 배기가스, 연기, 안개, 눈, 길 위 물보라/눈보라, 김 서림 등 공기 중 장애물 때문에 감지되지 않을 경우

전방 카메라 센서의 자세한 주의 사항은 5장 '전방 충돌 방지 보조(FCA) 사용하기'를 참고하십시오.

⚠ 경 고

- **하이빔 보조는 조건에 따라 정상적으로 작동하지 않을 수 있습니다. 차량 조작의 책임은 운전자에게 있습니다. 하이빔 보조에만 의존하지 말고 도로 상황을 직접 확인하면서 안전하게 운전하십시오.**
- **하이빔 보조가 정상적으로 작동하지 않을 경우 전조등을 수동으로 전환하십시오.**
- **시동 또는 전방 카메라 초기화(재부팅 등) 시 약 15초 동안 기능이 작동하지 않을 수 있습니다.**

■ 유용한 부가 조명 기능

배터리 방전 방지

차량 조명을 켜 놓은 채 조명을 끄는 것을 깜빡하고 하차 시 차량 조명을 자동으로 소등시키는 기능입니다.

- 미등이 켜진 상태에서 시동 키를 분리하고(스마트키 차량은 시동을 끄고) 전방 도어를 열게 되면 미등이 꺼져 배터리가 방전되는 것을 방지할 수 있습니다.
- 야간에 정차 시 시동 「OFF」 상태에서 미등을 계속 켜놓고 싶을 때는 키를 분리하고(스마트키 차량은 시동을 끄고) 전방 도어를 연 상태에서 조명 스위치를 OFF 시켰다가 다시 미등을 켜십시오.

⚠ 주 의

배터리 방전 방지 기능에 너무 의존하지 말고 차량을 떠날 때는 반드시 차량 조명 및 각종 램프를 끄십시오. 배터리가 방전될 수 있습니다.

주간 주행등 (DRL ; Daytime Running Light)

주간 주행등 (DRL)은 낮시간에도 자동으로 점등되어 다른 사람들이 차량을 쉽게 볼 수 있도 록 합니다. 특히 해질 무렵이나 해뜨기 직전에 차량의 접근을 쉽게 인식하도록 합니다. 엔진 시동 후에 자동으로 점등됩니다.

주간 주행등은 다음의 경우 기능이 해제 됩니다.

- 전조등 점등 시
- 시동 「OFF」 또는 「ACC」 상태일 때
- 야간 조명 스위치가 자동 점등(Auto) 한 상태에서 야간 조건 만족 시
- 원격 시동/진단 상태 시(블루링크 사용 시)
- 주차 브레이크 체결 시

와이퍼·와셔 스위치 사용하기

■ 와이퍼 스위치

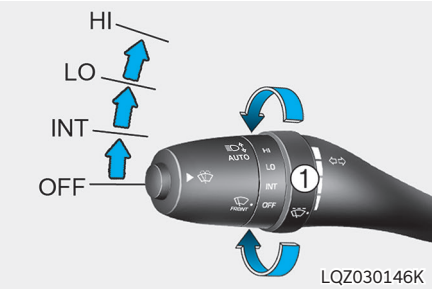

LQZ030146K

위치에 따라 다음과 같이 작동합니다.

- INT : 간헐적으로 작동합니다. 속도 조절 노브 ①를 돌려 2 ~ 11초 범위에서 조정할 수 있습니다.
- LO : 보통 속도로 작동
- HI : 빠른 속도로 작동
- 유리창에 왁스용 걸레나 발수 코팅제를 사용하지 마십시오. 앞유리가 오염되어 와이퍼 작동 중 소음이나 떨림이 발생하거나 와이퍼가 손상될 수 있습니다.

주 의

다음과 같은 주의사항을 숙지하여 와이퍼 사용 시 고장을 유발하지 않도록 하십시오.

- **유리창이 건조할 때는 와이퍼를 작동시키지 마십시오.**
- **유리창과 와이퍼 세척시 가솔린, 신나와 같은 유기용제는 사용하지 마십시오.**
- **와이퍼에 인위적인 힘을 가하여 강제적으로 작동시키지 마십시오.**
- **겨울철 와이퍼가 유리창에 얼어붙었을 경우, 와이퍼를 작동시키면 와이퍼 링크가 이탈되거나 모터가 손상될 수 있으므로 주의 하십시오.**

■ 와셔 스위치

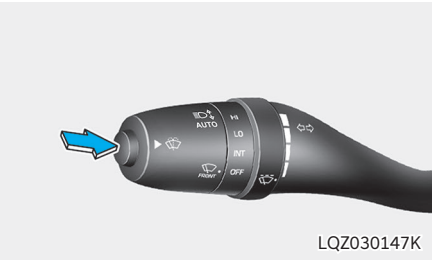

LQZ030147K

노브를 누르면 와셔 액이 앞 유리에 분사되고 와이퍼가 2~3회 작동됩니다.

경 고

- **동절기에는 서리제거 장치 등으로 유리창을 따뜻하게 한 뒤에 와셔액을 사용하십시오. 그렇지 않으면 유리창에 와셔액이 얼어붙어 시야를 가리므로 대단히 위험합니다.**
- **엔진 냉각수 또는 부동액을 와셔액으로 사용하지 마십시오. 차량 도장부분의 손상은 물론 운행도중 시야를 가려 사고를 유발할 수 있습니다.**

주 의

다음과 같은 주의사항을 숙지하여 와셔 사용 시 고장을 유발하지 않도록 하십시오.

- **와셔를 20초 이상 계속 작동하지 마십시오.**
- **와셔탱크 내에 와셔가 부족할 경우 와셔를 작동하지 마십시오. 와셔액은 수시로 확인하여 부족하면 보충하십시오.**
- **유리창과 와이퍼 세척시 가솔린, 신나와 같은 유기용제는 사용하지 마십시오.**
- **겨울철에는 얼지 않는 와셔액을 사용 하십시오.**

실내등

경고

어두운 곳에서 주행할 때는 실내등 사용을 피하십시오. 실내에 불이 켜져 있으면 어두운 곳에서 시야가 줄어들어 사고가 발생할 수 있습니다.

주의

엔진시동이 걸리지 않은 상태에서 장시간 점등시켜 놓으면 배터리 방전의 원인이 됩니다.

차에서 내릴 경우에는 꼭 꺼져 있는지를 확인하십시오.

■ 실내등

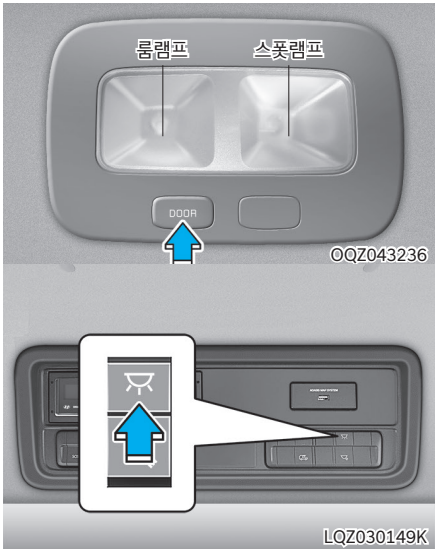

스위치는 버튼식입니다. 운전석 및 동승석 위에 있습니다.

- DOOR 램프
  - 누름 상태: 도어와 연동되어 도어를 열 때 자동 점등됩니다.
  - 해제 상태: 도어와 연동이 해제되어 도어를 열어도 조명이 들어오지 않습니다.

※ 시동 「OFF」 상태에서 베드룸 리어 리모컨 스위치로 실내등 「ON」/「OFF」가 가능합니다.

■ 독서등

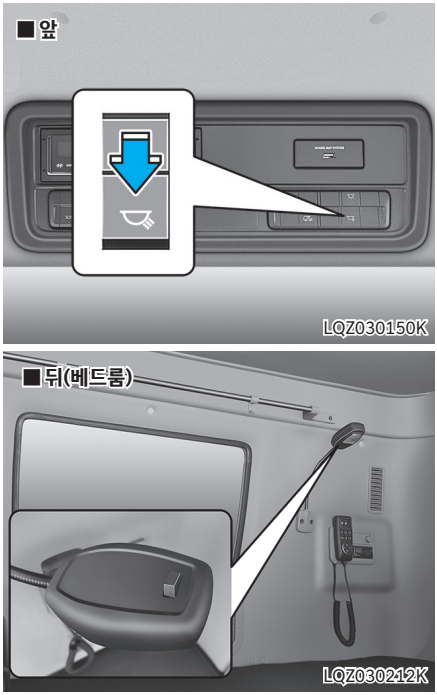

- 룸램프/독서등(스폿) 램프
  스위치를 누르면 점등됩니다. 다시 한번 누르면 소등됩니다.
- 독서등 램프
  스위치를 누르면 독서등이 점등됩니다.
  반대쪽 스위치를 누르면 독서등이 소등됩니다.

■ 도어 커티시 램프

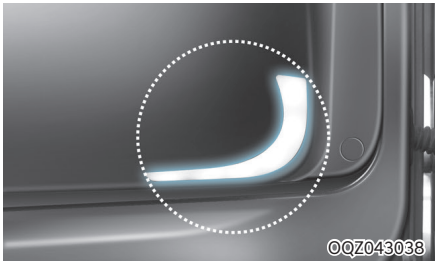

도어를 열면 켜지고 닫으면 꺼집니다.

■ 풋 램프 사양 적용시



스마트키로 도어를 열면 운전석 하단에 램프가 점등 됩니다.

웰컴 시스템 사양 적용시

차량 주위를 조명하여 야간 안전성 향상을 위한 장치입니다.

■ 웰컴라이트(퍼들 램프+포켓 램프)

사양 적용시

모든 도어가 닫히고 잠긴 상태에서 리모컨 키 또는 스마트 키로 도어를 잠금 해제하거나 도어에 접근하면 약 15초 동안 퍼들 램프가 켜집니다.

■ 웰컴 라이트 (헤드라이트+미등)

사양 적용시

조명 스위치가 켜져(AUTO 위치는 야간에만 작동) 있고 모든 도어가 닫히고 잠긴 상태에서 아래 조건 중 하나를 만족하면 약 15초 동안 차폭등/후미등이 점등됩니다.

- 스마트 키 차량 (스마트 키 휴대)
  - 도어 잠금 해제 버튼 누를 시
- 일반 리모컨 키 차량
  - 도어 잠금 해제 버튼 누를 시

이때, 스마트 키 또는 리모컨 키의 도어 LOCK/UNLOCK 또는 비상경보(알람) 버튼을 1초 이상 누르면 즉시 꺼집니다.

■ 실내 조명(룸 램프)

모든 도어가 닫히고 잠긴 상태에서 맵 램프 스위치가 DOOR 위치일 때 아래 조건 중 하나를 만족하면 약 30초 동안 룸 램프가 점등됩니다.

- 스마트 키 차량 (스마트 키 휴대)
  - 도어 잠금 해제 버튼 누를 시
- 일반 리모컨 키 차량
  - 도어 잠금 해제 버튼 누를 시

이때, 스마트 키 또는 리모컨 키의 도어 잠금 버튼을 누르면 즉시 꺼집니다. 단, 시동「OFF」상태에서 도어를 열어 놓으면 최대 20분까지 점등 후 소등됩니다.

히터 및 에어컨(수동조절식) 사양 적용시

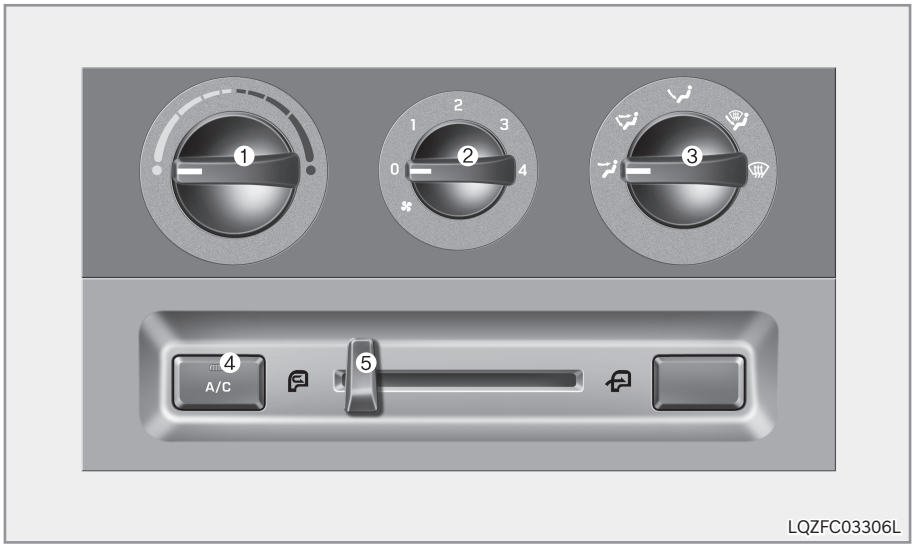

1. 온도조절 스위치
2. 풍량조절 스위치
3. 바람방향 조절 스위치
4. 에어컨 선택 스위치
5. 내/외기 공기선택 스위치

히터 및 에어컨의 조작방법을 잘 숙지하시어 쾌적한 실내온도를 유지하십시오.

경 고

히터 및 에어컨을 켜놓고 차안에서 수면을 취하지 마십시오. 사망의 위험이 있습니다.

히터 및 에어컨을 켜 놓고 밀폐된 상태로 장시간 사용하지 마십시오. 두통 및 졸음을 유발할 수도 있습니다.

주 의

엔진 시동이 안 걸린 시동「ON」상태에서도 히터 및 에어컨을 작동시킬 수는 있지만 실질적인 냉난방은 되지 않고 송풍만 됩니다. 이는 배터리의 조기 방전을 초래할 수 있으므로 반드시 엔진 시동 상태에서 작동 시키십시오.

■ 히터 및 에어컨 조절 방법

시동이 걸린 상태에서 다음과 같이 하십시오.

1. 송풍 속도 조절 스위치를 돌려 히터 및 에어컨을 작동 시키십시오.
2. 바람 방향 선택 스위치를 돌려 원하는 위치로 바람 방향을 선택하십시오.
   ※ 효과적인 실내 냉/난방 선택
   - 겨울철 난방 시 :
   - 여름철 냉방 시 :
3. 송풍 온도 조절 스위치로 원하는 온도를 설정하십시오.
4. 내/외 공기 선택 스위치를 조작하여 실내 순환 또는 외기 유입을 선택하십시오.
5. 송풍 속도 조절 스위치로 원하는 풍량을 설정하십시오.
6. 에어컨 사용을 원하면 에어컨 선택 버튼을 누르십시오.

※ 시동을 껐을 때 버튼 조건은 남아 있습니다.

바람방향 조절 스위치

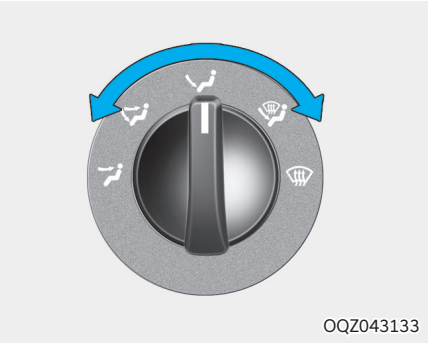

공기의 흐름을 원하는 방향으로 선택할 수 있으며 다음의 5가지 위치 선택모드가 있습니다.

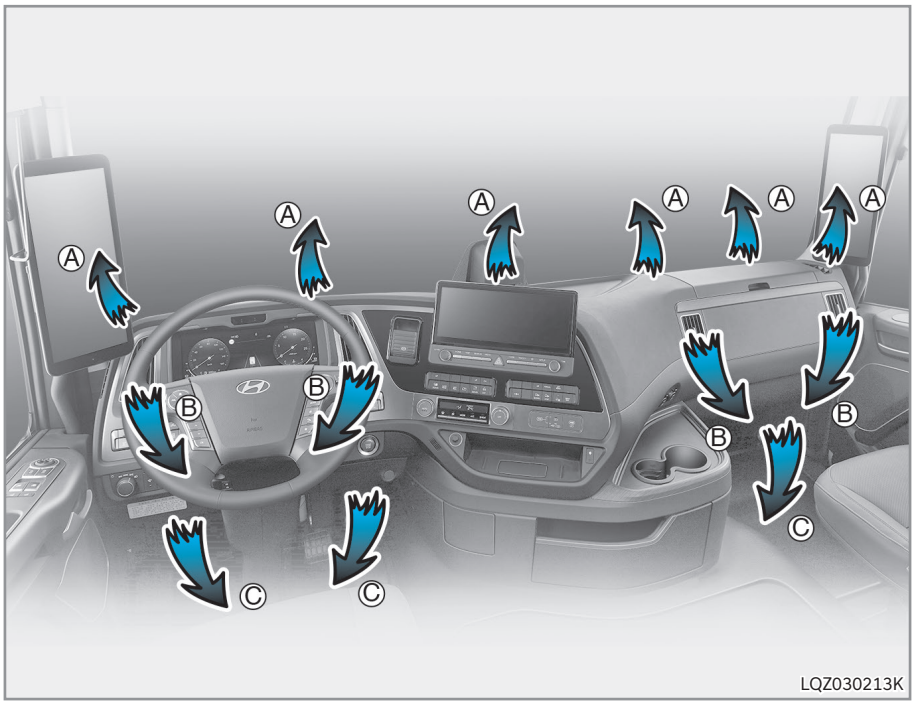

● 바람 방향 표시

위치	작동	바람 나오는 방향
	얼굴 위치 공기가 상반신 방향으로 나옵니다.	Ⓑ, Ⓒ
	바이레벨 위치 공기가 다리와 상반신 방향으로 나옵니다.	Ⓑ, Ⓒ
	다리 위치 공기가 다리방향으로 나옵니다.	Ⓐ, Ⓒ
	다리/제습 위치 공기가 다리와 앞유리 방향으로 나옵니다.	Ⓐ, Ⓒ
	제습 위치 공기가 앞유리 방향으로 나옵니다.	Ⓐ

송풍구 개폐 및 방향 조절



● 송풍구 개폐

송풍구 개폐 레버를 닫힘 위치로 하면 바람이 나오지 않고, 개폐 레버를 열림 위치로 하면 해당 송풍구로 바람이 나옵니다.

● 송풍구 방향 조절

송풍구로 나오는 바람을 상·하·좌·우 원하시는 방향으로 조절하십시오.

온도 조절 스위치

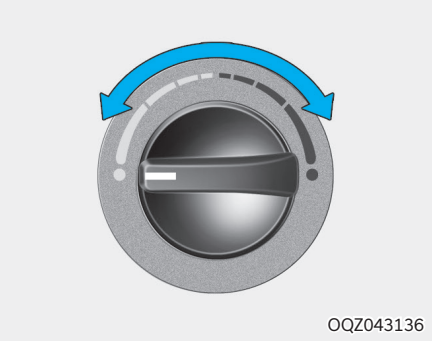

온도 조절 스위치를 돌려 원하는 온도를 설정하십시오.

오른쪽(적색)으로 돌리면 더운 바람이 나오고, 왼쪽(청색)으로 돌리면 찬 바람이 나옵니다.

내/외 공기 선택 스위치

- 실내 순환



- 외기 유입



OQZ043137

● 실내 순환

내/외 공기 조절 스위치를 해당 위치로 놓으십시오. 외부 공기는 차단되고, 실내공기만 순환되므로 외기 공기가 오염되어 있을 때와 최대 냉난방을 필요로 할 때 이 위치로 하십시오.

이 위치에서 장시간 난방 시 앞 유리에 습기가 생기게 되니 주의하십시오.

● 외기 유입

내/외 공기 조절 스위치를 해당 위치로 놓으십시오. 외부 공기가 들어옵니다. 실내 환기 시 사용하십시오.

경 고

실내순환 모드를 장시간 사용하지 마십시오. 창문에 습기가 발생되기 쉬우며, 탑승객 호흡으로 실내공기가 혼탁해져 두통 및 졸음을 유발합니다. 평상시에는 가능한 외기유입 상태에서 운행하십시오.

풍량 조절 스위치

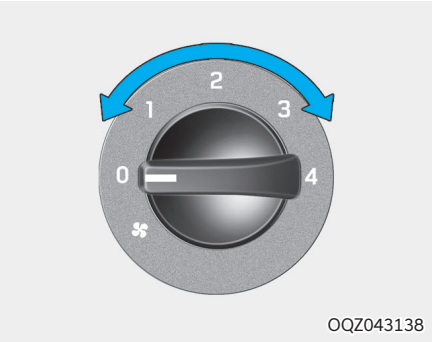

OQZ043138

풍량 조절 스위치를 돌려 원하는 풍량을 설정하십시오.

오른쪽으로 돌리면 풍량이 많아지고, 왼쪽으로 돌리면 풍량이 적어집니다.

작동을 정지시키고자 할 때는「0」으로 위치 시키십시오.

■ 히터

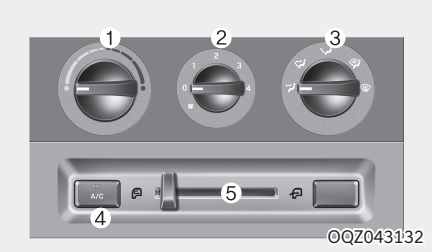

OQZ043132

히터를 사용하고자 할 때는 온도 조절 스위치(1)를 적색 부분으로 최대로 돌려 놓고 풍량 조절스위치(2)을 돌려서 켜면 따뜻한 바람이 나옵니다.

⚠ 경 고

히터를 장시간 사용할 경우 창문에 습기가 발생되기 쉬우며, 탑승객 호흡으로 실내 산소가 부족해질 수 있습니다. 실내 산소가 부족한 경우 두통 및 졸음 운전을 유발하여 대형사고를 일으킬 수 있습니다.

히터를 효과적으로 사용하려면 아래표를 참고하여 각 스위치를 사용하십시오.

사용조건	스위치 위치		
	③	⑤	①
통상 난방 시			적색 범위
급속 난방 시 (스위치②: 4단)			우측 끝
유리습기 및 서리 제거 시			중간
환기시 (스위치②은 적당한 세기로 조절 하십시오.)			적색 범위
유리 습기 제거 및 냉방 시			청색 범위

※ 적색 범위는 적색이 시작되는 곳부터 우측 끝까지 의미합니다.

바이레벨 난방시

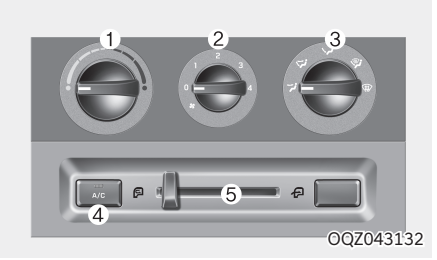

이 모드를 선택하면 따뜻한 바람이 발밑으로 나오고 낮은 온도의 바람이 센터 및 사이드 통풍구로 나옵니다.

● 사용법

스위치 (5)를 위치에 놓고 스위치(3)을 위치에 놓은 후 스위치 (1)를 청색과 적색이 겹치는 부분에 놓습니다.

■ 에어컨

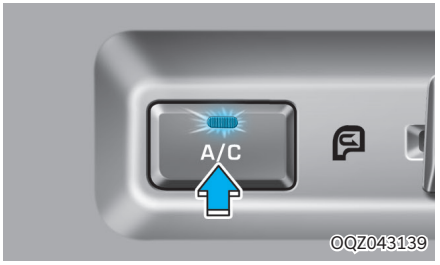

에어컨을 작동시키고자 할 때는 다음과 같이 하십시오.

1. 엔진을 시동 시키십시오.
2. 에어컨 선택 버튼(A/C)을 눌러(표시등 점등) 에어컨을 작동 시키십시오.
3. 풍량 조절 스위치를 돌려 원하는 풍량을 설정하십시오.
4. 온도 조절 스위치는 왼쪽(청색)으로 돌려 찬 바람이 나오도록 하십시오.
5. 바람 방향 선택 스위치를 원하는 위치로 선택하십시오.
6. 내/외 공기 선택 스위치를 실내 순환으로 하십시오.

   단, 오랫동안 사용 시에는 외기 유입과 적절히 조절하여 사용하십시오.

에어컨 작동을 멈추고자 할 때는 에어컨 선택 버튼(A/C)을 다시 한번 누르면(표시등 소등) 꺼집니다.

에어컨을 효과적으로 사용하려면 아래표를 참고하여 각 스위치를 사용하십시오.

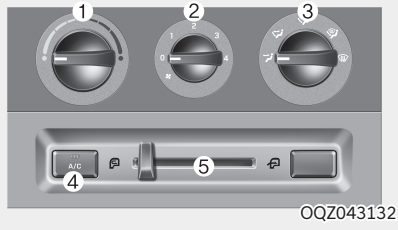

사용조건	스위치 위치		
	③	⑤	①
통상 난방시			청색 범위
급속 냉방시 (스위치②:4단)			청색 범위 좌측 끝
유리 습기 제거 및 냉방시			청색 범위

⚠ 주 의

- **외부에 습도가 높은 상태에서 유리창을 열고 에어컨을 작동시키면 실내 및 송풍구 주변에 물방울이 맺힐 수 있습니다. 물방울이 생기면 주변 전자장치에 손상이 갈 수 있으므로 유리창을 닫고 에어컨을 작동 시키십시오.**
- **에어컨을 사용한 후에는 차량 하부에서 땅으로 물이 떨어질 수 있으나 이것은 정상적인 작동 현상입니다.**
- **냉방시에는 도어 유리창을 완전히 닫습니다.**
- **경사진 언덕을 장시간 주행할 경우는 엔진의 부담이 커지므로 변속기어를 1단계 낮게 변속합니다. 급격한 경사시는 에어컨을 정지시켜 운행합니다.**
- **옥외에서 장시간 주차후 에어컨 작동시는 실내의 고온 공기를 방출후 작동하여야 냉방 효과가 빠를 뿐만 아니라 기기의 수명이 연장됩니다.**
- **에어컨 작동 중에는 엔진 아이들 UP/DOWN 기능이 안 됩니다.**
- **정차중 장시간 사용은 각 부분에 무리가 생기기 쉬우므로 가능한 한 피하는 것이 좋습니다.**
- **에어컨 작동 중 흡연 시 적절히 차내 공기를 환기시켜 항상 쾌적한 상태를 유지하도록 하십시오. 에어컨을 작동하면 냉방과 동시에 습기가 제거되므로 실내가 건조하게 됩니다. 따라서 담배를 피게 되면 눈이 따갑거나 목이 칼칼할 수 있습니다.**
- **장시간 고속 주행중 찬바람이 나오지 않을 경우 에어컨을 끄고 풍량조절 스위치를 4단으로 놓은 다음 5~10분 정도 주행후 다시 에어컨을 작동시키십시오.**
- **긴 경사길을 계속 올라갈 경우에는 3~5분 간격으로 에어컨을 끄거나 켜십시오.**
- **에어컨을 사용하지 않는 겨울철에도 월 1~2회 정도 작동시켜 컴프레서 내의 오일 순환이 원활하게 되어 에어컨 가동시 항상 좋은 상태로 가동될 수 있도록 하십시오.**
- **먼지나 유해한 공기가 많은 곳을 주행할 때는 공기흡입 선택 스위치를 위치로 놓으십시오. 그 지역을 통과한 후에는 위치로 놓아서 신선한 공기가 유입되게 하십시오.**
- **히터나 에어컨 장치에 사용되는 공기는 앞 유리창의 앞쪽 그릴을 통하여 유입되므로 낙엽, 눈, 기타 이물질이 그릴을 막지 않도록 하십시오.**

에어컨 정비 및 점검

에어컨을 최상의 상태로 보전시키며 항상 쾌적하게 사용하기 위해서는 예방 정기 점검을 철저히 해야 합니다.

● 겨울철 이후 에어컨 재 사용때

냉매량, 벨트 장력 상태등 기타 제반 사항을 철저히 점검해야 하며 에어컨 가동시에도 일상 점검을 하면 에어컨 수명을 연장시킬 수 있습니다.

● 여름철 이후 에어컨을 사용하지 않을 때

에어컨을 사용하지 않는 겨울철에도 월 1~2회 정도 작동시키면 냉매 누설도 방지하고 컴프레서 내의 오일 순환도 원활게 되어 고장발생 원인을 사전에 제거하므로 항상 좋은 상태로 사용할 수 있습니다.

히터 및 에어컨(자동조절식) 사양 적용시

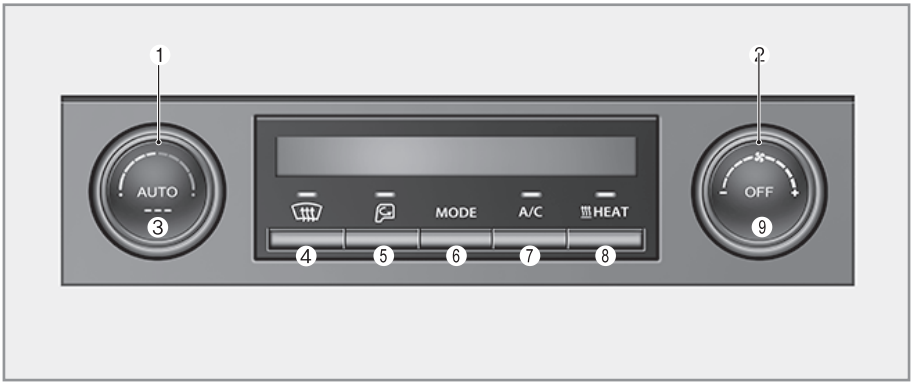

1. 온도 조절 스위치
2. 풍량 조절 스위치
3. 전자동 조절 스위치
4. 앞유리 서리제거 스위치
5. 내/외기 공기 선택 스위치
6. 바람 방향 선택 스위치
7. 에어컨 선택 스위치
8. 히터 스위치
9. 작동 정지 스위치

히터 및 에어컨의 조작방법을 잘 숙지하시어 쾌적한 실내 온도를 유지하십시오.

주 의

- **차량의 시동이 걸리지 않은 상태에서는 히터 및 에어컨이 작동하지 않습니다.**
- **차량의 시동이 걸리지 않은 상태에서 히터 및 에어컨을 작동하면 배터리가 빨리 방전 될 수 있습니다.**

경 고

히터 및 에어컨을 켜놓고 차안에서 수면을 취하지 마십시오. 사망의 위험이 있습니다.

히터 및 에어컨을 켜 놓고 밀폐된 상태로 장시간 사용하지 마십시오. 두통 및 졸음을 유발할 수도 있습니다.

■ 전자동 조절 방법

시동이 걸린 상태에서 다음과 같이 하십시오.

1. 전자동 조절 스위치를 누르면 설정된 온도에 따라 자동 제어됩니다.
2. 설정온도를 바꾸고자 할 때는 온도 조절 스위치를 돌려 조절하십시오.
3. 효과적이고 쾌적한 실내 온도를 유지하기 위해서는 계절에 관계없이 「AUTO」 사용을 권장 합니다. 또한 통상 설정온도는 23℃ 부근을 권장 합니다.

   다음의 해당 스위치나 버튼을 조절하면 디스플레이 표시창의 「AUTO」 는 소등되나 전자동 조절 상태는 유지되면서 해당 버튼의 선택사항만 선택 조건대로 작동됩니다.

   - 풍량 조절 스위치
   - 에어컨 선택 스위치
   - 바람 방향 선택 스위치
   - 앞 유리 서리 제거 버튼

다시 한번 전자동 조절 스위치를 누르면 「AUTO」가 표시되고 자동 제어 모드로 돌아갑니다.

■ 수동 조절 방법

시동이 걸린 상태에서 다음과 같이 하십시오.

1. 바람 방향 선택 스위치를 눌러 원하는 위치로 바람의 방향을 선택하십시오.

   ※ 효과적인 실내 냉·난방 선택

   - 겨울철 난방 시 :
   - 여름철 냉방 시 :
2. 온도 조절 스위치를 돌려 원하는 온도를 설정하십시오.
3. 내/외기 공기 선택 스위치를 눌러 실내 순환 또는 외기 유입을 선택하십시오.
4. 풍량 조절 스위치를 돌려 원하는 풍량을 설정하십시오.
5. 에어컨 사용을 원하면 에어컨 선택 스위치를 누르십시오.

   시동을 껐을 때 설정온도 및 버튼 조건은 남아 있습니다. 그러나 배터리 탈거 시 이전 조건들은 지워지고 초기화 되므로 다시 원하는 조건으로 재설정 하십시오.

바람 방향 선택



LQZFC03308L

바람 방향 선택 버튼을 눌러 원하는 위치로 바람의 방향을 선택하십시오. 작동 표시창에 선택된 바람 방향이 표시됩니다.

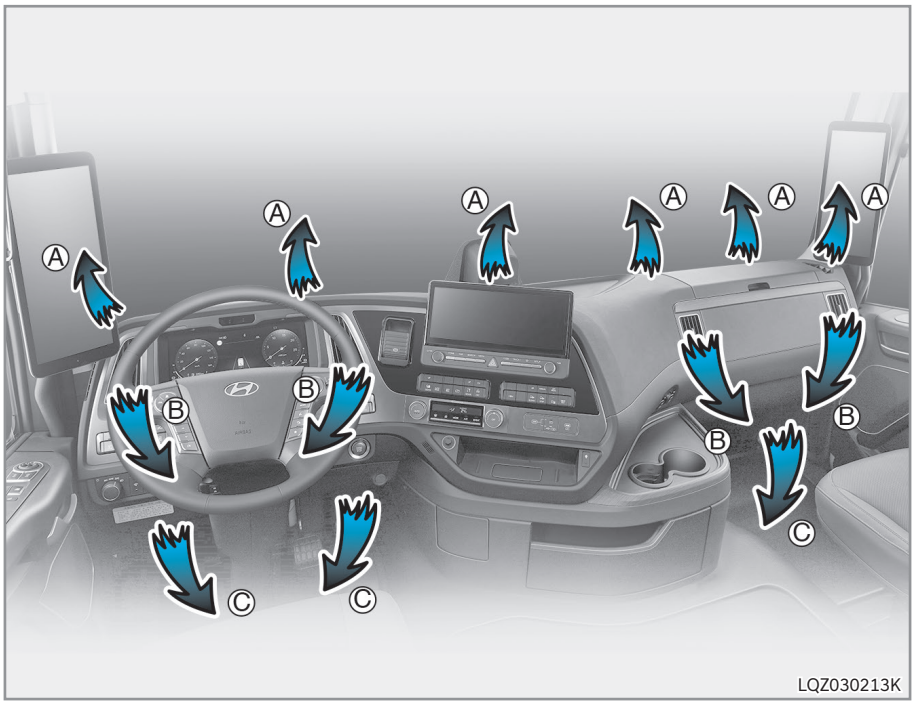

● 바람 방향 표시

위치	작동	바람 나오는 방향
	얼굴 위치 공기가 상반신 방향으로 나옵니다.	Ⓑ, Ⓒ
	바이레벨 위치 공기가 다리와 상반신 방향으로 나옵니다.	Ⓑ, Ⓒ
	다리 위치 공기가 다리방향으로 나옵니다.	Ⓐ, Ⓒ
	다리/제습 위치 공기가 다리와 앞유리 방향으로 나옵니다.	Ⓐ, Ⓒ
	제습 위치 공기가 앞유리 방향으로 나옵니다.	Ⓐ

앞유리 서리제거 스위치

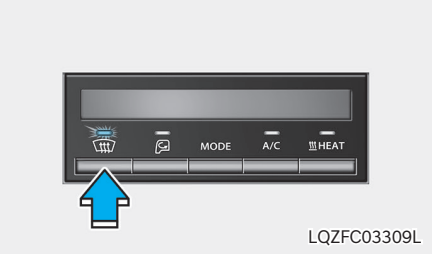

LQZFC03309L

앞유리 서리제거 스위치를 누르면 스위치 내 표시등이 점등되고 표시창에 앞유리 서리제거 표시가 나타납니다. 유리창 습기 방지 기능이 설정된 경우 외기 유입이 자동으로 선택되며 외부온도에 따라 에어컨도 자동으로 작동됩니다. 풍량 조절 스위치를 돌려 풍량을 설정하십시오. 앞유리 서리 제거 스위치을 다시 한 번 누르면 스위치내 표시등이 소등되고, 앞유리 서리제거 이전 각 스위치의 선택 상태로 되돌아갑니다.

송풍구 개폐 및 방향 조절

● **송풍구 개폐**



LQZ030214K

송풍구 개폐 레버를 닫힘 위치로 하면 바람이 나오지 않고 개폐 레버를 열림 위치로 하면 해당 송풍구로 바람이 나옵니다.

● **송풍구 방향 조절**

송풍구로 나오는 바람을 상/하/좌/우 원하는 방향으로 조절하십시오.

온도 조절 스위치

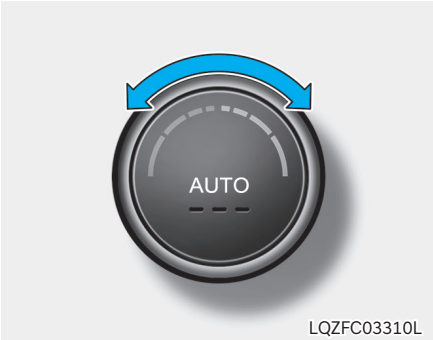

LQZFC03310L

온도 조절 스위치를 돌려 원하는 온도를 설정하십시오. 오른쪽으로 돌리면 0.5°C씩 증가하여 최고「HI」까지 되고, 왼쪽으로 돌리면 0.5°C씩 감소하여 최저「LO」까지 조절됩니다.

내/외 공기 선택 스위치

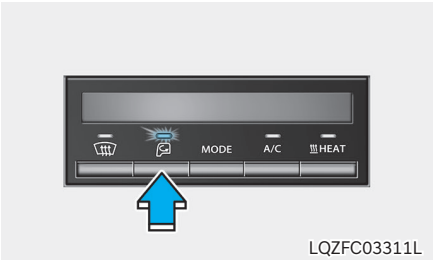

LQZFC03311L

● **실내 순환**

해당 스위치을 누르십시오. 스위치 내 표시등 점등시 외부 공기는 차단되고, 실내공기만 순환되므로 외기 공기가 오염되어 있을 때와 최대 냉방을 필요로 할 때 이 위치로 하십시오. 이 위치에서 장시간 난방하면 앞 유리에 습기가 생기게 되니 주의하십시오.

● 외기 유입

해당 스위치를 누르십시오. 스위치 내 표시등 소등시 외부 공기가 들어옵니다. 실내 환기시 사용하십시오.

경 고

실내 순환 상태로 장시간 사용하지 마십시오. 창문에 습기가 발생되기 쉬우며, 탑승객 호흡으로 실내공기가 혼탁해져 두통 및 졸음을 유발합니다. 평상시에는 가능한 외기 유입 상태에서 운행하십시오.

풍량 조절 스위치



LQZFC03313L

풍량 조절 스위치를 돌려 원하는 풍량을 설정하십시오. 오른쪽으로 돌리면 풍량이 많아지고 왼쪽으로 돌리면 풍량이 적어집니다.

표시창에 풍량의 정도가 표시됩니다.

에어컨 선택 스위치

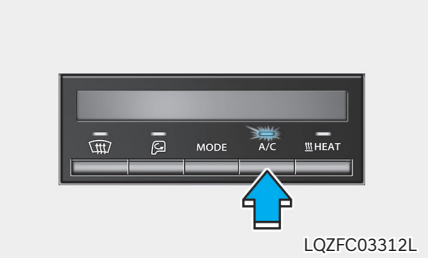

LQZFC03312L

평상시는 전자동 조절 스위치를 누르면 전자동 상태가 되어 설정 온도에 따라 에어컨의 작동여부도 자동 조절 됩니다. 전자동 조절 상태에서 「LO」(최저 온도)까지 최대 냉방 온도를 선택할 수 있습니다. 단, 별도로 에어컨을 선택하고자 할 때는 에어컨 선택 버튼을 눌러 작동시키십시오.

주 의

- **외부에 습도가 높은 상태에서 유리창을 열고 에어컨을 작동시키면 실내 및 송풍구 주변에 물방울이 맺힐 수 있습니다. 물방울이 생기면 주변 전자장치에 손상이 갈 수 있으므로 이 경우 유리창을 닫고 에어컨을 작동시키십시오.**
- **에어컨을 사용한 후에는 차량 하부에서 땅으로 물이 떨어질 수 있으나 이것은 정상적인 작동 현상입니다.**
- **냉방 시에는 도어 유리창을 닫습니다.**
- **경사진 언덕을 장시간 주행할 경우는 엔진의 부담이 커지므로 변속기어를 1단계 낮게 변속하십시오. 급격한 경사 시에는 에어컨을 정지시켜 운행합니다.**
- **옥외에서 장시간 주차후 에어컨 작동시는 실내의 고온 공기를 방출 후 작동하여야 냉방 효과가 빠를 뿐만 아니라 기기의 수명이 연장됩니다.**
- **정차중 장시간 에어컨 사용은 각 부분에 무리가 생기기 쉬우므로 가능한 한 피하는 것이 좋습니다.**

- **에어컨 작동 중 흡연 시 적절히 차내 공기를 환기시켜 항상 쾌적한 상태를 유지하도록 하십시오. 에어컨을 작동하면 냉방과 동시에 습기가 제거되므로 실내가 건조하게 됩니다. 따라서 담배를 피게 되면 눈이 따갑거나 목이 칼칼할 수 있습니다.**
- **장시간 고속 주행중 찬바람이 나오지 않을 경우 에어컨을 끄고 풍량조절 스위치를 4단으로 놓은 다음 5~10분 정도 주행후 다시 에어컨을 작동시키면 됩니다.**
- **긴 경사길을 계속 올라갈 경우에는 3~5분 간격으로 에어컨을 끄거나 켜십시오.**
- **에어컨을 사용하지 않는 겨울철에도 월 1~2회 정도 작동시켜서 컴프레서 내의 오일 순환이 원활하게 되어 에어컨 가동시 항상 좋은 상태로 가동될 수 있도록 하십시오.**
- **먼지나 유해한 공기가 많은 곳을 주행할 때는 공기흡입 선택 스위치를 위치로 놓으십시오. 그 지역을 통과한 후에는 위치로 놓아서 신선한 공기가 유입되게 하십시오.**
- **히터나 에어컨 장치에 사용되는 공기는 앞 유리창의 앞쪽 그릴을 통하여 유입되므로 낙엽, 눈, 기타 이물질이 그릴을 막지 않도록 하십시오.**

에어컨 정비 및 점검

에어컨을 최상의 상태로 보전시키며 항상 쾌적하게 사용하기 위해서는 예방 정기 점검을 철저히 해야 합니다.

● 겨울철 이후 에어컨 재 사용때

냉매량, 벨트 장력 상태 등 기타 제반 사항을 철저히 점검하십시오. 에어컨 가동시에도 일상 점검을 함으로써 에어컨 수명을 연장시킬 수 있습니다.

● 여름철 이후 에어컨을 사용하지 않을 때

에어컨을 사용하지 않는 겨울철에도 월 1~2회 정도 작동시키면 냉매 누설도 방지하고 컴프레서 내의 오일 순환도 원활하게 되어 고장발생 원인을 사전에 제거하므로 항상 좋은 상태로 사용할 수 있습니다.

히터 스위치



LQZ030148K

히터를 켤 수 있습니다.

- 공조 장치가 꺼져 있을 때 히터 스위치를 누르면 최대 난방 조건이 활성화됩니다.
- AUTO 모드에서 히터 표시등이 켜져 있는 경우, 설정된 온도에 따라 난방 수준을 자동으로 조절합니다.

주 의

히터(히터 스위치 켜짐)를 사용한 고온 난방 조건은 저온 폐열 난방 조건보다 더 많은 전력을 소비하며, 이는 연비 저하를 초래할 수 있습니다. 에너지 효율을 개선하려면 설정 온도를 너무 높게 설정하지 말고 히터 스위치의 불필요한 사용을 최소화하십시오.

작동 정지 스위치



LQZFC03313L

작동 정지 스위치를 누르면 바람 방향 선택과 내/외 공기 선택 기능(단, 외기 유입 상태로 전환됨)은 조절 가능하나 그외의 작동은 중지되며 해당 표시등이 소등됩니다.

공조 장치용 에어필터

■ 공조장치용 에어 필터의 점검

- 공조 장치용 에어 필터는 차량 외부 에어덕트 내에 장착되어 차량 외부에서 공기조화 장치를 통하여 실내로 유입되는 먼지나 꽃가루 등을 걸러 줍니다.
- 공조 장치용 에어필터는 오랫동안 사용할 경우 막힐 수 있습니다. 예전에 비해 히터 및 에어컨 풍량이 급격히 줄거나 외기 유입 상태에서 유리창에 습기가 쉽게 발생할 때는 당사 직영 하이테크센터 또는 블루핸즈에 공조 장치용 에어 필터를 교환하십시오.
- 공조 장치용 에어 필터는 품질 성능이 검증된 규격부품으로 교환주기에 맞춰 교환하십시오.
  순정부품은 품질 및 성능을 당사가 보증합니다.
- 혼잡하거나 먼지가 많은 도로 주행 시는 교환 주기보다 더 자주 교환 하십시오.

⚠ 주 의

공조 장치용 에어필터를 주기적으로 교환하지 않으면 먼지 등 이물질 퇴적에 의한 풍량 저하로 냉·난방 성능을 저하시킬 수 있으며, 악취발생의 원인이 될 수도 있습니다.

공조장치용 에어필터 교환 방법

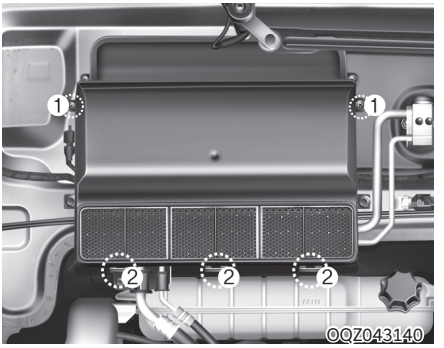

OQZ043140

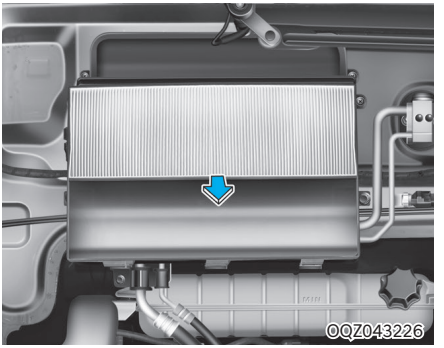

OQZ043226

1. 프론트 정비 패널을 여십시오.
2. 공조용 에어필터 고정용 스크류 4개(1)를 탈거하고 하단 클립부(2)를 열어 에어필터를 교환 하십시오.
3. 재장착은 탈거의 역순으로 하십시오.

■ 응축기의 점검

응축기 핀에 먼지 등 이물질이 부착되면 열교환 효율이 저하되어 냉방성능을 저하시킬 뿐만 아니라 저압 스위치가 작동될 우려가 있으므로 매 3개월마다 압축공기 및 깨끗한 물로 보호망에 있는 오물을 제거하고 핀이 휜 것은 바로 세우십시오.

■ 에어컨 냉매량 점검

냉매량이 부족하면 에어컨의 성능이 저하됩니다. 또한 과충전도 에어컨 기기에 악영향을 주게 되므로 이상이 발견되면 당사 직영 하이테크센터 또는 블루핸즈에서 점검을 받으십시오.

⚠ 주의

- **에어컨 냉매는 고압 상태이므로 소정의 자격증 소지자에 한해서 정비하도록 하십시오. 정비시에는 반드시 당사가 지정한 냉매를 주입하십시오. 부적절한 정비(당사에서 지정하지 않는 냉매를 사용하는 경우)는 상해나 차량에 손상을 가져올 수 있습니다.**
- **스팀 세척은 냉매 압력을 상승시켜 냉매 배관을 손상시킬 수 있습니다.**
- **물 세척시에는 전기 장치에 유의하십시오.**
- **미량의 가스누설은 가스누설 테스터로 점검하지 않으면 발견할 수 없으므로 정기적으로 당사 직영 하이테크센터 또는 블루핸즈에서 점검하십시오.**
- **냉매 부족에 의한 에어컨 성능 저하 시 라인 내 냉매를 완전히 제거하고 라인 내 진공을 잡은 후 적정 냉매량을 주입하십시오. 라인 내 냉매 제거 시 윤활유의 일부가 함께 토출되므로 30~50cc 가량의 윤활유도 반드시 같이 주입하십시오. 윤활유가 부족하게 되면 컴프레서의 마모가 촉진되어 컴프레서 고장에 의한 에어컨 가동 불량 및 엔진 손상의 우려가 있습니다.**

유리창 습기/성에 제거 방법

- 유리창 습기/성에 제거 효과를 높이기 위해 바람방향 선택을 , 위치로 선택 시 에어컨과 외기 유입 선택이 자동으로 작동됩니다.(유리창 습기 방지 기능이 설정된 경우) 또한, 차량에 따라 바람 방향 선택을 위치로 선택 시 풍량이 저단일 경우 중간단 부근으로 자동 설정됩니다.
- 바람 방향 선택을 , 위치로 선택 시 에어컨 작동이나 외기 유입을 원하지 않을 경우, 에어컨 선택 버튼이나 내/외 공기 선택 버튼을 눌러 해제 시킬 수 있습니다.
- 바람 방향 선택을 , 이외의 위치로 전환시 에어컨 및 내/외 공기 선택은 이전의 상태로 복귀됩니다.
- 겨울철 에어컨이 작동되어 추우면 온도 조절 노브를 조절하여 따뜻한 바람이 나오도록 하셔도 됩니다.
- 매우 습한 날씨에는 에어컨을 작동시킨 상태에서 앞유리 서리제거 모드로 장시간 주행하면 외부와의 온도차로 앞유리 바깥 표면에 습기가 발생할 수 있습니다. 이 경우 와이퍼를 이용하여 앞유리창의 습기를 신속히 제거하고 공기 방향을 로 변경하면 유리 바깥 표면에 습기 발생을 줄일 수 있습니다.
- 외부 공기 흡입구에 눈과 얼음 또는 젖은 오물(낙엽 등) 등을 제거하면 유리창의 습기 발생을 줄일 수 있습니다.
- 혹한기에 주·정차 된 차량의 앞유리 표면에 발생한 성에를 신속히 제거하기 위해서는 엔진 회전수를 약 2,000RPM 정도에서 유지하여 히터용 냉각수 온도를 급속으로 상승시킨 다음 앞유리 서리 제거 위치를 선택하고 최대 온도, 최대 풍량으로 설정시키십시오.

경 고

실내 순환 상태로 장시간 사용하지 마십시오. 유리창에 습기가 발생되기 쉬우며, 탑승객 호흡으로 실내공기가 혼탁해져 두통 및 졸음을 유발합니다.

주 의

혹한기에는 동절기용 와셔액을 보충하여 사용하십시오. 혹한기에 차량을 외부에 주·정차 시킨 상태에서 하절기용 와셔액을 분출시키면 앞유리 표면에 결빙의 우려가 있으므로 분출시키지 마십시오.

■ 수동 조절식

실내외 유리 습기 제거 방법

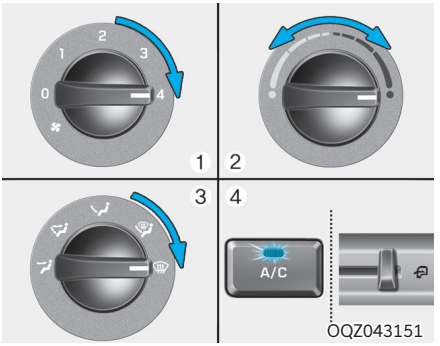

실내

1. 풍량 조절 노브로 원하는 풍량을 설정하십시오. (신속히 제거하려면 풍량을 고단으로 설정하십시오.)
2. 온도 조절 노브로 원하는 온도를 설정하십시오.
3. 바람방향을 설정하십시오.
4. A/C 버튼을 누르고, 외기 공기 유입 위치로 설정 하십시오.

실외

1. 풍량 조절 노브로 풍량을 고단으로 설정하십시오.
2. 온도 조절 노브로 최대 온도를 설정하십시오.
3. 바람방향을 설정하십시오.
4. A/C 버튼을 누르고, 외기 공기 유입 위치로 설정하십시오.

■ 자동 조절식

실내외 유리 습기 제거 방법

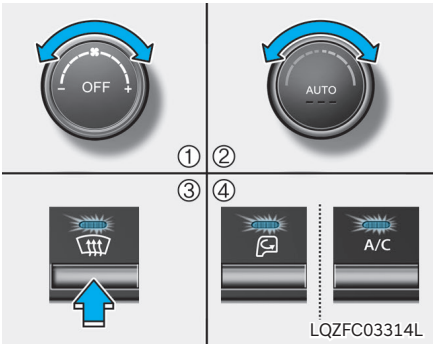

실내

1. 온도 조절 노브로 원하는 온도를 설정하십시오.
2. 풍량 조절 노브로 원하는 풍량을 설정하십시오. (신속히 제거하려면 풍량 조절 노브를 조절 강한 위치에 놓으십시오.)
3. 앞유리 서리 제거 버튼을 누르십시오.
4. 외기 유입이 자동으로 선택되며 외부 온도에 따라 에어컨도 자동으로 작동됩니다.

   (유리창 습기 방지 기능이 설정된 경우) 외기 유입 및 에어컨이 자동으로 선택되지 않을 경우에는 해당 버튼을 눌러 작동시키십시오.

실외

1. 풍량 조절 노브로 풍량을 고단으로 강한 바람이 나오도록 설정하십시오.
2. 온도 조절 노브로 최대 온도(HI)로 설정하십시오.
3. 앞유리 서리 제거 버튼을 누르십시오.
4. 외기 유입이 자동으로 선택되며 외부 온도에 따라 에어컨도 자동으로 작동됩니다.

■ 유리창 습기 방지 기능

유리창 습기 발생을 최소화하기 위하여 , 위치 선택등 일정 조건에 따라 외기 유입 및 에어컨작동이 자동으로 선택됩니다.

이러한 유리창 습기 방지 기능을 해제하거나 다시 설정하고자 할 때는 다음과 같이 하십시오.

자동 조절식

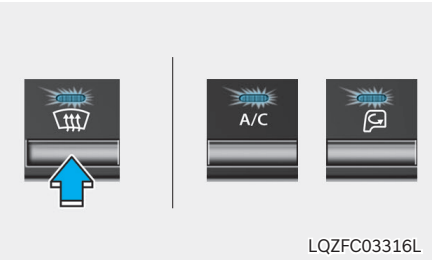

LQZFC03316L

1. 시동을「ON」으로 하십시오.
2. 앞유리 서리 제거 버튼을 누르십시오.
3. 에어컨 선택 버튼을 누른 상태에서 내/외 공기 선택(실내 순환) 버튼을 3초 이내에 5회 이상 누르십시오. 버튼 내 표시등이 0.5초 간격으로 3회 점멸하면 자동 설정 기능의 해제 또는 설정이 완료됩니다. 초기 배터리 연결시에는 자동 설정 기능으로 초기화 됩니다.

클러스터 이온 발생기 사양 적용시

에어컨이나 히터를 작동 시켰을 경우, 클러스터 이온발생기는 자동으로 다음과 같이 작동합니다.

클린 에어 (CLEAN) → 이온 에어 (ION)

에어컨이나 히터를 정지시키면, 클러스터 이온발생기 또한 정지합니다.

에어컨이나 히터 작동을 정지시켰다가 다시 작동시키면 클린 에어부터 작동됩니다.

■ 클린 에어(CLEAN)

같은 양의 양이온과 음이온을 방출하여 공조장치 내부와 차내 곰팡이 균의 활동을 억제합니다.

■ 이온 에어(ION)

음이온의 비율을 높게 방출하여 차내 환경을 쾌적하게 합니다.

무시동 에어컨 사양 적용시

■ 콘트롤



■ 리모컨

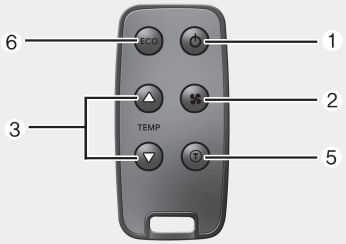

OQZ044157

1. 전원 스위치
2. 풍량 조절 스위치
3. 온도 조절 스위치
4. 파워 쿨링 스위치
5. 타이머 스위치
6. 절전모드 선택 스위치

※ 에어컨의 조작방법을 잘 숙지하시어 쾌적한 실내 온도를 유지하십시오.

■ 무시동 에어컨

여름 야간 취침시나 낮에 그늘에서 휴식할 경우 엔진 정지 상태에서도 에어컨을 사용할 수 있습니다.

실내가 고온일 경우에는 차량 에어컨을 약 10분 정도 작동한 후 무시동 에어컨을 사용하면 효과적입니다. 햇볕이 강하게 내리쬐는 곳에서는 차량 냉방이 안될 수 있으니 그늘진 곳에 차량을 주차하고 사용하십시오.

⚠ 주의

- **에어컨 냉매는 고압 상태이므로 소정의 자격증 소지자에 한해서 정비하도록 하십시오. 정비 시에는 반드시 당사가 지정한 냉매를 주입하십시오. 부적절한 정비(당사에서 지정하지 않는 냉매를 사용하는 경우)는 상해나 차량에 손상을 가져올 수 있습니다.**
- **스팀 세척은 하지 마십시오. 냉매 압력을 상승시켜 냉매 배관을 손상시킬 수 있으며, 외부 커버의 변형 및 도장 변색, 벗겨짐의 문제가 발생합니다.**
- **물 세척 시에는 전기 장치에 유의하십시오.**
- **미량의 가스누설은 가스누설 테스터로 점검하지 않으면 발견할 수 없으므로 정기적으로 당사 직영 하이테크센터 또는 블루핸즈에서 점검하십시오.**
- **냉매 부족에 의한 에어컨 성능 저하 시 라인 내 냉매를 완전히 제거하고 라인 내 진공을 잡은 후 적정 냉매량을 주입하십시오. 라인 내 냉매 제거 시 윤활유의 일부가 함께 토출되므로 30~50cc 가량의 냉동오일(Polyolester)을 반드시 같이 주입하십시오. 윤활유가 부족하게 되면 컴프레서의 마모가 촉진되어 컴프레서 고장에 의한 에어컨 고장의 원인이 됩니다.**

■ 전자동 조절 방법

시동이 「ON」 또는 「OFF」 상태에서 다음과 같이 하십시오.

1. 전원 스위치를 누르면 설정된 온도에 따라 자동 제어됩니다.
2. 설정온도를 바꾸고자 할 때는 온도 조절 스위치를 눌러 조절하십시오.
3. 효과적이고 쾌적한 실내 온도를 유지하기 위해서는 「AUTO」 사용을 권장합니다. 또한 통상 설정온도는 25℃ 부근을 권장 합니다.
4. 에어컨 컴프레서는 1분 후 작동됩니다.
5. 5단(STEP)은 배터리 보호를 위해 시동이 걸린 상태에서만 작동됩니다.
6. 캡 틸팅시 에어컨은 정지되며, 캡 틸팅 복귀 후에 에어컨 컴프레서 보호를 위해 약 30분 동안은 에어컨이 작동하지 않습니다. 30분 후 사용하십시오. 단 블로워 모터는 작동합니다.

■ 수동 조절 방법

시동 「ON」 또는 「OFF」 상태에서 다음과 같이 하십시오.

1. 온도 조절 스위치를 눌러 원하는 온도를 설정하십시오.
2. 풍량 조절 스위치를 눌러 원하는 풍량을 설정하십시오.
3. 강력 냉방 사용을 원할 경우 파워 쿨링 스위치를 누르십시오.

전원을 껐을 때 설정온도 조건은 남아 있습니다. 그러나 배터리 탈거시 이전 조건들은 지워지고 초기화 되므로 다시 원하는 조건으로 재설정 하십시오.

■ 온도 조절 스위치(3)



OQZ044158

온도 조절 스위치를 눌러 원하는 온도를 설정 하십시오.

▲ 누르면 1.0℃씩 증가하여 최고 28℃까지 되고,▼ 누르면 1.0℃씩 감소하여 최저 17℃까지 조절 됩니다.

■ 풍량 조절 스위치(2)



OQZ044159

풍량 조절 스위치를 눌러 원하는 풍량을 설정 하십시오.

▲ 누르면 1단씩 증가하여 최고 5단까지 되고, ▼ 누르면 1단씩 감소하여 1단까지 조절됩니다. 표시창에 풍량의 정도가 표시됩니다.

■ 파워 쿨링 스위치(4)

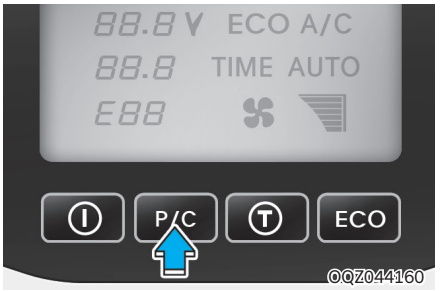

강력 냉방을 원할 경우 파워 쿨링 스위치를 누르면 강력 냉방 모드로 작동됩니다.

1. LCD 설정 온도 표시창에 “FUL” 표시됩니다.
2. 파워 쿨링 작동 중 P/C 스위치를 재선택시 AUTO 모드로 복귀합니다.
3. 파워 쿨링 모드는 시동 OFF시에도 사용 가능하며, 전력 소모가 많으므로 시동이 걸리지 않은 상태에서 장시간 사용하면 배터리가 조기에 방전될 수 있습니다.

■ 절전 모드 선택 스위치(6)

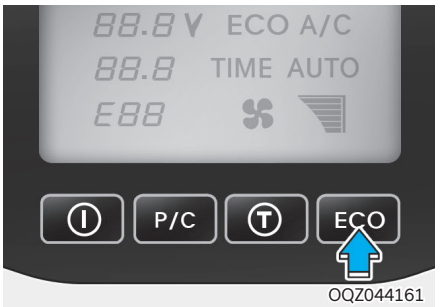

「ECO」 스위치를 선택하면, 시스템은 절전 모드로 작동됩니다.

1. 풍량은「1단」으로 고정됩니다.
2. 컴프레서는 1개만 작동됩니다.
   단, 컴프레서는 최저 출력으로 작동합니다.
3. 절전 모드 작동 중 ECO(절전모드) 스위치를 재 선택시 AUTO 모드로 복귀합니다.

■ 타이머 설정 스위치(5)

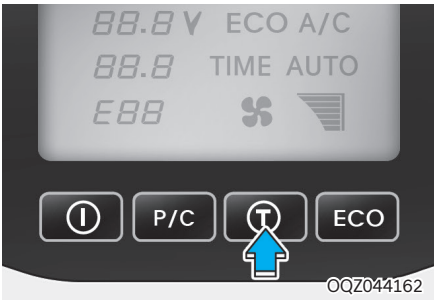

에어컨 작동 상태에서 해당 버튼을 누르십시오.
원하는 에어컨 작동 시간을 선택하십시오.

타이머 스위치를 1회 선택시 마다 30분씩 최대 120분 설정됩니다. 표시창에 선택된 작동시간이 표시됩니다.

■ 작동원리

1. 압축기 : 배터리를 전원으로 구동되며 저압 가스 냉매를 고온, 고압 가스로 만들어 컨덴서로 보냅니다.
2. 컨덴서 : 기체 상태의 냉매를 응축시켜 고온 고압의 액상냉매로 만듭니다.
3. 리시버 드라이어 : 냉매 속에 포함되어 있는 수분을 흡수하고, 냉매를 원활하게 공급 할 수 있도록 냉매를 저장합니다.
4. 팽창밸브 : 냉매를 급속 팽창시켜 저온저압 액체가 되게 합니다.
5. 증발기 : 안개 상태의 냉매가 기체로 변하는 동안 팬모터 작동으로 증발기 핀을 통과하는 공기의 열을 빼앗습니다.
6. 증발기 팬모터 : 공기를 증발기로 전달하며 냉각된 공기를 차내로 공급합니다.
   - 점검 방법 : "+" 단자에 임의 전압을 가하고, "-" 단자에는 GROUND 하여 작동 점검합니다.

7. 응축기 팬모터 : 외부 공기를 응축기로 전달하며 고온의 냉매를 냉각시킵니다.
   - 점검 방법 : "+" 단자에 임의 전압을 가하고, "-" 단자에는 GROUND 하여 작동 점검합니다.

■ 사용상 주의사항

1. 본 제품은 엔진 정지 상태에서 사용 가능한 제품으로 배터리 전압이 낮아 질 경우(DC 23V 이하) 경고음 발생 후 시스템이 정지됩니다.
2. 차량 실내 공기 온도가 낮을 경우 에어 컴프레서는 작동하지 않습니다.
3. 캡 틸팅 전 에어컨을 정지시키고 캡 하강 후 30분 이내에 에어컨을 사용하지 마십시오.
4. 응축기 팬 모터 공기 토출구로 돌가루가 유입되지 않도록 하십시오.
   돌가루가 유입될 경우 응축기 및 응축기 팬 모터가 파손될 수 있습니다.
5. 세차 시 에어컨을 정지시키십시오. 세차 용구가 응축기 공기 토출구로 유입될 경우 고장 및 안전 사고 발생할 수 있습니다.
6. 본 제품 내부의 이물질, 먼지를 정기적으로 청소하십시오. 이물질, 먼지 유입으로 냉방성능 저하 및 고장 발생의 원인이 됩니다.
7. 에어컨을 사용하지 않는 봄, 가을에도 월 1~2회 정도 작동시켜서 컴프레서 내의 오일 순환이 원활하게 되어 에어컨 가동 시 항상 좋은 상태로 가동될 수 있도록 하십시오.
8. 에어컨 작동 후 약 1분 경과 후 차가운 바람이 나오며 이는 정상적인 현상입니다.(1분 후 압축기 작동)
9. 고장 수리는 반드시 당사 직영 하이테크센터 또는 블루핸즈에서 정비를 받으십시오. 루프에 장착되는 제품으로 잘못된 정비는 안전 사고 발생의 원인이 됩니다. 안전 장치 없이 루프에 올라가지 마시오.
10. 외부에 큰 충격을 가할 경우 파손으로 안전 사고 발생할 수 있습니다.
11. 화재 위험 물질을 본 제품에 가까이 두지 마십시오.
12. 본 제품을 임의 변경, 개조하지 마십시오.
13. 장시간(4시간 이상) 사용할 경우 배터리 수명이 단축될 수 있습니다.

■ 에어컨 냉매량 점검

냉매량이 부족하면 에어컨의 성능이 저하됩니다. 또한 과충전도 에어컨 기기에 악영향을 주게 되므로 이상이 발견되면 당사 직영 하이테크센터 또는 블루핸즈에서 점검을 받으십시오.

⚠ 경 고

- **에어컨을 켜놓고 차안에서 수면을 취할 경우 외부 공기가 유입되도록 창문을 조금 열고 사용하십시오. 에어컨을 켜 놓고 밀폐된 상태로 장시간 사용할 경우 두통 및 사망을 유발할 수도 있습니다.**
- **무시동 에어컨은 루프에서 300 mm 돌출되어 있으므로 주행 시 장애물이 없는지 반드시 확인 후 운전하십시오. 장애물 충돌 시 탑승객의 상해 및 차량 손상을 가져올 수 있습니다.**
- **밀폐된 공간에서 에어컨 작동 후 수면을 취하면 질식사의 위험이 있으므로 반드시 주의하십시오.**

⚠ 주 의

- **여름 낮 태양열에 장시간 노출될 경우 시스템 보호를 위해 압축기가 작동/멈춤 반복 후 정지될 수 있습니다. 온도가 낮아진 후 전원 스위치를 다시 작동시키면 정상 작동합니다.**
- **여름에 태양열을 많이 받을 경우 배터리 에어컨만으로 냉방 성능이 부족합니다.**

- **차량 에어컨으로 실내 온도를 낮춘 후 사용 시 효과적으로 쾌적한 실내 온도를 유지할 수 있습니다.**
- **에어컨 작동 전에 그늘진 곳에 주·정차 후에 사용 시 더 효과적입니다.**
- **배터리 전압이 23V 이하에서 5초 이상 유지할 경우 에어컨은 정지되며, 배터리 충전 후 재사용하십시오.**
- **장시간 사용시 배터리 수명이 짧아질 수 있으므로 장거리 운행 전에 배터리 상태를 점검하십시오.**
- **에어컨 사용할 때 차량 하부에서 바닥으로 물이 떨어질 수 있으나 이것은 정상적인 현상입니다.**
- **무시동 에어컨 리모컨을 사용할 때는 차량 실내에서 하십시오.**

무시동 히터 사양 적용시

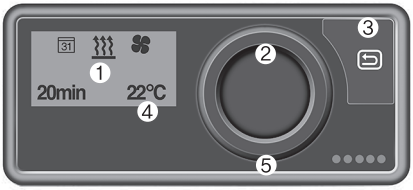

LQZ030252K

1. 디스플레이
2. 조작버튼
3. 뒤로가기 버튼
4. 실내온도
5. LED 링

경 고

히터를 켜놓고 차 안에서 수면을 취할 경우 외부 공기가 유입되도록 창문을 조금 열고 사용하십시오. 히터를 켜놓고 밀폐된 상태 로 장시간 사용할 경우 산소부족으로 두통 및 사망을 유발할 수도 있습니다.

주 의

- **절대 히터를 임의 분해 및 조립하지 마십시오. 부적절한 정비는 상해나 차량에 손상을 가져올 수 있습니다.**
- **원활한 연료 공급을 위해서 한 달에 한 번 20분 정도 히터를 작동하십시오.**

■ 사용방법

- 히터 켜기: 조작 버튼 가운데를 2초 이상 누르면 난방 기능이 됩니다.
- 히터 끄기: 조작 버튼 가운데를 2초 이상 누르면 난방 기능 작동이 중지됩니다.
- LED 링
  - 빨간색 링: 히팅 모드
  - 파란색 링: 환기 모드
  - 주황색 링: 잔열 모드
  - 흰색 링: 시스템 구성
  - 빨간색 링 점멸: 연결된 히터 또는 EasyStart Pro에 결함 발생

※ 냉각수 히터는 온도 설정 기능이 없습니다.

히터 켜기

조작 버튼을 짧게 눌러 화면을 켜십시오.



SQZ030975

조작 버튼으로 난방 기능(⧛)을 선택하고 조작 버튼 가운데를 누르십시오.



SQZ030975

조작 버튼으로 설정 온도를 선택한 후 조작 버튼 가운데를 누르십시오. (공기 히터만 해당)



SQZ030975

조작 버튼으로 작동 시간을 선택한 후 조작 버튼 가운데를 누르십시오.

■ 공기 히터



SQZ030975

난방 기능이 정상 작동됩니다 정상 동작 시, 화면에 On 표시 후 작동 잔여 시간이 표시됩니다.

■ 냉각수 히터



SQZ030975

경 고

- **연료 주유 시에는 반드시 히터 작동을 중지하십시오. 인화성으로 화재가 발생할 수 있습니다.**
- **히터 작동 중이나 작동 후에 배기관 주변이 고온 (약 200 °C)으로 배기관을 만지지 않도록 주의하십시오. 화상을 입을 수가 있습니다.**

주 의

- **히터 본체 상부나 공기 입/출구 주변에는 물건을 놓지 마십시오. 히터가 과열되거나 작동을 중지할 수가 있습니다.**
- **주유소나 밀폐된 장소에서는 히터를 사용하지 마시오.**

알아두기

조작 버튼을 누르고 약 5초 후 표시등이 켜집니다.

히터 끄기



SQZ030975

조작 버튼으로 ⦚ 선택 후 조작 버튼 가운데를 누르면 꺼짐 표시가 깜빡입니다. 조작 버튼을 한 번 더 누르면 화면에 Off 표시 후 작동이 꺼집니다.

알아두기

무시동 히터 종료 후 약 5분간 표시등 및 작동이 유지됩니다.

동작 중 온도 및 시간 설정하기

조작 버튼을 누르십시오.



SQZ030975

⦚ 메뉴가 깜빡이는 것을 확인하고 조작 버튼 가운데를 누르십시오.


SQZ030975

조작 버튼을 돌려 ✿ 선택하고 조작 버튼 가운데를 누르십시오.



SQZ030975

조작 버튼으로 온도 값을 설정하고 조작 버튼 가운데를 누르십시오.(공기 히터만 해당)



SQZ030975

조작 버튼으로 작동시간을 설정하고 조작 버튼 가운데를 누르십시오.

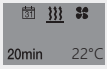

SQZ030975

변경한 온도와 시간으로 작동합니다. 정상 동작 시, 화면에 On 표시 후 작동 잔여 시간이 표시됩니다.

예약 설정

디스플레이를 켜면 시작 화면이 표시됩니다.



조작 버튼으로 31 선택하고 조작 버튼 가운데를 누르십시오.



타이머가 활성화되어 있지 않은 상태에서 조작 버튼 가운데를 누르십시오.

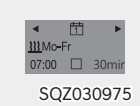

화면 상단에 1이 깜빡일 때 조작 버튼으로 1, 2, 3 중 하나를 선택 후 조작 버튼 가운데를 누르십시오.

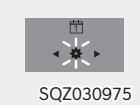

조작 버튼으로 ⚙ 선택하고 조작 버튼 가운데를 누르십시오.

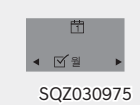

조작 버튼으로 예약하고자 하는 요일을 체크한 후 OK를 선택해 조작 버튼 가운데를 누르십시오. (다중 선택 가능)



조작 버튼으로 시작 시간을 설정한 후 조작 버튼 가운데를 누르십시오.

예약 기능 켜기

디스플레이를 켜면 시작 화면이 표시됩니다.



조작 버튼으로 31 선택하고 조작 버튼 가운데를 누르십시오.



조작 버튼으로 설정 온도를 선택한 후 조작 버튼 가운데를 누르십시오. (공기 히터만 해당)

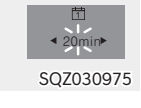

조작 버튼으로 작동 시간을 선택한 후 조작 버튼 가운데를 누르십시오.



켜짐이 선택된 상태에서 조작 버튼 가운데를 누르면 설정이 완료됩니다.

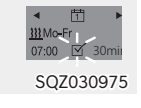

설정이 정상적으로 될 경우 ☑로 표시됩니다.

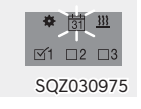

타이머가 활성화되어 있을 경우의 화면을 참고하십시오

진단 모드 들어가기



LQZ030252K

1. 에러 코드 확인을 위해 조작 버튼으로 화면 상단의 ⚙을 선택한 후 조작 버튼 가운데를 누르십시오.
2. ☑ 표기가 나오면 우측의 ⮌ 버튼을 5초 이상 눌러 진단 모드에 진입하십시오.

현재 에러 코드 확인하기



SQZ030975

진단 모드 진입 시 언어 선택 화면이 나타납니다.



SQZ030975

조작 버튼을 돌려 고장 메모리를 선택 후 버튼을 누르십시오.



SQZ030975

장착되어 있는 히터에 맞게 선택 후 버튼을 누르십시오.

공기히터 - H1(공기)선택

냉각수히터 - H1(물)선택



SQZ030975

읽기 선택 후 에러 코드를 확인하십시오.

■ 초기 세팅하기

배터리 양극(+)을 차단한 뒤 다시 연결하고 시동을 건 경우, 무시동 히터를 작동하려면 초기 세팅을 먼저 진행해야 합니다.

언어 설정하기

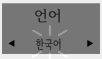

SQZ030963



SQZ030962

조작 버튼을 돌려 선택한 후 버튼을 눌러 확인하십시오.

시간 포맷 설정하기



SQZ030967

조작 버튼을 돌려 12시간 형식과 24시간 형식 중 원하는 방법을 선택한 후 버튼을 눌러 확인하십시오.

시간 설정하기



SQZ030966

조작 버튼을 돌려 시간을 선택한 후 버튼을 눌러 확인하십시오.

조작 버튼을 돌려 분을 선택한 후 버튼을 눌러 확인하십시오.

요일 설정하기



SQZ030965

조작 버튼을 돌려 요일을 선택한 후, 버튼을 눌러 확인하십시오.

온도 기호 설정



SQZ030964

조작 버튼을 돌려 섭씨(°C)와 화씨(°F) 중에서 선택한 후, 버튼을 눌러 확인하십시오.

컨트롤(실내 온도 감지) 센서 설정하기



SQZ030961



SQZ030960

조작 버튼을 돌려 선택한 후 버튼을 눌러 확인하십시오.

디스플레이 온도 표시 설정



SQZ030959



SQZ030958

조작 버튼을 돌려 선택한 후 버튼을 눌러 확인하십시오.

온도 오프셋 설정



SQZ030957



SQZ030956

조작 버튼을 돌려 선택한 후 버튼을 눌러 확인하십시오.

예약 동작 시작 설정



SQZ030955



SQZ030954

조작 버튼을 돌려 선택한 후 버튼을 눌러 확인하십시오.

유지 보수 주기 설정



SQZ030953



SQZ030952

조작 버튼을 돌려 선택한 후 버튼을 눌러 확인하십시오.

■ 혹한기 취급 주의사항

동절기에 동절기 또는 혹한기용 경유 미사용 및 동절기 이전에 주유된 경유와 혼유시, 유동점 이하의 온도에서는 경유 구성물질인 파라핀이 연료 필터에서 고착화되어(왁싱 현상)연료라인을 막을 수 있으며, 이 경우 무시동히터의 사용이 제한될 수 있습니다. 또한 일정 온도 이하에서는 동절기용 경유를 사용하더라도 연료주입 후 내/외부 급격한 온도차로 인한 결로현상이 발생되어 연료 라인의 고착화로 이어질 수 있습니다. 또한 혹한기에 무시동히터 사용시 난방온도와 작동시간을 최대로 높게 설정하여 연료펌프가 작동을 멈추지 않도록 사용하면 연료흐름이 지속되어 무시동히터 중지로 인한 연료라인 동결을 예방할 수 있습니다.

※ 동절기(혹한기)용 경유 : 유동점이 -18°C(혹한기 -23°C 이하)로 저온성능이 강화된 경유

표) 기간별 전국주유소 경유 유동점 관리고시

항목	계절별 품질기준 적용 기간(유통단계)				
	11.1~11.30 (겨울용)	12.1~2.28 (혹한기)	3.1~3.15 (겨울용)	3.16~3.31 (겨울용)	이외 기간
유동점 (°C)	-18 이하	-23 이하	-18 이하	-13 이하	0 이하

※ 산업통상자원부 고시 제 2019-67호(2019.4.29)「석유제품의 품질기준과 검사방법 및 검사수수료에 관한 고시」

다용도 보관함 사양 적용시

경 고

- **외부온도가 높을 때는 보관함에 가스라이터, 스프레이 등 인화성 물질은 보관하지 마십시오.**
  차량이 밀폐된 상태로 직사광선을 받아 차 안의 온도가 고온으로 올라가면 폭발할 수도 있습니다.
- **보관함 내에 날카로운 물건이나 부적절한 크기의 물건을 보관하지 마십시오. 충돌시 돌출로 인한 인체의 상해를 유발할 수 있습니다. 주행 중에는 항상 보관함을 닫고, 닫히지 않을 정도로 많은 물건을 담지 마십시오.**
- **주행 중에는 조작하지 마십시오. 운전자의 주의가 산만해져 사고가 발생할 수 있습니다.**

주 의

- **도난을 방지하기 위하여 보관함에 값비싼 물건을 두지 마십시오.**
- **운행 중에는 넣어 두었던 물건들이 움직일 수 있으므로 안전상에 이상이 있는 물건 또는 소리가 나는 물건들은 넣지 마십시오.**

■ 오버헤드 콘솔

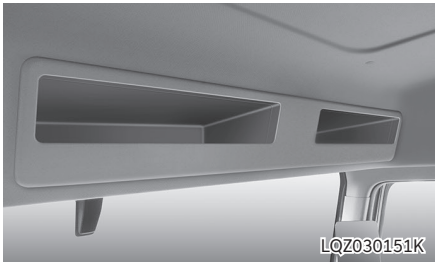

천장에 있으며 각종 서류를 보관할 수 있습니다.

경 고

오버 헤드 콘솔에 중량물(쇠붙이)이나 날카로운 물건은 보관하지 마십시오. 사고시 또는 급정거시 보관물이 떨어져 부상을 입을 수 있습니다.

■ 크러쉬 패드 하단 보관함

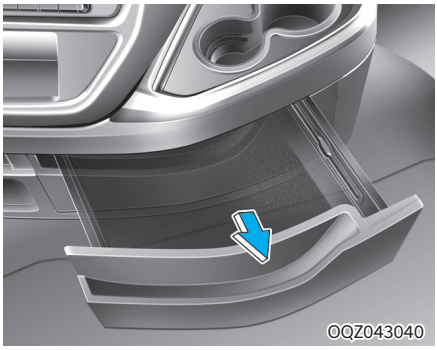

크러쉬 패드 하단에 보관함이 있습니다.

■ 센터 콘솔



슬리핑 베드 하단에 보관함이 있습니다.

※ 온·냉장고가 적용된 차량은 동승석 측 한 곳만 콘솔로 사용할 수 있습니다.

■ 리어 오버헤드 콘솔



이불, 가방 등 주로 부피가 큰 짐을 보관하십시오.

경 고

오버 헤드 콘솔에 중량물(쇠붙이)이나 날카로운 물건은 보관하지 마십시오. 돌발적인사고 또는 급제동시 보관물건이 아래로 떨어져 부상을 입을 수 있습니다.

■ 도어 포켓

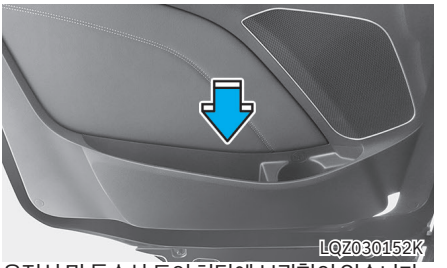

운전석 및 동승석 도어 하단에 보관함이 있습니다.

■ 슬리핑 베드 콘솔

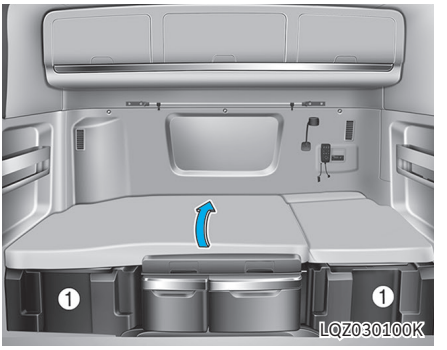

슬리핑 베드 양쪽 사이드에 보관함이 있습니다.

■ 외부 사물함





운전석 좌측 및 동승석 우측에 사물함 도어 레버를 당기고, 잠금장치를 해제시키면 외부 사물함 도어가 열립니다. 도어가 열리면서 조명이 들어옵니다. 닫을 때는 사물함 도어를 밀어 확실히 닫으십시오. 외부 사물함이 열려 있으면 계기판 표시창에 경고 메시지가 표시됩니다.

주행 중 표시등이 점등되면 즉시 안전한 곳에 차량을 주차하고, 외무 사물함을 확실하게 닫은 후에 표시등 소등 여부를 확인하고 운행하십시오.

⚠ 주의

- **외부 사물함이 열린 상태로 운행하면 사고의 위험이 있습니다.**
- **표시등이 점등된 상태로 주차하면 배터리 방전의 원인이 됩니다.**

실내 편의 장치

■ 동승석 다용도 테이블 ⊕사양 적용시

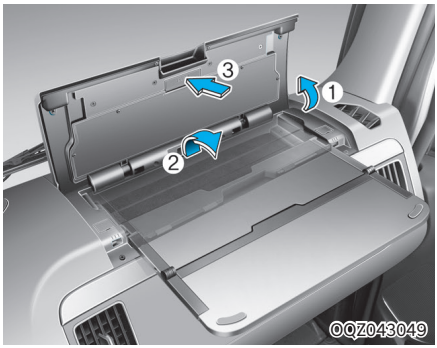

동승석 크러쉬 패널에 있는 커버(1)를 열고 접이식 다용도 테이블(2)을 펼칩니다. PUSH버튼(3)을 누르면 한 단이 더 내려오게 됩니다.

■ 온냉장고 ⊕사양 적용시

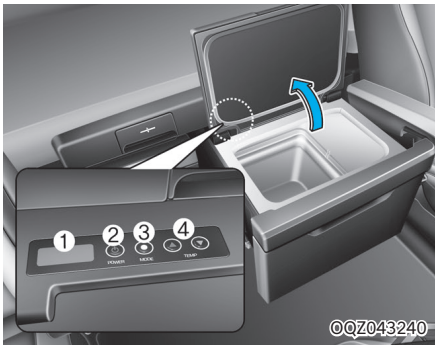

1. 냉·온장 작동 및 온도 표시창
2. 전원 선택 버튼
3. 모드 선택 버튼 (냉/온장 선택)
4. 온도 선택 버튼

온/냉장 기능 선택

1. 엔진 시동을 거십시오.
2. 전원(POWER) 버튼(2)을 눌러 작동시키십시오.
3. 냉온장 선택 버튼(MODE)을 눌러 작동시키십시오. (냉장 기능 선택시 「●」(3): 녹색 LED 점등, 온장 기능 선택시 「●」(3): 적색 LED 점등)
4. 온도 설정 버튼「▲,▼」(4)을 눌러 사용 온도를 설정하십시오.

사용 온도범위

1. 냉장 : -5 ~ 19℃
2. 온장 : 20 ~ 50℃

디스플레이 ERORR 표시



WQZ-4111

1. 실내온도 50℃ 이상일 경우 EH1 점등

※ EH1가 점등될 경우 실내를 환기시켜 실내온도를 50℃ 이하로 내린 후 사용하십시오.



WQZ-4112

2. 냉온장의 온장 기능 작동하지 않을 경우 Er3 점등



WQZ-4113

3. 냉온장 작동시 콤프레셔 불량일 경우 Er2 점등



WQZ-4114

4. 냉온장 온도감지용 센서 불량일 경우 Er1 점등

■ 다용도 소켓



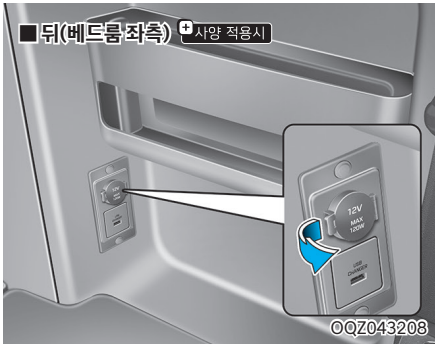

엔진 시동 상태에서 소켓 커버를 열고 소켓 커버에 표시되어 있는 규격에 맞는 전기제품(예 : 진공청소기, 소형 냉장고, AV 게임기 등)을 꽂아 사용하십시오.

반드시 12V, 120W 소켓에는 12V, 120W 이하 전기제품을 사용하시고, 24V, 240W 소켓에는 24V, 240W 이하 전기제품을 꽂아 사용하십시오. 그렇지 않으면, 차량의 전기/전자 장치의 고장이나 과열로 화재가 발생할 수 있습니다.

경 고

다용도 소켓에 신체의 일부(손가락 등)나 전기가 통하는 물체를 끼우면 감전이나 화재의 위험이 있으므로 끼우지 마십시오.

주 의

- **반드시 엔진 시동 상태에서 사용하십시오. 사용 후에는 플러그를 소켓에서 뽑아두십시오. 엔진 정지 상태에서 사용하거나 장시간 전기제품을 꽂아두면 배터리 방전을 초래할 수 있습니다.**
- **에어컨이나 히터를 사용 중 다용도 소켓을 사용해야 할 때는 에어컨이나 히터를 1단 이하로 조절하십시오. 그렇지 않으면, 배터리 방전을 초래할 수 있습니다.**
- **사용하지 않을 경우에는 커버를 닫으십시오.**
- **다용도 소켓에 전자파 노이즈(전자파 잡음)를 과대하게 발생시키는 일부 부적합한 전기장치를 연결하여 사용하면 오디오 (또는 AV등)의 잡음 유발 및 차량 전기장치의 비정상 작동을 일으킬 수 있으므로 주의 하십시오.**

■ USB 충전 단자 사양 적용시

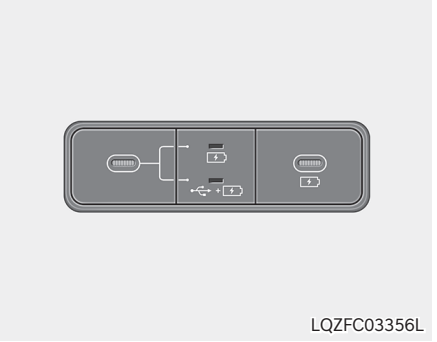

LQZFC03356L

USB 충전 단자는 차량용 충전기로서 USB 포트를 통해 각종 스마트폰 및 태블릿 기기 충전이 가능합니다.

- 충전 과정이나 충전이 완료됐는지는 충전하는 기기의 표시화면을 참고하십시오.
- 충전 중에 열이 느껴질 수 있으나 정상적인 현상입니다.
- USB를 사용하는 스마트폰 및 태블릿 기기 중 일부 충전방식이 다른 기기는 전용 어댑터를 필요로 하거나 충전되지 않을 수 도 있습니다.
- 모드 전환 스위치로 모드 변경이 가능합니다.
  - 하얀색: 충전 모드
  - 호박색: USB 데이터 및 충전 모드

주의

- **엔진 시동이 걸린 상태에서 사용하십시오. 그렇지 않을 경우, 차량 배터리가 방전될 수 있습니다.**
  - **USB 충전 단자에 이물질이나 음료, 물 등 수분이 들어가지 않도록 하십시오. 이물질이나 음료, 물 등 수분이 들어갈 경우 USB 충전단자가 손상될 수 있습니다.**
  - **소비 전류를 초과하는 기기를 사용하지 마십시오.**
- **USB 변환 어댑터(C to A 타입)를 사용해 전자기기를 충전하려는 경우, 차량에 맞는 순정 어댑터만 사용하십시오. 일반 변환 어댑터의 경우 과전류 방지 및 안정화를 위한 장치가 내장되어 있지 않아, 규격에 맞지 않는 케이블을 연결하는 경우 차량의 USB 충전 단자 및 연결된 기기가 손상될 수 있습니다.**

알아두기

당사의 차량 전용 액세서리 판매처는 다음과 같습니다.

국내: 현대샵(https://shop.Hyundai.com)

해외: 딜러샵에서 별도 구매



LQZ030079K

■ 시가 라이터 사양 적용시

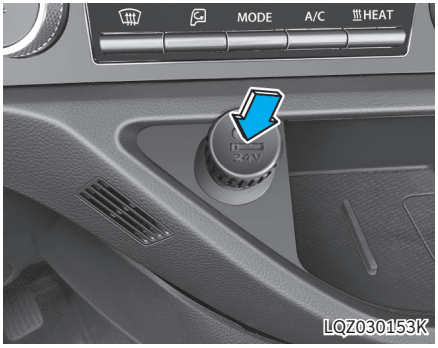

- 시동이 걸리지 않은 상태에서 시가 라이터를 사용하기 위해서는 시동 상태를 「ACC」 이상으로 두십시오.
- 시가 라이터를 사용하려면 손잡이를 안으로 누르고 손을 떼십시오. 가열되면 자동으로 튀어나옵니다. 이때 시가 라이터를 뽑아서 사용하십시오. 사용 후에는 반드시 다시 제자리에 확실히 꽂아 넣으십시오.

경 고

- **시가 라이터를 누른 채 계속 있으면 과열되어 위험합니다.**
- **만일 30초 이내에 시가 라이터가 튀어 나오지 않으면 과열되지 않도록 손으로 빼내십시오.**
- **열선 부분 및 금속 부분을 만지지 않도록 주의하십시오. 화상을 입을 수 있습니다.**
- **운전 중에는 사용하지 마십시오. 주의력이 떨어져 사고가 발생할 수도 있습니다.**
- **가열된 시가 라이터는 트레이 바닥에 놓지 마십시오. 화재의 위험이 있습니다.**

주 의

- **시가 라이터 소켓에 이물질이 들어가지 않도록 하십시오. 이물질이 들어갈 경우 시가라이터가 손상될 수 있습니다.**
- **소켓에 품질 성능이 검증된 규격품 시가 라이터만을 사용하십시오. 면도기, 소형 진공청소기, 커피 포트 등의 사용은 라이터 소켓 손상 또는 전기 고장의 원인이 될 수 있습니다.**
- **시가 라이터가 튀어 나오지 않은 상태에서 라이터를 뽑아서 사용하면 시가 라이터가 고장날 수 있습니다.**

■ 컵홀더

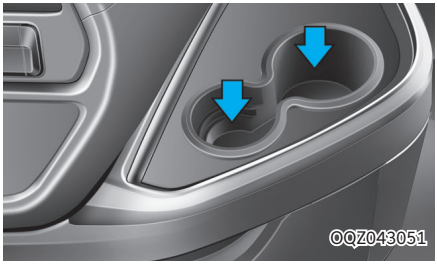

컵이나 캔을 올려놓고 사용할 수 있습니다.

경 고

차량이 움직이는 동안 컵 홀더에 액체가 담긴 컵을 두지 마십시오. 특히 뚜껑을 닫지 않은 채로 뜨거운 액체가 담긴 컵을 놓아두는 것은 매우 위험합니다. 갑자기 쏟아지면 화상의 위험과 더불어 운전자가 당황하여 운전 능력을 상실할 수도 있습니다.

■ 팝업 컵홀더 사양 적용시

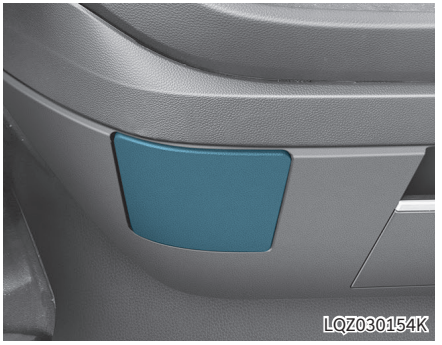

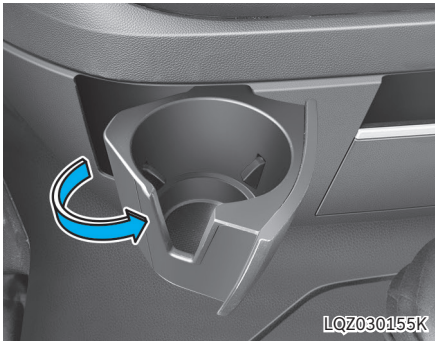

컵이나 작은 음료를 놓을 수 있습니다.

경 고

- **차량이 움직이는 동안 컵 홀더에 액체가 담긴 컵을 두지 마십시오. 특히 뚜껑을 닫지 않은 채로 뜨거운 액체가 담긴 컵을 놓아두는 것은 매우 위험 합니다. 갑자기 쏟아지면 화상의 위험과 더불어 운전자가 당황하여 운전 능력을 상실할 수도 있습니다.**
- **캔이나 병은 직사광선을 피해서 보관하십시오. 뜨거운 차량 내부에 두면 폭발할 수 있습니다.**

■ 후면 옷걸이 사양 적용시

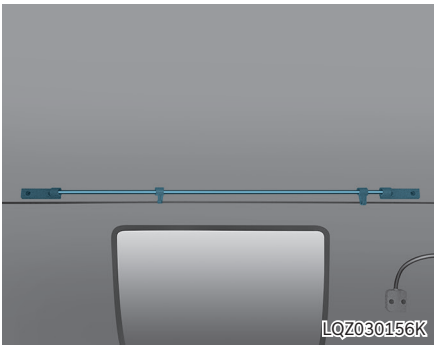

베드룸에 수건 또는 가벼운 옷, 천조각 등을 걸어 놓을 수 있는 옷걸이가 있습니다.

경 고

수건 또는 가벼운 천으로 된 쉽게 걸 수 있는 것이외의 다른 물건을 걸지 마십시오. 차량 손상 뿐만 아니라 충돌 시 탑승객의 부상이나 사망을 초래할 수 있습니다.

■ 옷걸이 후크

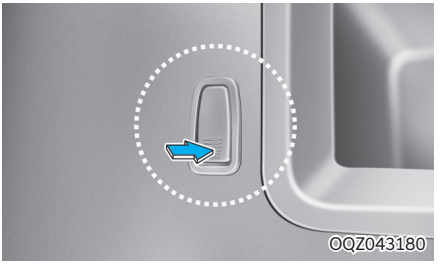

옷을 걸어 놓을 수 있습니다.

경 고

옷 이외의 다른 물건을 걸지 마십시오. 차량 손상 뿐만 아니라 충돌 시 탑승객의 부상이나 사망을 초래할 수 있습니다.

■ 슬리핑 베드 (+) 사양 적용시

일반형 베드

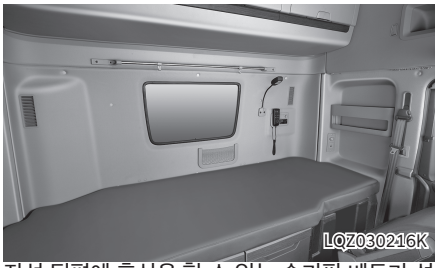

좌석 뒤편에 휴식을 할 수 있는 슬리핑 베드가 설치되어 있습니다.

접이식 베드

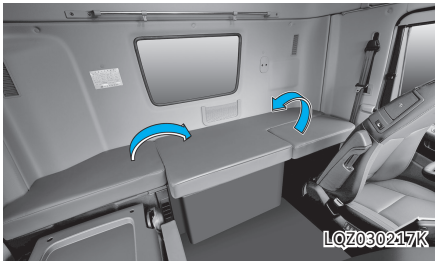

운전석과 동승석을 앞쪽으로 최대한 밀고, 베드를 펼쳐서 사용하십시오.

⚠ 주 의

주행 중에는 운전석 및 조수석 사이드 베드를 가운데로 접으십시오. 그렇지 않으면, 좌석과 간섭되어 좌석이 후방으로 움직이지 않을 수 있습니다.

안락 베드

● **편측 접이**



편측 접이 조작 레버를 전방으로 조작하면 신체의 상반신부(어깨)를 75도까지 각도 조절이 가능합니다.

조작 레버를 놓으면 현재 상태로 유지되며, 취침 상태로 원위치하려면 조작 레버를 전방으로 조작한 상태에서 접이부 (들려있는 부분)를 누르면 됩니다. 접이부가 완전히 원위치 된 후 조작레버를 놓아야 고정됩니다.

독서 및 TV 시청시 원하는 각도로 조절하여 편안하게 사용하십시오.

⚠ 주 의

베드를 사용할 때는 좌석을 앞쪽으로 이동 후 사용하십시오. 그렇지 않으면, 베드를 수평으로 펴거나 접을 때 좌석과 간섭되어 사용이 불편할 수 있습니다.

● 후방 접이



베드 전체를 후방으로 접어, 외부 수납 박스(1)를 실내에서 사용할 수 있습니다.

베드룸 열선 스위치

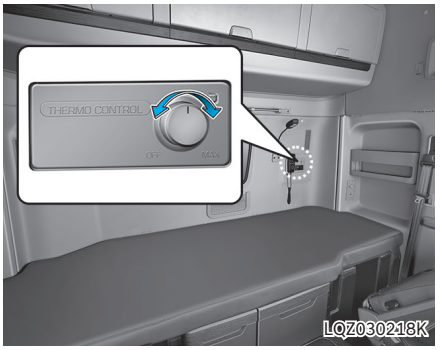

1. 온도조절 노브를 돌려 적정한 온도를 맞추어 사용하십시오.
2. 사용 후에는 반드시 온도조절 노브를 「OFF」하여 전원을 끄십시오.

경 고

- **주행 중에는 절대로 슬리핑 베드를 사용하지 마십시오. 급정거시나 돌발사고 발생 시 사용자에게 치명적인 상해를 줄 수 있습니다.**
- **슬리핑 베드 사용 중 아래의 사람은 발열 또는 저온화상 등의 염려가 있으므로 사용 시 주의하십시오.**
  1. **유아, 어린이, 노인, 신체 부자유자 또는 기타 질병이 있는 분**
  2. **피부가 약한 분, 과음한 분**
  3. **졸음이 올 수 있은 약(수면제, 감기약)을 복용한 분**

주 의

- **과열 방지를 위해 슬리핑 베드에 모포나 방석 등을 올려 놓은 상태로 사용하지 마십시오.**
- **요철 형태의 중량물을 슬리핑 베드 위에 올려 놓거나 예리한 물건을 올려 놓지 마십시오.**
- **슬리핑 베드를 세척할 때 신나, 벤젠, 알코올, 가솔린 등의 유기용제를 사용하지 마십시오. 슬리핑 베드 표면을 손상시킬 우려가 있습니다.**
- **접이식 슬리핑 베드가 적용된 차량은 취침 후에는 반드시 좌석 뒤편에 있는 접어지는 베드 부분을 원래 접혀 있는 위치로 접어서 운행 하십시오.**
  그렇지 않으면, 좌석의 등받이와 마찰하여 소음이 발생하고 커버가 손상될 수 있습니다.

알아두기

시동 「OFF」 상태에서 열선 베드 사용 중 배터리 방전을 방지하기 위해 자동으로 전원이 꺼집니다. 이후 시동 상태가 되면 자동으로 전원이 켜집니다.

■ 베드 룸 그물망

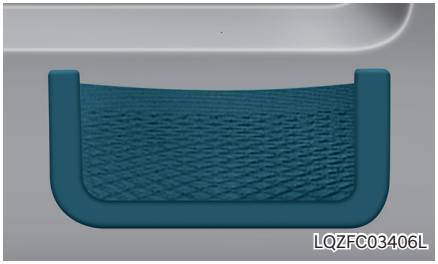

잡지나 책을 보관할 수 있습니다.

■ 베드 룸 수납함

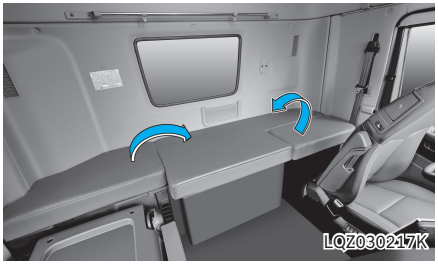

운전석 뒤쪽의 좌석을 들어 올리십시오. 커버를 열면 수납 공간을 사용할 수 있습니다.

■ 베드룸 리모컨 스위치 사양 적용시



1. 운전석 파워 윈도우 스위치
2. 동승석 파워 윈도우 스위치
3. 룸 램프 스위치
4. DSM Wake ON 스위치
5. 중앙 잠금 장치 스위치
6. ACC 전원 스위치
7. 오디오 모드 스위치
8. 중앙 잠금 장치 해제 스위치
9. 오디오 조절 스위치

알아두기

- **「ACC」 파워 스위치가 전원 상태에서 1시간 이상 경과하면, 배터리 방전을 방지하기 위해 자동으로 전원이 꺼집니다. 또한 시동 「ON」 상태 또는 엔진 시동 중에는 「ACC」 파워 스위치를 눌러도 작동하지 않습니다.**
- **시동 「OFF」 상태에서 「ACC」 전원 스위치를 누르고 베드룸 리모컨 스위치를 사용하십시오.**

■ 선바이저 (+)사양 적용시

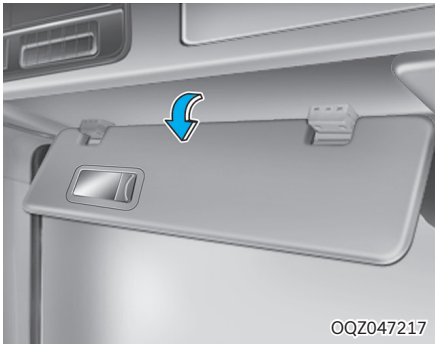

직사광선을 가리거나 눈부심을 방지합니다.

폴딩 타입



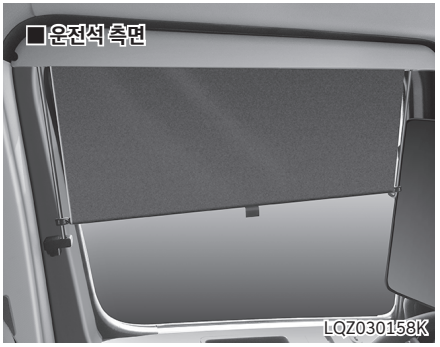

선바이저를 아래로 펼쳐서 사용 하십시오.

롤 타입



선바이저 스위치를 누르면 선바이저 스크린 롤이 내려옵니다.

⚠ 경 고

선바이저를 사용할 때는 전방시야를 충분히 확보한 상태에서 조작하십시오. 시야가 충분히 확보되지 않은 상태에서 조작하면 불의의 사고를 당할 수 있습니다.

■ 휴대폰 무선충전 기능 (+)사양 적용시



트레이에 스마트폰을 올려놓으면 충전 케이블 연결 없이 무선충전이 가능합니다.

휴대폰 충전하기

무선충전 기능은 Qi(Ⓠ)를 지원하는 휴대폰 한 대를 대상으로 무선으로 충전합니다.

Qi를 지원하는 휴대폰을 확인하는 방법은 별도 액세서리 커버 또는 휴대폰 제조사 홈페이지에서 확인할 수 있습니다.

무선충전이 지원되는 휴대폰을 충전 패드 위에 올려놓으면 충전이 시작됩니다.

1. 시동스위치 [ON]에서 계기판「사용자 설정 → 편의 → 무선충전 기능」을 선택하여 기능을 켜십시오.
2. 차량의 도어를 모두 닫고 시동스위치 [ON] 상태로 두십시오.
3. 휴대폰 이외의 물건들은 치우십시오. 충전 패드 위에 물건이 있으면 휴대폰이 충전되지 않을 수 있습니다.
4. 무선충전이 지원되는 휴대폰을 무선충전 패드 중앙의(Ⓠ)를표시 위치에 두십시오.
5. 충전이 시작되면 표시등에 주황색 등이 켜집니다. 충전이 끝나면 주황색 등이 초록색으로 바뀝니다.

- 충전에 이상이 있으면 표시등의 주황색 등이 10초 동안 깜빡거린 후 꺼집니다. 이 경우 휴대폰을 들었다가 다시 충전을 시도하거나, 충전상태를 확인하십시오.
- 일부 휴대폰에서 정상적으로 충전이 끝났는데도 무선충전 기능 표시등이 녹색으로 바뀌지 않는 경우가 있습니다.
- 무선충전 기능을 내장하지 않은 휴대폰은 별도 액세서리 구매가 필요합니다.
- 무선충전 기능이 없는 휴대폰 또는 금속성 물질을 충전 패드 위에 올려놓으면 미세한 소음이 발생할 수 있습니다. 이 소음은 충전패드 위의 물체를 판별하는 과정 중에 발생하는 작동음으로 휴대폰 및 차량에 영향을 미치지 않습니다.

경 고

무선충전 패드와 휴대폰 사이에 동전 및 기타 금속성 물질이 존재할 경우 충전이 중단될 수도 있으며, 금속성 물질이 충전 과정에서 뜨거워질 수 있습니다.

주 의

- **실내 온도가 높을 경우 일부 휴대폰은 자체 보호 기능에 의해 무선충전 속도가 느려지거나 충전이 중단될 수 있습니다.**
- **실내 온도가 높을 경우 일정 시간 동안 무선충전 기능을 사용하지 말고, 충분히 실내 온도가 떨어진 후 사용하십시오.**
- **충전 중 무선충전 패드의 온도가 특정 온도 이상이 되면 휴대폰 보호를 위해 충전 기능을 중단하였다가 일정 온도 이하로 떨어지면 충전 기능이 다시 작동합니다.**
- **무선충전기 표준(Ⓠ)인증을 받지 않은 휴대폰은 충전이 안 될 수 있습니다.**
- **휴대폰을 중앙에 위치시키십시오. 가장자리에서는 충전이 되지 않을 수 있으며, 가장자리에서 충전이 되는 경우에는 열이 많이 발생할 수 있습니다.**
- **휴대폰에 두꺼운 액세서리 커버를 사용할 경우 충전이 안 될 수 있습니다.**
- **일부 휴대폰은 자체 보호 기능에 의해 무선충전 속도가 느려지거나 충전이 중단될 수 있습니다.**
- **휴대폰이 무선충전 패드에 완전히 밀착되지 않으면 충전이 중단됩니다.**
- **차량 전원「OFF」되면 충전이 중단됩니다.**
- **신용카드, 전화카드, 통장, 승차권 등 자성을 이용한 제품은 무선충전 중에 정보가 훼손될 수도 있습니다.**

- **무선 충전 중 스마트폰의 어플리케이션을 사용하면 발열로 인해 충전이 지연되거나 중단될 수 있습니다. 무선 충전 시스템의 문제가 아닌 스마트폰의 자체 발열로 인한 현상으로 스마트폰을 충전 패드에서 분리하십시오.**

휴대폰 방치 알람

휴대폰을 무선 패드에 올려놓은 상태에서 시동「OFF」후 1분 이내에 도어를 오픈하면, 계기판에 휴대폰 방치 안내 알람이 표시됩니다. 1분 이후에는 알람이 동작하지 않습니다.

실외 편의 장치 사양 적용시

■ 프론트 스텝

앞유리 청소 및 와이퍼를 점검할 때 사용하십시오.

1단 그릴스텝

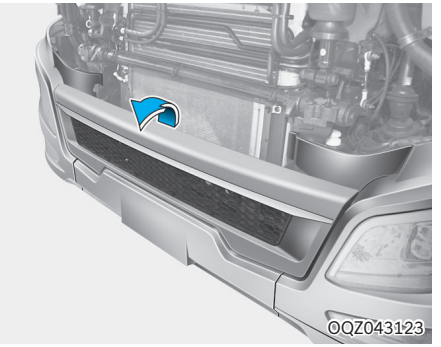

프론트 패널을 여십시오. 그릴 상단을 잡고 앞으로 잡아 당기면 스텝이 개방됩니다. 그릴 상단을 잡고 들어 올리면 그릴스텝이 원위치됩니다.

⚠ 주의

그릴스텝을 개방할 때는 완전히 개방되어 고정될 때까지 양손을 떼지 마십시오. 가스리프터가 장착되어 있으나 개방 도중에 양손을 떼면(놓으면) 급격히 아래로 개방되면서 무릎과 같은 신체에 충격을 주어 상해를 입을 수 있습니다.

2단 접이식 스텝

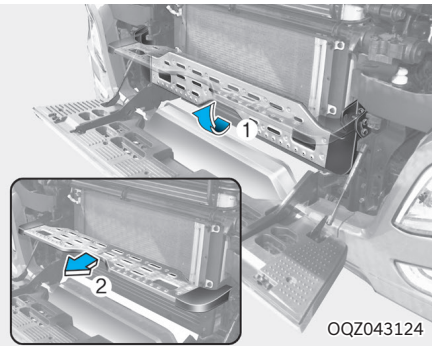

좌우 양쪽 손잡이를 두 손으로 잡고 앞으로 잡아 당기면서 들어올립니다(1). 스텝이 수평을 이루면 앞으로 잡아 당겨 그루브의 턱에 걸어 스텝을 고정시킵니다(2). 스텝 수납은 역순으로 하면 됩니다.

※ 2단 접이식 스텝의 형상은 차량에 따라 다를 수 있습니다.

⚠ 주의

- **사용하기 전에 스텝이 확실히 고정되어 있는지 확인하십시오.**
- **발판으로 사용할 경우 미끄러지지 않도록 청결하게 관리하십시오.**

■ 루프 스포일러

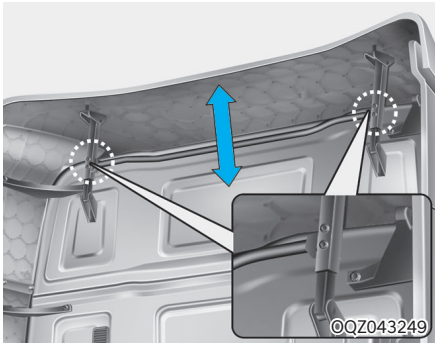

차량 적재 화물의 용도에 따라 루프 스포일러 지상고 높이를 조절할 수 있습니다. 좌우 양쪽의 루프 스포일러 스테이 고정용 볼트를 (2개) 탈거 하고 원하는 높이로 루프 스포일러를 조절한 후 볼트를 체결하십시오.

⚠ 경 고

높이를 조정할 때 미끄럼 및 부주의로 지면에 떨어져 부상을 입지 않도록 주의하십시오.

프론트 패널

■ 프론트 패널을 열 때

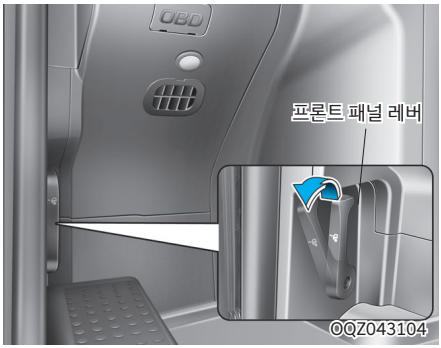

1. 운전석 좌측 아래에 있는 프론트 패널 레버를 당깁니다.
2. 프론트 패널을 위로 올립니다.

■ 프론트 패널을 닫을 때

프론트 패널을 가볍게 밀어 닫습니다.

프론트 패널이 확실히 닫혔는지 반드시 확인하십시오.

적재함의 개폐

주의

- **적재함 게이트 등의 사용으로 인하여 차량 전·후방 및 좌·우 측면의 외부 조명이 가리워질 경우 차량 식별이 어려워 사고 위험이 있습니다. 필요에 따라 안전삼각대를 설치하십시오.**
  안전삼각대 설치는 7장 「고장 자동차 정지표지판(안전삼각대)」를 참고하십시오.
- **차량 식별을 위해 반사띠가 부착되어 있습니다.**
  자동차관리법에 따라 반사띠를 제거하거나 임의 개조 시에는 법적인 제재를 받을 수 있습니다.

주의

적재함에는 반사띠가 부착되어 있습니다. 반사띠를 떼지 마십시오.



1. 사이드 게이트(앞)
2. 센터 포스트 캐치
3. 리어 게이트(우), 사이드 게이트(뒤)

1. 리어 게이트(우), 사이드게이트(뒤)

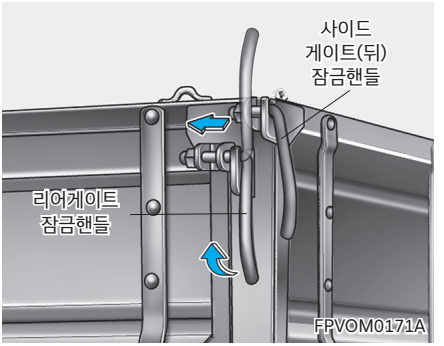

레버를 위로 돌려 내측으로 기울이면 열립니다.

2. 센터 포스트 캐치

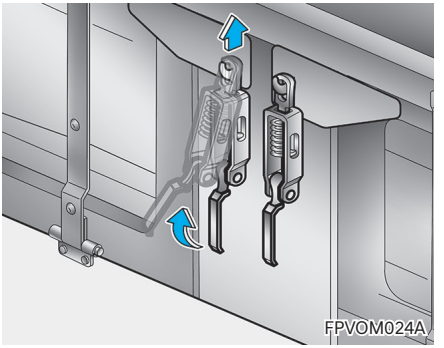

센터 포스트 캐치를 잡아당겨 위로 올려 상단 고리에서 빼십시오.

3. 사이드 게이트(앞)

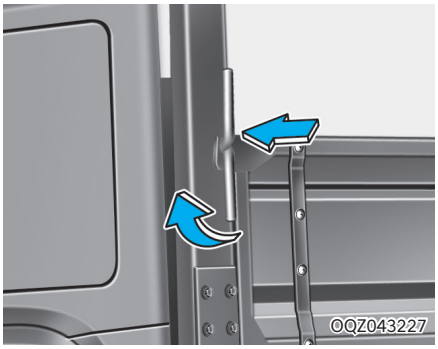

사이드 게이트 앞 레버를 위로 돌려 내측으로 기울이면 열립니다.

경 고

- **적재함을 열 때 갑자기 놓으면 게이트의 무게로 인해 자유낙하되어 차량 파손 및 신체상해의 우려가 있으므로 주의하십시오.**
- **적재함을 닫을 때는 게이트가 무거우므로 허리에 부상을 입지 않도록 주의하십시오.**
- **주행 전에 게이트가 완전히 닫혔는지 반드시 확인하십시오. 주행 중 게이트가 열리게되면 화물의 낙하 및 차량파손등 대형사고의 원인이 될 수도 있습니다.**

캡의 틸팅

경 고

- **안전을 위해 캡을 완전히 틸팅 후 정비, 점검 작업을 하십시오.**
- **캡의 상승/하강 도중에는 절대로 머리나 신체 일부를 차체 하부로 두지 마시고 캡 외측으로 안전거리를 유지하십시오.**
  그리고 캡 틸팅 중간에 멈추지 마십시오.
- **캡 틸팅 상승 완료 후 정비/점검 작업 시 방향 절환 노브를 상승 위치로 유지하십시오.**
- **상기 안전 수칙 미준수 시 급격한 캡 하강으로 인한 사망 등 심각한 인명피해가 발생할 수 있습니다.**

■ 캡 틸팅 시 주의사항



캡 틸팅시의 주의사항은 다음과 같습니다.

경 고

캡 틸팅후 엔진정비등을 위해 샤시 프레임위에서 작업할 때 머드 가드 상단을 밟지 마십시오. 미끄러져 넘어질 경우 상해를 입을 수 있습니다.

주 의

- **캡 틸팅 작동시 프론트 패널을 위로 완전히 개방하십시오. 캡 틸팅이 작동된 상태에서는 프론트 패널을 닫지 마십시오.**
- **가능한 한 차량을 지면이 평탄한 위치에 주차하고 타이어를 직진으로 하십시오.**
- **주차 브레이크를 확실하게 걸고 타이어에 고임목을 고정시키십시오.**
- **도어가 완전히 닫혔는지 확인하십시오. 틸팅 중 도어가 열리면 차량이 손상될 수 있습니다.**
- **엔진의 시동은 꼭 끄십시오.**
- **기어변속 레버는 중립으로 합니다.**
- **좌석이나 바닥 위의 물건은 내려 놓습니다.**
- **캡의 전방 및 위쪽에 2m이상의 간격을 확보합니다.**
- **캡을 내릴 때는 신체가 다치지 않도록 주의하십시오.**
- **컵 홀더에 마시던 음료나 담겨져 있는 액체성 물질을 차 안에 방치된 채로 캡을 틸팅하지 마십시오. 전기장치가 오염되어 차량의 화재나 고장이 발생할 수 있습니다.**
- **리모컨 키의 잠금 해제 버튼을 눌러 경고 상태 해제 후 틸팅하십시오. 캡이 틸팅되지 않은 상태에서 리모컨 키의 잠금 버튼을 눌러 경고 상태에 들어간 후 캡을 틸팅하면 경보가 발생합니다.**

■ 전동 유압식 캡의 틸트

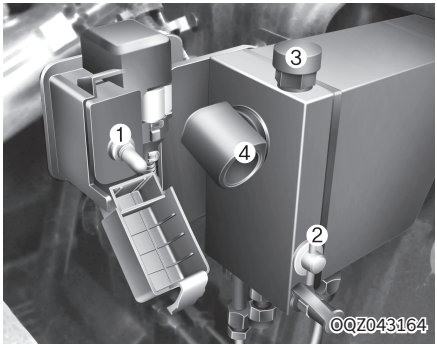

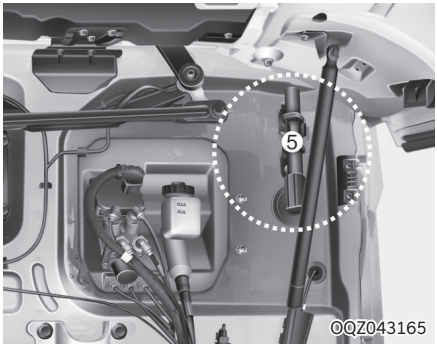

캡의 틸트가 전동 틸팅 전환 밸브 및 캡 틸트 스위치에 의해 작동할 수 있습니다. 틸트 조작은 시동 스위치의 위치에 관계없이 할 수 있습니다.

1. 틸트 스위치
2. 방향밸브
3. 오일주입구
4. 수동펌프 레버
5. 방향전환 레버

캡을 들어 올릴 경우

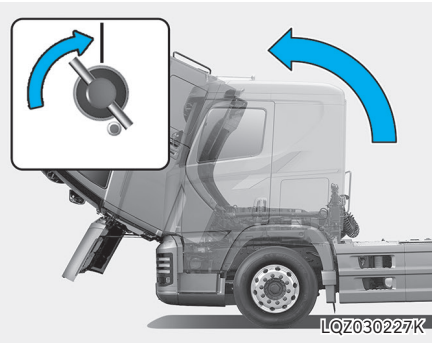

1. 방향전환 레버를 이용해서 방향밸브를 시계 방향으로 돌리십시오.

주 의

- **방향전환 레버는 프론트 패널을 열면 있습니다.**
- **캡을 하강할 때 방향전환 레버가 캡에 눌려 부품을 파손시킬 수 있으므로 적당한 곳에 놓으십시오.**
- **캡을 들어올릴 때 프론트 패널 개방, 주차 브레이크 체결, 기어 변속단 중립 상태에서 작동됩니다.**

2. 틸트 스위치를「ON」위치로 작동하십시오.

주 의

- **캡을 올리거나 내릴 때 반드시 틸트 스위치를 이용해서 작동하십시오.**
- **프론트 패널을 개방하지 않으면 캡 틸팅 작동이 되지 않습니다.**
- **주차 브레이크 레버를 주차 위치로 작동하지 않으면 캡 틸팅 작동이 되지 않습니다.**

3. 캡이 서서히 들립니다.
4. 캡이 완전히 들리면 틸트 스위치를「OFF」하십시오.
5. 작동을 멈춥니다.

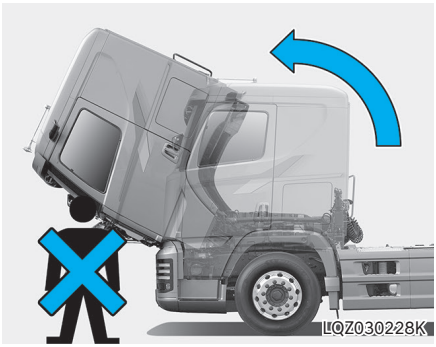

경 고

- **엔진 정비등을 위해 샤시 프레임 위에서 작업을 할 때 미끄러져 상해를 입을 수 있으므로 주의 하십시오.**
- **캡 틸트 작동시 차량의 전방에 접근하지 마십시오. 상해를 입을 수 있습니다.**

캡을 내릴 경우

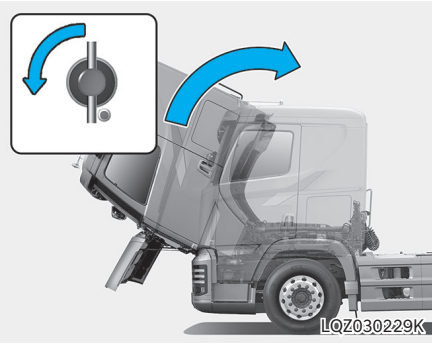

1. 방향전환 레버를 이용해서 방향밸브를 시계 반대 방향으로 돌리십시오.

⚠ 주 의

엔진룸 주위 또는 캡이 하강할 때 안착되는 부분에 공구 또는 물건이 있는지 반드시 확인을 하십시오.

2. 틸트 스위치를「ON」위치로 작동하십시오.

⚠ 주 의

캡을 올리거나 내릴 때 반드시 전환스위치를 이용해서 작동하십시오.

3. 캡이 서서히 하강합니다.
4. 캡이 완전이 하강하면 틸트 스위치를「OFF」시킵시오.
5. 캡 틸트 완료후 전환 레버를 캡전방의 전환 레버 클램프에 끼우고 프론트 패널을 닫으십시오.
6. 작동 후에는 꼭 틸트 스위치 커버를 닫으십시오. 운전석 경고등의 소등을확인하십시오. 램프가 점등되어 있을 때는 캡이 완전히 고정이 되지 않은 것입니다.

⚠ 주 의

- **캡을 내린 후 캡에 부착된 공기 흡입 고무와 덕트가 밀착되었는지를 확인하십시오.**
- **캡 틸팅시 이외에는 틸트 스위치의 스위치 레버는「OFF」하고 수동펌프의 방향밸브는「하강」에 위치시키십시오.**

■ 수동 캡 틸트

- 만일 전기계통의 고장이나 배터리 방전일 때는 수동으로 캡을 틸트할 수 있습니다.
- 캡 틸딩 시 오른쪽 사이드 스커트를 열고 수동 캡 틸팅 레버를 사용하십시오. 그렇지 않으면, 사이드 스커트와 간섭이 발생될 수 있습니다.(트랙터)

캡을 들어 올릴 경우

1. 프론트 패널을 완전히 열어 놓고 방향전환 레버를 꺼내 수동펌프부의 방향밸브를 시계방향으로 돌립니다.
2. 수동펌프 레버에 공구함에 있는 휠 너트용 소켓 런치를 끼워 놓고 캡이 완전히 올라 갈때까지 상하 작동을 반복합니다.

캡을 내릴 경우

1. 방향전환 레버로 수동 펌프부의 방향밸브를 시계 반대 방향으로 돌립니다.
2. 수동펌프 레버에 공구함에 있는 휠 너트용 소켓 런치를 끼우고 캡이 완전히 내려올 때까지 상하 작동을 반복합니다.
3. 캡이 완전히 내려오면 전환 레버를 클램프에 끼워 고정하고 프론트 패널을 닫으십시오.

경 고

- **주행전 운전석 캡 틸트 경고등의 소등 여부를 확인하십시오.**
- **캡이 완전히 잠기지 않은 상태로 주행할 경우 주행중 캡이 틸팅되어 대형 사고의 원인이 될 수 있습니다.**

■ 오일 주유 방법

방향전환 레버를 하단 위치로 놓고 오일을 주입하십시오.
오일량은 오일주입구 상단에서 20mm 가 되게 주입하십시오.

주 의

- **작동유는 텔러스 티15(TELLUS T15)상당품을 사용하십시오.**
- **연속 2회 작동 후에는 반드시 20분 지난후 재작동하십시오.(전동 틸트시)**

전자제어 에어 서스펜션 기능(ECAS) 사양 적용시

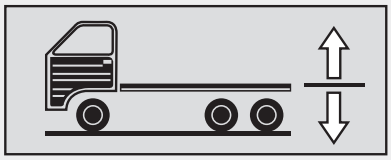

OGV026036A

차고센서와 에어 스프링 압력 및 운전자의 스위치 조작을 감지하여 에어 스프링의 높이 및 압력을 감지하는 장치로써 아래와 같은 여러가지 편의성을 제공 합니다.

1. 축당 한계 하중 이내에서 차량 높이를 조절함으로 안정적인 주행 조건을 제공합니다.
2. 판 스프링 적용 차량에 비해 타이어 및 노면에 작용하는 힘이 작아 타이어 수명 증대와 도로의 파손도 줄여 줍니다.
3. 정지시 및 시속 30km 이하에서 리모컨으로 차량 높이 조절이 가능함으로 신속한 트레일러 탈거 , 부착 및 화물 적하차, 낮은 높이 교량 통과가 용이합니다.
4. 에어 스프링 적용 차축의 축하중 표시가 가능함으로 과적 예방에 효율적 입니다.

■ ECAS 스위치

1. UP/DOWN스위치: 전축/후축 높이 조절
2. NORMAL/STOP 스위치

- 차량을 정자세로 제어
- 제어 중 스위치를 다시 누르면 차량자세 제어 중지

■ ECAS 리모컨 사용 방법


LQZFC03407L



LQZFC03408L

1. 작동 선택 스위치

스위치 ④를 누르면 작동 표시등 ①이, 스위치 ⑤를 누르면 작동 표시등 ②가, 스위치 ⑥을 누르면 작동 표시등 ③이 점등됩니다. 다시 누르면 작동 표시등이 소등됩니다.

2. 메모리 스위치[M1⑩, M2⑬, M3⑪, M4⑭]

저장된 메모리로 차고를 지정하고자 할 때 사용합니다. 메모리 저장 방법은 아래 정지 스위치 설명을 참조하십시오.

3. 정상 주행 차고 복원 스위치⑫

ECAS ECU에 저장된 주행 높이로 변경할 때 사용합니다.

4. 상승/하강 스위치 [▲⑦ / ▼⑧]

차량의 높이를 상승 또는 하강시킬 때 사용합니다.

5. 전륜, 후륜, 가변축 상승/하강 스위치 (전륜④, 후륜⑤, 가변축⑥)

차량의 전륜/후륜의 높이 혹은 가변축을 상승 또는 하강시킬 때 사용합니다. 스위치를 누르면 작동 표시등 ①, ②, ③이 점등됩니다.

6. 정지 스위치 ⑨

- STOP 스위치를 누르면 ECAS 작동이 중단됩니다.
- STOP 스위치를 누른 상태에서 M1/M2/M3/M4 스위치를 누르면 현재 상태의 차고 높이가 저장됩니다.

※ 자세한 내용은 3장 「멀티 디스플레이」 장치를 참고 하십시오.

⚠ 주 의

- **작동유는 시동 「ON」 하여, 차량 자세 자동 조정 기능이 작동된 후 화물 적/하차 하십시오.**
- **원격 시동 상태인 경우 ECAS가 작동하지 않습니다.**

■ 운행시 주의사항

1. 차고가 정상 주행 높이가 되도록 한 후 출발하십시오.
2. 시동 시 또는 주행 중에 ECAS 표시등이 계속 점등되면 차량을 안전한 곳으로 이동시키고 당사 직영 하이테크센터 또는 블루핸즈에서 정검 및 정비를 받으십시오.
3. 차고 상태표시등이 점등된 경우 차고 복원 스위치를 눌러 정상 주행 높이로 하십시오. 표시등이 소등되지 않고 계속해서 점등되어 있으면, 에어 탱크의 압력을 확인하십시오.

   에어탱크의 압력도 이상이 없는데 계속 표시등이 점등되면, 차량을 안전한 곳으로 이동 시키고 당사 직영 하이테크센터 또는 블루핸즈에서 정검 및 정비를 받으십시오.
4. ECAS표시등 및 차고상태표시등이 점등되지 않았는데 차고가 정상 주행 높이가 아닌 경우 챠량을 안전한 곳으로 이동 시키고 당사 직영 하이테크센터 또는 블루핸즈에서 정검 및 정비를 받으십시오.
5. 멀티 디스플레이 축중 값은 실제와 다를 수가 있으므로 단지 참고용으로 활용 하십시오. 적재 상태에서 실제 축중과 디스플레이 창에 나타난 축중이 과도한 차이가 나면 당사 직영 하이테크센터 또는 블루핸즈에서 정비를 받으십시오.
6. 개별 차축 조정 후, 차고 복원을 위해서 전체 차고 복원 스위치를 누르십시오.

■ 트레일러 탈/부착 및 화물 적/하차 시 주의점

전자제어 에어 서스펜션 기능은(ECAS)는 프레임 상면고를 ECAS 리모컨의 조작에 의해 조절을 할 수 있습니다.

이 기능은 아래 그림과 같이 트랙터의 경우 트레일러 높이를 커플러에 맞추기 위해 트레일러 랜딩기어를 조작하는 운전자의 수고를 덜어주며, 카고 차량의 경우에는 화물 플랫폼에서 별도의 보조 장치 없이 바로 화물을 하역할 수 있습니다.

트랙터 차량

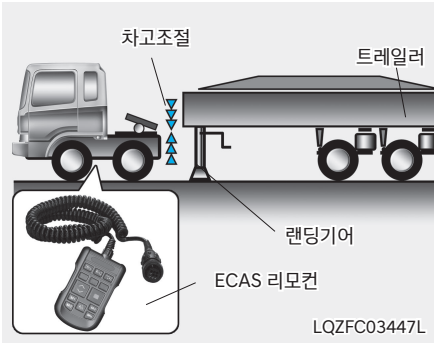

적재 상태의 트레일러를 커플러 높이에 따른 랜딩 기어를 충분히 하향시키지 않고 탈착시 커플러에 가해진 트레일러 무게에 맞춰 높아진 에어 스프링 압력에 의해 프레임이 급격 상승되는 경우가 있으므로 적재 트레일러를 분리시 ECAS 리모컨의 액슬 하향 스위치를 이용해 차고를 하향하십시오.

이 때 ECAS 리모컨의 M1/M2/M3/M4 스위치로 제어 높이를 메모리하여 사용할 수 있습니다.

카고 차량

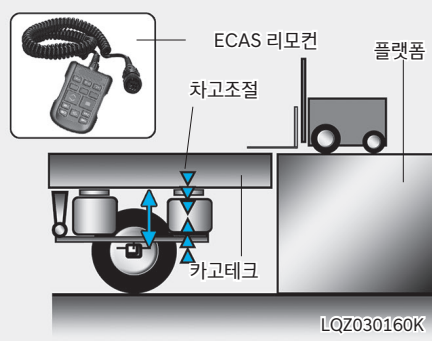

카고 차량에 적재된 화물을 크레인을 이용하여 화물을 한꺼번에 하역할 경우에도 에어 스프링 압력에 의해 프레임이 급격 상승되므로 반드시 ECAS 리모컨의 차고 하향 스위치를 이용하여 하역 전 차고를 하향하십시오.

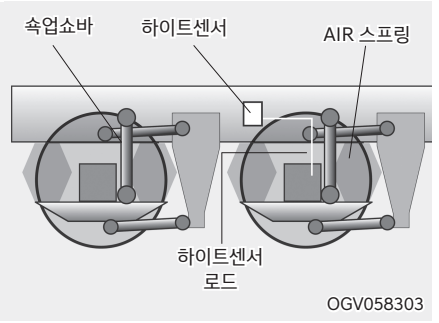

⚠ 주 의

- **프레임이 급격 상승될 경우 에어 스프링의 빠짐, 쇽업쇼바의 파손, 하이트센서의 불량의 원인이 됩니다.**
- **하이트센서 로드 길이를 임의로 조절하지 마십시오. 차체의 좌우 높이가 달라 적차로 운행 시 위험할 수 있습니다.**

가변축 자동 하강 시스템(ALAS)

사양 적용시



차고센서를 통해 구동축의 하중을 감지하여 가변축을 자동으로 하강해주는 장치로 다음과 같은 기능을 제공 합니다.

1. 구동축의 하중이 일정량 이상 실리면 가변축이 자동으로 하강합니다.
2. 가변축 수동 압력 조절 장치를 통해 가변축의 압력을 조절할 수 있습니다.
3. 가변축의 축하중 표시가 가능합니다.

■ 가변축 수동 압력 조절 장치 사용 방법

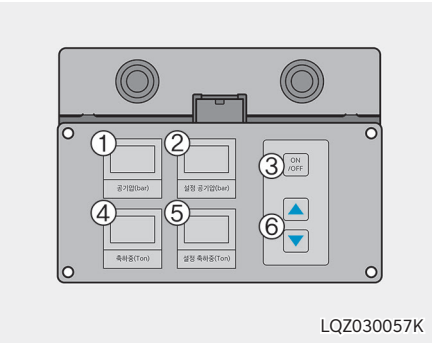

① 공기압 (bar) 표시창
② 설정 공기압(bar) 표시창
③ ON/OFF 버튼
④ 축하중(Ton) 표시창

⑤ 설정 축하중(Ton) 표시창

⑥ 상승/하강 스위치

사용하고자 하는 가변축의 하중을 상승/하강 스위치(⑥)를 사용하여 설정할 수 있습니다.

1. ON 버튼③ 을 눌러 가변축 수동 압력 조절 장치를 켭니다.
2. 설정 공기압②, 설정 축하중⑤ 표시창을 확인하며 설정하고자 하는 값으로 스위치⑥을 통해 조절 합니다.
3. 공기압①, 축하중④ 표시창을 통해 설정하고자 하는 값으로 가변축의 공기압과 축하중이 변경되었는지 확인 합니다.

⚠ 주 의

- **가변축 수동 압력 조절 장치는 ON 상태에서 사용할 수 있습니다.**
- **가변축 수동 압력 조절 장치를 OFF 하면, 가변축은 구동축의 80% 수준으로 자동 조절됩니다.**
- **가변축을 하강한 상태에서 짐을 적재하십시오.**
- **가변축 수동 압력 조절 장치에 표기되는 축하중은 참고값으로 실제 하중과 차이가 발생할 수 있습니다.**
- **가변축 수동 압력 조절 장치는 구동축 하중의 30%~100% 사이에서만 조절이 가능합니다.**
- **가변축의 하중은 구동축의 80% 이상으로 사용하십시오.**
  (제동력에 문제가 될 수 있습니다.)
- **반드시 시동 ON 상태에서 화물을 적/하차하십시오.**

에어 노즐

내부

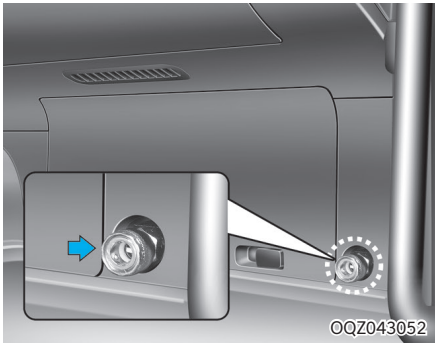

동승석 대쉬 패널 아래에 있는 에어 노즐 플러그를 분리한 후 시중에서 구입한 에어 호스의 고정부를 연결해 에어로 청소등을 할 수 있습니다.

멀티미디어 장치

■ 안테나

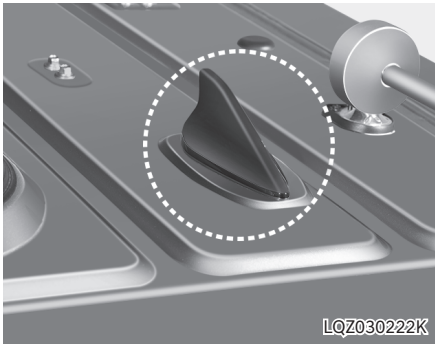

⚠ 경 고

창문을 닫고 차 안에서 라디오 또는 오디오 소리를 크게 하고 있으면 외부의 소리를 들을 수 없어 매우 위험합니다. 교차로나 건널목에서는 특히 주의 하십시오.

주 의

- **라디오의 음량은 안전을 위해 바깥의 소리가 들리는 정도로 하십시오.**
- **주행중에는 DMB 시청을 할 수 없습니다.**

■ 인포테인먼트

인포테인먼트에 대한 자세한 내용은 별도로 지급되는 설명서를 참조하십시오.

■ 오디오 리모컨 사양 적용시

주행중 안전하게 오디오 조작이 가능하도록 조향 핸들에 리모컨이 장착되어 있습니다.

주 의

오디오 리모컨의 버튼을 동시에 2개 이상 조작하지 마십시오.

조향 핸들



1. 이동 버튼
- 라디오 청취 중 즐겨찾기 채널 변경, 방송 탐색 또는 주파수 이동(버튼 설정에서 실행할 기능을 선택할 수 있음)
- DMB 시청 중 방송 변경
- 미디어 재생 중 곡/파일 변경

2. 음량 버튼
- 음량 조절
- 음소거 실행 또는 해제(내비게이션 음량 제외)(사양 적용 시)
- 미디어 재생 중 일시정지 또는 다시 시작

3. MODE 버튼
- 반복해서 누르면 시스템 모드(라디오, 미디어 등) 변경
- 길게 누르면 기능 설정 화면으로 이동

4. 음성인식 버튼 사양 적용시
- 음성인식 시작. 길게 누르면 음성인식 종료
- 길게 누르면 폰 프로젝션으로 연결된 스마트폰의 음성인식 시작 또는 종료(스마트폰 사양에 따라 버튼의 동작이 다를 수 있음)

5. 통화 버튼
- 블루투스 연결 전: 블루투스 연결 창 표시
- 블루투스 연결 후: 최근 통화 목록 표시, 길게 누르면 최근 통화 번호로 재다이얼
  통화 중: 통화 종료
  전화 수신 시: 전화 받기, 길게 누르면 전화 거절

6. 사용자 버튼 사양 적용시
- 사용자 정의 기능 실행
- 길게 누르면 기능 설정 화면으로 이동

※ 업데이트로 인해 인포테인먼트 시스템의 상세 설정이 변경될 수 있습니다. 자세한 내용은 인포테인먼트 시스템 간편 설명서에 있는 QR 코드로 웹 매뉴얼에 접속하여 확인하십시오.

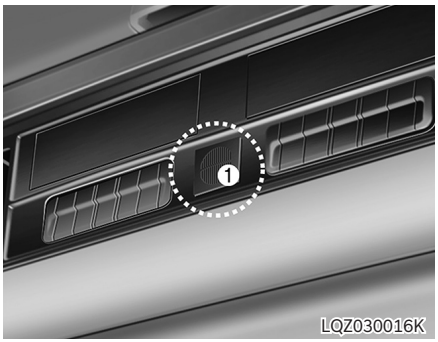

(1) 마이크

차량의 오디오 시스템에서 블루투스 기능이 내장된 휴대전화를 사용하여 손으로 들고 통화하는 번거로움 없이 편리하게 전화 기능을 사용할 수 있는 장치입니다.

경 고

- **반드시 안전한 곳에 차를 정차한 후 휴대전화를 연결하십시오. 운전 중에 연결할 경우 운전자의 주의가 산만해져 사고의 위험이 있습니다.**
- **운전 중에는 전화번호를 눌러서 전화 걸기를 시도하거나 통화하지 마십시오.**
  운전자의 주의가 산만해져 사고의 위험이 있습니다.
- **운전 중 휴대전화를 사용하면 앞 차량의 속도와 뒤 차량 유무 확인, 돌발상황 대처, 조향 핸들 조작을 제대로 할 수 없어 교통사고 발생 위험이 높습니다.**
  운행 중에는 휴대 전화를 사용하지 마십시오.

알아두기

블루투스(Bluetooth)

가정이나 사무실 내에 있는 다양한 정보통신 기기(컴퓨터, 프린터, 휴대폰, PDA) 등을 물리적 케이블의 연결 없이 무선으로 연결해 주는 근거리 무선 네트워킹의 기술 규격입니다.

주 의

- **블루투스 핸즈프리는 블루투스 기능이 내장된 휴대전화에서만 사용 가능합니다.**
- **자동차에 장착된 통화 스위치를 눌러도 통화되지 않는 기종은 휴대전화의 통화버튼을 사용해야 하는 경우가 있습니다.**
- **블루투스 휴대전화의 출시 시점, 소프트웨어 버전, 이동통신사에 따라 일부 기능이 당사 핸즈프리와 호환되지 않을 수 있습니다.**
- **휴대전화의 성능은 휴대전화 제조사에서 보증하므로 문제가 있을 경우 휴대전화 제조사에 문의하십시오.**

※ 자세한 내용은 별도로 지급되는 설명서를 참고하십시오.

■ 베드룸 오디오 리모컨 스위치

사양 적용시

오디오 ON/OFF



- 시동 키가 OFF 상태일때 : 리어 오디오 리모컨의 ACC PWR 스위치를 누르고, MODE 버튼을 길게 누르면 사용할 수 있습니다.
- 시동 키가 ACC/ON 상태일때 : 리어 오디오 리모컨의 MODE 버튼을 누르면 사용할 수 있습니다.

MODE 버튼

- 반복해서 누르면 시스템 모드(라디오, 미디어 등) 변경
- 길게 누르면 기능 설정 화면으로 이동

< , > 탐색 버튼

- 라디오 청취 중 즐겨찾기 채널 변경, 방송 탐색 또는 주파수 이동(버튼 설정에서 실행할 기능을 선택할 수 있음)
- DMB 시청 중 방송 변경
- 미디어 재생 중 곡/파일 변경

VOL+ , VOL- 음량 조절(VOL)버튼

버튼을 누르면 음량이 증가/감소 합니다.

■ 오디오/비디오 사양 적용시

오디오/비디오 사용법에 대한 자세한 내용은 별도로 지급되는 설명서를 참고하십시오.

주의

차량에 시중 HID 타입의 전조등을 장착할 경우, 오디오 및 차량 전장품에 이상 작동이 나타날 수 있습니다.

■ 내비게이션 사양 적용시

위성으로부터 수신된 정보를 이용, 모니터 내 지도상에 현재 위치를 표시하며 목적지 및 경유지를 설정하여 목표 지점까지 안내하는 장치입니다.

내비게이션 장치 사용법에 대한 자세한 내용은 별도로 지급되는 설명서를 참고하십시오.

경 고

- **주행 중에는 운전자의 안전을 위해 모니터에서는 DMB나 비디오를 시청할 수 없고 차량 주행 정보만을 표시할 수 있도록 설계 되었습니다.**
- **주행 중에는 절대로 DMB, 비디오 시청을 하지 마십시오.**
  사용자(운전자)의 부주의로 인하여 사망 또는 신체적 위험을 초래할 가능성이 있으므로 주의하십시오.
- **주행 중 DMB나 비디오를 시청할 목적으로 장치를 개조하거나 변경하지 마십시오.**

■ 블루링크(Blue link) 사양 적용시

최첨단 IT 시스템을 기반으로 안전보안, 차량진단, 원격제어 뿐만 아니라 스마트 폰 연동을 통해 더 편안하고 즐거운 드라이빙을 지원하는 텔레매틱스 서비스입니다.

※ 업데이트로 인해 인포테인먼트 시스템의 상세 설정이 변경될 수 있습니다. 자세한 내용은 인포테인먼트 시스템 간편 설명서에 있는 QR 코드로 웹 매뉴얼에 접속하여 확인하십시오.

경 고

별도의 조작이 필요할 경우, 운전 중에는 사용하지 마십시오.
운전 중 조작할 경우, 운전자의 주의가 산만해져 사고의 위험이 있습니다.

주 의

- **차량 시동 상태에서 사용하십시오. 그렇지 않을 경우, 차량 배터리가 방전될 수 있습니다.**
- **원격 제어는 시동 「OFF」 상태에서 작동 가능합니다.**

■ 오디오 외부 입력 단자 사양 적용시

USB 멀티 단자

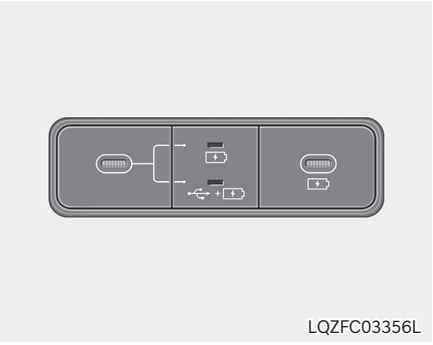

LQZFC03356L

※ 외부 입력 단자 사용법에 대한 자세한 내용은 별도로 지급되는 설명서를 참고하십시오.

디지털 타코그래프 사용하기

사양 적용시

디지털 타코그래프는 차속, 엔진 회전수, 브레이크 신호, 가속도 센서, GPS 신호를 수집 및 저장합니다.

또한, 하이패스 시스템과 연계하여 하이패스 카드 장착 시 과금 기능을 제공하며, 관련 정보 조회가 가능합니다.

하이패스 시스템은 유료 도로로 진/출입 시 통행료가 자동 결제되는 장치입니다.

하이패스 시스템은 시동 「ON」 상태에서만 작동합니다.

※ ETCS는 Electronic Toll Collection System의 약자입니다.

■ 각부 명칭 및 기능하이패스 시스템 (ETCS)



LQZ030162K

명칭 및 부위	기능 설명 (버튼 누를 시)
① 카드 탈거	하이패스 카드의 탈거를 위한 버튼입니다. 카드 삽입 시에는 카드 앞면이 위로 향하도록 삽입하십시오. 하이패스 시스템 이용 시 카드는 별도 구매하여 사용하십시오.
② 전원	전원이 꺼진 상태에서 전원 버튼을 짧게 또는 길게 누르면 전원이 켜지고, 전원이 켜진 상태에서 전원 버튼을 길게 누르면 전원이 꺼집니다.
③ 볼륨	음성 안내 볼륨을 조절할 수 있습니다. 전원이 켜진 상태에서 볼륨 버튼을 짧게 누르면 5단계 (“음량1”, “음량2”, “음량3”, “음량4”, “음량0”)로 음량이 조절됩니다. 초기 볼륨은 “음량3”입니다.
④ 잔액 확인	전원이 켜진 상태에서 잔액 확인 버튼을 짧게 누르면 카드 잔액 안내 음성이 나오고, 길게 누르면 최근 거래 요금 안내 음성이 나옵니다.

■ 디지털 타코그래프



LQZ030162K

알아두기

- **주행 중에는 버튼이 작동되지 않습니다. 차량을 정지시키고 버튼을 작동하십시오.**
- **일부 USB 메모리 제품은 인식을 하지 않을 수 있습니다.**
- **서비스로 지원되는 USB 메모리 제품은 제공되지 않거나 변경될 수 있습니다.**

명칭 및 부위	기능 설명 (버든 누를 시)
① ▼	• 메뉴 선택 모드에서 누른 횟수에 따라 메뉴가 순차 전환합니다. • 특정 화면에서 누른 횟수에 따라 숫자/영문을 전환하거나 정보를 순차 전환합니다.
② ▶	• 사용자 정보 입력 모드 시, 우측으로 커서를 이동합니다.
③ ESC	• ESC 버튼을 사용하여 4가지의 초기화면 표시 모드를 선택할 수 있습니다. • 메뉴 상태가 1단계 Sub 메뉴 단계에서 “ESC” 버튼을 누르면 초기화면으로 전환합니다. • 메뉴상태가 2단계 Sub 단계 이상에서 “ESC” 버튼을 누르면 이전 단계 화면으로 전환합니다.
④ OK	• 초기화면 모드에 누르면 메뉴 선택 모드로 전환합니다. • 메뉴 선택 모드에서 누르면 선택된 메뉴로 전환합니다. • 선택된 메뉴에서 누르면 해당 메뉴의 정보로 전환합니다.
⑤ USB	• DTG에 기록된 Data를 제어 버튼 조작으로 외장 USB로 다운로드 기능을 지원합니다. • 모든 USB 관련 조작은 시동「ON」상태이고, 차량 속도가 “1km/h” 미만일 때만 가능합니다. • DTG의 USB interface는 주행기록 다운로드 권한만 허용합니다.

⚠ 주의

- **출발 전 단말기 전원, 하이패스 카드 삽입 여부, 카드 잔액 확인 후 출발하십시오.**
- **하이패스 영업소를 통과할 때는 반드시 30km/h 이하로 서행하십시오.**
- **하이패스 차로를 통과할 때는 하이패스 단말기 전원 스위치가 켜진 상태로 운전하십시오. 전원이 꺼진 상태로 차로를 통과하면 통행료가 결제 되지 않습니다.**
- **하이패스 단말기를 임의로 분리하거나 재장착할 경우 하이패스 시스템의 고장으로 보증수리를 받을 수 없습니다. (선팅, 블랙박스 장착 등)**
- **비정품 안테나류, 비정품 통신기기, 필름형 안테나, 행복 단말기, 요일제 단말기 등의 장착은 하이패스 통신에 문제를 일으켜 하이패스 차로 통과시 과금이 안될 수 있습니다.**
- **하이패스 카드 삽입 시 카드 삽입구와 가능한 평행하게 장착하십시오. 비스듬하게 장착할 경우에는 카드 소켓의 불량 및 카드 인식 오류로 하이패스 차로 통과시 작동이 안될 수 있습니다.**
- **카드 삽입구에 하이패스 카드 외 비표준형 카드 또는 이물질 및 금속성 물질을(SD 메모리, 손상된 카드 등) 삽입하지 마십시오. 카드 소켓 파손으로 하이패스 차로 통과시 작동이 안될 수 있습니다.**
- **카드 탈거 시에는 반드시 탈거 버튼을 눌러 탈거하십시오. 탈거 버튼을 이용하지 않고 무리하게 탈거할 경우 카드 삽입부에 손상이 발생할 수 있습니다. 또한 카드 삽입이 안될 경우 카드 변형 및 삽입부에 이물질 여부를 확인하십시오.**
- **화물차는 고속도로 이용 시 반드시 화물차 하이패스 차로로 진입하십시오.**

- 화물차 하이패스 차로에서는 제한속도(5Km/h) 이하로 서행하십시오.
- 기타 화물차 하이패스 이용 관련 상세 사항은 한국도로공사 규정에 맞게 이용하십시오.
- 부품 제조시 하이패스 시스템 단말기 프로그램을 입력 및 변경하기 위해 사용하는 단자입니다. 시스템의 오작동 우려가 있으므로 운전자가 임의로 조작하지 마십시오.
- 음성안내 기능
  - 요금 결제 후 잔액 음성안내 기능
  - 최근 거래 내역 음성안내 기능
  - 등록정보 안내 기능
  - 요금 결제 시 결제 금액 음성안내 기능
- LED 표시 기능
  - 단말기 등록 유/무 LED 표시
  - 카드 삽입/탈거 및 이상 유/무 LED 표시
  - 요금결제 이상 유/무 LED 표시
  - 잔액 부족 시 LED 표시
- 주차 되어있는 차량의 실내온도는 직사광선에 의해 고온이 될 수도 있으며, 동절기에는 저온상태가 됩니다. 하이패스 카드는 고온에서는 변형될 수 있으며, 저온에서는 카드 인식이 불가능할 수도 있습니다. 따라서 차량을 주차할 때는 카드를 단말기에서 분리하여 보관하십시오. 운전 중에는 차량의 실내 온도를 적정온도로 유지하여 하이패스를 사용하십시오.
- 한국도로공사 하이패스 카드 표준에 맞지 않은 사이즈의 카드일 경우, 카드 탈거 시 비정상적으로 토출(카드 튕겨짐 등) 될 수 있습니다. 이는 하이패스 시스템의 문제가 아닌 하이패스 카드의 문제입니다. 카드 교체 후 사용하십시오.
- LED가 적색일 경우 오작동 또는 정상 요금결제 상태가 아니므로 확인 후 영업소 통과하십시오.

1. 정상 상태 : 녹색 켜짐
2. 정상 요금결제 상태 : 녹색 5회 깜빡임
3. 비정상 상태 : 적색 켜짐
   - 미등록 단말기
   - 카드 미 삽입/오삽입
   - 사용할 수 없는 카드 삽입 시
   - 카드 잔액이 부족한 경우
4. 영업소 통과 시 오작동 시
   (요금결제 오작동) : 적색 5회 깜빡임

- 차량 내 별도 하이패스 단말기 장착시 요금결제 처리가 안될 수 있으니 주의하십시오.
- 전면 유리창에 금속성 류의 별도 특수 코팅 또는 금속성 류의 썬팅지를 사용하면 통신장애가 발생할 수 있습니다.

i 알아두기

주행 중에는 버튼이 작동되지 않습니다. 차량을 정지시키고 버튼을 작동하십시오.

■ 초기화면구성

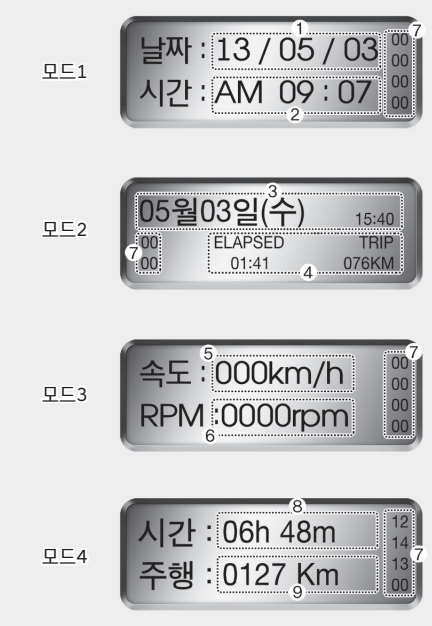

① 현재 날짜 ② 현재 시간
③ 현재 날짜&시간
④ 구간 주행시간 & 구간 주행거리
⑤ 현재 속도 ⑥ 현재 엔진 RPM
⑦ 현재 상태이상 코드 ⑧ 일일 운행 시간
⑨ 일일 운행 거리

※ 이상코드표

00 : 운행 기록장치 정상
11 : GPS수신기 이상
12 : 속도 센서 이상
13 : RPM 센서 이상
14 : 브레이크 신호감지 센서 이상
21 : 센서 입력부 장치 이상
22 : 센서 출력부 장치 이상
32 : 통신장치 이상
41 : 운행거리 산정 이상
99 : 전원 공급 이상

하이패스 시스템 동작 안내

서비스 항목		음성안내	LED 동작사양	비고
버튼 동작	잔액버튼	(할인)선불카드 : 딩동~ 잔액이 OOO원입니다. (할인)후불카드 : 딩동~ 후불카드입니다. 면제카드 : 딩동~ 면제카드입니다.	정상,이상동작의 LED상태를 따름	짧게 입력 시
		딩동~최근 거래요금은 000원입니다.		길게 (1.5초) 입력 시
		단말기 발급정보 안내시 다음정보 안내		짧게 입력 시
	볼륨버튼	"음량1", "음량2", "음량3", "음량4", "음량0" (해당볼륨크기로 음성안내 및 자동볼륨설정)		짧게 입력 시
		딩동~ 제조번호는 XXXX XXXX XXXX XXXX 입니다. 딩동~ 발행번호는 XXXX XXXX XXXX XXXX 입니다. 딩동~ 차종은 X종입니다. 딩동~ 차량번호는 XX X XXXX 입니다. 딩동~ 발행일은 XXXX년 X월 X일입니다. 딩동~ 만료일은 XXXX년 X월 X일입니다. (단말기 발급정보 안내 시작 또는 중지)		길게 (1.5초) 입력 시
		딩동~ 교통정보 안내를 시작합니다. 딩동~ 교통정보 안내를 중지합니다. (교통정보는 4종, 5종 차종 대상 서비스 제공, 한국도로공사 기준)		길게 (10초) 입력 시
	잔액/볼륨	딩동~소프트웨어 버전은 X 점 XX 입니다. 딩동~하드웨어 버전은 HK XXXXX 입니다.	녹색, 적색 : 교대로 깜빡임 (5회)	길게 (1.5초) 입력 시
	전원버튼	(전원 ON/OFF 제어) OFF → ON	정상,이상동작의 LED상태를 따름	짧게 또는 길게 (1.5초) 입력 시
		(전원 ON/OFF 제어) ON → OFF	LED OFF	길게 (1.5초) 입력 시

4.5톤 이상 화물차 단말기 음성안내

서비스 항목	음성안내	LED 동작사양	비고
전원 [ON] 시	딩동~화물 하이패스 차로를 제한 속도 이하로 진입하시기 바랍니다.	정상,이상동작의 LED상태를 따름	4.5톤 이상 화물차 대상
일반(하이패스) 차로 착오 진입 시	띠리릭~ 입구 영업소를 잘못 통과하였습니다. 고속도로 이용 시 반드시 화물 하이패스 차로로 진입하셔야 합니다. 위반 시 처벌 대상입니다.	적색 : 깜빡임 (5회)	4.5톤 이상 화물차 대상
하이패스 진입 1~2Km 전 (본선)	딩동~화물 하이패스 차로를 제한속도 이하로 진입하시기 바랍니다.	정상,이상동작의 LED상태를 따름	4.5톤 이상 화물차 대상
도주차량 (본선)	딩동~귀하의 차량은 검측 대상입니다. 인근 영업소를 방문하여 지시에 따르십시오.	정상,이상동작의 LED상태를 따름	4.5톤 이상 화물차 대상
교통정보	교통사고 안내 外 다수	정상,이상동작의 LED상태를 따름	4.5톤 이상 화물차 대상 (4종, 5종만 서비스 제공)
상기 '전원 ON 시' 제외 음성안내는 한국도로공사 기지국 으로부터 신호 정상수신 후 안내가 가능함으로 기지국(인프라) 상황 및 여건에 따라 음성안내가 원활하지 않을 수도 있습니다.			

후불 하이패스는 은행, 신용카드사에서 신청 및 사용

후불 하이패스 카드 홈페이지
www.extoll.co.kr를 참고하십시오.

선불 하이패스 카드 구입/충전 방법

발급수수료 5,000원 (자동충전카드는 수수료 없음)

하이패스 시스템(ETCS) 등록 방법

하이패스 시스템은 별도의 등록 절차 없이 사용할 수 있습니다. 하이패스 단말기에 카드를 삽입 후 사용하십시오.

※ 하이패스 시스템에는 (장애인, 국가유공자 등) 통행료 자동 할인 기능이 없습니다.

하이패스 시스템(ETCS) 등록정보 확인방법

등록정보를 확인할 수 있습니다. 볼륨버튼을 길게 누르면 등록 정보 안내가 시작/중지됩니다. 등록 정보 안내 시 다음 정보 안내를 들으려면 잔액 확인버튼을 짧게 누르십시오. 등록 정보 안내 순서는 다음과 같습니다.

단말기 등록정보

번호	항목	설명
1	제조번호	ETCS 단말기 제조회사에서 부여하는 번호
2	발행번호	ETCS 단말기를 등록할 때 부여하는 번호
3	차종	ETCS 단말기 등록 시 등록한 차량의 차종
4	차량번호	-
5	발행일	ETCS 단말기 발행일자 (YYYYMMDD)
6	만료일	ETCS 단말기 만료일자 (YYYYMMDD)

※ ETCS는 Electronic Toll Collection System의 약자입니다.

⚠ 주의

- **하이패스 시스템이 장착된 차량을 타인에게 매각 또는 양도하는 경우, 차량의 명의와 함께 하이패스 시스템의 명의를 함께 이전하십시오. 명의 변경이 불가한 경우 하이패스 시스템의 등록을 말소해야 합니다. 미이행 시 불편을 초래할 수 있습니다.**
- **하이패스 시스템이 장착된 차량을 타인에게 매수 또는 양수받은 경우, 하이패스 시스템의 등록명의를 함께 이전받아야만 정상적으로 하이패스 기능을 사용할 수 있습니다. 차량과 구비서류를 준비하여 인근에 위치한 당사 직영 하이테크센터 또는 블루핸즈에 직접 방문하여 등록하십시오.**
- **차량 출고 이후 축 또는 적재중량 개조로 차종이 변경된 경우 한국도로공사 영업소를 방문하여 ETCS 단말기를 반드시 재 발행하십시오.**

구비서류

- 개인 : 본인신분증 또는 대리인 신분증
- 법인 : 사업자등록증, 방문자 신분증
- 리스, 렌탈 : 해당계약서 추가
- 외국인 : 외국인 등록증 또는 국내거소증

■ 전체 메뉴 구성

MAIN MENU	ESC	USB	기기	사용자	관리
SUB MENU	초기화면모드 1 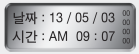	운행기록 다운	위성항법장치	운전자	운행장치 정보
	초기화면모드 2 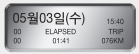	최근 백업 일시	가속도센서	차량번호	비밀번호 변경
	초기화면모드 3 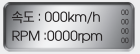		차량 입력신호	차량유형	잔액 조회
	초기화면모드 4 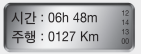		고장코드 확인	사업자번호	
				차대번호	
				운전시작시간	
				휴게시간	

i 알아두기

※ ESC를 제외한 각 메인 메뉴는 OK 버튼을 누를 시 진입 가능합니다.

※ 상세한 사용 설명서는 제작사 홈페이지(https://www.yuracorp.co.kr/customer/sub02.jsp)에서 다운로드 가능합니다.

04 주유

연료 및 요소수 주입방법·주의사항

목차

연료 주입하기 4-2
디젤엔진 4-2
CNG 엔진 4-3
요소수(우레아) 탱크 4-4
주입 방법 4-4
요소수 보관 및 폐기 4-5
요소수 순도 4-6

주유

연료 주입하기

■ 디젤엔진

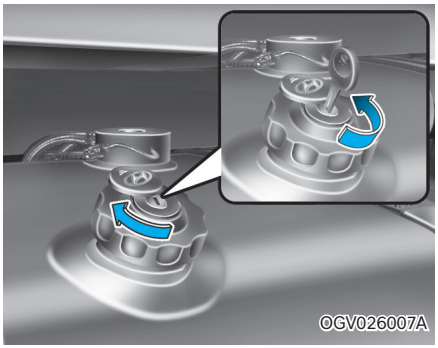

엔진의 시동을 끄고 키로 연료 주입구 캡을 여십시오.

1. 키 커버를 시계 방향 또는 반시계 방향으로 돌리고 키 홀에 키를 넣으십시오.
2. 키를 시계 방향으로 돌리고 키를 뽑으십시오.
3. 캡을 반시계 방향으로 돌리면 캡을 탈거할 수 있습니다.
4. 연료주입구 캡을 시계방향으로 확실히 잠그고 키를 반시계 방향으로 돌린 후 뽑으십시오.

⚠ 경 고

- **연료를 주유하기전 항상 시동을 끄고 연료 주입구 주변에 화기를 가까이 하지 마십시오. 연료 기체는 인화성이 강해 매우 위험합니다.**
- **여름철 고온에서 연료 주입구 캡을 열면 바람 빠지는 소리가 날 수 있습니다. 이는 정상이며 연료주입구 캡을 천천히 돌려 여십시오.**

⚠ 주 의

덤프트럭 차량은 연료탱크와 덤프 유압 작동유 탱크가 일체형으로 되어 있습니다. 연료 주입 시 유압 작동유 주입구에 연료를 주입하지 않도록 주의하십시오. (25.5톤 덤프)

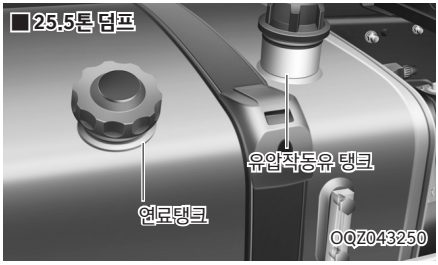

⚠ 주 의

- **디젤 차량은 반드시 정품 경유를 사용하십시오. 지정된 연료 외 다른 연료 (등유, 알코올, 항공유, 바이오 디젤* 등) 나 첨가제와 혼합하여 사용하지 마십시오.**
- **정품이 아닌 경유를 사용하여 발생한 일체의 손해에 대해서는 당사에서 책임을 지지 않습니다.**

  *** 바이오 디젤 (BioDiesel, BD)은 유채씨, 콩, 쌀겨 등에서 추출한 식물성 기름을 메탄올을 이용해 에스테르화 정제 과정을 거쳐 만든 것으로, 그 특성이 경유와 유사하여 경유에 일정량을 혼합하여 디젤 엔진에 사용할 수 있도록 만든 대체 에너지입니다. 현재 국내에서는 소량의 바이오 디젤 원액이 경유에 혼합되어 일반 주유소에서 정품의 경유로 판매됩니다.**
- **관련 법령의 경유 품질 기준을 벗어나는 바이오 디젤 혼합유를 사용하여 발생한 물적, 인적 손해에 대해서는 당사에서 책임을 지지 않습니다.**

- **불량 연료 및 미 검증된 연료나 첨가제 등을 사용하면 연료 탱크 오염, 연료 펌프 손상 및 연료 필터의 조기 막힘 등으로 인해 엔진과 배출가스 관련장치가 손상될 수 있습니다. 불량 연료에 포함된 이물질에 의하여 DPF (Diesel Particulate Filter, 매연필터장치) 막힘 또는 SCR 촉매 막힘 및 파손이 발생할 수 있습니다. 고가의 배출가스 저감장치를 교환해야 하는 상황이 발생할 수 있습니다. 품질이 검증되지 않거나 규격에 맞지 않는 연료 주입구 캡을 사용하면, 연료장치 또는 배기 제어장치에 심각한 고장을 초래할 수 있습니다.**
- **차량의 외부 표면에 연료를 떨어뜨리지 마십시오. 도장표면에 연료가 떨어지면 도장이 손상될 수 있습니다.**
- **연료주입 후에는 캡을 확실히 닫은후 키로 잠그십시오.(연료 주입구 캡의 키는 엔진 시동키와 동일합니다)**
- **연료 주입구 캡을 교환해야 할 때는, 순정 부품이나 차량에 맞는 같은 규격의 부품만을 사용하십시오.**
- **환경보호를 위해 연료를 흘리지 않도록 하십시오.**

■ CNG 엔진

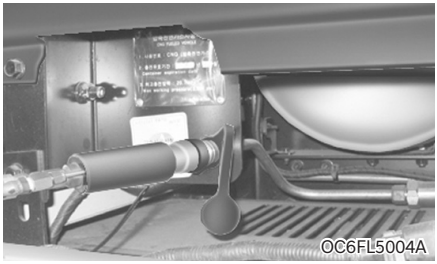

충전시 차량내에는 승객이 없는 상태에서 시동을 끄고 주입구를 통해 가스를 주입합니다. 주입된 가스는 체크밸브에 의해 역류가 방지됩니다.

최고 충전압력 : 207kg/cm² [3,000psi]

⚠ 주 의

- **충전시 시동키는 반드시 「LOCK」 상태에서 충전하십시오. 배관 및 밸브 용기(실린더) 보호용 덮개등을 임의로 제거하지 마십시오.**
- **시동을 걸기 전에 반드시 가스 용기(실린더) 도어가 닫혀 있는지 확인 후에 시동을 거십시오. 가스 용기(실린더) 도어가 열려 있으면 시동이 걸리지 않습니다.**

요소수(AdBlue, DEF) 주입하기

요소수는 배출가스 저감에 필요한 액상의 화학물질입니다.

배출가스에 남아있는 질소산화물(NOx)을 암모니아(NH_3)와 촉매 반응으로 물(H_2O)과 질소(N_2)로 바꿔주기 위해 SCR(Selective Catalytic Reduction, 선택적 환원 촉매)에서 요소수를 활용합니다.

■ 요소수(우레아) 탱크

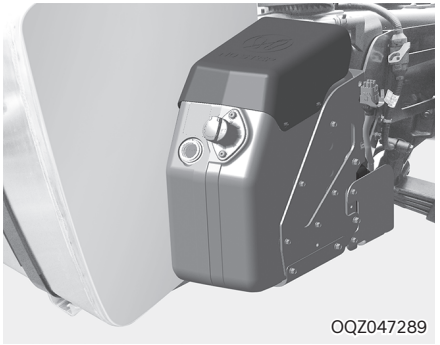

■ 주입 방법

- 요소수 잔량이 탱크 유효용량의 12% 이하로 떨어지면 요소수 잔량 경고등 ( )이 점등됩니다.
- 요소수 잔량 경고등이 ( ) 점등되면 반드시 시동을 끄고 요소수 탱크 정격 용량선(점검 창 MAX선 또는 주입건이 멈추는 지점)까지 주입하십시오.



1. 반드시 시동을 끄십시오.
2. 주차 브레이크를 작동합니다.
3. 요소수 탱크 주입구 캡을 전용키를 이용하여 시계 반대 방향으로 해제하십시오.
4. 규정된 요소수(AdBlue, DEF)를 요소수 탱크 정격용량 선(주입건이 멈추는 지점 또는 점검 창 MAX선)까지 보충하십시오.
5. 주입구 캡을 잠글 때는 키를 시계 반대 방향으로 90˚ 돌린 후 캡 몸체를 시계 방향으로 돌려 잠그십시오. 더는 캡이 잠기지 않을 때, 키를 시계 방향으로 90˚ 돌려 캡에서 탈거하십시오. 완전히 잠근 후 캡 몸체를 돌리면 “따르륵” 소리가 납니다.

   캡이 제대로 잠겼는지 확인하고 키를 제거 후 보관하십시오.

※ 요소수 소모량은 연료 소비량 대비 약 2~5% 수준입니다. 소모량은 차량 운행 습관(지속적 고속 운전, 급가속, 급감속 등) 및 운행 환경 (외기온도, 대기압력 등)에 의해 달라질 수 있습니다.

⚠ 경 고

- **요소수가 눈 또는 피부에 묻으면 즉시 깨끗한 물로 닦아내십시오.**
- **요소수를 삼키면 즉시 깨끗한 물로 입을 헹구고 물을 많이 마십시오. 의사의 치료를 받으십시오.**

- 요소수가 묻은 옷은 즉시 갈아입으십시오.
- 알레르기 반응이 나타나는 경우 즉시 의사의 치료를 받으십시오.
- 어린이가 요소수를 만지지 못하도록 하십시오.
- 주입 도중 요소수가 묻은 표면은 즉시 물로 씻어내거나 헝겊과 찬물을 사용하여 요소수를 제거하십시오. 요소수가 이미 결정으로 변한 경우에는 스펀지나 헝겊으로 찬물을 사용하여 해당 부위를 청소하십시오. 요소수는 어느 정도 시간이 흐르면 흰 결정으로 변해 표면을 오염시킵니다.
- 요소수를 절대 연료탱크에 주입하지 마십시오. 요소수는 연료 첨가제가 아니며 주입 시 엔진 손상을 초래합니다.
- 요소수는 인화성 및 독성이 없는 무색, 무취의 수용성 액체이므로 취급에 주의하십시오.
- 통풍이 잘되는 장소에서만 요소수를 주입하십시오. 요소수는 장시간에 걸쳐 최대 50°C까지 가열되면 (예 : 요소수 탱크가 직사광선에 노출) 화학적으로 분해될 수 있습니다. 이로 인해 암모니아 증기가 생성되고 배기가스 정화능력이 저하되어 경고등이 점등될 수 있습니다.
- 고온에서 요소수 탱크 캡을 열 때 암모니아 증기가 새어 나올 수 있습니다. 암모니아 증기는 자극성이 강한 냄새가 나며 특히 피부, 점막, 눈 부위를 자극합니다. 눈, 코, 목이 따끔거리고 기침과 눈물이 나올 수 있습니다. 새어 나온 암모니아 증기를 들이마시지 마십시오.
- 밀폐되지 않은 통풍과 환기가 잘 되는 공간에서 요소수를 취급하십시오. 요소수 탱크가 열리면, 톡 쏘는 듯한 냄새의 가스가 나올 수 있습니다.
- 차량이 기온이 낮은(-11˚C 이하) 곳에 장시간 주차되어 있을 경우, 요소수는 동결될 것입니다. 차량에는 요소수 예열 기능이 장착 되어 겨울철에도 요소수 해동 후 요소수 분사가 정상적으로 실시됩니다.

■ 요소수 보관 및 폐기

⚠ 주 의

- 알루미늄, 동, 동합금, 비합금강, 아연도금강의 재질로 제작된 용기는 요소수 보관에 적합하지 않으므로 사용하지 마십시오.

  요소수를 이러한 용기에 보관할 경우 금속 성분이 용해되어 배출가스 저감장치의 수리가 불가능할 정도로 손상될 수 있습니다.
- 임의의 용기에 요소수를 보관하지 마십시오. (이물질 유입 및 농도 변경 우려) 반드시 최초 구입한 상태로 보관하십시오.
- 요소수를 폐기할 때는 부피 기준 10배 이상의 물과 희석하여 토양이나 하수관에 폐기하십시오.

  예를 들어 요소수 1 ℓ : 물 10 ℓ 희석하여 폐기하면 환경에 아무런 영향을 미치지 않습니다. 하지만 요소수 원액을 그대로 하수관에 방류 또는 토양에 폐기하면 부영양 염류가 과다하여 식물이 죽거나 하천이 오염될 수 있습니다.

■ 요소수 순도

규격 ISO 22241(DIN 70070)을 만족하는 요소수(AdBlue, DEF)만 사용 가능합니다.

규격 외 요소수를 사용하거나 불순물이 첨가된 요소수를 주입한 경우 당사 직영 하이테크센터 또는 블루핸즈에 문의하십시오.

⚠ 주의

- **요소수 탱크에서 요소수를 빼내면 순도가 보장되지 않습니다. 요소수를 재활용하지 마시고 반드시 새 요소수를 주입하십시오.**
- **요소수에 첨가제를 넣거나 물을 넣어 희석하지 마십시오. 요소수 탱크에 지정된 요소수 이외의 불순물이 들어가면 요소수의 순도를 보장할 수 없습니다.**
- **임의의 용기에 요소수를 보관하십시오.**
  (이물질 유입 및 농도 변경 우려) 반드시 최초 구입한 상태로 보관하십시오.
- **요소수 탱크가 오염된 경우 당사 직영 하이테크센터 또는 블루핸즈에 문의하십시오.**

05 시동 및 주행

차량 운행과 관련된 시동 및 정지, 기어 변속 및 주행 안전 장치 사용 방법

목차

시동 켜고 끄기 5-5
- 시동 스위치 조명 5-5
- 시동 스위치 5-5
- 디젤 엔진 시동 방법 5-6
- CNG 엔진(천연가스엔진) 시동방법 5-7
- 엔진 정지 방법 5-9

시동 버튼 5-10
- 시동 버튼 조명 5-10
- **OFF**(전원 꺼짐) 5-10
- **ACC**(액세서리 전원) 5-10
- ON(차량 전원) 5-11
- START/RUN(엔진 시동) 5-11
- 엔진 시동 방법 5-12
- 엔진 정지 방법 5-15

수동 변속기 사용하기 5-16
- 6단 변속기(현대 트랜시스) 5-16
- 9단 변속기(이튼) 5-17
- 10단 변속기(현대 트랜시스) 5-17
- 12단 수동 변속기(현대 트랜시스) 5-18
- 16단 수동 변속기(ZF) 5-19
- 에코/공차 모드(ECO/EMPTY MODE) 스위치 5-20

ZF 자동 변속기 사용하기 5-21
- 변속 조절 레버(로타리 스위치) 5-21
- 계기판 표시창 5-21
- 전진 출발 준비 5-22
- 출발기어의 임의 선택 5-22
- 주행 중 자동 ↔ 수동모드 변환 5-22
- 기어변속 5-23
- 후진하기 5-23
- 주행 모드 스위치 5-24
- 계기판 표시설명 5-25
- ADASIS MAP SYSTEM 업데이트 5-25

가속 페달 올바르게 사용하기 5-26

클러치 페달 올바르게 사용하기 5-26

브레이크 페달 올바르게 사용하기 5-26
- 브레이크 페달 밟는 요령 5-26

브레이크 페달 5-26
- 주행중의 브레이크 사용법 5-26

차량 부품 수명 증대 및 유지비 절감을 위한 운전 요령 5-27

보조 브레이크 연동 기능 5-28

전자식 주차 브레이크(EPB) 사용하기 5-29
- 전자식 주차 브레이크 작동하기 5-29
- 전자식 주차 브레이크 해제하기 5-30
- 비상 제동 5-30
- 트랙터 주차 브레이크 주의 및 경고사항 5-30

보조 브레이크 사용하기 5-31
배기 브레이크 5-31
제이크 브레이크 5-32
리타더 브레이크 5-32

자동 정차 기능 (AUTO HOLD) 사용하기..... 5-33
자동 정차 기능 설정하기..... 5-33
자동 정차 기능 작동 해제하기..... 5-34

ABS/ASR 시스템 이해하기 5-35
ABS 경고등 5-35
ASR 표시등 5-36
시스템의 점검 5-36

EBS 시스템 5-37

차체 자세 제어 장치(VDC) 사용하기 5-39
VDC 작동 5-39
운전자 VDC 작동 정지 5-39
표시등 5-40
VDC 중지 5-40

전방 충돌방지 보조(FCA) 사용하기 . 5-41
인식 센서 5-41
전방 충돌방지 보조 설정 5-42
전방 충돌방지 보조 작동 5-45
전방 충돌방지 보조 이상 및 제한 사항... 5-48

전방 충돌 경고-근거리(FCW-Near) 사용하기..... 5-52
인식 센서..... 5-52
전방 충돌 경고-근거리 설정 5-53
전방 충돌 경고-근거리 경고 5-54
전방 충돌 경고-근거리 이상 및 제한 사항 5-55

차로 유지 보조(LFA) 5-58
인식 센서..... 5-58
차로 유지 보조 설정..... 5-58
차로 유지 보조 작동..... 5-59
차로 유지 보조 이상 및 제한 사항..... 5-60

차로 이탈 경고(LDW) 사용하기 5-61
인식 센서..... 5-61
차로 이탈 경고 설정..... 5-61
차로 이탈 경고 작동..... 5-63
차로 이탈 경고 이상 및 제한 사항..... 5-63

고속도로 주행 보조(HDA) 사용하기. 5-66
인식 센서..... 5-66
고속도로 주행 보조 설정..... 5-66
고속도로 주행 보조 작동..... 5-67
작동 제한 사항 5-70

운전자 주의 경고(DAW) 사용하기 .. 5-70
부주의 운전 경고..... 5-70
인식 센서..... 5-70
운전자 주의 경고 설정 5-71
운전자 주의 경고 작동 5-71
운전자 주의 경고 이상 및 제한 사항 5-72

후측방 충돌 경고(BCW-Near) 사용하기 5-75
인식 센서.....5-76
후측방 충돌 경고 설정..... 5-77
후측방 충돌 경고 작동..... 5-77
저속 주행 시 근거리 충돌 경고..... 5-78
주행 중 충돌 경고..... 5-78
후측방 충돌 경고 이상 및 제한 사항 5-79

운전자 모니터링 시스템(전방 주시 경고, DSW) 사용하기 5-82
실내 카메라..... 5-83
시스템 설정..... 5-83
시스템 이상..... 5-85
시스템 성능 저하..... 5-85
비작동 조건 및 유의사항..... 5-85

크루즈 컨트롤(CC) 사용하기 5-87
속도 설정..... 5-88

스마트 크루즈 컨트롤(SCC) 사용하기 5-89
추월 가속 보조..... 5-89
인식 센서..... 5-89
스마트 크루즈 컨트롤 설정..... 5-90
스마트 크루즈 컨트롤 작동..... 5-91
스마트 크루즈 컨트롤 이상 및 제한 사항 5-99

내비게이션 기반 스마트 크루즈 컨트롤(NSCC) 사용하기 5-104
내비게이션 기반 스마트 크루즈 컨트롤 설정..... 5-104
내비게이션 기반 스마트 크루즈 컨트롤 작동..... 5-105
고속도로 안전 구간 자동감속..... 5-106
고속도로 곡선구간 자동감속..... 5-106
내비게이션 기반 스마트 크루즈 컨트롤 제한 사항..... 5-106

연비형 크루즈 컨트롤(MCC) 사용하기..... 5-109
효과..... 5-110
작동 방법..... 5-110
MODE 변경..... 5-110
작동 조건..... 5-110
멀티 디스플레이 화면..... 5-111

지능형 속도 제한 보조(ISLA) 사용하기 5-111
인식 센서 (전방 카메라)..... 5-111
지능형 속도 제한 보조 설정 5-112
지능형 속도 제한 보조 작동 5-112
지능형 속도 제한 이상 및 제한 사항 5-114

엔진 공회전 (IDLE) 스위치 5-116

언덕길 발진 보조 장치 사용하기 ... 5-116
수동 변속기 차량(EHS)..... 5-116
자동 변속기 차량(Smart EHS)..... 5-118

다운힐(DOWNHILL) 크루즈 5-119
다운힐 크루즈 기능 작동 방법..... 5-119
다운힐 크루즈 기능 작동 해제..... 5-120

ECO-ROLL 사용하기 5-120
ZF 자동 변속기..... 5-121

아이들(IDLE) 주행 기능 사용하기 . 5-121

후방 모니터(RVM) 사용하기 5-122
후방 모니터 설정..... 5-122
주차/뷰 버튼..... 5-123
후방 뷰 기능..... 5-123
후방 모니터 유지 기능..... 5-123
후방 탑 뷰 기능 5-123
주행 중 후방 뷰 기능..... 5-124
후방 모니터 이상 및 제한 사항..... 5-124

주행 보조 스위치 5-125
전후 축 차동잠금 스위치 5-125
좌우 휠 차동잠금 스위치 5-126
OFF ROAD 스위치 5-128
록킹 프리(Rock'g Free) 스위치 5-129
P.T.O 스위치 5-129
엔진 P.T.O 스위치 5-129
AUX P.T.O 5-130
푸셔/태그 액슬 업 다운 스위치 5-131
트랙션 HELP 스위치 5-131
매연필터 장치(DPF) 스위치 5-131

시동 및 주행

시동 켜고 끄기

■ 시동 스위치 조명 사양 적용시

조명 사양 적용시



운전석(또는 동승석) 도어를 열면 시동 스위치 주위의 램프가 켜져 야간에나 어두운 곳에서 시동 스위치를 쉽게 찾을 수 있습니다.

■ 시동 스위치



ACC

시동을 걸지 않고 브레이크를 밟지 않은 상태에서 시동 스위치를 누르면 일부 전기 장치를 작동할 수 있습니다.

ON

- 시동 전에 경고등을 점검할 수 있으며 대부분의 전기 장치를 사용할 수 있으나 장시간 사용 시 방전될 수 있습니다.
- 엔진에 시동이 걸린 후 엔진이 정상적으로 작동합니다.

START

- 브레이크를 밟고 「N」(중립) 위치에서 시동 버튼을 누르면 동작합니다.

경 고

운전석 주변에 물건을 놓아 두지 마십시오. 물건이 움직이면서 운전에 방해를 주어 사고가 날 수 있습니다.

주 의

- **10초 이상 시동 버튼을 눌러 시동을 걸지 마십시오.**
- **「ACC」나 「ON」 전원 상태를 오래 유지하면 방전될 수 있으므로 주의하십시오.**

알아두기

수동 변속기 차량(사양 적용 시)은 클러치를 밟아야만 시동이 걸립니다.

■ 디젤 엔진 시동 방법

1. 엔진에 시동을 걸기 전에 우선 안전벨트를 착용하십시오.
2. 주차 브레이크를 확실히 거십시오.
3. 모든 전기 장치를 끄십시오.
4. 가속 페달과 브레이크 페달의 위치와 작동유격을 오른발로 확인하십시오.
5. 브레이크 페달을 확실히 밟고 계십시오.

경 고

- **운전석 주변에 페달을 밟을 때 방해를 줄 수 있는 물건(예:깡통, 병, 고정되지 않은 바닥 매트 등)이 있으면 제거하십시오.**
- **정지하고자 할 때 브레이크 페달이 밟히지 않아 사고가 날 수 있습니다.**
- **주행 중 급제동, 코너링 등의 상황에서 물건이 바닥으로 떨어지면 페달 작동에 방해가 되어 사고가 날 수 있습니다. 항상 안전하게 보관하십시오.**
- **운전에 집중하지 않으면 사고로 이어질 수 있습니다. 운전에 방해 될 수 있는 행동 (오디오 작동 등) 시 주의 하십시오. 안전운전의 1차적인 책임은 고객에게 있으며 휴대기기 사용은 법적으로 금하고 있습니다.**

주 의

장시간 운행하지 않은 차량은 엔진 각부에 오일이 골고루 퍼지기 위해 시동을 건 후 2~3분간 공회전한 후 운행하십시오.

특히 터보 장착 엔진은 회전 각부분의 오일이 없는 상태가 되어 바로 가속페달을 밟으면 터보장치의 관련 부품이 손상 될 수 있습니다.

6. 디젤 차량은 엔진이 차가운 상태에서는 시동 전에 예열이 필요하며 엔진을 따뜻하게 한 후에 주행해야 합니다. 다음과 같이 하십시오.
   6-1. 시동 전원을 「ON」으로 변경하십시오.
   6-2. 계기판의 예열 표시등()이 점등 후 소등될 때까지 기다리십시오. 엔진 시동을 끈 후 단시간내에 재시동 시에는 점등되지 않을 수도 있습니다.
   6-3. 예열 표시등()이 소등되었는지 확인 후, 변속기 종류에 따라 다음과 같이 엔진 시동을 거십시오.

※ 예열이 완료된 후 약 10초 이내로 엔진이 시동되지 않으면 시동 전원을 「OFF」하고 약 10초간 기다린 후 「ON」으로 전원을 변경하여 다시 예열시키십시오.

■ CNG 엔진(천연가스엔진) 시동방법

주차 브레이크를 확실하게 체결하고 변속 레버의 중립상태 여부를 확인하고 클러치 페달(수동 변속기)과 브레이크 페달을 밟은 상태에서 시동 스위치(버튼)를「ON」에 유지하십시오.

계기판의 엔진 경고등이 점등되면 엔진 시동을 거십시오.

- 가솔린엔진 시동 동력발생 시간을 1초라고 할 경우 CNG엔진 시동 동력발생은 약 2초정도로 길게 하십시오.
- 처음 시동을 실패할 경우 30초정도의 여유를 가진 후 반복하십시오.

⚠ 주 의

시동 시 가속 페달을 밟지 않아도 되나, 기어 변속 레버 위치가 중립 이외에서는 시동이 걸리지 않으므로 유의 하십시오.

i 알아두기

엔진 경고등이 점등되는 시간은 고압연료차단밸브가 완전히 개방되는데 소요되는 시간으로 약 2~3초간 소요됩니다.

초기 시동이 걸리면 정상 공회전수가 약간 상승한 후 정상으로 됩니다.

(정상 공회전으로 되는 시간은 냉각수온도에 따라 달라질 수 있습니다.)

웜업시 가속 페달을 밟아 엔진회전수를 올리지 마시고 웜업 후 정상화된 후 운행을 하시면 엔진에 무리가 없습니다. 웜업 운전시 연소된 연료가 배기관을 통하여 흰색으로 배출되는 것은 수증기이며 정상 상태입니다.

엔진공회전속도(RPM) : 550±50

수동 변속기 차량 (+사양 적용시)

1. 클러치 페달을 완전히 밟고 변속 레버를「중립」위치로 변속하십시오.
   엔진에 시동을 거는 동안 클러치 페달과 브레이크 페달을 계속 밟고 계십시오.
2. 시동 전원을「ON」으로 변경하고 엔진에 시동이 걸리면(최대 10초까지) 시동 버튼에서 손을 떼십시오.
   날씨가 아주 춥거나(-18℃ 이하) 며칠 동안 차량을 사용하지 않았을 때는 가속 페달을 밟지 않은 상태로 엔진이 따뜻해질 때까지 기다리십시오. 엔진이 차갑거나 뜨거운 상태라도 가속 페달을 밟지 말고 시동을 거십시오.
3. 출발할 때는 클러치 페달과 브레이크 페달을 계속 밟은 상태에서 엔진 회전이 적정범위(1,000RPM 이하)에 있는지 확인 후 변속 레버를 원하는 위치로 두십시오.
4. 주차 브레이크를 푼 다음, 클러치 페달에서 발을 떼면서 가속 페달을 밟아 천천히 출발하십시오.

※ 디젤 차량의 경우, 엔진 시동 직후 가속 페달을 밟지 마십시오. 엔진이 차가운 상태이면, 터보 차저에 윤활유가 공급될 수 있도록 몇 초간 공회전시키십시오.

자동 변속기 차량 (+) 사양 적용시

1. 변속 레버를 「N」(중립) 위치에 두십시오. 엔진에 시동을 거는 동안 브레이크 페달을 계속 밟고 계십시오.
2. 시동 전원을 「ON」으로 변경하고 엔진에 시동이 걸리면(최대 10초까지) 시동 버튼에서 손을 떼십시오.
   날씨가 아주 춥거나(-18℃ 이하) 며칠 동안 차량을 사용하지 않을 때는 가속 페달을 밟지 않은 상태로 엔진이 따뜻해질 때까지 기다리십시오. 엔진이 차가운 상태이거나 뜨거운 상태라도 가속 페달을 밟지 말고 시동을 거십시오.
3. 출발할 때는 브레이크 페달을 계속 밟은 상태에서 엔진 회전이 적정범위(1,000RPM 이하)에 있는지 확인하신 후 변속 레버를 원하는 위치로 두십시오 .
4. 디젤 차량의 경우, 엔진 시동 직후 가속 페달을 밟지 마십시오. 엔진이 차가운 상태이면, 터보차저에 윤활유가 공급될 수 있도록 몇초간 공회전시키십시오.
   - ZF 자동 변속기: 브레이크 페달에서 발을 떼면서 가속 페달을 밟아 천천히 출발하십시오.

※ 엔진 시동 시 유의 사항

- 겨울철에는 기온이 낮아 초기 RPM이 높을 수 있습니다.
- 엔진이 정상적으로 작동할 수 있는 온도에 이를 때까지 엔진 소음이 날 수 있으며 브레이크의 제동거리가 다소 길어질 수 있습니다.

⚠ 경 고

- **주위가 밀폐되어 환기가 잘 되지 않는 공간에서 장시간 엔진 시동을 걸어 두지 마십시오. 배기가스에 의해 중독될 위험이 있습니다.**
- **엔진 RPM(회전수)이 안정될 때까지 기다린 후 출발하십시오. 엔진 RPM이 높은 상태에서 브레이크를 해제하면 차가 갑자기 움직일 수 있습니다.**
- **절대 가속 페달을 밟으면서 시동을 걸지 마십시오. 차가 갑자기 움직이게 되어 사고의 원인이 됩니다.**

⚠ 주 의

- **엔진이 꺼지거나 한 번에 시동되지 않을 때는 전원을 「OFF」로 하여 10초간 기다린 후 재시도 하십시오.**
- **엔진이 시동되어 있을 때는 시동 버튼을 누르지 마십시오. 시동 모터가 손상될 수 있습니다.**
- **고속 공회전을 삼가십시오.**
  10분이상 고속 공회전시 배기장치가 손상될 수 있습니다.

■ 엔진 정지 방법

수동 변속기 차량

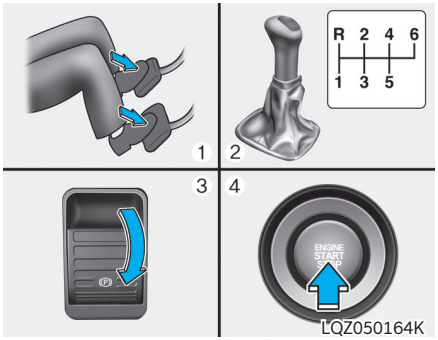

1. 차가 정지된 상태에서 클러치 페달과 브레이크 페달을 동시에 밟고 있으십시오.
2. 클러치 페달과 브레이크 페달을 밟은 상태에서 변속 레버를「중립」위치에 두십시오.
3. 브레이크 페달을 밟은 상태에서 주차 브레이크를 걸어 두십시오.
4. 시동 버튼을 눌러 전원을「OFF」하십시오.

자동 변속기 차량

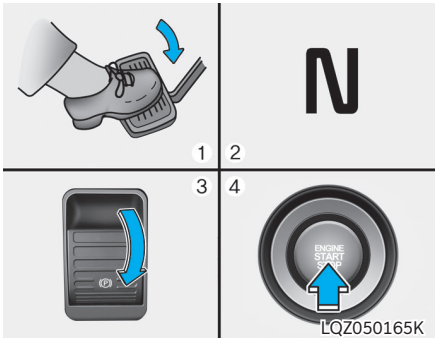

1. 차가 정지된 상태에서 브레이크 페달을 밟고 계십시오.
2. 브레이크 페달을 밟은 상태에서 변속 레버를「N」(중립)위치에 두십시오.
3. 브레이크 페달을 밟은 상태에서 주차 브레이크를 걸어 두십시오.
4. 시동 버튼을 눌러 전원을「OFF」하십시오.

※ 엔진 정지 시 유의 사항

- 엔진이 정지 직전에 고속 공회전은 삼가하십시오.
- 경사가 있는 곳에 주차할 때는 변속 레버를 자동 변속기가 장착된 차량은「D」(주행)위치에, 수동 변속기 차량은 오르막 길에서는「1단」, 내리막 길에서는「R」(후진)위치에 두고 타이어에 고임목을 설치하십시오.

⚠ 경 고

급경사로에는 차를 주차하지 마십시오.

예상치 못한 차량의 갑작스런 움직임으로 대형 사고가 발생할 수 있습니다.

시동 버튼 사양 적용시

■ 시동 버튼 조명 사양 적용시



도어를 열면 시동 버튼의 조명이 켜져 야간이나 어두운 곳에서 시동 버튼을 쉽게 찾을 수 있습니다. 조명은 도어를 닫은 후 일정 시간(약 30초)이 지나거나, 모든 도어를 닫고 잠가 경계 상태에 들어가면 꺼집니다. 도어가 열려 있는 상태에서는 약 5 분이 지나면 자동으로 꺼집니다.

단, 미등을 켜거나 시동 버튼「ACC」이상의 상태에서는 시동 버튼 위치를 쉽게 찾을 수 있도록 항상 조명이 작동됩니다.

■ OFF(전원 꺼짐)



LQZ050163K

- **수동 변속기 차량**

엔진 시동(START/RUN) 또는 차량 전원(ON) 상태를 완전히 끄기 위해서는 차량을 멈춘 후 시동 버튼을 누르십시오.

- **자동 변속기 차량**

엔진 시동(START/RUN) 또는 차량 전원「ON」상태를 완전히 끄기 위해서는 차량을 멈춘 후 반드시 클러치와 브레이크를 밟은 상태에서 시동 버튼을 누르십시오.

⚠ 주의

엔진 시동(START/RUN) 또는 차량 전원(ON)을 완전히 끄기 위해서는 차량 정지상태에서만 가능합니다. 단, 비상시 주행 중에 시동을 끌 필요가 있을 때는 시동 버튼을 3초 이상 길게 누르거나, 버튼을 3초 이내에 3회 누르면 시동이 꺼지면서「ACC」상태로 전환됩니다. 이때, 차량이 멈추지 않고 주행 상태라면 변속 레버「N」(중립) 위치에서 브레이크 페달을 밟지 않고 시동 버튼만 눌러 재시동할 수 있습니다.

■ ACC(액세서리 전원)



LQZ050163K

- **수동 변속기 차량**

시동 버튼「OFF」상태에서 브레이크 페달을 밟지 않고 시동 버튼을 누르십시오.

- **자동 변속기 차량**

시동 버튼「OFF」상태에서 브레이크 페달을 밟지 않고 시동 버튼을 누르십시오.

일부 전기 장치를 작동할 수 있습니다. 만일 시동 버튼「ACC」상태에서 1시간 이상 유지시는 배터리 방전을 방지하기 위하여 자동으로 시동 버튼「OFF」상태로 전환됩니다.

■ ON(차량 전원)



LQZ050163K

• 수동 변속기 차량

시동 버튼「ACC」상태에서 브레이크 페달을 밟지 않고 시동 버튼을 누르십시오.

• 자동 변속기 차량

시동 버튼「ACC」상태에서 브레이크 페달을 밟지 않고 시동 버튼을 누르십시오.

엔진 시동 전에 경고등을 점검할 수 있습니다. 거의 모든 전기 장치를 작동할 수 있으나 엔진 시동 상태가 아니므로 장시간 사용하면 방전될 수 있습니다.

■ START/RUN(엔진 시동)



LQZ050163K

• 수동 변속기 차량

시동 버튼「OFF」,「ACC」또는「ON」상태에서 변속 레버를「N」(중립) 위치에 두고, 클러치와 브레이크 페달을 밟은 상태로 시동 버튼을 누르면 바로 시동이 걸립니다.

• 자동 변속기 차량

시동 버튼「OFF」,「ACC」또는「ON」상태에서 변속 레버를「N」(중립) 위치에 두고 브레이크 페달을 밟은 상태로 시동 버튼을 누르면 바로 시동이 걸립니다.

경 고

• 비탈길에서 운전석을 떠나기 전에 수동 변속기 차량은 변속 레버를「1단」또는「R」(후진) 위치, 자동 변속기 차량은「N」(중립) 위치에 놓고, 시동을 끈 후 주차 브레이크를 완전히 작동시키십시오.
그렇지 않을 경우, 예상치 못한 차량의 갑작스러운 움직임으로 사고가 발생할 수 있습니다.

• 주행 중 스티어링 휠 사이로 시동 버튼 또는 각종 스위치를 조작하지 마십시오. 손이나 팔로 차량을 제어할 수 없게 되어 심각한 부상이나 사망에 이르게 할 수 있는 사고가 날 수 있습니다.

• 운전석 주변에 움직일 수 있는 것은 놓지 마십시오. 운전을 방해할 뿐만 아니라 사고가 날 수 있습니다.

알아두기

• 자동 변속기 차량은 브레이크 페달을 밟지 않은 상태에서 시동 버튼을 누르면 시동 버튼은「OFF」「ACC」「ON」「OFF」상태로 반복적으로 전환될 뿐 시동은 걸리지 않습니다.

• 수동 변속기 차량의 경우 완전히 시동이 걸릴 때까지 클러치와 브레이크 페달을 밟고 계십시오. 시동이 완전히 걸리기 전에 브레이크 페달에서 발을 떼면 시동이 걸리지 않을 수 있습니다.

주 의

엔진 정지 상태로 시동 버튼을 장시간「ACC」나「ON」상태로 두지 마십시오. 배터리가 방전됩니다.

■ 엔진 시동 방법

1. 스마트 키를 휴대하고 운전석에 앉으십시오.
2. 엔진 시동 전에 우선 안전벨트를 착용하십시오.
3. 주차 브레이크를 확실히 작동시켜 놓으십시오.
4. 모든 전기 장치를 끄십시오.
5. 가속 페달과 브레이크 페달의 위치와 작동유격을 오른발로 확인하십시오.
6. 클러치와 브레이크 페달을 확실히 밟고 계십시오.

- 스마트 키가 차 안에 있더라도 운전석과 멀리 떨어진 특정 위치에 있으면 시동이 걸리지 않을 수 있습니다.
- 엔진 시동을 걸고자 할 때는 반드시 스마트 키가 차 안에 있어야 합니다.

경 고

스마트 키가 차 안에 있을 경우에는 시동버튼을 눌러 시동을 걸 수 있습니다. 특히 차 안에 이러한 특성을 모르는 사람(어른, 어린이 포함)과 함께 스마트 키를 차 안에 둘 경우에는 뜻밖의 상황이 발생할 수도 있으므로 항상 주의하십시오.

주 의

브레이크 스위치 고장이나 스마트 정션 박스의 스위치 정보를 차량 네트워크에 송신하지 않는 경우를 제외하고는 시동 버튼은 10초 이상 길게 누르지 마십시오.

브레이크 페달을 밟지 않은 상태에서 시동이 걸리면 뜻밖의 매우 위험한 상황이 발생할 수 있습니다.

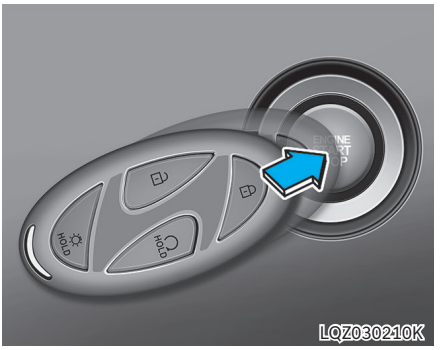

스마트 키의 배터리가 방전되거나 전자기기에 의한 전파방해가 있는 경우에는 시동 버튼을 눌러도 스마트 키를 인식할 수 없습니다.

스마트 키로 시동 버튼을 직접 누르십시오.

스마트 키의 시동 버튼을 직접 눌러도 시동 버튼이 정상적으로 작동하지 않으면 당사 직영 하이테크센터 또는 블루핸즈에 의뢰하십시오.

경 고

- **운전석 주변에 페달을 밟을 때 방해를 줄 수 있는 물건(예 : 깡통, 병, 고정되지 않은 바닥 매트 등)이 있으면 제거하십시오. 정지하고자 할 때 브레이크 페달이 밟히지 않아 사고가 날 수 있습니다.**
- **주행 중 급제동, 코너링 등의 상황에서 물건이 바닥으로 떨어지면 페달 작동에 방해가 되어 사고가 날 수 있습니다. 항상 안전하게 보관하십시오.**
- **운전에 집중하지 않으면 사고로 이어질 수 있습니다. 운전에 방해 될 수 있는 행동 (오디오, 작동 등) 시 주의하십시오. 안전운전의 1차적인 책임은 고객에게 있으며 휴대기기 사용은 법적으로 금하고 있습니다.**

수동 변속기 차량

1. 브레이크 페달을 완전히 밟고 변속 레버를 「중립」위치에 두십시오. 엔진을 시동시키는 동안 브레이크 페달을 계속 밟고 계십시오.
2. 브레이크 페달을 밟은 상태에서 시동 버튼을 누르십시오.
3. 디젤 차량은 예열 표시등(ᔓ)이 점등 후 소등될 때까지 브레이크 페달을 밟고 기다리십시오.

※ 디젤 차량의 경우 날씨 또는 엔진온도가 높은 경우 예열이 필요 없어 바로 시동이 걸릴 수 있습니다.

4. 예열 표시등(ᔓ)이 소등되면 자동으로 시동이 걸립니다.

   단, 예열 (ᔓ점등) 시간 중 시동 버튼을 한번 더 눌러 표시등 소등과 관계없이 시동을 걸 수 있습니다. 그러나 예열상태가 충분하지 않을 때는 시동이 걸리지 않을 수도 있습니다.

   아주 추운 날씨(-18℃ 이하) 또는 며칠 동안 차량을 사용하지 않았을 때는 가속 페달을 밟지 않은 상태로 엔진이 따뜻하게 될 때까지 기다리십시오. 엔진이 차가운 상태이거나 뜨거운 상태라도 가속 페달을 밟지 않은 상태에서 시동을 거십시오.
5. 출발할 때는 클러치 페달과 브레이크 페달을 계속 밟은 상태에서 엔진 회전이 적정범위(1,000RPM 이하)에 있는지 확인하신 후 변속 레버를 원하는 위치로 놓으십시오.
6. 주차 브레이크를 해제시킨 다음, 클러치 페달에서 발을 떼면서 가속 페달을 밟아 천천히 출발하십시오.

● **브레이크 스위치 고장이나 스위치 정보가 없을 경우 시동 거는 방법**

브레이크 스위치 고장이나 스마트 정션 박스의 스위치 정보를 차량 네트워크에 송신하지 않을 경우에는 시동이 걸리지 않을 수 있습니다. 이 때에는 「ACC」상태에서 시동버튼을 약 10초 동안 누르면 시동이 걸립니다. 브레이크 페달을 밟지 않고도 시동을 걸 수 있으나 안전을 위하여 반드시 브레이크 페달을 밟고 시동을 거십시오.

※ 디젤 차량의 경우, 엔진 시동 직후 가속 페달을 밟지 마십시오. 엔진이 차가운 상태이면, 터보 차저에 윤활유가 공급될 수 있도록 몇초간 공회전시키십시오.

자동 변속기 차량



1. 브레이크 페달을 밟은 상태에서 시동 버튼을 누르십시오.
2. 디젤 차량은 예열 표시등(ᔓ)이 점등 후 소등될 때까지 브레이크 페달을 밟고 기다리십시오.

※ 디젤 차량의 경우 날씨 또는 엔진온도가 높은 경우 예열이 필요 없어 바로 시동이 걸릴 수 있습니다.

3. 예열 표시등()이 소등되면 자동으로 시동이 걸립니다.

   단, 예열 (점등) 시간 중 시동 버튼을 한 번 더 눌러 표시등 소등과 관계없이 시동을 걸 수 있습니다. 그러나 예열상태가 충분하지 않을때는 시동이 걸리지 않을 수도 있습니다.

   아주 추운 날씨(-18℃ 이하) 또는 며칠 동안 차량을 사용하지 않았을 때는 가속 페달을 밟지 않은 상태로 엔진이 따뜻하게 될 때까지 기다리십시오.

   엔진이 차가운 상태이거나 뜨거운 상태라도 가속 페달을 밟지 않은 상태에서 시동을 거십시오.
4. 출발할 때는 브레이크 페달을 계속 밟은 상태에서 변속 레버를 원하는 위치로 놓으십시오.
5. 주차 브레이크를 해제시킨 다음, 브레이크 페달에서 발을 떼어 차량이 서서히 움직이는 것을 확인한 후에 가속 페달을 밟아 천천히 출발하십시오.

※ 디젤 차량의 경우, 엔진 시동 직후 가속 페달을 밟지 마십시오. 엔진이 차가운 상태면, 터보 차저에 윤활유가 공급될 수 있도록 몇초간 공회전시키십시오.

● 브레이크 스위치 고장이나 스위치 정보가 없을 경우 시동 거는 방법

브레이크 스위치 고장이나 스마트 정션 박스의 스위치 정보를 차량 네트워크에 송신하지 않을 경우에는 시동이 걸리지 않을 수 있습니다. 이 경우 「ACC」상태에서 시동버튼을 약 10초 동안 누르면 시동이 걸립니다. 브레이크 페달을 밟지 않고도 시동을 걸 수 있으나 안전을 위하여 반드시 브레이크 페달을 밟고 시동을 거십시오.

⚠ 경 고

- **주위가 밀폐되어 환기가 잘 되지 않는 공간에서 장시간 엔진 시동을 걸어 두지 마십시오. 배기가스에 의해 중독될 위험이 있습니다.**
- **엔진 RPM(회전수)이 안정될 때까지 기다린 후 출발하십시오. 엔진 RPM이 높은 상태에서 브레이크를 해제하면 차가 갑자기 움직일 수 있습니다.**
- **절대 가속 페달을 밟으면서 시동을 걸지 마십시오. 차가 갑자기 움직이게 되어 사고의 원인이 됩니다.**

※ 엔진 시동 시 유의 사항

- 겨울철에는 기온이 낮아 초기 RPM이 높을 수 있습니다.
- 엔진이 정상적으로 작동할 수 있는 온도에 이를 때까지 엔진 소음이 날 수 있으며 브레이크의 제동거리가 다소 길어질 수 있습니다.

⚠ 주 의

고속 공회전을 삼가십시오.

10분 이상 고속으로 공회전하면 배기장치가 손상될 수 있습니다.

※ 시동이 걸리지 않을 때 조치 방법

1. 변속 레버가 「N」(중립) 위치에 있는지 확인하십시오.
2. 스마트 키의 배터리가 약하거나 고장으로 인하여 시동이 걸리지 않을 때는 스마트 키를 시동 버튼에 가까이 댄 후 시동을 거십시오.
3. 시동 버튼을 「OFF」로 변경하고 모든 전기장치를 끈 후 시동을 다시 거십시오.

※ 위 방법대로 했는데도 시동이 걸리지 않으면 당사 직영 하이테크센터나 블루핸즈에 의뢰하십시오.

■ 엔진 정지 방법

수동 변속기 차량

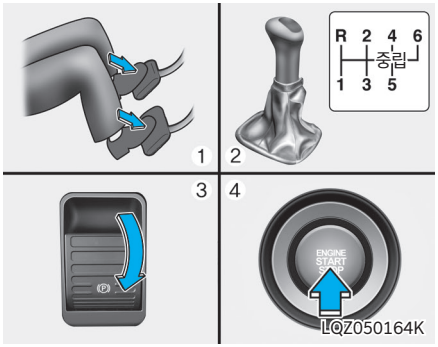

1. 차량이 정지된 상태에서 클러치 페달과 브레이크 페달을 동시에 밟고 계십시오.
2. 클러치 페달과 브레이크 페달을 밟은 상태에서 변속 레버를「중립」으로 하십시오.
3. 브레이크 페달을 밟은 상태에서 주차 브레이크를 작동시켜 놓으십시오.
4. 시동 버튼을 눌러 시동을 끄십시오.

자동 변속기 차량

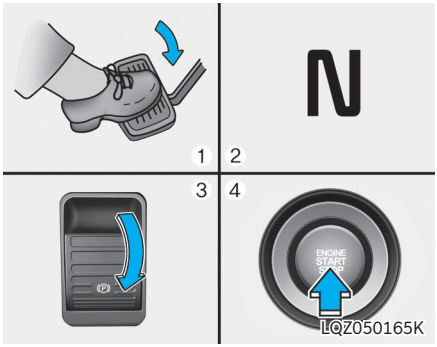

1. 차량이 정지된 상태에서 브레이크 페달을 밟고 있으십시오.
2. 브레이크 페달을 밟은 상태에서 변속 레버를「N」(중립) 위치로 하십시오.
3. 브레이크 페달을 밟은 상태에서 주차 브레이크를 작동시켜 놓으십시오.
4. 시동 버튼을 눌러 시동을 끄십시오.

※ 엔진 정지시 유의 사항

- 엔진 정지 직전에 고속 공회전을 삼가하십시오.
- 경사가 있는 곳에 주차 시킬 때는 변속 레버를 수동 변속기 차량은 오르막 길에서는「1단」, 내리막 길에서는「R」(후진)로 놓고 타이어에 고임목을 설치 하십시오.

경 고

급경사로에는 차량을 주차하지 마십시오. 예상치 못한 차량의 갑작스런 움직임으로 대형 사고가 발생할 수 있습니다.

수동 변속기 사용하기

경 고

- 운전석을 떠나기 전에는 평탄한 장소에서 반드시 주차 브레이크를 완전히 당겨 작동시키고, 엔진시동을 끄십시오.
- 변속 레버를 「1단」 또는 「R단」(후진)에 위치시키십시오. 그렇지 않을 경우, 예상치 못한 차량의 갑작스런 움직임으로 심각한 사고를 초래할 수 있습니다.

주 의

- 차량을 후진 시킬때는 뒷쪽 및 좌우의 안전 여부를 확인하십시오.
- 「R」(후진) 기어 변속시는 차가 완전히 정지된 후 중립위치에서 3초 정도 대기 후 기어를 넣으십시오.
- 주행 중에 클러치 페달 위에 발을 올려 놓지 마십시오. 클러치 디스크 마모의 원인이 됩니다.
- 고단에서 저단으로 변환하는 경우, 변환된 저단에서도 엔진 회전수가 타코미터의 적색구역에 들어가지 않도록 주의하십시오.
- 언덕길에서 정차하는 동안 클러치를 사용하여 차를 정지시키려 하지 마십시오. 클러치가 조기 손상됩니다.
- 차량의 원활한 주행과 연료절감을 위하여 적정 변속시기에 변속하십시오.엔진 속도계의 바늘이 적색눈금을 넘지 않도록 하십시오. 엔진 손상을 야기시킵니다.
- 언덕길에서 주·정차시 안전을 위해 주차 브레이크를 채우십시오. 출발할 때는 1단기어를 넣고 가속 페달을 밟은 상태에서 클러치 페달을 완전히 놓으면서 차량이 전진하려는 시점이 되면 주차 브레이크를 풀고 출발하십시오. 그렇지 않으면, 클러치 디스크에 무리가 가기 때문에 부품의 수명을 단축하고 파손이 발생할 수 있습니다.
- 겨울철 기온이 낮을 경우 변속기 오일이 워밍업 되기 전에는 기어 변속이 어려울 수 있습니다. 이것은 정상적 현상이며 기계적 이상이 아닙니다.
- 정지 상태에서 1단 또는 후진단 변속이 어려운 경우, 기어를 중립에 놓고 클러치 페달을 떼었다가 다시 밟고 1단 또는 후진단을 변속하십시오.
- 주행중 기어를 변속할 때 외에는 변속 레버에 손을 올려놓고 운전하지 마십시오. 변속기 내부 부품 마모의 원인이 됩니다.

■ 6단 변속기(현대 트랜시스)

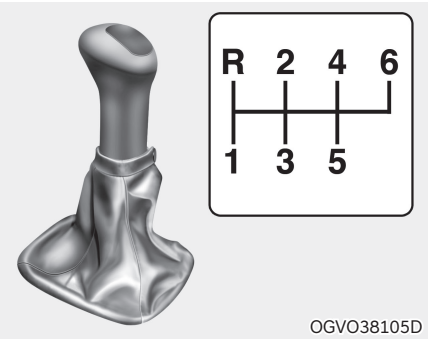

엔진의 회전과 차의 속도에 알맞게 변속하십시오.

「1단」 및 「R」(후진)으로 변속할 때는 차량을 완전하게 정지시키고 변속하십시오.

또한, 후진 기어로 변속하면 후진 경고음이 울립니다.

■ 9단 변속기(이튼)

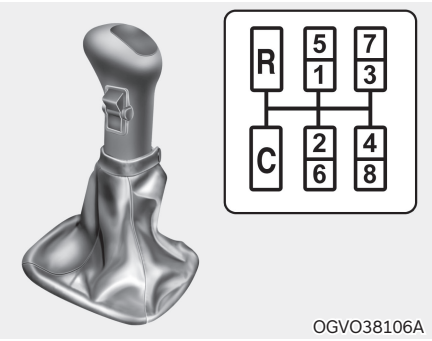

OGVO38106A

엔진의 회전과 차의 속도에 알맞게 변속하십시오. 「1단」 및 「R」(후진)으로 변속할 때는 차량을 완전하게 정지시키고 변속하십시오.

또한, 후진기어로 변속하면 후진 경고음이 울립니다.

레인지 스위치

- 레인지 스위치가 로우(LOW)에 있으면 R, C, 1~4단까지 변속할 수 있습니다. 레인지 스위치가 하이(HIGH)에 있으면 5~8단까지 변속할 수 있습니다.
- 4단↔5단 변속시
  1. 레인지 스위치를 「H」 또는 「 L」로 합니다.
  2. 클러치 페달을 밟으면서 변속 레버를 4단↔5단으로 변속하면 변속됩니다.
  3. 5단에서 4단 변속시 엔진 오버런 방지를 위하여 일정한 차속 이하에서만 변속이 됩니다.
  4. Low 레인지 구간에서는 계기판에 ☼ 지시등이 점등됩니다.
- 「R」단 또는 「C」단으로의 변속은 레인지 스위치가 로우(LOW)에 있고,시동 키[ON]또는 엔진 시동 상태에서만 가능합니다.

  “C”단은 적차 상태에서 등판로를 출발 할때와 같이 차량에 많은 힘이 필요로 할 때 “1”단 대신“C”단을 사용할 수 있습니다.

■ 10단 변속기(현대 트랜시스)

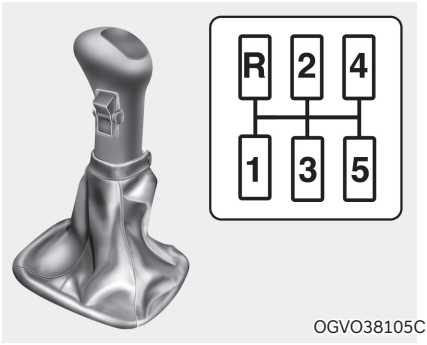

OGVO38105C

엔진의 회전과 차의 속도에 알맞게 변속하십시오. 「1단」 및 「R」(후진)으로 변속할 때는 차량을 완전하게 정지시키고 변속하십시오.

또한, 후진기어로 변속하면 후진 경고음이 울립니다.

스플리터 변환 스위치

● **하이·로우 취급요령**

스플리터 스위치로 저속 또는 고속으로 전환이 가능하며 기어 변속 레버의 변속으로 전진 10단까지 변속할 수 있습니다.

● **변속하는방법**

변속 레버의 변속은 일반 차량과 동일한 조작으로 실시하십시오.

● **스플리터 H(고속), L(저속)의 변속**

예 : 4L ⇌ 4H

1. 스플리터 스위치를 H 또는 L로 합니다.
2. 가속 페달에서 발을 떼고 클러치 페달을 힘껏 밟으면 자동으로 “고속” 또는 “저속”으로 전환됩니다. 스플리터 하이인 경우 표시등이 계기판에 표시됩니다.

● **변속 레버와 스플리터 동시 변속**

예 : 4H ⇌ 5L

1. 스플리터 스위치를 H 또는 L로 합니다.
2. 클러치 페달을 밟은 상태에서 변속 레버를 4H ⇌ 5L로 변속합니다.
3. 고단에서 저단로 변속은 엔진 오버런이 발생하지 않도록 실시 하십시오. 변속후 엔진 오버런이 발생하기 쉬우므로 타코미터로 확인하고 나서 실시하십시오.
4. 스플리터 스위치는 주행중 오조작 해도 클러치 페달을 밟지 않는다면 전환되지 않습니다. 오조작한 경우는 바로 원위치시키십시오.

■ 12단 수동 변속기(현대 트랜시스)

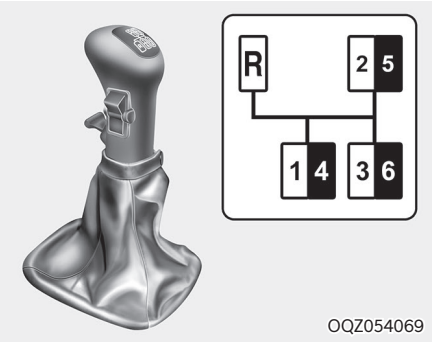

엔진의 회전과 차의 속도에 알맞게 변속하십시오.

「1단」 및 「R」(후진)으로 변속할 때는 차량을 완전하게 정지시키고 변속하십시오.

또한, 후진 기어로 변속하면 후진 경고음이 울립니다.

스플리터 변환 스위치

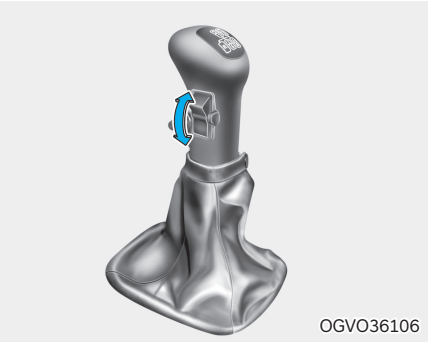

- 스플리터 스위치가 LOW에 있으면 「L」(저속)이 변속되고, 스플리터 스위치가 HIGH에 있으면 「H」(고속)이 변속됩니다.
- H↔L변속시
  1. 스플리터 스위치를 「H」 또는 「L」로 합니다.
  2. 가속 페달에서 발을 떼고 클러치 페달을끝까지 밟으면 H↔L으로 변속됩니다.
  3. 스플리터 하이인 경우 계기판에 표시등 ( )이 표시됩니다.
- 스플리터 컨트롤 스위치는 주행중 오조작 해도 클러치 페달을 밟지 않는다면 전환되지 않습니다. 오조작한 경우는 바로 원위치하십시오.

레인지 스위치


OGVO36106A

- 레인지 스위치가 로우(LOW)에 있으면 「R」(후진), 1~3단까지 변속할 수 있습니다. 레인지 스위치가 하이(HIGH)에 있으면 4~6단까지 변속할 수 있습니다.
- 3단↔4단 변속시
  1. 레인지 스위치를 「H」 또는 「L」로 합니다.
  2. 클러치 페달을 밟으면서 변속 레버를 3단↔4단으로 변속하면 변속됩니다.
  3. 4단에서 3단 변속시 엔진 오버런 방지를 위하여 일정한 차속 이하에서만 변속됩니다.
  4. Low 레인지 구간에서는 계기판에 ⚙ 지시등이 점등됩니다.

■ 16단 수동 변속기(ZF)

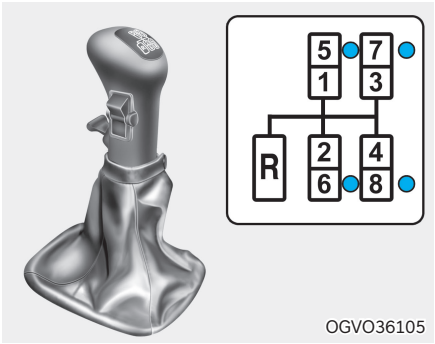

OGVO36105

엔진의 회전과 차의 속도에 알맞게 변속하십시오.

「1단」 및 「R」(후진)으로 변속할 때는 차량을 완전하게 정지시키고 변속하십시오.

또한, 후진 기어로 변속하면 후진 경고음이 울립니다.

스플리터 변환 스위치 사양 적용시

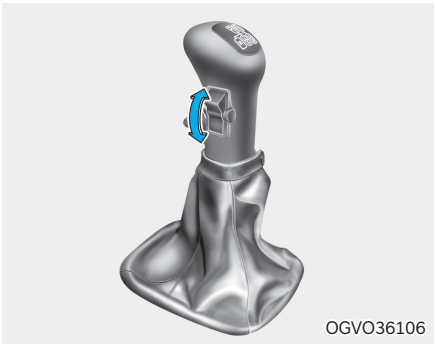
OGVO36106

- 스플리터 스위치가 LOW에 있으면 「L」(저속)이 변속되고, 스플리터 스위치가 HIGH에 있으면 「H」(고속)이 변속됩니다.
- H↔L변속시
  1. 스플리터 스위치를 「H」 또는 「L」로 합니다.

2. 가속 페달에서 발을 떼고 클러치 페달을 끝까지 밟으면 H↔L으로 변속됩니다.
3. 스플리터 하이인 경우 계기판에 표시등이 표시됩니다.

- 스플리터 컨트롤 스위치는 주행중 오조작 해도 클러치 페달을 밟지 않는다면 전환되지 않습니다. 오조작한 경우는 바로 원위치하십시오.

레인지 스위치



- 레인지 스위치가 로우(LOW)에 있으면 R, 1~4단까지 변속할 수 있습니다. 레인지 스위치가 하이(HIGH)에 있으면 5~8단까지 변속할 수 있습니다.
- 4단↔5단 변속시
  1. 레인지 스위치를「H」또는「L」로 합니다.
  2. 클러치 페달을 밟으면서 변속 레버를 4단↔5단으로 변속하면 변속됩니다.
  3. 5단에서 4단 변속시 엔진 오버런 방지를 위하여 일정한 차속 이하에서만 변속이 됩니다.
  4. Low 레인지 구간에서는 계기판에 지시등이 점등됩니다.

■ 에코/공차 모드(ECO/EMPTY MODE) 스위치 사양 적용시

에코/공차 모드는 평지 위주의 운행구간에서 엔진에서 낼 수 있는 최대 출력을 제한하여 연료소비량을 절감할 수 있습니다.

단 운전 습관에 따라 연비개선효과가 작을 수도 있습니다.

※ 수동변속기에 적용됩니다.

작동

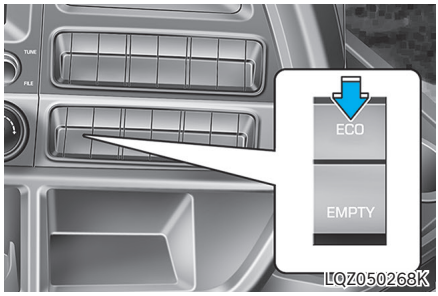

에코 모드 스위치를 누르면 계기판에 녹색 ECO 표시등이 점등되며 에코 모드가 작동중임을 표시합니다.

공차 주행 시에는 EMPTY 스위치를 눌러 공차 모드를 작동시킬 수 있습니다.

에코 모드를 작동시킨 후 시동을 다시 걸어도 에코 모드는 해제되지 않습니다. 해제하고자 할 경우, 버튼을 다시 눌러 해제하십시오.

i 알아두기

등판 구간 등 엔진의 힘이 필요한 구간에서는 해제하여 운행하고 등판 구간 주행이 완료된 후에는 다시 스위치를 눌러 에코 모드로 주행하면 연비개선에 도움이 됩니다.

ZF 자동 변속기 사용하기 사양 적용시

■ 변속 조절 레버(로타리 스위치)

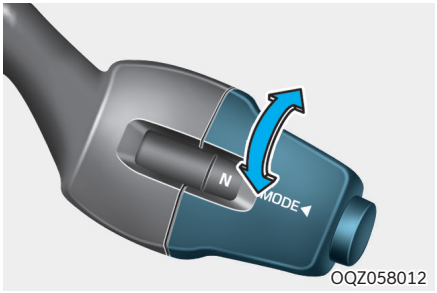

OQZ058012

로타리 스위치를 돌려 변속모드를 선택할 수 있습니다.

DM : 저속전진(전진 미세조작)

D : 전진 (1 ~ 12단까지 자동 변속)

N : 중립

R : 후진

RM : 저속후진(후진 미세조작)

주 의

DM(저속전진) 또는 RM(저속후진)을 오래 사용하면 계기판에 “CL”경고등이 점등 될 수 있습니다. “CL”경고등이 점등되면 DM,RM 단의 사용을 중단하십시오. 계기판에 경고등이 소등되면 다시 사용하십시오. 그렇지 않으면 과열로 클러치 장치가 손상 될 수 있습니다.

알아두기

트레일러 연결 또는 좁은 장소 회전 등과 같이 최저 느린 속도를 필요로 할 때 “DM”, “RM” 을 사용하십시오.

■ 계기판 표시창

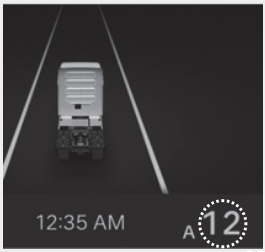

SQZ050965

계기판 표시창은 현재 선택된 단수 중립 위치, 예비 단수 및 에러 내역을 표시합니다.

A 12 SQZ050964 자동 모드의 경우	자동12단 기어에 물려 있음을 표시합니다.
M 12 SQZ050963 수동 모드의 경우	수동12단 기어에 물려 있음을 표시 합니다.

■ 전진 출발 준비

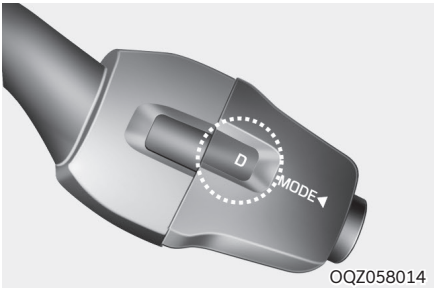

OQZ058014

1. 로타리 스위치 'N'을 확인하십시오.
2. 엔진 시동을 거십시오.
3. 로타리 스위치를 'N'에서 'D'로 돌리십시오. 자동모드가 작동됩니다.

※ 로타리 스위치가 'N'에 있을 때만 엔진 시동을 시도하십시오.



SQZ050962

계기판 표시창에 출발기어 자동 기어선택
(예 : 3단 자동)
주차 브레이크를 풀며 가속페달을 밟아 전진합니다.

■ 출발기어의 임의 선택

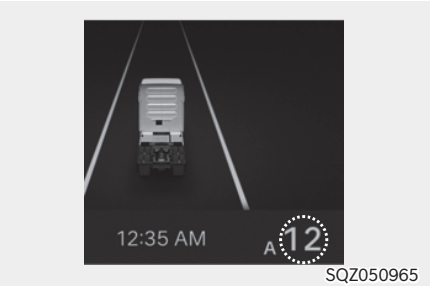

SQZ050965



OQZ058010

자동으로 선택된 출발 기어 단수는 변속 레버를 올리거나 내려서 임의 변경이 가능하며 임의 변경된 기어단이 계기판에 표시됩니다.

■ 주행 중 자동 ↔ 수동모드 변환



OQZ058049

변속 레버의 A/M 스위치를 누르면 자동모드에서 수동모드, 수동모드에서 자동모드로 변환됩니다.

■ 기어변속

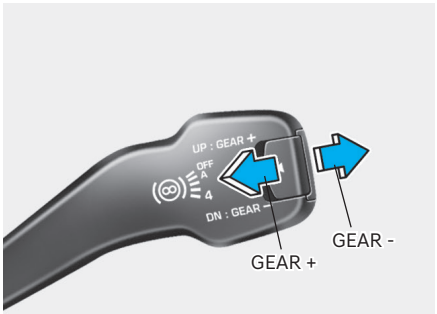

OQZ058010

- 수동모드 에서 변속 레버를 “Gear +” 방향으로 올리면 기어가 1단씩 올라가고, “Gear -” 방향으로 내리면 기어가 1단씩 내려갑니다.
- 자동모드에서는 기어 변속이 자동으로 이루어지며, 변속 단수는 계기판에 표시됩니다.
- 자동모드로 주행 중이더라도 변속 레버를 이용하여 직접 변속할 수 있습니다.

주 의

승용차와 같은 토크컨버터 타입이 아니고 일반 수동변속기와 같이 마찰 클러치가 장착되어 있습니다. 경사지에서 출발시 차량이 뒤로 밀려날 수가 있으므로 경사지에서 출발시에는 반드시 가속 페달을 밟은 뒤 주차 브레이크를 천천히 해제하여 뒤로 밀리지 않게 출발하십시오. 언덕길 발진 보조장치가 적용된 차량은 해당 기능을 사용하십시오.

■ 후진하기

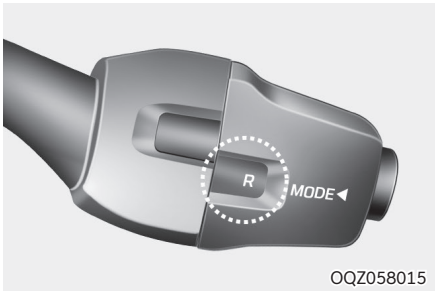

OQZ058015



SQZ050961

차량을 완전히 정지시킵니다.

로타리 스위치를 “R”에 돌리면 계기판에 “R1 “ 이 표시됩니다.

가속 페달을 밟으면 차량은 후진 1단으로 움직입니다.

각 단의 최고속도 부근에서 변속 레버(“GEAR +” 또는 “GEAR -”)를 조작하여 “R2”,“R3”,“R4”로 변경할 수 있습니다.

변속을 할 때마다 계기판에 해당 단이 표시됩니다.

주 의

- **완전히 정지 후 후진기어로 변속하십시오. 차가 움직이는 동안은 후진으로 변속할 수 없습니다.**
- **오르막길에서 멈춘 후 출발 시 로타리 스위치가 'D'단에 있어도 가속페달 또는 브레이크 페달을 밟지 않으면 차량이 뒤로 밀릴 수도 있으므로 주의하십시오.**
- **'R2'단 최고속도 부근에서 'R3'단으로 변속이 가능하고, 'R3'단 최고속도 부근에서 'R4'단으로 변속이 가능합니다.**

- **후진 고속 주행시에는 보다 세심한 주의가 필요합니다.**
- **아래와 같은 경우 엔진이 꺼질 수 있으니 주의하십시오.**
  - **가속 페달과 브레이크 페달 동시 조작 시**
  - **과적재 후 언덕출발 시 과도한 밀림현상 발생 시**
  - **급제동 시(0.3초 이내 구동 바퀴 잠김 시)**
- **ZF 자동 변속기(Traxon)차량은 주행 상황에 적합한 변속을 위하여 차량중량 계산을 위한 학습시간이 필요합니다.**
  - **학습모드에서는 한 단씩 연속적으로 변속될 수 있습니다.**
  - **출발 시 부적절한 단수가 선택될 수 있습니다.**
- **시동 후 정차상태에서 클러치 학습 시 변속기 작동음이 발생할 수 있습니다. 이는 클러치 상태를 점검하기 위한 것으로 고장이 아닙니다.**

■ 주행 모드 스위치

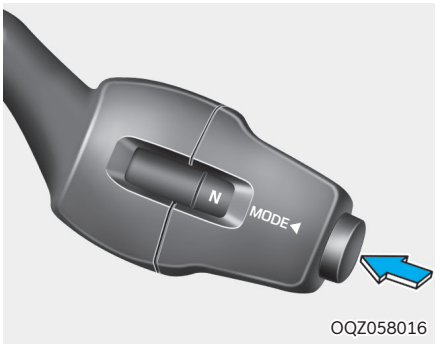

OQZ058016

주행 모드 스위치를 누를 때마다 E(ECO), S(SMART), P(POWER) 세가지 모드로 순차적으로 변경이 가능하며 도로 상태에 따라 모드 스위치를 눌러 주행 모드를 선택할 수 있습니다.

※ ZF 자동 변속기(Traxon)에만 적용됩니다.

스위치를 누르면 멀티 디스플레이 화면에 설정한 모드에 따라 아래와 같이 표시됩니다.



SQZ050959



SQZ050960

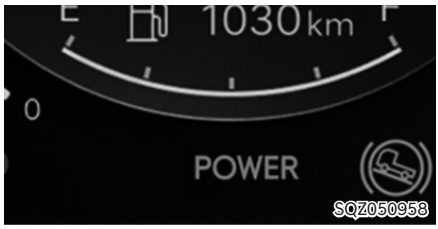

SQZ050958

- ECO : 평지 위주의 운행구간에서 엔진에서 낼 수 있는 최대 출력을 제한하여 연료소비량을 절감할 수 있습니다.
- SMART : 평지에서는 ECO 모드 조건으로 주행을 하다가 언덕길로 판단될 경우 엔진 힘을 증대하여 원활한 등판주행을 도와주는 모드입니다. 도로 상태에 따라 자동으로 엔진 출력을 제어하여 연비 및 등판성능 모두를 만족시킬 수 있습니다.
- POWER : 엔진의 힘을 항상 최대 출력 조건으로 유지합니다.

⚠ 주 의

- **SMART 모드는 GPS 음영지역이 아닌 경우 및 내비게이션이 제공되는 지역에서만 작동됩니다.**
- **PERFORMANCE 모드로 험로나 가파른 언덕길 이외에서 주행할 경우, 연료 소비량이 불필요하게 증대될 수 있습니다.**

■ 계기판 표시설명

계기판은 정상 작동 될 경우 주행중엔, 선택된 단수 및 기어 위치를 표시 합니다. (즉, 1~12 또는 “N”, “DM”,’RM”, “R1”~”R4”)

CH OQZ053041	CH : 시스템 자동점검 시동 스위치 「ON」 상태에서 표시됩니다.
AL OQZ053042	AL : 에어 불충분시 주) 에어 불충분시 기어는 중립상태를 유지할 수 있습니다.
CW OQZ053044	CW : 클러치 마모 클러치가 마모된 상태입니다
CL OQZ053043	CL : 클러치 과부하 클러치가 과부하 상태입니다.
AC OQZ053027	AC : 가속 페달 해제
HT OQZ053028	HT : 온도 상승
 QZFC_993	스패너 표시 : 시스템 오류를 나타내는 표시로서 점검보수가 필요합니다.
STOP	스패너 및 STOP표시 : 즉각적인 보수가 필요합니다.

■ ADASIS MAP SYSTEM 업데이트

GPS 연비운전 기능 작동의 기초 정보인 ADAS MAP을 주기적으로 업데이트 하십시오. 최근 업데이트 이후 도로 사정이 급격하게 변한 경우 연비 효율 향상이 감소할 수 있습니다.

※ ZF 자동화 변속기(Traxon) 차량에만 적용됩니다.

1. USB를 준비하십시오.
2. 현대 차량 소프트웨어 업데이트 웹사이트로 접속하십시오.(https://update.hyundai.com/)
3. 상단 메뉴에서 최신 업데이트를 선택하십시오.
4. 검색창에서 “엑시언트”를 검색해 “엑시언트 > ADASIS MAP SYSTEM 업데이트 안내” 게시물을 선택하십시오.
5. 해당 게시글의 업데이트 파일을 USB에 다운로드 하십시오.



LQZ050240K

6. 업데이트 파일을 다운로드한 USB를 오버헤드 콘솔의 ADASIS MAP SYSTEM 리더기에 삽입해 업데이트하십시오.

※ 내비게이션 소프트웨어와 다른 프로그램이므로 오버헤드 콘솔의 지정된 리더기에 삽입해야 합니다.

가속 페달 올바르게 사용하기

- 급가속 및 급감속의 반복은 특히 연료를 많이 소모시키므로 차간 거리를 충분하게 유지하면서 주행 하십시오.
- 적당한 속도가 된다면 가속 페달은 가능한 한 일정하게 유지 하십시오.

클러치 페달 올바르게 사용하기

올바른 클러치 사용은 클러치 수명에 영향을 줍니다.

출발시는 차량의 앞뒤 좌우 안전을 확인하고 서서히 출발합니다.

급출발은 차량 각부에 무리가 생기므로 삼가십시오.

- 평지 또는 언덕길 출발시 항상 1단 기어를 사용하십시오.(내리막길을 출발 할 때는 2단 기어를 사용하십시오.)
- 변속시에는 클러치 페달을 끝까지 밟고 기어를 넣으십시오.

⚠ 주 의

- **클러치 페달에 발을 올려 놓은 채로 운전하지 마십시오. 반클러치가 되어 클러치의 수명을 단축 시킵니다.**
- **경사길에서 반클러치로 차량의 속도를 유지하지 마십시오.**
- **코너나 커브길에서 반클러치로 속도를 조절하지 마십시오. (적절한 기어단과 브레이크 페달을 밟아 속도를 조절하십시오.)**
- **저단 변속시 차량의 속도를 줄이기 위해 클러치를 사용하지 마십시오.**

브레이크 페달 올바르게 사용하기

■ 브레이크 페달 밟는 요령

브레이크는 신속하게 2~3회에 걸쳐 서서히 밟으면 안정된 제동력을 얻을 수 있습니다.

브레이크 페달

브레이크는 신속하게 2~3회에 걸쳐 서서히 밟으면 안정된 제동력을 얻을 수 있습니다.

■ 주행중의 브레이크 사용법

차량 운행의 안전을 고려하여 제이크 브레이크, 리타더 등 보조브레이크를 우선 최대한 이용하여 차량을 감속한 후 브레이크 페달을 밟아 차량을 감속 또는 정지하십시오.

- 기어 중립 상태에서는 제이크 브레이크 및 배기브레이크가 작동하지 않으므로 반드시 기어가 들어간 상태에서 작동시키십시오.

급경사 또는 긴 내리막길 주행시는 미리 브레이크 테스트를 하여 브레이크 시스템이 정상적으로 작동되는가를 확인하십시오.

긴 내리막길에서는 브레이크 페달을 계속해서 밟지 말고 보조브레이크(배기브레이크, 제이크 브레이크, 리타더 브레이크)와 엔진 브레이크를 병용하십시오.

브레이크 연동 기능을 사용하여 브레이크 페달을 밟을시 보조브레이크가 작동될 수 있도록 하십시오.

(보조브레이크 연동 기능관련 내용은 5장 주행편을 참고하십시오.)

경 고

- **브레이크 페달을 지나치게 자주 밟아 사용하면 브레이크 드럼이나 라이닝이 과열되어 브레이크의 기능이 약화되는 “페이드 현상”이 일어나거나 브레이크 과열에 의해 타이어 열해로 인한 손상문제가 일어나 위험합니다.**
- **물이 고인 곳을 주행 시 페달을 살짝 밟아 제동력을 확인하십시오. 브레이크 드럼 안에 물이 들어가 브레이크의 제동력이 나빠질 수 있습니다. 제동력이 나쁜 경우, 전후의 안전을 확인한 후 페달을 살짝 밟은 상태로 완전하게 제동력이 회복될 때까지 저속으로 주행하십시오.**
- **비나 눈으로 노면이 미끄러지기 쉬운 경우 급브레이크를 걸면 쉽게 미끄러지므로 주의하십시오. 커브를 돌면서 브레이크를 걸면 미끄러져 방향성을 잃게 됩니다. 커브를 돌 때는 미리 감속하십시오.**

주 의

- **중립상태로 주행하지 마십시오. 엔진 브레이크, 제이크 브레이크, 배기 브레이크가 작동되지 않습니다.**
- **눈이나 비가 오는 미끄러운 길에서는 보조 브레이크 사용을 자제하십시오.**
- **고속 주행시 브레이크 페달만 밟아 사용시 브레이크 과열을 일으킬 수 있으므로 보조브레이크를 필히 병용하십시오.**

i 알아두기

- **엔진 브레이크 (Engine Brake)**
  주행중 가속 페달에서 발을 떼었을 때 엔진의 감속으로 인해 발생하는 감속력을 말하며, 저속 단수일수록 엔진 브레이크는 효과가 좋습니다.
- **페이드 (Fade) 현상**
  브레이크의 마찰면이 과열되면 마찰력이 저하되어 브레이크의 기능이 나쁘게 되는 현상입니다.

차량 부품 수명 증대 및 유지비 절감을 위한 운전 요령

- 과적, 과속상태에서의 급제동 또는 고속 주행중 급제동, 주행 중 과도한 브레이크 사용은 브레이크의 열부하 증가로 마찰재 및 드럼/디스크 로터 수명 저하의 원인이 됩니다.
  - 드럼 브레이크는 브레이크 과열로 라이닝의 조기 마모가 발생될 수 있습니다.
  - 디스크 브레이크는 브레이크 과열로 패드가 조기 마모되며, 심할 경우 디스크 로터 균열이 발생할 수 있습니다. 디스크 로터의 열부하로 인해 디스크 브레이크 고무류의 손상 및 로터를 고정시켜 주는 연결 부품들이 변형되어 제동력 저하 및 디스크 로터 유격이 발생할 수 있습니다.
  - 브레이크 과열로 인해 타이어 열해 손상 및 파손을 일으킬 수 있습니다.

- 제이크 브레이크, 리타더 등 보조 브레이크를 최대한 이용하십시오.
  - 위급한 상황을 제외하고 평상시 제동을 필요로 할때 80~90%를 보조 브레이크로 감속하고, 마지막 정차 시 10~20%를 브레이크페달을 밟아서 정차를 하십시오.
    (동일조건에서 운전습관에 따라 2~5배 수명차이 발생)
- 디스크 브레이크는 장시간 운행하면 디스크 로터의 온도가 높은 상태이므로 세차를 할때는 디스크 로터가 충분이 냉각된 상태에서 하십시오. 고온 상태의 디스크 로터에 물 유입시 급냉으로 인하여 디스크 로터의 파손 및 내구수명 저하의 원인이 됩니다.
- 트랙터 차량은 트레일러 브레이크 제동력이 정상 발휘될 수 있도록 정기적으로 점검하십시요.
  - 트레일러 브레이크 이상으로 제동력 저하시, 트랙터가 트레일러를 포함한 전체 하중을 감당해야 하므로 브레이크 과부하로 인한 브레이크 부품 수명이 단축됩니다.

보조 브레이크 연동 기능

EBI(Endurance Brake Integration)란 운전자가 브레이크 페달을 밟으면 보조 브레이크(엔진 브레이크, 리타더)가 자동으로 작동되는 기능을 말합니다. 이러한 기능을 통해 최대한 보조 브레이크를 활용함으로써 휠 브레이크의 부담을 경감시켜 브레이크 과열을 방지하고 마찰재의 수명을 증대시킬 수 있습니다.

EBS 시스템인 경우

아래와 같은 경우에는 보조 브레이크 연동 기능이 작동되지 않습니다.

- 시스템상 문제가 있을 때
- 차량의 안정성에 영향을 줄 수 있을 때(미끄러운 노면에서 제동시, ABS 작동 시 연동 안됨)
- 차량 시동을 걸고 운행 중 5~6회 제동 이전
- 1분 이상 정지한 상태에서 다시 출발 후, 5~6회 제동 이전 FCA가 동작할 경우

EBS 시스템에서 보조 브레이크 연동 기능은 아래 조건의 경우 작동하게 됩니다.

- 차량 속도 조건 : 차량 속도 20Km/h 이상
- 보조 브레이크 시스템이 정상일 경우

전자식 주차 브레이크(EPB) 사용하기



차량을 떠나기 전에 반드시 전자식 주차 브레이크를 체결하십시오. 시동「ON」상태인 경우, 전자식 주차 브레이크 표시등이 점등됩니다. 주행 전 전자식 주차 브레이크가 완전히 해제되었는지, 그리고 전자식 주차 브레이크 표시등이 꺼졌는지 반드시 확인하십시오.

※ EPB는 Electronic Parking Brake의 약자입니다.

■ 전자식 주차 브레이크 작동하기

1. 브레이크 페달을 밟고 유지하십시오.
2. EPB 레버를 당기십시오. 전자식 주차 브레이크 표시등이 점등되는지 확인하십시오.

다음의 경우, 전자식 주차 브레이크가 자동으로 체결될 수 있습니다:

- 다른 시스템에서 요청된 경우
- 시동이「OFF」되었을 경우
- 운전자가 도어를 열었을 경우
- 자동 정차 기능이 장시간 작동한 경우

⚠ 경 고

- **전자식 주차 브레이크 작동 후 차량이 움직이면 경사가 좀 더 완만한 위치로 이동 주차하십시오.**
- **전자식 주차 브레이크 해제 시 경고음이 울리면 브레이크 계통 이상 유무를 점검해야 합니다.**
  - **탱크 내의 공기압력 정상 여부**
  - **브레이크 슈 간극 과다 여부**
- **전자식 주차 브레이크는 내부 확장식으로써 강력한 제동력을 내므로 차량 주행 중에는 긴급할 때를 제외하고는 사용하지 마십시오.**
- **압축 공기압이 3kg/cm2 이하일 때는 매우 위험하므로 차량을 운행하지 마십시오.**
- **주차 시 전자식 주차 브레이크가 완전한 상태로 체결되어 있는지를 항상 확인하십시오. 완전한 상태로 체결되어 있지 않을 경우 외부 충격 등에 의해 차량이 미끄러져 심각한 사고가 일어날 수 있습니다.**
  <완전 체결 상태 확인방법>
  레버를 앞뒤로 움직여 유격이 있는지 점검함으로써 주차 브레이크의 작동 여부를 확인할 수 있습니다.
- **경사로 주차 시 전자식 주차 브레이크 체결 후 전륜 및 후륜 타이어에 고임목을 반드시 고여야 합니다. 그렇지 않으면 외부 충격이나 과적으로 인해 차량이 미끄러져 상해나 차량 손실이 있을 수 있습니다.**

⚠ 주 의

- **안전상 계기판 압력이 8 bar 이상에서 전자식 주차 브레이크 레버를 해제 후 출발하십시오.**
- **주/정차는 가능한 평탄한 장소에서 실시하십시오.**

■ 전자식 주차 브레이크 해제하기

수동 해제

1. 시동을「ON」또는「START」하십시오.
2. 브레이크 페달을 밟은 채로 EPB 레버를 누르십시오.

자동 해제

시동「ON」상태에서 기어를「D」(주행) 또는「R」(후진)에 놓고 가속 페달을 밟으십시오. 차량의 도어 및 후드가 닫혀 있고, 안전 벨트를 착용한 상태에서 해제하십시오.

경고

차량 출발 시 계기판에 전자식 주차 브레이크 표시등이 꺼져 있는지 확인 후 출발하십시오.

■ 비상 제동

운전 중 브레이크 페달에 문제가 발생한 경우, EPB 레버를 길게 당기면 비상 제동이 가능합니다. 비상 제동은 EPB 레버를 계속 당기고 있는 동안에만 작동합니다. 제동 거리는 일반 제동보다 길어질 수 있습니다.

주의

- **전자식 주차 브레이크 표시등이 계속 점등되거나 브레이크 경고등이 점등되는 경우, 당사 직영 하이테크센터 또는 블루핸즈에서 점검을 받으십시오.**
- **전자식 주차 브레이크가 체결된 상태로 주행하지 마십시오. 브레이크 패드 및 브레이크 디스크 로터의 과도한 마모를 유발할 수 있습니다.**

알아두기

- **EPB 레버를 당겼음에도 주차 브레이크 경고등이 점등되거나 점멸하지 않는 경우, 전자식 주차 브레이크가 제대로 작동되지 않았을 수 있습니다.**
- **전자식 주차 브레이크 표시등이 계속 점등되거나 주차 브레이크 경고등이 점멸하는 경우, 레버를 다시 한 번 누른 후 위로 당기십시오. 같은 동작을 한 번 더 반복하십시오. 이후에도 경고등이 꺼지지 않는다면, 당사 직영 하이테크센터나 블루핸즈 또는 견인 전문 업체를 이용하여 견인 후 점검 받으십시오.**

■ 트랙터 주차 브레이크 주의 및 경고사항

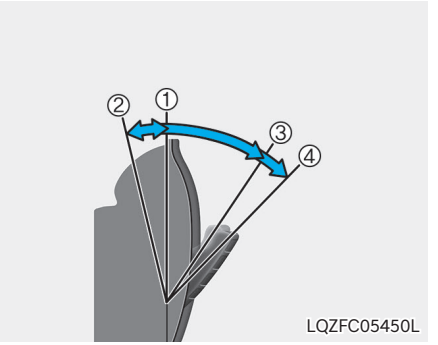

경고

주차 브레이크를 작동시킨 후 주차 브레이크 레버를 “점검”위치에서 차량과 트레일러의 움직임이 있는지 반드시 확인 후 하차하십시오.

- **차량과 트레일러가 움직이면 경사가 좀 더 완만한 위치로 이동 주차하십시오.**

보조 브레이크 사용하기

보조 브레이크는 차량의 속도를 줄여 주는 장치로써 주브레이크의 보조 기능을 합니다.

- 배기브레이크는 엔진 배기가스를 차단하여 배기 저항으로 엔진 구동력을 감소시켜 제동력을 얻는 브레이크입니다.
- 제이크 브레이크는 실린더 헤드에 장착된 마그네틱 밸브를 작동시켜 압축 말기 행정시 엔진 배기 밸브를 강제로 열어 엔진 구동력을 감소시켜 제동력을 얻는 브레이크입니다.
- 리타더 브레이크는 변속기 후방에 장착되어 리타더내의 회전체/고정체 부품간의 유체 저항을 이용하여 변속기 구동력을 감소시켜 제동력을 얻는 브레이크입니다.
- ABS가 작동할 때 보조 브레이크는 작동 해제됩니다. 제이크, 리타더 브레이크가 장착된 차량은 일반 배기 브레이크보다 효과면에서 매우 강력하며 라이딩 수명 연장과 안전운행에 도움이 됩니다.
- 보조 브레이크를 사용함으로써 다음과 같은 효과가 있습니다.
  - 브레이크 마찰재(라이닝/패드) 온도 상승을 억제하여 페이드 현상을 방지하며, 타이어 열해 손상 문제를 예방할 수 있습니다.
  - 브레이크 사용 감소로 인한 마찰재(라이닝/패드) 수명 증대 효과가 있습니다.
  - 보조브레이크는 차량의 감속 장치이며, 차량의 정지장치가 아닙니다.

⚠ 주 의

- **감속 운행 필요시 외에는 보조 브레이크 스위치는 항상 OFF 상태로 유지해 운행하십시오.**
- **운전자가 보조브레이크의 성능에 대해 생소하다면 반드시 마른 포장도로에서 경험을 쌓은 후 보조 브레이크를 사용하십시오.**
- **미끄러운 도로에서는 보조 브레이크를 사용하지 마십시오.**
- **만일 구동륜이 움직이지 않거나 차량이 좌우로 흔들리는 경향이 있으면 즉시 작동을 중지하고 도로 사정이 호전될 때까지 보조 브레이크를 사용하지 마십시오.**

■ 배기 브레이크 사양 적용시

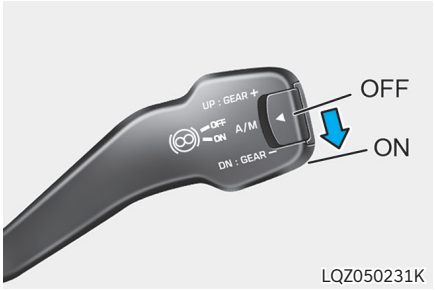

레버를 가볍게 당겨「ON」으로 하고 가속 페달 및 클러치 페달에서 발을 떼면 배기 브레이크가 작동되어 ⓞ 지시등이 점등됩니다.

이때, 가속 페달 또는 클러치 페달을 밟으면 배기 브레이크는 해제됩니다.

배기 브레이크 제동력은 변속기 저속 단수이거나 엔진 RPM이 높을수록 큽니다. 또한, ABS가 작동할 경우나 기어 중립 상태일 때는 배기 브레이크는 작동되지 않습니다.

■ 제이크 브레이크 사양 적용시

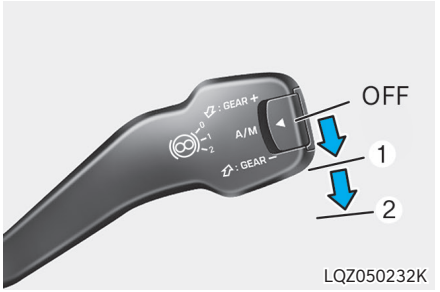

제이크 엔진 브레이크는 1단/2단으로 제동력을 조정할 수 있습니다.

제이크 브레이크 작동시 지시등(((∞)))이 점등됩니다.

엔진의 배기량에 따라 제동력 차이가 발생하여 엔진에 따라 각 단 수 제동력 조정방법은 다릅니다.

● D6HC 엔진계열

단수	제이크 브레이크+배기브레이크
1단	배기브레이크 작동
2단	배기브레이크 작동 +제이크 브레이크 작동 (총 제동력의 100%)

● D6CP 엔진계열

단수	제이크 브레이크
1단	제이크 브레이크 작동 (총 제동력의 66%)
2단	제이크 브레이크 작동 (총 제동력의 100%)

제이크 브레이크를 효율적으로 사용하기 위해 추천된 RPM을 초과 되지 않는 범위에서 저속 기어를 사용할 때 최고의 감속을 얻을 수 있습니다.

제이크 브레이크 작동조건

제이크 브레이크를 조작하기 전에 엔진의 온도가 충분히 도달했는지를 확인 후에 조작하십시오.

- 엔진 회전수가 1,000RPM 이상
- 가속 페달을 밟지 않았을 때
- ABS가 작동되지 않을 때
- 제이크 브레이크 스위치가「ON」
- 크루즈/P.T.O 선택 제어상태가 아닐 때

위의 조건을 만족시 클러치 페달에서 발을 떼면 자동적으로 작동됩니다.

⚠ 주 의

제이크 브레이크가「ON」상태에서 클러치 페달을 밟지 않고 변속 할 경우 엔진이 파손될 수도 있습니다.

■ 리타더 브레이크 사양 적용시

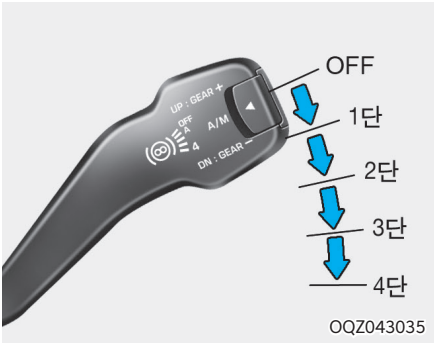

작동방법

1. 다기능 스위치에 표시된 리타더 스위치를 작동시키십시오. 리타더 스위치는 1단~4단 까지 있습니다.

※ 리타더의 감속 범위는 다음과 같습니다.

단수	리타더 +배기브레이크	리타더 +제이크 브레이크
1단	리타더 1단은 자동 제어 기능으로 1단 작동 시점의 차속을 기억하여 그 차속을 유지할 수 있도록 합니다. 리타더 제동력 한도 내에서 자동으로 제동력을 제어하여 속도를 유지시켜 줍니다. 단, 리타더 최대 제동력 이상의 내리막에서는 차속이 증가할 수 있으며 이때는 주 브레이크를 사용하여 감속하십시오.	
2단	리타더(33%)	리타더(33%) +제이크(66%)
3단	리타더(66%)	리타더(66%) +제이크(66%)
4단	리타더(100%) +배기브레이크작동	리타더(100%) +제이크(100%)

2. 가속 페달을 밟으면 리타더 작동은 중지되고 계기판의 표시등은 소등됩니다. 그리고 가속 페달에서 발을 떼면 리타더가 다시 작동하여 차량 속도를 줄여줌과 동시에 계기판의 표시등이 점등됩니다.
3. 계기판의 리타더 표시등()은 실제로 리타더가 작동할 때만 점등됩니다.
4. 리타더 경고등()이 점등되면 시스템에 문제가 있는 경우이므로 즉시 당사 직영 하이테크 센터 또는 블루핸즈에서 점검을 받으십시오.

주 의

리타더 작동시 발생된 제동열은 엔진 라디에이터를 통해서 냉각을 시킵니다. 엔진의 보호를 위해서 냉각수 온도가 계기판에 있는 냉각수온도 게이지의 적색 눈금 가까이 상승하면 제동력이 순차적으로 약해집니다. 가급적 리타더 레버를 저단에서 고단으로 순차적으로 변속하십시오. 냉각수 온도가 낮아지면 제동력이 회복됩니다.

자동 정차 기능 (AUTO HOLD) 사용하기

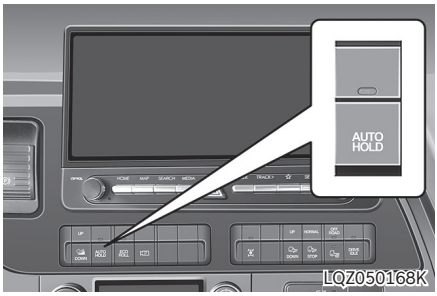

자동 정차 기능은 주행 중 브레이크 페달을 밟아 차량이 정차한 후 브레이크 페달에서 발을 떼어도 정차 상태를 일정 시간 동안 유지하는 기능입니다.

주 의

자동 정차 기능은 다음과 같은 상황에서는 작동하지 않습니다.

- **주차 브레이크가 체결된 경우**
- **에어 탱크의 공기압이 낮은 경우**

■ 자동 정차 기능 설정하기

1. 자동 정차 기능 스위치를 누르십시오. 자동 정차 기능 대기 상태가 됩니다.
2. 브레이크 페달을 밟아 차량을 정차시키면 자동 정차 (AUTO HOLD) 표시등 (AUTO HOLD)이 초록색으로 점등되며 자동 정차 기능이 작동합니다.

경 고

자동 정차 기능을 주차 브레이크 대신 사용하지 마십시오. 그렇지 않으면, 도로의 경사 방향에 따라 차량이 굴러갈 수 있습니다

경 고

- **자동 정차 기능을 작동시켰음에도 차량이 움직일 경우, 브레이크를 세게 밟거나, 주차 브레이크를 체결하십시오. 자동 정차 기능은 제동 상태를 유지하는 기능입니다. 제동력이 충분하지 않으면 차량이 움직일 수 있습니다.**
- **자동 정차 기능「OFF」상태이거나 시동「OFF」상태인 경우 차량이 뒤로 밀릴 수 있으므로 주의하십시오.**
- **시동「OFF」상태 또는 공기압이 낮은 경우 자동 정차 기능을 사용하지 마십시오. 차량이 뒤로 밀릴 수 있습니다.**

주 의

자동 정차 기능 작동 중 브레이크 페달에서 발을 떼면 작동 해제될 때까지 자동 정차 기능 (AUTO HOLD) (AUTO HOLD)이 점등됩니다.

■ 자동 정차 기능 작동 해제하기

다음과 같은 경우, 자동 정차 기능 작동이 해제됩니다.

- 자동 정차 기능 작동 시작 후 10분이 지난 경우
- 도어가 열린 경우
- 차량 밀림이 감지된 경우
- 시동「OFF」한 경우
- 자동 정차 기능 작동 중 스위치를 다시 눌러 자동 정차 기능을 해제한 경우

주 의

주행 중 자동 정차 기능을 누르고 브레이크 페달을 밟으면 자동 정차 기능이 작동하는지 확인할 수 있습니다. 일반적인 경우 브레이크 페달을 놓으면 자동 정차 기능이 정상적으로 작동하지만, 다음의 경우 경고문이 표시되고 자동 정차 기능이 작동 해제됩니다.



SQZ050970

- 위의 경고문이 표시된 후에도 자동 정차 기능 버튼을 눌러 해제하지 않으면 주차 브레이크가 자동으로 체결되고, 자동 정차 기능이 작동 해제됩니다.
- 자동 정차 기능을 작동하는 동시에 브레이크 페달에서 발을 떼면, 제동 압력이 형성되지 않아 자동으로 주차 브레이크가 체결되어 불쾌한 느낌을 받을 수 있습니다.



SQZ050969

- 차량이 가파른 오르막에 정차한 경우 자동 정차 기능이 작동하지 않으며, 주차 브레이크가 자동으로 체결됩니다.
- 차량을 재시동하면, 자동 정차 기능이 초기화되어 작동 해제됩니다.



SQZ050968

- **브레이크 페달을 밟지 않고 자동 정차 기능 버튼을 눌러 작동을 해제하려고 할 경우 경고문이 표시되고 작동 해제되지 않습니다.**

ABS/ASR 시스템 이해하기

사양 적용시

ABS는 미끄러운 노면에서 제동 또는 급제동시 바퀴가 고착되어 차량의 조종이 불가능한 상황에 대비하여 각 바퀴의 브레이크 압력을 매우 짧은 주기로 넣고 빼기를 반복하여 차량 조향성을 확보하는 장치입니다.

ASR은 차량의 구동축 바퀴 중 한쪽이 미끄러운 노면에 놓인 상태에서 출발하거나 가속할 때 바퀴가 헛도는 현상이 발생하여 차량이 전진하지 못할 수가 있습니다. 이럴 경우 엔진과 제동장치를 제어하여 바퀴가 헛도는 현상을 줄여 줌으로써 차량이 전진할 수 있도록 해주는 장치입니다.

■ ABS 경고등



SQZ050941

ABS가 고장난 경우 (ABS) 경고등이 점등합니다. 경고등은 시동 키 스위치를「ON」으로 하면 시스템 체크를 위해 일시적으로 점등합니다.

주 의

- **주행 중에 계기판의 ABS/EBS 경고등이 점등되면 안전한 장소에 차량을 세우고 시동을 끄십시오. 차량의 시동을 다시 켰을 때 경고등이 소등되면 장치에 이상이 없는 것입니다.**
  계속해서 ABS 경고등이 점등되거나(EBS 적용 차량은 EBS 황색 경고등 동시 점등) 주행 중 경고등이 다시 점등되면 당사 직영 하이테크센터나 블루핸즈에서 점검을 받으십시오.
- **EBS 시스템은 초기 5~6회 제동 시 차량의 무게를 추정하는 학습모드가 필요합니다. 초기 5~6회 제동 시에는 평상시의 제동감과 다를 수 있으니 주의하십시오.**

주행중에 (ABS) 경고등이 들어오는 경우

차를 안전한 장소에 정차해 엔진을 정지하십시오. 다시 엔진의 시동을 걸어 시스템을 점검하십시오.

- 소등되지 않는다 - ABS/ASR 시스템의 고장입니다.
- 소등되지만 잠시 있으면 다시 점등된다 - ABS/ASR 시스템 고장입니다.
- 소등된다 - 시스템은 정상입니다. 그상태로 주행하십시오.

고장인 경우는 바로 당사 직영 하이테크센터 또는 블루핸즈에서 점검을 받으십시오.

ABS/ASR시스템이 고장이라도 주행은 가능합니다. ABS/ASR 시스템 미장착인 경우와 같은 브레이크 상태가 되므로 미끄러운 노면 운행시 또는 급제동에 주의하십시오.

■ ASR 표시등



- ASR이 작동할 때 표시등이 점멸합니다. 이는 ASR 시스템이 정상으로 작동하고 있음을 나타냅니다.
- ASR 시스템이 운전자에 의해 OFF(ASR OFF 또는 VDC OFF스위치를 누름) 되면 ASR 표시등이 점등합니다.
- ASR시스템이 고장시 ASR 표시등이 점등됩니다. 이럴 경우 주행시 미끄러운 노면에서 구동축 바퀴가 헛돌 수 있으므로 주의하십시오.

■ 시스템의 점검

1. 정상 상태에서는 시동 스위치를 「ON」 하면, 경고등이 점등됩니다. 잠시후 ABS/ASR 램프가 모두 소등됩니다.
2. ABS 램프가 소등되지 않는 경우는 시동스위치를 「OFF」로 해 다시 동일 작동으로 확인하십시오. 그렇게 해도 소등되지 않는 경우는 시스템의 고장입니다.
3. 엔진 시동을 겁니다.
   엔진 시동시에 ABS/ASR 램프가 일시적으로 점등되는 것은 정상입니다.
4. 소등되지 않는 경우는 일단 정지하여 엔진의 시동을 끄고 다시 동일 작동으로 확인하십시오. 그렇게 해도 소등되지 않을 경우는 시스템의 고장이므로 당사 직영 하이테크센터 또는 블루핸즈에서 점검을 받으십시오.
5. ABS 휠 스피드 센서를 수리 또는 교환한 후에는 시동스위치 「ON」을 하여도 ABS경고등이 소등되지 않는데 6~10 km/h가 되어 경고등이 소등되면 시스템이 정상적으로 작동하고 있음을 표시합니다.

ABS/ASR 시스템은 안전성을 높이기 위한 장치로써 속도를 내거나 무리한 운전 조작을 가능하게 하는 장치가 아닙니다. 다음 주의 사항을 지켜 안전 운전에 유의하십시오.

경 고

안전한 운행을 위해서 ABS/ASR 장치에 너무 의존하지 마십시오. 그리고 다음과 같은 주행에 대해서 ABS/ASR 장치는 안전을 보장할 수 없습니다.

- **운전미숙, 잘못된 판단 또는 과속이나 안전거리 미확보 등과 같은 안전수칙을 지키지 않는 무모한 주행**
- **빗길과 같은 수막으로 인한 타이어 마찰력이 현저히 감소되는 상황에서의 고속주행**

주 의

- **경고등 및 표시등으로 꼭 시스템의 점검을 실시하십시오.**
- **ASR 작동시에는 가속 페달의 밟는 양에 관계없이 엔진 회전이 저하되는 수가 있습니다. 이것은 시스템이 정상으로 작동하고 있는 것을 나타내는 것으로 이상이 아닙니다.**
- **미끄러지기 쉬운 노면에서 ASR이 작동하고 있어도 조향 핸들 조정이 필요한 경우가 있습니다.**
- **일반적으로 ASR 장착차는 미장착차에 비해 미끄러지기 쉬운 노면에서 가속성이 좋게 되지만 브레이크 성능은 ABS 장착차와 동일하므로 과속을 하지 마십시오.**
- **동결노면등 특히 미끄러지기 쉬운 노면에서는 ABS/ASR 작동에 의한 공기 소비량이 많게 됩니다. 만일 (!)경고등이 점등되고 부저가 울리면 차량을 안전한 장소에 정차시켜 공기압력이 충분하게 회복할때 까지 기다리고 나서 출발하십시오.**
- **일반적으로 ABS/ASR 장착차는 미장착차에 비해 미끄러지기 쉬운 노면에서는 제동거리가 짧게 되지만 그 차이는 노면의 상황에 따라 다르므로 차간거리는 충분히 유지하십시오. 후속차의 충돌에도 충분히 주의하십시오. 과속은 삼가십시오.**
- **품질 성능과 규격이 부적합한 타이어를 장착할 경우에는 ABS 성능이 저하될 수 있으니 주의하십시오.**
- **만일 시스템이 고장난 경우 평상시의 브레이크로서 작동하지만 미끄러지기 쉬운 노면의 운전에 충분히 주의하십시오.**

EBS 시스템 사양 적용시

EBS(Electronically Controlled Brake System)란 브레이크 시스템을 모니터링과 제어하기 위한 전자제어 브레이크 시스템을 말하며 다음과 같은 기능이 포함되어 있습니다.

● ABS(Anti-lock Braking System)

차량 제동시 미끄러운 노면등에서 타이어가 잠김을 방지하여 차량의 안전성을 증대시켜주는 기능

※ ABS/ASR 기능관련 내용은 5장 주행편을 참고하십시오.

● ASR(Anti-Spin Regulator)

구동륜(후륜)의 제동장치 및 엔진을 제어해 미끄러지기 쉬운 노면 등에서 타이어(공전) 및 좌우 노면차이에 의한 좌우 타이어 스핀차이를 방지 기능

● **언덕길 발진 보조 장치**

언덕길 같은 경사로에서 정지하였다가 차량을 다시 출발시키려고 할 때, 차량이 일시적으로 뒤로 밀리지 않도록 바퀴를 제동하여 쉽게 언덕길을 운행할 수 있도록 하는 기능

※ 언덕길 발진 보조장치 기능관련 내용은 5장 주행편을 참고하십시오.

● **EBI(Endurance Brake Integration)**

하중 및 노면조건에 따라 보조 브레이크(엔진 브레이크, 리타더)을 최대한 활용함으로써 휠 브레이크의 부담을 경감시켜 마찰재의 수명을 증대시켜주는 기능

● **전/후륜 마찰재 균등마모**

디스크 브레이크를 장착한 차량은 앞뒤바퀴의 마찰재 마모량을 감지하여 긴박한 제동을 제외한 상황에서 앞뒤로 들어가는 압력을 제어함으로써 앞뒤 바퀴의 마찰재를 고르게 마모시킴과 동시에 마찰재 수명을 증대시켜줍니다.

● **제동거리 축소**

전자적으로 브레이크 작동 밸브를 제어함으로써 제동시간을 단축시켜 제동거리를 축소시킵니다.

● **견인차(Tractor)와 피견인차(Trailer)간의 제동력 조화**

하중 및 노면 조건에 따라 제동시 피견인 차량을 제어하는 압력을 조절하여 피견인 차량이 견인차량을 밀거나 당기는 현상을 방지합니다.

● **급제동 경보 시스템(ESS)**

급제동 경보 시스템은 차량 주행 중에 급제동을 하거나 또는 제동 중 ABS가 작동하면 자동으로 비상 경고등이 점멸되어 후방 차량에게 위험 상황을 경고할 수 있는 시스템입니다.

단, 차량 속도가 50Km/h 이상이고 제동 중 차량 감속도가 4㎨ 이상 또는 ABS 제어 시에만 작동됩니다.

ESS 작동으로 비상 경고등이 점멸하는 중에 급제동 해제 또는 ABS 작동이 중단되면 비상 경고등의 깜빡임은 중단됩니다.

※ ESS는 Emergency Stop Signal의 약자입니다.

⚠ 경 고

만일 계기판에 EBS 빨간색 경고등 (EBS BRAKE) 이 점등되면 차량의 제동 성능에 문제가 있음을 알려주는 것으로 차량을 운행시키지 말고 도로 및 교통 상황을 살펴 가능한 빠른 시간에 차량을 안전한 장소에 정지시킨 다음 당사 직영 하이테크센터 또는 블루핸즈에 연락을 하시어 서비스를 받으십시오.

⚠ 주 의

- **EBS 시스템은 초기 5~6회 제동 시 차량의 무게를 추정하는 학습 모드가 필요합니다. 초기 5~6회 제동 시에는 평상시와 제동감이 다를 수 있으니 주의하십시오.**
  - **시동「ON」후 출발 시**
  - **시동「ON」상태에서 60초 이상 정차 후 재출발시**
  - **차량의 하중이 변화(적차시 또는 하차 시) 후 운행시**
- **만일 계기판에 EBS 황색 경고등 (EBS BRAKE) 이 점등되면 브레이크 시스템의 고장일 수 있습니다. 운전에 주의해서 당사 직영 하이테크센터 또는 블루핸즈를 방문해서 서비스를 받으십시오.**

차체 자세 제어 장치(VDC) 사용하기 사양 적용시

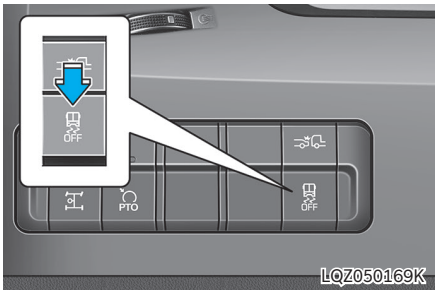

VDC는 조향각 센서, 요레이트 센서 그리고 횡가속도 센서로부터 측정되는 신호를 이용하여, 차량의 미끄러짐 또는 전복 경향을 감지하여 운전자가 별도의 제동 조작을 하지 않아도 자동으로 엔진 출력 및 바퀴에 제동력을 제어하여 주행 안정성을 향상시키는 주행 보조 기능입니다.

※ VDC는 Vehicle Dynamic Control system의 약자입니다.

■ VDC 작동

차량이 시동되면 자동으로 VDC 작동 가능 상태가 됩니다.

주행 중 차체 제어 장치가 작동되는 구간에는 VDC 작동 표시등(🚗)이 점등됩니다.


OTD059012

- VDC가 작동될 때는 구동력과 제동력의 영향으로 약간의 진동이 느껴질 수 있으나 이는 정상입니다.
- 진흙 길 또는 미끄러운 눈길을 빠져나오고자 가속 페달을 밟을 때, 엔진 회전수(RPM)가 상승하지 않을 수도 있습니다.

■ 운전자 VDC 작동 정지



OTD059013

- 엔진 시동 후 VDC 작동 정지 버튼「 🚗OFF 」을 누르면 VDC 작동이 정지되며 계기판에 (🚗OFF)등이 점등됩니다.
- 계기판에 작동 정지등(🚗OFF)과 ASR등이 점등됩니다.
  VDC 작동 정지 상태에서 시동을 껐다가 재시동 하거나, VDC 작동 정지 버튼을 다시 누르면, VDC 작동 가능상태로 복귀됩니다.

■ 표시등

■ VDC 작동시 - 점멸/VDC 시스템 고장시 - 점등



OTD059012

■ VDC 작동 정지 표시등 - 점등



OTD059013

작동/경고 표시등은 VDC가 작동될 때 점멸하고, VDC 작동 가능상태에서 VDC 장치에 이상이 있거나 장치 보호를 위한 기능 일시 정지 시 점등됩니다. 작동 정지 표시등은 VDC OFF 스위치「 」를 눌러 VDC 장치를 해제시켰을 때 점등됩니다.

■ VDC 중지

VDC가 고장나거나 외부요인으로 인해 기능이 중단될 경우 VDC 작동/고장 표시등( )이 점등됩니다. 또한, VDC ECU를 교체한 후 시스템 초기화가 정상적으로 수행되지 않을 경우 VDC 작동/고장 표시등( )이 점등됩니다.

경 고

- **커브길, 눈이 쌓인 도로, 동결로에서는 VDC 기능에 전적으로 의존하지 말고 안전운행에 유의 하십시오.**
- **특히 VDC 작동 표시등이 점멸하는 경우나 노면이 미끄러지기 쉬운 상태 또는 커브길에서는 가속하지 말고 서행하십시오.**
- **내리막에서 보조 브레이크 작동 중에 차체 자세 제어 장치(VDC)가 작동함현 안정성 향상을 위해 자동으로 보조 브레이크가 해제됩니다.**

VDC OFF(작동 정지) 사용 방법

● 차량 검사 시

차량 검사 시에는 시동「ON」상태에서 VDC 작동 정지 버튼「 」을 눌러 VDC 기능을 완전히 정지시킨 후 차량검사를 실시하십시오. 계기판에 VDC 작동 정지 표시등( )이 점등됩니다. 검사 완료 후에는 VDC 작동 정지 버튼「 」을 다시 한번 눌러 VDC 작동 가능 상태가 되도록 하십시오.

● 차량 운행 시

일상적인 차량 운행 시에는 가능한 VDC 작동 가능 상태로 운행하십시오.

주행 중 VDC 작동 가능 상태에서 작동 정지 ( ) 상태로 변환시키고자 할 때는 직선 평탄로에서 정속 주행을 하며「 」버튼을 누르십시오.

특히, VDC 작동 상태「 」버튼을 누르지 마십시오.

VDC 작동 상태에서 VDC 기능을 정지시키면 갑작스런 차량의 미끄러짐으로 인하여 위험한 상황이 발생할 수 있고, 경사로 등판 및 선회주행이 어려울 수 있습니다.

- 차량검사 시 속도계 시험기로 속도를 측정할 때 VDC 작동을 정지시키지 않으면 VDC 기능이 작동하여 속도의 상승억제가 작용됨에 따라 속도계가 불량으로 나와 불합격 판정을 받을 수 있으므로 반드시「 」버튼을 눌러 VDC 작동을 정지하십시오.
- VDC 작동 가능인 상태에서「 」버튼을 눌러 VDC 기능이 정지되어도 ABS 및 제동성능에는 전혀 이상이 없습니다.

경 고

VDC 작동 상태에서는「 」버튼을 누르지 마십시오.

미끄러운 노면을 급가속 또는 선회가속 중에「 」버튼을 눌러 VDC 기능을 정지시키면 갑작스런 차량의 미끄러짐으로 인하여 위험한 상황이 발생할 수 있습니다.

주행 중 VDC 작동 가능 상태에서 작동 정지 ( ) 상태로 변환시키고자 할 때는 직선 평탄로에서 정속 주행을 하며「 」버튼을 누르십시오.

차량 점검 시 VDC OFF 활용

차량 검사 시에는 시동「ON」상태에서 VDC OFF 스위치( )를 5초 이상 길게 연속으로 눌러 "차량 검사 가능 상태"로 만드십시오. 이때 VDC 작동 정지 표시등( )이 점멸하며 ABS, ASR, VDC 등이 동시에 점등 됩니다. 이는 차량의 제동 안전 기능(ABS, ASR, EBS, VDC)이 모두 정지 된 상태를 의미합니다. 검사 완료 후에는 VDC OFF 스위치( )를 다시 한번 누르거나, 시동을「OFF」후 다시「ON」하여 VDC 작동 가능 상태가 되도록 하십시오.

주 의

차량검사시 속도계 시험기로 속도를 측정할 때 VDC 작동을 정지시키지 않으면 VDC 기능이 작동하여 속도의 상승억제가 작용됨에 따라 속도계가 불량으로 나와 불합격 판정을 받을 수 있으므로 반드시 VDC OFF 스위치( )를 눌러 VDC 작동을 정지 하십시오.

전방 충돌방지 보조(FCA) 사용하기

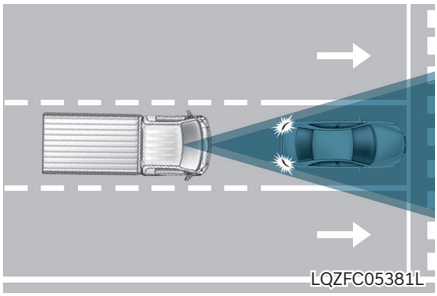

주행 방향이 동일한 전방의 차량, 보행자(종방향, 횡방향 이동) 및 자전거 탑승자(종방향으로 이동)를 인식하여 전방 충돌 위험이 판단되면 경고문과 경고음 등으로 운전자에게 알려주고, 충돌 경감 또는 회피하도록 제동을 도와줍니다.

※ FCA는 Forward Collision-Avoidance Assist의 약자입니다.

※ 전방 카메라 센서의 자세한 주의 사항은 전방 충돌 방지 보조의 주의 사항을 참고하십시오.

■ 인식 센서

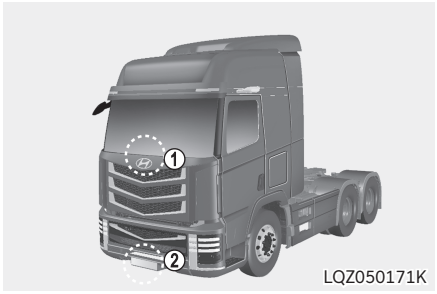

① 전방 카메라 ② 전방 레이더

주의

- **인식 센서 및 주변부를 임의로 분리하거나 충격을 가하지 마십시오.**
- **인식 센서를 교체하거나 분리했다가 다시 장착할 때는 가까운 당사 직영 하이테크센터 또는 블루핸즈에서 점검받으십시오**
- **인식 센서 및 주변부에 충격이 가해지면 계기판에 경고등 또는 경고문이 뜨지 않더라도 전방 충돌 방지 보조가 정상적으로 작동하지 않을 수 있습니다. 가까운 당사 직영 하이테크센터 또는 블루핸즈에서 점검받으십시오.**
- **전방 카메라 렌즈 앞 유리창에 액세서리, 선팅 필름, 스티커 등을 붙이지 마십시오.**
- **전방 카메라에 수분이 유입되지 않도록 주의하십시오.**
- **빛이 반사되는 물질(흰색 종이나 거울 등)을 크래시 패드 위에 놓지 마십시오.**
- **앞 유리창 가까이 물건을 놓거나 구조물 등을 장착하지 마십시오. 공조 장치 작동 시 습기 및 성에 제거 성능이 떨어져 운전자 보조 시스템이 작동하지 않을 수 있습니다.**
- **번호판의 위치를 임의로 변경하거나 번호판 몰딩을 부착하지 마십시오. 전방 레이더 감지 및 제어 성능에 영향이 있을 수 있습니다.**
- **전방 레이더와 전방 레이더 커버를 깨끗하게 유지하십시오. 세차 시에는 전방 레이더 커버를 훼손하지 않도록 부드러운 천을 사용하십시오. 또한 전방 레이더에 고압으로 물을 분사하지 마십시오.**
- **전방 레이더 커버가 위치한 범퍼 순정 부품은 품질과 성능이 검증된 부품입니다. 임의로 교체하거나 도장, 도색 처리하는 경우 기능이 정상 작동하지 않을 수 있습니다. 부품을 교체/수정할 경우 반드시 품질과 성능이 검증된 제품을 사용하십시오.**
- **인식 센서 및 주변부에 임의로 액세서리, 몰딩, 스티커, 필름, 랩핑 등을 붙이거나 범퍼 도색을 하지 마십시오.**
- **범퍼를 교체하거나 레이더 센서 주변에 페인트 작업 또는 수리를 하면 전방 충돌 방지 보조 성능이 저하될 수 있습니다.**

■ 전방 충돌방지 보조 설정

전방 안전



시동「ON」상태에서 인포테인먼트 시스템의 "**설정 → 차량 → 운전자 보조 → 전방 안전**"을 차례로 선택하십시오. 각 기능의 사용 여부를 설정할 수 있습니다.

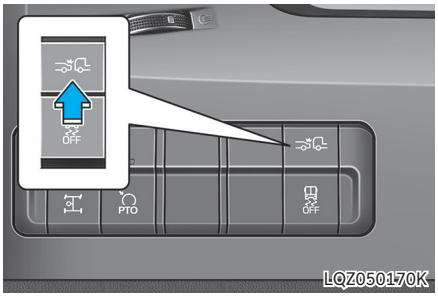

크래쉬 패드의 FCA OFF 스위치를 통해서도 기능을 끄거나 꺼진 상태에서 다시 켤 수 있습니다.(사양 적용 시).

- **전방 안전**: 충돌 위험 상황에 따라 충돌 경고 또는 긴급 제동이 작동합니다. 해당 메뉴를 해제할 경우 전방 안전 기능이 꺼지고 계기판에 전방 안전 경고등이 켜집니다.

경 고

시동을 껐다가 걸면 전방 충돌 방지 보조는 자동으로 켜집니다. 설정 메뉴에서 '끄기'를 선택해 기능을 끄면 전방 충돌 방지 보조의 도움을 받을 수 없습니다. 항상 주의하여 운전하십시오.

주 의

- **스티어링 휠 진동 경고는 설정 메뉴에서 켜거나 끌 수 있습니다.**
- **트레일러 또는 피견인 차량의 ABS에 고장이 발생하면 트레일러 ABS 경고등이 점등되며 차량이 전방 충돌 방지 보조 작동에 부적절한 상황임을 판단하여 경고등 점등 및 전방 충돌 방지 보조 작동이 해제됩니다. 또한 트레일러에 ABS가 장착되어 있지 않은 경우 클러스터에 트레일러 ABS 미장착 표시등이 점등되며(사양 적용 시), 차량이 전방 충돌 방지 보조 작동에 부적절한 상황임을 판단하여 전방 충돌 방지 보조 경고등 점등 및 작동이 해제됩니다(사양 적용 시).**
- **트레일러 ABS 상태의 정확한 판단을 위하여 ABS/EBS 트레일러 연결 규격인 7way 커넥터 및 ISO7638 커텍터(사양 적용 시)를 반드시 연결하십시오. 커넥터가 연결되지 않은 채로 주행하면 차량이 트레일러 제동 여부를 판단할 수 없어 전방 충돌방지 보조가 작동하지 않거나 성능이 크게 감소할 수 있습니다(사양 적용 시).**
- **ABS가 고장나거나 장착되지 않은 트레일러나 견인 차량을 부착 주행 시 전방 충돌 방지 보조가 작동할 경우 트레일러 또는 견인 차량의 최적 제동이 이루어지지 않아 차량이 잭나이프 현상에 빠질 수 있습니다. ABS가 고장나거나 장착되지 않은 트레일러 또는 견인 차량을 부착 주행 시 전방 충돌 방지 보조 표시등이 점등되며 전방 충돌방지 보조의 작동 해제 상태를 확인하십시오.**

- **트레일러의 ABS가 없거나 고장난 상태에서 견인 차량 또는 트레일러 커넥터의 문제로 전방 충돌 방지 보조가 자동으로 작동 해제가 되지 않는다면 FCA OFF 버튼 또는 설정 메뉴에서 '끄기'를 선택해 전방 충돌 방지 보조 표시등 점등 및 전방 충돌 방지 보조작동 해제를 반드시 확인 후 주행하십시오**
- **차량 정기 검사 시에는 전방 충돌방지 보조 설정에서 비활성화 및 안전 경고등이 켜지는지 확인하십시오.**

i 알아두기

주행 안전 시스템은 전방 충돌방지 보조, 차로 이탈경고를 의미합니다.

경고 음량

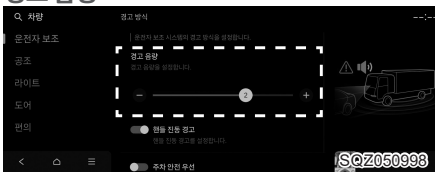

시동「ON」상태에서 인포테인먼트 시스템의 "**설정 → 차량 → 운전자 보조 → 경고 음량**"을 차례로 선택하십시오. 전방 충돌방지 보조의 경고 음량을 변경할 수 있습니다. 주행 안전 우선을 설정하면 안전한 주행을 위해 경고음 발생 시 오디오 음량을 줄입니다.

i 알아두기

- **시동을 껐다가 걸어도 경고 음량 설정은 유지됩니다.**
- **'끄기'를 선택해도 전방 충돌 방지 보조의 경고음은 꺼지지 않고 '작게'로 설정했을 때의 음량으로 울립니다.**
- **'끄기'를 선택해도 스티어링 휠 진동은 꺼지지 않습니다.**
- **경고 음량을 변경하면 다른 운전자 보조 시스템의 경고 음량도 같이 변경될 수 있습니다. 고려하여 변경하십시오.**
- **내비게이션 미적용 차량은 계기판의 사용자 설정 → 운전자 보조 메뉴에서 경고 음량과 핸들 진동 경고를 설정할 수 있습니다.**
- **차량 사양에 따라 설정 메뉴가 없을 수 있습니다.**
- **인포테인먼트 소프트웨어 업데이트로 인해 운전자 보조 시스템의 각 기능의 설명이 취급설명서와 다를 수 있습니다. 이 경우 변경된 내용은 인포테인먼트 시스템 간편 설명서에 있는 QR코드로 웹 매뉴얼에 접속하여 확인하십시오.**

경고 방식

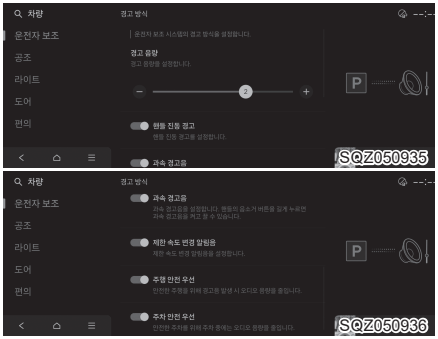

시동「ON」상태에서 인포테인먼트 시스템의 "**설정 → 차량 → 운전자 보조 → 경고 방식**"을 차례로 선택하십시오.

- **경고 음량**: 경고 음량을 0~3단계로 조절할 수 있습니다.
- **핸들 진동 경고**: 핸들 진동을 설정합니다.
- **주행 안전 우선**: 안전한 주행을 위하여 경고음 발생 시 오디오 음량을 줄입니다.

i 알아두기

- **경고 방식을 변경하면 다른 운전자 보조 시스템의 경고 음량과 진동도 같이 변경될 수 있습니다. 고려하여 변경하십시오.**
- **경고 음량이 0인 상태에서 핸들 진동 경고를 0으로 조절하면, 경고 음량이 활성화되며 2로 설정됩니다.**
- **핸들 진동 경고가 해제된 상태에서 경고 음량을 0으로 조절하면, 핸들 진동 경고가 활성화됩니다.**
- **시동「OFF」후 다시 시동「ON」해도 경고 방식 설정은 유지됩니다.**

■ 전방 충돌방지 보조 작동

기본 기능

전방 충돌 방지 보조의 기본 기능은 다음의 동작으로 경고하고 제어합니다.

- 충돌 경고
- 긴급 제동
- 정차 및 종료

● 충돌 경고



SQZ050986

전방 안전 경고등 점멸 (), 경고문, 경고음, 스티어링 휠 진동을 통해 충돌 경고를 알립니다.

충돌 경고는 대상에 따라 다음의 조건에서 작동합니다.

- 차량: 자차 속도가 약 10~150km/h

● 긴급 제동

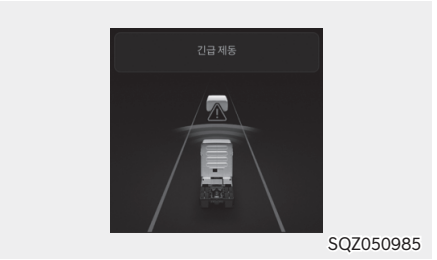

SQZ050985

전방 안전 경고등 점멸 (), 경고문, 경고음, 스티어링 휠 진동을 통해 긴급 제동을 알립니다. 제동 제어가 작동하여 전방의 차량, 보행자 및 자전거 탑승자와의 충돌을 피할 수 있도록 도와줍니다.

긴급 제동은 전방 대상과 위험도에 따라 다음의 자차 속도 조건에서 작동합니다.

- 차량 대상:

구분	주행 중인 대상	정지 중인 대상
약한 제동	약 10~120 km/h	
강한 제동	약 10~90 km/h	

- 보행자 탑승자 대상: 자차 속도가 약 20~60 km/h
- 자전거 탑승자 대상: 자차 속도가 약 30~60 km/h
- 전방 대상이 전방 충돌 방지 기능의 작동 영역에 들어오는 경우

주 의

- **전방 차량 상태 및 주변 환경에 따라 작동 가능한 속도의 범위가 줄어들 수 있습니다.**
- **야간 주행 시 인식 성능이 저하되어 전방 충돌 방지 보조가 일시적으로 제한되거나 작동하지 않을 수 있습니다.**

● 정차 및 종료



SQZ050985

긴급 제동에 의한 정차 시 계기판 등에 경고문이 표시됩니다. 안전을 위해 즉시 브레이크 페달을 밟고 주변 상황을 확인하십시오.

정차는 약 2초동안 유지되며, 이후 제동 제어가 종료됩니다.

경 고

- **반드시 안전한 곳에 정차한 후 전방 충돌 방지 보조를 설정하십시오.**
- **차량 조작의 책임은 운전자에게 있습니다. 전방 충돌 방지 보조에만 의존하여 위험하게 주행하지 말고, 항상 안전거리를 확보하고 안전운전하십시오.**
- **전방 충돌 방지 보조는 모든 상황에서 작동하지는 않으며, 작동하더라도 충돌을 피하지 못할 수 있습니다.**
- **전방 충돌 방지 보조는 도로 환경, 주위 상황 및 주행 조건에 따라 작동 중지, 미작동 또는 불필요한 작동이 발생할 수 있으므로 위험 상황에 대비하여 항상 주위를 확인하십시오.**
- **전방 충돌 방지 보조가 설정된 상태에서 차체 자세 제어(ESC) OFF 버튼을 누르면 차체 자세 제어 기능을 끄면 전방 충돌방지 보조도 함께 꺼집니다(경고등 켜짐). 이때 전방 안전 경고등() 이 켜지지만 고장이 아닙니다. 이 경우 설정 메뉴에서 전방 충돌 방지 보조 기능을 설정할 수 없습니다. 차체 자세 제어(ESC) OFF 버튼을 눌러 차체 자세 제어 기능을 다시 켜면 전방 충돌**

방지 보조도 이전 상태로 다시 켜집니다.

- 절대 사람이나 사물을 대상으로 기능을 시험하지 마십시오. 심각한 부상이나 사망에 이를 수 있습니다.
- 충돌 위험 상황에서 운전자가 브레이크 페달을 밟으면 전방 충돌 방지 보조가 작동하지 않을 수 있습니다.
- 전방 충돌 방지 보조 작동 시 탑승자 및 차량 내 물건이 움직여 다칠 수 있으므로 항상 주의를 기울이고 반드시 전 좌석에서 안전벨트를 착용하십시오.
- 다른 시스템의 경고문이 표시되거나 경고음이 울리는 동안에는 전방 충돌 방지 보조의 경고문이 표시되지 않거나 경고음이 울리지 않을 수 있습니다.
- 차량 내부 및 외부 소리로 인해 전방 충돌 방지 보조의 경고음이 들리지 않을 수 있습니다. 차량 내부 음량을 적절하게 조절하고 항상 주의를 기울이십시오.
- 전방 충돌 방지 보조에 이상이 있어도 브레이크 페달 조작에 의한 제동 기능은 정상적으로 작동합니다.
- 긴급 제동 중 가속 페달을 과하게 밟거나 스티어링 휠을 급격하게 조작하면 제동 제어가 해제됩니다.
- 전방 충돌 방지 보조가 작동하면 차량이 급감속할 수 있으며, 이로 인해 화물이 움직이거나 탑승객이 상해를 입을 수 있습니다. 탑승객의 안전을 위해 항상 안전벨트를 착용하고, 화물은 도로교통법 및 판매지역의 법규를 따라 확실하게 고정하여 주십시오.
- 과적 시에는 브레이크 성능이 감소하며 전방 충돌방지 보조 성능이 보장되지 않습니다.
- 수동 변속기 차량(사양 적용 시)은 전방 충돌 방지 보조 작동 시 엔진이 정지할 수 있습니다.
- 본 차량 또는 견인 차량을 부착 주행 시에 차량 후방의 정지등이 고장 난 상태에서는 전방 충돌방지 보조작동으로 인한 감속을 후방 차량에서 알 수 없어 후방 추돌 위험이 증가하므로 전방 충돌방지 보조를 해제하고, 작동하지 마십시오.
- 운전자가 좌/우 방향 지시등을 작동한 상태에서는 운전자의 회피 의지를 반영하여 전방 충돌방지 보조 작동이 중지됩니다.
- 차량 조건 변경(차량 중량 등) 시 전방 충돌 방지 보조 시스템의 센서는 성능 최적화를 위해 일정 거리를 주행하는 주행 보정 절차가 수행될 수 있습니다. 보정 중에는 성능이 저하되는 제한사항이 발생할 수 있습니다.

⚠ 주의

- 전방의 차량, 보행자 및 자전거 탑승자의 상태 및 주변 환경에 따라 기능이 작동할 수 있는 속도의 범위 또는 인식 가능 거리가 줄어들어 기능 작동이 제한되거나 작동하지 않을 수 있습니다.
- 전방 충돌방지 보조는 상대 차량 및 자전거 탑승자의 상태, 주행 방향, 속도 및 주변 환경에 따라 위험도를 판단하여 특정 조건에서만 작동합니다.
- 주행 속도가 너무 높거나 상대 차량 및 자전거 탑승자와의 속도 차이가 큰 경우에는 기능 작동이 제한되거나 작동하지 않을 수 있습니다.

i 알아두기

계기판 사양 또는 테마에 따라 계기판에 표시되는 이미지나 색상이 다를 수 있습니다.

■ 전방 충돌방지 보조 이상 및 제한 사항

기능 이상



SQZ050981

전방 충돌 방지 보조에 이상이 있으면 계기판 등에 경고문이 표시되고 통합 경고등(⚠)과 전방 안전 경고등(🚗)이 켜집니다. 가까운 당사 직영 하이테크센터 또는 블루핸즈에서 점검받으십시오.

인식 센서 가림



SQZ050983

전방 카메라의 렌즈 앞 유리창, 전방 레이더 커버, 범퍼(사양 적용 시) 또는 센서에 눈, 비 등 이물질이 묻거나 안개, 폭우 등의 기상 상황으로 인식 성능이 저하되어 전방 충돌 방지 보조가 일시적으로 제한되거나 작동하지 않을 수 있습니다.

이때 계기판 등에 경고문이 표시되고 통합 경고등(⚠)과 전방 안전 경고등(🚗)이 켜지지만, 전방 충돌 방지 보조 고장이 아닙니다. 이물질을 제거하면 전방 충돌 방지 보조는 다시 정상적으로 작동합니다. 항상 깨끗하게 유지하십시오.

차량 후방 짐칸, 기타 장비(사양 적용 시) 또는 이물질을 제거해도 전방 충돌방지 보조가 정상적으로 작동하지 않으면 가까운 당사 직영 하이테크센터 또는 블루핸즈에서 점검받으십시오.

⚠ 경 고

- **일시적으로 인식 센서 경고문이 표시되지 않거나 경고등이 켜지지 않더라도 전방 충돌 방지 보조가 정상적으로 작동하지 않을 수 있습니다.**
- **시동을 건 직후에 인식 센서가 오염되었거나 차량 주변에 물체가 존재하지 않는 경우(앞이 막힘없이 트인 장소 등) 전방 충돌 방지 보조가 정상적으로 작동하지 않을 수 있습니다.**
- **가림 및 고장 상태에서 시동을 껐다 다시 걸면 가림 및 고장 상태가 유지되어서 전방 충돌 방지 보조가 정상적으로 작동하지 않을 수 있습니다.**

작동 제한 사항

다음과 같은 경우에는 전방 충돌 방지 보조가 정상적으로 작동하지 않거나 예기치 않은 작동이 발생할 수 있습니다. 주의하여 운전하십시오.

- 인식 센서 또는 주변부가 오염되거나 파손될 경우
- 전방 카메라 주위 온도가 높거나 낮을 경우
- 전방 카메라의 렌즈 앞 유리창에 선팅 필름, 발수 코팅, 이물질(스티커, 벌레 등) 등이 있거나 유리창이 파손된 경우
- 앞 유리창에 습기나 성에가 있을 경우
- 워셔액을 지속해서 분사하거나 와이퍼를 작

동할 경우
- 눈, 비가 많이 오거나 안개가 짙을 경우
- 역광으로 전방 카메라의 시야 확보가 어려울 경우
- 도로 면의 물기로 인해 태양광, 가로등 또는 마주 오는 차량의 불빛이 반사될 경우
- 크래쉬 패드 위에 물체를 올려놓을 경우
- 다른 차량에 견인될 경우
- 주변이 너무 밝거나 어두울 경우(야간, 터널 등)
- 터널 진입 및 출입 시 등 조도 변화가 클 경우
- 주변이 어두울 때 차량의 전조등이 꺼져 있거나 밝기가 약할 경우
- 인식 대상(차량, 보행자 및 자전거 탑승자)의 일부 형상만 영상에 포함될 경우
- 전방 차량이 버스, 대형 트럭, 특이한 형태의 짐을 실은 트럭, 트레일러 차량 등 형상이 특이하거나 특수 차량인 경우
- 전방 차량에 후미등이 없거나 후미등의 형상 또는 장착 위치가 특이할 경우
- 주변이 어두울 때 전방 차량의 후미등이 꺼져 있거나 밝기가 약할 경우
- 전방 차량의 후면부가 작거나 정상적으로 보이지 않을 경우(전방 차량이 비스듬하게 주행하는 경우, 차량 옆면이 보이는 경우, 전복되어 있을 경우 등)
- 전방 차량의 지상고가 낮거나 높을 경우
- 인식 대상(차량, 보행자 및 자전거 탑승자)이 갑자기 끼어들 경우
- 전방 레이더 주위 범퍼에 충격이 가해져서 범퍼가 손상되거나 센서 위치가 틀어진 경우
- 전방 레이더 주위 온도가 높거나 낮은 경우
- 터널 및 철교 주변을 지날 경우
- 주변 차량 및 구조물이 적은 광활한 지역을 주행하는 경우(사막, 초원, 교외 등)
- 공사 구간이나 철로, 기타 금속제 물체가 도로 상에 있는 경우
- 가드레일, 근접 차량 등 전방 레이더에 반사가 잘되는 물체가 주변에 있을 경우
- 전방 차량을 늦게 인식할 경우
- 전방 차량이 장애물에 가려져서 인식하지 못할 경우
- 전방 차량이 뒤늦게 차로를 변경하거나 급하게 속도를 줄일 경우
- 전방 차량의 각도가 많이 틀어질 경우
- 전방 차량에 눈이 많이 쌓인 경우
- 자차가 차로를 이탈하거나 복귀할 경우
- 자차의 주행이 불안정할 경우
- 자차 선회 중에 전방 차량을 인식하지 못할 경우
- 자차가 지속해서 선회하는 경우
- 전방 차량이 특이한 형상인 경우
- 전방 차량이 언덕 또는 내리막길에 있는 경우
- 전방의 보행자 및 자전거 탑승자의 신체가 가려지거나 직립하지 않은 경우(눕거나 허리를 굽힌 경우 등)
- 전방의 보행자 및 자전거 탑승자의 신체 형태를 구분하기 어려운 옷 또는 장비를 착용할 경우


LQZ050172K

위 그림은 인식 센서가 차량 보행자 및 자전거 탑승자로 인지 가능한 이미지 예시입니다.
- 전방의 보행자 및 자전거 탑승자가 빠른 속도로 이동할 경우

- 전방의 보행자 및 자전거 탑승자의 키가 작은 경우
- 전방의 보행자 및 자전거 탑승자가 불안정하게 움직이거나 주행 방향에 교차하여 복잡하게 움직일 경우
- 다수의 보행자 및 자전거 탑승자가 모여있을 경우
- 전방의 보행자 및 자전거 탑승자가 주변 환경과 구분하기 어려운 경우(주변 환경과 유사한 색상의 옷 또는 유사한 형상 등)
- 교차로 주변에서 보행자, 자전거 탑승자, 교통 표지판, 구조물 등을 지날 경우
- 다음과 같은 장소에서 주행하는 경우
  - 증기, 연기 또는 그림자가 있는 곳
  - 터널 및 철교 주변
  - 주변 차량이나 구조물이 적은 지역(사막, 초원, 교외 등)
  - 주차장
  - 톨게이트, 공사 구간, 비포장도로, 부분 포장도로, 요철로, 과속 방지 턱 등
  - 도로상에 철로, 기타 금속제 물체가 있는 곳
  - 경사 도로, 곡선 도로 등
  - 가로수 또는 가로등이 있는 곳
  - 나무나 풀이 무성한 좁은 도로
  - 강한 전파 및 전기적 잡음에 의한 간섭이 발생하는 곳
- 차량이 불안정하게 움직이거나 심하게 흔들릴 경우
- 타이어 공기압 이상, 화물칸의 과다 적재 등으로 차고가 심하게 변할 경우

경 고

- **커브 길에서 주행할 경우**

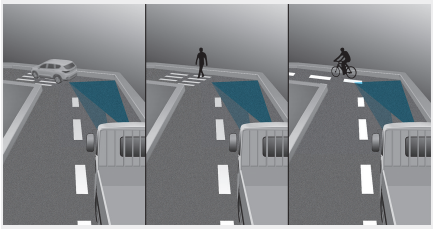

LQZ050173K

커브 길에서는 전방에 있는 차량, 보행자 및 자전거, 탑승자를 인식하지 못해 전방 충돌 방지 보조의 성능이 저하되어 경고, 제동을 도와주지 않을 수 있습니다. 커브 길에서는 전방 도로 상황 및 주행 상태를 확인하고 주의하여 운전하십시오. 필요하면 브레이크 페달을 밟아 직접 속도를 조절하거나 스티어링 휠을 조작하십시오.

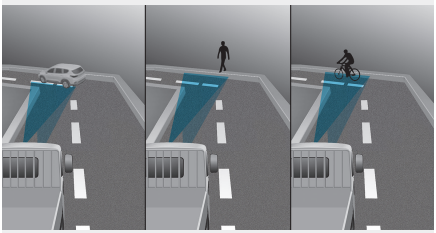

LQZ050174K

커브 길에서는 다른 차로 또는 차로 밖에 있는 차량, 보행자 및 자전거 탑승자를 인식하여 전방 충돌 방지 보조 작동으로 불필요하게 경고, 제동을 할 수 있습니다. 주위의 교통 상황을 확인하고 주의하여 운전하십시오.

- 경사가 있는 길에서 주행할 경우



오르막길이나 내리막길에서는 전방에 있는 차량, 보행자 및 자전거 탑승자를 인식하지 못하여 경고, 제동을 도와주지 않을 수 있습니다. 또한 선행 차량, 보행자 및 자전거 탑승자를 갑자기 인식하여 속도가 빠르게 감속할 수 있습니다. 오르막길이나 내리막길에서는 전방 도로 상황 및 주행 상태를 확인하고 주의하여 운전하십시오. 필요하면 브레이크 페달을 밟아 직접 속도를 조절하거나 스티어링 휠을 조작하십시오.

- 차로 변경 시

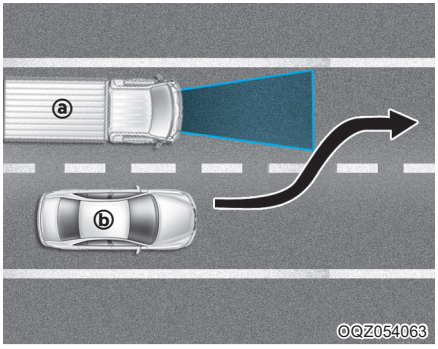

ⓐ 자차 ⓑ 차로 변경 차량

옆 차로의 차량 ⓑ이 자차 ⓐ와 같은 차로로 변경할 때 센서의 감지 범위 안으로 들어올 때까지 차량 ⓑ를 인식하지 못할 수 있습니다. 갑자기 끼어드는 차량은 센서가 늦게 인식할 수 있습니다. 항상 전방 도로 상황 및 주행 상태를 확인하고 주의하여 운전하십시오. 필요하면 브레이크 페달을 밟아 직접 속도를 조절하거나 스티어링 휠을 조작하십시오.

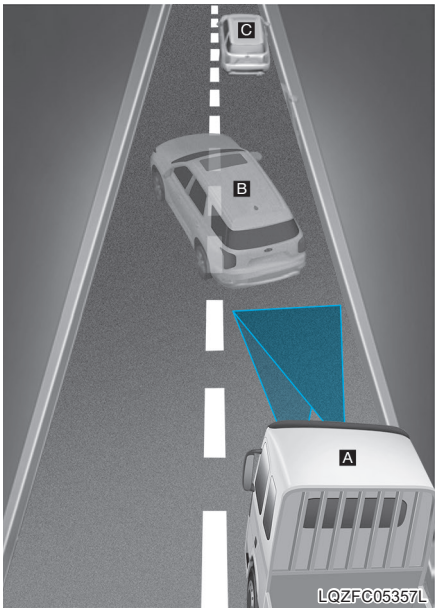

ⓐ 자차 ⓑ 차로변경 차량 ⓒ 같은 차로 차량

바로 앞에 있는 차량 ⓑ이 옆 차로로 빠져 나갔을 때 같은 차로에 있는 앞 차량 ⓒ를 인지하지 못하여 충돌 위험이 있을 수 있습니다. 항상 전방 도로 상황 및 주행 상태를 확인하고 주의하여 운전하십시오. 필요하면 브레이크 페달을 밟아 직접 속도를 조절하거나 스티어링 휠을 조작하십시오.

- **차량 인식**

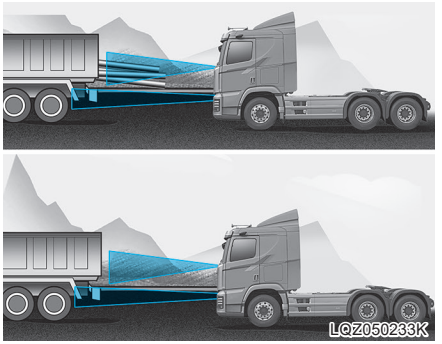

전방 차량의 차고가 높거나 적재물이 후면으로 돌출되어 있다면 위험 상황이 발생할 수 있습니다. 항상 전방 도로 상황 및 주행 상태를 확인하고 주의하여 운전하십시오. 필요하면 브레이크 페달을 밟아 직접 속도를 조절하거나 스티어링 휠을 조작하십시오.

- **차량, 보행자 및 자전거 탑승자와 형상 또는 특성이 유사한 물체를 인식하는 경우 전방 충돌 방지 보조가 작동할 수 있습니다.**
- **보행자 및 자전거 탑승자가 끌거나 미는 카트, 자전거, 여행 가방, 유모차 등은 인식하지 않습니다.**
- **강한 전자파에 의해 전방 충돌 방지 보조가 순간적으로 해제될 수 있습니다.**
- **시동 또는 전방 카메라 초기화(재부팅 등) 시 약 15초 동안 기능이 작동하지 않을 수 있습니다.**

전방 충돌 경고-근거리(FCW-Near) 사용하기 (+) 사양 적용시

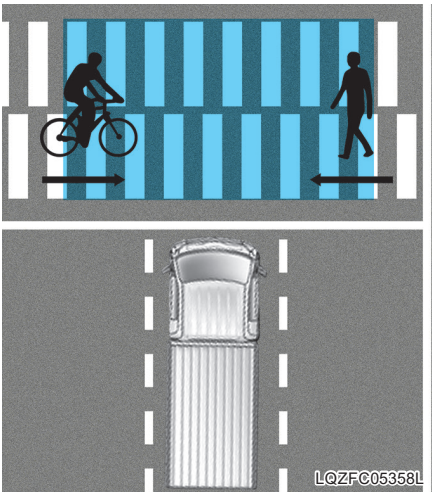

저속 주행 또는 정차 시 차량 전방의 경고 영역 내에 보행자, 자전거 탑승자 등의 물체를 감지하면 운전자에게 경고등으로 알려줍니다. 충돌 위험이 판단되면 운전자에게 경고문과 경고음으로 알려줍니다.

※ FCW-Near는 Forward Collision Warning-Near의 약자입니다.

■ 인식 센서



① 전측방 레이더

주의

- **인식 센서 및 주변부를 임의로 분리하거나 충격을 가하지 마십시오.**
- **인식 센서를 교체하거나 분리했다가 다시 장착할 때는 가까운 당사 직영 하이테크센터 또는 블루핸즈에서 점검받으십시오.**
- **인식 센서 및 주변부에 충격이 가해지면 계기판에 경고등 또는 경고문이 뜨지 않더라도 전방 충돌 경고-근거리가 정상적으로 경고하지 않을 수 있습니다. 가까운 당사 직영 하이테크센터 또는 블루핸즈에서 점검받으십시오.**
- **번호판의 위치를 전측방 레이더가 위치한 곳으로 임의로 변경하거나 번호판 몰딩을 부착하지 마십시오. 전측방 레이더 감지 및 제어 성능에 영향이 있을 수 있습니다.**
- **전측방 레이더와 전측방 레이더가 위치한 범퍼를 깨끗하게 유지하십시오. 세차 시에는 전측방 레이더가 위치한 범퍼를 훼손하지 않도록 부드러운 천을 사용하십시오. 또한 전측방 레이더에 고압으로 물을 분사하지 마십시오.**
- **전측방 레이더가 위치한 범퍼 순정 부품은 품질과 성능이 검증된 부품입니다. 임의로 교체하거나 도장, 도색처리 하는 경우 기능이 정상 경고하지 않을 수 있습니다. 부품을 교체/수정할 경우 반드시 품질과 성능이 검증된 제품을 사용하십시오.**
- **인식 센서 및 주변부에 임의로 액세서리, 몰딩, 스티커, 필름, 랩핑 등을 붙이거나 범퍼 도색을 하지 마십시오.**
- **범퍼를 교체하거나 전측방 레이더 센서 주변에 페인트 작업 또는 수리를 하면 전방 충돌 경고-근거리 성능이 저하될 수 있습니다.**

■ 전방 충돌 경고-근거리 설정

전방 안전-근거리

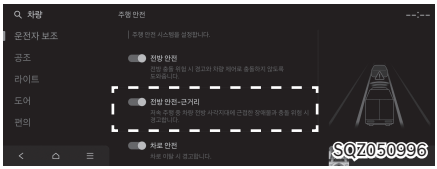

시동「ON」상태에서 인포테인먼트 시스템의 "**설정 → 차량 → 운전자 보조 → 주행 안전**"을 차례로 선택하십시오. 각 기능의 사용 여부를 설정할 수 있습니다.

- **전방 안전-근거리**: 충돌 위험 상황에 따라 주의 경고 및 충돌 경고가 경고합니다. 전방 안전-근거리를 해제할 경우 충돌 경고가 꺼집니다. 전방 충돌 경고-근거리 설정 상태는 설정 메뉴에서 확인할 수 있습니다.

경고 방식



시동「ON」상태에서 인포테인먼트 시스템의 "**설정 → 차량 → 운전자 보조 → 경고 방식**"을 차례로 선택하십시오.

- **경고 음량**: 경고 음량을 조절할 수 있습니다.
- **핸들 진동 경고**: 핸들 진동 경고를 설정할 수 있습니다.
- **주행 안전 우선**: 안전한 주행을 위하여 경고음 발생 시 오디오 음량을 줄입니다.

i 알아두기

- **경고 방식을 변경하면 다른 운전자 보조 시스템의 경고 음량과 진동도 같이 변경될 수 있습니다. 고려하여 변경하십시오.**
- **시동「OFF」후 다시 시동「ON」해도 경고 방식 설정은 유지됩니다.**

■ 전방 충돌 경고-근거리 경고

전방 충돌 경고-근거리는 다음과 같이 경고합니다.

- 주의 경고
- 충돌 경고

주의 경고

차량 전방의 경고 영역 내에 보행자, 자전거 탑승자, 등 물체를 감지하면 전방 안전-근거리 경고등(⚠)이 점등 됩니다. 주의 경고는 다음의 조건에서 작동합니다.

- 차량: 자차 속도가 약 10km/h 이하

충돌 경고



SQZFC050986

주의 경고 대상과 충돌 위험이 증가하는 경우 전방 안전-근거리 경고등 점멸 (⚠), 경고문, 경고음, 스티어링 휠 진동으로 운전자에게 충돌 위험을 알립니다.

경 고

- **반드시 안전한 곳에 정차한 후 전방 충돌 경고-근거리를 설정하십시오.**
- **차량 조작의 책임은 운전자에게 있습니다. 전방 충돌 경고-근거리에만 의존하여 위험하게 주행하지 말고, 항상 안전거리를 확보하고 안전 운전하십시오.**
- **전방 충돌 경고-근거리는 모든 상황에서 경고하지는 않습니다.**
- **전방 충돌 경고-근거리는 도로 환경, 주위 상황 및 주행 조건에 따라 경고 중지, 미 경고 또는 불필요한 경고가 발생할 수 있으므로 위험 상황에 대비하여 항상 주위를 확인하십시오.**
- **절대 사람이나 사물을 대상으로 기능을 시험하지 마십시오. 심각한 부상이나 사망에 이를 수 있습니다.**
- **다른 시스템의 경고문이 표시되거나 경고음이 울리는 동안에는 전방 충돌 경고-근거리의 경고문이 표시되지 않거나 경고음이 울리지 않을 수 있습니다.**
- **차량 내부 및 외부 소리로 인해 전방 충돌 경고-근거리의 경고음이 들리지 않을 수 있습니다. 차량 내부 음량을 적절하게 조절하고 항상 주의를 기울이십시오.**

주 의

전방의 차량, 보행자 및 자전거 탑승자 등 대상의 상태 및 주변 환경에 따라 기능이 경고할 수 있는 속도의 범위 또는 인식 가능 거리가 줄어들어 기능이 제한되거나 경고하지 않을 수 있습니다.

알아두기

계기판 사양 또는 테마에 따라 계기판에 표시되는 이미지나 색상이 다를 수 있습니다.

■ 전방 충돌 경고-근거리 이상 및 제한 사항

기능 이상



SQZ050981

전방 충돌 경고-근거리에 이상이 있으면 계기판 등에 경고문이 표시되고 통합 경고등(⚠) 및 전방 안전-근거리 경고등(⚠)이 켜집니다. 가까운 당사 직영 하이테크센터 또는 블루핸즈에서 점검받으십시오.

알아두기

경고 대상 기능은 클러스터 표시창 중 유틸리티 정보 뷰의 서비스 메시지에서 확인하실 수 있습니다.

인식 센서 가림



SQZ050980

범퍼 또는 센서에 눈, 비 등 이물질이 묻으면 인식 성능이 저하되어 전방 충돌 경고-근거리가 일시적으로 제한되거나 경고하지 않을 수 있습니다.

이때 계기판 등에 경고문이 표시되고 통합 경고등(⚠) 및 전방 안전-근거리 경고등(⚠)이 켜지지만, 전방 충돌 경고-근거리 고장이 아닙니다. 이물질을 제거하면 전방 충돌 경고-근거리는 다시 정상적으로 경고합니다. 항상 깨끗하게 유지하십시오.

이물질을 제거해도 전방 충돌 경고-근거리가 정상적으로 경고하지 않으면 가까운 당사 직영 하이테크센터 또는 블루핸즈에서 점검받으십시오.

⚠ 경 고

- **일시적으로 인식 센서 경고문이 표시되지 않거나 경고등이 켜지지 않더라도 전방 충돌 경고-근거리가 정상적으로 경고하지 않을 수 있습니다.**
- **시동을 건 직후에 인식 센서가 오염되었거나 차량 주변에 물체가 존재하지 않는 경우(앞이 막힘없이 트인 장소 등) 전방 충돌 경고-근거리가 정상적으로 경고하지 않을 수 있습니다.**
- **가림 및 고장 상태에서는 재시동 하여도 가림 및 고장 상태가 유지되어서 전방 충돌 경고-근거리가 정상적으로 경고하지 않을 수 있습니다.**

전방 충돌 경고-근거리 제한 사항

다음과 같은 경우에는 전방 충돌 경고-근거리가 정상적으로 경고하지 않거나 예기치 않은 경고가 발생할 수 있습니다. 주의하여 운전하십시오.

- 전측방 레이더 주위 범퍼에 충격이 가해져서 범퍼가 손상되거나 센서 위치가 틀어진 경우
- 전측방 레이더 주위 온도가 높거나 낮은 경우
- 전측방 레이더 주위 범퍼 표면이 눈, 비, 흙 등에 의해 오염될 경우
- 터널 및 철교 주변을 지날 경우
- 주변 차량 및 구조물이 적은 광활한 지역을 주행하는 경우(사막, 초원, 교외 등)
- 공사 구간이나 철로, 기타 금속제 물체가 도로상에 있는 경우
- 가드레일, 근접 차량 등 전방 레이더에 반사가 잘되는 물체가 주변에 있을 경우
- 전방 자전거가 전측방 레이더에 반사가 잘되지 않는 재질일 경우
- 폭설 또는 폭우 같은 악천후의 경우
- 고속도로 진출입 램프 구간, 톨게이트를 주행할 경우
- 도로 및 주변에 비정상적으로 금속 성분이 포함될 경우(지하철 공사 구간 등)
- 고정된 물체(방음벽, 가드레일, 이중 가드레일, 중앙 분리대, 진입 방지봉, 가로등, 표지판, 터널 벽 등)가 자차에 인접할 경우(이중으로 되어있는 구조물 포함)
- 나무나 풀이 무성한 좁은 도로를 주행할 경우
- 젖은 도로 위를 주행할 경우
- 공사 구간, 지면이 평평하지 않은 환경에서 머드 가드 부의 진동이 생길 경우
- 규격 외 타이어를 사용, 타이어 공기압 이상, 화물칸의 과다 적재 등으로 차고가 심하게 변할 경우
- 과적으로 인해 차량 자세가 틀어지는 경우

경 고

- 구조물이 많은 곳에서 주행할 경우

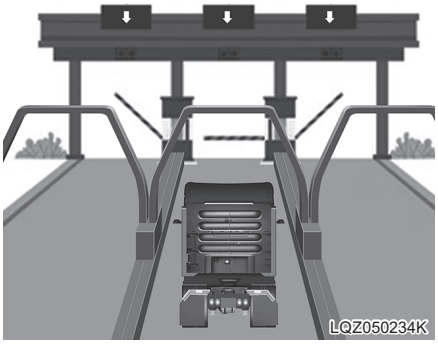

톨게이트와 같이 주변 구조물이 많은 곳을 통과하는 경우 전방 충돌 경고-근거리가 정상적으로 경고하지 않을 수 있습니다. 주위의 교통 상황을 확인하고 주의하여 운전하십시오.

- 커브 길에서 주행할 경우

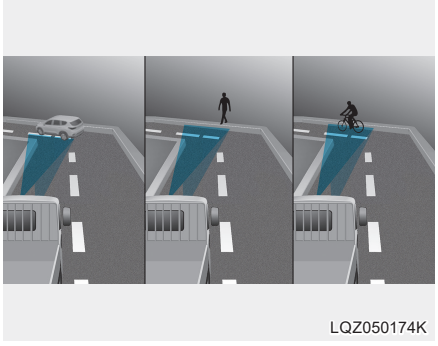

커브 길에서는 다른 차로 또는 차로 밖에 있는 차량, 보행자 및 자전거 탑승자, 등 물체를 인식할 경우 전방 충돌 경고-근거리가 정상적으로 경고하지 않을 수 있습니다. 주위의 교통 상황을 확인하고 주의하여 운전하십시오.

- 경사가 있는 길에서 주행할 경우



급한 오르막길이나 내리막길에서는 앞에 있는 물체를 인식하지 못해 전방 충돌 경고-근거리가 정상적으로 경고하지 않을 수 있습니다. 또는 지면이나 구조물 등을 잘못 인식하여 전방 충돌 경고-근거리가 잘못 경고할 수 있습니다. 오르막길이나 내리막길에서는 주변 차로의 도로 상황 및 주행 상태를 직접 확인하십시오.

- 정차 중 옆 차로에 차량이 있는 경우

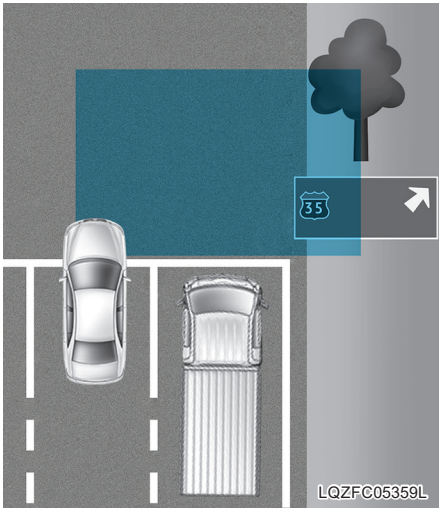

정차 중 옆 차로 또는 차로 밖에 있는 차량, 가드레일, 등 물체를 인식할 경우 전방 충돌 경고-근거리가 정상적으로 경고하지 않을 수 있습니다.
주위의 교통 상황을 확인하고 주의하여 운전하십시오.

- **차량, 보행자 및 자전거 탑승자와 특성이 유사한 물체를 인식하는 경우 전방 충돌 경고-근거리가 경고할 수 있습니다.**
- **보행자 및 자전거 탑승자가 끌거나 미는 카트, 자전거, 이륜차, 여행 가방, 유모차 등은 인식하지 않습니다.**
- **강한 전자파에 의해 전방 충돌 경고-근거리가 순간적으로 해제될 수 있습니다.**
- **시동 또는 전측방 레이더 초기화(재부팅 등) 시 약 15초 동안 기능이 경고하지 않을 수 있습니다.**

차로 유지 보조(LFA) 사양 적용시

전방 차선 및 차량을 인식하여 차로 중앙을 유지하며 주행하도록 도와줍니다.

※ LFA는 Lane Following Assist의 약자입니다.

■ 인식 센서



LQZ050235K

① 전방 카메라

전방의 차선 및 차량을 인식하기 위해 전방 카메라를 인식 센서로 사용합니다.

주의

전방 카메라 센서의 자세한 주의 사항은 5장 '전방 충돌 방지 보조(FCA) 사용하기'를 참고하십시오.

■ 차로 유지 보조 설정

경고 방식

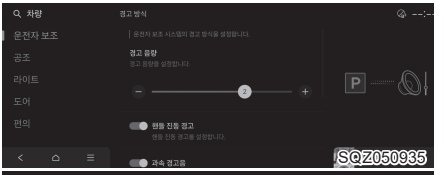

SQZ050935

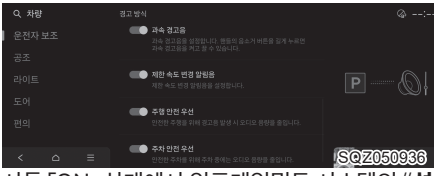

SQZ050936

시동「ON」상태에서 인포테인먼트 시스템의 "**설정 → 차량 → 운전자 보조 → 경고 방식**"을 선택하십시오.

- **경고 음량**: 경고 음량을 0~3단계로 조절할 수 있습니다.
- **주행 안전 우선**: 안전한 주행을 위하여 경고음 발생 시 오디오 음량을 줄입니다.

알아두기

- **경고 방식을 변경하면 다른 운전자 보조 시스템의 경고 음량과 진동도 같이 변경될 수 있습니다. 고려하여 변경하십시오.**
- **경고 음량이 0인 상태에서 핸들 진동 경고를 해제하면, 경고 음량이 활성화됩니다.**
- **핸들 진동 경고가 해제된 상태에서 경고 음량을 0으로 조절하면, 핸들 진동 경고가 활성화됩니다.**
- **시동「OFF」후 다시 시동「ON」해도 경고 방식 설정은 유지됩니다.**
- **경고 음량을 0으로 변경해도 차로 유지 보조의 경고음은 1로 조절했을 때의 음량으로 울립니다.**
- **차량 사양에 따라 설정 메뉴가 없을 수 있습니다.**

■ 차로 유지 보조 작동

기능 켜기 및 끄기

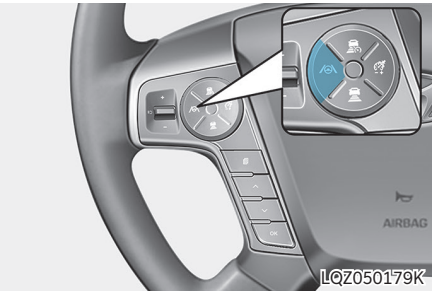

시동「ON」상태에서 차로 주행 보조 버튼을 누르십시오. 차로 유지 보조가 켜지고 계기판에 표시등(⛐)이 회색 또는 초록색으로 표시됩니다. 차로 유지 보조를 끄려면 차로 주행 보조 버튼을 다시 누르십시오.

기능 경고 및 제어

- 차로 유지 보조



양쪽 차선 또는 선행 차량을 인식하고 차량의 속도가 110km/h(최고속도 90km/h 사양), 105km/h(최고속도 85km/h 사양) 이하인 경우 차로 중앙을 유지하며 주행하도록 조향을 도와줍니다. 계기판 등에 표시등(⛐)이 초록색으로 표시됩니다.

⚠ 주의

조향을 보조하지 않을 때는 표시등(⛐)이 흰색으로 깜빡인 후 회색으로 바뀝니다.

- 핸즈 오프 경고



일정 시간 동안 스티어링 휠을 잡지 않으면 단계적으로 핸즈오프 경고문이 표시되고 경고음이 울립니다.

- 1단계: 경고문 (핸들을 잡으십시오.) 표시
- 2단계: 경고문 (빨간색 스티어링 휠) 표시 및 경고음 울림

- **차로 유지 보조 해제**



계속해서 스티어링 휠을 잡지 않으면, 경고문 차로 유지 보조 시스템이 해제되었습니다. 표시와 함께 차로 유지 보조가 꺼집니다.

경 고

- **차로 유지 보조가 작동 중일 때 스티어링 휠을 고정하거나 일정 수준 이상으로 조작할 경우 조향을 보조하지 않을 수 있습니다.**
- **차로 유지 보조는 모든 상황에서 작동하지는 않습니다. 항상 스티어링 휠을 잡고 주행하십시오.**
- **주행 상황에 따라 핸즈오프 경고문이 늦게 표시될 수 있습니다. 항상 스티어링 휠을 잡고 주행하십시오.**
- **장갑을 착용하거나 스티어링 휠을 약하게 잡으면 잡지 않은 것으로 판단하여 핸즈오프 경고문이 표시될 수 있습니다.**
- **스티어링 휠에 물체를 붙일 경우 핸즈오프 경고문이 정상적으로 표시되지 않을 수 있습니다.**

알아두기

- **계기판 설정과 관련된 자세한 내용은 3장 '계기판'을 참고하십시오.**
- **차선이 인식되면 계기판에 차선 색상이 회색에서 흰색으로 바뀝니다.**

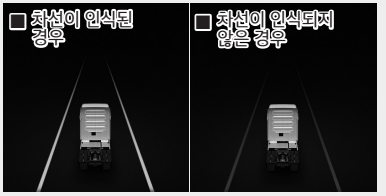

QZFC_050999/QZFC_050998

- **계기판 사양 또는 테마에 따라 계기판에 표시되는 이미지나 색상이 다를 수 있습니다.**
- **차선이 인식되지 않으면 선행 차량의 유무와 주행 상태에 따라 조향을 제한적으로 보조할 수 있습니다.**
- **차로 유지 보조가 작동 중이어도 스티어링 휠을 직접 조작하여 조향을 제어할 수 있습니다.**
- **차로 유지 보조가 조향을 보조할 때는 스티어링 휠이 무겁거나 가볍게 느껴질 수 있습니다.**

■ 차로 유지 보조 이상 및 제한 사항

기능 이상

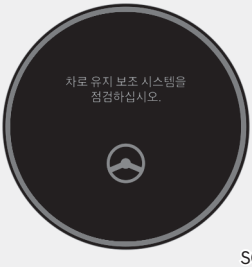

SQZ050977

차로 유지 보조에 이상이 있으면 계기판에 경고문이 일정 시간 표시되며 통합 경고등(⚠)이 켜집니다. 가까운 당사 직영 하이테크센터 또는 블루핸즈에서 점검받으십시오.

제한 사항

인식 센서가 주변 상황을 인식하기 어려운 상황에서는 차로 유지 보조가 정상적으로 작동하지 않을 수 있습니다.

차로 유지 보조는 다음과 같은 경우에 작동하지 않습니다.

- 벨트를 착용하지 않은 경우
- 와이퍼 HIGH가 작동하는 경우

차로 유지 보조는 다음과 같은 경우에 성능이 저하될 수 있습니다.

- 특장에서 축 추가 장착 시 (후륜 조향 포함)
- 푸셔/태그 액슬 특장 장착 시
- 타이어 사양 변경 (휠 사이즈 변경) 시 차고 높이 변화가 발생한 경우
- 차량 피치 각 변경 시
- 휠 얼라인먼트 재조정 후, MAHS 조향각 센서 0점 보정을 실시하지 않은 경우
- 권장 타이어가 아닌 타이어를 장착한 경우
- 타이어 공기압이 낮거나 불균형할 경우
- 윙바디 연결이나 리어 오버행 연장

차로 유지 보조의 자세한 제한 사항은 5장 '차로 이탈 경고(LDW) 사용하기'의 제한 사항을 참고하십시오.

경 고

최대 허용 하중을 초과하는 화물 적재 또는 화물 적재함 한곳에 집중 적재한 경우 차량의 주행 안정성 저하가 발생할 수 있으며 이로 인하여 차로 유지 보조의 성능 저하가 발생할 수 있습니다.

차로 이탈 경고(LDW) 사용하기

전방의 차선을 인식하여 일정 속도 이상으로 주행 중 방향지시등을 켜지 않고 차로를 이탈할 때 경고하는 기능입니다.

※ LDW는 Lane Departure Warning의 약자입니다.

■ 인식 센서



① 전방 카메라

전방의 차선을 인식하기 위해 전방 카메라를 인식 센서로 사용합니다.

주 의

전방 카메라 센서의 자세한 주의 사항은 5장 '전방 충돌 방지 보조(FCA) 사용하기'를 참고하십시오.

■ 차로 이탈 경고 설정

차로 안전

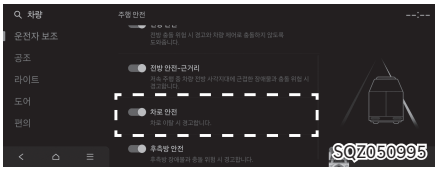

시동「ON」상태에서 인포테인먼트 시스템의 "**설정 → 운전자 보조 → 주행 안전**"을 선택하십시오. 기능의 사용 여부를 선택하실 수 있습니다.

- 차로 안전

차로 안전을 선택하면 차로를 이탈할 경우 경고음이 울리고 스티어링 휠이 진동(사양 적용 시)합니다. 조향을 도와주지 않으므로 운전자가 직접 스티어링 휠을 조작해야 합니다. 차로 안전 선택을 해제하면 차로 이탈 경고가 꺼지고 클러스터의 표시등(🚗)이 황색으로 표시됩니다.

경 고

- **차로 안전 선택을 해제하면 차로 이탈 경고의 도움을 받을 수 없습니다. 항상 주의하여 운전하십시오.**
- **시동「OFF」후 다시 시동「ON」하면 차로 이탈 경고가 자동으로 켜집니다.**
- **차로 이탈 경고는 조향을 도와주지 않습니다.**

알아두기

차로 주행 보조 버튼(🚗)을 길게 누르면 차로 안전 설정도 끄기로 변경됩니다.

경고 방식



시동「ON」상태에서 인포테인먼트 시스템의 "**설정 → 차량 → 운전자 보조 → 경고 방식**"을 차례로 선택하십시오.

- **경고 음량**: 경고 음량을 조절할 수 있습니다.
- **핸들 진동 경고**: 핸들 진동 경고를 설정할 수 있습니다.
- **주행 안전 우선**: 안전한 주행을 위하여 경고음 발생 시 오디오 음량을 줄입니다.

알아두기

- **경고 방식을 변경하면 다른 운전자 보조 시스템의 경고 방식도 같이 변경될 수 있습니다. 고려하여 변경하십시오.**
- **시동「OFF」후 다시 시동「ON」해도 경고 방식 설정은 유지됩니다.**
- **차량 사양에 따라 설정 메뉴가 없을 수 있습니다.**
- **경고 음량이 '0'(끄기)인 상태에서 핸들 진동 경고를 해제하면, 경고 음량이 활성화되며 '2'(중간)로 설정됩니다.**
- **핸들 진동 경고가 해제된 상태에서 경고 음량을 '0'(끄기)으로 조절하면, 핸들 진동 경고가 활성화됩니다.**

■ 차로 이탈 경고 작동

기능 켜기 및 끄기

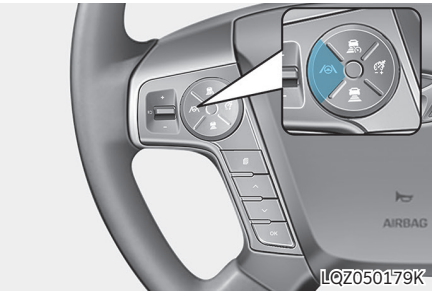

LQZ050179K

시동「ON」상태에서 차로 주행 보조 버튼(🚗)을 길게 눌러 차로 이탈 경고를 끄고 켤 수 있습니다.

차로 이탈 경고가 켜지면 클러스터의 (🚗)표시등이 회색 또는 초록색으로 점등됩니다.

i 알아두기

- **차로 이탈 경고가 작동 준비 상태이면 클러스터의 표시등이 회색으로 점등됩니다.**
- **차로 이탈 경고가 작동 가능한 상태이면 클러스터의 표시등이 초록색으로 점등됩니다.**

기능 경고 및 제어

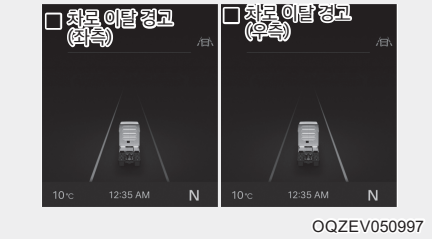

OQZEV050997

차로 이탈 경고

클러스터에 초록색 (🚗)표시등과 이탈한 방향의 차선 깜빡임 표시, 경고음, 스티어링 휠(진동 사양 적용 시)을 통하여 차로 이탈 경고를 알립니다.

차로 이탈 경고는 인식 대상에 따라 다음의 조건에서 작동합니다.

- 차선: 자차 속도가 약 60~200km/h



OQZEV050998

- 차선이 인식된 경우, 클러스터에 차선 색상이 회색에서 흰색으로 바뀝니다.
- 클러스터 사양 또는 테마에 따라 클러스터에 표시되는 이미지나 색상이 다를 수 있습니다.

클러스터 설정의 자세한 내용은 3장 '계기판'을 참고하십시오.

■ 차로 이탈 경고 이상 및 제한 사항

기능 이상



SQZ050981

차로 이탈 경고에 이상이 있으면 클러스터 등에 고장이 표시되고 표시되고 통합 경고등(⚠) 및 차로 안전 경고등(🚗)이 황색으로 켜집니다. 경고 내용은 클러스터 표시창 중 유틸리티 정보 뷰의 서비스 메시지에서 확인할 수 있습니다. 가까운 당사 직영 하이테크센터 또는 블루핸즈에서 점검받으십시오.

인식 센서 가림



SQZ050980

전방 카메라의 렌즈 앞 유리창 또는 센서에 눈, 비 등 이물질이 묻으면 인식 성능이 저하되어 차로 이탈 경고가 일시적으로 제한되거나 작동하지 않을 수 있습니다.

이때 클러스터에 경고문이 표시되고 통합 경고등(⚠) 및 차로 안전 경고등(🚗)이 켜지지만, 차로 이탈 경고 고장이 아닙니다.

이물질을 제거하면 차로 이탈 경고는 다시 정상적으로 작동합니다. 항상 깨끗하게 유지하십시오.

이물질을 제거해도 차로 이탈 경고가 정상적으로 작동하지 않으면 가까운 당사 직영 하이테크센터 또는 블루핸즈에서 점검받으십시오.

⚠ 경 고

- **인식 센서 경고문이 표시되지 않거나 경고등이 켜지지 않더라도 차로 이탈 경고가 정상적으로 작동하지 않을 수 있습니다.**
- **가림 및 고장 상태에서는 재시동 하여도 가림 및 고장 상태가 유지되어서 차로 이탈 경고가 정상적으로 작동하지 않을 수 있습니다.**

i 알아두기

경고 내용은 클러스터 표시창 중 유틸리티 정보 뷰의 서비스 메시지에서 확인할 수 있습니다.

제한 사항

다음과 같은 경우에는 차로 이탈 경보가 작동하지 않거나 비정상적으로 작동할 수 있습니다. 주의하여 운전하십시오.

- 차로가 오염되거나 불명확한 경우
  - 비, 눈, 먼지, 모래, 기름, 물웅덩이 등 이물질로 차로가 잘 보이지 않는 경우
  - 젖은 노면이나 차로와 도로의 색상 구분이 충분치 못한 경우
  - 차로 근처에 차선 외의 흔적이 있거나 차선과 유사한 표시가 있는 경우
  - 차로가 분명하지 않거나 훼손된 경우
  - 도로 주변 물체(중앙분리대, 가드레일, 소음벽, 주변 잡목 등)의 그림자 또는 차량의 그림자가 차로를 덮는 경우
- 차로 수가 변하거나 차로가 합류하는 구간을 지날 경우
- 공사 구간, 전용 차로 등 2개 이상의 차선 표시가 있는 경우
- 공사 구간 등 차로가 혼잡하거나 일부 구조물 등으로 차로를 대체하고 있는 경우
- 지그재그 차선, 횡단보도 마크 또는 노면 이정표 등의 노면 표시가 있는 경우

- 교차로 등에서 차로가 갑자기 사라지거나 보이지 않는 경우
- 차로 폭이 매우 좁거나 넓은 경우
- 차선 없이 연석만 있을 경우
- 톨게이트 요금소, 보도블럭, 연석 등의 경계 구조물이 있을 경우
- 버스 전용 차로 혹은 버스 전용 차로의 좌/우측 차로로 주행하는 경우
- 전방 차량과의 거리가 너무 짧거나 전방 차량이 차선을 가릴 경우

경고

- **차량 조작의 책임은 운전자에게 있습니다. 차로 이탈 경보에만 의존하여 위험하게 주행하지 마시고, 항상 주의를 기울여 안전 운전하십시오.**
- **도로 조건 및 주위 환경에 따라 차선 인식이 잘 되지 않는 상황에서는 기능이 작동하지 않거나 불필요하게 작동할 수 있습니다. 항상 주의를 기울이고 안전 운전하십시오.**
- **차선 인식이 잘 되지 않는 경우는 반드시 제한사항을 확인하십시오.**
- **도로 제한속도를 반드시 준수하십시오. 빠른 속도로 주행할 경우 경고를 못 할 수 있습니다.**
- **다른 기능의 경고문이 표시되거나 경고음이 울리는 동안에는 차로 이탈 경고의 경고문이 표시되지 않거나 경고음이 울리지 않을 수 있습니다.**
- **차량 내부 및 외부 소리로 인해 차로 이탈 경고의 경고음이 들리지 않을 수 있습니다. 차량 내부 음량을 적절하게 조절하고 항상 주의를 기울이십시오.**
- **시동 또는 전방 카메라 초기화(재부팅 등) 시 약 15초 동안 기능이 작동하지 않을 수 있습니다.**
- **다음과 같은 상황에서는 차로 이탈 경고 작동하지 않습니다.**
  - **방향지시등을 켜거나, 끈 직후 일정 시간 이내인 경우**
  - **차로 이탈 경고가 작동한 후 또는 차로를 변경한 후 차로 중앙으로 이동하지 않고 차선에 붙어서 계속 주행할 경우**
  - **차체 자세 제어(VDC) 시스템이 작동할 경우**
  - **곡선도로에서 빠르게 선회할 경우**
  - **차량의 속도가 55km/h 미만이거나 210km/h를 초과할 경우**
  - **급하게 차로를 변경할 경우**
  - **급제동할 경우**

  최대 허용 하중을 초과하는 화물 적재 또는 화물 적재함 한곳에 집중하여 적재한 경우 차량의 주행 안정성 저하가 발생할 수 있으며 이로 인하여 차로 이탈 경고의 성능 저하가 발생할 수 있습니다.

알아두기

전방 카메라 센서의 자세한 주의 사항은 5장 '전방 충돌 방지 보조(FCA) 사용하기'를 참고하십시오.

고속도로 주행 보조(HDA) 사용하기 사양 적용시

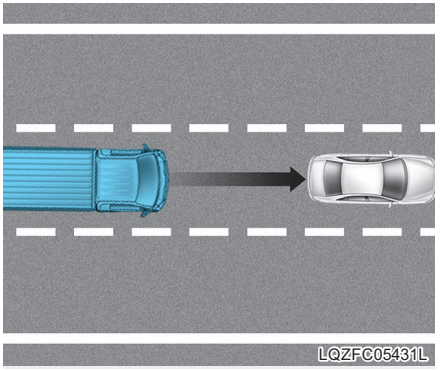

전방의 차량 및 차선을 인식하여 작동 가능한 도로에서 전방 차량과의 거리와 설정 속도를 유지하며 차로 중앙을 주행하도록 도와줍니다.

※ HDA는 Highway Driving Assist의 약자입니다.

알아두기

고속도로 주행 보조가 작동 가능한 도로는 고속도로, 도시 고속도로, 자동차 전용도로의 본선입니다. 분기선(IC/JC)에서는 작동하지 않습니다.

■ 인식 센서



① 전방 카메라 ② 전방 레이더

주 의

전방 카메라 센서의 자세한 주의 사항은 5장 '전방 충돌 방지 보조(FCA) 사용하기'를 참고하십시오.

■ 고속도로 주행 보조 설정

고속도로 주행 보조

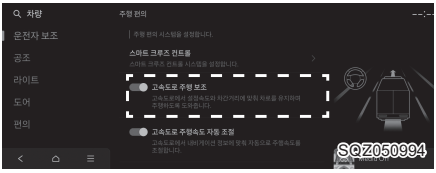

시동「ON」상태에서 인포테인먼트 시스템의 "**설정 → 차량 → 운전자 보조 → 주행 편의**"를 선택하십시오. 고속도로 주행 보조의 사용 여부를 설정할 수 있습니다.

- **고속도로 주행 보조**: 전방 차량과의 거리와 설정 속도를 유지하며 차로 중앙을 주행하도록 도와줍니다.

경 고

반드시 안전한 곳에 정차한 후 기능을 설정하십시오.

알아두기

- **기능에 이상이 발생하면 설정할 수 없습니다. 자사 직영 서비스센터나 서비스 협력사에서 점검을 받으십시오.**
- **시동「OFF」후 다시 시동「ON」해도 기능 설정은 유지됩니다.**

경고 음량

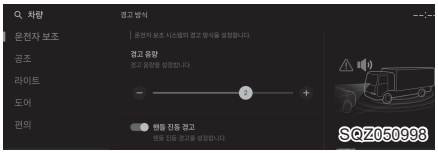

핸즈 오프 경고 음량을 변경하려면 시동「ON」상태에서 인포테인먼트 시스템의 "**설정 → 차량 → 운전자 보조 → 경고 음량**"을 선택하십시오.

- **주행 안전 우선**: 안전한 주행을 위해 경고음 발생 시 오디오 음량을 줄입니다. 경고 음량을 0~3 단계로 조절할 수 있습니다.

i 알아두기

- **경고 음량을 변경하면 다른 운전자 보조 시스템의 경고 음량도 같이 변경될 수 있습니다. 고려하여 변경하십시오.**
- **끄기를 선택해도 핸즈오프 경고음은 꺼지지 않고 작게 설정했을 때의 음량으로 울립니다.**

경고 방식



시동「ON」상태에서 인포테인먼트 시스템의 "**설정 → 차량 → 운전자 보조 → 경고 방식**"을 선택하십시오.

- **경고 음량**: 경고 음량을 0~3단계로 조절할 수 있습니다.
- **주행 안전 우선**: 안전한 주행을 위하여 경고음 발생 시 오디오 음량을 줄입니다.

i 알아두기

- **경고 방식을 변경하면 다른 운전자 보조 시스템의 경고 음량과 진동도 같이 변경될 수 있습니다. 고려하여 변경하십시오.**
- **경고 음량이 0인 상태에서 핸들 진동 경고를 0으로 조절하면, 경고 음량이 활성화되며 2로 설정됩니다.**
- **핸들 진동 경고가 0인 상태에서 경고 음량을 0으로 조절하면, 핸들 진동 경고가 활성화됩니다.**
- **시동을 껐다가 걸어도 경고 방식 설정은 유지됩니다.**
- **경고 음량을 0으로 변경해도 핸즈 오프 경고음은 1로 조절했을 때의 음량으로 울립니다.**
- **차량 사양에 따라 설정 메뉴가 없을 수 있습니다.**

■ 고속도로 주행 보조 작동

작동 상태 표시

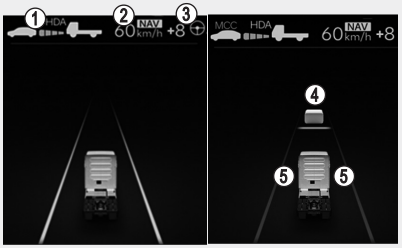

고속도로 주행 보조의 상태를 보기 위해서는 클러스터를 주행 보조 모드로 설정하십시오. 클러스터를 주행 보조 모드로 설정하는 방법은 3장 '멀티 디스플레이 장치'를 참고하십시오.

고속도로 주행 보조의 상태에 따라 클러스터에 표시되는 항목은 다음과 같습니다.

① 고속도로 주행 보조 표시등(HDA), 전방 차량 유무 및 설정된 차간거리 단계
- 초록색: 작동 상태
- 회색: 대기 상태
- 흰색 점멸: 가속 페달을 밟은 상태
- 미표시: 꺼짐 상태

② 설정속도

③ 차로 유지 보조 표시등

④ 전방 차량 유무 및 설정된 차간거리 단계

⑤ 차선 인식 여부

알아두기

- **차로 유지 보조의 상세 내용 및 제한 사항은 5장 '차로 유지 보조(LFA) 사용하기'를 참고하십시오.**
- **스마트 크루즈 컨트롤의 상세 내용 및 제한 사항은 5장 '스마트 크루즈 컨트롤(SCC) 사용하기'를 참고하십시오.**
- **클러스터 사양 또는 테마에 따라 클러스터에 표시되는 이미지나 색상이 다를 수 있습니다.**

작동 방법

고속도로 주행 보조는 다음의 방법으로 작동합니다.

- 작동 가능한 도로 주행 시 주행 보조 버튼을 누르십시오. 고속도로 주행 보조가 작동합니다.
- 스마트 크루즈 컨트롤과 차로 유지 보조가 켜진 상태로 작동 가능한 도로로 진입한 경우 자동으로 작동합니다.

● 정차 후 재출발



SQZ050975

고속도로 주행 보조 작동 중에는 앞 차량이 정차하면 따라서 정차합니다. 정차 후 약 30초 이내에 앞 차량이 출발하면 자동으로 출발합니다.

정차 후 약 30초가 지나면 클러스터에 위 그림과 같이 안내문이 표시됩니다. 다시 출발하려면 가속 페달을 밟거나, + 또는 - 스위치를 올리거나 내리거나, ⏯위치를 누르십시오.

● 실내 카메라 사양 적용시

운전자 주의 경고 시스템(DSW)이 적용된 경우 전방을 주시하고 있었다면 정차 후 60초 내에 앞 차량이 출발할 때 자동으로 출발합니다.

전방을 바라보지 않은 상태에서 앞 차량이 출발하거나, 정차 후 60초가 지나면 클러스터에 위 그림과 같이 안내문이 표시됩니다. 다시 출발하려면 가속 페달을 밟거나, + 또는 - 스위치를 올리거나 내리거나, ⏯스위치를 누르십시오.

● 핸즈 오프 경고



SQZ050979

일정 시간 동안 스티어링 휠을 잡지 않으면 단계적으로 핸즈오프 경고문이 표시되고 경고음이 울립니다.

- 1단계: 경고문
- 2단계: 경고문 (빨간색 스티어링 휠) + 경고음

대기 상태

스마트 크루즈 컨트롤이 일시적으로 해제되면 고속도로 주행 보조는 대기 상태가 됩니다. 차로 유지 보조는 정상적으로 작동합니다.

⚠ 경 고

- **모든 상황에서 운전자의 조작이 우선합니다.**
- **항상 스티어링 휠을 잡고 주행하십시오.**
- **고속도로 주행 보조는 주행을 보조하는 편의 기능입니다. 완전한 자율 주행 시스템이 아니므로 사고가 발생하면 그 책임은 운전자에게 있습니다. 항상 교통 상황을 확인하고 필요한 경우 직접 적절한 조치를 취하십시오.**
- **운전자는 항상 전방 및 주변 상황을 주시하며 안전하게 운전해야 하고, 도로교통법을 준수해야 합니다. 차량 제조사는 운전자의 도로교통법 위반 행위나 사고에 대하여 어떠한 책임도 지지 않습니다.**
- **고속도로 주행 보조는 모든 교통 상황을 판단할 수는 없습니다. 자동차, 모터사이클, 자전거, 보행자, 가드레일, 톨게이트와 같은 불특정 물체 및 구조물 등 주변의 충돌 가능한 대상이 감지되지 않을 수 있으므로 기능 한계를 유의하여 사용하십시오.**
- **다음과 같은 경우에 고속도로 주행 보조는 자동으로 꺼집니다. 주의하여 운전하십시오.**
  - **IC, JC, 휴게소 진입 등 작동 가능한 도로를 벗어날 경우**
  - **부팅, 업데이트 등으로 인해 내비게이션이 정상적으로 작동하지 않을 경우**
- **고속도로 주행 보조는 도로 조건(내비게이션 정보) 및 주위 환경에 따라 의도하지 않게 작동하거나 꺼질 수 있습니다.**
- **차로 유지 보조 기능은 전방 카메라의 차선 인식 오류나 핸즈오프 경고 등에 의해 일시 해제될 수 있습니다.**
- **차량 내부 및 외부 소리로 인해 고속도로 주행 보조의 경고음이 들리지 않을 수 있습니다. 차량 내부 음량을 적절하게 조절하고 항상 주의를 기울이십시오.**
- **곡선구간에서 적정 속도 이상으로 과속할 경우 편향하여 주행하거나 차로를 이탈할 수 있습니다.**
- **핸즈오프 경고는 스티어링 휠을 잡은 상태 또는 도로 조건 등에 의해 경고가 빠르게 혹은 늦게 발생할 수 있습니다.**
- **안전을 위해 반드시 취급설명서를 숙지한 후 사용하십시오.**
- **시동 또는 인식 센서나 내비게이션의 초기화(재부팅 등) 시 고속도로 주행 보조가 작동하지 않습니다.**

■ 작동 제한 사항

다음과 같은 경우에는 고속도로 주행 보조 기능이 정상적으로 작동하지 않을 수 있습니다. 주의하여 운전하십시오.

- 내비게이션이 업데이트되지 않아 지도 정보가 실제 도로와 다를 경우
- 실시간으로 제공되는 GPS 데이터 또는 지도 데이터의 오차로 지도 정보가 실제 도로와 다를 경우
- 인포테인먼트 시스템에서 여러 기능이 동시에 수행되어 과부하가 발생할 경우
- 터널 등에서 GPS 신호가 수신되지 않을 경우
- 설정된 경로로 주행하지 않거나, 목적지를 재설정하여 경로를 재탐색(실시간 도로 교통 정보에 따른 재탐색 포함)하거나, 목적지를 취소할 경우
- 휴게소 또는 졸음쉼터에 진입할 경우
- 인포테인먼트 시스템에서 Android Auto나 CarPlay와 같은 스마트폰 연동 기능을 작동할 경우
- 상하부 구분 도로 또는 서로 다른 인접한 도로 등에서 정확한 현재 위치 판단에 오류가 발생할 경우
- 흰색 단일 점선 차선 및 도로 경계를 인식하지 못할 경우

전방 카메라 센서의 자세한 주의 사항은 5장 '전방 충돌 방지 보조(FCA) 사용하기'를 참고하십시오.

운전자 주의 경고(DAW) 사용하기

사양 적용시

■ 부주의 운전 경고

주행 중 운전 패턴을 판단하여 운전자의 주의 수준이 일정 수준 이하로 떨어지면 휴식을 권유하여 안전하게 주행할 수 있도록 도와줍니다.

※ DAW는 Driver Attention Warning의 약자입니다

전방 차량 출발 알림 기능

정차 중에 전방 차량이 출발하면 알려줍니다.

■ 인식 센서



① : 전방 카메라

주행 중 운전 패턴 및 전방 차량 출발 등을 인식하기 위해 전방 카메라를 인식 센서로 사용합니다.

전방 카메라 센서의 자세한 주의 사항은 5장 '전방 충돌 방지 보조(FCA) 사용하기'를 참고하십시오.

주의

운전자 주의 경고의 성능을 최적의 상태로 유지할 수 있도록 전방 카메라 관리에 주의하십시오.

■ 운전자 주의 경고 설정

시동「ON」상태에서 인포테인먼트 시스템의 "**설정 → 차량 → 운전자 보조 → 운전자 주의 경고**"를 차례로 선택하십시오. 각 기능의 사용 여부를 설정할 수 있습니다.

부주의 운전 경고

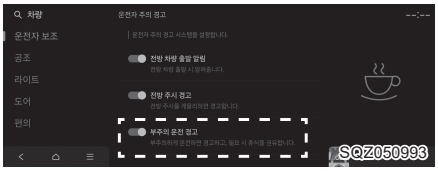

- **부주의 운전 경고**: 부주의 운전 경고를 켜고 끌 수 있습니다.

경고

시동을 껐다가 다시 걸면 부주의 운전 경고 기능은 항상 자동으로 켜집니다.

전방 차량 출발 알림

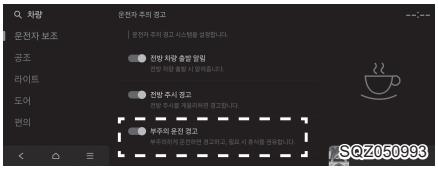

- **전방 차량 출발 알림**: 전방 차량 출발 알림을 켜고 끌 수 있습니다.

■ 운전자 주의 경고 작동

부주의 운전 경고

운전자 주의 경고의 기본 기능은 다음과 같습니다.

휴식 권유



운전자 주의 수준이 일정 수준 이하로 떨어지면 휴식 권유 문구 표시 및 부주의 운전 경고등( ) 이 점멸되며 경고음이 울립니다.

- 주행 시간이 4분 이내이거나 휴식을 권유한 후 4분 이내인 경우에는 휴식을 권유하지 않을 수 있습니다.

휴식 권유는 다음의 조건에서 작동합니다.

- 자차 속도: 약 0~200km/h

경고

- **반드시 안전한 곳에 정차한 후 운전자 주의 경고를 설정하십시오.**
- **운전자 주의 경고는 운전자를 위한 보조 기능이며 운전자의 부주의 상태를 판단하지 못할 수 있습니다.**
- **운전자 주의 경고가 휴식을 권유하지 않더라도 피곤함을 느낀다면 안전한 장소에 주정차한 후 휴식을 취하십시오.**

주의

운전자의 운전 스타일 및 습관에 따라 피곤함을 느끼지 않는 상황에서도 휴식을 권유할 수 있습니다.

전방 차량 출발 알림



SQZ030987

정차 중에 앞 차량이 출발하면 알림 문구가 표시되고 알림음이 울립니다.

경고

- **안전벨트 미착용 등 다른 경고음이 우선하여 발생하는 동안에는 운전자 주의 경고의 알림음이 발생하지 않을 수 있습니다.**
- **차량 조작의 책임은 운전자에게 있습니다. 항상 주의를 기울이고 안전 운전하십시오.**
- **전방 차량 출발 알림 기능이 전방 차량 출발 상황을 알려주더라도 직접 주변 상황을 판단한 후 출발하십시오.**

주의

전방 차량 출발 알림 기능은 운전자를 위한 보조 기능이며 실제 전방 차량이 출발하더라도 알림을 제공하지 않을 수 있습니다.

알아두기

계기판 사양 또는 테마에 따라 계기판에 표시되는 이미지나 색상이 다를 수 있습니다.

■ 운전자 주의 경고 이상 및 제한 사항

기능 이상



SQZ030986

부주의 운전 경고에 이상이 있으면 계기판에 경고문이 일정 시간 표시되며 통합 경고등(⚠) 이 켜집니다. 가까운 당사 직영 하이테크센터 또는 블루핸즈에서 점검받으십시오.

인식 센서 가림



SQZ030985

전방 카메라의 렌즈 앞 유리창 또는 센서에 눈, 비 등 이물질이 묻으면 인식 성능이 저하되어 운전자 주의 경고가 일시적으로 제한되거나 작동하지 않을 수 있습니다.

이때 계기판 등에 경고문이 표시되고 통합 경고 등(⚠)이 켜지지만, 운전자 주의 경고 고장이 아닙니다. 이물질을 제거 후 주행하면 운전자 주의 경고는 다시 정상적으로 작동합니다. 항상 깨끗하게 유지하십시오.

이물질을 제거해도 운전자 주의 경고가 정상적으로 작동하지 않으면 가까운 당사 직영 하이테크 센터 또는 블루핸즈에서 점검받으십시오.

⚠ 경 고

- **시동을 건 직후에 인식 센서가 오염되었거나 차량 주변에 물체가 존재하지 않는 경우(앞이 막힘없이 트인 장소 등) 운전자 주의 경고가 정상적으로 작동하지 않을 수 있습니다.**
- **가림 및 고장 상태에서는 재시동 하여도 가림 및 고장 상태가 유지되어서 운전자 주의 경고가 정상적으로 작동하지 않을 수 있습니다.**

작동 제한 사항

다음과 같은 상황에서는 운전자 주의 경고가 제한되거나 정상적으로 작동하지 않을 수 있습니다.

- 과격하게 운전할 경우
- 빈번하게 차선을 침범할 경우
- 차로 이탈 방지 보조 등 다른 운전자 보조에 의해 차량이 제어될 경우
- 차선이 흐릿하거나 지워진 경우

전방 차량 출발 알림 기능

- 끼어들기 상황

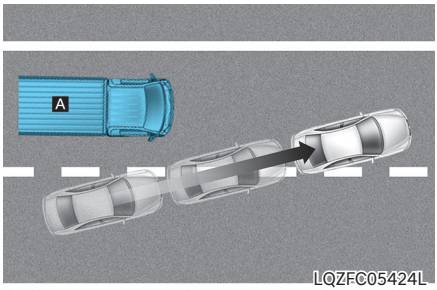

LQZFC05424L

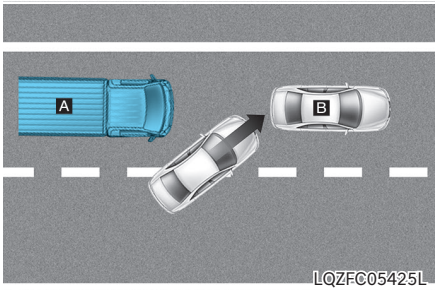

LQZFC05425L

ⓐ: 자차 ⓑ: 전방 차량

전방에 차량이 끼어들 경우 전방 차량 출발 알림이 정상적으로 작동하지 않을 수 있습니다.

• 전방 차량이 급격하게 조향할 경우

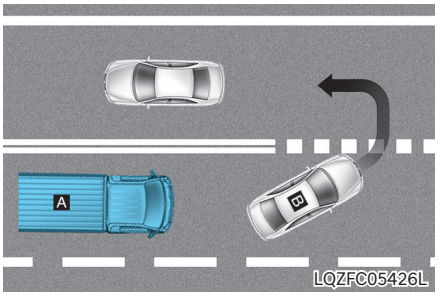

ⓐ: 자차 ⓑ: 전방 차량

전방 차량이 좌회전, 우회전, 유턴 등 급격한 조향으로 이동할 경우 전방 차량 출발 알림이 정상적으로 작동하지 않을 수 있습니다.

• 전방 차량이 급출발할 경우

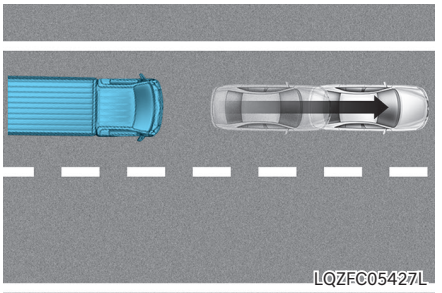

전방 차량이 급출발할 경우 전방 차량 출발 알림이 정상적으로 작동하지 않을 수 있습니다.

• 자차와 전방 차량 사이에 보행자, 자전거 탑승자가 있을 경우

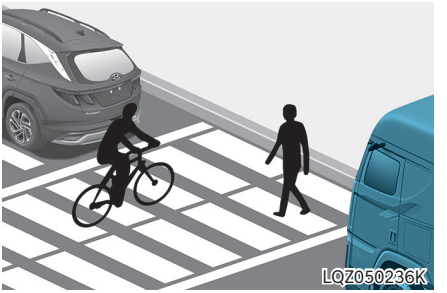

자차와 전방 차량 사이로 보행자나 자전거 탑승자가 있을 경우 전방 차량 출발 알림이 정상적으로 작동하지 않을 수 있습니다.

• 주차장 상황

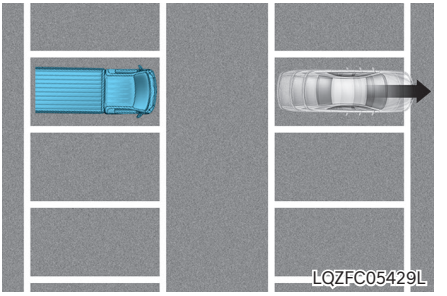

전방에 주차 중인 차량이 자차에서 멀어지는 방향으로 주행하면 전방 차량 출발 알림이 발생할 수 있습니다.

- 전방 차량을 특정하기 어려울 경우

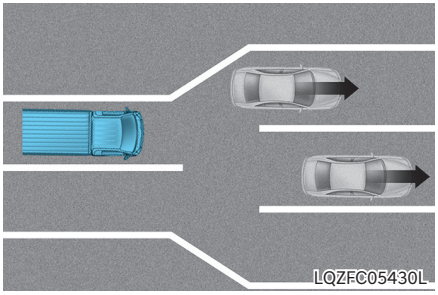

자차가 정차한 상황에서 전방 차로의 분기/합류로 전방 차량을 특정하기 어려울 경우 전방 차량 출발 알림이 정상적으로 작동하지 않을 수 있습니다.

전방 카메라 센서의 자세한 주의 사항은 5장 ' 전방 충돌 방지 보조(FCA) 사용하기'를 참고하십시오.

경 고

시동 또는 전방 카메라 초기화(재부팅 등) 시 약 15초 동안 기능이 작동하지 않을 수 있습니다.

후측방 충돌 경고(BCW-Near) 사용하기 사양 적용시

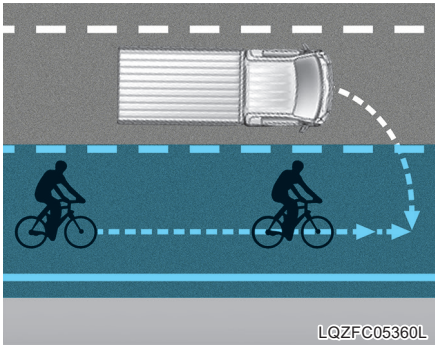

저속으로 주행 또는 우회전 시 우측 사각지대의 자전거 탑승자를 인식하여 충돌 위험이 판단되면 경고등과 경고음 등으로 알려줍니다.

※ BCW-Near는 Near Blind-Spot Collision Warning의 약자입니다.

주 의

위험을 알려주는 시점은 충돌 위험에 따라 다를 수 있습니다.

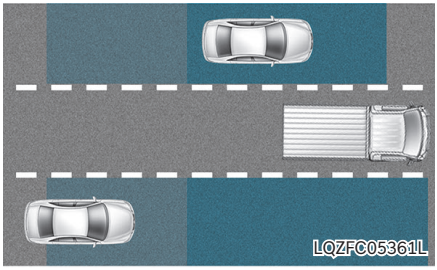

저속으로 주행 또는 우회전 시 우측 사각지대의 자전거 탑승자를 인식하여 충돌 위험이 판단되면 경고등과 경고음 등으로 알려줍니다.

경 고

- **경고 영역은 자차의 속도에 따라 변경됩니다. 단, 사각지대에 차량이 있더라도 자차가 빠른 속도로 추월할 경우 경고를 하지 않습니다.**
- **위험을 알려주는 시점은 고속으로 접근하는 차량의 속도에 따라 다를 수 있습니다.**

■ 인식 센서



LQZ050237K



LQZ050238K

①,③: 전측방 레이더

②,④: 후측방 레이더

주 의

- **전/후측방 레이더 및 주변부를 임의로 분리하거나 충격을 가하지 마십시오.**
- **전/후측방 레이더 및 주변부에 충격이 가해지면 클러스터에 경고문이 표시되지 않더라도 후측방 충돌 경고-근거리가 정상적으로 작동하지 않을 수 있습니다. 자사 직영 서비스센터나 서비스 협력사에서 점검을 받으십시오.**
- **전/후측방 레이더를 교체하거나 분리 후 다시 장착할 때는 자사 직영 서비스센터나 서비스 협력사에서 점검을 받으십시오.**
- **전/후측방 레이더가 위치한 머드 가드 순정 부품은 품질과 성능이 검증된 부품입니다. 임의로 교체하거나 도장, 도색 처리하는 경우 후측방 충돌 경고-근거리가 정상 작동하지 않을 수 있습니다. 부품을 교체/수정할 경우 반드시 품질과 성능이 검증된 제품을 사용하십시오.**
- **전/후측방 레이더 및 주변부에 임의로 랩핑, 액세서리, 몰딩, 스티커 등을 붙이지 마십시오.**
- **트레일러, 캐리어 및 기타 장비를 거치할 경우 후측방 충돌 경고-근거리 성능이 저하될 수 있습니다.**

■ 후측방 충돌 경고 설정

후측방 안전

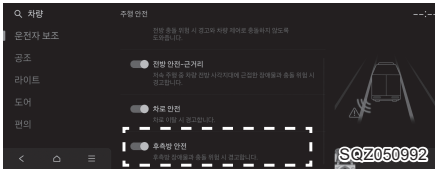

시동「ON」상태에서 인포테인먼트 시스템의 "**설정 → 차량 → 운전자 보조 → 주행 안전**"을 차례로 선택하십시오. 각 기능의 사용 여부를 설정할 수 있습니다.

- **후측방 안전**: 충돌 위험 상황에 따라 주의 경고 및 충돌 경고가 작동합니다. 해당 메뉴를 해제할 경우 충돌 경고가 꺼집니다.

  후측방 안전 설정 상태는 설정 메뉴에서 확인할 수 있습니다.

i 알아두기

- **시동「OFF」후 다시 시동「ON」하면 주의 및 충돌 경고로 설정됩니다.**
- **스티어링 휠 진동 경고는 설정 메뉴에서 켜거나 끌 수 있습니다.**

경고 방식



시동「ON」상태에서 인포테인먼트 시스템의 "**설정 → 차량 → 운전자 보조 → 경고 방식**"을 차례로 선택하십시오.

- **경고 음량**: 경고 음량을 조절할 수 있습니다.
- **핸들 진동 경고**: 핸들 진동 경고를 설정할 수 있습니다.
- **주행 안전 우선**: 안전한 주행을 위하여 경고음 발생 시 오디오 음량을 줄입니다.

i 알아두기

- **경고 방식을 변경하면 다른 운전자 보조 시스템의 경고 음량과 진동도 같이 변경될 수 있습니다. 고려하여 변경하십시오.**
- **시동「OFF」후 다시 시동「ON」해도 경고 방식 설정은 유지됩니다.**

■ 후측방 충돌 경고 작동

후측방 충돌 경고는 주행 조건에 따라 다음과 같이 경고합니다.

- 저속 주행 시 근거리 충돌 경고
- 주행 중 충돌 경고

■ 저속 주행 시 근거리 충돌 경고

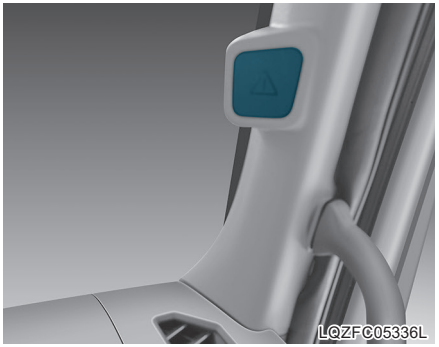

주의 경고

우측 사각지대에 자전거 탑승자가 감지되면 클러스터와 우측 A필러의 경고등이 점등됩니다.

주의 경고는 다음의 조건에서 작동합니다.

- 자차 속도: 35km/h 이하
- 자전거 탑승자 속도: 5 ~ 20km/h

충돌 경고

우측 물체에 대한 주의 경고 중 우회전을 위해 방향 지시등을 켜고 충돌 위험이 증가하면 충돌 경고를 합니다. 클러스터, A필러의 경고등 점멸, 경고음, 스티어링 휠 진동을 통해 운전자에게 충돌 위험을 알립니다.

- 방향 지시등을 끄거나 대상과 멀어지면 충돌 경고는 취소되고 주의 경고로 돌아갑니다.

경 고

운전석 위치가 왼쪽이면 우회전할 때, 운전석 위치가 오른쪽이면 좌회전할 때 충돌 경고가 발생할 수 있습니다. 항상 주변의 타깃과의 거리를 유지하십시오.

■ 주행 중 충돌 경고

주의 경고

일정 속도 이상 주행 중 좌우 차로 후방에 차량이 감지되면 A필러의 경고등이 점등됩니다.

주의 경고는 다음의 조건에서 작동합니다.

- 자차 속도: 20km/h 이하
- 대상 차량 속도: 10km/h 이상

충돌 경고

주의 경고 중 후측방 차량이 있는 방향으로 차로 변경을 위해 방향 지시등을 켜면 충돌 경고를 합니다. 클러스터, A필러의 경고등 점멸, 경고음, 스티어링 휠 진동을 통해 운전자에게 충돌 위험을 알립니다.

충돌 경고는 다음의 조건에서 작동합니다.

- 자차 속도: 40 km/h 이상
- 대상 차량 속도: 10 km/h 이상

방향지시등을 끄면 충돌 경고는 취소되고 주의 경고로 돌아갑니다.

경 고

전/후측방 레이더의 인식 영역은 일반 도로의 표준 도로 폭에 따라 결정됩니다. 폭이 좁은 도로에서는 옆 옆 차로에서 주행 중인 차량에 대해 경고할 수 있습니다. 반대로, 폭이 넓은 도로에서는 옆 차로에서 주행 중인 차량을 인식하지 못하여 경고하지 않을 수 있습니다.

알아두기

클러스터 사양 또는 테마에 따라 클러스터에 표시되는 이미지나 색상이 다를 수 있습니다.

■ 후측방 충돌 경고 이상 및 제한 사항

기능 이상



SQZ050981

후측방 충돌 경고-근거리 및 후측방 충돌 경고에 이상이 있으면 클러스터에 경고문이 일정 시간 표시되며 통합 경고등(⚠) 및 후측방 안전 경고등(⚠)이 켜집니다. 경고 대상 기능은 클러스터 표시창 중 유틸리티 정보 뷰의 서비스 메시지에서 확인하실 수 있습니다. 가까운 당사 직영 하이테크센터 또는 블루핸즈에서 점검받으십시오.



SQZ050981

A필러 경고등에 이상이 있으면 클러스터에 경고문이 일정시간 표시되며 통합 경고등(⚠) 및 후측방 안전 경고등 (⚠)이 켜집니다. 가까운 당사 직영 하이테크센터 또는 블루핸즈에서 점검받으십시오.

인식 센서 가림



SQZ030969

전/후측방 레이더 또는 머드 가드 주변에 눈, 비 등 이물질이 묻을 경우 인식 성능이 저하되어 가일시적으로 후측방 충돌 경고-근거리 및 후측방 충돌 경고가 제한되거나 작동하지 않을 수 있습니다.

이때 클러스터 등에 경고문과 통합 경고등(⚠) 및 후측방 안전 경고등 (⚠)이 표시되지만, 후측방 충돌 경고-근거리 및 후측방 충돌 경고 고장이 아닙니다. 인식 센서 가림 경고 대상(레이더)은 클러스터 표시창 중 유틸리티 정보 뷰의 서비스 메시지에서 확인하실 수 있습니다. 이물질을 제거한 후 시동을 걸면 일시적으로 후측방 충돌 경고-근거리 및 후측방 충돌 경고 는 다시 정상적으로 작동합니다. 항상 깨끗하게 유지하십시오.

이물질을 제거해도 후측방 충돌 방지 보조가 정상적으로 작동하지 않으면 가까운 당사 직영 하이테크센터 또는 블루핸즈에서 점검받으십시오.

⚠ 경 고

- **인식 센서 경고문이 표시되지 않거나 경고등이 켜지지 않더라도 일시적으로 후측방 충돌 경고-근거리가 및 후측방 충돌 경고 정상적으로 작동하지 않을 수 있습니다.**
- **시동을 건 직후에 인식 센서가 오염되었거나 차량 주변에 물체가 존재하지 않는 경우(주변이 막힘없이 트인 장소 등) 일시적으로 후측방 충돌 경고-근거리 및 후측방 충돌 경고가 정상적으로 작동하지 않을 수 있습니다.**

작동 제한 사항

다음과 같은 경우에는 일시적으로 후측방 충돌 경고-근거리 및 후측방 충돌 경고가 정상적으로 경고하지 않을 수 있습니다. 주의하여 운전하십시오.

- 폭설 또는 폭우 같은 악천후의 경우
- 전/후측방 레이더 주위 범퍼 표면이 눈, 비, 흙 등에 의해 오염될 경우
- 전/후측방 레이더 주위 온도가 높거나 낮을 경우
- 차량 또는 기둥 및 벽 등으로 전/후측방 레이더 주위가 가려질 경우
- 고속도로 진출입 램프 구간, 톨게이트를 주행할 경우
- 도로 및 주변에 비정상적으로 금속 성분이 포함될 경우(지하철 공사 구간 등)
- 고정된 물체(방음벽, 가드레일, 이중 가드레일, 중앙 분리대, 진입 방지봉, 가로등, 표지판, 터널 벽 등)가 자차에 인접할 경우(이중으로 되어있는 구조물 포함)
- 나무나 풀이 무성한 좁은 도로를 주행할 경우
- 주변 차량이나 구조물이 적은 지역(사막, 초원, 교외 등)을 주행할 경우
- 젖은 도로 위를 주행할 경우
- 주변 차량 또는 자전거 탑승자와 매우 근접하여 주행하거나 근접 상태에서 추월할 경우
- 상대 차량이 매우 빠른 속도로 추월할 경우
- 상대 차량을 추월할 경우
- 차로를 변경할 경우
- 옆 차량 또는 자전거 탑승자와 동시에 출발하여 가속할 경우
- 정지된 물체 또는 같은 속도로 움직이는 물체가있을 경우
- 자전거 탑승자가 다른 물체에 가려져 있는 경우
- 상대 차량이 옆 차로에서 옆 옆 차로로 이동하거나 옆 옆 차로에서 옆 차로로 이동할 경우
- 전/후측방 레이더 주위에 트레일러를 장착할 경우
- 전/후측방 레이더 주위 범퍼 및 머드 가드가 외부 물체(스티커 혹은 자전거 거치대 등)에 의해 가려질 경우
- 전/후측방 레이더 주위 범퍼 및 머드 가드에 충격이 가해져서 범퍼가 손상되거나 센서 위치가 틀어질 경우
- 공사 구간, 지면이 평평하지 않은 환경에서 머드 가드 부의 진동이 생길 경우
- 규격 외 타이어를 사용, 타이어 공기압 이상, 화물칸의 과다 적재 등으로 차고가 심하게 변할 경우
- 다음과 같은 대상 물체를 인식할 경우
  - 소형 이륜 원동기
  - 짐이 없는 트레일러 등 평평한 형태의 차량
  - 버스, 대형 트럭 등 대형 차량
  - 사람, 동물, 쇼핑 카트, 유모차 등 작은 크기의 이동 물체
  - 스포츠카 등 차체가 낮은 차량

경 고

- 커브 길에서 주행할 경우

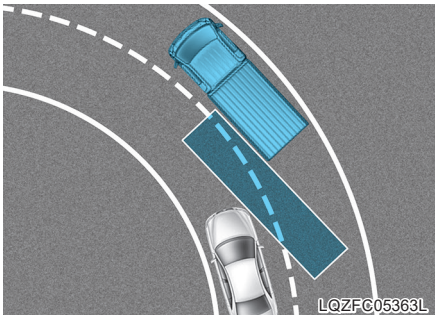

커브 길에서는 옆 차로에 있는 차량을 인식하지 못해 후측방 충돌 경고-근거리 및 후측방 충돌 경고가 정상적으로 경고하지 않을 수 있습니다. 커브 길에서는 주변 차로의 도로 상황 및 주행 상태를 직접 확인하십시오.

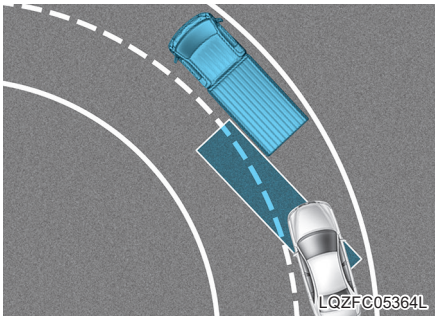

커브 길에서는 같은 차로에 있는 차량을 인식하여 후측방 충돌 경고-근거리 및 후측방 충돌 경고가 잘못 경고할 수 있습니다. 커브 길에서는 주변 차로의 도로 상황 및 주행 상태를 직접 확인하십시오.

- 진출입 구간에서 주행할 경우

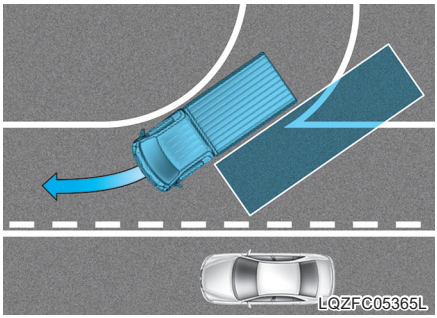

진출입 구간 등의 합류 도로에서는 옆 차로의 차량을 인식하지 못해 후측방 충돌 경고-근거리 및 후측방 충돌 경고 정상적으로 경고하지 않을 수 있습니다. 합류 도로에서는 주변 차로의 도로 상황 및 주행 상태를 직접 확인하십시오.

- 차로 간 높이가 다른 길에서 주행할 경우

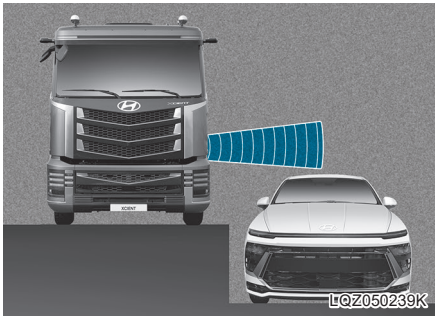

차로 간 높이가 다른 길에서는 차량을 인식하지 못해 후측방 충돌 경고-근거리 및 후측방 충돌 경고 기능이 정상적으로 경고하지 않을 수 있습니다. (지하도 합류 구간, 입체 교차로 합류 구간 등) 차로 간 높이가 다른 길에서는 주변 차로의 도로 상황 및 주행 상태를 직접 확인하십시오. 차로와 인도 간 높이가 다른 길에서는 주변 인도의 상황을 직접 확인하십시오.

- **트레일러를 장착하여 주행할 경우**

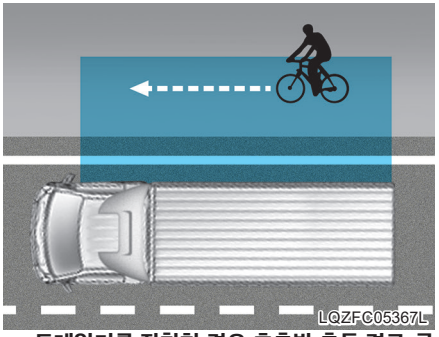

트레일러를 장착한 경우 후측방 충돌 경고-근거리 및 후측방 충돌 경고가 정상적으로 경고하지 않을 수 있습니다. 트레일러 장착 시에는 주변 차로 및 인도의 도로 상황 및 주행 상태를 직접 확인하십시오.

- **주차된 차량이 있는 곳을 주행할 때**

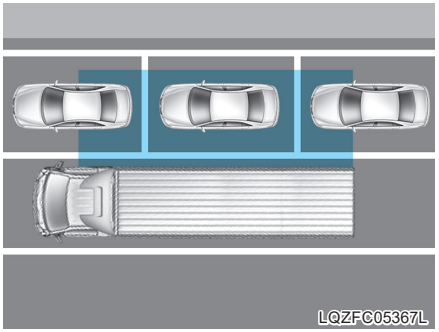

주차된 차량이 있는 곳을 주행할 경우 후측방 충돌 경고-근거리 및 후측방 충돌 경고가 정상적으로 경고하지 않을 수 있습니다. 주차된 차량이 있는 곳을 주행할 때는 주변 차로 및 인도의 도로 상황 및 주행 상태를 직접 확인하십시오.

- **다른 차량이나 트레일러를 견인할 때는 후측방 충돌 경고-근거리, 후측방 충돌 경고 기능이 정상 작동하지 않을 수 있습니다.**
- **전자파에 의해 못해 후측방 충돌 경고-근거리, 후측방 충돌 경고가 순간적으로 해제될 수 있습니다.**
- **시동 또는 전/후측방 레이더 초기화(재부팅 등) 시 약 3초 동안 기능이 작동하지 않을 수 있습니다.**

운전자 모니터링 시스템(전방 주시 경고, DSW) 사용하기 사양 적용시

차량에 내장되어 있는 실내 카메라가 운전자의 얼굴 방향, 눈의 개폐 여부 등을 종합하여 주행 중 전방 주시 태만을 경고합니다.

※ DSW는 Driver State Warning System의 약자입니다.

※ 전방 주시 경고는 실내 카메라 영상을 외부로 전송하거나 저장하지 않습니다.

경 고

- **전방 주시 경고는 운전자를 위한 보조 시스템이며 운전자의 전방 주시 태만을 판단하지 못할 수 있으므로 운전 시 항상 전방을 확인하십시오.**
- **운전자 의도가 반영된 차량 조작이 수행되는 경우, 전방 주시 경고가 동작하지 않으며 제품 고장이 아닙니다. 교통상황과 도로 법규를 준수하여 차량을 운행하십시오.**
  - **운전자의 의도가 반영된 차량 조작 : 방향지시등, 비상등, 스티어링 휠, 브레이크 등을 운전자가 직접 조작하는 경우**
- **전방 주시를 통한 안전운전에 대한 책임은 운전자에게 있다는 점을 항상 숙지하십시오.**
  - **제조사는 어떠한 경우에도 해당 경고 시스템의 사용과 관련하여 발생하는 결과에 대해 책임지지 않습니다.**
  - **시스템의 한계로 인해 위험한 상황이 제때 감지되지 않거나, 경고가 울리지 않을 수 있습니다. 경고시스템을 사용하더라도 사고의 위험이 있으니, 항상 교통상황과 도로 법규를 준수하여 차량을 운행하십시오.**

- 운전자의 운전 습관에 따라 전방을 주시하거나 피곤함을 느끼지 않는 상황에서도 경고가 작동할 수 있습니다.
- 운전자 모니터링 시스템이 작동하지 않더라도 피곤함을 느낀다면 안전한 장소에 주정차한 후 휴식을 취하십시오.

■ 실내 카메라



[A] : 실내 카메라

관리 요령 및 주의사항

⚠ 주의

- 실내 카메라 또는 실내 카메라 주변에 압력이나 충격이 가해지지 않게 주의하십시오. 충격으로 인해 실내 카메라가 손상되면, 전방 주시 경고가 정상적으로 작동하지 않을 수 있습니다.
- 실내 카메라 위 또는 앞에 휴대전화 또는 기타 물건을 올려 두는 경우, 주행 중 충격으로 실내 카메라가 손상될 수 있습니다. 뿐만 아니라 작동을 방해하여 전방 주시 경고가 정상적으로 작동하지 않을 수 있으므로 항상 실내 카메라 주변은 다른 물체가 없도록 정돈 하십시오.
- 실내 카메라 렌즈에 습기가 차거나 이물질이 묻은 경우, 전방 주시 경고가 정상적으로 작동하지 않을 수 있습니다. 실내 카메라 앞을 깨끗하게 유지하십시오.
- 청소할 때 실내 카메라 표면(커버)의 손상 방지를 위해 부드럽고 깨끗한 천으로 청소하십시오. 또한 실내 카메라 표면(커버)에 날카로운 도구를 사용하거나 화학 약품을 이용하여 분사 또는 닦지 마십시오. 카메라 표면(커버)이 손상될 수 있으며, 전방 주시 경고가 정상적으로 작동하지 않을 수 있습니다.
- 실내 카메라 모듈 또는 실내 카메라 주변에 물기가 들어가지 않도록 주의하십시오.
- 실내 카메라 렌즈 및 적외선 LED 주변에 스티커 및 이물질 등을 붙이지 않도록 주의하십시오. 전방 주시 경고가 정상적으로 작동하지 않을 수 있습니다.

■ 시스템 설정



- 시동 「ON」 상태에서 계기판 시스템의 설정 메뉴의 “**설정 → 차량 → 운전자 보조 → 운전자 주의 경고**”에서 시스템을 켜고 끌 수 있습니다.

i 알아두기

시동 「OFF」 후 다시 「ON」 해도 운전자가 설정한 상태를 유지합니다.

전방 주시 경고 작동 조건



SQZ030984

주행 중에 전방을 주시하지 않는 시간, 눈 감은 시간 등을 종합하여 전방 주시 태만으로 판단되면 경고음이 울리며 클러스터에 최대 10초 동안 경고문이 표시됩니다.

- 전방 주시 경고 켜짐 조건
  - 차량 속도가 20 km/h 이상일 때
  - 운전자가 일정 시간 이상 전방을 보지 않을 경우
  - 차량 속도가 20 km/h 이상일 때 운전자가 3초 이상 눈을 감을 경우
- 전방 주시 경고 꺼짐 조건
  - 운전자가 2초 이상 전방을 보는 경우

i 알아두기

다음과 같은 상황에서는 전방주시경고가 제한될 수 있으며, 운전자의 운전 스타일 및 습관에 따라 전방을 주시한 상황에서도 경고할 수 있습니다.

- **차량 속도가 20km/h 이하일 경우**
- **차량 기어가「R」(후진)단인 경우**
- **운전자가 방향지시등을 켜거나 비상등 버튼을 조작할 경우**
- **스티어링 휠을 강하게 조작할 경우**
- **운전자가 브레이크를 밟을 경우**

실내 카메라 가림 경고



SQZ030983

- 실내 카메라 바로 앞이나 실내 카메라와 운전자 얼굴 사이에 물체가 일정 시간 이상 놓여 있는 경우, 클러스터에 경고문이 표시되고 전방 주시 경고등(👁)이 켜지며 경고음이 울립니다.
- 실내 카메라 가림 경고문 및 경고등이 표시되고 일정 시간 동안 가림 물체가 없거나 운전자 얼굴이 보이는 경우, 전방 주시 경고 시스템이 다시 정상 작동합니다.

■ 시스템 이상



SQZ050938

전방 주시 경고 시스템에 이상이 생기면 클러스터에 경고문이 표시되고 전방 주시 경고등(👁)이 켜지며 경고음이 울립니다. 당사 지정 서비스 공장에서 점검을 받으십시오.

i 알아두기

다음과 같은 상황에서는 실내 카메라에서 미세한 붉은 빛이 보일 수 있으며 제품 고장이 아닙니다.

- **외부 빛이 약한 상황 또는 야간에 차량을 탑승한 경우**
- **지하 주차장, 차고, 터널 등 외부 빛이 약한 곳에 차량이 진입할 경우**
- **카메라 케이스 일부가 파손된 경우**

■ 시스템 성능 저하



SQZ050937

주행 중에 운전자를 감지 하지 못하는 경우,
전방 주시 경고 시스템이 작동하지 않으며,
클러스터에 경고문이 표시되고
전방 주시 경고등(👁)이 켜지며 경고음이 울립니다.
(주행중 1회만 동작)
일정시간동안 운전자 얼굴이 보이는 경우, 전방 주시 경고 시스템이 다시 정상 작동합니다.

■ 비작동 조건 및 유의사항

⚠ 경 고

- **안전벨트 미착용, 핸들 진동 경고 및 타 시스템 등 다른 경고음이 우선하여 발생하는 동안에는, 전방 주시 경고의 경고문/경고등 및 경고음이 발생하지 않을 수 있으므로 주의 하십시오.**
- **운전 중에 차량 설정을 하지 마십시오. 주의력이 떨어져 사고가 발생할 수 있습니다.**
- **실내 카메라를 20cm 이내의 가까운 거리에서 30초 이상 장시간으로 쳐다보지 마십시오. 실내 카메라를 직접적으로 응시하면 눈의 피로도가 높아져 사고가 발생할 수 있습니다.**
- **카메라 모듈 고장 시 당사 지정 서비스 공장에서 점검을 받으십시오.**

- **실내 카메라 위치를 임의로 조작하지 마십시오. 실내 카메라가 장착된 위치에 따라 경고가 정상적으로 작동하지 않을 수 있습니다.**

상황에 따른 미작동 또는 오작동 조건

다음과 같은 상황에서는 전방 주시 경고의 판단이 제한되거나 정상적으로 작동하지 않을 수 있습니다.

조건 분류	상세
운전자 요소 (의상, 액세서리)	얼굴의 일부가 가려지는 마스크, 머플러, 가면, 의상 등을 착용한 경우
	선글라스, 특수 안경, 적외선 차단 안경, 과도한 굴절 안경 및 두꺼운 안경, 고글/스포츠 고글 등을 착용
	빛을 반사되는 의상 착용으로 조명이 반사되는 경우
운전자 요소 (위치, 행위)	운전자의 흡연, 취식 및 입 가림 등의 행동으로 얼굴의 일부가 가려지는 경우
	얼굴이나 눈이 가려지는 큰 고개 돌림, 큰 고개 올림/숙임 등의 행동을 취할 경우
	두 사람 이상이 동시에 운전석 위치에서 실내 카메라를 바라보는 경우
	눈을 감지 않고 졸거나 잠을 자는 경우
	위법적인 운전 자세를 취하는 경우
	실내 카메라로부터 운전자 얼굴 위치가 1.0m 이상 멀리 있거나 50cm 이하로 가까이 있는 경우

조건 분류	상세
운전자 요소 (외모, 표정 등)	과도한 눈 화장 (아이라이너, 마스카라, 색조 화장, 스모키 화장, 위장 크림, 인공 속눈썹 등)이나 눈 주변 피어싱 착용 등으로 일반적인 눈의 형태와 다를 경우
	머리카락, 손, 모자 등에 의해 눈 주변이 일부 가려질 경우
	윙크, 안대 착용 등에 의해 한 쪽 눈이 가려질 경우
	과도한 턱수염/콧수염, 구렛나루, 흉터및 얼굴 문신/페인팅 등에 의해 운전자 얼굴의 일부가 가려지는 경우
	과도한 얼굴 찌푸림 및 눈웃음 등으로 동공 정보가 가려질 경우
	운전자의 키가 너무 크거나 너무 작을 경우
	눈꺼풀 사이의 높이가 너무 작아 동공 정보가 가려질 경우
	웃거나 눈부심 등에 의해 눈이 가늘어질 경우
	운전자 얼굴 크기와 유사한 사진이나 마네킹을 사람으로 오인식 할 경우
	양 눈이 서로 다른 지점을 보는 경우 (사시)
	눈 감음 시, 눈 꺼풀이 완전히 감기지 않는 경우

조건 분류	상세
기타 요소 (차량, 환경)	강한 햇빛이나 조명이 얼굴을 비추거나 실내 카메라로 역광이 들어올 경우
	주변 풍경, 햇빛, 실내 카메라의 적외선 LED 조명 등이 안경이나 선글라스 등에 반사
	실내 카메라가 모니터링 할 수 있는 범위를 벗어나는 경우
	요철이나 과속 방지턱 주행으로 인해 차량이 심하게 흔들릴 경우
	운전석 시트의 위치를 너무 높게/낮게 또는 너무 멀리/가까이 조절할 경우
	실내 카메라가 가려지는 스티어링 휠 높이로 설정되거나 스티어링 휠이 돌아간 경우
	외부 충격에 의해 카메라 장착 위치가 틀어진 경우
	실내 카메라의 시야가 차단되거나 막힌 경우

크루즈 컨트롤(CC) 사용하기

사양 적용시

가속 페달을 밟지 않아도, 차량의 속도를 일정하게 유지해주는 자동 정속 주행 기능입니다.

※ CC는 Cruise Control의 약자입니다

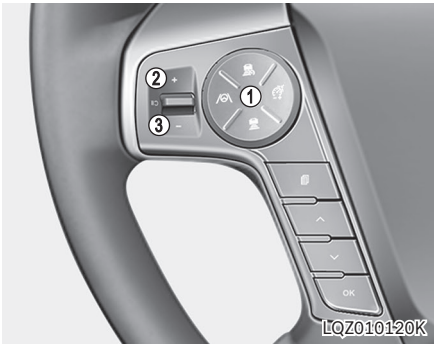

① 크루즈 버튼

② + 스위치

③ - 스위치

40km/h 이상 속도가 되었을 때 크루즈 컨트롤을 작동시켜 놓으면 가속페달을 밟고 있지 않아도 해당 속도를 계속 유지해주는 장치입니다.

가감이 필요 없이 정속으로 주행할 수 있는 직선의 고속도로와 같은 곳에서 사용할 수 있습니다.

경 고

크루즈 컨트롤은 안전 기능이 아닌 운전자를 위한 보조 기능입니다. 차량의 통제에 대해서는 운전자 자신의 판단에 의해 수행하십시오. 크루즈 컨트롤에만 의존할 경우 사고 발생의 위험성이 있습니다.

■ 속도 설정

작동 방법

1. 크루즈 버튼(①)을 위로 올려 작동시키십시오.
2. 40km/h이상 속도를 올린 후 원하는 속도를 유지하십시오.
3. 원하는 속도에 도달했을 때 + 스위치(②)를 밀어 올리십시오. 계기판에 크루즈 컨트롤 설정 속도를 표시하고 설정 속도를 유지합니다.
4. 일시적으로 속도를 더 올리고 싶으면 가속페달을 밟아 속도를 더 올리십시오. 가속페달에서 발을 떼면 차량 속도는 이전에 설정한 속도로 되돌아오게 됩니다.

⚠ 주 의

스위치를 작동할 때 다른 스위치보다 조금 길게 누르십시오. (0.3초 이상)

작동 해제

다음 중에서 한가지만 해당 되어도 크루즈 컨트롤(CC)은 해제됩니다.

- 브레이크 페달을 밟을 때
- 클러치 페달을 밟을 때
- 크루즈 버튼(①)을 눌러 작동을 해제시킬 때
- 40km/h이하 속도로 떨어졌을 때
- 주차 브레이크 작동중 일때
- 배기, 제이크 브레이크, 리타더 작동중일 때
- VDC 작동중일 때
- 컨트롤러간 통신 메시지 오류 발생 시

설정 속도 증가

1. 자동 정속 주행 상태에 있어야 합니다.
2. + 스위치(②)를 짧게 밀어 올릴 때마다 설정 속도가 증가합니다.
3. + 방향으로 스위치를 짧게 반복해서 밀어 올려 원하는 속도로 설정할 수 있습니다.
4. 90km/h 까지 속도를 설정할 수 있습니다.

⚠ 주 의

스위치를 길게 밀어 올리면 속도가 빠르게 증가합니다. 주변 교통상황에 주의하여 조작하십시오.

설정 속도 감소

1. 자동 정속 주행 상태에 있어야 합니다.
2. - 스위치(③)를 짧게 당겨 내릴 때마다 설정 속도가 감소합니다.
3. - 방향으로 스위치를 짧게 반복해서 당겨 내려 원하는 속도로 설정할 수 있습니다.
4. 40km/h 까지 속도를 설정할 수 있습니다.

정속주행 속도 해제 후 재 복구 기능

1. 크루즈 버튼(①)을 위로 올려 작동시켜 놓으십시오.
2. 40km/h 이상으로 속도를 유지 하십시오.
3. - 스위치(③)를 짧게 당겨 내리십시오.
4. 크루즈 컨트롤을 해제 시키시기 바로 전의 설정된 주행 속도로 복구되어 작동합니다.

주 의

- **크루즈 컨트롤을 사용하지 않을 때는 반드시 기능을 완전히 끄십시오. 오조작으로 인해 주행 속도가 설정되는 것을 방지합니다.**
- **속도를 설정할 때는 반드시 법규로 정해진 규정 속도 이내로 설정하십시오.**
- **크루즈 컨트롤을 사용하는 동안 클러치 페달을 밟지 않고, 변속 레버를 「N」(중립)으로 위치시키면 엔진에 무리가 생길 수 있습니다. 이때는 클러치 페달을 밟거나 주행 보조 버튼을 눌러 작동을 해제 시키십시오.**
- **크루즈 컨트롤이 정상적으로 작동되는 동안 + 또는 - 방향으로 속도조절 스위치를 조작하면 약 3초 후에 작동됩니다. 이는 정상적인 작동입니다.**
- **예기치 못한 상황 발생 시 사고의 위험이 있으므로 크루즈 컨트롤 작동 중에는 도로 및 주행 상태에 대하여 세심하고 지속적인 주의를 기울이십시오.**
- **차량이 견인될 경우나 차량 검사 시에는 오작동을 막기 위하여 크루즈 컨트롤을 해제하십시오.**

스마트 크루즈 컨트롤(SCC) 사용하기

전방의 차량을 인식하여 거리를 유지하고, 운전자가 설정한 속도로 주행하도록 도와줍니다.

※ SCC는 Smart Cruise Control의 약자입니다.

■ 추월 가속 보조

운전자의 추월 의지가 판단되면 가속하여 추월을 도와줍니다.

■ 인식 센서



① 전방 카메라 ② 전방 레이더

전방의 차량을 인식하기 위해 전방 카메라와 전방 레이더를 인식 센서로 사용합니다.

전방 카메라 센서의 자세한 주의 사항은 5장 '전방 충돌 방지 보조(FCA) 사용하기'를 참고하십시오.

주 의

스마트 크루즈 컨트롤의 성능을 최적의 상태로 유지할 수 있도록 전방 카메라 및 전방 레이더 관리에 주의하십시오.

■ 스마트 크루즈 컨트롤 설정

스마트 크루즈 컨트롤

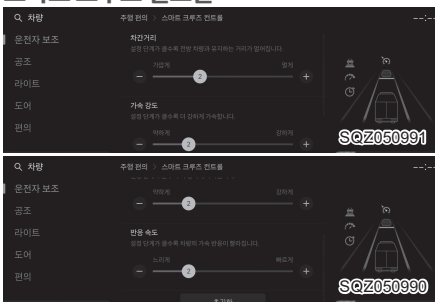

인포테인먼트 시스템의 "**설정 → 차량 → 운전자 보조 → 스마트 크루즈 컨트롤**"을 선택하십시오. **차간거리, 가속 강도, 반응 속도**를 조절할 수 있습니다.

경고 음량



「ON」 상태에서 인포테인먼트 시스템의 "**설정 → 차량 → 운전자 보조 → 경고 음량**"을 선택하십시오.

- **주행 안전 우선**: 안전한 주행을 위해 경고음 발생 시 오디오 음량을 줄입니다. 경고 음량을 0~3단계로 조절할 수 있습니다.

i 알아두기

- **시동 「OFF」 후 다시 시동 「ON」 해도 경고 음량 설정은 유지됩니다.**
- **'끄기'를 선택하더라도 스마트 크루즈 컨트롤의 충돌 경고음은 꺼지지 않습니다.**
- **경고 음량을 변경하면 다른 운전자 보조 시스템의 경고 음량도 같이 변경될 수 있습니다. 고려하여 변경하십시오.**
- **차량 사양에 따라 설정 메뉴가 없을 수 있습니다.**

경고 방식



시동 「ON」 상태에서 인포테인먼트 시스템의 "**설정 → 차량 → 운전자 보조 → 경고 방식**"을 차례로 선택하십시오.

- **경고 음량**: 경고 음량을 조절할 수 있습니다. 경고 음량을 '0'으로 변경해도 경고음은 '1'로 설정했을 때의 음량으로 울립니다.
- **핸들 진동 경고**: 핸들 진동 경고를 설정할 수 있습니다.
- **주행 안전 우선**: 안전한 주행을 위하여 경고음 발생 시 오디오 음량을 줄입니다.

알아두기

- **경고 방식을 변경하면 다른 운전자 보조 시스템의 경고 방식도 같이 변경될 수 있습니다. 고려하여 변경하십시오.**
- **시동 「OFF」 후 다시 시동 「ON」 해도 경고 방식 설정은 유지됩니다.**
- **경고 음량이 '0'인 상태에서 핸들 진동 경고를 해제하면, 경고 음량이 활성화되며 '2'로 설정됩니다.**
- **핸들 진동 경고가 '끄기'인 상태에서 경고 음량을 '0'으로 설정하면, 핸들 진동 경고가 활성화됩니다.**

■ 스마트 크루즈 컨트롤 작동

작동 조건

● 기본 기능

다음의 조건이 모두 만족되면 스마트 크루즈 컨트롤을 켤 수 있습니다.

- 기어가 「D」(주행)에 위치
- 작동 속도 범위 내로 주행 중
  - 최고속도 90km/h 일 경우
    전방 차량 없을 때 : 10~105km/h
    전방 차량 있을 때 : 0~105km/h
- 차체 자세 제어(VDC) 장치, ABS 장치 켜짐

다음과 같은 경우 스마트 크루즈 컨트롤을 켤 수 없습니다.

- 운전석 또는 조수석 도어가 열려 있는 경우
- 엔진이 고 RPM으로 작동 중인 경우
- 전자식 파킹 브레이크(EPB)가 체결된 경우
- 차체 자세 제어(VDC) 장치, ABS 장치가 작동 중인 경우
- 전방 충돌 방지 보조의 제동 제어가 작동 중인 경우
- 보조 브레이크 레버가 OFF가 아닌 경우
- 도로의 경사가 과도한 경우
- P.T.O 스위치 조작 또는 작동 중
- 주차 브레이크 체결된 경우
- 전방 카메라 또는 레이더가 가려진 경우

알아두기

정차 상태에서 전방에 량이 있는 경우에 스마트 크루즈 컨트롤을 켜려면 브레이크 페달을 밟아야 합니다.

● 추월 가속 보조

스마트 크루즈 컨트롤 작동 중에 운전석 방향의 방향지시등을 작동시키면 추월 가속 보조 기능이 작동합니다.

다음의 조건을 모두 만족하면 추월 가속 보조 기능이 작동합니다.

- 60km/h 이상으로 주행 중
- 전방에 차량이 있는 경우

다음과 같은 경우 추월 가속 보조 기능이 작동하지 않습니다.

- 비상 경고등이 켜져 있는 경우
- 차간거리 유지를 위한 감속 제어 중인 경우
- 전방 차량이 감속하는 경우

경 고

- **추월 가속 보조로 일시적인 가속 중 위험한 상황이 발생할 수 있으니 항상 주의를 기울이십시오.**
- **주행 방향이 다른 국가에서 사용할 경우 위험한 상황이 발생할 수 있으니 항상 주의를 기울이십시오.**

기능 켜기

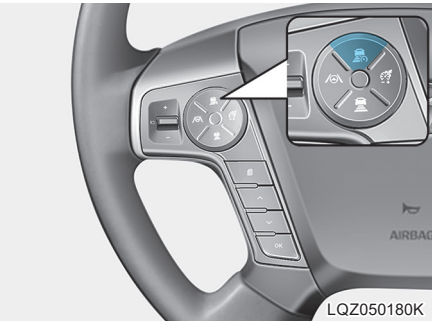

스마트 크루즈 컨트롤을 켜려면 주행 보조 버튼을 누르십시오. 현재 계기판의 속도로 스마트 크루즈 컨트롤의 속도가 설정됩니다.

- 전방에 차량이 없다면 설정된 속도로 주행속도가 유지됩니다.
- 전방에 차량이 있다면 설정된 차간거리를 유지하기 위해 속도를 조절합니다. 전방 차량이 가속하여 차간거리가 멀어지면 설정된 속도까지 가속한 후 설정된 차간거리가 유지되면 정속 주행합니다.

경 고

내리막 등 주행 조건에 따라 타력 주행에 의해 설정된 속도 이상으로 자연 가속될 수 있습니다. 감속이 필요한 경우 직접 운전하거나 다운힐 크루즈 기능을 이용하십시오.

알아두기

- **타력 주행: 주행 중 브레이크 페달 또는 가속 페달에서 발을 떼어 동력을 소비하지 않고 관성을 이용하여 운전하는 것을 말합니다.**
- **차량의 속도가 30km/h 이하일 때 주행 보조 버튼을 누르면 스마트 크루즈 컨트롤의 속도가 30km/h로 설정됩니다.**
- **주행 보조 버튼의 심볼은 사양에 따라 CRUIS, 등 다른 심볼로 적용될 수 있습니다.**
- **운전자가 낮은 단수로 기어를 변경하는 경우 주행속도가 설정 속도에 이르지 못할 수 있습니다.**

차간거리 설정하기

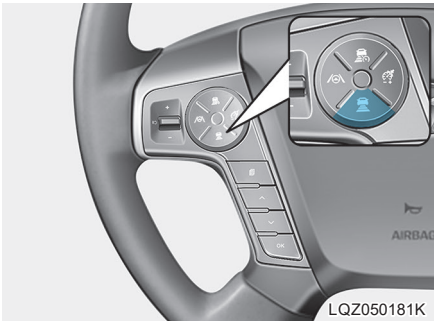

차간거리를 변경하려면 차간거리 버튼을 반복하여 누르십시오.

4단계 → 3단계 → 2단계 → 1단계

※ 예를 들어, 차량의 속도가 90km/h이면 다음과 같이 차간거리가 유지됩니다.

4단계 - 약 77.5m

3단계 - 약 65m

2단계 - 약 52.5m

1단계 - 약 40m

알아두기

스마트 크루즈 컨트롤을 끄거나 일시 해제한 후 다시 켜면 마지막으로 설정한 차간거리 단계로 작동합니다.

설정 속도 높이기

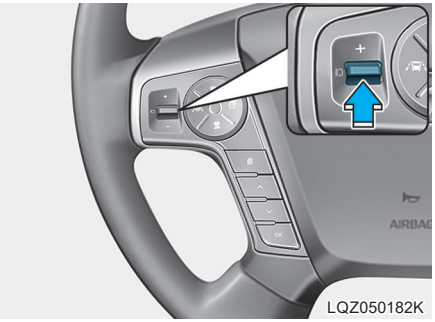

+ 스위치를 짧게 올리십시오. 설정 속도가 1km/h 단위로 증가합니다.

- 설정 속도를 빠르게 높이려면 + 스위치를 길게 올리십시오. 설정 속도가 10의 배수로 증가합니다.
- 최대 90km/h 까지 설정할 수 있습니다.

경 고

+ 스위치를 길게 올려 설정 속도를 빠르게 변경하면 주행속도가 빠르게 증가할 수 있습니다. 속도 설정 시 주의하십시오.

설정 속도 내리기

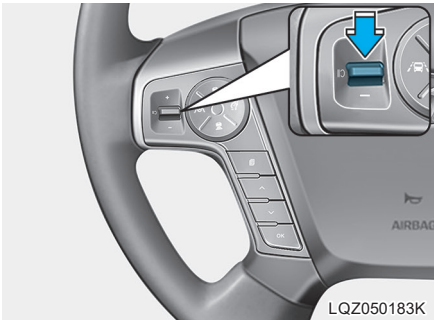

- 스위치를 짧게 내리십시오. 설정 속도가 1km/h 단위로 감소합니다.

- 설정 속도를 빠르게 낮추려면 - 스위치를 길게 내리십시오. 설정 속도가 10의 배수로 감소합니다. 최소 30km/h 까지 설정할 수 있습니다.

일시 해제하기

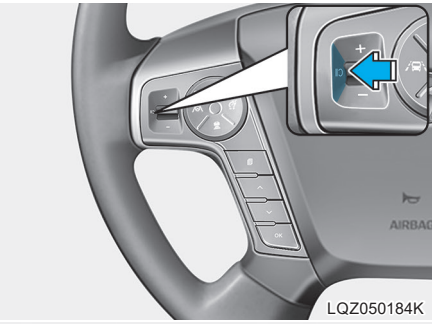



스마트 크루즈 컨트롤을 일시 해제하려면 ⏲ 스위치를 누르거나 브레이크 페달을 밟으십시오.

일시 해제 후 다시 켜기

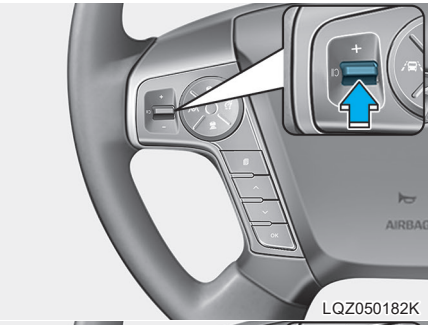

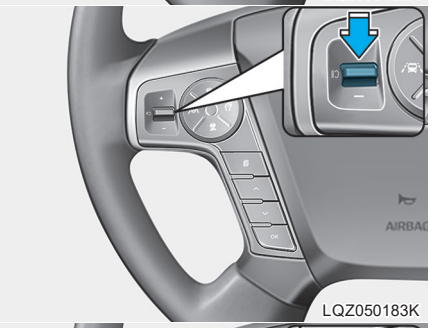

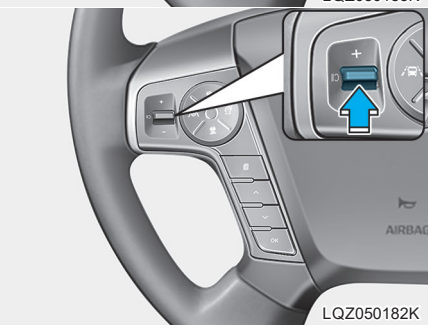

스마트 크루즈 컨트롤이 일시 해제된 후 다시 켜려면 + 스위치를 올리거나, - 스위치를 내리거나, ⏲스위치를 누르십시오.

- + 스위치를 올리거나 - 스위치를 내리면 스마트 크루즈 컨트롤의 속도가 현재 계기판의 속도로 설정됩니다. ⏲위치를 누르면 일시 해제하기 전의 설정 속도로 설정됩니다.

경 고

스위치를 눌러 스마트 크루즈 컨트롤을 다시 켜면 주행속도가 빠르게 증가하거나 감소하여 위험한 상황이 발생할 수 있습니다. 이전 설정 속도를 확인한 후에 스위치를 누르십시오.

기능 끄기

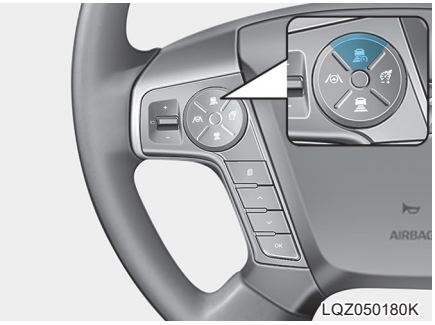

스마트 크루즈 컨트롤을 끄려면 주행 보조 버튼을 누르십시오.

경 고

스위치나 버튼을 동시 조작할 경우에는 정상적인 작동이 어려울 수 있으니, 조작에 유의하십시오.

작동 상태 표시

스마트 크루즈 컨트롤의 상태 표시를 보려면 계기판을 주행 보조 모드로 설정하십시오. 계기판을 주행 보조 모드로 설정하는 방법은 3장 '계기판'을 참고하십시오.



스마트 크루즈 컨트롤의 상태에 따라 계기판에 표시되는 항목은 다음과 같습니다.

- **작동 상태**

① 전방 차량 유무 및 설정된 차간거리 단계
② 설정 속도
③ 전방 차량 유무 및 목표 차간거리

- **일시 해제 상태**

① 자차(흐리게)
② 이전 설정 속도(흐리게)
③ 전방 차량 유무흐리게) (사양 적용 시)

알아두기

- **전방 차량은 자차와 전방 차량과의 실제 거리를 반영하여 표시됩니다.**
- **목표 차간거리는 차량의 속도와 설정된 차간거리 단계에 따라 달라집니다. 속도가 느린 경우 차간거리 단계를 변경하더라도 목표 차간거리의 변경량이 적을 수 있습니다.**
- **계기판 사양 또는 테마에 따라 계기판에 표시되는 이미지나 색상이 다를 수 있습니다.**

일시적 가속

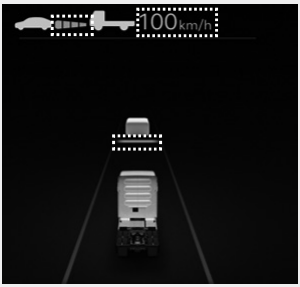

SQZ050939

스마트 크루즈 컨트롤이 켜진 상태에서 가속 페달을 밟으면 설정 속도를 변경하지 않고 일시적으로 가속할 수 있습니다. 가속하는 동안에는 계기판의 설정 속도, 차간거리 단계 및 목표 차간거리가 깜빡입니다. 단, 가속 페달 밟음 정도가 부족한 경우 차량이 감속될 수 있습니다.

일시적 감속

스마트 크루즈 컨트롤이 켜진 상태로 보조 브레이크 레버를 조작하면 스마트 크루즈 컨트롤을 해제하지 않고 일시적으로 감속할 수 있습니다.

보조 브레이크 레버 조작 시 가속하지 않으며 보조 브레이크 레버 단수에 맞춰 보조 브레이크가 작동합니다. 보조 브레이크 레버 단수보다 큰 감속이 필요할 경우 스마트 크루즈 컨트롤에 의해 추가로 감속될 수 있습니다.

⚠ 경 고

- **가속 페달로 일시적으로 가속할 때는 전방에 차량이 있어도 속도와 차간거리가 자동으로 조절되지 않으므로 주의하십시오.**
- **보조 브레이크를 조작한 상태에서 차량 속도가 10km/h 이하로 낮아지면 스마트 크루즈 컨트롤이 자동 일시 해제될 수 있으므로 주의하십시오**
- **보조 브레이크 레버를 조작한 상태에서는 다시 스마트 크루즈 컨트롤 기능을 켤 수 없습니다.**

자동 일시 해제



SQZ050976

아래와 같은 상황에서는 스마트 크루즈 컨트롤이 자동으로 일시 해제됩니다.

- 110 km/h 이상으로 가속할 경우
- 일정 시간 이상 정차할 경우
- 가속 페달을 일정 시간 이상 지속해서 밟을 경우
- 스마트 크루즈 컨트롤 작동 조건을 만족하지 않는 경우
- 보조 브레이크 레버를 조작한 상태에서 전방 차량에 의해 정차한 경우
- 보조 브레이크 레버를 조작한 상태에서 전방 차량 없이 10km/h 미만으로 감속할 경우

- 오르막 등 주행 조건에 따라 뒤로 밀림이 발생한 경우

스마트 크루즈 컨트롤이 자동으로 일시 해제되면 경고문과 경고음을 통해 자동 일시 해제를 알립니다.

경 고

스마트 크루즈 컨트롤이 해제되면 전방 차량과의 간격이 유지되지 않습니다. 전방 도로 상황 및 주행 상태를 확인하고 필요하면 브레이크 페달을 밟아 차량 속도를 직접 조절하십시오.

알아두기

정차 및 뒤로 밀림 상태에서 스마트 크루즈 컨트롤이 자동으로 일시 해제되면 전자식 파킹 브레이크가 체결될 수 있습니다.

스마트 크루즈 컨트롤 비작동 알림



스마트 크루즈 컨트롤이 작동할 수 있는 조건이 아닐 때 기능을 사용하기 위해 주행 보조 버튼이나 + 또는 - 스위치, ⥀스위치를 누르면 경고문과 경고음을 통해 스마트 크루즈 컨트롤 작동 조건이 아님을 알립니다.

정차 후 다시 출발 안내



스마트 크루즈 컨트롤 작동 중에는 전방 차량이 정차하면 따라서 정차합니다. 일정 시간 내에 전방 차량이 출발하면 자동으로 출발합니다.

정차 후 일정 시간이 지나면 계기판에 위 그림과 같이 안내문이 표시됩니다. 다시 출발하려면 가속 페달을 밟거나, + 또는 - 스위치를 위아래로 누르거나 ⥀스위치를 누르십시오.

경 고

스마트 크루즈 컨트롤 작동 중 주행 상황에 따라 전방 차량과 멀리 떨어져 정차할 수 있습니다. 이 경우 전방 차량이 정차 상태를 유지하더라도 스마트 크루즈 컨트롤이 차간 거리를 좁히기 위해 차량을 자동으로 출발시킬 수 있습니다.

전방 상황 주의 알림



SQZ050973

스마트 크루즈 컨트롤이 전방 차량과 거리를 유지하며 일정 속도 이하로 주행하는 중에 전방 차량이 사라지면 경고문과 경고음을 통해 전방 상황 주의를 알립니다.

⚠ 경 고

- **전방 상황 주의 알림이 발생하면 새롭게 나타난 전방의 차량이나 물체와 충돌할 수 있습니다. 전방 도로 상황 및 주행 상태를 확인하고 필요하면 브레이크 페달을 밟아 직접 속도를 조절하십시오.**
- **스마트 크루즈 컨트롤은 운전자를 위한 주행 편의 기능입니다. 차량 조작의 책임은 운전자에게 있습니다. 스마트 크루즈 컨트롤에만 의존하지 마시고, 항상 주의를 기울이고 안전 운전하십시오.**
- **스마트 크루즈 컨트롤은 예기치 못한 상황이나 복잡한 교통 상황을 인지할 수 없습니다. 항상 도로 및 교통 상황에 주의를 기울이고 필요하면 브레이크 페달을 밟아 직접 속도를 조절하십시오.**
- **스마트 크루즈 컨트롤을 사용하지 않을 때는 반드시 기능을 끄십시오.**
- **스마트 크루즈 컨트롤 작동 중에는 차량이 멈춰 있더라도 도어를 열지 마십시오.**
- **돌발 상황이나 위험 상황에 대처할 수 있도록 설정한 속도와 차간거리 단계를 항상 기억하십시오.**
- **차량의 속도와 도로 조건 등에 따라 안전거리를 유지하십시오. 특히, 고속 주행 상황에서 차간거리 단계를 가깝게 설정하면 전방 차량과의 충돌 등 위험한 상황이 발생할 수 있습니다. 항상 주의를 기울이십시오.**
- **차간거리를 유지하며 주행하는 중에 전방의 차량이 사라지면 설정 속도까지 가속될 수 있습니다. 위험한 상황에 대처할 수 있도록 주의를 기울이십시오.**
- **오르막길에서는 속도가 감소하고 내리막길에서는 속도가 증가할 수 있습니다.**
- **옆 차로의 차량이 끼어드는 상황에 대처할 수 있도록 주의를 기울이십시오.**
- **트레일러 등을 견인하면, 차량이 잦은 변속 및 높은 RPM으로 주행하거나 스마트 크루즈 컨트롤의 성능이 저하될 수 있습니다. 항상 주의하여 운전하십시오.**
- **차량이 견인될 때는 스마트 크루즈 컨트롤을 끄십시오.**
- **강한 전자파에 의해 스마트 크루즈 컨트롤이 해제될 수 있습니다.**
- **스마트 크루즈 컨트롤 작동 중에 전방의 물체를 감지하지 못해 충돌이 발생할 수 있으므로 주의를 기울이십시오.**
- **전방의 차량이 차로를 자주 변경할 경우 스마트 크루즈 컨트롤의 반응 속도가 느려질 수 있으며, 옆 차로의 차량에 반응할 수도 있습니다. 전방을 주시하여 위험한 상황에 대처할 수 있도록 주의를 기울이십시오.**
- **경고문이 표시되지 않거나 경고음이 울리지 않더라도 위험 상황을 대비해 항상 주의를 기울이십시오.**

- **안전벨트 미착용 등 다른 경고음이 우선하여 발생하는 동안에는 스마트 크루즈 컨트롤 경고음이 발생하지 않을 수 있습니다.**
- **라디오 등 차량 내부 소리나 외부 여건에 따라 경고음이 들리지 않을 수 있습니다. 항상 도로 상황에 주의를 기울이십시오.**
- **차량 제조사는 스마트 크루즈 컨트롤 작동 중 운전자의 도로교통법 위반 행위나 사고에 대하여 어떠한 책임도 지지 않습니다.**
- **속도를 설정할 때는 반드시 법규로 정해진 규정 속도 이내로 설정하십시오.**
- **내리막 도로에서 장시간 스마트 크루즈 컨트롤 사용 시 주 브레이크 과열이 발생할 수 있으므로 필요 시 직접 속도를 조절하십시오.**

i 알아두기

- **시동 또는 인식 센서 초기화(재부팅 등) 시 일정 시간 동안 기능이 작동하지 않을 수 있습니다.**
- **스마트 크루즈 컨트롤에 의해 브레이크 제어 시 소리가 날 수 있습니다.**

■ 스마트 크루즈 컨트롤 이상 및 제한 사항

기능 이상



SQZ050972

스마트 크루즈 컨트롤에 이상이 있으면 계기판에 경고문이 표시되고(일정 시간 후 꺼짐) 통합 경고등(⚠)이 켜집니다. 가까운 당사 직영 하이테크 센터 또는 블루핸즈에서 점검받으십시오.

인식 센서 가림



SQZ050980

전방 레이더 커버 또는 센서에 눈, 비 등 이물질이 묻으면 인식 성능이 저하되어 스마트 크루즈 컨트롤이 일시적으로 작동하지 않을 수 있습니다. 이때 계기판에 경고문이 표시되지만(일정 시간 후 꺼짐), 스마트 크루즈 컨트롤 고장이 아닙니다. 이물질을 제거하면 스마트 크루즈 컨트롤은 다시 정상적으로 작동합니다. 항상 깨끗하게 유지하십시오.

경 고

- **인식 센서 경고문이 표시되지 않거나 경고등이 켜지지 않더라도 스마트 크루즈 컨트롤이 정상적으로 작동하지 않을 수 있습니다.**
- **시동을 껐다가 켠 직후에 인식 센서가 오염되었거나 차량 주변에 물체가 존재하지 않는 경우(앞이 막힘없이 트인 장소 등) 스마트 크루즈 컨트롤이 정상적으로 작동하지 않을 수 있습니다.**

작동 제한 사항

- 인식 센서 또는 주변부가 오염되거나 파손된 경우
- 워셔액을 지속해서 분사하거나 와이퍼를 작동할 경우
- 전방 카메라의 렌즈 앞 유리창에 선팅 필름, 발수 코팅, 이물질(스티커, 벌레 등) 등이 있거나 유리창이 파손된 경우
- 앞 유리에 습기나 성에가 있을 경우
- 역광으로 전방 카메라의 시야 확보가 어려울 경우
- 도로 면의 물기로 인해 태양광, 가로등 또는 마주 오는 차량의 불빛이 반사될 경우
- 전방 카메라 주위 온도가 높거나 낮을 경우
- 크래시 패드 위에 물체를 올려놓을 경우
- 주변이 너무 밝거나 어두울 경우
- 야간 또는 어두운 장소, 터널 등 주변 조도가 낮을 경우
- 터널 진입 및 출입 시 등 조도 변화가 클 경우
- 주변이 어두울 때 차량의 전조등이 꺼져 있거나 밝기가 약할 경우
- 눈, 비가 많이 오거나 안개가 짙을 경우
- 차량의 일부 형상만 영상에 포함될 경우
- 전방 차량의 후미등이 없거나 비대칭 형상 또는 장착 위치가 특이할 경우
- 주변이 어두울 때 전방 차량의 후미등이 꺼져 있을 경우
- 전방 차량의 후면부가 작거나 정상적으로 보이지 않을 경우(전방 차량이 비스듬하게 주행하는 경우, 차량 옆면이 보이는 경우, 전복되어 있을 경우 등)
- 전방 차량의 지상고가 낮거나 높을 경우
- 다른 차량에 견인될 경우
- 차량이 갑자기 끼어들 경우
- 가드레일, 근접 차량 등 전방 레이더에 반사가 잘되는 물체가 주변에 있을 경우
- 전방 레이더 주위 범퍼에 충격이 가해져서 범퍼가 손상되거나 센서 위치가 틀어진 경우
- 전방 레이더 주위 온도가 높거나 낮은 경우
- 전방 차량이 전방 레이더에 반사가 잘되지 않는 재질인 경우
- 고속도로 인터체인지, 톨게이트 부근
- 비, 눈, 얼음 등으로 미끄러워진 도로
- 급커브길
- 전방 차량을 늦게 인식할 경우
- 전방 차량이 갑자기 장애물에 가려져서 인식하지 못할 경우
- 전방의 차량이 뒤늦게 차로를 변경하거나 급하게 속도를 줄일 경우
- 전방의 차량 각도가 많이 틀어질 경우
- 전방 차량의 속도가 매우 느리거나 빠를 경우
- 전방 차량이 있을 때 저속으로 급하게 차로를 변경할 경우
- 전방의 차량에 눈이 많이 쌓인 경우
- 주행이 불안정할 경우
- 선회 중에 다른 차량을 인식하지 못할 경우
- 지속해서 선회할 경우
- 차량이 불안정하게 움직이거나 심하게 흔들릴 경우

- 타이어 공기압 이상, 화물칸의 과다 적재 등으로 차고가 심하게 변할 경우
- 다음과 같은 장소에서 주행하는 경우
  - 증기, 연기 또는 그림자가 있는 곳
  - 터널 및 철교 주변
  - 주변 차량이나 구조물이 적은 지역(사막, 초원, 교외 등)
  - 고속도로 인터체인지, 톨게이트 부근
  - 주차장
  - 공사 구간, 비포장도로, 부분 포장도로, 요철로, 과속 방지 턱 등
  - 도로상에 철로, 기타 금속제 물체가 있는 곳
  - 경사 도로, 곡선 도로 등
  - 가로수 또는 가로등이 있는 곳
  - 나무나 풀이 무성한 좁은 도로
  - 강한 전파 및 전기적 잡음에 의한 간섭이 발생하는 곳
- 커브 길에서 주행할 경우

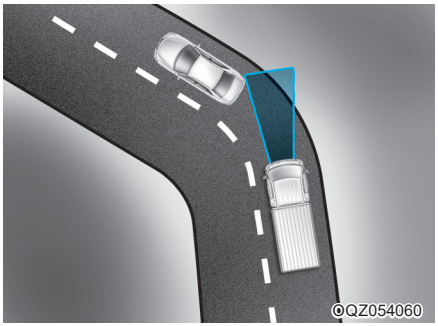

커브 길에서는 같은 차로에 있는 차량을 인식하지 못해 차량의 속도가 설정 속도까지 빠르게 가속될 수 있습니다. 또한 선행 차량을 갑자기 인식하여 속도가 빠르게 감속될 수 있습니다.

커브 길에서는 적당한 속도로 설정하십시오. 전방 도로 상황 및 주행 상태를 확인하고 필요하면 직접 속도를 조절하십시오.

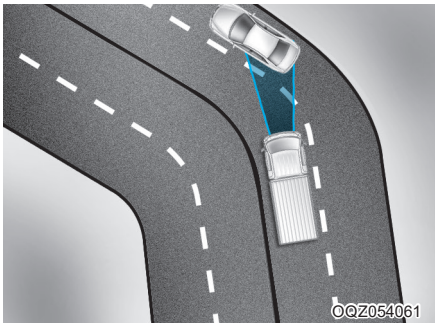

다른 차로에 있는 차량이 감지되어 속도에 영향을 줄 수 있습니다. 전방 도로 상황 및 주행 상태를 확인하고 필요하면 직접 속도를 조절하십시오.

- 경사가 있는 길에서 주행할 경우



오르막길이나 내리막길에서는 전방에 있는 차량을 인식하지 못해 설정 속도까지 빠르게 가속될 수 있습니다. 또한 선행 차량을 갑자기 인식하여 속도가 빠르게 감속될 수 있습니다.

오르막길이나 내리막길에서는 적당한 속도로 설정하십시오. 전방 도로 상황 및 주행 상태를 확인하고 필요하면 직접 속도를 조절하십시오.

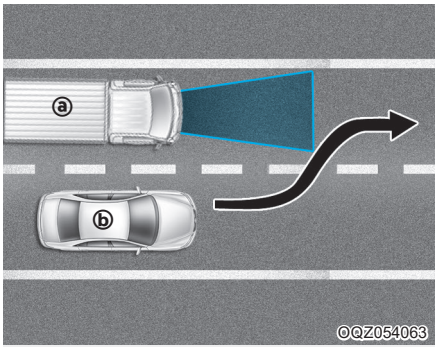

ⓐ: 자차 ⓑ: 차로 변경 차량

옆 차로의 차량 ⓑ이 자차 ⓐ와 같은 차로로 변경할 때는 센서의 감지 범위 안으로 들어올 때까지 차량 ⓑ을 인식하지 못할 수 있습니다.

갑자기 끼어드는 차량은 센서가 늦게 인식할 수 있습니다. 항상 전방 도로 상황 및 주행 상태를 확인하고 주의하여 운전하십시오. 필요하면 직접 속도를 조절하십시오.

- **인식 제한 상황**

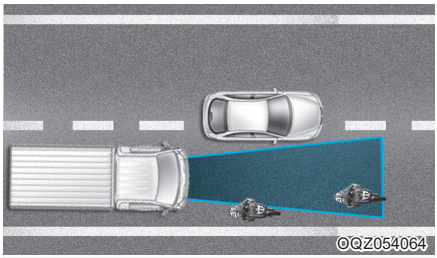

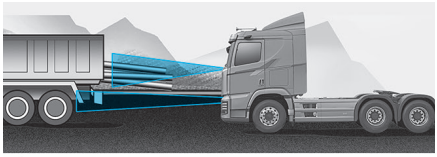

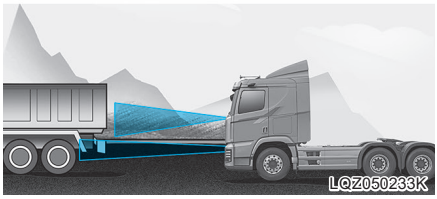

다음과 같은 대상은 인식하지 못할 수 있습니다. 항상 전방 도로 상황 및 주행 상태를 확인하고 주의하여 운전하십시오. 필요하면 직접 속도를 조절하십시오.

- 차로의 한쪽으로 치우쳐서 주행하는 차량
- 속도가 매우 느리거나 급격하게 감속하는 차량
- 차고가 높거나 적재물이 후면으로 돌출되어 있는 차량
- 화물 과다 적재로 인해 전면부가 들린 차량
- 마주 오는 차량
- 자차 근접 거리(약 3m) 이내 있는 차량
- 정지 차량
- 후면부가 작은 차량(트레일러 등)
- 오토바이, 자전거, 경운기, 원동기 장치 자전거 등
- 특수 차량
- 동물, 보행자

다음과 같은 경우에는 선행 차량을 인식하지 못할 수 있습니다. 항상 전방 도로 상황 및 주행 상태를 확인하고 주의하여 운전하십시오. 필요하면 직접 속도를 조절하십시오.

- 스티어링 휠을 조작 중일 경우
- 차로 폭이 좁거나 굴곡이 심한 도로를 주행할 경우

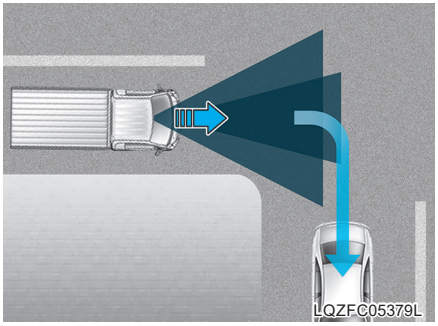

- 교차로에서 전방 차량이 사라지면 가속될 수 있습니다. 항상 전방 도로 상황 및 주행 상태를 확인하고 주의하여 운전하십시오.

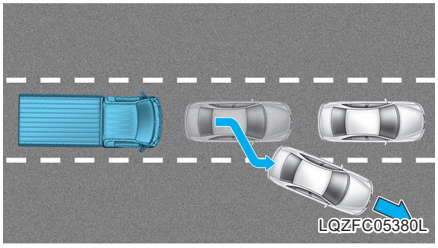

- 전방 차량이 빠져나가면 전방 상황을 인지하지 못해 충돌할 수 있습니다. 주의를 기울이십시오.

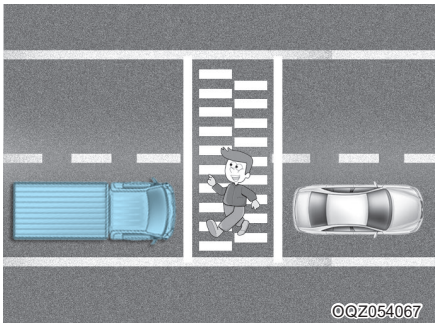

- 전방 차량을 감지하여 차간거리를 유지하는 중에 보행자가 나타나면 인명 사고가 발생할 수 있습니다. 주의를 기울이십시오.

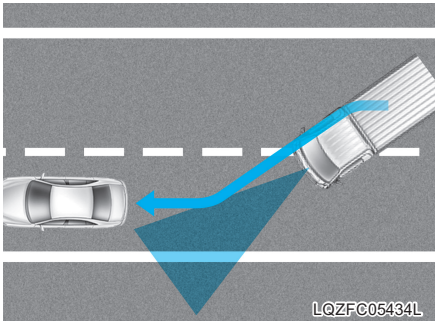

- 자차 차로 변경 시, 변경할 차로에 있는 차량을 인식하지 못해 설정 속도까지 빠르게 가속될 수 있습니다. 또한 차량을 뒤늦게 인식하여 속도가 빠르게 감속될 수 있습니다.

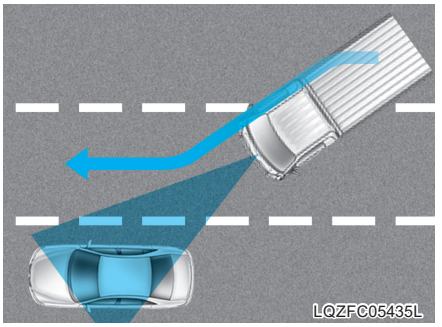

- 자차 차로 변경 시, 변경할 차로의 옆 차로에 있는 차량을 인식하여 갑자기 속도가 빠르게 감속될 수 있습니다.

내비게이션 기반 스마트 크루즈 컨트롤(NSCC) 사용하기 사양 적용시

전용도로 주행 시 스마트 크루즈 컨트롤이 내비게이션의 도로 정보를 이용하여 도로 상황에 맞춰 안전한 속도로 주행하도록 도와줍니다.

※ NSCC는 Navigation-based Smart Cruise Control의 약자입니다.

알아두기

전용도로는 고속도로/도시 고속도로/자동차 전용도로를 의미합니다.

- 고속도로 안전 구간 자동감속

  내비게이션의 안전 구간 정보를 이용하여 제한속도 이상으로 주행하는 경우 일시적으로 감속하여 안전한 속도로 주행하도록 도와줍니다.
- 고속도로 곡선구간 자동감속

  내비게이션의 곡선구간 정보를 이용하여 주행속도가 높을 경우 일시적으로 감속하여 안전한 속도로 주행하도록 도와줍니다.

■ 내비게이션 기반 스마트 크루즈 컨트롤 설정

시동「ON」상태에서 인포테인먼트 시스템의 "설정 → 차량 → 운전자 보조 → 주행 편의"를 차례로 선택하십시오.

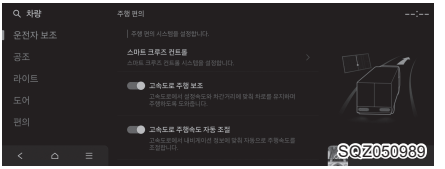

- **고속도로 주행속도 자동 조절**: 내비게이션 기반 스마트 크루즈 컨트롤이 켜집니다.
- **고속도로 안전 구간 자동감속**: 고속도로 안전 구간 자동감속 기능이 켜집니다.
- **고속도로 곡선구간 자동감속**: 고속도로 곡선 구간 자동감속 기능이 켜집니다.

알아두기

내비게이션 기반 스마트 크루즈 컨트롤에 이상이 발생한 경우 설정 메뉴에서 기능을 설정할 수 없습니다.

■ 내비게이션 기반 스마트 크루즈 컨트롤 작동

작동 조건

내비게이션 기반 스마트 크루즈 컨트롤은 다음의 조건에서 작동할 수 있습니다.

- 클러스터/인포테인먼트 시스템의 설정에서 '고속도로 주행속도 자동 조절' 설정
- 스마트 크루즈 컨트롤 작동 중
- 전용도로 주행 중

알아두기

스마트 크루즈 컨트롤 작동 방법은 5장 '스마트 크루즈 컨트롤(SCC) 사용하기'를 참고하십시오.

작동 상태 표시

내비게이션 기반 스마트 크루즈 컨트롤의 작동 상태는 다음과 같이 표시됩니다.



SQZ050956

작동 대기

작동 조건을 모두 만족하면 NSCC 표시등(NAV)이 초록색으로 점등됩니다.

작동 중

속도 제어 중에는 표시등이 NSCC 표시등(NAV)이 초록색으로 점멸합니다.

일시 해제 및 운전자 개입

스마트 크루즈 컨트롤이 일시 해제나 경로 재탐색 등으로 제어를 할 수 없는 때는 NSCC 표시등(NAV)이 회색으로 점등됩니다.

운전자가 가속 페달을 밟으면 NSCC 표시등(NAV)이 흰색으로 점멸합니다.

경 고



SQZ050971

다음과 같은 경우에 클러스터에 경고문이 표시됩니다.

- **내비게이션 기반 스마트 크루즈 컨트롤이 안전한 속도까지 감속할 수 없을 경우**
- **내비게이션 기반 스마트 크루즈 컨트롤에 의해 차량이 감속할 때, 구간 단속 구간 종점에서 차량의 평균속도를 안전속도까지 감속할 수 없을 경우**

- **내비게이션 기반 스마트 크루즈 컨트롤이 작동 중인 상태에서 일반도로 혹은 고속도로 휴게소 진입 전**
- **전방의 진출로가 매우 짧을 경우**
- **예상 주행 경로를 판단할 수 없을 경우**

알아두기

클러스터 사양 또는 테마에 따라 클러스터에 표시되는 이미지나 색상이 다를 수 있습니다.

■ 고속도로 안전 구간 자동감속

전용도로 본선에서 제한속도를 초과한 설정속도나 주행속도로 스마트 크루즈 컨트롤이 작동하는 경우, 안전 구간의 제한속도에 맞추어 자동으로 감속합니다. 안전 구간을 통과한 후에는 스마트 크루즈 컨트롤의 설정 속도로 주행합니다.

알아두기

- **감속 시작 시점은 차량의 주행속도와 제한속도에 따라 다릅니다. 주행속도가 높을수록 감속 시작 시점이 빨라집니다.**
- **고속도로 안전 구간 자동감속 기능은 내비게이션이 안내하는 카메라에 대해서만 작동합니다. 내비게이션 카메라 안내 설정 방법은 인포테인먼트 시스템 매뉴얼을 참고하십시오.**
- **구간 과속 단속 구간에서 차량의 평균속도가 제한속도를 초과할 경우 내비게이션 기반 스마트 크루즈 컨트롤에 의해 제한속도보다 낮은 속도로 주행할 수 있습니다.**
- **이동식 과속 단속 구간의 경우 운전자의 안전을 위해 과속 단속 안내 시점이 지난 후에도 일정 구간 동안 제한속도로 유지될 수 있습니다.**
- **고속도로 안전 구간 자동감속 기능이 작동하여 감속 중에도 차량속도가 제한속도보다 높을 경우 경고음이 울릴 수 있습니다.**
- **후면 과속 카메라에 대해서 제어하지 않을 수 있습니다.**

■ 고속도로 곡선구간 자동감속

전용도로 본선에 곡선구간이 있는 경우 안전한 속도로 곡선구간을 주행하도록 곡률에 따라 자동으로 감속합니다. 곡선구간을 통과한 후에는 스마트 크루즈 컨트롤의 설정속도로 주행합니다.

경 고

안전 구간 및 곡선구간 통과 이후에 내리막 등 주행 조건에 따라 타력 주행에 의해 설정 속도 이상으로 유지될 수 있습니다. 추가 감속이 필요한 경우 직접 운전하거나 다운힐 크루즈 기능을 이용하십시오.

알아두기

감속 시작 시점은 차량의 주행속도와 도로의 곡률에 따라 다릅니다. 주행속도가 높을수록 감속 시작 시점이 빨라집니다.

■ 내비게이션 기반 스마트 크루즈 컨트롤 제한 사항

다음과 같은 경우에는 내비게이션 기반 스마트 크루즈 컨트롤이 정상적으로 작동하지 않을 수 있습니다. 항상 주의를 기울여 운전하십시오.

- 내비게이션이 정상적으로 작동하지 않을 경우
- 인포테인먼트 시스템의 작동 오류로 지도 정보가 수신되지 않을 경우
- 과속 단속 지점 및 구간 정보가 업데이트되지 않았을 경우
- 실시간으로 제공되는 GPS 정보 또는 지도 정보에 오류가 있을 경우
- 주행 중 경로를 재탐색할 경우

- 터널 등에서 GPS 신호가 수신되지 않을 경우
- 본선이 두 개 이상으로 분리 후 합류되는 경우
- 내비게이션 안내 경로로 주행하지 않을 경우
- 구간 단속 구간 내에서 진출로로 주행할 경우
- 목적지를 재설정하여 경로를 재탐색(실시간 도로 교통 정보에 따른 재탐색 포함)하거나 목적지가 취소될 경우
- 전용도로 상의 휴게소 또는 졸음쉼터에 진입할 경우
- 인포테인먼트 시스템에서 Android Auto나 Car Play와 같은 스마트폰 연동 기능을 작동할 경우
- 상하부 구분 도로 또는 서로 다른 인접한 도로 등에서 정확한 현재 위치 판단에 오류가 발생할 경우
- 주행 중에 내비게이션 소프트웨어가 업데이트될 경우
- 주행 중에 내비게이션이 재부팅될 경우
- 일부 구간의 제한속도가 변경될 경우
- 도로 시설 공사 구간을 주행할 경우
- 통제된 도로를 주행할 경우
- 눈, 비가 많이 오거나 안개가 짙을 경우
- 매우 급격한 곡률의 도로를 주행할 경우

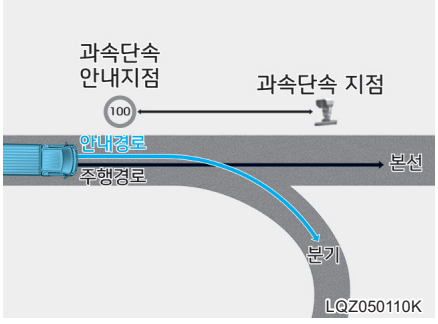

- 안내 경로(분기)와 주행 경로(본선)에 차이가 발생하면 주행 경로를 전용도로 본선으로 판단하기 전까지는 고속도로 안전 구간 자동감속, 고속도로 곡선구간 자동감속 기능이 작동하지 않습니다.
- 안내 경로가 아닌 전용도로 본선을 유지하여 주행 경로가 전용도로 본선이라고 판단되면 고속도로 안전 구간 자동감속 또는 고속도로 곡선구간 자동감속 기능이 작동합니다. 안전 구간, 곡선구간과의 거리, 현재 차량 속도에 따라 감속이 충분하지 않거나 급감속할 수 있습니다.

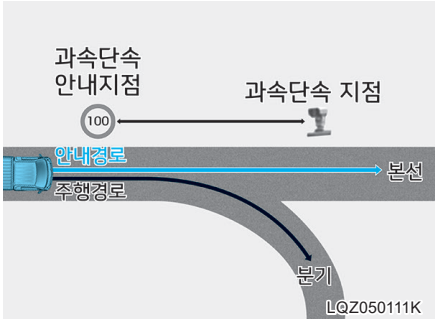

- 안내 경로(본선)와 주행 경로(분기)에 차이가 발생하면 전용도로 본선의 안전 구간 또는 곡선구간 정보에 의해 고속도로 안전 구간 자동감속 또는 고속도로 곡선구간 자동감속 기능이 일시적으로 작동할 수 있습니다.
- 전용도로 진출로(IC/JC/휴게소 링크)으로 진입하여 경로 이탈로 판단되면 고속도로 안전 구간 자동감속, 고속도로 곡선구간 자동감속 기능은 작동하지 않습니다.

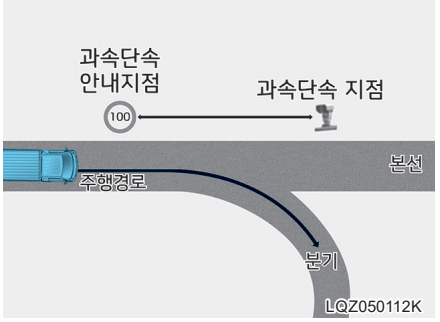

- 안내 경로가 없는 경우에는 전용도로 본선을 유지하는 기준으로 안전 구간 또는 곡선구간 정보에 의해 고속도로 안전 구간 자동감속 또는 고속도로 곡선구간 자동감속 기능이 작동합니다. 전용도로에서 이탈하더라도 전용도로 본선의 안전 구간 또는 곡선구간 정보에 의해 고속도로 안전 구간 자동감속, 고속도로 곡선구간 자동감속 기능이 일시적으로 작동할 수 있습니다.

경 고

- **내비게이션 기반 스마트 크루즈 컨트롤은 운전자의 편의를 돕기 위한 기능입니다. 내비게이션 기반 스마트 크루즈 컨트롤의 작동 여부와 상관없이 운전자는 항상 전방 및 주변 상황을 주시하며 안전하게 운전해야 하고, 도로교통법을 준수해야 합니다. 차량 제조사는 운전자의 도로교통법 위반 행위나 사고에 대하여 어떠한 책임도 지지 않습니다.**
- **내비게이션 기반 스마트 크루즈 컨트롤은 내비게이션이 제공하는 도로 정보를 이용하여 작동합니다. 내비게이션이 제공하는 제한속도 정보는 실제 도로의 제한속도 정보와 차이가 있을 수 있으므로 표지판 등을 통해 실제 주행 도로 또는 주행 차로 상의 제한속도를 확인하십시오.**
- **고속도로 안전 구간 자동감속, 고속도로 곡선구간 자동감속, 전용도로 본선 주행 중 국도 이하의 일반 도로, 전용도로의 휴게소, 진출입로(IC/JC) 등으로 진입하여 도로 종류가 바뀌면 자동으로 꺼집니다. 항상 주의를 기울이십시오.**
- **전방 차량 유무 및 전방 차량의 주행 상태에 따라 내비게이션 기반 스마트 크루즈 컨트롤이 작동하지 않을 수 있습니다. 항상 주의를 기울이십시오.**
- **트레일러 등을 견인하면, 차량의 감속이 충분하지 않을 수 있습니다. 항상 주의하여 운전하십시오.**
- **전용도로 본선 내의 톨게이트를 통과할 때는 내비게이션 기반 스마트 크루즈 컨트롤이 1차로 기준으로 작동합니다. 다른 차로로 주행하면 내비게이션 기반 스마트 크루즈 컨트롤이 부자연스럽게 작동할 수 있습니다.**
- **내비게이션 기반 스마트 크루즈 컨트롤 작동 중에 가속 페달을 밟아 가속하면 기능에 의해 감속되지 않습니다. 단, 가속 페달 밟음 정도가 부족한 경우 차량이 감속될 수 있습니다.**
- **내비게이션 기반 스마트 크루즈 컨트롤 작동 중에 가속 페달을 밟아 가속한 후 발을 떼면 차량을 안전한 속도로 감속시키기 위해 급감속이 일어날 수 있습니다. 상황에 따라 감속이 충분하지 않을 수도 있습니다.**
- **곡선 도로의 곡률이 너무 크거나 작으면 내비게이션 기반 스마트 크루즈 컨트롤이 작동하지 않을 수 있습니다.**

알아두기

- 내비게이션 안내 시점과 내비게이션 기반 스마트 크루즈 컨트롤의 시작 및 종료 시점이 다를 수 있습니다.
- 클러스터와 내비게이션에 표시되는 속도가 다를 수 있습니다.
- 스마트 크루즈 컨트롤의 설정속도보다 낮은 속도로 주행 중에도 전방에 과속단속 카메라, 곡선구간이 있으면 가속이 제한될 수 있습니다.
- 내비게이션 기반 스마트 크루즈 컨트롤은 작동 영역을 벗어나도 일정 시간 동안 작동이 유지될 수 있습니다.
- 노면이 고르지 않거나 차로 폭이 좁은 경우 등 주변 환경에 의해 내비게이션 기반 스마트 크루즈 컨트롤의 감속이 충분하지 않게 느껴질 수 있습니다.

연비형 크루즈 컨트롤(MCC) 사용하기 사양 적용시

스마트 크루즈 컨트롤 장착 차량이 현재 주행중인 도로의 정보를 받아 연비 효율을 올려주는 보조 장치 입니다.

※ MCC는 스마트 크루즈 컨트롤 적용 차량에 적용 가능합니다.

※ MCC는 Map based Cruise Control의 약자입니다.

알아두기

연비형 크루즈 컨트롤의 정상적인 작동을 위해 내비게이션을 정기적으로 업데이트하십시오. 업데이트 방법은 인포테인먼트 시스템 간편 설명서에 있는 QR코드로 웹 매뉴얼에 접속하여 확인하십시오.

■ 효과

연비형 크루즈 컨트롤(MCC) 미 작동 시와 비교하여 최대 2%의 연비 향상 효과가 있으며 특히 내리막길에서 연비향상이 증대됩니다.

■ 작동 방법

연비형 크루즈 컨트롤(MCC)은 “MODE 1”이 기본설정으로 스마트 크루즈 컨트롤(SCC) 작동 시 자동으로 적용됩니다.

■ MODE 변경

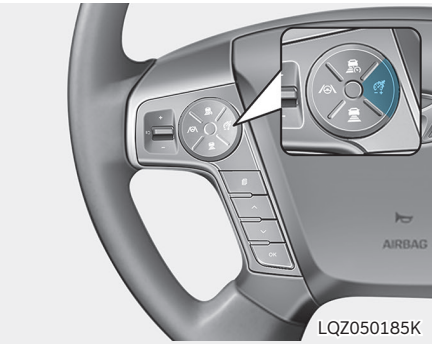

내리막길 진입 전 최대 감속 가능 속도를 설정할 수 있습니다.

MODE 변경 스위치를 눌러 MODE 1 → MODE 2 → OFF 순서로 MODE를 선택하십시오. (기본 설정: OFF)

- MODE 1: SCC 설정 속도의 10% 감속 가능
- MODE 2: SCC 설정 속도의 5% 감속 가능
- OFF: - MCC 작동 해제
  - SCC 설정 속도로 작동

Ex> SCC 설정 속도가 90km/h일 때

- MODE 1 작동 시: 81km/h
- MODE 2 작동 시: 86km/h

⚠ 주의

연비형 크루즈 컨트롤의 작동을 해제하여도 스마트 크루즈 컨트롤은 설정속도로 작동하며 스마트 크루즈 컨트롤은 별도로 해제해야 합니다.

■ 작동 조건

스마트 크루즈 컨트롤 설정 속도 40km/h 이상에서 작동합니다.

■ 멀티 디스플레이 화면



SQZ050955

연비형 크루즈 컨트롤(MCC) MODE 표시

표시등 모드	상태
MCC1 (흰색)	MODE1 대기 상태
MCC1 (녹색)	MODE1 기능 작동
MCC1 (회색)	MODE1 동작조건 미충족
MCC2 (흰색)	MODE2 대기 상태
MCC2 (녹색)	MODE2 기능 작동
MCC2 (회색)	MODE2 동작조건 미충족
MCC (주황색)	MCC 고장

지능형 속도 제한 보조(ISLA) 사용하기

도로 표지판을 인식한 정보와 내비게이션의 도로 정보를 활용하여 제한속도 및 부가 표지판 정보를 알려주고, 도로의 제한속도를 준수할 수 있도록 도와줍니다.

※ ISLA는 Intelligent Speed Limit Assist의 약자입니다.

⚠ 주의

지능형 속도 제한 보조의 정상적인 작동을 위해 내비게이션을 정기적으로 업데이트하십시오. 업데이트 방법은 인포테인먼트 시스템 간편 설명서에 있는 QR코드로 웹 매뉴얼에 접속하여 확인하십시오.

■ 인식 센서 (전방 카메라)



LQZ050235K

① : 전방 카메라

전방 카메라 센서의 자세한 주의 사항은 5장 '전방 충돌 방지 보조(FCA) 사용하기'를 참고하십시오.

■ 지능형 속도 제한 보조 설정



시동「ON」상태에서 인포테인먼트 시스템의 "**설정 → 차량 → 운전자 보조 → 속도 제한**"에서 지능형 속도 제한 보조를 선택하십시오.

- 속도 오프셋 설정

제한속도의 오프셋을 설정합니다. 도로의 제한속도에 속도 오프셋 값을 더한 속도를 기준으로 과속을 경고하고 설정속도를 변경합니다.

- 속도 제한 보조

제한속도 및 부가 표지판 정보를 안내하고, 제한속도보다 빠르게 주행하면 경고합니다. 수동 속도 제한 보조 또는 스마트 크루즈 컨트롤의 설정속도를 변경하여 도로의 제한속도를 준수할 수 있도록 도와줍니다.

- 속도 제한 경고

제한속도 및 부가 표지판 정보를 안내하고, 제한속도보다 빠르게 주행하면 경고합니다.

- 끄기

지능형 속도 제한 보조가 해제됩니다. 속도 제한 경고등(⚠)이 표시됩니다.

⚠ 경 고

'끄기'로 설정하고 시동「OFF」후 다시 시동「ON」하면 '속도 제한 경고'가 자동으로 설정됩니다. 반드시 안전한 곳에 정차한 후 지능형 속도 제한 보조를 설정하십시오.

i 알아두기

- **속도 제한 보조 및 경고 기능은 제한속도에 오프셋이 더해진 값을 기준으로 작동합니다. 도로의 제한속도에 맞춰 설정속도를 변경하거나 경고하도록 하려면 오프셋 값을 '0'으로 설정하십시오.**
- **설정한 오프셋 값은 내비게이션 기반 스마트 크루즈 컨트롤에는 반영되지 않습니다.**

■ 지능형 속도 제한 보조 작동

기능 경고 및 제어

지능형 속도 제한 보조는 다음의 동작으로 경고하고 제어합니다.

- 제한속도 표시
- 과속 경고
- 설정속도 변경
- 자동 설정속도 변경

i 알아두기

지능형 속도 제한 보조에 대한 경고 및 제어는 오프셋 값이 '0'일 때를 기준으로 설명되어 있습니다. 오프셋 설정과 관련된 자세한 내용은 '지능형 속도 제한 보조 설정'을 참고하십시오.

제한 속도 표시

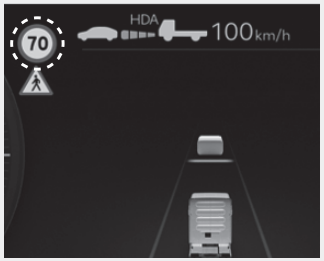

SQZ050954

클러스터에 제한속도 정보가 표시됩니다.

알아두기

- **도로의 제한속도 정보를 알 수 없는 경우에는 클러스터에 '- - -'로 표시됩니다. 표지판 인식이 어려운 조건은 '제한 사항'을 참고하십시오.**
- **지능형 속도 제한 보조는 제한속도 정보 외에 부가 표지판 정보를 제공합니다. 단, 부가 표지판 종류는 국가별로 다를 수 있습니다.**
- **클러스터 사양 또는 테마에 따라 클러스터에 표시되는 이미지나 색상이 다를 수 있습니다.**

과속 경고

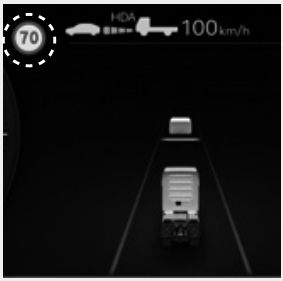

SQZ050953

표시된 제한속도보다 높은 속도로 주행할 경우 제한속도가 빨간색으로 표시됩니다.

설정 속도 변경

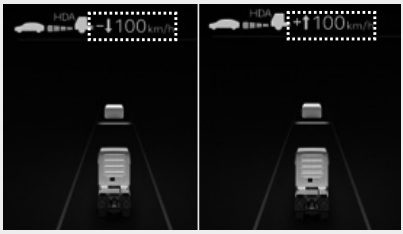

SQZ050951

수동 속도 제한 보조 또는 스마트 크루즈 컨트롤이 작동하는 중에 도로의 제한속도가 변경되면 위 또는 아래 방향의 화살표를 표시하여 설정속도 변경이 필요함을 알립니다. 이때 화살표 방향으로 + 또는 - 스위치를 올리거나 내리면 제한속도에 맞춰 설정속도가 변경됩니다.

자동 설정속도 변경 사양 적용시



SQZ050952

수동 속도 제한 보조 또는 스마트 크루즈 컨트롤 작동 시, 운전자가 설정속도를 도로의 제한속도에 맞추면 자동 설정속도 변경 기능이 활성화 되며 클러스터의 설정속도가 초록색으로 표시됩니다. 이후 제한속도가 변경되면 여기에 맞춰 자동으로 설정속도를 변경해 줍니다.

자동 설정속도 변경은 다음의 조건에서 작동합니다.

- 제한속도가 70 km/h 이상인 도로
- 스마트 크루즈 컨트롤의 설정속도는 차량의 최고 속도까지만 설정 속도를 변경해줍니다.

경 고

- **제한속도 미만으로 주행하려면 오프셋 값을 '0'보다 낮은 값으로 설정하거나 - 스위치를 내려 설정속도를 낮추십시오.**
- **스마트 크루즈 컨트롤의 설정속도를 도로의 제한속도에 맞추더라도 상황에 따라 제한속도를 초과한 상태로 주행할 수 있습니다. 항상 교통 상황을 확인하고 필요한 경우 운전자가 직접 감속하여 주행하십시오.**

  스마트 크루즈 컨트롤의 자세한 작동 방법은 5장 '스마트 크루즈 컨트롤(SCC) 사용하기'를 참고하십시오.
- **도로의 제한속도가 30 km/h 미만일 경우에는 설정속도 변경 및 자동 설정속도 변경 기능은 작동하지 않습니다.**

■ 지능형 속도 제한 이상 및 제한 사항

기능 이상



SQZ050950



SQZ050949

지능형 속도 제한 보조에 이상이 있으면 클러스터에 경고문이 일정 시간 표시되며 통합 경고등(⚠) 및 속도 제한 경고등(⊷)이 켜집니다. 가까운 당사 직영 하이테크센터 또는 블루핸즈에서 점검받으십시오.

경 고

- **인식 센서 경고문이 표시되지 않거나 경고등이 켜지지 않더라도 제한 사항에 의해 지능형 속도 제한 보조가 정상적으로 작동하지 않을 수 있습니다.**

- **가림 및 고장 상태에서는 재시동 하여도 가림 및 고장 상태가 유지되어서 지능형 속도 제한 보조가 정상적으로 작동하지 않을 수 있습니다.**

제한 사항

다음과 같은 경우에는 지능형 속도 제한 보조가 정상적으로 작동하지 않을 수 있습니다. 주의하여 운전하십시오.

- 표지판이 오염 또는 훼손되거나 불명확할 경우
  - 비, 눈, 먼지, 모래, 기름 등 이물질로 표지판이 잘 보이지 않을 경우
  - 주변 물체에 표지판 일부가 가려지거나 그림자가 표지판을 덮을 경우
- 표지판 형상 또는 설치 방법이 표준과 다를 경우
  - 표지판 내의 문자 또는 그림이 표준과 다를 경우
  - 본선과 진출로 사이 또는 분기되는 도로 사이에 표지판이 설치된 경우
  - 표지판이 본선과 진출로 또는 분기되는 도로 사이에 설치된 경우
  - 다른 차량에 부착된 표지판일 경우
- 주행 차로와 표지판 사이의 거리가 멀 경우
- 발광형 표지판일 경우
- 도로 안내 표지판이나 간판 등에 포함된 숫자 또는 그림을 제한속도로 잘못 인식하는 경우
- 인접한 다른 도로의 표지판을 주행 중인 도로의 표지판으로 잘못 인식하는 경우
- 여러 개의 표지판이 함께 설치된 경우
- 표지판 주변에 보조 표지판이나 간판 등이 설치된 경우
- 최저 속도 제한 표지판을 최고 속도 제한 표지판으로 잘못 인식하는 경우
- 터널 진/출입 또는 다리 하단 통과 시와 같이 차량 외부의 밝기가 급격하게 변할 경우
- 야간 또는 터널 구간에서 차량의 전조등을 사용하지 않거나 전조등의 밝기가 약할 경우
- 태양광, 가로등 또는 마주 오는 차의 불빛이 표지판에 반사되어 표지판 인식이 어려울 경우
- 차량의 진행 방향에서 역광이 강하게 비추는 경우
- 급커브 또는 연속 커브 구간일 경우
- 과속 방지턱, 상하 또는 좌우 급경사 구간을 주행할 경우
- 차량이 심하게 흔들릴 경우
- 내비게이션 지도 또는 GPS 정보에 오류가 있을 경우
- 내비게이션 안내 경로로 주행하지 않을 경우
- 새로 개통된 도로를 주행하는 경우
- 공사중인 도로를 주행하는 경우
- 주행 중에 내비게이션 소프트웨어가 업데이트 될 경우
- 주행 중에 내비게이션이 재부팅 될 경우

⚠ 경 고

- **지능형 속도 제한 보조는 운전자가 도로의 제한속도를 준수할 수 있도록 도와주는 보조 기능이며 정상적으로 제한속도를 표시하지 못하거나 주행속도를 조절하지 못할 수 있습니다.**
- **도로교통법 시행규칙에 따라 제한속도를 준수해야 하는 의무는 운전자에게 있습니다.**
- **시동 또는 전방 카메라 초기화(재부팅 등) 시 약 15초 동안 기능이 작동하지 않을 수 있습니다.**

i 알아두기

전방 카메라 센서의 자세한 주의사항은 5장 '전방 충돌 방지 보조(FCA) 사용하기'를 참고하십시오.

엔진 공회전 (IDLE) 스위치

사양 적용시

■ 크루즈 컨트롤(CC)



겨울철 초기 시동을 걸 때나 여름철에 에어컨을 사용할 때와 같이 엔진에 부하가 많이 걸려 엔진 공회전 상태가 불안정할 때 사용하십시오.

- 작동 방법은 기어를 중립상태로 하고 브레이크 페달을 밟고 시동을 거십시오. 크루즈 컨트롤 또는 스마트 크루즈 컨트롤 장치가 「OFF」 상태에서 IDLE 스위치를 「+」 쪽으로 움직이면 0.5초당 25RPM 씩 증가하고 반대로 「-」 쪽으로 움직이면 0.5초당 25RPM 씩 감소합니다. 한번 조정된 공회전수는 다음 시동시에 새로 설정된 공회전으로 시동됩니다.
- 공회전시 엔진소음이 클 경우 임의조절하십시오.
- 냉방성능 향상을 위해 에어컨 작동 시 IDLEUP/DOWN 기능이 작동되지 않습니다.

언덕길 발진 보조 장치 사용하기

사양 적용시

■ 수동 변속기 차량(EHS)

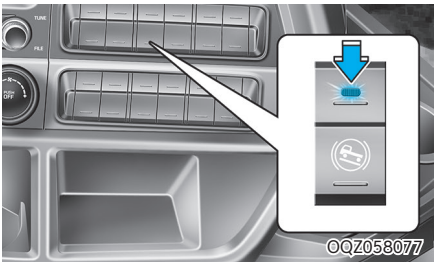

경사로에서 정지하였다가 차량을 다시 출발시키려고 할 때, 차량이 뒤로(아래로) 밀리지 않도록 제동 압력을 유지하여 일시적으로 차량의 바퀴를 제동하는 기능입니다.

※ 차량의 사양에 따라 스위치에 표시된 모양이 다를 수 있습니다.

경 고

언덕길 발진 보조 기능은 언덕길에서 차량 출발을 좀 더 쉽게 하도록 도와주는 기능입니다. 절대로 언덕길 발진 보조 기능을 주차 브레이크 대용으로 사용하지 마십시오. 만일 주차 브레이크 대용으로 사용 시 차량이 움직여 사고가 발생할 우려가 있습니다.

사용 방법

1. 브레이크 페달을 밟은 후 언덕길 발진 보조 스위치를 누르십시오.
2. 계기판에 표시등(HSA)이 점등되었는지 확인하십시오. 계기판에 표시등(HSA)이 점등되었다면 언덕길 발진 보조 장치가 작동되었다는 표시입니다.

경 고

언덕길 발진 보조 장치가 일정 시간 작동 후 해제될 경우 차량이 밀릴 수 있으므로 주의하십시오. 언덕길 발진 보조 장치의 해제 및 경고음 작동 조건은 다음과 같습니다.

- **브레이크 페달을 놓은 후 약 1초 동안 계기판의 표시등이 점등됩니다. 1초 후 경고음과 함께 표시등이 깜박이고, 약 2초 후 기능이 해제됩니다.**
- **브레이크 페달을 놓고 클러치 페달에서 발을 떼면 언덕길 발진 보조 장치가 바로 해제됩니다.**

3. 브레이크 페달을 놓고 가속 페달을 밟으면 언덕길 발진 보조 기능이 자동으로 해제되면서 차량이 뒤로 밀리지 않고 앞으로 출발하게 됩니다.
4. 계기판에 표시등()이 소등되었는지 확인하십시오.

경 고

- **언덕길 발진 보조 장치 스위치를 상시 「ON」 상태로 주행 시 평지나 내리막길에서도 브레이크 페달을 밟을 때 작동이 되어 출발 지연 및 언덕길 발진 보조 기능 수명 단축의 원인이 되므로 사용하지 않을 때는 스위치를 반드시 「OFF」 시키십시오.**
- **언덕길 발진 보조 기능은 제동력을 유지하기 위한 것입니다. 제동 유지력이 충분하지 않을 경우 차량이 움직이는 경우가 있습니다. 이 경우는 브레이크 페달을 좀 더 밟아주거나 주차 브레이크를 사용하십시오.**
- **언덕길 발진 보조 기능 작동 중에 언덕길 발진 보조 기능 스위치를 「OFF」했을 때나, 시동을 끈 상태인 경우 언덕길 발진 보조 기능이 해제됩니다. 언덕길에서는 차량이 밀리므로 주의하십시오.**
- **엔진 정지 중 또는 공기압, 배터리 전압이 낮을 때는 제동 유지력이 저하되어 차량이 뒤로 밀리는 경우가 있을 수 있으므로 사용하지 마십시오.**

i 알아두기

언덕길 발진 보조 기능 작동 여부는 운행 시 브레이크 페달을 밟고 스위치 「ON」 시켜 표시등이 점등되는지 여부를 통하여 확인할 수 있습니다. 차량에 문제가 없고 시스템이 정상적인 상황에서만 언덕길 발진 보조 기능을 제대로 수행할 수 있습니다.

■ 자동 변속기 차량(Smart EHS)

경사로에서 정지하였다가 차량을 다시 출발시키려고 할 때, 차량이 뒤로(아래로) 밀리지 않도록 제동 압력을 유지하여 일시적으로 차량의 바퀴를 제동하는 기능입니다.

※ 지능형 발진 보조 기능(Smart EHS)은 별도의 스위치 조작 없이, AUTO HOLD 기능이 비활성화된 상태에서 자동으로 작동합니다.

⚠ 경 고

언덕길 발진 보조 기능은 언덕길에서 차량 출발을 좀 더 쉽게 하도록 도와주는 기능입니다. 절대로 언덕길 발진 보조 기능을 주차 브레이크 대용으로 사용하지 마십시오. 만일 주차 브레이크 대용으로 사용 시 차량이 움직여 사고가 발생할 우려가 있습니다.

사용 방법

1. AUTO HOLD 스위치를 눌러 기능을 끈 뒤, 브레이크 페달을 밟아 경사로에서 정차하십시오.
2. 계기판에 표시등()이 점등되었는지 확인하십시오. 계기판에 표시등()이 점등되었다면 언덕길 발진 보조 장치가 작동되었다는 표시입니다.

⚠ 경 고

언덕길 발진 보조 장치가 일정 시간 작동 후 해제될 경우 차량이 밀릴 수 있으므로 주의하십시오. 언덕길 발진 보조 장치의 해제 및 경고음 작동 조건은 다음과 같습니다.

- **브레이크 페달을 놓은 후 약 1초 동안 계기판의 표시등이 점등됩니다. 1초 후 경고음과 함께 표시등이 깜박이고, 약 2초 후 기능이 해제됩니다.**
- **브레이크 페달에서 발을 떼면 약 3초 동안 계기판의 표시등이 점등되고 3초 이후에는 약 2초 동안 표시등이 점멸된 후 소등되면서 언덕길 발진 보조 장치가 바로 해제됩니다.**

3. 브레이크 페달을 놓고 가속 페달을 밟으면 언덕길 발진 보조 기능이 자동으로 해제되면서 차량이 뒤로 밀리지 않고 앞으로 출발하게 됩니다.
4. 계기판에 표시등()이 소등되었는지 확인하십시오.

경 고

- **언덕길 발진 보조 기능은 제동력을 유지하기 위한 것입니다. 제동 유지력이 충분하지 않을 경우 차량이 움직이는 경우가 있습니다. 이 경우는 브레이크 페달을 좀 더 밟아주거나 주차 브레이크를 사용하십시오.**
- **언덕길 발진 보조 기능 작동 중에 시동을 끈 상태인 경우 언덕길 발진 보조 기능이 해제됩니다. 언덕길에서는 차량이 밀리므로 주의하십시오.**
- **엔진 정지 중 또는 공기압, 배터리 전압이 낮을 때는 제동 유지력이 저하되어 차량이 뒤로 밀리는 경우가 있을 수 있으므로 사용하지 마십시오.**

알아두기

- **차량에 문제가 없고 시스템이 정상적인 상황에서만 언덕길 발진 보조 기능을 제대로 수행할 수 있습니다.**
- **자동 변속기 차량의 경우 AUTOHOLD 기능「OFF」시 언덕길 발진 보조 기능이 작동됩니다.**

다운힐(DOWNHILL) 크루즈

사양 적용시

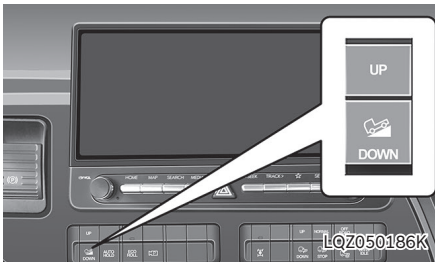

다운힐 크루즈 기능은 내리막길에서 차량의 가속력에 의해서 차량 속도가 설정된 속도를 초과하면 브레이크 페달과 보조 브레이크(리타더, 엔진 브레이크)을 사용하지 않아도 리타더를 작동시켜 설정된 속도로 유지시켜 정속 주행을 할 수 있는 기능입니다.

■ 다운힐 크루즈 기능 작동 방법



1. 정속 주행 장치를 작동해야 다운 힐 크루즈를 사용할 수 있습니다.
   SCC(스마트 크루즈 컨트롤), CC(크루즈 컨트롤) 의 차속을 설정 하십시오.
2. 다운힐 크루즈 스위치를 [UP] 또는 [DOWN]을 누르십시오.
   멀티 디스플레이 화면에 표시와 같이 다운힐 표시등 아래 [▲▼ +8 km/h]가 나타납니다.

3. 다운힐 스위치를 [UP]을 눌러서 SCC 또는 CC에 현재 설정된 차량 속도에서 + 4 km/h ~ +15 km/h 범위 내에서 차량 속도를 설정할 수 있습니다.
4. 다운힐 크루즈 설정값을 낮추기 위해서는 다운힐 크루즈 스위치의 [DOWN] 쪽을 누르면 설정 값이 낮춰집니다.
5. 내리막 조건에서 가속페달을 밟지 않고 관성에 의해 차량 운행속도가 “SCC 또는 CC 설정 차속 값” + “다운 힐 크루즈 설정 값” 이상으로 올라가려고 할 때 자동으로 리타더를 작동시켜 그 이상으로 올라가지 못하도록 작동합니다.

주의

- **내리막길이 심하여 40km/h 이하의 주행이 필요한 도로에서는 사용하지 마십시오. 다운힐 크루즈 기능을 사용할 수 없습니다.**
- **내리막길에서 다운힐 크루즈 기능에 너무 의존하지 말고 급커브 또는 급경사에 항상 대비하십시오. 브레이크 페달과 보조 브레이크를 적절히 사용하여 안전하게 운행하십시오.**
- **다운힐 크루즈 작동 중일 때도 리타더 브레이크를 사용하면 다운 힐 크루즈 시스템은 작동을 멈추고 리타더 브레이크가 작동 됩니다. 만약 “SCC 또는 CC 설정 차속 값” + “다운 힐 크루즈 설정 값” 이 -2km/h 미만으로 차속이 감속되면 다운 힐 크루즈 시스템의 작동이 중지됩니다. 필요에 따라 다운 힐 크루즈 설정 값을 변경하십시오.**
- **다운힐 크루즈는 SCC 또는 CC가 해제되면 자동 해제됩니다.**

■ 다운힐 크루즈 기능 작동 해제



SQZ050947

1. 다운힐 크루즈 버튼을 눌러 화면과 같이 다운힐 표시등 아래 [다운힐 해제]가 표시되면 기능이 해제됩니다.
2. 브레이크 페달 및 보조 브레이크를 사용하여 SCC 또는 CC의 작동이 해제되면 다운힐 크루즈는 자동 해제됩니다.
3. 가속페달을 밟으면 다운힐 크루즈 작동이 중지됩니다.

ECO-ROLL 사용하기 사양 적용시

내리막길과 같은 도로에서 차량의 관성 가속력을 이용해 연비를 향상시키는 기능입니다.

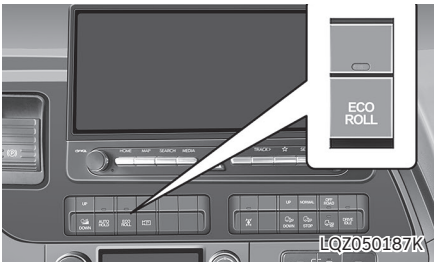

LQZ050187K

내리막길을 운전할 때 스위치를 누르고 가속 페달에서 발을 떼면, ECU에서 연료량 공급을 조절하여 연비를 향상 시키는 기능입니다. 스위치를 「OFF」하면 기능이 해제됩니다.

경 고

내리막길을 내려갈 때 ECU에서 연료량을 조절하여 연비를 향상시키는 기능 이외에는 사용하지 마십시오. 보조브레이크와 같은 제동 능력이 없으므로 단순 제동 목적으로 사용하지 마십시오.

■ ZF 자동 변속기

ECO-ROLL 기능은 모든 주행 모드(ECO, SMART, POWER) 에서 작동 가능 하며, 기능 선택 시 ECO-ROLL 스위치 표시등이 점등됩니다.

작동 조건

아래 조건 모두 만족해야 ECO-ROLL이 작동합니다.

- 가속 페달, 브레이크 페달, 보조 브레이크가 「OFF」 상태이어야 합니다.
- 엔진이 충분히 예열된 상태에서 사용 하십 시오.

작동

1. 조건을 모두 만족한 상태에서 주행 저항이 작은 평지 또는 낮은 내리막 주행시 ECO-ROLL이 작동하며, 기어단수 표시창에 E가 표시됩니다.
2. 급한 내리막, 혹은 오르막에서는 안전을 위하여 ECO-ROLL 기능이 작동하지 않습니다.

알아두기

ECO-ROLL 상태를 가능한 오래 유지하십시오. 연비 향상에 도움이 됩니다.

해제 조건

아래 조건 중 하나라도 만족하면 ECO-ROLL이 해제됩니다.

- 가속 페달을 밟을 때
- 브레이크 페달을 밟을 때
- 보조브레이크 레버를 작동할 때
- 작동 전제조건을 만족하지 않을 때

알아두기

- **특정 주행 조건 상황에서 ECO-ROLL 기능이 작동하는 경우 스티어링 휠에 더 많은 힘을 가해야 할 수도 있습니다.**
- **ECO-ROLL이 해제될 때 충격이 발생할 수 있습니다.**

아이들(IDLE) 주행 기능 사용하기

사양 적용시

아이들(IDLE) 주행은 서행 주행 시 가속 페달을 밟지 않더라도 저속 주행이 가능합니다.

DRIVE IDLE 스위치 ON/OFF에 따라 아이들(IDLE) 주행 선택/해제가 가능합니다.

(ZF 자동 변속기(Traxon) 적용 기능)

※ 작동단: D(1~6단, R(1~2단)

주 의

- **아이들(IDLE) 주행 기능 사용시에는 전후방의 정차 차량 및 교통상황에 주의하십시오.**
- **내리막에서는 속도가 증가할 수 있습니다.**

후방 모니터(RVM) 사용하기

후방 모니터는 쉽고 안전하게 주차 또는 주행할 수 있도록 차량의 후방 상황을 모니터로 확인하는 기능입니다.

※ RVM은 Rear View Monitor의 약자입니다.

■ 후방 모니터 설정

경고 방식

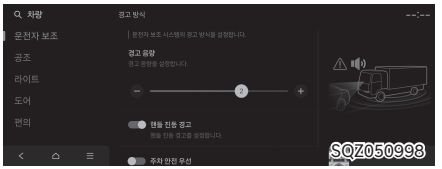

시동「ON」상태에서 인포테인먼트 시스템의 "**설정 → 차량 → 운전자 보조 → 경고 방식**"에서 경고 방식을 설정할 수 있습니다.

- **주차 안전 우선**: 안전한 주차를 위하여 후방 모니터 작동 중에는 오디오 음량을 줄입니다.

알아두기

- **경고 방식을 변경하면 다른 운전자 보조 시스템의 경고 방식도 같이 변경될 수 있습니다. 고려하여 변경하십시오.**
- **시동을 껐다가 걸어도 경고 방식 설정은 유지됩니다.**
- **차량 사양에 따라 설정 메뉴가 없을 수 있습니다.**

카메라 설정

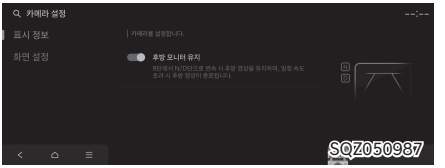

후방 모니터 작동 중에 화면의 설정 버튼(⚙)을 누르거나, 시동「ON」상태에서 인포테인먼트 시스템 "**설정 → 차량 → 운전자 보조 → 주차 안전 → 카메라 설정**"에서 카메라 설정을 변경할 수 있습니다.

- 표시 정보

후방 모니터 유지 기능을 설정할 수 있습니다.

  - 후방 모니터 유지 기능이 선택되어 있는 경우,「R」(후진)에서「D」(주행) 또는「N」(중립)으로 변속해도 후방 영상을 유지합니다.

- 화면 설정

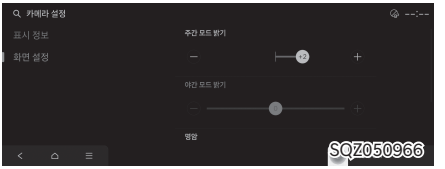

카메라 영상의 밝기(주간/야간)와 대비를 설정할 수 있습니다.

■ 주차/뷰 버튼

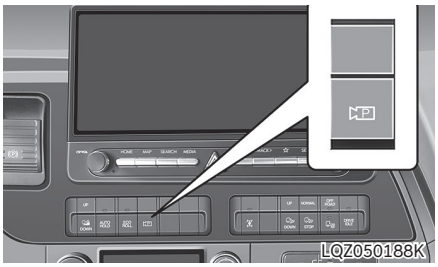

「P」(주차), 「D」(주행) 또는 「N」(중립)에서 주차/뷰 버튼 ①을 눌러 후방 모니터를 켜거나 끌 수 있습니다.

■ 후방 뷰 기능

작동 조건

후방 뷰 기능은 다음의 각 경우에 켜집니다.

- 「R」(후진)으로 변속한 경우
- 「P」(주차), 「D」(주행) 또는 「N」(중립)이고 차량 속도가 10 km/h보다 느린 경우에 주차/뷰 버튼 ①을 누른 경우

후방 모니터 화면의 뷰 전환 버튼을 눌러 후방 탑 뷰, 후방 뷰 또는 후방 와이드 뷰를 선택할 수 있습니다.

해제 조건

주차 중에 후방 뷰 기능은 다음의 각 경우에 꺼집니다.

- 「P」(주차)으로 변속한 경우
- 주차/뷰 버튼 ①을 누른 경우
- 후방 모니터 화면의 이전 버튼(**<**)을 누른 경우
- 인포테인먼트 시스템 작동 버튼을 누른 경우
- 「N」(중립) 또는 「D」(주행)이고 차량 속도가 10km/h보다 빠른 경우

i 알아두기

「R」(후진)에서는 영상이 꺼지지 않습니다.

■ 후방 모니터 유지 기능

「R」(후진)에서 「N」(중립) 또는 「D」(주행)으로 변속 시에도 차량 후방 영상을 모니터에 계속 표시하여 주차를 안전하게 할 수 있도록 보조하는 기능입니다.

후방 모니터 유지 기능이 설정되어 있으면 다음의 각 경우 후방 모니터 화면이 유지됩니다.

- 「R」(후진)에서 「N」(중립) 또는 「D」(주행)으로 변속하는 경우
- 10km/h보다 느린 경우

후방 모니터 유지 기능은 다음의 각 경우에 꺼집니다.

- 「P」(주차)으로 변속한 경우
- 주차/뷰 버튼 ①을 누른 경우
- 후방 모니터 화면의 이전 버튼(**<**)을 누른 경우
- 인포테인먼트 시스템 작동 버튼을 누른 경우
- 차량 속도가 10km/h보다 빠른 경우

■ 후방 탑 뷰 기능

차량을 위에서 내려다 보는 영상을 통해 주차할 때 후방 차량 또는 물체와의 거리를 확인할 수 있도록 보조하는 기능입니다.

후방 탑 뷰를 켜려면 후방 탑 뷰(▣) 버튼을 누르십시오.

i 알아두기

차량 사양에 따라 탑 뷰가 제공되지 않을 수 있습니다.

■ 주행 중 후방 뷰 기능

주행 후방 뷰 기능은 다음의 경우 켜집니다.

- 「N」(중립) 또는 「D」(주행)이고 차량 속도가 10 km/h보다 빠른 경우에, 주차/뷰 버튼 ①을 누른 경우

후방 모니터 화면의 뷰 전환 버튼을 눌러 후방 뷰 또는 후방 와이드 뷰를 선택할 수 있습니다.

주행 중 후방 뷰 기능은 다음의 각 경우에 꺼집니다.

- 「P」(주차)으로 변속한 경우
- 주차/뷰 버튼 ①을 누른 경우
- 후방 모니터 화면의 이전(<)버튼 을 누른 경우
- 인포테인먼트 시스템 작동 버튼을 누른 경우

알아두기

- **모든 뷰는 「R」(후진)에서 영상이 꺼지지 않습니다.**
- **후방 모니터가 작동하면 마지막으로 사용한 뷰 모드가 표시됩니다.**
- **주행 중 후방 뷰 기능은 진입 후 속도가 10km/h 보다 느려져도 뷰가 꺼지지 않습니다.**
- **주행 중 후방 뷰 기능이 켜져 있으면 후방 탑 뷰는 비활성화됩니다.**

■ 후방 모니터 이상 및 제한 사항

화면이 깜빡이거나 카메라 영상이 정상적으로 표시되지 않는 등 후방 모니터가 정상적으로 작동하지 않으면 당사 직영 하이테크센터나 상용 블루핸즈에서 점검을 받으십시오.

작동 제한 사항

- 겨울철에 장기간 정차하거나 실내 주차장에 주차하면 배기가스로 인해 영상이 일시적으로 흐리게 보일 수 있습니다.
- 후면 적재함이 열려 있을 경우 정상적이지 않은 화면이 표시될 수 있습니다.

경 고

- **영상에 나타나지 않는 사각 지역이 있으므로 안전을 위해 실외 미러 및 실내 미러를 통해 후방을 확인하는 등 직접 후방 상황을 확인하십시오.**
- **후방 모니터는 광각/후방 카메라의 영상을 보정하여 표시하기 때문에 화면으로 보이는 사물과의 거리는 실제 거리와 다를 수 있습니다.**
- **카메라의 렌즈 표면을 깨끗하게 유지하십시오. 렌즈 표면에 이물질이 묻으면 카메라의 기능이 저하되어 후방 모니터가 정상적으로 작동하지 않을 수 있습니다. 단, 강한 염기성 용제 또는 휘발유, 아세톤 등의 휘발성 유기 용제는 카메라 렌즈를 손상시킬 수 있으므로 사용하지 마십시오.**
- **적재함이 열린 상태에서의 주행은 비정상 운행이므로 안전에 주의하십시오.**

주행 보조 스위치 사양 적용시

■ 전후 축 차동잠금 스위치 사양 적용시

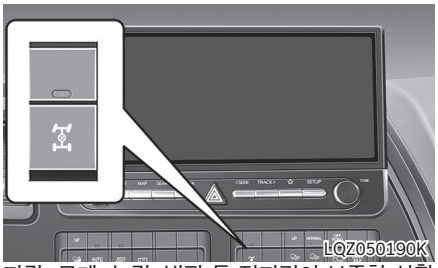

자갈, 모래, 눈길, 빙판 등 접지력이 부족한 상황에서 차량의 탈출을 도와주는 기능입니다.

전후 축 차동잠금 사용 방법

1. 차량이 정지 또는 걷는 속도(5km/h 이하)로 저속 주행 중일 때 가속 페달에서 발을 떼고 전후 축 차동잠금 버튼을 누르십시오.
   클러스터 내 호박색 전후 축 차동잠금 체결 표시등 및 전후 축 차동잠금 스위치 내 LED가 켜집니다.
2. 차량이 험로를 완전히 탈출할 때까지 변속을 최소화하여 꾸준히 가속페달을 밟아 일정한 속도로 주행하십시오.
3. 차량이 험로에서 탈출하면 즉시 전후 축 차동잠금장치를 해제하십시오.
   차량이 고속으로 주행하면 자동으로 기능이 해제됩니다.



SQZ050945

아래와 같은 상황에서는 전후 축 차동잠금장치가 작동하지 않습니다.

- 타이어가 접지력을 잃고 미끄러지는 경우
- 차량이 정지 또는 저속으로 주행하지 않는 경우

전후 축 차동잠금장치 해제 방법

1. 차량이 정지 또는 주행 중일 때 전후 축 차동잠금 버튼을 누릅니다.
2. 클러스터 내 호박색 전후 축 차동잠금 체결 표시등 및 전후 축 차동잠금 스위치 내 LED가 꺼집니다.
3. 체결이 해제되지 않는 경우 전진과 후진을 수회 반복하십시오.



SQZ050946

다음의 경우 전후 축 차동잠금장치가 자동으로 해제됩니다.

- 고속(40km/h)으로 주행하는 경우

주의

- **타이어가 슬립이 발생하여 공회전 하고 있는 도중에 절대 전후 축 차동잠금장치 스위치를 작동하지 마십시오. 액슬을 손상시킬 수 있습니다.**
  반드시 차량이 정지 및 휠 슬립이 발생하지 않을 때 전후 축 차동잠금 스위치를 작동 및 해제시키고 전후 축 차동잠금이 작동하는 동안 시속 40km/h 이하를 유지하십시오.

- **일반적인 주행에서는 전후 축 차동잠금을 해제하십시오.**
- **빙판이나 열악한 도로에 도달했거나 예측될 때 전후 축 차동잠금을 작동하십시오.**
- **전후 축 차동잠금을 연결하지 않고 바퀴의 슬립을 일으키지 마십시오. 액슬을 손상시킬 수 있습니다.**
- **최대 견인력이 필요시점을 통과하자마자 바로 전후 축 차동잠금장치를 항상 해제하고, 차량을 양호한 노면에서 주행해야 합니다.**
- **액슬의 최대한 성능을 발휘하고 타이어의 마모를 줄이기 위해서 차량이 양호한 노면에 도달하면 바로 전후 축 차동잠금을 해제하십시오.**

■ 좌우 휠 차동잠금 스위치 ⊕ 사양 적용시

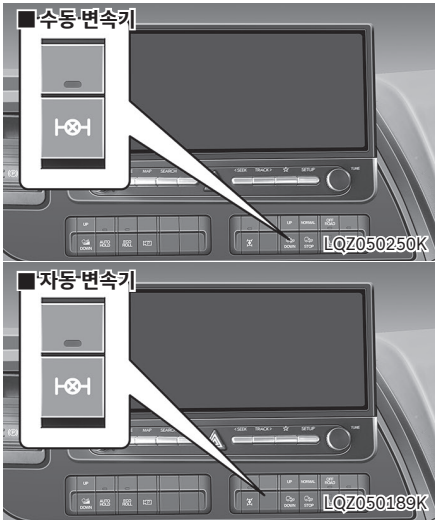

자갈, 모래, 눈길, 빙판 등 접지력이 부족한 상황에서 차량의 탈출을 도와주는 기능입니다.

좌우 휠 차동잠금장치 사용 방법

1. 차량이 정지 또는 걷는 속도(5km/h 이하)로 저속 주행 중일 때 가속 페달에서 발을 떼고 좌우 휠 차동잠금 버튼을 누릅니다.
2. 클러스터 내 호박색 좌우 휠 차동잠금 체결 표시등 및 좌우 휠 차동잠금 스위치 내 LED가 켜지고 클러스터에서 경고음을 지속 재생합니다.
3 차량이 험로를 완전히 탈출할 때까지 변속 없이 꾸준히 가속페달을 밟아 일정한 속도로 주행하십시오.
4. 좌우 휠 차동잠금장치 사용 중 스티어링 조작을 최소화하십시오.
5. 차량이 험로를 탈출하면 즉시 좌우 휠 차동잠금장치를 해제하십시오.
   차량이 고속으로 주행하면 자동으로 기능이 해제됩니다.



SQZ050944

아래와 같은 상황에서는 좌우 휠 차동잠금장치가 작동하지 않습니다.

- 타이어가 접지력을 잃고 미끄러지는 경우
- 차량이 정지 또는 저속으로 주행하지 않는 경우

좌우 휠 차동잠금장치 해제 방법

1. 차량이 정지 또는 주행 중일 때 좌우 휠 차동잠금 버튼을 누르십시오.

클러스터 내 호박색 좌우 휠 차동잠금 체결 표시등 및 좌우 휠 차동잠금 스위치 내 LED가 꺼집니다.

2. 체결이 해제되지 않는 경우 저속에서 스티어링 휠을 좌우로 흔들며 주행하십시오.



SQZ050943

다음의 경우 좌우 휠 차동잠금장치가 자동으로 해제됩니다.

- 고속(40km/h)으로 주행하는 경우

경 고

내리막길이나 굴곡이 심한 도로에서는 절대로 좌우 휠 차동잠금장치를 사용하지 마십시오. 트랙터와 트레일러가 꺾여 심각한 사고가 발생 할 수 있습니다.

주 의

- **타이어가 슬립이 발생하여 공회전 하고 있는 도중에 절대 좌우 휠 차동잠금장치 스위치를 작동하지 마십시오. 액슬을 손상시킬 수 있습니다.**

  반드시 차량이 정지 및 휠 슬립이 발생하지 않을 때 좌우 휠 차동잠금장치 스위치를 작동 및 해제시키고 좌우 휠 차동잠금장치가 작동하는 동안 시속 40km/h 이하를 유지하십시오.

- **좌우 휠 차동잠금장치를 연결하면 차량의 회전 반경이 커집니다. 이런 상태를 "Understeer"라 칭합니다. 안전 운전에 주의하며 저속으로 주행하십시오.**
- **웅덩이 또는 미끄러운 도로를 통과하자마자 바로 좌우 휠 차동잠금장치 스위치를 끄십시오.**

전후 축 차동잠금장치 / 좌우 휠 차동잠금장치 동시 사용방법

험로 및 미끄러운 노면이 예상되는 상황에서는 미리 차량을 감속하여 저속주행 또는 정차하고 전후 축 차동잠금장치를 먼저 작동하십시오. 전후 축 차동잠금장치 작동 후에도 차량이 탈출 불가능한 경우 좌우 휠 차동잠금장치를 동시에 사용하십시오.

- 좌우 휠 차동잠금장치는 전후 축 차동잠금장치 대비 액슬 손상의 우려가 크고 차량이 선회하는 것을 방해합니다.

경 고

- **차량 구동 축을 잭으로 들어올려 구동시키거나 구동 축을 들어올려 차량을 견인하는 경우에는 반드시 사전에 모든 차동잠금장치가 해제 상태인지 확인하십시오.**
- **내리막길이나 굴곡이 심한 도로에서는 절대로 차동잠금장치를 작동하지 마십시오. 견인차와 피견인차가 과도하게 꺾여 심각한 사고가 발생할 수 있습니다.**

주 의

- **차동잠금장치는 험로 주행을 위한 구동 보조 장치로 일반 노면 주행 시에는 반드시 기능을 끄십시오. 차동잠금장치 체결 상태로 장시간 주행 시 구동 축에 손상을 초래합니다.**
- **구동 축이 접지를 잃고 타이어가 미끄러지는 경우에는 절대 차동잠금장치를 작동하지 마십시오.**
- **차동잠금장치 체결 및 해제 과정에서 절대 가속페달을 밟지 마십시오.**
- **차동잠금장치 체결 상태에 40km/h 이상 가속하지 마십시오.**
- **좌우 휠 차동잠금장치 작동 상황에서는 차량이 운전자가 의도한 만큼 선회하지 못합니다. 주의하여 운행하십시오.**
- **좌우 휠 차동잠금장치 작동 중 차량을 선회하면 타이어가 끌리게 되어 마모가 심해집니다.**

알아두기

- 전후 축 차동잠금장치는 두 개의 구동 축을 가진 차량(6x4, 8x4, 10x4)에서 축 간 차동을 잠금하여 차량의 탈출을 도와주는 기능입니다. Inter-Axle Differential Lock 또는 Inter-Differential Lock으로도 불립니다.
- 좌우 휠 차동잠금장치는 구동 축 내 좌우 샤프트 간 차동을 잠금하여 차량의 탈출을 도와주는 기능입니다. Differential Lock 또는 Wheel Lock(휠락)으로도 불립니다.

■ OFF ROAD 스위치 사양 적용시

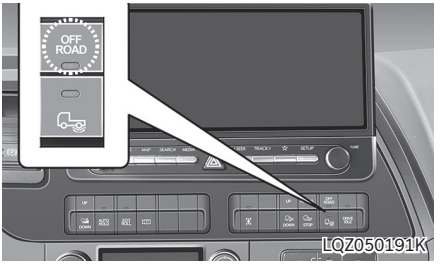

공사장, 비포장로 등 노면이 불규칙한 곳에서 주행 시 운전성을 향상시키는 기능입니다.

스위치 작동 시 멀티 디스플레이 경고등 표시부에 OFF ROAD 작동등이 점등됩니다.

※ ZF 자동 변속기(Traxon) 적용 기능

주 의

- **OFF ROAD 기능 선택 시 불필요한 변속을 방지하여 보다 안정적으로 주행할 수 있습니다.**
- **일반 도로 주행 시에는 OFF ROAD스위치를 OFF하여 정상적인 변속이 이루어지도록 하여야 합니다.**

■ 록킹 프리(Rock'g Free) 스위치

사양 적용시

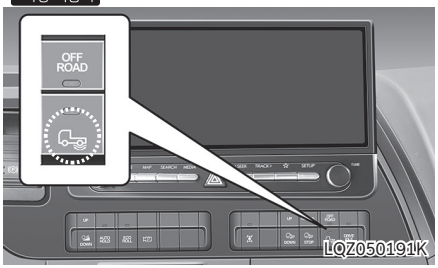

록킹 프리(Rock'g Free) 스위치를 누른 상태에서 기능이 작동되면 계기판 표시등이 점등됩니다.

노면 저항이 적은 곳에서 가속 페달을 밟았다 뗐다 하면서 차량의 전·후 방향 반동을 발생시켜 탈출할 때 사용하는 기능입니다.

※ ZF 자동 변속기(Traxon) 적용 기능

주의

불량한 도로에서 탈출했을 때는 록킹 프리 상태를 해제하십시오.

■ P.T.O 스위치 사양 적용시



미션에서 엔진 동력을 특장장치 동력으로 전환하기 위한 스위치입니다. 스위치를 누를 시 계기판의 P.T.O표시등(적색)이 점등되며 엔진의 동력이 특장장치용 동력으로 전환 상태가 됩니다.

■ 엔진 P.T.O 스위치 사양 적용시

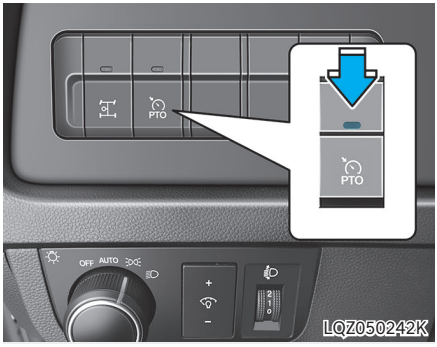

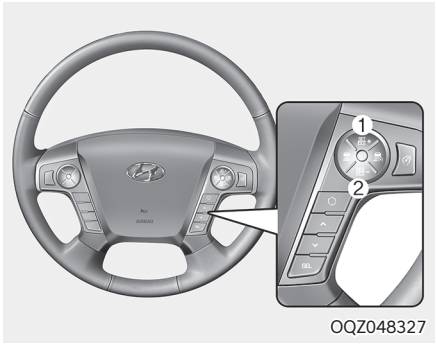

P.T.O 스위치를 눌러 엔진 동력 인출 모드 전환 후 엔진 RPM 제어를 가능하게 하는 스위치입니다. 엔진 P.T.O 스위치를 누르고 스티어링 휠의 + (1)/ - (2) 버튼이나 가속페달 밟기 정도를 통해 특장장치로 전달되는 엔진RPM을 필요에 맞게 제어할 수 있습니다.

엔진 RPM 제어모드 활성화 시, 계기판의 엔진 P.T.O 표시등(녹색)이 점등됩니다.

P.T.O 작동방법

1. 차량을 정지시키고 주차브레이크를 완전히 체결합니다.
2. 계기판에 공기압력이 6kg/㎠ 이상인지 확인하십시오.

※ 공기압력이 6kg/㎠ 이하에서는 P.T.O가 연결되지 않습니다.

3. 클러치 페달을 완전히 밟아 동력을 확실히 차단시킨 다음 2~3초 후에 P.T.O 스위치를 누른 후 클러치 페달에서 발을 서서히 떼십시오. (수동 변속기)

※ 자동 변속기의 경우 P.T.O스위치만 누르면 작동됩니다.

4. 계기판에 P.T.O 표시등이 점등 되었는지 확인하십시오.

P.T.O 해제시

1. 클러치 페달을 완전히 밟고 P.T.O 스위치를 누른 후 클러치 페달을 서서히 떼십시오. (수동변속기)

※ 자동 변속기는 P.T.O 스위치만 누르면 작동이 해제됩니다.

2. 계기판의 P.T.O 표시등이 소등되었는지 확인한 후 운행하십시오.

⚠ 주 의

- **동력이 완전히 차단되지 않은 상태에서 P.T.O 연결 시 기어에 치명적인 손상을 입힐 수 있습니다.**
- **P.T.O 최대 허용 토크 이하로 사용하십시오.**
  최대 허용토크 이상 사용시 P.T.O기어 및 변속기까지 치명적인 손상을 입힐 수 있습니다.
- **P.T.O 스위치「OFF」시 반드시 클러치 페달을 완전히 밟고 작동하십시오.**
  그렇지 않으면, P.T.O 기어부가 손상 될 수 있으며 단속이 원활치 않을 수 있습니다. (수동 변속기)

■ AUX P.T.O

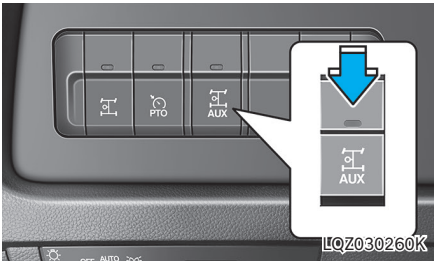

특장 장치용으로 특장 기능을 켜거나 끄기 위한 스위치입니다. P.T.O를 추가로 장착한 경우, P.T.O 작동을 위한 스위치로 사용할 수 있습니다.

■ 푸셔/태그 액슬 업 다운 스위치

사양 적용시

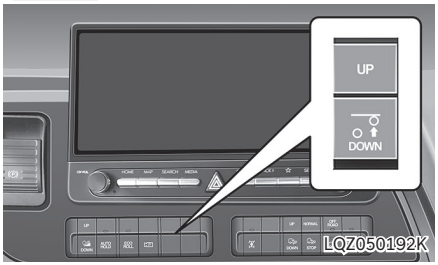

스위치를 「UP」방향으로 누르면 액슬 축이 상승하고 반대로 스위치를 「DOWN」방향으로 작동시키면 액슬축은 하강합니다. 트랙터(6×2) 차량은 태그액슬을 제어하고 카고(10×4) 차량은 푸셔 액슬을 제어합니다. 카고(10×4) 차량의 푸셔 액슬 스위치 작동등은 액슬 「UP」상태에서 점등됩니다.(리어 판 스프링 차량)

⚠ 주 의

차량의 안정성을 위해서 화물 적재시에는 상승 조작을 하지 마십시오.

※ 차량의 사양 구성에 따라 해당 스위치가 취급 설명서와 다르게 나타날 수 있습니다.

■ 트랙션 HELP 스위치

사양 적용시

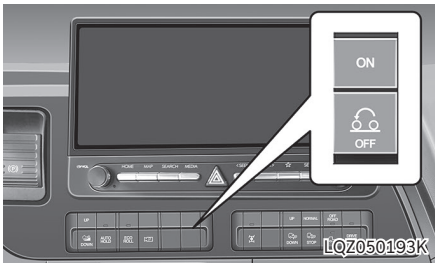

경사로 또는 미끄러운 노면에서 출발할때 구동축의 미끄럼을 방지하기 위하여 스위치의 조작으로 구동축에 걸리는 하중을 일시적으로 증가시켜 구동륜의 슬립을 방지합니다.

■ 매연필터 장치(DPF) 스위치

사양 적용시

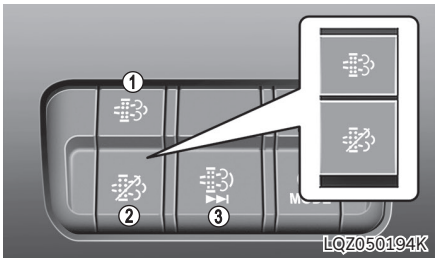

- 정차 중 매연 필터 장치(DPF) 재생
- 정차 상태에서 자동 재생 진행 중 수동 재생 스위치를 3초간 누른 후 떼면 매연 필터 장치(DPF) 자동 재생 표시등()(호박색)이 꺼지며 재생이 중지됩니다.
- 수동 재생 스위치를 다시 3초간 누른 후 떼면 수동 재생 표시등()(호박색)이 점멸되며 수동 재생이 진행됩니다.
  - 아이들 회전 수를 임의로 상승시킨 경우 수동 재생이 진입되지 않으니 아이들 회전 수를 기본 회전 수로 변경 후 수동 재생 스위치를 작동하십시오.
  - 수동 재생 중에는 수동 재생 표시등이 점멸됩니다.

수동 재생/재생 중지 스위치

● **수동 재생 스위치 ①**

매연 필터장치(DPF) 수동재생 표시등(호박색)이 점등되면 스위치(1)를 3초간 누른 후 떼어서 배기파이프의 매연 필터 장치(DPF)에 포집된 수트(SOOT)를 재생시키십시오.

정차 중 수동 재생 진행 시, 임의로 잠시 재생을 중단하고자 할 때는 재생 스위치를 다시 3초간 누른 후 떼면 수동 재생이 중단됩니다.

수동 재생 필요시 수동재생 스위치를 다시 3초간 누른 후 때면 수동재생 표시등이 점멸되며 재생이 재개됩니다.

● **재생 중지 스위치 ②**

DPF 수동이나 자동 재생 진행 중 재생을 중단하고자 할 때는 재생중지 스위치(2)를 누르면 재생 중지등이 점등되며 멀티 디스플레이에 “DPF 재생 중단 상태입니다. 차속이 제한됩니다” 문구가 표시되며 재생이 중단됩니다.

이 후 차속이 약 40Km/h 이하로 제한됩니다. 다시 재생중지 스위치를 누르면 재생중지 표시등이 소등되고 속도제한이 해제되며 자동 재생이 진행되거나 수트(검댕) 포집량에 따라 수동재생을 안내합니다.

⚠ 주의

- **긴급상황을 제외하고는 매연 필터장치(DPF) 재생 중 중지를 삼가하십시오. 열기로 인한 화재위험 등 안전을 위한 긴급상황을 제외한 불필요한 잦은 중단은 매연 필터장치 고장의 원인이 됩니다.**
- **매연 필터 장치(DPF)의 보호를 위해 재생이 완료될 때까지 임의로 중지하지 말고, 기다려 주십시오.**

매연 필터 장치(DPF) 빠른 재생 사양 적용시

번번한 신호대기와 정체 지역을 수시로 운행하는 차량의 배기가스 온도 하강에 따른 자동 재생기능 저하를 사전에 방지합니다.

차량 정차가 번번한 지역에서 빠른 재생 기능을 사용하면, 일반 자동 재생 대비하여 재생 시간을 현저하게 줄일 수 있습니다. 단, 정차 구간이 없을 경우에는 빠른 재생 기능의 효과가 없습니다.

● **설정 방법**

계기판 멀티디스플레이 “**사용자 설정 → 운전자 보조 → DPF 빠른 재생**”에서 선택할 수 있습니다.

한 번 설정되면 차량 재시동 이후에도 계속 설정이 유지됩니다.

필요한 경우 「DPF 빠른 재생」을 선택 또는 해제하십시오.

⚠ 주의

- **최초 설정은 OFF 상태입니다.**
- **「DPF 빠른 재생」이 작동 할 때에는 엔진 RPM이 추가 상승합니다.**
- **「DPF 빠른 재생」 작동 중일 때, 차량 출발을 위한 조작 (클러치 페달 밟음, 브레이크 페달 밟지 않음 등)을 하면 출발이 용이하도록 엔진 RPM이 하강합니다. 급격한 클러치 조작 시 출발 충격이 있을 수 있으니 충분히 익숙해진 후 사용하십시오.**
- **「DPF 빠른 재생」이 작동할 때에는 배기가스 온도가 높게 유지됩니다. 배기구 주변에 인화물질 및 보행자를 확인하십시오.**
- **정체 지역을 수시로 운행하지 않는 일반적인 경우에는 「DPF 빠른 재생」 기능의 사용이 불필요합니다.**

● **수동 재생 스위치 ③**

다음의 작동조건을 만족하는 경우 「DPF 빠른 재생」이 작동합니다.

- DPF 자동 재생 진행 중
- 차량 5초 이상 정차 상태
- 배기가스온도가 일정 온도 이상
- 기어 중립 N 상태
- 클러치 페달 밟지 않음
- 클러치 페달 밟지 않은 상태에서(주차 브레이크를 작동하거나 또는 브레이크 페달을 밟을 시)

조건에 맞지 않으면 「DPF 빠른 재생」 기능은 작동하지 않으며 일반 「DPF 자동 재생」만 작동합니다. 작동 후, 차량이 최소 15km/h 이상 가속 후 다시 정차 시에만 「DPF 빠른 재생」이 다시 작동합니다. 15km/h 이하로만 운행을 지속하면 「DPF 빠른 재생」은 다시 작동하지 않습니다.

자세한 내용은 11장 「매연 필터 장치(DPF) 재생 방법」을 참고하십시오.

06 안전 운전

안전 운전에 필요한 차량 관리 및 취급 방법

목차

안전 운전 및 수시 점검하기 6-2

야간 주행 시.....6-2

여름철 주행 시 6-2

겨울철 주행 시 6-2

상황별 안전요령 숙지하기..... 6-7

주행 중 문제 발생 또는 고장 의심.....6-7

주행로에 따른 안전 요령.....6-7

화물적재 방법 숙지하기..... 6-9

과적 주행 시..... 6-9

경제적인 운전 6-10

최고속도 제한장치 이해하기 6-10

안전 운전

안전 운전 및 수시 점검하기

경 고

항상 상황에 맞는 안전한 주행을 하십시오. 주행 자체 뿐 아니라 주행 중 차량 상태를 항상 염두에 두고 이상이 있다고 생각되면 즉시 안전한 장소에 정차하여 점검·정비를 하십시오.

또 원인이 불분명하거나 수리가 곤란할 때는 가까운 당사 직영 하이테크센터 또는 블루핸즈에 연락하십시오.

- **차량의 주행속도는 안전속도 이내로 주위의 차량 속도에 맞추어 차량 흐름이 자연스럽게 될 수 있도록 하십시오.**
- **차선을 변경할 때는 미리 방향 지시등을 켜고 그 차선을 주행하는 다른 차량에 방해가 되지 않도록 충분한 안전거리를 확보한 후 안전하게 차선을 변경하십시오.**
- **급하게 스티어링 휠을 조작하거나, 급브레이크를 사용하지 마시고 여유를 가진 안전운행을 하십시오.**
- **경적음은 꼭 필요 시에만 사용하십시오.**
- **운전할 때는 보행자를 소중히 생각하여 서로에게 양보하는 보다 즐거운 운행이 되도록 하십시오.**
- **반 클러치의 과도한 사용은 클러치를 마모 시키므로 지양 하십시오.**
- **주행 중에 경고등이 점등되면 즉시 안전한 장소에 정차하여 점검하십시오.**

■ 야간 주행 시

- 야간 주행시 마주 오는 차와 교차할 때는 전조등을 하향하여 상대방의 눈부심을 방지하도록 하십시오.
- 비가 내리면 라이트의 빛이 노면에 흡수되거나 젖은 장애물에 반사되어 더욱 보이지 않게 됩니다. 항상 주의하십시오.

■ 여름철 주행 시

주 의

- **여름철에는 특히 엔진상태를 항상 점검하십시오.**
- **냉각수가 부족하지 않도록 주의하시고 라디에이터에 흙, 먼지, 벌레 등 오물이 끼지 않도록 점검하십시오.**
  라디에이터가 불결하면 냉각효과가 떨어집니다.

■ 겨울철 주행 시

겨울철에는 차량의 각종 문제와 사고가 빈번히 발생하므로 다음 사항들을 유념하여 준수하십시오.

동절기 전의 준비

⚠ 주 의

겨울철에 발생하는 각종 문제와 사고를 대비하기 위해 다음과 같이 미리 점검·수행하십시오.

- **냉각수의 비중을 당사 직영 하이테크센터 또는 블루핸즈에서 측정하고 부동액의 농도가 저하되어 있지 않은지 점검**
- **엔진오일을 4계절용이나 겨울용으로 교환**
- **와셔 액의 농도를 겨울용으로 조정**
- **배터리 액량과 비중의 점검**
- **타이어 체인**
- **스노우 타이어의 장착 : 스노우 타이어는 뒷바퀴 4개 모두 교체**
- **주차 브레이크 케이블, 액셀러레이터 케이블 등의 외피 또는 부트 등이 손상된 것은 교환**
- **인터쿨러 내의 오일 배출**

주행 전

동절기에는 주행 전 다음 사항들을 추가로 점검하십시오.

- 차의 아래를 살펴보고 하체에 부착된 얼음 조각을 부품에 손상을 주지 않도록 주의하여 제거하십시오. 특히, 눈길 운행 시 펜더 뒤쪽에 고착된 눈이 얼어 붙어 스티어링 휠의 작동이 나쁘게 될 수 있으므로 함께 제거하십시오.
- 엔진 시동 시에 가속 페달의 작동이 원활한지 확인하십시오.
- 와이퍼 블레이드가 전방 유리에 얼어 붙어 있는지 확인 후, 정상 작동을 위해 전방 유리와 와이퍼 블레이드에 손상을 주지 않도록 주의하여 제거하십시오.

연료 보급

⚠ 주 의

- **연료는 가능한 한 연료 탱크에 가득 채우십시오. 연료가 적으면 공기중의 수분 응고에 의한 동결로 시동 곤란을 일으킵니다.**
- **연료 탱크의 캡은 확실하게 잠가 눈이나 물이 들어가지 않도록 주의하십시오.**

냉각수 관리

⚠ 주 의

- **냉각수의 동결을 방지하기 위하여 냉각수에는 부동액을 규정에 맞게 혼합하여 사용 하십시오.**
- **부동액을 사용치 않을 때는 동결에 의한 파손을 방지하기 위하여 운전 종료 후에는 모두 배출 시키십시오.**

엔진 오일

오일류는 겨울철에 점도가 올라가 유동되기 어려우므로 알맞는 오일을 사용하십시오.

적정 엔진 오일은 10장「주유 일람표」를 참고하십시오.

⚠ 주 의

지정되지 않은 일반 엔진오일을 사용할 경우, 매연필터장치(DPF)의 잔류재 청소 주기가 짧아지게 되고 연비가 악화될 수 있습니다.

요소수(우레아)

- 환경 보호를 위하여 사용되는 우레아 시스템 장치는 요소수(우레아)를 사용합니다.
- 요소수(우레아)는 -11°C 이하의 저온에서 장기간 방치시 빙결됩니다.
- 겨울철 저온시(-11°C 이하) 차량을 장기간 방치할 경우 요소수(우레아)가 빙결되어 우레아 시스템 장치가 일시적으로 작동 불가하지만 이는 고장이 아닙니다.
- 당사 차량은 요소수(우레아) 빙결 시 해동시키는 장치를 구비하여, 시동 후 자동으로 요소수(우레아)를 해동시킵니다.
- 요소수(우레아) 해동에는 주행 후 30~60분 정도 소요되며 이 시간 동안 우레아 시스템 장치의 보호를 위하여 엔진 출력이 일부분 제한될 수있습니다.
- 차량 주행 조건 및 대기온에 따라 요소수(우레아) 해동시간은 변동이 가능합니다.
- 요소수(우레아) 해동 완료 후에는 엔진 출력이 정상적으로 발휘됩니다.

배터리

기온이 내려 갈수록 배터리 성능도 저하되므로 배터리는 항상 완전 충전 상태로 유지하십시오.

에어 탱크 물배출

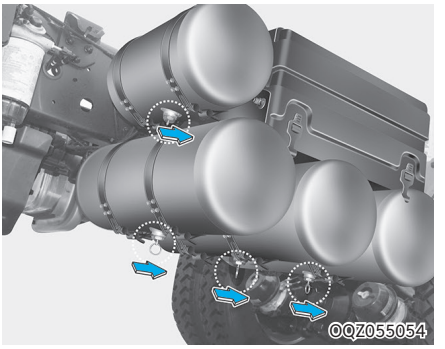

에어탱크 내부에 수분 및 이물질이 쌓일 경우 브레이크 시스템으로 연결되어 있는 에어 파이프 또는 튜브의 압축공기 흐름을 방해할 수 있으며, 또한 에어 파이프 또는 튜브에 쌓인 수분 및 이물질에 의해 동절기에 동파될 수 있습니다.

운전 종료 후 에어 탱크 하단에 있는 드레인 코크의 고리를 측면 방향으로 잡아당겨 에어탱크 내부에 고여 있는 수분 및 이물질을 압축 공기와 함께 나오지 않을 때까지 밖으로 배출시키십시오. 고리가 없는 막대 타입의 드레인 코크는 스패너와 같은 적당한 공구를 사용하여 측면 방향으로 밀면 수분 및 이물질이 압축공기와 함께 외부로 배출됩니다.

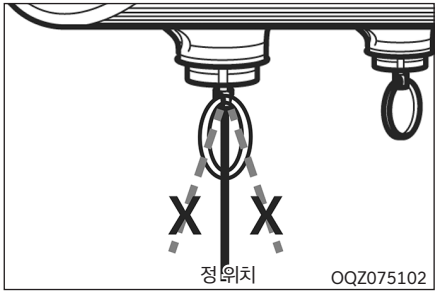

수분 및 이물질을 완전히 배출 후에는 드레인 코크가 수분 및 이물질을 배출하기 전과 동일한 위치(에어탱크 표면과 수직)에 있는지 확인하고, 에어 누출이 있는지도 확인하십시오.

만약 에어 누출이 있으면 즉시 직영 하이테크센터 또는 블루핸즈를 방문하시어 서비스를 받으십시오. 에어탱크에 압축공기 압력이 낮아지면 제동력이 약하여 위급상황에서 대처가 어려워 사고가 날 수 있습니다.

경 고

방출되는 압축공기가 피부에 닫지 않도록 주의하십시오. 탱크 내부에 있는 압축공기가 외부로 방출될 경우 온도가 급격히 떨어져서 손 또는 피부에 방출공기가 닿을 경우 동상을 입을 수가 있습니다.

※ 차량의 사양에 따라 에어탱크의 위치와 모양이 다를 수 있습니다.

도어 동결 시

도어가 동결된 경우는 무리하게 열려고 하면 도어 주위의 고무가 벗겨지거나 갈라질 수 있으므로 뜨거운 물로 얼음을 녹이십시오.

녹인 뒤 수분을 완전히 닦으십시오.

주차

- 옥외에 주차시는 차의 앞방향이 해가 뜨는 방향으로 주차 하십시오.
- 와이퍼의 동결을 방지하기 위해서는 와이퍼 암을 세워 놓으십시오.
- 주차는 평지에 하시고 고임목을 설치하십시오.

경 고

시동 시에는 반드시 변속기 레버를 중립위치로 하십시오. 차가 갑자기 움직여 사고 발생 할 수 있습니다.

- **변속기 레버 위치를 1단 또는 R(후진)으로 하십시오.**
- **도로 상태에 따라 예기치 못한 상황(사고 및 기타)에 대비하여 바퀴가 구르지 않는 방향으로 스티어링 휠을 돌리십시오.**
- **휠하우스 내측에 눈이 붙었을 때는 야간에 빙결되어 스티어링 휠이 회전되지 않을 수 있으므로 제거해 놓으십시오.**

스노우 타이어

차에 스노우 타이어를 장착할 경우, 동일 사이즈의 타이어인지 확인하십시오. 차량마다 타이어가 견딜 수 있는 중량이 다르므로 규격에 맞는 타이어인지 확인하십시오. 모든 기상조건에서 차량 조향성의 균형을 맞추기 위해서는 스노우 타이어를 네바퀴에 모두 장착하십시오. 스노우 타이어를 장착하고 건조한 도로를 주행하면, 원래 사양의 타이어보다 마찰력이 적어 제동 거리가 길어질 수 있으니 주의하십시오.

또, 날씨가 맑은 경우에도 항상 조심하면서 운전하십시오.

경 고

스노우 타이어의 규격과 형태는 차량의 표준 타이어와 동등해야 합니다. 그렇지 않을 경우, 차량의 안전성과 조향성능에 악영향을 미칠 수도 있습니다.

타이어 체인

- 후륜 구동 차량이므로 타이어 체인은 뒷 타이어에 장착하십시오.
- 타이어 규격에 맞는 체인을 사용하여 차체를 보호하십시오. 본 차량에 부적합한 체인을 사용할 경우에는 차체를 손상시키므로 반드시 적절한 체인을 사용하십시오. 장착은 체인 제작사에서 제공하는 설명서를 참고하여 차체에 손상이 가지 않도록 주의하십시오.
- 눈길, 빙판길 외에는 체인의 사용을 삼가십시오. 체인 장착시에는 체인 제작사에서 추천하는 규정속도 이하 또는 30km/h 이내로 주행하십시오.
- 급커브, 급브레이크 등의 과격한 주행은 가급적 피하십시오.
- 래디얼 타이어는 구조상 옆면이 얇기 때문에 체인을 사용하면 손상될 우려가 있으므로 가능한 스노우 타이어를 사용하십시오.
  알루미늄 휠 장착 차량은 체인을 사용하면 휠이 손상될 우려가 있으므로 가능한 스노우 타이어를 사용하십시오.

경 고

- **전륜 타이어에는 체인을 사용하지 마십시오. 스노우 타이어를 장착하십시오.**
- **노상에서 타이어 체인 장착은 교통이 복잡하지 않고 평탄한 곳에서 실시하십시오.**
  비상경고등 및 안전삼각대 등을 이용하여 후방차량에 충분한 주의를 주고, 안전한 상태에서 실시하십시오.
- **튀어나온 곳 또는 움푹패인 곳을 주행하거나 급격한 조향 핸들의 조작은 타이어 체인의 손상과 차체에 심한 흔들림이 발생할 수 있으므로 주의하여 운전하십시오.**

주 의

- **일반 체인 장착시 체인과 서스펜션 부품과의 간섭으로 체인 연결 고리가 손상될 수도 있으니 반드시 KS와 SAE 급 규격을 만족하는 체인을 사용하십시오.**
- **체인 규격이 맞지 않거나 잘못 장착한 경우는 차량의 제동 라인, 서스펜션, 차체 및 바퀴 등을 훼손시킬 수 있으므로 주의하십시오. 체인이 차량을 때리는 소리가 들리면 즉시 차를 멈추고 다시 조이십시오.**
- **타이어 체인을 장착하고 0.5~1km 정도 주행한 후에는 차체손상 여부 및 안전을 확인해야 하며 느슨할 경우에는 다시 조이십시오.**

상황별 안전요령 숙지하기

안전을 위해 본 내용의 상황들을 미리 숙지하거나 문제 상황이 발생할 경우 취급설명서의 해당 부분을 확인하여 조치하십시오.

■ 주행 중 문제 발생 또는 고장 의심

⚠ 경 고

- **주행중 경고등이 점등되었을 때는 즉시 안전한 장소에 정차하고 조치를 취하십시오.**
- **각부의 잡소리, 진동, 가속상태, 냄새, 조향 핸들 조작 및 브레이크 작동상태 등 차량에 이상을 느낄 경우, 즉시 안전한 장소에 정차하고 이상 유무를 점검하십시오.**
- **주행중 만일 엔진의 시동이 정지된 경우는 당황하지 말고 브레이크 페달을 밟으면서 감속하여 안전한 장소로 정차한 후 차량을 점검하십시오.**

  또 스티어링 휠이 상당히 무겁게 되므로 강한 힘으로 조작하십시오.
- **만일 운전중에 연료가 떨어져 엔진의 시동이 정지되었을 때는 연료 계통에 에어가 들어 있어 연료 보충만으로는 엔진의 시동이 걸리지 않습니다. 연료 계통의 에어 빼기를 실시하십시오.**
- **주행중에 타이어가 펑크나 파열되었을 때는 스티어링 휠을 단단히 잡고 서서히 브레이크 페달을 밟아 속도를 줄이십시오.**

  급하게 브레이크 페달을 밟으면 스티어링 휠이 고정되어 위험합니다.

■ 주행로에 따른 안전 요령

좌우 조향

⚠ 경 고

- **좌 또는 우회전 시는 후륜이 전륜보다 크게 내측으로 들어갑니다. 사이드 미러 등으로 안전을 확인하십시오.**
- **도로의 끝은 무너지기 쉬우므로 도로의 가장자리로 주행하지 않도록 주의 하십시오.**
- **차량을 후진 시킬 때는 차량의 뒤쪽 및 좌우의 안전을 충분히 확보 후 후진 하십시오.**

고속도로

⚠ 경 고

고속도로에서는 평범한 운전 실수도 대형사고로 연결되므로 각별한 주의를 기하여 주행 하십시오.

- **운행 전 평소보다 유의하여 점검을 실시 하십시오. 특히 타이어, 냉각수, 연료, 엔진 오일, 팬 벨트에 대해서 충분히 점검을 실시 하십시오.**
- **계속적인 고속 주행은 엔진 이외에도 차량 각종 부품에 무리가 생깁니다. 여유를 갖고 주행하십시오.**
- **고속도로에서 계속 주행하게 되면 속도감이 무뎌질 수 있습니다. 특히 감속 시 적정 속도를 파악하기 어려우므로 항상 현재 주행 속도를 확인하십시오.**
- **고속도로에서는 급하게 스티어링 휠을 조작하거나 페달을 급하게 밟을 경우 평소보다 심각한 사고를 발생시킬 수 있습니다.**
- **차간 거리는 충분히 유지하십시오. 차간거리는 적어도 주행하고 있는 속도와 동일한 만큼 거리를 유지하십시오. 예를 들어, 80km/h 에서는 80m 이상의 거리를 유지하십시오.**

- 고속일수록 연료가 많이 소모됩니다. 속도를 줄이고 연료는 여유를 두고서 주행하십시오.

  100km/h 주행 시의 연비는 40km/h 주행 시의 약 1.5~1.7배 정도가 더 소모됩니다. 약 80km/h 정도로 운행하는 것이 경제적인 주행입니다.
- 고속 운행 시 커브길에서는 충분히 속도를 낮추십시오. 고속 급선회하는 일은 대단히 위험합니다.
- 비가 올 때 고속 주행 시 타이어가 노면으로부터 뜨게 되어 스티어링 휠이나 브레이크가 전혀 효과가 없게 되는 수가 있습니다. 꼭 속도를 낮추고 주행하십시오.

험로, 날씨에 영향 받은 도로

경 고

- 자갈길이나 진창길 등은 저단 기어로 가속 페달을 일정하게 밟고 도중에서 기어 변속이나 가속은 피하십시오.
- 요철 도로에서는 속도를 낮추고 차체 아래에 충격을 입지 않도록 주의하십시오.
- 요철 도로에서는 전륜 타이어의 충격이 스티어링 휠로 전달될 수 있으므로 스티어링 휠을 확실히 안전하게 잡고 주행하십시오.
- 진흙 도로에 차량 바퀴가 빠진 경우, 무턱대고 엔진을 급가속시키면 점점 바퀴가 깊이 빠지게 되어 빠져 나올 수가 없게 됩니다.

  헌 모포, 모래 등을 타이어 밑에 넣어 미끄럼 방지 조치를 한 뒤, 기어를 1단 또는 후진에 넣고 차를 전후로 움직이면서 빠져 나올 수 있습니다.
- 비로 도로면이 미끄러울 때 급브레이크를 걸면 미끄러지기 쉬우므로 주의하십시오. 비가 오기 시작할 무렵에는 제일 미끄러지기 쉬워 위험합니다. 커브를 돌면서 브레이크를 걸면 미끄러져 방향을 잃게 되며 타이어 마모 정도에 따라 커브와 제동시 미끄러지는 차이가 있습니다.
- 도로에 안개가 껴 있을 경우, 미등을 점등시키고 중앙선 혹은 앞차의 미등을 표시로 하여 저속 주행하십시오.
- 눈이 많이 오거나 빙결로를 주행 하기 전, 타이어 체인이나 스노우 타이어 등을 사용하십시오.

  산악지역을 주행할 때는 도로정보에 주의하여 빨리 체인이나 스노우 타이어를 장착하십시오.

  또한, 가급적 속도를 낮추고 급브레이크를 밟지 마십시오. 빙결로에서는 급히 브레이크를 밟을 경우 통제할 수 없는 방향으로 차량이 미끄러져 매우 위험합니다.

알아두기

하이드로 플래이닝 현상 (Hydro planing)

자동차가 물이 고인 노면을 고속으로 주행할 경우 물의 저항으로 타이어가 부상하여 엷은 수막 위를 활주하는 현상입니다.

화물적재 방법 숙지하기

- 화물을 균등하게 쌓으십시오.
  전후 또는 한쪽으로만 치우치게 쌓는 것은 축중의 불균형에 따라 제동시에 차륜고정을 일으키는 원인이 됩니다.
- 운행 시 안정을 위해 화물의 중심이 낮게 되도록 적재함과 함께 확실하게 고정하십시오.
- 화물을 덮어 씌울 때 루프 윗면에 올라 타지 않도록 하여 주시고 에어클리너 입구로 덮개가 흡입되어 들어 가지 않도록 고정하십시오.

경 고

- **화물 적재 높이제한은 국도와 고속도로가 상이하며 차고가 높이 제한 이내일지라도 항상 교각, 터널 등을 지날 때 제한 높이를 확인하여 사고를 예방하십시오.**
- **적재함 밧줄 고정 시 무리한 힘을 가하지 않는 범위내에서 단단히 고정하십시오.**
  특수공구를 이용하여 무리한 힘을 가할 시 후크의 변형 및 절손으로 신체에 상해를 입을 수 있습니다.
- **운전석에서 적재함으로 이동시 손잡이를 단단히 잡고 스텝(step)을 밟을 때는 미끄러지지 않게 주의하십시오.**
  미끄러져 신체에 상해를 입을 수 있습니다.

주 의

적재함 게이트 등의 사용으로 인하여 차량 전·후방 및 좌·우 측면의 외부 조명이 가리워질 경우 차량 식별이 어려워 사고 위험이 있습니다. 필요에 따라 안전삼각대를 설치하십시오.
안전삼각대 설치는 7장 「고장 자동차 정지표지판(안전삼각대)」를 참고하십시오.

■ 과적 주행 시

적재 중량을 준수하고, 적재물을 고정하여 주행 중 화물이 떨어지는 것을 방지하십시오. 화물이 떨어지면 뒷 차량에게 사고를 유발시킬 수 있습니다.
또한 과적 시에는 타이어의 편마모, 연비저하 및 엔진, 변속기, 구동장치, 현가장치, 조향장치, 차체의 내구 수명 단축으로 인해 차량의 손상을 발생 할 수 있으므로 적재 중량을 반드시 준수하십시오. 특히 과적으로 인해 발생된 문제에 대해서는 보증기간 내의 차량이라도 무상수리가 불가능하므로 적재 중량을 반드시 준수하십시오.

경 고

- **과적 시에는 커브길 급주행 시 차량 전복의 위험이 있으므로 적재 중량을 준수하십시오.**
- **과적 상태에서 브레이크 작동 시에는 브레이크의 밀림 및 브레이크 계통의 과열이 발생되어 브레이크 제동력이 약해 질 수 있으므로 주의하십시오.**

주 의

과적을 하면 차량의 지상고가 낮아짐으로 인해 후진 시 지면 돌출물과 추돌 시에는 스페어 타이어 파손 등의 차량 손상이나, 안전사고의 위험이 있으므로 적재 중량을 반드시 준수하십시오.

■ 경제적인 운전

보다 경제적인 운전을 위해 다음 사항을 숙지 하십시오.

- 주행 전 점검, 정기점검을 꼭 실시하십시오.
- 웜업 운전을 실시하십시오.
  수온계의 눈금(바늘)이 움직이기 시작하는 정도까지 웜업을 실시하십시오.
- 가속시의 변속은 엔진을 최고 회전수까지 올리지 말고 신속하게 변속하십시오.
- 공회전, 급출발, 급가속은 연비와 차량 부품에 악영향을 미치므로 삼가십시오.
- 엔진 회전계의 초록색 범위내에서 운행 하십시오.
- 적당한 속도에 이르면 가속 페달을 가능한 한 일정하게 유지하십시오.
  가감속의 반복은 특히 연료를 많이 소모 시킵니다. 차간거리를 충분하게 유지하여 주행하십시오.
- 올바른 타이어 공기압으로 운행하십시오. 타이어의 수명과 주행 효율에 영향을 줍니다.
- 불필요한 물건은 싣지 마십시오. 차량의 중량이 높아질 수록 연비가 감소합니다.
- 적재는 일정하게 쌓는 편이 공기저항을 적게 할 수 있어 연료가 절감됩니다.
- 출발 시
  낮은 엔진 회전수(800RPM부근)에서 출발합니다. 가능하면 반 클러치를 사용하지 마십시오.
- 가속 시
  정속 주행시에는 가속 페달 조작을 최대한 억제합니다.
- 오르막길
  기어낮춤 변속은 엔진회전수 1300RPM 이하로 떨어진 경우에만 합니다.
  오르막길에서 기어높임 변속이 가능할 때는 최대로 가속 후 신속히 변속합니다.

최고속도 제한장치 이해하기

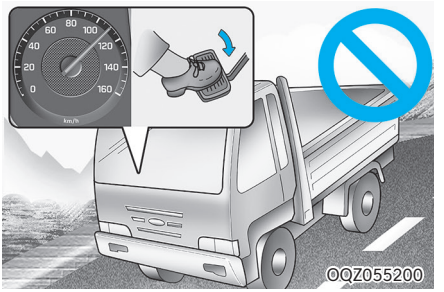

최고속도 제한장치는 11인승 이상 승합차 및 차량 총 중량이 3.5톤을 초과하는 화물자동차, 특수자동차에 의무적으로 설치되는 장치이며, 법에서 정하는 최고속도(승합자동차 : 110km/h, 화물자동차, 특수자동차 : 90km/h)이하로 제한하는 장치입니다.

과속으로 인한 교통사고를 줄이고, 연비 향상 및 차량 정비 비용 절감 효과를 얻을 수 있습니다.

※ 차량 속도가 제한속도에 도달하면 가속페달을 밟아도 더 이상 속도가 올라가지 않으므로 무리하게 가속 페달을 밟지 마십시오.

i 알아두기

최고속도 제한장치는 법규에 따른 의무 장착 장치로서 임의로 해제하는 경우 법의 저촉을 받을 수 있습니다.

07 비상시 응급조치

비상시 응급 조치 방법

목차

비상경고등 사용하기 7-2
비상경고등 7-2

문제 발생 시 행동요령 숙지하기 7-2
고장 자동차 정지표지판(안전삼각대) 7-2
제동력이 나쁘거나 브레이크가 작동되지 않는 경우 7-3
엔진 시동이 걸리지 않을 경우 7-3
교차로/건널목에서 시동이 꺼진 경우 7-3
주행 중 시동이 꺼진 경우 7-4
주행 중 펑크 시 7-4
배터리 방전 시 점프 스타트 요령 7-4

전기장치 고장 시 조치하기 7-5
퓨즈 박스 7-5
퓨즈 박스 위치 7-5
퓨즈/릴레이 라벨 7-5
퓨즈의 교환 7-5
메인 퓨즈 7-6
에어 히터 회로의 퓨즈 7-7

엔진 과열 (오버히트) 발생 시 조치하기 7-7

견인하기 7-8
견인 트럭으로 견인 시 7-8
견인차가 아닌 일반 차량으로 견인 시 7-9
전자제어 에어 서스펜션시스템(ECAS)의 견인 방법 7-10

셉쿨러(SEP-COOLER) 하단 공기 누출 시 조치하기 7-11

사고 및 차량 화재 시 응급조치 7-11
CNG 엔진 사고 및 차량화재 시 7-12

SOS(긴급상황 알림) 스위치 7-12

배터리 차단 스위치 7-12

소화기 사용하기 7-13
소화기 위치 7-13

폭설 시 행동요령 숙지하기 7-14

비상시 응급조치

비상경고등 사용하기

■ 비상경고등



- 다른 차량에 대한 경고 표시로 비상시에 사고를 방지하기 위하여 비상경고등 버튼을 눌러 사용하십시오.
- 비상경고등은 시동 상태와 상관 없이 작동하며, 모든 방향지시등이 일제히 점멸합니다.
- 다시 한 번 누르면 해제됩니다.
- 비상경고등이 점멸하는 동안 방향지시등은 작동하지 않습니다.

주 의

- **엔진이 회전하고 있지 않을 때 장시간 사용하지 마십시오. 배터리 방전을 일으켜 엔진의 시동을 걸 수 없습니다.**
- **비상시 이외 사용은 삼가십시오. 다른차의 오해를 불러일으킬 수 있습니다.**
- **적재함 게이트 등의 사용으로 인하여 차량 전·후방 및 좌·우 측면의 외부 조명이 가리 워질 경우 차량 식별이 어려워 사고 위험이 있습니다. 필요에 따라 안전삼각대를 설치하십시오.**

안전삼각대 설치는 7장「고장 자동차 정지표지판(안전삼각대)」를 참고하십시오.

문제 발생 시 행동요령 숙지하기

- 주행 중 노상에서 고장이 발생했을 때는 도로변에 차를 정지시키고 비상경고등을 켜서 제2의 사고를 방지하십시오.
- 고속도로나 자동차 전용 도로에서는 차량 후방에 고장차량을 확인할 수 있는 고장 자동차 정지표지판(안전삼각대)을 설치하도록 되어 있습니다.
- 자신이 수리가능 할 때는 다른 차의 통행에 주의하여 작업하십시오. 수리가 불가능 할 때는 당사 직영 하이테크센터 또는 블루핸즈에 연락하십시오.

경 고

고속도로 위 또는 터널 안에서 정차 또는 수리는 대단히 위험합니다. 고장 시 도로변에 차량을 정차할 경우 되도록 안전하고 여유로운 공간의 도로변에서 정차 하십시오.

■ 고장 자동차 정지표지판(안전삼각대)

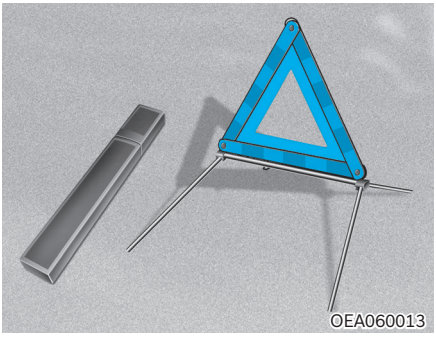

- 차량 출고시 지급된 본 취급설명서와 함께 키트 박스에 넣어져 지급된 고장 자동차 정지표지판(비상 삼각대)를 항상 즉시 사용할 수 있는 위치에 보관하십시오.
- 도로 교통법에서 규정하고 있는 고장 자동차 정지표지판(비상 삼각대)은 주행전에 반드시 휴대 여부 및 위치를 확인하십시오.

설치 방법



1. 케이스에서 안전삼각대를 꺼내 좌/우 날개를 올려 삼각형으로 맞추어 서로 교차되게 연결 홈에 고정시키십시오.
2. 고장 자동차 정지표지판(안전삼각대) 하단에 위치한 네 개의 다리를 좌/우로 펼쳐 넘어지지 않도록 하여 차량 후방에서 접근하는 자동차의 운전자가 고장 차량을 미리 확인하여 안전하게 회피할 수 있는 위치에 설치하십시오.

⚠ 경 고

고장 자동차 정지표지판(안전삼각대)을 설치하기 위해 설치 위치로 이동 중 다른 주행중인 차량에 충돌하는 매우 위험한 상황이 발생할 수 있으므로 주행 중 차량을 잘 살펴 설치하십시오.

■ 제동력이 나쁘거나 브레이크가 작동되지 않는 경우

- 브레이크 제동력이 좋지 않을 때는 브레이크 페달을 완전히 밟고, 엔진 브레이크(기어 저단 변속)와 주차 브레이크를 함께 사용하여 속도를 줄여서 안전한 장소에 정차하십시오. 정차 후 가까운 당사 직영 하이테크센터 또는 블루핸즈에 연락하십시오.

⚠ 경 고

- **브레이크 효과가 떨어지고 있는 상태에서는 절대로 운행하지 마십시오. 제동거리 증가로 인한 충돌 및 추돌사고가 발생할 수 있습니다.**
- **고속에서 주차 브레이크 레버를 너무 힘껏 작동시키면 차량이 전복될 수 있으므로 매우 위험합니다. 적절한 감속이 될 수 있도록 주차 브레이크 레버를 작동 하십시오.**

■ 엔진 시동이 걸리지 않을 경우

- 시동 모터가 회전하지 않을 때 :
  배터리의 방전 상태, 배터리 단자의 연결 상태를 점검하십시오.
- 이모빌라이저 정상 여부를 점검하십시오.
- 시동 모터는 회전하나 시동이 걸리지 않을 때 :
  연료량을 점검하십시오.

계속해서 시동이 걸리지 않을 때는 긴급 출동 지원센터에 연락하여 응급조치를 받으십시오. (책자 뒷부분의 보증수리 안내편을 참고하십시오.)

■ 교차로/건널목에서 시동이 꺼진 경우

교차로나 건널목의 한 가운데에서 시동이 꺼졌을 때는 변속 레버를 「N」(중립)에 위치시킨 후 주위의 가까운 사람들에게 도움을 받아 차를 밀어 내거나 다른 차량으로 견인하여 안전한 장소까지 이동시키십시오.

⚠ 경 고

긴급할 때는 열차에 알려 사고를 방지하십시오.

■ 주행 중 시동이 꺼진 경우

적절한 조치로 차량을 안전한 곳으로 이동하십시오.

브레이크 작동 상태가 나빠지므로 평상시보다 브레이크 페달을 힘껏 밟으십시오.

파워 스티어링 장치가 작동되지 않아 핸들조작이 매우 무거우므로 평소보다 핸들을 강하게 조작하십시오.

■ 주행 중 펑크 시

주행중 펑크 시에는 비상경고등을 켠 후 핸들을 꼭 잡고 차를 도로 가장자리로 안전하게 유도하십시오. 이때 브레이크를 밟는 것보다 엔진브레이크를 이용하여 속도가 떨어지면 가볍게 브레이크를 밟아 정지하는 것이 좋습니다.

■ 배터리 방전 시 점프 스타트 요령

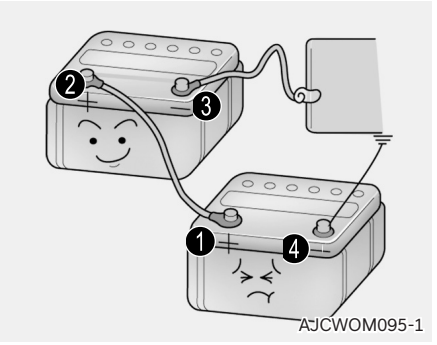

배터리가 방전된 경우에는 타 차량의 배터리나 보조 배터리를 점프 케이블로 연결하여 시동을 걸 수 있습니다.

다음의 절차를 반드시 준수하여 점프 스타트를 수행 하십시오.

1. 보조배터리가 24V 인지 확인하십시오.
2. 방전된 차량의 모든 전기장치를 끄십시오.
3. 방전 배터리의 양극(+) ①과 보조 배터리의 양극(+) ②을 점프 케이블로 연결 하십시오.
4. 보조 배터리의 음극(-) ③과 연결된 점프 케이블 ④을 방전된 차량의 배터리로부터 멀리 떨어진 견고한 금속에 접지시키십시오.

⚠ 경 고

보조 배터리의 음극(-) ③과 연결된 점프 케이블 ④은 절대로 방전된 배터리의 음극(-)에 연결하지 마십시오. 직접 연결 시 폭발의 위험이 있습니다.

5. 타 차량의 배터리에 연결할 경우는 타 차량의 시동을 먼저 걸어 몇 분 기다리십시오.
6. 방전된 차량의 시동을 거십시오.
7. 엔진 시동이 되면 음극(-)에 연결된 점프 케이블을 먼저 분리한 다음, 양극(+)끼리 연결된 점프 케이블을 분리하십시오.

⚠ 경 고

점프 스타트는 전문적인 지식 없이 수행할 경우 대단히 위험하므로 꼭 필요한 경우라도 전문가에게 의뢰하십시오.

다음과 같은 사항에 특히 유의하여 점프 스타트를 수행 하십시오.

- **점프 케이블은 절연클립이 있는 고부하용 점프 케이블(60㎟ 이상)을 사용하십시오.**
- **보조 배터리와 방전된 배터리를 점프 케이블로 연결할 때는 방전된 배터리의 음극(-) 단자를 직접 연결하지 마시고 배터리로부터 멀리 떨어진 견고한 금속에 접지 시키십시오. 직접 연결시 폭발의 위험이 있습니다.**
- **점프 스타트 중에 점프 케이블의 양극(+)과 음극(-)이 서로 닿지 않도록 하십시오. 서로 닿을 경우, 불꽃이 튀어 위험합니다.**
- **배터리가 작동되는 동안에는 불꽃에 의해 폭발할 수 있는 가스가 발생되므로 배터리로부터 불꽃을 멀리 하십시오.**

- **방전된 배터리가 얼었거나 배터리액의 양이 적으면 점프 스타트 시 배터리의 파열 및 폭발의 위험이 있으므로 먼저 배터리의 상태를 확인 하십시오.**
- **배터리에는 부식력이 강한 묽은 황산액이 있으므로 배터리액이 신체나 옷, 차체에 묻지 않도록 주의하십시오.**
- **만약 배터리액이 눈이나 신체에 묻었으면 즉시 오염된 옷을 벗고 그 부위를 깨끗한 물로 약 15분 정도 씻어낸 후 전문의사의 진단을 받으십시오. 구급차에 실려갈 경우 부드러운 천이나 스폰지에 물을 묻혀 계속 그 부위를 닦아내십시오.**
- **보조 배터리는 반드시 24V 로 하십시오. 전압이 일치하지 않은 경우, 배터리 파열 및 폭발의 위험이 있습니다.**

전기장치 고장 시 조치하기

■ 퓨즈 박스

각종의 램프가 점등되지 않는 경우나 전기계통의 장치가 움직이지 않는 경우는 퓨즈가 단선된 경우가 있습니다. 퓨즈 박스의 위치, 퓨즈에 대한 각각의 장치를 스스로 조치할 수 있도록 알아 놓으면 편리합니다.

⚠ 주 의

- **퓨즈는 꼭 박스 커버에 표시된 용량의 규격 부품을 사용하십시오.**
- **퓨즈 단선의 원인을 모를 때 또는 어느 것이라도 단선된 경우는 당사 직영 하이테크센터 또는 블루핸즈에서 점검을 받으십시오.**
- **부착되어 있는 퓨즈와 동일 용량의 퓨즈를 사용하십시오**

■ 퓨즈 박스 위치

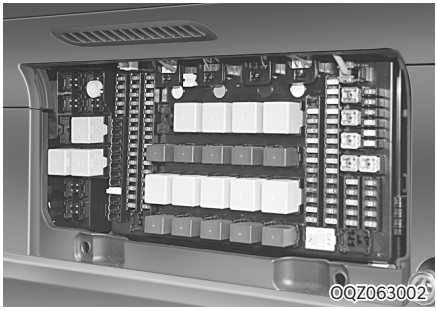

퓨즈 박스는 동승석 쪽 인스트루먼트 패널 아래부분에 있는 퓨즈박스 커버를 탈거하면 있습니다.

■ 퓨즈/릴레이 라벨

퓨즈 박스 커버를 들어 올리면 커버의 안쪽에 있습니다. 퓨즈의 용량 및 명칭은 차량에 따라 다를 수 있으므로 퓨즈 박스 커버 안쪽에 부착되어 있는 라벨을 참고하십시오.

■ 퓨즈의 교환

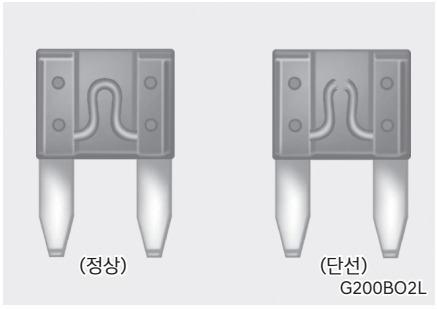

차량의 전기장치는 전기 과부하를 방지하기 위해 퓨즈가 설치되어 있으므로 전기 장치가 작동되지 않으면 우선 퓨즈 단선 여부를 점검하십시오.
만일, 퓨즈가 단선되면 그 퓨즈가 보호하고 있는 모든 전기장치는 작동되지 않습니다.
다음과 같은 절차로 퓨즈를 교환하십시오.

1. 시동을 끈 후, 모든 전기 장치 스위치를 끄십시오.
2. 배터리의 - 단자를 분리하십시오.
3. 퓨즈 박스 커버를 분리하십시오.
4. 퓨즈 용량을 확인하여 관련 퓨즈의 문제점을 점검하십시오.
5. 퓨즈 박스에 설치된 퓨즈 뽑개를 사용하여 퓨즈에서 단선된 퓨즈를 분리한 후 동일한 용량의 신품 퓨즈로 교환하십시오.

■ 메인 퓨즈

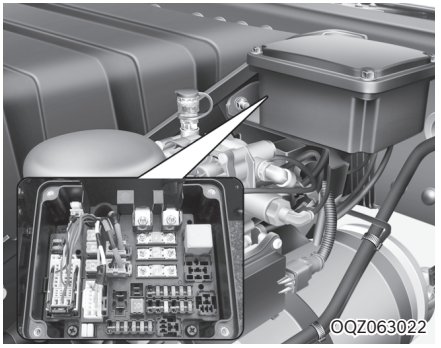

메인퓨즈는 배터리에 연결된 전기회로에 과부하가 걸리면 녹아 끊어져 전체 와이어링 하니스 손상을 방지합니다.

보조시동 스위치 박스 커버를 탈거하면 메인 퓨즈가 있습니다. 각각의 퓨즈는 스프링 와셔 및 너트를 사용하여 고정하는데 적정한 토크로 조여주는 것이 중요합니다.

만일 너트를 충분히 조여 주지 않으면 열이 발생할 수도 있고, 너무 조이면 뒤틀리거나 균열이 발생할 수 있습니다. 만일 퓨즈가 단락되면 당사 직영 하이테크센터 또는 블루핸즈에서 전기 시스템 유무를 점검하십시오.

⚠ 경 고

- **차량의 전기 배선을 추가 또는 임의로 변경하지 마십시오.**
- **절대로 다른 용량의 퓨즈로 교환하지 마십시오.**

  만일, 높은 용량의 퓨즈로 교환 시 전기 배선 손상의 원인 및 화재의 위험이 있습니다.

⚠ 주 의

- **퓨즈를 교환하여도 곧 끊어지는 경우는 배선 계통에 결함이 있는 것이므로 당사 직영 하이테크센터 또는 블루핸즈에서 점검 및 정비를 받으십시오.**
- **라디오, 시계와 관련된 퓨즈를 교환한 경우에는 시간 및 방송국 선택을 재조정해야 합니다.**
- **퓨즈를 제거하기 위해 드라이버나 금속물체를 이용하지 마십시오. 합선 등으로 인해 전기 장치에 큰 손상을 입힐 수 있습니다.**
- **올바른 토크로 조이십시오.**
- **꼭 스프링 와셔를 함께 사용하십시오.**
- **퓨즈는 꼭 박스 커버에 표시된 용량의 규격 부품을 사용하십시오.**

i 알아두기

라디오, 시계와 관련된 퓨즈를 교환한 경우에는 시간 및 방송국 선택을 재조정해야 합니다.

■ 에어 히터 회로의 퓨즈

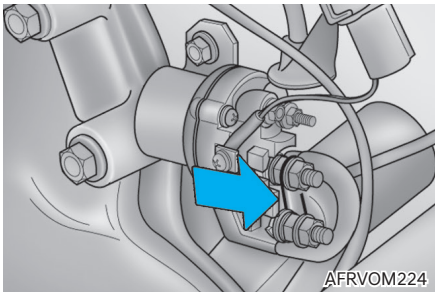

엔진의 예열에 사용할 때 에어 히터 회로에는 안전을 위해 히터 릴레이 퓨즈가 설치되어 있습니다. 엔진 시동 시 지시등의 호박색이 점등되었을 때 퓨즈를 점검하고, 단선되어 있을 때 교환하십시오.

주 의

퓨즈를 교환할 때는 안전을 위해 배터리(-)자를 빼고 난 후 교환하십시오.

엔진 과열 (오버히트) 발생 시 조치하기

수온계의 눈금(바늘)이 적색 표시 부분을 지날 때는 엔진 냉각수가 과열되어 있음을 나타냅니다.

눈금(바늘)이 가리키면 즉시 다음의 조치를 취하십시오.

1. 가능한 빨리 도로옆 안전한 곳에 주차합니다.
2. 변속 레버를 중립위치에 놓고 주차 브레이크를 당깁니다. 에어컨이 켜져 있으면「OFF」시키십시오.
3. 냉각수나 뜨거운 증기가 냉각수 탱크에서 흘러 나오는지 여부를 확인하십시오.
   - 흘러 나오면 :
     엔진을 정지시키고 당사 직영 하이테크센터 또는 블루핸즈에 연락하십시오.
   - 흘러나오지 않으면 :
     엔진을 계속 돌게 하고 엔진을 식히십시오. 엔진이 회전되면서 냉각수 온도 게이지가 떨어지지 않으면 엔진을 정지시키고 냉각되도록 충분한 시간을 기다리십시오.
   - 엔진이 회전되면서 냉각수 온도게이지가 떨어지지 않으면 :
     엔진을 정지시키고 냉각되도록 충분한 시간을 기다리십시오.
4. 엔진을 충분히 냉각시킨 다음, 엔진 냉각수의 양을 점검하여 부족하면 라디에이터 호스와의 연결부위, 히터 호스와의 연결부위, 라디에이터 워터 펌프 등의 누수 여부를 확인하십시오.
5. 누수나 다른 문제가 없다면 냉각수를 보충하십시오. 만일, 누수 또는 엔진 오버히트를 일으킬 만한 문제가 발견되면 운행을 삼가하시고 당사 직영 하이테크센터 또는 블루핸즈의 점검을 받으십시오.

- 냉각수는 부동액과 물을 적정비율로 혼합하여 사용하십시오. 부동액의 비율이 너무 높거나 낮을 경우는 효과가 없습니다.
- 엔진 오버히트가 자주 있으면 냉각 장치 전체를 점검 정비하십시오.

경 고

엔진과 라디에이터가 뜨거울 때는 냉각수 탱크 캡을 분리하지 마십시오. 엔진과 라디에이터가 과열되었을 때 냉각수 탱크 캡을 열면 냉각수가 분출되어 눈과 피부에 화상을 입을 수 있습니다.

캡은 엔진을 정지시키고 냉각수가 식은 후에 보호구 (장갑, 보안경 등)를 착용한 후 여십시오.

주 의

- **냉각수 부족으로 엔진이 과열되었을 때 급하게 차가운 냉각수를 넣으면 엔진에 균열이 생길 수 있으므로 천천히 조금씩 보충하십시오.**
- **차를 세운 뒤 엔진시동을 즉시 끄지 마십시오. 수온이 급상승하여 엔진이 고착될 수 있습니다.**

견인하기

■ 견인 트럭으로 견인 시

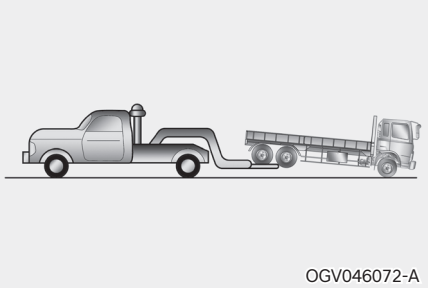

OGV046072-A

만일 견인이 필요하다면 되도록 당사 직영 하이테크센터나 블루핸즈 또는 견인 전문 업체를 이용하십시오.

견인되기 전에 주차 브레이크를 해제하고 변속레버를「N」(중립) 위치에 놓으십시오.

가장 좋은 견인 방법은 차량 전체를 들어올려 견인하는 것이며, 두바퀴를 이용하여 견인 시에는 반드시 뒷바퀴를 들어 올려 견인하십시오.

경 고

견인 후크는 일시적인 짧은 거리의 견인 및 구난 시 사용하고자 하는 것으로 상시 견인의 목적은 없습니다. 용도 이외로 사용하지 마십시오.

주 의

- **두 바퀴 견인 이용시에는 범퍼 및 하부 부품 손상에 주의하십시오.**
- **구동되는 뒷바퀴를 땅에 대고 차량 앞부분을 들어올려 견인하면 변속장치에 손상을 줄 수 있으므로 유의 하십시오.**

■ 견인차가 아닌 일반 차량으로 견인 시

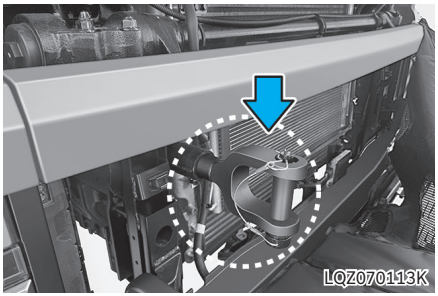

1. 범퍼 하단부를 여십시오.
2. 캡 내 언더베드 트렁크에서 견인 후크를 꺼내십시오.
3. 체결 홀에 견인 후크를 넣어 오른쪽으로 끝까지 돌리십시오.
4. 견인 후크에 로프를 단단히 고정하십시오.

⚠ 경 고

견인 후크는 일시적인 짧은 거리의 견인 및 구난 시 사용하고자 하는 것으로 상시 견인의 목적으로 사용하지 마십시오.

⚠ 주 의

- **차량 다른 부위에 연결하여 견인할 경우 차체 손상 및 변형의 우려가 있으므로 반드시 견인 후크에 연결하십시오.**
- **ZF 자동 변속기 차량의 경우에는 프로펠러 샤프트를 액슬에서 탈거하거나, 양쪽 액슬 드라이브 샤프트를 탈거하고 견인을 하십시오.**

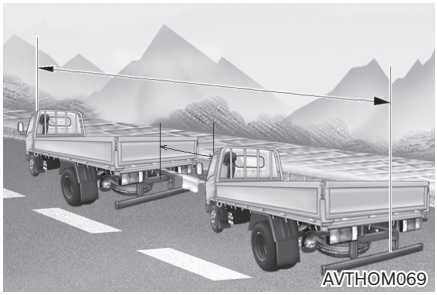

5. 로프는 5m 이내로 하고 중앙에 흰천(약 30cm 넓이)을 묶어 식별이 가능하도록 하십시오.
6. 변속 레버를「N」(중립)위치에 놓으십시오.
7. 조향 핸들이 잠기지 않도록 키를「ACC」위치에 놓으십시오.
8. 주차 브레이크를 해제하십시오.
9. 견인중에는 로프가 느슨해지지 않도록 하고, 강한 충격이나 횡방향으로의 힘이 가해지지 않도록 주의하십시오.
10. 견인시 운전자 상호간에 연락을 하면서 조향 핸들을 잡고 견인차량과 같은 방향으로 조향을 하십시오.

와이어 각도

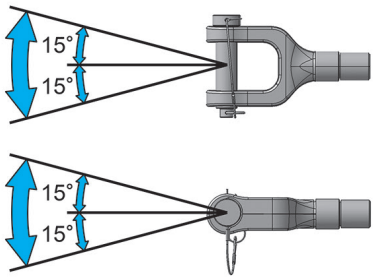

LQZFC07432L

주의

- **견인 후크의 와이어 각도는 그림 범위 내로 사용하십시오.**
  또 급격한 힘이 걸리는 방법(예를 들면 홈에 빠진 차를 견인하는 것등)으로 하면 후크가 파손될 수가 있습니다.
- **바퀴가 걸리거나 빠져서 움직이지 못하는 경우에는 차량을 견인하십시오.**
  억지로 빠져 나오기 위해 크롤러 기어나 저단 기어를 무리하게 사용하지 마십시오. 프로펠러 샤프트, 액슬 기어 및 샤프트에 과부하가 걸려 손상되거나 수명이 단축될 수 있습니다.
- **바퀴가 도랑 등에 빠진 경우 무리하게 견인하지 마십시오.**
- **견인하는 차량보다 견인되는 차량이 무거운 차량의 견인은 피하십시오.**
- **브레이크 제동 성능이 평소보다 나빠지므로 제동시에는 브레이크 페달을 평소보다 힘껏 밟으십시오.**
- **파워 스티어링 휠 장착 차량은 파워 스티어링 휠 장치가 작동되지 않게 되어 핸들 조작이 매우 무거워지므로 평소보다 핸들을 강하게 조작하십시오.**
- **긴 경사길을 내려올 때는 브레이크가 과열되어 제동 성능이 떨어질 우려가 있으므로 자주 차량을 정지시켜 브레이크를 식히십시오.**
- **고장차의 엔진 시동이 걸리지 않는 경우는 견인 전용차로 견인하십시오.**
- **기어 변속 레버를 중립 위치로 합니다.**
- **엔진 스위치를 「ACC」 또는 「ON」으로 합니다.**
- **견인되는 속도는 30km/h 이하로 합니다.**
- **엔진의 시동이 꺼져 있으면 브레이크의 기능이 나빠집니다. 가능한 한 엔진의 시동을 걸어 두십시오.**
- **변속기나 차동기의 고장인 경우는 견인차로 뒷 바퀴를 매달아 견인하십시오.**
- **자동차 중량보다 무거운 고장차나 도랑에 빠진 차를 견인하거나, 경사 견인은 로프가 끊어지거나 후크가 파손될 수 있으므로 절대로 삼가십시오.**
- **고속도로에서 차량 견인은 금지되어 있으니 견인 전용차로 견인하십시오.**
- **차량 견인시 견인되는 차량은 공차상태로만 견인하십시오. 차량 적재된 상태로 견인시 견인장치가 파손될 수 있습니다.**

■ 전자제어 에어 서스펜션시스템 (ECAS)의 견인 방법

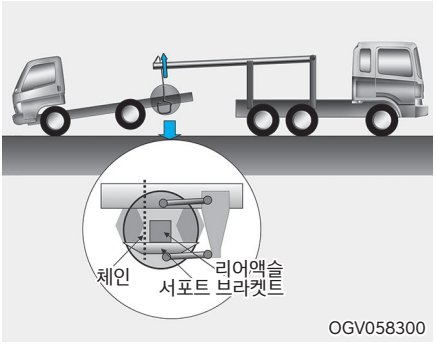

1. 차량을 평편한 곳에 주차시키십시오.
2. 에어 현가 장치가 장착된 후륜축이 프레임에 고정 되도록 아래 그림과 같이 체인을 설치하십시오.
   - 엑슬과 프레임 연결이 어려울 경우에는 서포트빔을 이용하여 프레임과 고정시키십시오.
   - 체인 가설시 하이트 센서 등이 파손되지 않도록 주의해야 합니다.
3. 체결된 체인에 견인 차량의 리프팅 크레인을 연결하여 차량을 상승시키십시오.

- 체결된 체인에 견인이 어려울 경우 별도 장치를 이용해 프레임을 상승하여 차량을 견인하십시오.

주 의

- **액슬이 프레임에 고정되도록 체인을 반드시 체결하십시오.**
- **이 때 체인은 엑슬이 지면 쪽으로 떨어지지 않도록 단단히 연결되어야 합니다.**
- **액슬과 프레임이 일체가 되지않도록 체인을 체결하지 않을 경우에는 에어 스프링의 빠짐, 속업쇼바의 파손 등이 발생할 수 있습니다.**

셉쿨러(SEP-COOLER) 하단 공기 누출 시 조치하기

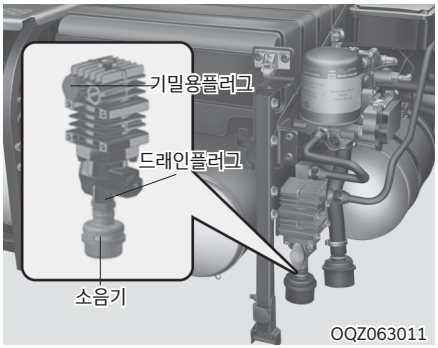

셉쿨러 하단부(소음기, 드레인 플러그)에서 공기 누설로 인하여 압축 공기 충전이 불가능하여 운행하지 못할 경우 차량을 안전한 곳에 고인목으로 차량이 움직이지 않도록 주의하여 주차하십시오.

주차 후 드레인 플러그를 탈거하고 임시 기밀용 플러그를 장착하여 공기 누설이 되지 않도록 조치한 후 즉시 당사 직영 하이테크센터 또는 블루핸즈를 방문하여 정비를 받으십시오.

경 고

기밀용 플러그 조립 후 반드시 조립된 부분에서 공기가 누출되는지 확인을 하십시오.

공기가 누출되면 압축공기 충진이 불가능하여 주행 중에 제동이 되지 않아 대형 사고가 발생할 수 있습니다.

또한 기밀용 플러그는 단순 임시용입니다. 즉시 당사 직영 하이테크센터 또는 블루핸즈에 방문 하시여 정비를 받으십시오.

사고 및 차량 화재 시 응급조치

사고·고장 발생 시 안전을 고려하여 다음 조치를 취하십시오.

1. 후속 사고를 방지하기 위해 신속히 비상경고 등을 켜고 차량은 갓길로 이동 하십시오.
2. 차량 후방에 안전삼각대를 설치하십시오.
3. 운전자와 탑승자는 가드레일 밖 등 안전지대로 대피하십시오.
4. 경찰서(112), 소방서(119) 또는 한국도로공사(1588-2504)로 연락 하여 도움을 받으십시오.

경 고

사고가 발생했을 때는 사고차로부터 연료가 유출될 수 있습니다. 이때는 인화·폭발 등을 방지하기 위해 엔진을 정지시키고 현장에서는 담배불 등의 화기를 멀리하십시오.

■ CNG 엔진 사고 및 차량화재 시

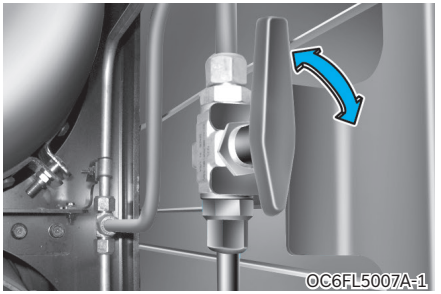

반드시 시동을 끄고, 차량의 좌측에 있는 연료충진 도어를 열고 수동차단밸브를 닫으십시오.

(수동차단밸브를 시계방향으로 90° 돌리면 연료가 차단됩니다.)

※ 시동 키를 끄는 경우 연료차단밸브가 닫혀 엔진을 통한 연료의 외부 누출을 방지함으로써 안전사고를 예방할 수 있습니다.

SOS(긴급상황 알림) 스위치

사양 적용시

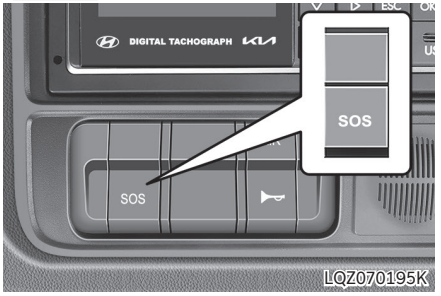

차량사고, 부상, 차량고장 등 긴급 상황이 발생할 경우 사용자가 긴급구난을 요청할 때 사용하십시오.

스위치를 1초 이상 길게 누르면 등록된 휴대폰 번호 및 비상 연락망에 등록된 보호자 번호로 긴급구난 알림이 긴급출동서비스로 전송됩니다.

배터리 차단 스위치 사양 적용시

사고 발생 시 추가적인 피해를 방지하기 위해 배터리 차단 스위치를 사용하십시오. 적재된 화물이 폭발이나 화재를 일으킬 가능성이 있다면 즉시 배터리 차단 스위치를 사용해 전기를 차단하십시오.

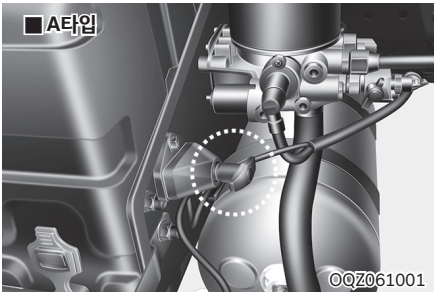

A 타입: 사고 발생 시 배터리 차단 스위치를 반시계 방향으로 돌려 전기를 차단할 수 있습니다.

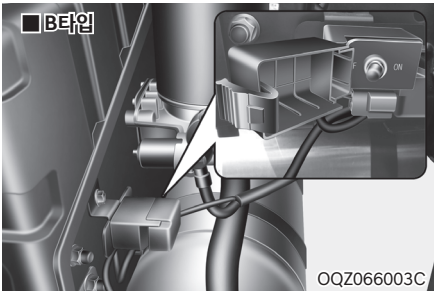

B 타입: 외부: 배터리 차단 스위치의 위치를 “OFF”로 옮기십시오.

주 의

- **배터리 차단 스위치는 특장 작업 또는 차량 사고 시 사용하는 스위치입니다.**
- **키 스위치 OFF 상태에서만 조작하십시오. 시동 OFF 후 최소 4분이 지난 뒤 CUT으로 전환하십시오.**
  - **엔진 또는 SCR 시스템에 고장이 발생하여 경고등이 점등될 수 있습니다.**
  - **무시동히터 내부 손상될 수 있습니다.**
- **스위치를 차단하면 오디오의 메모리가 리셋되며 리모컨을 사용한 도어 잠김 해제 기능, 버글러 알람, 웰컴라이트 기능, 도어 연동 룸램프 및 디지털 사이드 미러가 작동되지 않습니다.**

경 고

엔진이 회전 중일 때는 배터리 스위치를 절대로 끄지 마십시오. 전기 계통의 고장을 일으킬 뿐만 아니라 각 게이지 스위치가 작동되지 않으므로 대단히 위험합니다.

소화기 사용하기 (+)사양 적용시



소화기는 화재 발생시 초기 진화에 가장 효과가 있는 생활 필수품입니다.

만약의 경우 화재시 운전자가 즉시 사용할 수 있도록 운전자 가까이에 소화기를 항시 비치하십시오. 아울러 소화기를 수시 점검하여 비상시 정상 작동될 수 있도록 최상의 상태를 유지하십시오.

■ 소화기 위치

동승석 뒷편 사물 보관함에 1개

실내에서 확인 방법

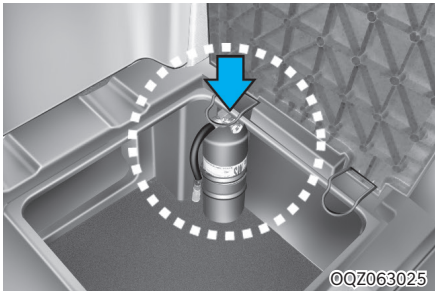

1. 동승석 등받이를 앞으로 접으십시오.
2. 슬리핑 베드를 후방으로 젖히십시오.
3. 우측 사물함 리드를 열면 소화기를 확인할 수 있습니다.

실외에서 확인 방법



1. 동승석 우측에 있는 외부 사물함 도어 레버를 당기고 사물함 잠금 장치를 해제하십시오.
2. 사물함 안쪽에 소화기를 확인할 수 있습니다.

폭설 시 행동요령 숙지하기

- 라디오를 항상 청취하고 고속도로 안내전화 1588-2504를 이용하십시오.
- 커브길, 고갯길, 교량 등에는 감속운전을 하십시오.
- 차량방치 및 갓길 주차는 제설작업에 지장을 초래하니 삼가십시오.
- 부득이 이석 시 연락처를 반드시 남겨 두십시오.
- 차간 안전거리를 확보하고 브레이크 사용을 자제하십시오.
- 수시로 차량 주변의 눈을 치워 배기관(머플러)이 막히지 않도록 하십시오.

※ 고속도로 콜센터 전화 및 권역별 라디오 주파수 안내

- 고속도로 안내전화 : 1588-2504, 031-710-7240~5, 031-710-7251~6
- 재난 시 라디오 주파수

구 분		서 울	대 전	대 구	부 산	광 주	군 산	원 주	강 릉
KBS	표준	97.3	94.7	101.3	103.7	90.5	96.9	97.1	98.9
MBC	F4U	91.9	97.5	95.3	88.9	91.5	99.1	98.9	94.3
	표준FM	95.9	92.5	96.5	95.9	93.9	94.3	92.7	96.3
SBS (지역민방)		107.7	95.7	99.3	99.9	101.1	90.1	105.1	106.1
교통방송		95.1	102.9	103.9	94.9	97.3	102.5	105.9	105.5

[NSC(국가안전보장회의) 권장 대국민 행동 요령]

08 휠 및 타이어

휠 및 타이어 교체 방법·주의사항

목차

타이어 점검 및 정비하기 8-2
- 일상 점검 8-2
- 타이어의 공기압 8-2
- 타이어 외관 8-2
- 타이어의 교체시기 8-3
- 타이어의 위치교환 8-3

타이어 공기압 감지 시스템(TPMS) 이해하기 8-3
- 저압 타이어 경고등 8-4
- 에러 경고등 8-5
- 타이어를 교체할 때 8-5

라이닝 마모 감지 경보 시스템(LWS) 이해하기 8-7
- 라이닝 마모 감지 경보시스템 기능 8-7

타이어 펑크 시의 조치 8-8
- O.V.M 공구 8-8
- 잭 사용 방법 8-10
- 타이어의 점검 8-12
- 타이어 교환방법 8-13
- 스페어 타이어 8-15

푸셔/태그 액슬 업-다운 8-15
- 에어스프링 장착 차량 8-15
- 판 (LEAF) 스프링 장착 차량 8-16
- 푸셔/태그 액슬 규정 공기압 8-16
- 푸셔/태그 액슬의 휠 너트 방향성 8-16
- 트랙션 헬프 8-17

타이어 및 휠(제원) 8-18
- 타이어 제원 읽는 법 8-19
- 타이어 효율 등급 8-19

휠 및 타이어

타이어 점검 및 정비하기

■ 일상 점검

차량에 적재한 화물 무게가 무거운 경우에는 타이어 공기압을 점검하고, 주행 전에 보정하십시오.

주행 중 진동, 소음 및 한쪽으로 쏠림 현상 등이 발생하지 않는지 확인하십시오.

휠 또는 타이어에 이상이 있을수 있습니다. 타이어 펑크가 의심스러울 경우 즉시 속도를 줄여 안전한 곳에 정차 후 타이어를 점검하십시오.

- 타이어의 절단
- 타이어에 찔린 자국
- 타이어의 균열
- 타이어의 튀어나옴
- 휠의 변형 및 부식

■ 타이어의 공기압

공기압이 적당한가를 점검합니다. 타이어 접지부의 처짐상태로 공기압이 적당한가를 점검합니다. 이상이 있으면, 공기압을 조정하십시오.

적정 타이어 공기압은 본 장의 「타이어 및 휠(제원)」을 참고하십시오.

⚠ 경 고

- **래디얼 타이어와 바이어스를 혼용하지 마십시오. 조종 안전성이 나쁘게 되어 차량사고로 이어질 수 있습니다.**
- **에어 밸브 캡은 꼭 닫으십시오. 주행 중 타이어 에어가 누출되어 공기압이 낮아져 사고가 발생할 수 있습니다.**

⚠ 주 의

더블 타이어 사용 시 안쪽과 바깥쪽에서 공기 압의 차가 나지 않도록 하십시오. 타이어 편마 모의 원인이 됩니다.

■ 타이어 외관

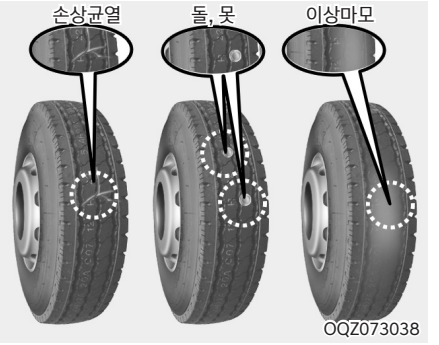

- 타이어 접지면의 둘레와 양측면에 균열, 손상이 없는지를 점검합니다.
- 타이어 접지면의 둘레와 양측면에 못, 돌 기타 이물이 박혀 있거나 끼여 있지 않은지를 점검합니다.
- 타이어 편마모등 이상 마모가 없는지를 점검합니다.

⚠ 경 고

차량마다 타이어가 견딜 수 있는 중량이 다르므로 타이어 교환 시 규격에 맞는 타이어인지 확인하십시오. 그렇지 않을 경우, 차량의 안정성과 조향 성능에 악영향을 미칠 수 있습니다.

■ 타이어의 교체시기



타이어에는 트레드의 마모 한도를 나타내는 마모 한도 표시(Wear Indicator)가 있으며 타이어 옆면에 있는 △또는 △표시 방향으로 홈(Groove) 속에 볼록 솟은 부분을 가리킵니다. 타이어가 마모되어 이것이 드러나면 교환하십시오.

- 고속도로 운행시의 자동차용 타이어 마모 한계(타이어의 남은 홈 깊이)

마모한계	비 고
3.2mm	고속도로 운행시 대한 타이어 공업 협회의 권장 사항

■ 타이어의 위치교환

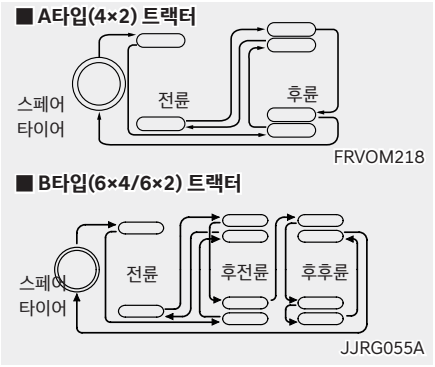

타이어는 장착 위치에 따라서 각각 다른 마모가 생깁니다. 스페어 타이어도 포함해 마모를 균일하게 하고 수명을 연장시키기 위해 15,000km 마다 다음 순서로 타이어의 위치 교환을 실시하십시오.

타이어 공기압 감지 시스템(TPMS) 이해하기 사양 적용시

타이어 공기압 감지 시스템(TPMS)은 각 휠에 장착 되어있는 센서를 통해 일정기준 이하로 공기압이 떨어진 타이어와 일정 기준 이상으로 올라간 타이어의 온도를 감지하여 운전자에게 알려주는 장치입니다.

※ TPMS는 Tire Pressure Monitoring System의 약자입니다.

■ 저압 타이어 경고등

■ 저압 타이어 경고등



OBH068004

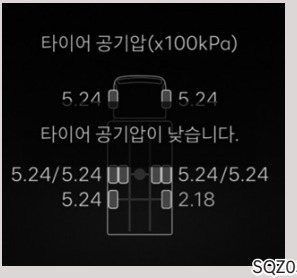

SQZ030993

타이어 압력이 낮거나 타이어 온도가 높을 때 점등됩니다. TPMS 시스템에 이상이 있으면 점멸합니다. 경고등이 점등 또는 점멸하면 즉시 차량을 안전한 장소에 정차하고, 멀티 디스플레이를 이용하여 타이어의 문제원인과 위치를 파악할 수 있습니다.

※ 저압 타이어 경고등에 관한 정보는 3장 「경고등 및 표시등 이해하기」를 참고하십시오.

- 타이어 내부 온도가 너무 상승하여 경고등이 점등되면, 타이어 내부 온도가 정상으로 될 때까지 기다렸다가 출발하십시오.
- 타이어 압력이 부족하거나 TPMS 시스템에 이상이 있으면 가까운 당사 직영 하이테크센터 또는 블루핸즈에 정비를 받으십시오.
- 당사 직영 하이테크센터 또는 블루핸즈가 너무 멀리 있거나, 공기압을 조정할 수 없는 상태일 때는 스페어 타이어로 교환하십시오.

※ 추천 공기압은 8장 「타이어 및 휠(제원)」을 참고하십시오.

경 고

- **안전한 주행을 위해, TPMS(타이어 공기압 감지 시스템)에만 의존하지 말고 정기적으로 타이어 공기압을 점검하여 사고를 예방하십시오.**
- **저압 타이어로 계속 주행을 하면 타이어가 과열되어 파손될 수 있어 주행 시 매우 위험합니다. 또한 타이어 수명, 차량 조작능력, 브레이크 제동력, 연비가 떨어지며, 차체를 불안정하게 할 수 있습니다. 반드시 당사 직영 하이테크센터 또는 블루핸즈에 의뢰하여 적정 공기압을 유지하십시오.**

주 의

- **타이어 공기압을 조정할 때는, 타이어가 차가운 상태에서 하십시오. 차가운 타이어란 3시간 이내에 주행한 적이 없거나, 1.6km 이내로 주행한 차의 타이어를 말합니다.**
- **외기 온도가 급증하거나 급감하는 상태에서 주행할 경우, 타이어 공기압을 사전에 체크하여 추천공기압에 맞게 조정한 후 주행하십시오.**

- **스페어 타이어를 포함하여 모든 타이어는 추천 공기압이 유지될 수 있도록 정기적으로 점검 하십시오.**
- **타이어 공기압 감지 센서에 이상이 있을 때, 타이어 공기압 감지 시스템을 장착한 다른 차량 가까이 주행하면 일시적으로 저압 타이어 경고등이 점등 되지 않을 수 있으므로 센서의 이상 여부를 미리 점검 하십시오.**

i 알아두기

- **적정 공기압으로 맞추어도 날씨가 추워지면 저압 타이어 경고등이 점등될 수 있습니다. 이는 온도에 비례하여 공기압이 낮아지는 것이므로 TPMS 기능에 이상이 있는 것은 아닙니다.**
  타이어 상태를 점검한 후 추천 공기압에 맞도록 조정하십시오.
- **TPMS(타이어 공기압 감지 시스템)의 정상적인 작동을 방해하는 경찰서, 관공서, 방송국, 군부대, 송신탑 근처를 주행 할 경우 저압 타이어 경고등이 점등될 수 있습니다.**
- **스노우 체인이 차량에 장착되었을 때도 타이어 공기압 감지 시스템의 정상적인 작동을 방해하여 저압 타이어 경고등이 점등될 수 있습니다.**
- **차량에 소비자가 별도 구매한 전장품(노트북, 휴대폰 충전기, 오디오/네비게이션, 원격시동장치, 무선통신 장치 등)을 장착, 사용할 경우 저압 타이어 경고등이 점등될 수 있습니다.**

■ 에러 경고등

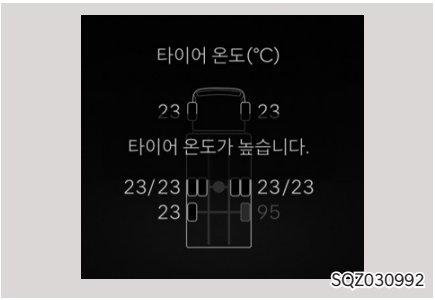

- 하나 이상의 타이어 내부 온도가 높을 경우 경고문이 표시되며 위치 정보 알려줍니다
- TPMS 시스템에 문제가 있을 경우 경고문이 표시됩니다.

■ 타이어를 교체할 때

- TPMS가 장착된 차량의 각 타이어 휠에는 타이어 공기압 감지 센서가 장착되어 있습니다.
- 8×4, 10×4 차량은 교환된 스페어 타이어에는 타이어 공기압 감지 센서가 장착되어 있으나, 위치정보가 입력되어 있지 않으므로 가능한 빨리 당사 직영 하이테크센터 또는 블루핸즈에 의뢰하여 해당 센서에 위치정보를 입력하십시오.

- 신규 센서가 정상적으로 장착 된 후, 타이어 위치 정보 입력이 완료되면, 차량 출발 후 20km/h 이상의 속력으로 20분 이상(누적) 운행한 이후부터 TPMS가 정상적으로 동작하게 됩니다.
- TPMS센서 배터리가 방전 되었거나 센서에 이상이 생겨 타이어 정보를 수신하지 못하게 된 경우에는 차량 출발 후 20km/h 이상의 속력으로 20분 이상(누적) 운행한 이후 경고등이 점등됩니다.
- 타이어 위치를 임의로 교환할 경우, TPMS센서에 타이어 위치정보를 입력해야 정상적인 동작을 할 수 있습니다. 따라서 타이어의 위치를 교환하실 경우 당사 직영 하이테크센터 또는 블루핸즈에 의뢰하여 교환하십시오.
- 추천 공기압과 다른 규격의 타이어를 교환하면 반드시 당사 직영 하이테크센터 또는 블루핸즈를 방문하여 TPMS 타이어 정보를 수정해야 합니다. 그렇지 않을 경우 정상적인 TPMS 작동이 되지 않을 수 있습니다.
- 타이어 공기압 감지 센서가 장착된 타이어로 교환 후 몇 분간 주행을 하면 저압타이어 경고등이 소등됩니다. 계속해서 저압타이어 경고등이 소등되지 않으면 당사 직영 하이테크센터 또는 블루핸즈에 의뢰하십시오.

경 고

- **외부요인으로 인한 갑작스런 타이어 손상은 즉시 감지되지 않습니다. 차체가 불안정하면 곧바로 가속 페달에서 발을 떼고 천천히 안전한 장소로 이동하여 차량을 점검하십시오.**
- **TPMS(타이어 공기압 감지 시스템)의 작동을 방해하는 어떠한 개조, 변형도 하지 마십시오.**
- **TPMS(타이어 공기압 감지 시스템)장착차에는 안전을 위해 휠 교환 시 타이어 공기압 감지 센서가 장착된 규격에 맞는 휠을 사용하십시오.**

주 의

- **센서의 고장이나 배터리 수명이 다한 경우에는 20km/h 속력 이상으로 20분 이상 (누적) 운행해야 경고등이 점등됩니다. 멀티디스플레이 표시부에서 해당 센서의 정보가 없다면 값 대신 ___ 처리가 되므로 운전 전에 항상 멀티디스플레이 표시부를 체크하십시오.**
- **타이어 위치를 서로 바꿔주어 센서의 위치가 뒤바뀌는 경우 반드시 LF핸드툴을 이용해서 센서에 새 위치를 설정 하십시오. 그렇지 않으면 위치가 바뀐 정보가 멀티 디스플레이 표시부에 나오게 됩니다.**
- **타이어를 신규로 교체하는 경우 타이어에 센서가 정확히 장착 되어야 하며, 또한 센서에 위치 정보를 반드시 입력하십시오. 그렇지 않으면 정상 작동 하지 않을 수 있습니다.**
- **TPMS(타이어 공기압 감지 시스템)이 장착된 차량에는 어떠한 타이어 방수제도 사용하지 마십시오. 타이어 공기압 감지 센서에 손상이 갈 수 있습니다.**
- **못이나 도로 파편으로 인한 갑작스런 타이어 손상은 감지 할 수 없으므로 유념하십시오.**
- **타이어 공기압 감지 시스템의 부품을 임의로 조정하거나 수정하지 마십시오. 타이어공기압 감지 시스템의 정상적인 작동을 방해합니다.**
- **정확히 저압 타이어를 감지 하기 위해서는 각 휠에 타이어 공기압 감지 센서가 장착되어 있어야 하며, 그 이외의 장소(스페어타이어 포함)에 타이어 공기압 감지 센서가 있으면 경고등이 점등될 수 있습니다.**
- **타이어 교환시 타이어 공기압 감지 센서가 분실 또는 손상되지 않도록 주의하십시오.**
- **타이어 위치를 임의로 교환하실 경우 오경보 위험이 있으니, TPMS 조립시 위치가 바뀌지 않도록 주의하십시오.**

라이닝 마모 감지 경보 시스템(LWS) 이해하기 사양 적용시

라이닝 마모 감지 경보 시스템은 각 휠에 장착되어 있는 센서를 통해 라이닝(패드) 마모도를 표시해주고, 마모한계에 도달하면 경고등이 켜져 운전자에게 라이닝(패드) 마모 정도를 알려주는 장치입니다.

※ LWS : Lining Wear Sensor

■ 라이닝 마모 경고등



WGD-27

전/후륜 브레이크에 라이닝(패드) 마모센서 장착 차량의 경우 전륜 또는 후륜 브레이크 라이닝(패드)이 마모되어 교환시기가 되면 계기판에 라이닝(패드) 마모 경고등( )이 켜집니다.

또는 전륜 또는 후륜 마모 센서가 고장나면 계기판에 라이닝(패드) 마모 경고등이 깜빡입니다.

■ 라이닝 마모 감지 경보시스템 기능

1. 멀티 디스플레이 상단 메뉴에서 차량정보( ) 모드에 접속하십시오.
2. 접속 후 네번째 화면에서 라이닝 마모 상태를 표시합니다.

※ 사양에 따라 표시되는 화면 순서가 다를 수 있습니다.

3. 만약 라이닝 센서로 부터 마모 정보를 수신하지 못하는 경우는 해당 타이어의 정보가 --으로 표시됩니다.

주 의

- **브레이크 라이닝(패드)의 마모 잔량이 5% 이하면 가까운 당사 직영 하이테크센터 또는 상용 블루핸즈에서 브레이크 라이닝(패드)을 교환하십시오.**
- **계기판에 브레이크 라이닝 마모 경고등이 켜지면 라이닝(패드) 마모 잔량 표시와 상관없이 가까운 당사 직영 하이테크센터 또는 상용 블루핸즈에서 점검 받으십시오.**
- **라이닝(패드) 마모 정보는 5% 단위로 표시되며, 라이닝 센서 자체의 오차에 의해 실제 잔여량과 다를 수 있습니다. 안전한 주행을 위해 정기적으로 라이닝(패드) 마모도를 점검하십시오.**
- **라이닝(패드) 마모 경고등이 켜지거나 깜빡이면 가까운 당사 직영 하이테크센터 또는 상용 블루핸즈에 정비를 의뢰하십시오.**
- **브레이크 라이닝(패드)을 교환 할 때는 전륜, 후륜을 동시에 신품으로 교환하십시오.**
- **브레이크 라이닝(패드) 교환 후 라이닝(패드) 마모 정보를 확인하여 10% 이상 차이가 나는 경우에는 브레이크 라이닝(패드) 장착 상태를 재점검 하십시오.**

차종별 라이닝 마모 표시

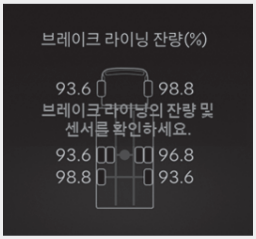

SQZ011993

전/후륜 브레이크에 패드 마모센서 장착 차량의 경우 전륜 또는 후륜 브레이크 패드가 마모되면 디스플레이 표시부에 경고 메시지가 표시됩니다. 자세한 내용은 3장「멀티디스플레이」를 참고하십시오.

타이어 펑크 시의 조치 사양 적용시

■ O.V.M 공구

각각의 공구 위치, 공구의 종류, 잭 사용 방법 등을 확실하게 숙지하십시오.

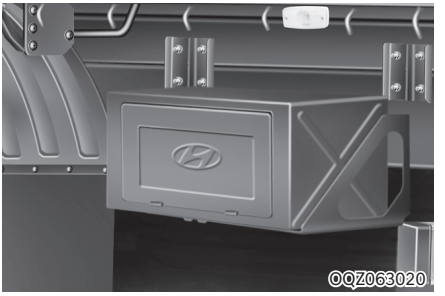

OQZ063020

O.V.M 공구 박스 위치

좌·우측 사이드 프레임에 있습니다.

※ 차량의 사양에 따라 O.V.M 공구 박스 위치는 다를 수 있습니다.

O.V.M(ON VEHICLE MATERIAL) 공구

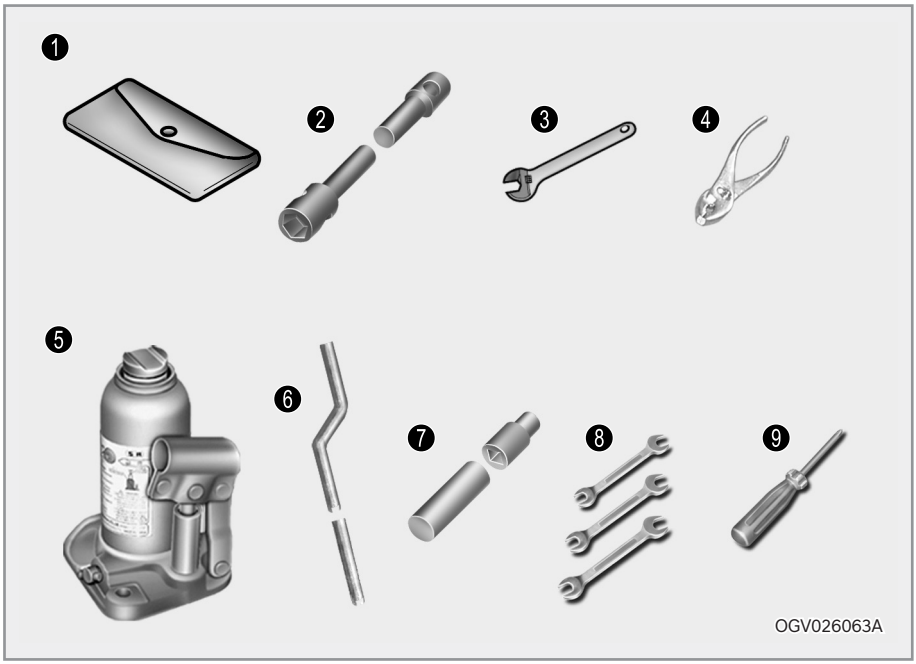

① 공구세트 케이스
② 소켓 렌치 (휠너트용)
③ 조정 렌치
④ 플라이어
⑤ 하이드로릭 잭
⑥ 휠 캐리어 핸들
⑦ 소켓 렌치 핸들(잭핸들)
⑧ 스패너
⑨ 스크류 드라이버(+, - 1개)

■ 잭 사용 방법

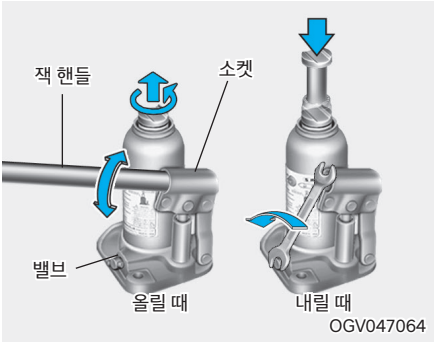

올릴 때

밸브를 우측으로 돌려 조이고 나서 잭 핸들을 소켓에 끼워 상하로 움직입니다.
잭을 대는 위치가 높을 때는 잭 받침부 잭머리를 좌측으로 돌려 빼냅니다.

내릴 때

잭 핸들을 사용하여 밸브를 좌측으로 돌리면 내려갑니다.

사용후는 완전히 아래로 누른 후 밸브를 우측으로 돌려 보관하십시오.

⚠ 경 고

- **잭을 들어올릴 때는 위험하기 때문에 엔진의 시동을 걸거나 차의 아래로 들어가지 않도록 하십시오. 차량과 잭사이에 이물질(기름/먼지) 등이 없도록 하십시오.**
- **차량이 잭에서 이탈하면 심각한 상해나 사망을 초래할 수 있습니다.**
- **지정된 위치 이외에는 잭을 사용하지 마십시오.**
- **장시간 잭을 들어 올려 놓을때는 안전을 위해 블록, 각재등으로 차량을 지지하십시오.**
  확실하게 고임목을 받치십시오.
- **잭은 평탄하고 지면이 단단한 장소를 택해 사용하고 필요 이상으로 올라가지 않도록 하십시오.**
- **반드시 지정된 잭 포인트에 사용하십시오.**
- **동일한 차종에 장착된 잭만을 사용하십시오.**
- **잭은 지면 및 차량의 수직 방향으로 작동할 수 있게 하십시오. 사선 방향으로 작동하면 잭 이탈로 인해 심각한 상해를 초래할 수 있습니다.**

잭의 설치위치

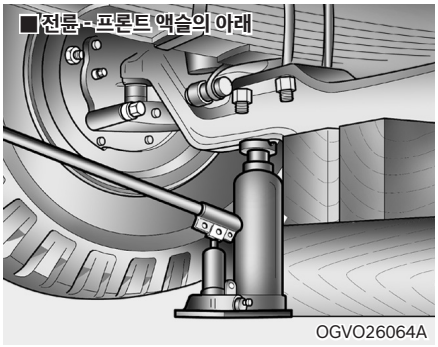

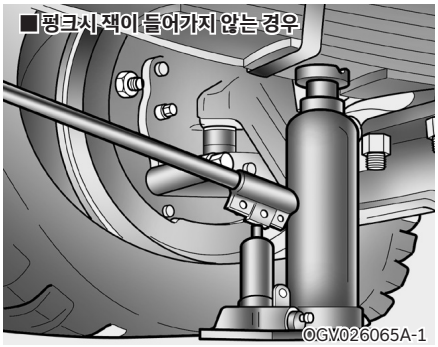

잭을 설치하는 위치는 그림과 같습니다.

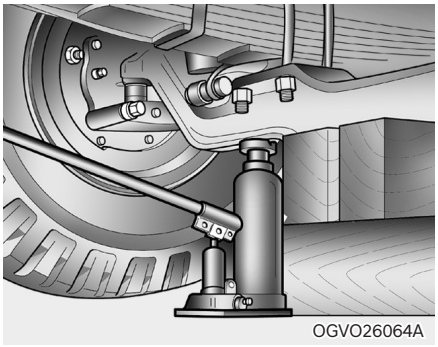

높이 약 270mm 이상이 되는 각재를 준비한 후 다음 방법으로 실시하십시오.

프론트 액슬 밑면에 각재등을 넣어서 잭을 약간 내려 액슬이 각재등으로 지지되어 있는가를 확인합니다. 잭을 액슬 밑면으로 이동시켜 다시 작업합니다.

● 후륜

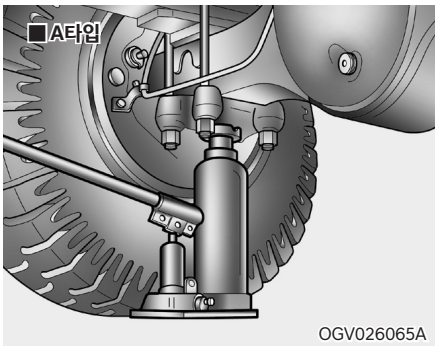

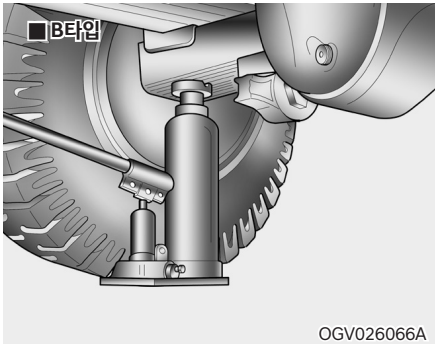

8

● 양쪽 타이어가 펑크난 경우

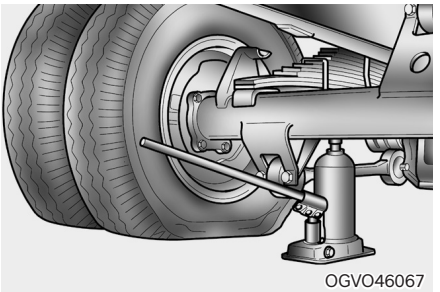
OGVO46067

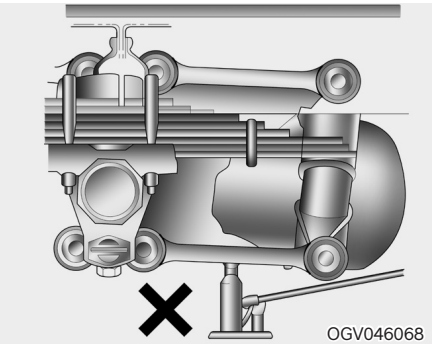
OGV046068

주 의

잭은 확실히 액슬 밑면에 설치하십시오. 그외부분 특히 래디어스 로드에는 절대로 잭을 대지 마십시오.

작동요령

- 잭을 받쳐야 할 차체가 높은 경우는 잭 받침부(잭머리)를 미리 왼쪽으로 돌려 위로 적당히 뽑아 올립니다.
- 휠 너트 렌치 연결대 끝부분의 홈을 잭 릴리스 스템에 끼워 오른쪽으로 돌려 잠급니다.
- 이상의 준비작업 후 연결대를 잭 펌프에 끼워 조용히 상하로 작동시킵니다.
- 노면이나 타이어가 주저앉은 상태로 인해 차체가 낮아 잭을 받칠 수 없을 경우에는 교환해야 할 타이어를 블록등의 보조지점 위로 운전해 올린 후 작업 가능합니다.

잭 에어빼기 작업

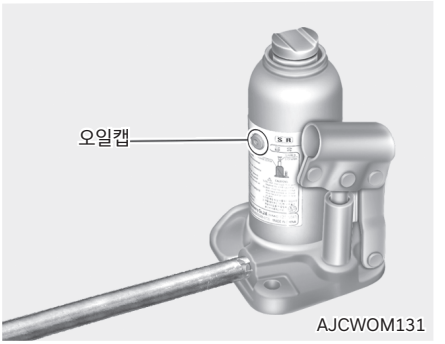

AJCWOM131

잭을 최저상태로 누른 후 오일이 충분한지를 점검하시고 만약 부족하면 오일주입 캡을 열어 유압 오일을 캡 높이까지 보충하십시오.

밸브를 열어 4회 이상 펌핑한 후 밸브를 잠그면 됩니다.

■ 타이어의 점검

휠

● **점검항목**

- 스터드 홀의 마모, 변형, 균열, 손상 여부
- 에어 벤틸레이션 홀의 균열, 손상 여부

● **이상 발견시 대책**

- 휠을 신품으로 교환

허브 스터드

● **점검항목**

- 내부 균열에 의한 녹 발생
- 동일 허브의 스터드중 한 개라도 파손 여부
- 동일한 바퀴에서 휠 너트로부터 돌출량이 다름
- 나사산의 손상 (마모,뭉그러짐 등)

● **이상 발견시 대책**

- 해당 허브의 허브 스터드를 모두 신품으로 교환

휠 너트

● **점검항목 -** 내부 균열에 의한 녹 발생

● **이상 발견시 대책 -** 신품으로 교환

주 의

- **스틸 휠과 알루미늄 휠은 그 두께 차이로 인해 각각 전용 허브 스터드가 적용되므로 차량 출고시 장착되어 있던 종류의 스틸 또는 알루미늄휠을 다른 종류의 휠로 교환하면 파손 우려가 있습니다.**
- **타이어 교환시 휠 너트의 조임토크는 규정의 조임토크로 확실하게 조이십시오. 또 필요 이상의 토크로 조이지 않도록 주의하십시오.**
- **체결 토크 미달시 휠너트 풀림, 토크 과다시 허브 스터드 파손이 우려됩니다.**

■ 타이어 교환방법

타이어의 탈거



1. 안전을 위해 다음 준비를 실시하십시오.
   - 교환할 타이어와 대각선 상의 타이어에 고임목을 받칩니다.
     예 : 우측 후륜을 교환할 때는 좌측 전륜에 고임목을 받칩니다.
   - 잭을 확실하게 꼭 대십시오.

만일 펑크에 의해 노상에서 타이어를 교환할때는 교통의 방해가 되지 않고 안전하게 작업할 수 있는 평탄하고 지면이 단단한 곳을 선택합니다.

또한 비상 경고등이나 고장표시판으로 뒷차에 주의를 주고 모든 사람은 차에서 내리도록 하십시오.



2. 휠 커버를 탈거하십시오.(사양 적용시)
3. 잭을 들어 올리기 전에 대각선 순서로 소켓 렌치로 외측 휠 너트를 돌려 약간만 풉니다.

너트는 풀기만 하고 탈거해서는 안 됩니다.

주 의

소켓 렌치는 휠 너트를 안까지 깊숙하게 안착시키십시오. 얇게 걸면 벗겨져 위험합니다. 이탈되어 상해를 입을 수 있습니다.

4. 타이어가 지면에서 약간 뜰 때까지 서서히 잭을 들어 올립니다. 휠 너트를 뺀뒤 타이어를 탈거합니다.
5. 더블 타이어를 탈거할때는 너트를 풀어 외측 타이어를 탈거하고 나서 일단 내려 놓고 내측 타이어를 탈거합니다.

타이어의 장착

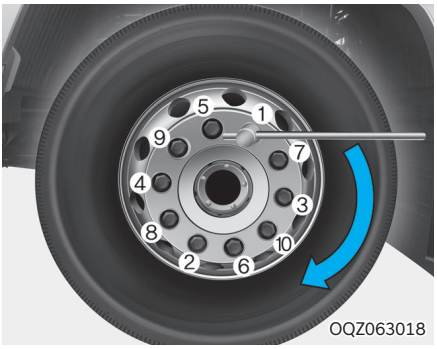

1. 휠 볼트, 너트의 나사부 및 디스크 휠의 장착면을 청소하십시오.

   오염되어 있는 너트를 풀어줍니다. 나사부가 손상되어 있는것, 디스크 휠에 변형이나 균열이 있는 것은 교환하십시오.
2. 휠 볼트 나사부가 손상받지 않도록 디스크 휠 구멍의 중앙으로 되도록 타이어에 설치하고 덜컹거림이 없는 정도로 휠 너트를 가체결합니다.
3. 잭의 밸브를 왼쪽으로 돌려 타이어를 서서히 내려 놓습니다.
4. 휠 너트를 그림의 순서로 2~3회 나누어 규정의 조임 토크로 조입니다.

주 의

차량 출고 후 1,000km 주행 후 규정 토크에 맞게 반드시 재조임을 실시하고, 매 5,000km 마다 조임토크가 규정 내에 있는지 점검을 하십시오.

내측 타이어와 외측 타이어의 에어 밸브(공기주입구)위치가 어긋나게 하십시오.

휠너트의 재조임

휠 너트를 정기적으로 재조임을 실시하십시오.

휠 너트 조임 토크 : 59-68kg • m

■ 스페어 타이어 사양 적용시


OQZ063028

- 스페어 타이어 고정용 24mm 볼트 2개를 탈거합니다.
- 스페어 휠 캐리어 렌치 조향 핸들을 스페어 타이어 캐리어의 구멍에 끼우고 렌치 조향 핸들을 왼쪽으로 돌리면 타이어가 내려갑니다.
- 장착할 때는 디스크 휠의 측을 위로 하여 놓고 디스크 휠의 구멍 렌치 조향 핸들을 오른쪽으로 돌려 감아 올립니다.
- 타이어를 감아 올린후 반드시 타이어 고정용 볼트 2개를 이용하여 타이어를 확실히 고정하십시오.
  타이어가 약간 올라간 후 행거가 확실하게 디스크 휠의 구멍에 들어가 체인 및 와이어가 꼬여 있지 않은지 확인하면서 감아 올립니다.
- 타이어가 단단히 고정되어 있는지 확인하십시오.
  스페어 타이어의 점검관리는 잊어버리는 경우가 많습니다. 공기압, 외관에 주의하십시오.

⚠ 경 고

- **스페어 타이어가 흔들리는 상태로 주행을 하면 스페어 타이어가 떨어져 후방의 차량과 충돌하여 사고로 이어질 수 있습니다.**
- **견고하게 고정할 수 없는 경우는 당사 직영 하이테크센터 또는 블루핸즈에서 정비하십시오.**

※ 스페어 타이어 장착 위치는 차량 사양에 따라 다를 수 있습니다.

푸셔/태그 액슬 업-다운 사양 적용시

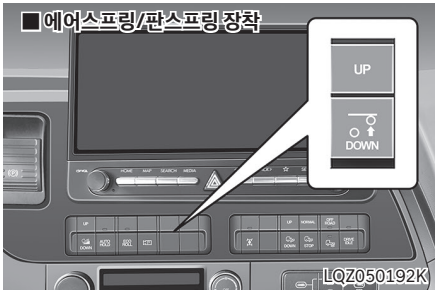

시동 스위치를 「ON」 상태에서 푸셔/태그 액슬 스위치를 하강 (DOWN)위치로 작동시키면 액슬이 하강하 고 상승(UP) 위치로 작동시키면 액슬이 상승합니다.

■ 에어스프링 장착 차량

구동축에 에어 스프링이 장착된 차량은 ECAS에 의해서 축하중이 10톤 초과시 자동 하강합니다. 또한, 하강된 후에는 상승되지 않고 푸셔/태그 액슬 스위치를 상승 (UP) 위치로 작동시키면 멀티 디스플레이 경고창에 “축중초과” 표시를 나타냅니다.

■ 판 (LEAF) 스프링 장착 차량

구동 축에 판스프링이 장착된 차량의 푸셔/태그 액슬은 자동 하강 시스템에 의해서 축 하중이 10톤을 초과했을 때 자동 하강합니다. 또한, 하강 후에는 자동 상승하지 않으며 푸셔/태그 액슬 업-다운 스위치를 상승(UP) 위치로 작동시키면 멀티디스플레이에 "축중 초과" 경고 문구가 나타나며 액슬이 상승하지 않습니다.

⚠ 경 고

- **화물 적재 상태에서 푸셔/태그 액슬의 점검정비가 필요한 경우는 반드시 푸셔/태그 액슬을 하강시키고 점검 정비를 받으십시오. 치명적인 상해를 입을 수 있습니다.**
- **가변 축 자동 하강 시스템은 국토교통부령 '자동차 및 자동차 부품의 성능과 기준에 관한 규칙'에 부합하도록 설계된 사항으로서 외부업체에서의 임의 조작 변경이나 개조는 법령에 의해 처벌 받을 수 있습니다.**

⚠ 주 의

16톤 이하에서도 노면 상태에 따라 스위치 조절로 푸셔/태그 액슬 작동이되지 않을 수 있습니다. 장소를 이동하여 도로가 평편한 곳에서 다시 작동하십시오.

■ 푸셔/태그 액슬 규정 공기압

푸셔/태그 액슬의 공기압은 자동으로 조절됩니다. 또한 푸셔/태그 액슬은 일반 화물 적재 조건으로 약 19톤 적재 시 자동 하강합니다. 약 16톤 이하 적재 시에는 스위치 조절로 푸셔/태그 액슬을 하강시킬 수 있습니다.

⚠ 주 의

판 스프링 장착 차량의 경우

- **공차시는 액슬 상승 상태, 적재시는 액슬 하강 상태에서 주행 하십시오.**
- **공차/적차 상태로 험로(노면 상태 기복이 심한 비포장로 등…) 주행 시 푸셔/태그 액슬을 반드시 하강하여 주행하십시오.**
- **공차시 경사로에서 주차할 경우에는 액슬 상승 상태로 하십시오. 그렇지 않으면, 주차시 차량의 미끌림이 발생할 수도 있습니다.**
- **조향 핸들을 한쪽 방향으로 회전시켜 전진 후 다시 반대 방향으로 회전시켜 후진한 경우 및「S」자 형태의 도로에서 후진할 경우에는 액슬을 상승시키십시오. 그렇지 않으면, 푸셔/태그 측 타이어의 끌림 현상으로 타이어 및 주변 부품이 손상될 수 있습니다.**

■ 푸셔/태그 액슬의 휠 너트 방향성

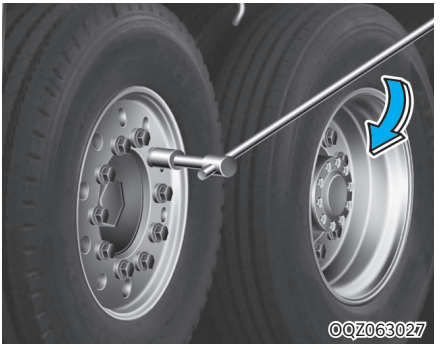

푸셔/태그 액슬의 휠 너트 방향은 모두 오른나사이므로 나사 방향이므로 체결시 주의하십시오.

■ 트랙션 헬프

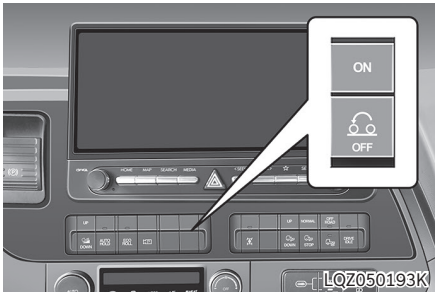

트랙션 헬프 스위치를 'ON' 방향으로 조작하면 차량의 구동 축에 가해지는 하중을 일시적으로 증가시켜 구동력을 향상시킵니다.

주 의

- **트랙션 헬프 기능 사용 시 각 구동 축에 최대 15톤까지 하중이 증가합니다.**
- **30km/h 이상의 속도로 주행 시 트랙션 헬프 기능은 자동으로 꺼집니다.**
- **구동축에 가해지는 하중에 따라서 푸셔/태그 액슬이 상승할 수도 있습니다.**

타이어 및 휠(제원)

4X2	6X2	6X4	8X4	10X4	타이어규격	업 체	림 규격	공기압		
									kPa	psi
●	●	●	●		12R22.5(RIB)	브릿지스톤	22.5X8.25	-	850	123
		●	●		12R22.5-16PR, RIB	한국, 금호	22.5X8.25	-	830	120
		●	●		12R22.5-16PR, LUG	한국, 금호	22.5X8.25	-	830	120
●		●	●	●	12R22.5-18PR, RIB	한국, 금호	22.5X8.25	한국	930	135
								금호	830	120
		●			245/70R19.5-14PR	한국, 금호	19.5X6.75	-	-	-
								후륜(복륜)	760	110
		●			245/70R19.5-18PR	한국, 금호	19.5X6.75	한국(복륜)	900	131
								금호(복륜)	860	125
		●			265/70R19.5-14PR	금호	19.5X6.75	-	-	-
								후륜(복륜)	793	115
		●			275/70R22.5-16PR, RIB	한국	22.5X8.25	후륜(복륜)	900	131
●		●			295/80R22.5-16PR, RIB	한국, 금호	22.5X8.25	한국	850	123
								금호	830	120
●	●	●	●	●	295/80R22.5-18PR, RIB-MCL	미쉐린	22.5X8.25	-	850	123
●	●	●	●	●	295/80R22.5-18PR, BLK-MCL	미쉐린	22.5X8.25	-	830	120
		●			315/70R22.5-18PR	한국	22.5X9.00	전륜(단륜)	900	130
								-	-	-
●		●	●	●	315/80R22.5-20PR	한국, 금호	22.5X9.00	전륜(단륜)	900	130
								-	-	-
			●	●	385/65R22.5-20PR	한국, 금호	22.5X11.75	전륜(단륜)	900	130
								-	-	-
				●	385/65R22.5-20PR	미쉐린	22.5x11.75	전륜(단륜)	900	130
								-	-	-
		●	●	●	385/65R22.5-24PR	한국, 금호	22.5X11.75	전륜(단륜)	930	135
								-	-	-

※ 각 타이어의 크기는 각 차량에 장착된 타이어의 표면에서 확인하십시오.

■ 타이어 제원 읽는 법

245 / 70 R 19.5 - 14PR
① ②③ ④ ⑤

11 R 22.5 - 16PR
①③ ④ ⑤

① 245: 단면폭(mm)
11: 단면폭(인치)
② 70: 편평비(%)
③ R: 레이디얼 타이어
④ 19.5: 림직경(인치)
⑤ 14PR: 타이어 강성

■ 타이어 효율 등급

타이어 제조사	타이어 규격	패턴	회전저항(계수) 등급(RRC)	젖은 노면 제동력 지수 등급(G)
한국	12R22.5-16PR	AH22	3	3
	12R22.5-16PR	DM06	4	2
	12R22.5-18PR	AH40	3	3
	245/70R19.5-14PR	AH11W	4	2
	245/70R19.5-18PR	AH35	3	3
	275/70R22.5-16PR	AL10	3	3
	295/80R22.5-16PR	AL10	3	3
	295/80R22.5-16PR	AH31	3	3
	315/70R22.5-18PR	AH11	3	3
	315/80R22.5-20PR	AH11S	3	3
	385/65R22.5-20PR	AH15	3	3
	385/65R22.5-24PR	AH15	3	3
금호	12R22.5-16PR	KRA50	4	3
	12R22.5-16PR	KMD02	4	3
	12R22.5-18PR	KRA50	4	3
	245/70R19.5-14PR	KRA01	4	3
	245/70R19.5-18PR	KRA01	4	3
	265/70R19.5-14PR	KRS03+	4	2
	295/80R22.5-16PR	KRS03+	4	2
	315/80R22.5-20PR	KRS01	4	3
	385/65R22.5-20PR	KRS50	3	2
	385/65R22.5-24PR	KRS50	3	2
브릿지 스톤	12R22.5	R156AZ	3	3
미쉐린	295/80R22.5-18PR	X MULTI Z2	3	4
	295/80R22.5-18PR	X MULTI D	4	4
	385/65R22.5-20PR	X MULTI HL Z	3	4

- 회전저항(계수) 등급 (RRC) : 타이어에 걸리는 하중에 대한 회전저항의 비율
(1 ~ 5등급까지 있으며 1등급에 가까울수록 소비 효율이 높아집니다.)
- 젖은 노면 제동력 (G) : 기준 타이어 대비 시험대상 타이어의 젖은 노면 제동성능 비율
(1 ~ 5등급까지 있으며 1등급에 가까울수록 젖은 노면에서의 제동력이 좋습니다.)
- 타이어 사이즈가 동일하더라도 효율등급이 다를 수 있습니다. 또한 일부 정보가 사전통보 없이 변경될 수 있습니다.

09 덤프

덤프 취급방법

목차

외관 9-2
15톤 덤프 9-2
25.5톤 덤프 9-3

취급 주의 9-4

장치 사용 요령 9-7
적재함 상승 9-7
적재함 하강 9-8
작동 도중 적재함을 멈출 때 9-8
운행 시 덤프 레버의 위치 9-9
덤핑 경고음 발생 시 조치요령(엑시언트 25.5톤) 9-9

고장 진단 9-10
고장 진단 방법 9-10
15톤 덤프 고장 진단 9-10
엑시언트 25.5톤 고장 진단 9-15

점검·정비 9-16
준비사항 9-16
정기점검 일람표 9-16

유압 작동유 점검 및 교환 9-18
점검 9-18

윤활 9-22
그리스 제원 9-22
15톤 덤프 9-23
25.5톤 덤프 9-24

테일게이트 자동 잠금 장치 조정 9-25
25.5톤 덤프 9-26

덤프 취급방법

외관도

■ 15톤 덤프

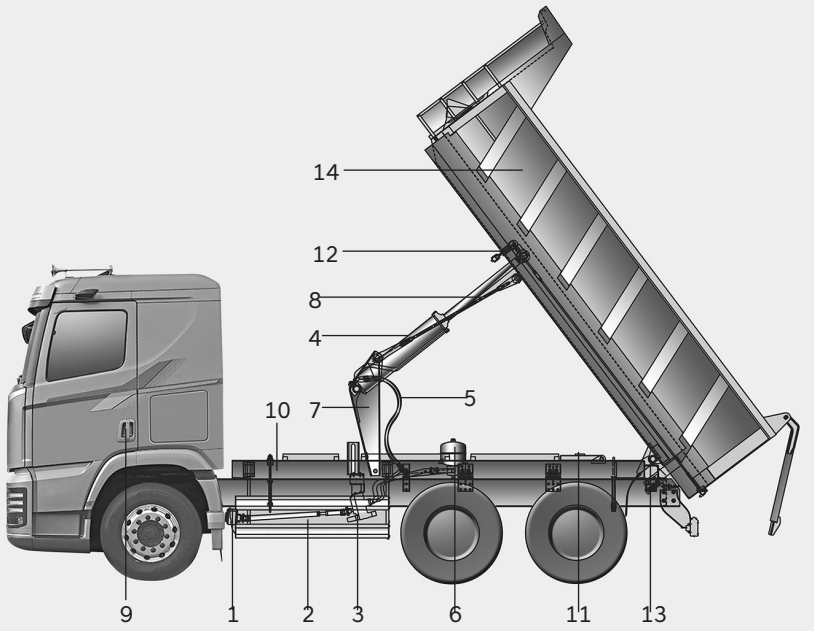

LQZ090255K

※ 본 도안은 실제 차량과 다를 수 있습니다.

1. P.T.O(동력 인출장치)
2. 드라이브 샤프트
3. 유압펌프
4. 호이스트 실린더
5. 유압호스
6. 오일탱크
7. 리프트 플레이트
8. 텐션링크
9. 덤프 레버
10. 서브 프레임
11. 안전받침대
12. 테일게이트 자동잠금 장치
13. 덤프 힌지
14. 적재함

■ 25.5톤 덤프

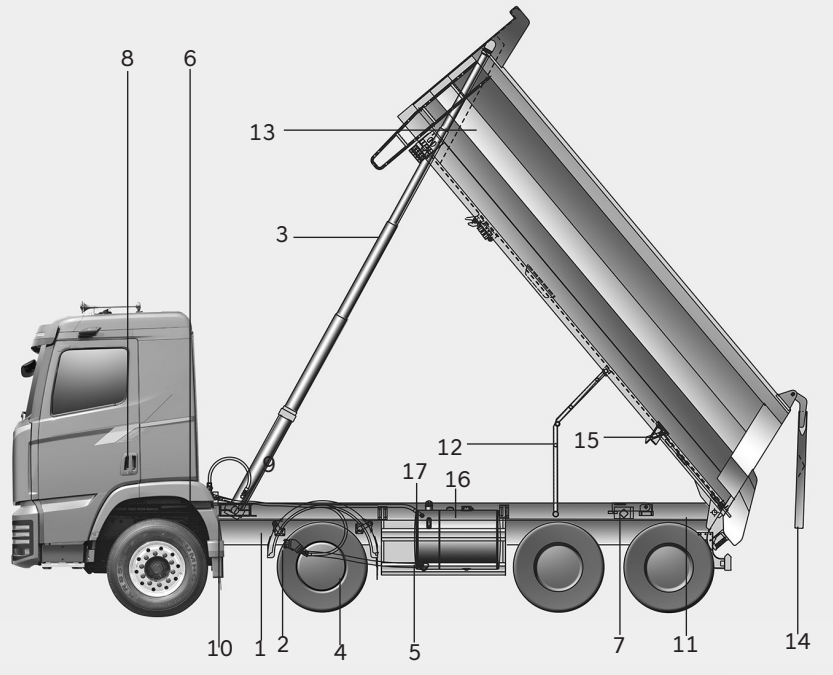

※ 본 도안은 실제 차량과 다를 수 있습니다.

1. P.T.O(동력 인출장치)
2. 유압펌프
3. 호이스트 실린더
4. 유압 호스
5. 오일탱크
6. 방향전환 밸브
7. 안전받침대
8. 덤프 레버
9. 서브프레임
10. 베어링 브라켓트
11. 덤프 힌지
12. 스테빌라이져
13. 적재함
14. 테일 게이트
15. 테일 게이트 자동 잠금 장치
16. 연료주입구
17. 유압 작동유 주입구

취급 주의

경 고

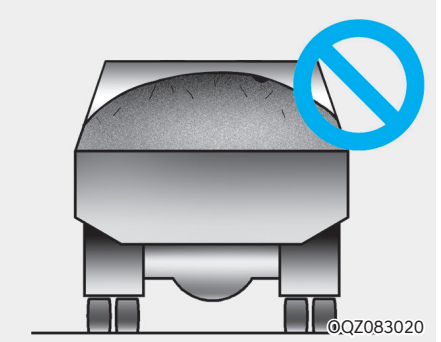

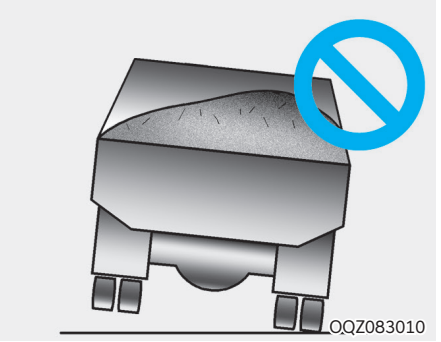

- 과적 또는 편중 적재하지 마십시오.
  주행 중 차량 파손 또는 전복 등으로 심각한 인체상해가 발생할 수 있습니다.
- 본 차량의 용도 이외에 사용하지 마십시오.
  덤프 용도 : 건설 골재 수송
  적재함의 조기 마모 및 파손 등의 결함이 발생할 수 있습니다.

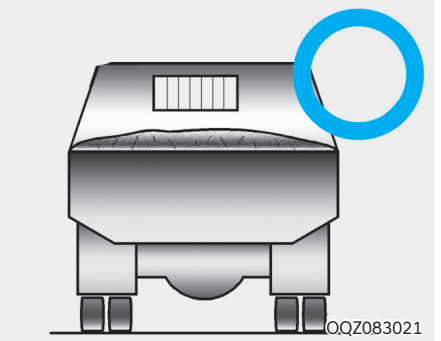

- 덤프 레버는 덤프 작동할 때만 사용하십시오.
  덤프 레버 오조작에 의한 덤프 상승으로 심각한 인체 상해 및 재산상의 손해가 발생할 수 있습니다.

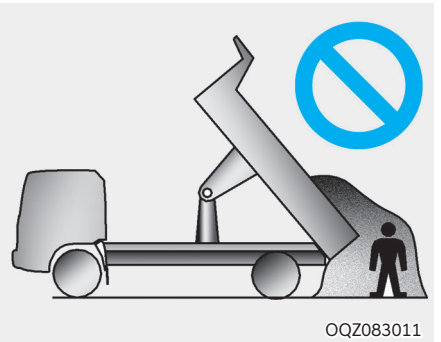

- 덤프 작동시 적재함 주위에 사람 또는 장애물이 없음을 확인한 후 작동하십시오.
  - 적재물 또는 적재함에 깔려 심각한 인체 상해가 발생할 수 있습니다.
  - 적재함이 고압선에 걸려 감전될 수 있습니다.
  - 적재함이 장애물과 부딪혀 파손될 수 있습니다.

- 적재함을 상승시킨 상태로 운행하지 마십시오.

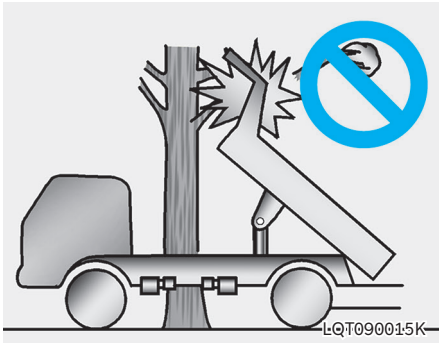

  - 적재함이 고압선에 걸려 감전될 수 있습니다.
  - 적재함이 주변 장애물과 충돌하여 파손 또는 전복될 수 있습니다.

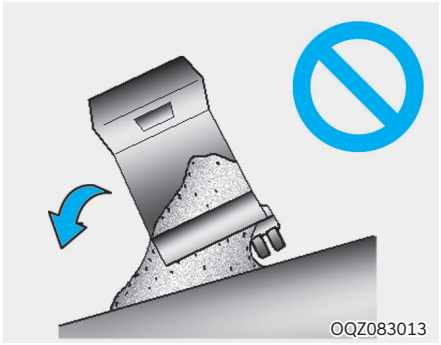

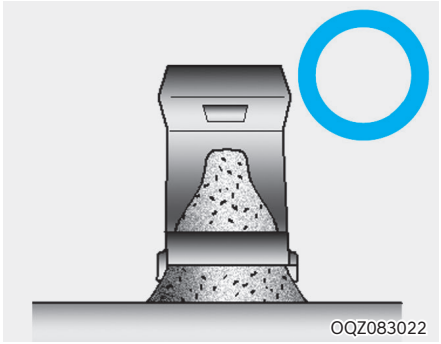

- 경사진 곳에서 적재물을 하역하지 마십시오.

  차량 각 부위 및 유압기기의 비틀림에 의한 차량 파손 또는 전복 등으로 심각한 인체 상해 및 재산상의 피해가 발생할 수 있습니다.

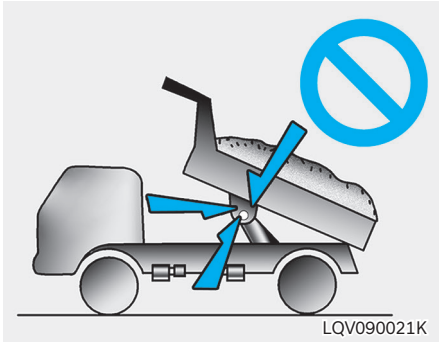

- 적재물이 적재된 상태에서 적재함을 하강 또는 갑작스런 정지를 하지 마십시오.

  호이스트 실린더 및 유압장치의 파손으로 운전자에게 충격이 전달되어 심각한 인체 상해가 발생할 수 있습니다v.

- 유압장치를 임의로 조정 또는 조작하지 마십시오.

  규정된 용량 초과로 인한 유압장치 파손 및 오작동으로 심각한 인체 상해가 발생할 수 있습니다.

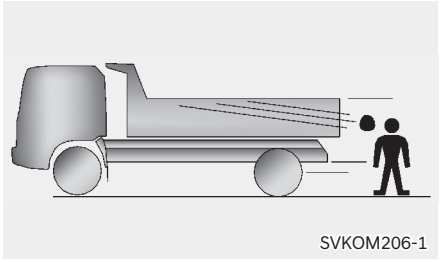

- 운행 중 적재물이 떨어지거나 비산되지 않도록 주의하십시오.

  비산물에 의해 후방 차량 파손 및 주변 사람이 다칠 수 있습니다.


OQZ083015

- 위험 방지 조치를 하지 않은 상태로 적재함 아래에 머무르지 마십시오.
  적재함 하강으로 인하여 심각한 인체 상해가 발생할 수 있습니다.

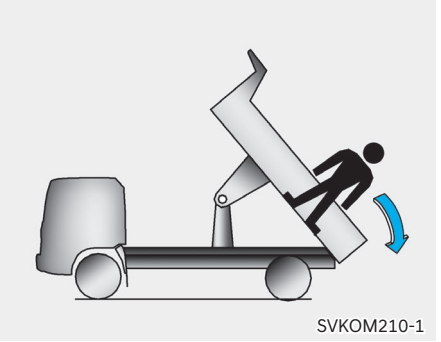
SVKOM210-1

- 차량 운행 또는 덤프 상승 시 적재함에 머무르지 마십시오.
  적재함에서 떨어져 심각한 인체 상해가 발생할 수 있습니다.

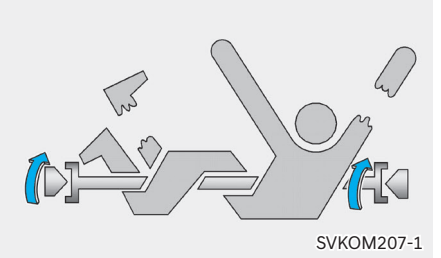
SVKOM207-1

- 엔진 구동상태에서 샤시 밑으로 들어가지 마십시오.
  프로펠라 샤프트 및 드라이브 샤프트가 회전하고 있어 심각한 인체 상해가 발생할 수 있 습니다.

※ 샤시 밑에 들어갈 때는 주차 브레이크를 작동시키고 타이어에 안전 받침대를 고인 후 엔진 시동을 끄고 키를 뽑은 상태에서 비트를 이용하십시오.


SVKOM209

- 스텝(계단)을 오르내릴 때 미끄러짐을 조심하십시오.
  떨어져서 심각한 인체 상해가 발생할 수 있습니다.



LQV090022K

- **P.T.O 스위치를 “ON” 상태로 운행하지 마십시오.**
  계속된 유압 펌프 회전에 의한 과부하로 유압 펌프 또는 유압장치가 손상될 수 있습니다.
- **차량의 어느 부위든 용접 작업 또는 구멍 가공 등의 임의 변경을 하지 마십시오.**
  전자제어장치 고장 및 균열, 호이스트 실린더 손상 등 중대한 차량 결함이 발생할 수 있습니다.

※ 부득이 용접 작업을 할 경우 당사 직영 하이테크센터는 블루핸즈에서 실시 하십시오.

장치 사용 요령

⚠ 경 고

- **본 취급설명서를 숙지하고 덤프 작동 방법에 따라 정확하게 사용하십시오.**
- **잘못된 덤프 레버 조작에 의해 심각한 인체 상해 및 차량 파손이 발생할 수 있습니다.**

■ 적재함 상승



SVKOM217A-1

1. 차량을 정지시키고 주차브레이크를 완전히 체결합니다.
2. 덤프 레버를 정지 위치에서 공기압력은 6㎏/㎠ 이상인지 확인하십시오.

※ 공기압력이 6㎏/㎠ 이하에서는 P.T.O가 연결되지않습니다.

3. 25.5톤 덤프 수동변속기의 경우 트랜스 미션 변속 레버의 스플리터 컨트롤 스위치를 「LOW」에 놓으십시오.

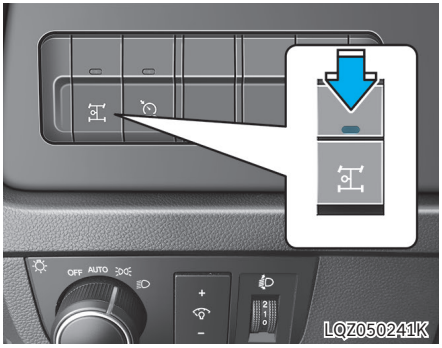

4. P.T.O 스위치를 「ON」 위치에 놓으십시오. 수동변속기의 경우 클러치 페달을 완전히 밟은 상태에서 P.T.O 스위치를 작동하십시오.

알아두기

P.T.O 스위치를 누를 때는 주차 브레이크를 완전히 채우고 브레이크 페달을 밟지마십시오. 엔진 제어기능이 작동되지 않습니다. 엔진 제어기능이란 P.T.O를 사용할 때 엔진과속에 따른 유압펌프 손상을 방지하기 위해 엔진 최대속도가 1,600RPM을 넘지 않도록 자동으로 제어되는 기능입니다. (25.5톤)



5. 계기판에 PTO표시등과 크루즈 컨트롤(CC) 표시등(🐢)이 점등되었는지 확인 하십시오. 덤프 레버를 상승 위치에 놓고 가속 페달을 서서히 밟아 덤프 상승 속도를 조절 하십시오.

주 의

- **덤핑 시 아래 주어진 엔진 회전수를 넘지 않도록 주의하십시오. 과부하로 인한 유압펌프가 손상될 수 있습니다.**
  - 15톤: 1000RPM
  - 25.5톤: 1200RPM
- **크루즈 컨트롤(CC) 표시등(🐢) P.T.O 사용 시 엔진 과속에 따른 유압펌프 손상을 방지하기 위해 엔진최대 속도가 1,600RPM 을 넘지 않도록 자동으로 제어되고 있음을 표시합니다. P.T.O가 완전히 연결되지 않으면 기어의 이상음이 발생합니다. (25.5톤)**

■ 적재함 하강

1. 덤프 레버를 「하강」 위치로 하십시오.
2. 이 때 엔진의 회전과는 무관하며, 적재함 자중에 의해 저절로 내려옵니다.
3. 적재함의 하강이 끝나면 반드시 적재함이 서브프레임에 완전히 안착되었는지 확인하십시오.

■ 작동 도중 적재함을 멈출 때

덤프 레버를 정지 위치에 놓으십시오.

주 의

적재물이 있는 상태에서 덤프 상승 도중에 갑작스럽게 정지하지 마십시오. 호이스트 실린더와 유압기기 등과 같은 부품이 파손될 수 있습니다.

■ 운행 시 덤프 레버의 위치

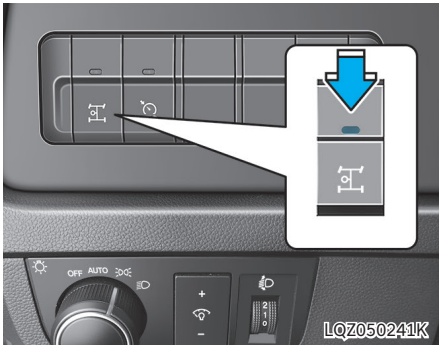

운행 전 P.T.O 스위치가 「OFF」되었는지 확인한 후 덤프 레버(스위치)를 하강위치에 놓고 운행하십시오.

주 의

P.T.O 스위치 OFF 시 반드시 클러치 페달을 밟고 작동 하십시오.

- **P.T.O 기어부가 손상될 수 있으며 단속이 원활하지 않을 수 있습니다.**



계기판의 P.T.O 표시등과 크루즈 컨트롤(CC) 표시등()이 소등되었는지 확인한 후 운행하십시오.

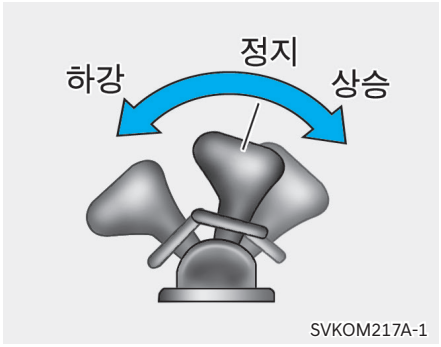

덤프 레버는 반드시 「정지」 위치로 하십시오.

■ 덤핑 경고음 발생 시 조치요령(엑시언트 25.5톤)

적재된 상태에서 심한 비포장도로 또는 과속방지턱을 통과할 경우 덤핑 경고음이 간헐적으로 발생될 수 있습니다.

- 과속방지턱을 통과할 때 적재함이 들썩거림으로써 실린더가 순간적으로 신장되었다가 압축되면서 실린더 내부 압력이 규정압력 이상 상승할 때 경고음이 울립니다. 경고음이 울리면 덤프레버(운전석 좌측)를 하강으로 작동 후 다시 정지로 놓으면 경고음이 사라집니다.

※ 적재를 완료한 상태에서 출발하기 전에 덤프 레버를 하강으로 한 후 정지에 놓으면 예방 효과가 있습니다.

주 의

요철도로나 과속 방지턱을 통과할 때는 서행을 하십시오. 그렇지 않으면, 노면의 충격을 받아 적재함의 유동으로 덤핑 경고음이 울릴 수 있습니다.

고장 진단

■ 고장 진단 방법

이해를 돕기 위해서 일반적인 고장진단에 대한 원인과 조치방법에 대한 설명입니다. 당사 직영 하이테크센터 또는 블루핸즈에서 확실한 고장원인을 진단하기 전에 부품을 교환하거나 분해, 조립 하지 마십시오.

■ 15톤 덤프 고장 진단

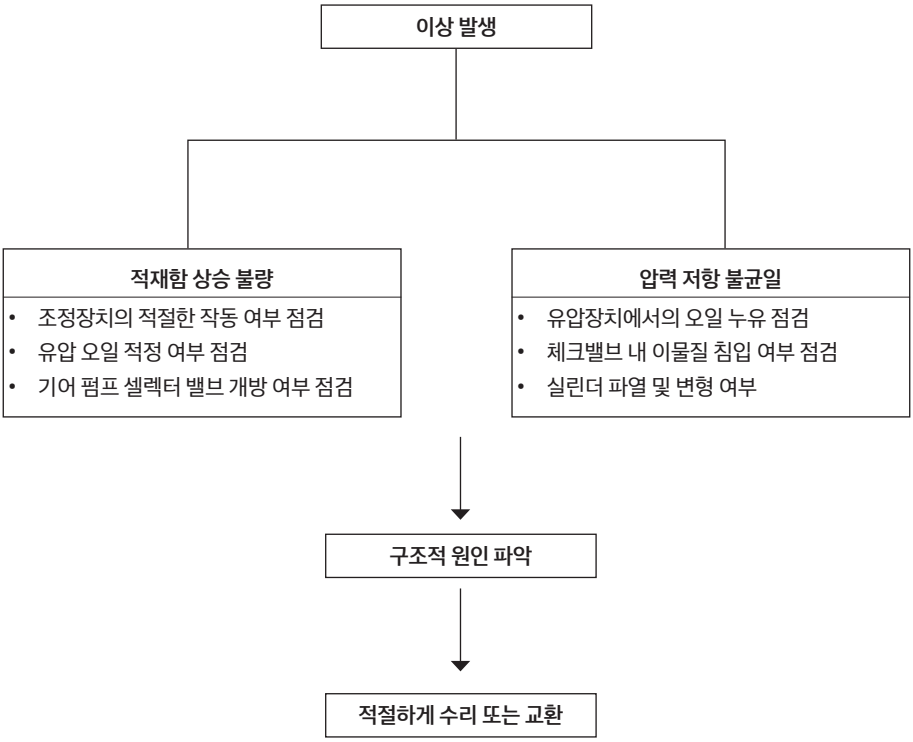

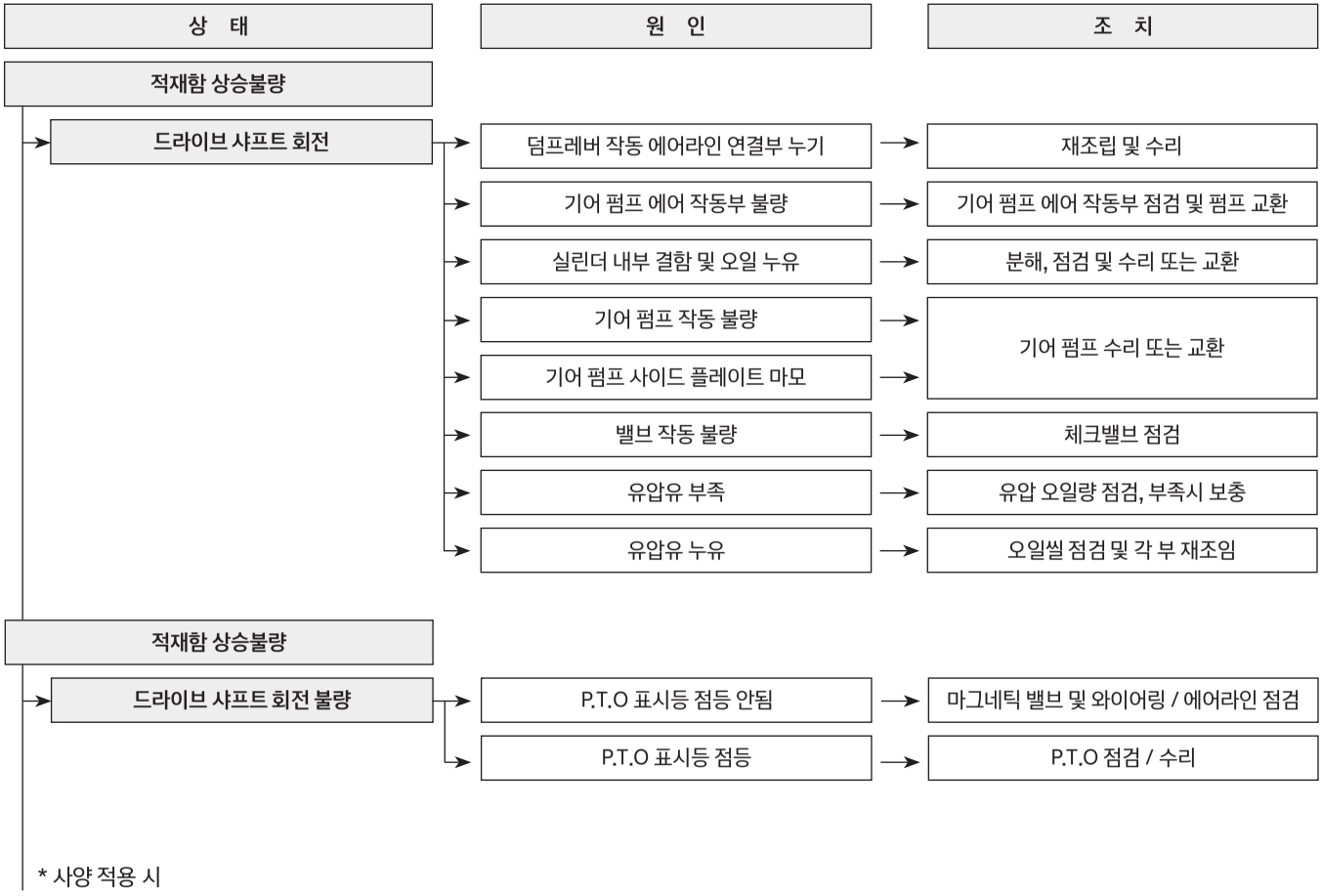
상 태
원 인
조 치
적재함 상승불량
드라이브 샤프트 회전
덤프레버 작동 에어라인 연결부 누기
재조립 및 수리
기어 펌프 에어 작동부 불량
기어 펌프 에어 작동부 점검 및 펌프 교환
실린더 내부 결함 및 오일 누유
분해, 점검 및 수리 또는 교환
기어 펌프 작동 불량
기어 펌프 수리 또는 교환
기어 펌프 사이드 플레이트 마모
밸브 작동 불량
체크밸브 점검
유압유 부족
유압 오일량 점검, 부족시 보충
유압유 누유
오일씰 점검 및 각 부 재조임
적재함 상승불량
드라이브 샤프트 회전 불량
P.T.O 표시등 점등 안됨
마그네틱 밸브 및 와이어링 / 에어라인 점검
P.T.O 표시등 점등
P.T.O 점검 / 수리

* 사양 적용 시

상 태	원 인	조 치
빈 적재함은 상승되나 적재시 상승 불량 또는 상승 불가	실린더 내부 결함 및 오일 누유	실린더 분해 및 수리
	실린더 변형 및 간극 과다	실린더 전체 교환
	기어 펌프 손상	기어 펌프 교환(펌프 부품 교환)
상승시 적재함 점프 현상	유압유 부족	유압유 보충
	공기 유입	오일 누유부 점검 / 재조임, 공기 빼기 작업
	회전부 윤활 불량 또는 마모	윤활 및 수리 또는 마모 부품 교환
	오일에 이물질 유입	파이프 오일 통로 청소, 유압유 교환
적재함 상승시 펌프 작동음 과다	유압 오일 부족 및 공기 유입	유압 오일 보충, 공기 빼기 작업
	유압유 점도 과다	추천 유압유로 교환
적재함 상•하강시 실린더로부터 유압유 분출	유압유 과다	오일 배출(적정량 유지)
	공기 유입	공기 빼기 작업
상승된 적재함 하강 불능	유압유 과다	오일 배출(적정량 유지)
	셀렉터 밸브 열림 불충분	기어 펌프 에어 작동부 점검 및 펌프 교환
	피스톤 균열	피스톤 교환
	덤프레버 작동 에어라인 연결부 누기	재조립 및 수리

* 사양 적용 시

상 태	원 인	조 치
적재함이 완전히 내려지지 않는다.	피스톤 로드 휨	로드 교환
	실린더 변형	실린더 전체 교환
	피스톤 균열	피스톤 교환
	회전부 저항 과다	분해 및 수리 또는 교환
하강 중인 적재함이 하단부에서 멈춤	큐션밸브 작동 불량	분해 및 조립 또는 교환
	큐션밸브 막힘	분해 및 이물질 제거
	실린더 변형	실린더 전체 교환
적해함 상승시 펌프 작동음 과다	스풀 열림 불량	기어 펌프 에어 작동부 점검 및 펌프 교환
	유압유 점도 과다	추천 유압유로 교환
적재함 상•하강시 실린더로부터 유압유 분출	파이프 내 이물질	분해, 세척 및 유압유 교환
	실린더 및 회전부 작동 불량	윤활 부위 수리 또는 교환
	유압장치 막힘	분해, 점검 및 수리
구동축 역회전 및 적재함 하강	체크밸브 결함	분해, 점검 및 교환
	이물질 유입	유압유 교환 및 세척

상 태	원 인	조 치
구동축 멈춤 상태에서 적재함 하강	유압유 부족	유압유 교환
	피스톤링 및 'U' 패킹 마모 또는 교환	분해, 점검 및 교환
	실린더 변형	실린더 전체 교환
	펌프 체크밸브 결함	펌프 분해 및 교환
적재시 적재함 하강	유압장치 누유	유압장치 점검 및 수리
	오일 품질 저하 및 기계 내부에서 누유	오일 점도 점검, 필요시 교환
	펌프 체크밸브 결함 및 이물질 유입	각 부 분해 및 세척
후문과 옆문이 열리고 잘 닫히지 않음 (후크 불량)	후크 변형	후크 조정 및 수리
	로드 늘어짐 및 부적절한 조정	후크 작동 점검 및 조정
	후문 및 옆문중앙부 휨 및 변형	수리 또는 교환
	자동 로크 벨 크랭크와 핀 간의 간극 과다	수리 또는 교환

■ 엑시언트 25.5톤 고장 진단

순위	결 함	원 인	조 치
1	덤프레버 "상승"위치에서 실린더가 상승되지 않음	P.T.O가 접속이 안됨	재접속 시도 및 P.T.O 점검
		에어 탱크 공기압이 6kg/cm^2 이하일때	공기압이 6kg/cm^2 이상 도달할 때까지 작동 금지
		펌프 작동불량	펌프 점검 및 교환
		녹-오프 밸브 눌림 또는 작동불량	녹-오프 밸브 점검 및 수리
		방향전환밸브 작동불량	밸브 점검 및 교환
		에어라인 연결부 누기	재조립 및 수리
		펌프뒤 고압 및 저압라인 바뀜	고압 및 저압라인 변경
		오일 탱크 볼밸브가 잠김	볼밸브를 연다
		오일 탱크 오일량 부족	오일보충
		유압호스 조립부 누유	재조임 및 호스 교환
2	실린더가 너무 늦게 상승됨	펌프 결함	펌프 점검 및 교환
		방향전환밸브 결함	밸브 점검 및 교환
3	실린더가 부드럽게 상승되지 않거나 오작동 됨	유압회로내 공기 유입	공기 빼기 작업 실시
		오일 탱크 오일량 부족	오일보충
		방향전환밸브 결함	밸브 점검 및 교환
4	덤프레버가 갑자기 작동하지 않거나 오작동 됨	에어라인 조립위치 불량	에어라인 점검 및 수리
		에어라인 연결부 누기	재조립 및 수리
		녹-오프 밸브 눌림 또는 작동불량	녹-오프 밸브 점검 및 수리
5	실린더 하강이 원할치 않음	실린더 변형	실린더 교환
		덤프레버 결함	레버 점검 및 교환
		방향전환밸브 결함	밸브 점검 및 교환
6	덤프 완전 하강시 오일 넘침	오일 탱크 오일량 과다	오일량 재조정

점검·정비

■ 준비사항

⚠ 주 의

적재함을 상승 상태에서 점검 또는 정비할 때는 반드시 위험 방지 조치 후 작업하십시오. 적재함 하강으로 인하여 심각한 인체 상해가 발생할 수도 있습니다.

1. 점검 및 정비를 하기 전에 반드시 튼튼한 나무지주와 안전 받침대로 적재함을 받쳐주고, 타이어에 고임목으로 고정 하십시오.
2. 작업에 필요한 부위를 깨끗이 세척하십시오. 캡은 커버로 덮어서 실내가 더러워지지 않도록 하십시오.
3. 공구, 지그 및 측정 공구 등을 작업 용도에 맞도록 준비하십시오.

■ 정기점검 일람표

장치	결 함	원 인	기 간		비 고
			매 일	매 3개월	
구동 장치	P.T.O 장치	오일 분비	○		
		비정상적인 소음	○		분해정비
		체결볼트의 재조임		○	
		오일 누유		○	재조임 및 패킹 교환
	드라이브 샤프트	체결볼트의 재조임		○	
		베어링 헐거움 및 스냅링의 기능		○	베어링 및 스파이터 교환
		스플라인부 헐거움		○	스플라인 교환
유압 장치	유압 펌프	오일 분비	○		재조임 및 패킹/씰 교환
		비정상적인 소음	○		공기 빼기 실시 후 이상시 펌프 교환
		체결볼트의 재조임		○	
	유압호스 및 파이프	오일 분비	○		재조임 및 패킹 교환
		고무호스 외관의 긁힘	○		
		고무호스 변질 및 균열		○	고무호스 교환
		파이프 플렌지 볼트의 재조임		○	
		조인트의 재조임		○	
		오일탱크 오일량		○	유압 오일 보충

장치	결 함	원 인	기 간		비 고
			매 일	매 3개월	
유압 장치	호이스트 실린더	균일 또는 오일 누유	○		교환 또는 수리
		오일 분비	○		재조임 및 패킹 교환
		적재함 상승시 점프하는 식으로 됨	○		오일 보충
		실린더 압력 저하		○	피스톤 패킹 및 링 교환
		실린더 로드 외주면 긁힘 및 로드 변형		○	교환
		전체 외관 긁힘 및 변형		○	교환
		각 연결부 헐거움 및 마모		○	재조임 또는 수리
바디	바디 및 서브프레임	힌지핀과 로크 볼트의 비정상 상태	○		정비 또는 교환
		용접부나 힌지의 균열	○		정비 또는 용접
		바디메인프레임의 뒤틀림 및 휨		○	수리
		각 힌지부의 마모나 휨		○	메탈핀의 교환
		'U' 볼트 및 마운팅 볼트의 재조임		○	
	라이너	균열 또는 마모	○		교환
	적재함 후문 잠금장치	균열 또는 마모	○		교환
		각 로드 및 잠금력의 조정	○		조정
		각 힌지부의 마모나 휨	○		정비
		각 힌지부 작동 불량	○		정비
악세서리류	안전장치	비정상적 작동 및 변형	○		정비 또는 교환

※ 1. 매일점검은 엔진 시동을 걸기 전에 점검하십시오.

2. 후크 하단부 주위 및 가이드롤러 경사면의 오염물을 매일 제거하십시오.

유압 작동유 점검 및 교환

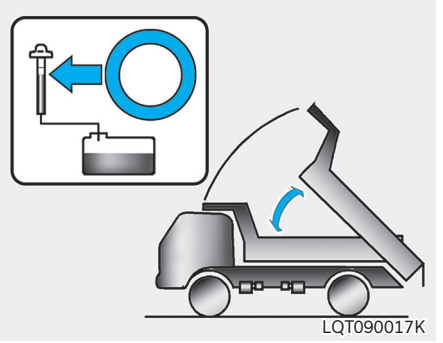

주 의

유압 작동유는 항상 레벨 게이지의 적정선을 유지해야 합니다.

■ 점검

누유 검사

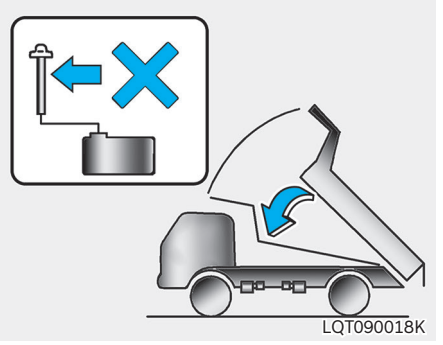

1. 부품의 연결 또는 조립 부위에서 누유가 발생되면 재조임 하십시오.
2. 오일이 너무 많이 누유되면 오일링과 같은 씰링 부품류를 교환하십시오.

오일 펌프의 검사

1. 드라이브 샤프트의 회전 상태 점검(15톤)
2. 회전시 내부에서 비정상적인 소음 발생 여부 점검
3. 펌프 케이스 볼트의 풀림 상태 점검
4. 덤프 레버의 작동시 상승, 하강 위치가 정상적으로 작동되는지 점검하십시오.

유압 작동유의 보충

1. 오일 펌프 구동을 정지시키고 레벨 게이지를 확인하여 유량을 점검한 후 적당량이 있는지 확인 하십시오.
2. 유량이 너무 부족하면 유압 작동유를 규정량만큼 보충하십시오.

   ※ 유압작동유 제원
   - 규격 : I.S.O VG #32 내마모성 유압작동유
   - 추천오일 :
     Hyspin AWS 32(CASTROL), Nuto H32(ESSO), Hydrasil 32(GULF), DTE24(MOBIL), Tellus 32(SHELL)

⚠ 주 의

- **오일 주입시 공기가 들어가지 않도록 주의하십시오.**
- **공기빼기는 오일을 주입한 후에 반드시 실시하십시오.**

  공기빼기 작업 후에 여러 차례 덤핑 작업이 원활하게 되는지 반드시 점검하십시오.
- **일반적으로 배관 내에 공기가 들어가 있으면 다음과 같은 현상이 일어날 수 있습니다.**
  - **덤프 바디가 도중에 올라가지 않음**
  - **덤프 바디가 상승 중에 진동 발생**
  - **덤프 바디가 상승하다가 덜컥거리면서 하강**

이런 현상은 일반적으로 작동유가 규정량보다 적어서 공기가 흡입되어 있거나, 또는 규정량만큼 있어도 장기간 사용 중 배관 접속부 등이 풀려 공기가 흡입되었을 때 생기는 현상입니다. 이와 같은 현상을 방지하기 위해 규정량만큼의 작동유를 넣고 정기적으로 배관 연결부의 풀림을 점검하여 수리하십시오.

유압 작동유에 물유입 검사

유압 작동유의 색깔이 우유색으로 변색되어 있으면 당사 직영 하이테크센터 또는 블루핸즈를 방문하여 점검을 받으시고, 작동유전체를 교환하십시오.

교환주기

작동유를 정기적으로 교환하여 덤핑 장치의 수명을 연장하고, 그 기능이 정상적으로 작동할 수 있도록 하십시오.

최초	3개월 또는덤핑 500회 이후
최초이후	1년마다 또는 덤핑 2,000회 마다

※ 오일 교환은 경과시간이나 덤핑 횟수 중 먼저 도달한 것을 기준으로 교환하십시오.

⚠ 주 의

근거리 작업에 의한 덤핑 횟수 과다 사용시 유압작동유 온도가 70도를 넘지 않도록 휴지 시간을 갖도록 하십시오. 덤프 상승이 안 될수 있으며, 유압장치 수명의 단축 원인이 됩니다.

유압 작동유 부족 현상

다음과 같은 현상은 유압 작동유가 부족하면 나타나는 현상입니다. 유압 작동유를 규정량 만큼 보충하십시오.

- 유압 펌프로부터 소음 과다
- 적재함이 원활히 상승되지 않음
- 적재함 상승시 점프 현상
- 적재함이 상승 후 떨리거나 단계적으로 덜거럭 거리면서 내려오는 현상

15톤 덤프

● **유압 작동유**

1. 추천 유압 작동유를 사용하십시오. 규정량은 35~40L 입니다.
2. 유압 작동유를 정기적인 교환으로 덤핑장치의 수명을 연장하며, 기능을 충분히 발휘 할 수 있도록 합니다.

● 유압 작동유의 보충

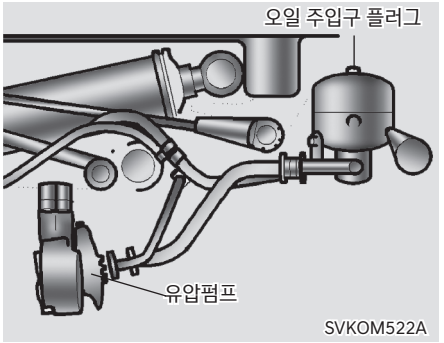

1. P.T.O 스위치를「OFF」하고, 덤프 레버를 상승 위치로 들어올리고 레버를 고정시킨 후 안전지주나 안전봉으로 적재함이 하강하지 않도록 받치십시오.

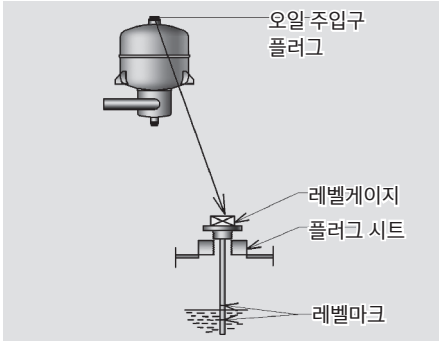

2. 오일 탱크의 오일 주입구 플러그를 풀고 적정량 만큼 유압 작동유를 보충하십시오.
3. 안전지주를 제거한 후 적재함을 완전히 더 올리고, P.T.O 스위치를「OFF」한 후 안전지주를 다시 받치십시오.
4. 오일 주입구로 유압 작동유를 적정선까지 다시 보충한 후 플러그를 체결하십시오.

● 유압유의 교환

1. 적재함을 완전히 상승시키고 안전하게 지지할 수 있는 안전지주와 안전봉, 타이어 고임목을 설치하고 주차브레이크 체결 하십시오.

⚠ 주 의

안전을 위해서 적재함을 확실히 지지할 수 있도록 오버헤드 크레인 차량으로 추가로 적재함 앞을 들어올려 고정하면 좋습니다.

2. 덤프 레버를 하강(Down) 위치로 내리십시오.
3. 오일 탱크 상부에 오일 주입 플러그를 탈거 하십시오. 유압 작동유를 완전히 배출시키기 위해서 실린더의 하단부에 있는 고압 고무호스의 연결을 분리하십시오.
4. 오일 탱크 하단부에 장착되어 있는 흡입 호스의 커플링 또는 흡입호스를 분리하여 오일 탱크 내에 있는 유압 작동유를 배출하십시오.
5. 유압 작동유 배출 후 실린더 하단부의 고압 호스와 오일 탱크 하단부에 있는 고압 고무호스 연결부를 분리하십시오.
6. 덤프 레버를 하강(Down) 위치로 내린 상태에서 오일 주입구로 유압 작동유를 주입하십시오.
7. 공기빼기는 다음과 같이 하십시오.
   1) 엔진 시동 후 P.T.O 스위치를「ON」으로 하고, 엔진 공회전 상태에서 덤프 레버를 상승 위치로 들어 올리면 펌프가 서서히 가동되어 유압 작동유를 실린더로 보내줍니다.
      ※ 이 때 오일 탱크에 오일이 계속적으로 부족하여 바닥이 드러나거나 공기가 빨려 들어가게 되면 공기빼기 작업에 많은 시간이 소요됩니다.
   2) 잠시 후 유압 작동유는 저압 파이프를 통해 오일탱크로 되돌아 오고 공기는 더 이상 빨려들어가지 않습니다.
   3) 그 후 엔진 공회전 상태로 펌프를 1분간 작동시켜 저압 파이프 내에 있는 공기를 배출시킵니다.

4) 엔진을 멈추고 덤프레버 상승위치에서 레버를 고정시키고 레벨 게이지 수준을 확인하고 오일 주입구 플러그를 잠그십시오.(유압 작동유 보충참고)

8. 안전지주와 안전봉을 제거하고 (오버헤드 크레인 차량을 사용했을시도 마찬가지) 덤프레버를 내려 적재함을 하강시키십시오. 적재함을 상승/하강을 반복하여 정상적으로 작동하면 완료된 것입니다.

25.5톤 덤프

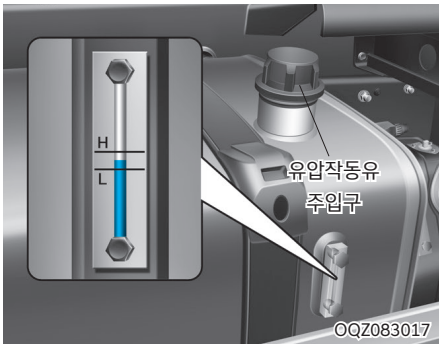

주 의

연료 탱크와 유압 작동유 탱크가 일체형입니다. 연료 탱크 주입구에 유압 작동유를 주입하지 않도록 주의하십시오. 엔진 고장 등의 결함이 발생 할 수 있습니다.

● 유압 작동유 점검

유량 점검 및 보충(월 1회) : 적재함을 완전히 하강시킨 후 유량이 오일 탱크 수준계의 적정량이 있는지 점검하여 부족하거나 과다할 경우 적정량이 되도록 조절하십시오. 유압 작동유를 보충할 경우 반드시 동일 회사 동일 제품을 보충하십시오.

교환 및 공기빼기

1. 유압 작동유의 규격 및 규정량을 준수하십시오. 덤프 유압 작동유는 특정한 특성이 있습니다. 유압 작동유의 적정 여부는 호이스트 실린더의 수명과 정확한 작동에 큰 영향을 미치므로 유압 작동유의 보충 및 교환 시에는 각별히 유의해야 합니다. 유압 작동유가 갖추어야 할 특성으로는 적정 점도, 응고점, 안전도, 유상화, 거품화 등이 있으며 온난한 기후의 지역에서는 동절기, 하절기에도 관계없이 사계절 사용이 가능한 일반적인 표준 점도 오일을 사용하십시오.
2. 유압 작동유의 보충 및 교환덤프 호이스트 실린더 내에 유압 오일이 부족하면 다음과 같은 현상이 발생됩니다.
   - 적재함 상승 도중 중간에 정지하여 더 이상 상승하지 않음.
   - 적재함을 올릴 때 심하게 진동.
   - 적재함이 완전히 상승 후에도 진동하면서 내려옴.

이러한 현상은 유압 작동유 부족으로 인해 호이스트 실린더 내에 공기가 흡입된 현상이므로 유압 작동유를 반드시 보충해 주어야 합니다. 작동 횟수에 따라 약간의 차이가 있으나 최소 1년에 한번씩 교환하십시오.

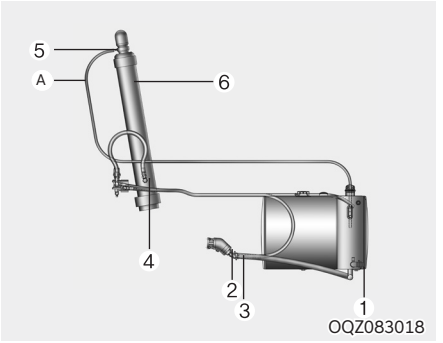

3. 오일 교환
   1) 오일 탱크의 드레인 콕(1)와 각 연결부 호스아래 플러그를 (2), (3), (4)를 풀어 유압 회로의 유압 작동유를 배출하십시오.
   2) 다시 드레인 콕와 플러그를 체결하고 유압 작동유를 오일 탱크의 상한선 까지 보충하십시오.
   3) 엔진 시동 후 P.T.O 스위치를 「ON」하여 유압펌프를 구동하십시오.(엔진은 공회전 상태)
4. 공기빼기
   1) 오일 탱크 캡을 열 수 있는 적정 높이까지 적재함을 상승하여 호이스트 실린더 상단부의 브리더 스크류(5)를 풀고 호스(A)를 장착한 다음 오일 탱크 캡(6)을 열고 호스(A)의 다른 한쪽을 오일 탱크에 담그십시오.
   2) 덤프 레버를 "TIP"위치에 조정하여 호이스트 실린더를 최상까지 상승한 다음 펌프를 구동되면 호이스트 실린더 내부의 공기가 빠집니다.
   3) 공기빼기가 완료되면 호이스트 실린더를 내용(1)의 위치까지 하강시킨 후 호스(A)를 분리하고 브리더 스크류(5) 및 오일 탱크 캡을 재조립하십시오.
   4) 오일 탱크의 유압 작동유를 점검하고 필요할 경우 보충하십시오.

윤활

■ 그리스 제원

오일명	규격	비고
중급 보통 그리스	NLGI NO.1	보통샤시 그리스

- 덤핑 장치의 회전 및 슬라이딩부의 마모 방지, 확실한 록킹 및 효율적인 작동과 고장 방지를 위해 윤활을 철저히 하십시오.
- 신차일 경우 매주 윤활을 하고 다음 그림과 같은 부위에 누락되지 않게 그리스 주입을 하십시오. (운행하던 차량 : 매일 급유)
- 주유하기 전에 차량이 움직이지 않게 주차브레이크를 확실하게 체결하고 바퀴 앞뒤에 고임목으로 고여 차량이 움직이지 않도록 하십시오.

※ 그리스 도포 위치

1. 가이드바디 접촉부
2. 테일게이트 자동잠금장치 롤러 접촉부 및 가이드바 접촉면
3. 그리스 니플이 장착된 모든 부위(그리스 주유장치 그림참고)

■ 15톤 덤프

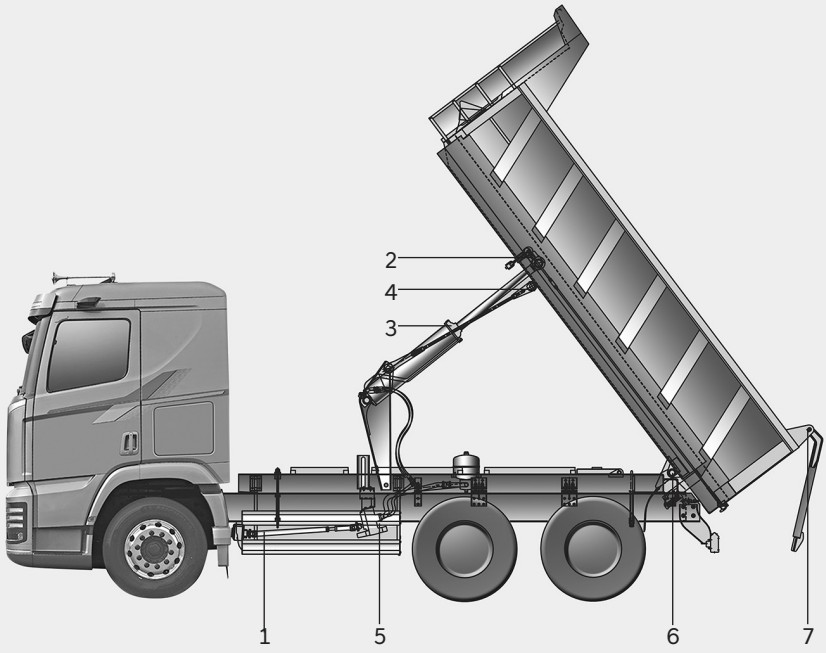

※ 본 도안은 실제 차량과 다를 수 있습니다.

LQZ090255K

그리스 주입위치

1. 드라이브 샤프트(2개소)
2. 테일게이트 자동잠금 장치(좌우 6개소)
3. 호이스트 실린더(상, 하 : 좌우 4개소)
4. 텐션 로드(좌우 4개소)
5. 리프트 플레이트(하 : 좌우 2개소)
6. 덤프 힌지(좌우 2개소)
7. 테일게이트 힌지(좌우 2개소)

■ 25.5톤 덤프



※ 본 도안은 실제 차량과 다를 수 있습니다.

LQZ090256K

그리스 주입위치

1. 호이스트실린더 상단(1개소)
2. 호이스트실린더 하단(좌우2개소)
3. 덤프힌지(좌우 2개소)
4. 스테빌라이져(상중하 좌우6개소)
5. 테일게이트 컨트롤 링게이지(좌우 8개소 또는 10개소)
   - 후크부(좌우2개소) 주입시는 덤핑상태에서 테일게이트 안쪽 후크홀쪽으로 주입가능함
6. 테일게이트 힌지 상단(좌우2개소)
7. 하이픽스 클램프(2개소)
8. 안전받침대(좌우2개소)

테일게이트 자동 잠금 장치 조정

주의

테일게이트 자동 잠금 장치 점검 및 조정은 적재함이 비어 있을 때 실시하십시오.

경고

운행하기 전에 테일게이트 자동 잠금 장치의 간극 확인 후 간극 발생시 조정 방법에 따라 조치하십시오.
자동 잠금장치 고장은 후방 차량의 파손/안전 문제 유발 및 차량 전복 등의 중대한 원인이 됩니다.

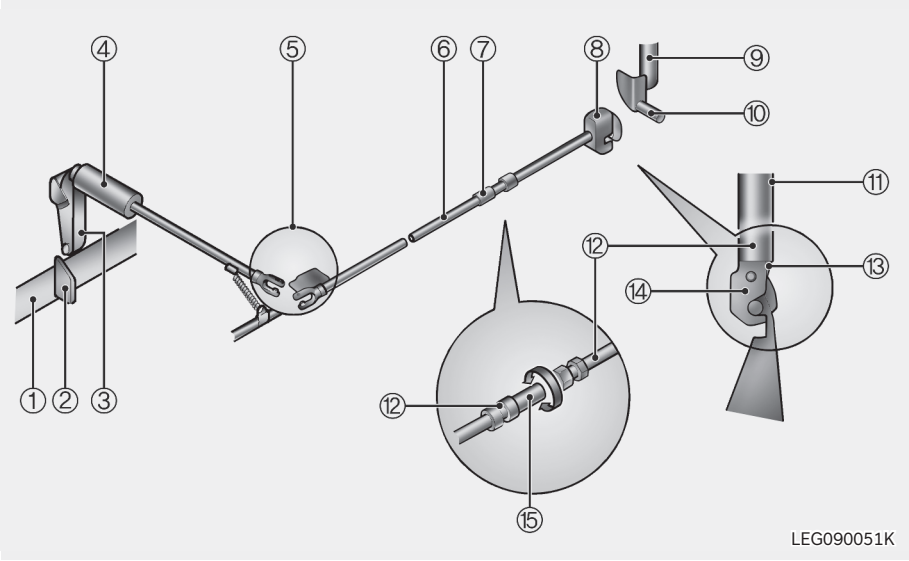

① 서브 프레임 ② 롤러가이드(가이드 바) ③ 롤러 ④ 쿠션 실린더 ⑤ 로드 링게이지 ⑥ 로드 ⑦ 턴버클 ⑧ 후크가이드 ⑨ 테일게이트 ⑩ 로크 브라켓트 ⑪ 테일게이트 ⑫ 로크너트 ⑬ 후크 ⑭ 브라켓트 ⑮ 턴버클

간극 조절 방법

점검시 간극이 발견되면 다음 절차에 따라 장치를 조정하십시오.

1. 턴버클의 양쪽 로크너트를 헐겁게 푸십시오.
2. 테일게이트 후크와 브라켓트 바 사이 유격이 없을 때까지 턴버클⑮을 조이십시오.
3. 유격을 없애고 턴버클⑮을 다시 조인 후 양쪽 로크너트⑫를 고정시키십시오.

※ 후크나 다른 부품들을 교환할 경우도 동일한 방법으로 확실하게 조정하십시오.

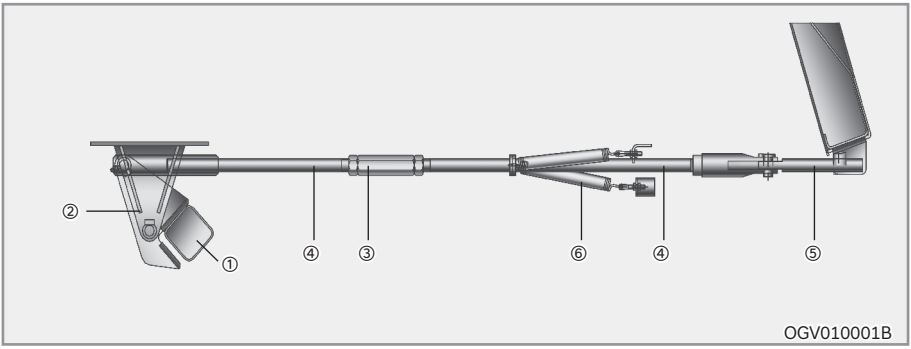

■ 25.5톤 덤프

1. 가이드 바 2. 암 어셈블리 3. 턴 버클 4. 로드 5.후크 6. 스프링

간극 조절 방법

1. 점검시 간극이 발견되면 다음 절차에 따라 관련 장치를 조정하십시오.
2. 후크나 다른 부품들을 교환하였을 경우 똑같은 방법으로 확실하게 조정하십시오.
   - 턴 버클의 양쪽 로크 너트를 헐겁게 푸십시오.
   - 테일게이트 후크와 브라켓트 사이 유격이 없을 때까지 턴버클을 조이십시오.
     ※ 턴 버클을 과조임시 과부화로 연결부 이상 마모 및 소착/파손의 원인이 됩니다.
   - 풀림을 방지하기 위해 유격을 없앤 후에 턴 버클을 다시 조이고 양쪽(나사부에 록타이트 #243 도포 후) 로크 너트를 고정시키십시오.

※ 풀림을 방지 합니다.

⚠ 주 의

가이드 바 하단에 암 어셈블리와 간섭 흔적이 있을 경우는 즉시 당사 직영 하이테크센터 또는 블루핸즈에서 후크 시스템 정비 및 수리를 받으십시오.

10 트랙터 취급방법

목차

외관도 10-2

안전 주의사항 10-3

계기판 10-4

트레일러 연결방법 10-5

트랙터에서 트레일러 연결할 때 10-5

트랙터에서 트레일러를 분리할 때.....10-7

커플러의 유지와 관리 10-8

마모 점검 10-8

록킹부의 조정 장치 10-9

에어호스 연결 10-10

점퍼 케이블 연결..... 10-10

커플러 사용 시 주의사항 10-11

그리스 주유..... 10-11

연결 후 확인사항..... 10-11

과도한 전기 장치 사용 주의 10-11

운전중 주의..... 10-11

주/정차..... 10-12

사이드 스커트 도어 10-13

푸셔/태그 액슬..... 10-13

트랙터 취급방법

외관도

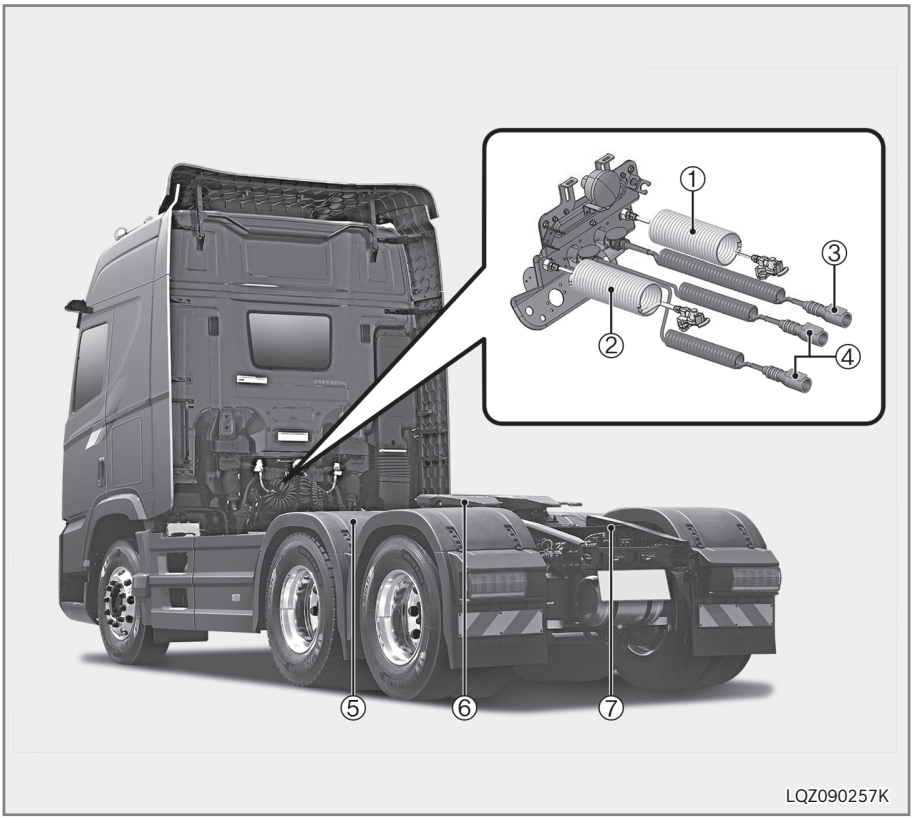

1. 주차 브레이크용 에어호스(Red)
2. 서비스 브레이크용 에어 호스(Yellow)
3. ABS 점프케이블(트레일러 브레이크 용)
4. 점프케이블(리어 콤비 램프 용)
5. 상부 펜더(Upper fender)
6. 커플러
7. 플랫폼

안전 주의사항

주의

- **트랙터 마찰재, 브레이크 드럼, 디스크 로터의 정상 마모를 위해 트레일러 브레이크의 간격을 규격대로 관리 및 유지하십시오. 트랙터는 트레일러와 제동일을 분담합니다.**
  또한 주행중 트랙터 마찰재의 과도한 온도 상승을 방지하여 안정적인 제동력을 확보할수 있습니다. 간격 조정이 수동식인 차량의 경우 트레일러 브레이크 간극을 주기적으로 확인하십시오.
- **프레임 사용시 주의사항**
  1. **프레임에 용접을 하지 마십시오. 열에 의한 강도 저하 및 변형, 국부부식 등으로 조기 파손될 수 있습니다.**
  2. **프레임에 타부품을 장착 또는 체결을 해야 할 경우 표준 등 간격 홀을 이용하십시오. 임의로 홀을 가공하여 사용할 경우 프레임이 약화되어 과적 또는 요철 도로 운전 등과 같은 조건 하에서 파손될 수 있습니다.**

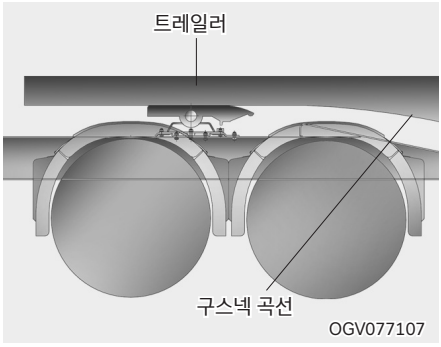

1. 트레일러 구스넥 곡선이 KS R 4087을 만족하는 트레일러를 견인해야 합니다. KS R4087을 만족하지 않는 트레일러를 견인 시 트랙터 후단부와 트레일러 간섭으로 간섭부품이 파손될 수 있습니다.

※ 구스넥 곡선



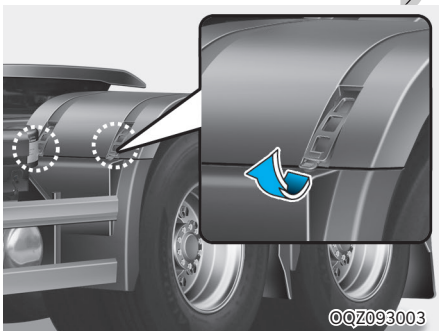

2. 험로 주행시 트레일러 하단과 타이어 사이의 간격이 협소하여 상부 펜더가(upper Fender) 파손이 될 수 있습니다. 도로 조건 또는 운행조건에 따라 상부 펜더(upper Fender)를 탈거/장착하여 운행하십시오.

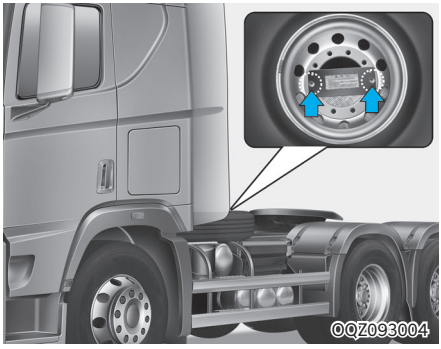

3. 스페어 타이어 탈거
   1) 트레일러 연결전에 반드시 차량 프레임 상부에 있는 스페어 타이어를 탈거 후 트레일러를 연결하십시오.
   2) 스페어 타이어를 탈거할 때는 크레인 또는 이에 상응하는 장비를 사용하십시오. 인력으로 탈거 시 스페어 타이어의 중량으로 인체에 상해를 입을 수 있습니다.

경 고

- **커플러를 장착한 볼트의 풀림여부를 최소 주 1회 이상 점검하여 볼트 풀림시 재조임을 실시하십시오. 볼트 재 체결 시, 조임 규정토크 (M16:20~27 kgf.m)를 준수하십시오.**

  운행중 장착볼트가 풀리면 트레일러의 갑작스런 분리로 인해 후속차량에 중대한 사고를 발생시킬수 있으며, 차량전복으로 심각한 인체상의 상해를 발생시킬 수 있습니다.

- **발판에 오를 때나 플랫폼 위에서 작업 시 미끄럼에 주의하십시오.**

  

  미끄럼으로 인한 낙상으로 인체 상해가 발생 될 수 있습니다.

- **트랙터 차량의 캡과 적재물의 간격을 120cm 이상 유지하십시오.**

  이 간격이 확보되지 않으면 경사로 주행시 캡과 적재물의 충돌으로 인하여 차량 파손 및 인체 상해가 발생할 수 있습니다.



SVNOM602

- **플랫폼 위에 화물이 적재되어 있지 않은지 점검하십시오.**

  트레일러 전면 부근 반경 내에 화물을 적재한 채 주행하면 선회시에 트레일러와 충돌해 차량을 파손시킬 수 있으므로 주의하십시오.

계기판 사양 적용시

푸셔/태그 액슬 작 동등	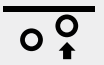 WPY-401	푸셔/태그 액슬 스위치를 상승 또는 하강 작동 시 점등되며 푸셔/태그 액슬이 상승 또는 하강이 완료되면 소등됩니다.
트레일러 ABS 미장착 표시등	 WGV-702B	트레일러에 ABS 미장착 시 표시등이 점등됩니다. 시동을 「ON」 하면 약 1초간 점등 후 소등됩니다.
트레일러ABS 점검 경고등	 WGV-701B	트레일러 ABS 점검 경고등은 시동을 「ON」 하면 점등한 후 몇 초 후에 소등이 됩니다. 트레일러 ABS 장치에 이상이 생기면 계속 점등이 됩니다. 이 때는 당사 직영 하이테크센터 또는 블루핸즈에서 점검을 받으십시오.

트레일러 연결방법

■ 트랙터에서 트레일러 연결할 때

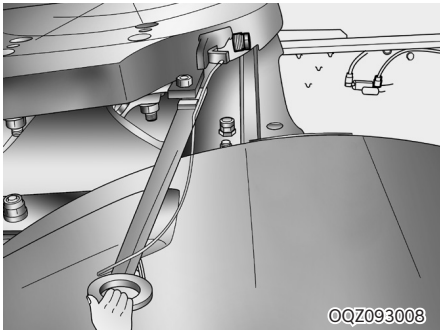

1. 주위에 장애물이 없는 평탄한 장소에서 실시하십시오.
2. 커플러(연결기)와 킹핀의 손상을 방지하기 위해 트레일러 높이 조절레버로 높이를 조정합니다.

   (0 ≤ 커플러 상단-트레일러 킹핀 플레이트 상단 ≤ 12cm)
3. 스프링 로크를 당긴 후 커플러를 OPEN 시킵니다.

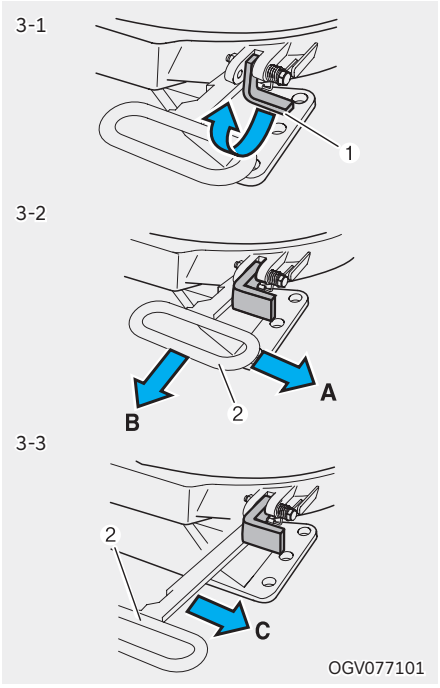

3-1. 로크장치(1)를 그림과 같이 위로 돌려 커플러록킹을 해제합니다.

3-2. 커플러 작동핸들을 A방향으로 이동하여 록킹엣지로부터 작동핸들 걸림을 해제한 후 B방향으로 완전히 당깁니다.

3-3. 커플러 작동핸들이 완전히 당겨지면 C방향으로 이동하여 록킹엣지에 작동핸들이 걸리도록 합니다.(커플러가 OPEN된 상태입니다.)

4. 커플러 OPEN을 확인 후, 트레일러 킹핀을 향하여 트랙터를 후진하여 커플러와 킹핀을 연결합니다.(커플러가 자동으로 CLOSE 됩니다.)

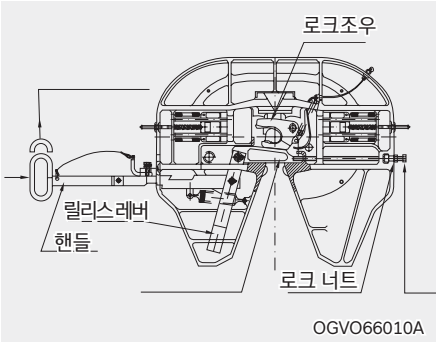

5. 트레일러 랜딩 기어를 올리고 비상 에어 호스(브레이크)와 점프 케이블(전기장치)를 연결한 후 커플러 체결 상태를 확인 후 운행 하십시오.

커플러 연결후 록킹 상태 확인

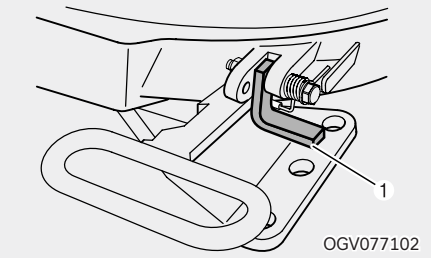

1. 로크 장치가 하단에 있어야 합니다.

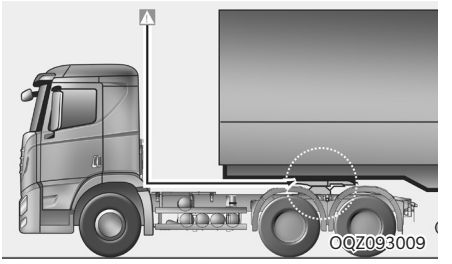

2. 커플러와 킹핀 플레이트 사이의 간격이 없어야 합니다.

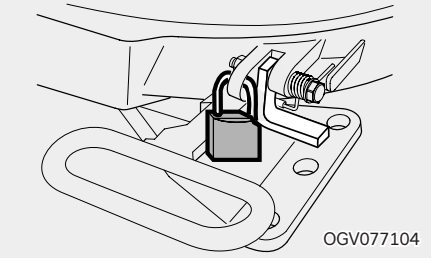

3. 타인에 의한 커플러 열림을 방지하기 위해 안전장치를 설치할 수 있습니다.

■ 트랙터에서 트레일러를 분리할 때

1. 차량은 장애물이 없는 평탄한 노면에 주차합니다.
2. 트레일러를 평탄한 곳에 주차시키고 작동절차에 따라 하중이 커플러에 미치지 않을 때까지 랜딩 기어를 내립니다. 에어 케이블과 전기케이블을 분리합니다.
3. 스프링로크를 당긴 후 커플러를 OPEN 시킵니다.

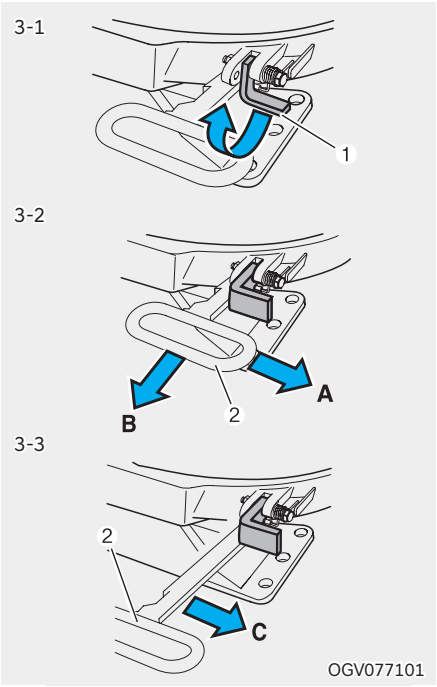

3-1. 로크장치(1)를 그림과 같이 위로 돌려 커플러록킹을 해제합니다.

3-2. 커플러 작동핸들을 A방향으로 이동하여 록킹엣지로부터 작동핸들 걸림을 해제한 후 B방향으로 완전히 당깁니다.

3-3. 커플러 작동핸들이 완전히 당겨지면 C방향으로 이동하여 록킹엣지에 작동핸들이 걸리도록 합니다.(커플러가 OPEN된 상태입니다.)

4. 커플러가 OPEN된 상태를 확인합니다.
5. 트랙터를 전진하여 트레일러에서 분리합니다.
6. 커플러 OPEN 상태이므로 이상태로 트레일러 재연결이 가능합니다.

⚠ 경 고

- **트랙터와 트레일러 연결시 실내의 미러에 의존하지 말고 직접 후방을 확인하십시오.**
  트랙터와 트레일러 사이에 사람이 있을 경우 중대한 인사사고가 발생할 수 있습니다.
- **장치가 올바르게 잠겼는지 확인하기 전에 운행을 하지 마십시오.**

⚠ 주 의

- **트랙터와 트레일러를 연결할때는 커플러의 중앙에 있는 조우(JAW)가 완전히 벌어져 있는지 확인 하십시오.**
- **커플러를 중심에서 트레일러 랜딩기어 까지의 거리를 230cm 이상 유지하여야 회전시 간섭으로 인한 차량의 손상을 방지할 수 있습니다.**
- **커플링을 연결 또는 분리할 때 안전규정을 준수해야 합니다. 오래 사용하기 위해서는 커플링을 연결하기 전에 커플링 플레이트와 잠김장치 및 킹핀에 적절한 윤활유를 도포하십시오.**
- **트레일러 에어 서스펜션에서 압력 손실이 발생하면 킹핀의 높이를 변화시켜 커플러를 작동불가능하게 만듭니다. 커플러를 손상시키지 않으려면 스키드 플레이트의 앞쪽 모서리는 날카로워서는 안됩니다.**

■ 커플러의 유지와 관리

유지와 관리

커플러는 최소 5,000km 운행 이후에 분리합니다. 트레일러의 스키트 플레이트와 커플러를 깨끗이 청소합니다. MOS2나 흑연 첨가물 그리스를 고압으로 로크 조우(lock jaw)와 킹핀에 주입 하십시오. (예: BP L21M, Esso universal grease M' Shell Retinax AM 또는 LUBCON에 의한 Turmogeargreaese) 작동상태에 따라 매 50,000km 마다 마모에 관한 점검을 하십시오.

※ 커플러의 그리스 주입구에 점검기간 내에 그리스를 주입하십시오.

⚠ 주 의

커플러와 고정장치 및 킹핀의 효과적인 윤활 및 청결은 수명을 연장시켜 줍니다.

● 관리방법

사용법 조건에 따라 매 50,000km 또는 6개월마다 마모, 부식, 손상 또는 볼트, 너트, 고정장치와 관련된 다른 부속품들 뿐만 아니라, 커플러, 마운팅 프레이트(올림판) 또는 슬라이더, 킹핀의 결함을 점검합니다. 필요시에는 이 부품을 정비합니다.

■ 마모 점검

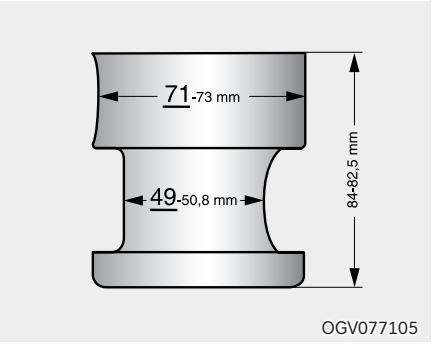

커플러와 킹핀은 차량의 사용 정도 및 관리 수준에 따라 마모에 대해 영향을 받습니다.

⚠ 주 의

과도한 유격은 안전성을 손상시킬수 있는 덜컹거림을 초래합니다.

- 킹핀의 외경이 마모한계(Ø71mm, Ø49mm)에 도달하면 킹핀을 교환하십시오. 또한 커플러의 록킹 장치부는 재조정 해야합니다.

■ 록킹부의 조정 장치

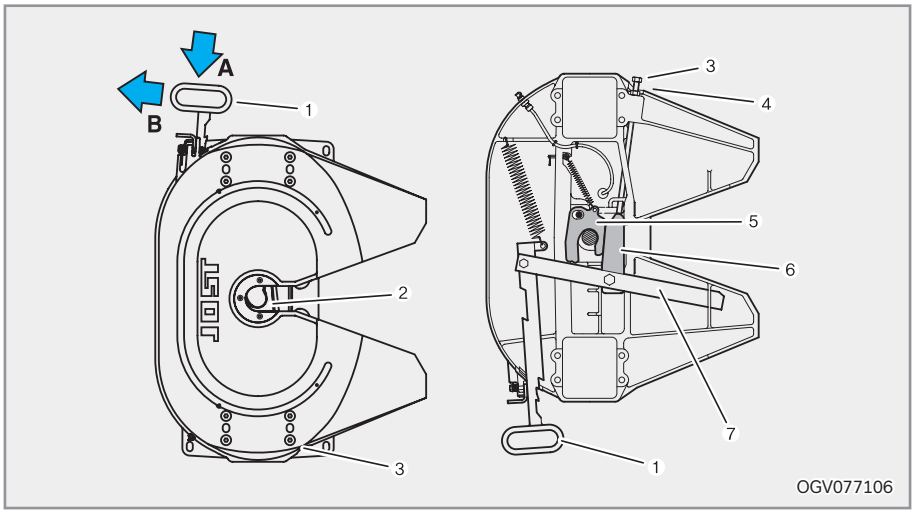

1. 핸들
2. 록킹 장치
3. 조정 스쿠류
4. 로크 너트
5. 로크 조우
6. 록킹 바
7. 레버

록킹 장치는 강제로 조절하지 마시고 반드시 트레일러를 이용하여 킹핀으로 다음과 같이 조정하십시오.

1. 지면이 평탄하고 단단한 곳에 주차하고, 트레일러를 푸십시오.
2. 로크 너트(4)를 원래 상태로 돌리십시오.
3. 조절 스쿠류(3)를 약 15번 돌려서 푸십시오.
4. 트레일러 연결하십시오. 필요하다면 록킹 바를 한계점까지 넣기 위해 핸들(1)을 닫는 방향 A 위치까지 가볍게 두드리십시오.
5. 핸들을 풀고, B 위치까지 돌리고 그 상태를 유지하십시오.
6. 조절 스크류(3)을 핸들(1)이 움직이기 시작할 때까지 다시 조이십시오.(보조자가 확인하도록 하십시오.)
7. 0.3m의 유격을 맞추기 위하여, 조정 스크류(3)을 1과 1/2 바퀴 더 돌려 조이고 로크 너트(4)에 고정시키십시오.
8. 트레일러 브레이크를 작동시키십시오.
9. 트랙터에서 떨어져 록킹 장치의 최대 유격을 검사하십시오.

⚠ 주 의

유격이 과다하면, 웨어링 링과 로크를 교체하십시오.

■ 에어호스 연결



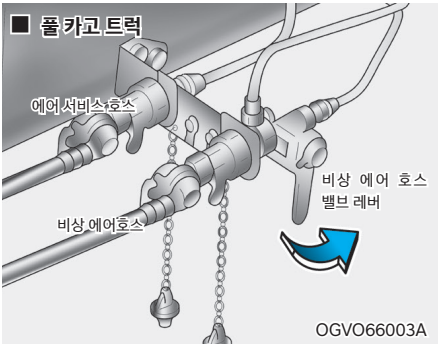

- 잠김(트레일러와 미연결시) : 파이프와 직각방향으로 조립
- 열림(트레일러와 연결시) : 파이프와 동일방향으로 조립

경 고

에어호스의 연결이 바뀌지 않도록 하십시오. 브레이크 제동이 되지 않아 차량사고의 원인이 됩니다. 트레일러를 분리할 때 노란색 리드(서비스 에어 호스)를 분리하기 전에 반드시 서플라이 유니트로 연결되는 적색 리드를 분리하십시오. 그렇지 않을 경우, 트레일러 주차 브레이크를 작동시키기도 전에 트레일러가 움직일 위험이 있습니다.

주 의

트레일러 분리시에는 비상 에어호스 밸브를 닫고 나서 에어호스를 분리합니다.

핀틀 후크에 트레일러 루우넷 아이를 확실하게 연결하고 로크 핀을 끼우십시오. (풀 카고용)

트레일러 연결후 다음 조치와 점검을 실시하십시오.

1. 에어호스 및 점퍼 케이블에 손상이 없는지를 확인합니다.
2. 서비스 및 비상 에어호스를 연결하고 나서 비상 에어호스 밸브를 엽니다.

■ 점퍼 케이블 연결

1. 점퍼 케이블을 접속합니다.
2. 트랙터쪽에서 각 스위치를 조작해 트레일러 제동등, 후미등 및 방향지시등의 작동을 점검합니다.

주 의

케이블을 잡고 분리시키면 케이블이 손상될 수가 있습니다.

3. 서비스 에어호스(트레일러 서비스 브레이크 조정), 비상 에어호스(트레이러 에어공급)의 커플러 연결시 동일 색깔에 연결하십시오.
4. 점퍼 케이블을 분리할 때는 플러그 본체를 잡고 빼십시오.

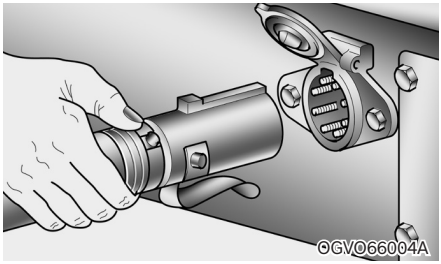

5. 점퍼 케이블은 트랙터 뒷면의 지정된 위치에 보관하십시오.

커플러 사용 시 주의사항

■ 그리스 주유

1. 각 그리스 니플 부 및 작동부에는 충분히 그리스를 주유하십시오.
2. 베이스 습동면, 롤링 샤프트 및 브라켓트의 그리스 니플부에는 매번 트레일러를 연결할 때마다 그리스를 충분히 급유하십시오.
3. 특히 베이스 습동면 (베이스 상부면) 에는 새로운 그리스 주유 전 사용된 그리스에는 이물질 등이 포함되어 있어 긁힘이 (스크래치) 발생될 수 있으므로 반드시 깨끗이 제거한 후 새로운 그리스를 충분히 주유하십시오.(이때 킹핀 플레이트에 남은 그리스로 깨끗이 닦으십시오.)

■ 연결 후 확인사항

트레일러를 연결한 후 다시 한번 다음 사항을 확인합니다.

- 비상 에어호스 밸브의 개방여부
- 서비스 및 비상 에어호스 접속상태
- 에어커플링 접속상태 및 공기누설 여부
- 커플러의 고정상태
- 트레일러의 랜딩기어 상승상태
- 트레일러 측 주차브레이크의 해제여부

■ 과도한 전기 장치 사용 주의

⚠ 주 의

트레일러에 과도한 램프 추가 시 배선 보호를 위해 전류가 차단될 수 있습니다. 과도하게 램프를 추가하지 마십시오.

트레일러 램프 정격 부하

램프	정격 부하
후진등	96W
제동등	96W
후미등(좌)	96W
후미등(우)	96W
방향 지시등(좌)	21W
방향 지시등(우)	21W

■ 운전중 주의

1. 급 핸들, 급 브레이크를 피하고 여유를 가진 안전운행을 실시하십시오.
2. 트레일러 연결시에는 항상 트레일러의 움직임에 주의하면서 운전하십시오.
3. 좌우 회전시에는 트레일러가 내측으로 크게 들어 오므로 충분히 주의하십시오.

잭나이프 현상

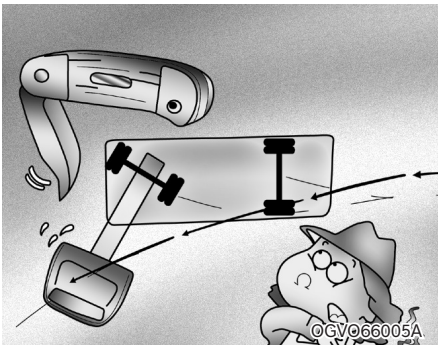

연결차의 제동시 안전성은 기본적으로 트랙터만 운행시와 동일합니다.

단 연결된 차량은 굴곡 도로 및 미끄러지기 쉬운 노면 상태에서 급 핸들, 급 브레이크등 과도하게 운전조작한 경우 차륜이 고정되어 노면과 차륜사이에 미끄럼이 생겨 트랙터와 트레일러 연결 관계가 정상 상태에서 벗어나 접히는 현상(잭나이프 형태로 "ㅅ"자로 꺾여 굽어지는 현상)으로 이것을 트레일러 잭나이프 현상이라 합니다.

운전조작

급 브레이크, 급 핸들을 삼가십시오. 특히 고속주행시, 커브주행시, 내리막길 주행시,미끄러지기 쉬운노면, 눈길, 빗길, 빙판에서는 차륜 고정되는 급브레이크는 피하십시오. 차륜 고정을 방지하기 위해 엔진 브레이크 및 배기 브레이크를 사용하십시오.

차량정비

1. 차륜의 제동 불균형은 잭나이프 현상으로 이어질수 있으므로 항상 정비기준에 맞는 적절한 정비를 실시하십시오.
2. 타이어 공기압이 높을 경우 접지면적이 감소되어 차륜고정이 빠르게 이루어지므로 정상적인 타이어 공기압으로 조정하십시오.

트레일러의 화물은 균등하게 적재하십시오.

전면에 화물을 적재하면 트레일러 전륜이 고정되기 쉽고 뒷면에 화물을 적재하면 트랙터 후륜이 고정되기 쉽습니다.

■ 주/정차

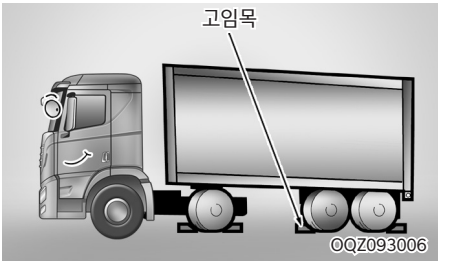

반드시 트레일러의 주차 브레이크를 작동시키고 (비상에어호크 열림방향) 트레일러 측에도 고임목을 설치 하십시오.

사이드 스커트 도어 사양 적용시

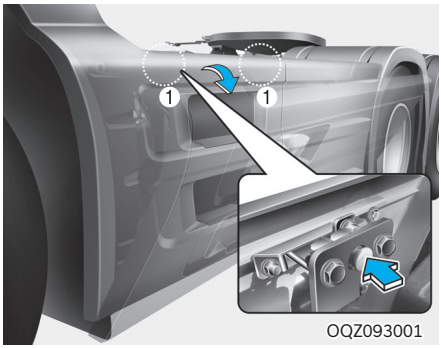

- 사이드 스커트 도어 안쪽에 있는 2개의 잠금 버튼(①)을 눌러 잠금을 해제하십시오.

  요소수 주입 시, APU 및 셉쿨러 점검 시, 배터러 커버 탈거 시, 퓨즈링크 점검 시 도어를 열면 쉽게 확인 할 수 있습니다.
- 캡틸팅 레버를 수동으로 작동 시 오른쪽 사이드 커트를 열고 실시하십시오.
- 잠금 버튼(1)의 조작력이 너무 강해서 잠금 버튼이 쉽게 눌려지지 않으면, 잠금 버튼 주변부 사이드 스커트를 안쪽으로 약간 밀면 잠금 버튼을 쉽게 해제할 수 있습니다.

푸셔/태그 액슬

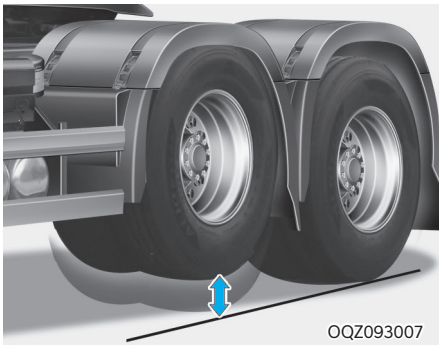

에어식 푸셔/태그 액슬의 조작 방법은 3장 「전자제어 에어 선스펜션(ECAS)」 편을 참고하십시오.

경 고

푸셔/태그 액슬 올림시 타이어는 지면으로 부터 상승되어 자유롭게 회전하므로 타이어 위에 올라가지 마십시오. 심각한 상해를 입을 수도 있습니다.

주 의

- **푸셔/태그 액슬 타이어는 반드시 상승 또는 하강위치 어느 한 곳에 있어야 합니다. 그렇지 않으면, 주행시 지면과의 충돌로 푸셔/태그 액슬 장치에 손상을 줍니다.**
- **적차 및 하차시 반드시 푸셔/태그 액슬을 하강하십시오. 그렇지 않으면, 차량에 손상을 줄수 있습니다.**
- 적재시 푸셔/태그 액슬의 리프팅에 의해서 구동액슬로 하중을 전이하는 것은 긴급 탈출 외 다른 용도로 사용하지 마십시오.

11 정기점검

차량 관리에 필요한 일상 점검 · 소모품의 점검 및 교환

목차

점검·정비 시 운전자 준수사항 11-4
준비사항 11-4

일상 점검 11-6

정기 점검 일람표 11-9
통상 조건 11-9
가혹 조건 11-22

엔진 오일 및 필터 교체하기 11-24
디젤엔진 11-24
엔진 오일 및 필터 교체 11-25
CNG 엔진 11-26
엔진 오일 교체 11-27

오일 필터 교체하기 11-28
D6HC 엔진 11-28
D6CP 엔진 11-29
CNG 엔진 11-30

CCV(Closed Crankcase Ventilation) (D6CP엔진) 11-30

원심식 바이패스 오일필터 점검 (D6HC) 11-31
오일필터 엘리먼트 교체법 11-31

냉각수 11-31
사용 냉각수 11-31
점검 및 보충방법 11-32
부동액 주입 시 비율 11-33
라디에이터 누수 점검 11-34

곤충 침입 방지용 그물망 11-35
에어컨 컨덴서 그물망 11-35
라디에이터 그물망 11-35
라디에이터 누수 점검 11-35
라디에이터 및 인터쿨러 청소 11-35

수동 변속기 및 리어액슬 기어 오일 점검 및 보충하기 11-36
기어 오일 점검 및 보충 11-36
교환 11-36

자동 변속기 오일 점검하기 11-37
ZF 자동 변속기 오일교환주기 11-37
ZF 자동 변속기 오일양 점검 11-37

프론트 액슬 휠 허브 베어링 급유하기 11-38

에어 클리너 교환하기 11-39
더스트 인디게이터 11-39
엘리먼트의 교환 방법 11-39

연료 필터 11-40
메인필터 교환 11-40
워터 세퍼레이터 교환 11-41
연료필터 물 빼기 11-42
연료필터 공기 빼기 11-42
워터 세퍼레이터 에어 빼기 11-43
실린더 헤드 에어 빼기 11-43

요소수 (AdBlue, DEF) 서플라이 모듈 메인 필터 교환하기 11-44

파워 스티어링 오일량 점검 및 보충하기 11-45
점검 및 보충 11-45
오일필터의 세척 11-45
파워 스티어링 호스 11-45

와셔액 점검 및 보충하기 11-46
와셔 분사각도 조정 11-46

와이퍼 블레이드 관리 및 교체하기 . 11-46
관리 요령 11-46
와이퍼 블레이드 교환방법 11-47

브레이크 페달 점검 11-49
페달의 유격점검 11-49
브레이크 작동 상태 11-49
브레이크 에어누설 11-49
디스크 로터 유격 점검 11-50

클러치 페달 점검 11-50
페달의 유격 11-50
클러치 디스크 및 커버 교환 시점| 점검방법 11-51
클러치의 점검 11-51
클러치액 점검 및 보충 11-51

유압 기어 시프트 시스템(HGS) 오일 점검 11-52

주차 브레이크 점검 11-52
주차 브레이크 작동상태 11-52

스티어링 휠 점검하기 11-52
조작 상태의 점검 11-53

에어 드라이어 점검하기 11-53
공기압력 상승상태 점검 11-54
점검 사항 11-54
교환 사항 11-54

셉쿨러(SEP-COOLER) 점검 및 교환하기 11-55
정상 작동 확인 위한 일상 점검 사항 11-55
1년 또는 5만km 주행 시마다 점검 및 필요시 교환 사항 11-55

에어 탱크 점검 11-56
에어탱크 내부 수분 및 이물질 배출 11-56

공기 압력 점검 11-57
공기 압력 상승상태 점검 11-57

배터리 점검하기 11-57
배터리 터미널부의 청소 11-58

그리스 주유 11-58
그리스 윤활 11-59

CNG 점검 및 정비하기 11-63
용기(실린더)부 11-63
엔진 및 연료 제어부 11-63
연료 실린더 11-64
용기 차단밸브 11-64
수동차단밸브 작동 11-65
오일 드레인 및 연료필터 교환 11-65
연료 압력조절기 11-65
에어 압력조절기 11-66
연료 압력 센서(NGTP) 11-66
열교환기 11-66
연료레일 11-66
연료센터 바디 11-66
인젝터 11-66
전자드로틀 보디 11-67
흡기온도(MAT) 흡기압력(MAP) 센서 11-67
드로틀 전단입력(PTP) 센서 11-67
냉각 수온 센서(ECT) 11-67
점화 코일 / 스파크 플러그 11-67
습도센서 11-68
산소 센서(UEGO) 11-68

후단 산소 센서 11-68
가속도 센서 11-69
웨이스트 게이트 조절밸브 11-69
부스트 모니터 센서 11-69
블로바이 시스템 11-69
전자식 엔진 제어 장치 11-69

각종 램프의 위치 11-70
카고 11-70
덤프 11-71
트랙터 11-72

전구의 교환 11-73
전조등 11-73
측면 방향 지시등 (전구) 11-73
측면 마커램프(LED) 11-73
번호판등 11-73
리어 콤비네이션 램프 (후미등/제동등, 후퇴등, 방향 지시등) 11-73

차체 손질하기 11-74
세차방법 11-74
왁스 칠 요령 11-74
내장품 손질 11-75

배출가스 저감장치 장착차 점검하기 11-75
자동차 배출가스의 종류 11-75
배출가스 저감장치 11-75
배출가스 저감장치의 구성 11-76
고장 방지 요령 11-77
상해 및 화재 방지 11-77
규격 소모품 사용 11-77
배출가스 저감을 위한 운행 및 관리 11-78

매연 필터 장치 재생시키기 (DPF : Diesel Particulate Filter) 11-78
수트(SOOT, 검댕) 게이지 11-78
자동 재생 11-79
정차 중 매연 필터 장치(DPF) 재생 11-79
빠른 재생 11-79
수동 재생 11-81
재생 중지 11-83

매연 관리하기 11-83
디젤엔진 11-83
CNG엔진 11-86

공조장치 에어필터 교체하기 11-87
점검 요령 11-87

배출가스 규제(CNG) 11-88

정기점검

점검·정비 시 운전자 준수사항

자동차는 시간이 경과하고 주행거리가 증가함에 따라 그 기능이 노화됩니다.
당사에서 추천하는 정기 점검 주기표에 따라 점검·정비하여 차량의 수명을 연장할 수 있으며, 주행 중의 갑작스런 고장으로 인한 사고의 위험에서 벗어날 수 있습니다.

※ 본 장의「정기 점검 일람표」참고하십시오.

점검 정비는 차량에 대한 정확한 지식과 장비를 갖춘 당사 직영 하이테크센터 또는 블루핸즈에서 받으시길 권장합니다.

또한, 자동차 관리법에 따라 자동차 소유자는 자동차 신규등록일로 부터 해당 기간이 경과되면 반드시 점검 및 검사를 받아야 합니다.

경 고

점검·정비를 할 때는 반드시 세심한 주의를 기울여 안전사고가 일어나지 않도록 하십시오.

주 의

- **잘못된 점검·정비는 고장의 원인이 됩니다.**
  본 취급설명서에 기재된 점검·정비 방법은 비교적 운전자가 손쉽게 할 수 있는 항목입니다. 그러나, 보증기간 내라도 운전자의 잘못된 점검·정비로 인한 클레임은 보증수리를 받을 수 없음에 유념하십시오.
- **기재된 점검·정비 방법이 어렵고 이해되지 않으면 당사 직영 하이테크센터 또는 블루핸즈에서 점검·정비를 의뢰하십시오.**
- **물 또는 왁스 등 액체성 물질로 엔진 룸을 청소할 경우 차량의 전기계통에 이상을 초 래하여 정상적인 차량운행이 불가능할 수 있으므로 액체성 물질로 엔진 룸을 청소하 지 마십시오.**

■ 준비사항

점검·정비 전 다음 사항들을 준수 하십시오.

- 경사가 없는 평탄하고 환기가 잘 되는 장소에서 실시
- 시동 스위치는「OFF」후 시동스위치「LOCK」또는「ACC」에 위치, 수동 변속기 장착 차량은 변속기 1단에 위치, 주차브레이크 체결
  ※ 시동 상태에서 점검 필요 시, 주차브레이크만 체결, 수동 변속기 장착 차량은 변속기 1단「N」(중립)에 위치
- 차량 밑에서 작업 시 반드시 리프트 사용
- 배터리의「 - 」단자 분리
- 시동 상태에서 점검해야 할 때가 아니면 반드시 시동을 끄십시오.

경 고

- 인공 심장 등 인공 장기 사용자는 엔진이 작동 중일 경우 엔진에 가까이 접근하지 마십시오. 인젝터 등 전자제어 장치의 고압 전류에 의해 이상 작동이 발생할 수 있습니다.
- 엔진 룸 점검 시 반드시 엔진을 정지시키고 엔진이 식은 후에 실시하십시오. 화상의 위험이 있습니다.
- 엔진 시동 후 밀폐된 장소에서 점검·정비할 경우 배기가스에 중독될 수 있으니 반드시 환기를 시키십시오.
- 잭으로 차량을 받친 상태에서 차량 밑으로 들어가지 마십시오. 잭으로부터 차량이 미끄러지면 심각한 부상을 초래할 수 있습니다.
- 엔진 시동상태에서 작업해야 할 때 옷자락, 시계, 반지 등을 제거하여 위험을 사전에 방지하십시오. 구동 벨트와 냉각팬에 옷자락, 머리카락, 손, 공구 등이 닿지 않도록 하십시오.
- 연료장치나 배터리 근처에서는 불꽃을 멀리하십시오. 화재의 위험이 있습니다.
- 배터리 단자를 연결할 때는 주의하십시오.
  「 - 」 단자에 「 + 」 케이블을 연결하거나 「 + 」 단자에 「 - 」 케이블을 연결하지 마십시오. 폭발 및 화재의 위험이 있습니다.
- 엔진 룸 점검 시 주변에 화기를 가까이하지 마십시오. 연료와 워셔액, 각종 오일류, 증발 가스 인화로 화재 위험이 있습니다.
- 배터리, 점화 케이블, 전기 배선을 만질 때는 미리 배터리의 「 - 」 단자를 분리하십시오. 전류가 흐르고 있어 감전될 수 있습니다.

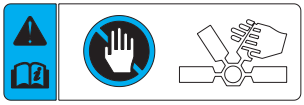

- 냉각팬이 전기적으로 제어되는 차량은 엔진이 작동하지 않은 상태에서도 냉각팬이 작동할 수 있습니다.
  냉각팬의 작동은 심각한 부상의 원인이 될 수 있으므로 엔진 시동 상태에서 점검·정비해야 하는 예외적인 경우를 제외하고 반드시 시동 스위치에서 키를 분리하십시오.
- 점검·정비를 위해 캡 또는 덤프를 상승시킨 경우 안전장치를 확실히 하십시오. 갑작스럽게 하강할 경우 부상 우려가 있습니다.
- 캡 또는 덤프를 하강시킬 때 하강부 아래에 접근하지 마십시오. 부상 우려가 있습니다.
- 엔진 상부 또는 프레임, 적재함 등에서 점검·정비를 할 경우 미끄럼에 주의하십시오. 미끄러져 부상 우려가 있습니다.

주 의

- 배터리, 점화 케이블, 전기 배선에는 전류가 흐르고 있다는 것에 유념하여 퓨즈, 메인 퓨즈가 단선되지 않도록 하십시오.
- 엔진 룸 점검 또는 정비 시 연료 관련 부품 위에 무거운 물건을 올려 놓거나 무리한 힘 또는 충격을 가하지 마십시오.
- 연료 계통(연료 라인 및 연료 분사장치) 정비 시에는 반드시 당사 직영 하이테크 센터 또는 블루핸즈에서 실시하십시오.

일상 점검

일상 점검이란 자동차를 운행하는 사람이 매일 차량을 운행하기 전에 행하는 점검을 말하며 이는 안전 운행에 필요한 최소한의 점검이고 운전자의 의무이기도 합니다. 반드시 실시하십시오.

점검 항목		점검 내용	운행 전	운전 중	매주	매월
이상 유무 확인		이전 주행 시 이상이 있던 부분은 정상인가	○			
엔진룸	엔진	엔진 오일 누유, 냉각수 누출은 없는가	○			
		구동 벨트의 장력이 적당하고 손상된 곳은 없는가	○			
	변속기	변속기 오일량은 적당한가	○			
		변속기 오일 누유는 없는가	○			
	스티어링	파워스티어링액은 충분한가	○			
		파워스티어링액 누유는 없는가	○			
	그리스 자동 주유 장치	그리스는 충분한가	○			
프론트	엔진	엔진 오일은 충분한가	○			
정비	냉각	냉각수는 충분한가	○			
도어	클러치	클러치액은 충분한가				○
차량 외관	엔진	배기가스 색이 깨끗하고 유독가스 매연의 배출이 없는가	○			
	연료	연료 필터(워터세퍼레이터) 물 고임 점검 및 배출	○			
		연료 주입구 캡 외관 및 잠금장치는 이상 없는가	○			
	리어 액슬 허브	후륜 리어 액슬 허브의 외관상 파손이 없는가	○			
	프로펠러 샤프트	프로펠러 샤프트 오일(그리스) 누유는 없는가			○	
		프로펠러 샤프트 중앙 베어링 고무 손상이 없는가			○	
		프로펠러 샤프트 플랜지 요크 장착 볼트, 너트 조임은 충분하고 손상이 없는가			○	
		프로펠러 샤프트 유니버셜조인트 진동 및 유격이 없는가			○	

점검 항목		점검 내용	운행 전	운전 중	매주	매월
차량 외관	에어 브레이크	에어탱크 응축물 배출				○
		에어라인 연결부, 에어탱크, APU, 셉쿨러(선택사양) 등에서 공기 누설 소음이 없는가	○			
		APU, E-APU, 셉쿨러(선택사양) 공기 배출이 잘되는가	○			
	서스펜션	스프링의 연결 부위에 손상, 균열 또는 헐거움이 없는가	○			
		에어 스프링 공기 누출 또는 손상이 없는가	○			
		리프(판) 스프링 손상이 없는가	○			
		쇽업소버의 오일 누유 및 손상이 없는가	○			
	휠 & 타이어	타이어 공기압은 적당한가	○			
		타이어에 비정상적인 마모 및 손상이 없는가	○			
		휠 너트(또는 볼트)가 충분히 조여져 있고 손상은 없는가	○			
	램프	깜빡임이 확실하고 파손되지 않았는가	○			
	차량 번호판	번호판이 파손되지 않았는가	○			
운전석	엔진	연료가 충분하고 시동은 용이한가	○			
	배터리	보조 배터리 단자는 이상 없는가	○			
	스티어링 휠	스티어링 휠 흔들림, 유동 및 유격이 없는가	○	○		
		스티어링 휠 조작이 용이한가	○	○		
		스티어링 휠 진동이 없는가	○	○		
		직진 주행 시 차량 쏠림이 없는가		○		
	변속 레버	변속 레버 조작이 용이한가	○	○		
		변속 레버에 이상 진동 또는 심한 진동이 없는가	○	○		
	클러치	클러치 페달의 유격과 자유간극이 적당한가	○			
		클러치 페달 리턴은 잘되는가	○	○		

점검 항목		점검 내용	운행 전	운전 중	매주	매월
운전석	브레이크	브레이크 페달의 유격과 자유간극이 적당한가	○			
		브레이크의 작동이 양호한가		○		
		제동 시 비정상적인 소리가 나거나 한쪽으로 치우치는가		○		
		경사진 곳에서 주차 브레이크 체결 시 밀리지 않는가		○		
	실외 미러/실내 미러	비침 상태가 양호한가	○			
	경음기	작동이 양호한가	○			
	와이퍼	작동이 양호하고 와셔액이 충분한가	○			
	각종 계기 및 스위치	작동이 양호한가	○			
	소화기	소화기 상태는 양호한가				○
	기타	차량 운행 시 이상 소음 및 심한 진동은 없는가		○		
		테일 리프트 유압 호스에 균열은 없는가	○			

정기 점검 일람표

■ 통상 조건

배출가스 제어항목

○: 점검 및 필요 시 교체 ●: 교체 △: 청소 ▲: 배출 ◇: 조정

번호	점검 내용		최초점검					점검 주기																기간
			주행 거리 (x1,000km)					주행 거리(x1,000km)																
			1	5	10	20	30	5	10	20	30	40	50	60	80	90	100	120	160	200	240	300	400	
엔진 공통																								
1	시동 모터 기능															○								
2	발전기 기능(테스터기 사용)															○								
3	V-리브드 벨트															○	90,000km 이후 매 10,000km 점검							
4	배기가스															○								
5	에어 컴프레서 작동 상태										○													
6	인터쿨러부 오일 배출	동절기 전												▲										매 1년 배출
7	밸브 간극 점검 및 조정	일반																		○				매 1년 점검
8		믹서/특장										○												매 1년 점검
디젤 엔진																								
1	엔진 오일 / 엔진 오일 필터	일반 오일[1]-P.T.O 미장착 시					●							●										최초 6개월 이후 1년 교체
2		일반 오일[1]-P.T.O 장착 시									●													매 6개월 교체

[1] 공장 출고 시에는 일반 엔진 오일이 적용됩니다.

※ 시간과 주행 거리 중 먼저 도래하는 것을 기준으로 하여 교환 또는 점검·정비를 하십시오.

○: 점검 및 필요 시 교체 ●: 교체 △: 청소 ▲: 배출 ◇: 조정

번호	점검 내용		최초점검					점검 주기																기간
			주행 거리 (x1,000km)					주행 거리(x1,000km)																
			1	5	10	20	30	5	10	20	30	40	50	60	80	90	100	120	160	200	240	300	400	
3	엔진 오일 / 엔진 오일 필터	장수명 오일[2]-P.T.O 미장착 시															●							매 1년 교체
4		장수명 오일[2]-P.T.O 장착 시											●											매 6개월 교체
5	연료 필터(카트리지)											●												
6	요소수(우레아) 시스템 요소수 펌프 메인 필터																●							
7	매연 필터 장치(DPF)															○								매 1년 점검
8	매연 필터 장치(DPF) 잔류재 청소	D6HC																				△		매 3년 청소
9		D6CP																			△			매 3년 청소
10	레일(파이프, 레일볼트) 및 인젝터(클램프 조임, 인젝터 간극 조정)	일반																		○				매 1년 점검
11		믹서/특장										○												매 1년 점검

[2] 디젤 차량의 장수명 오일은 반드시 전용 오일을 사용하십시오.

※ 시간과 주행 거리 중 먼저 도래하는 것을 기준으로 하여 교환 또는 점검·정비를 하십시오.

○: 점검 및 필요 시 교체 ●: 교체 △: 청소 ▲: 배출 ◇: 조정

번호	점검 내용		최초점검					점검 주기																기간
			주행 거리 (x1,000km)					주행 거리(x1,000km)																
			1	5	10	20	30	5	10	20	30	40	50	60	80	90	100	120	160	200	240	300	400	
12	크랭크/캠 포지션 센서부 이물질 청소													△										
13	CCV 필터	D6CP												●										
CNG 엔진																								
1	엔진 오일	오일 클리너 필터 장착 시								●														매 6개월 교체
2		오일 클리너 필터 미장착 시								●														매 6개월 교체
3	엔진 오일 필터							매 16,000km 교체																
4	저압 연료 필터									●														
5	인젝터 청소												△							●				최초 6개월 이후 2년 교체
6	연료 온도 센서																○							
7	흡입 온도 압력 센서 및 대기압 센서																○							
8	냉각수 온도 센서																○							
9	공기 압력 조절기												◇											
10	CNG 호스												○							●				매 2년 교체
11	점화 코일												○				●							

※ 시간과 주행 거리 중 먼저 도래하는 것을 기준으로 하여 교환 또는 점검·정비를 하십시오.

○: 점검 및 필요 시 교체 ●: 교체 △: 청소 ▲: 배출 ◇: 조정

번호	점검 내용		최초점검 주행 거리 (x1,000km)					점검 주기 주행 거리(x1,000km)															기간
			1	5	10	20	30	5	10	20	30	40	50	60	80	90	100	120	160	200	240	300	400	
12	스파크 플러그												●											
13	저압고압차단 밸브																○			●				매 2년 교체
14	웨이스 게이트 조절밸브																○			●				매 2년 교체
15	산소센서																○			●				매 2년 교체
16	스로틀 바디																○			●				매 2년 교체
17	가스 레귤레이터																○					●		매 3년 교체
18	열교환기																○					●		매 3년 교체
연료 시스템																								
1	연료탱크 내 불순물 배출														▲									
2	연료라인 및 연결부 누유														○									
3	프리 연료 필터(카트리지)	디젤										●												
4	프리 연료 필터(카트리지)	CNG							●															
5	연료 필터 내 오일 배출	CNG						▲																

※ 시간과 주행 거리 중 먼저 도래하는 것을 기준으로 하여 교환 또는 점검·정비를 하십시오.

○: 점검 및 필요 시 교체 ●: 교체 △: 청소 ▲: 배출 ◇: 조정

번호	점검 내용		최초점검					점검 주기																기간
			주행 거리 (x1,000km)					주행 거리(x1,000km)																
			1	5	10	20	30	5	10	20	30	40	50	60	80	90	100	120	160	200	240	300	400	
흡기 시스템																								
1	에어클리너 엘리먼트																					●		
배기 시스템																								
1	배기파이프 머플러의 기능 손상 및 헐거움				○											○								
냉각 시스템																								
1	냉각수[3]	LLC-10[4]																		●				

[3] 자세한 내용은 11장「냉각수」를 참고하십시오.

[4] LLC-2를 사용할 경우, 매 40,000km 또는 2년마다 교체하십시오.

※ 시간과 주행 거리 중 먼저 도래하는 것을 기준으로 하여 교환 또는 점검·정비를 하십시오.

주 의

- **검증되지 않은 연료(첨가제 등)는 주유하지 마십시오.**
- **연료 부족 시 고압 펌프에 손상을 초래하여 배출가스에 악영향을 미칠 수 있습니다.**
- **연료 관련 점검 및 교체 주기는 국내석유사업법에 명시된 경유 및 휘발유 품질 기준을 만족하는 경우 해당됩니다.**
  주유소의 연료 품질에 따라 연료 필터의 막힘이 교체 주기보다 조기에 발생할 수 있습니다. 차량의 연료 필터 막힘에 의한 출력 저하, 시동성 저하 등의 문제가 발생 시 당사 직영 하이테크센터 또는 블루핸즈에서 점검을 받은 후 필터 카트리지를 교체하십시오.
- **매연 필터 장치(DPF) 잔류재 청소 시 반드시 지정된 정비 협력업체(블루핸즈)에서 실시하십시오. 비지정 업체 및 임의 세척 시 배기 정화 장치가 손상될 수 있습니다.**

일반 점검 항목

○: 점검 및 필요 시 교체 ●: 교체 ◎: 조임 ■: 윤활 및 점검

번호	점검 내용		최초점검					점검 주기																기간
			주행 거리 (x1,000km)					주행 거리(x1,000km)																
			1	5	10	20	30	5	10	20	30	40	50	60	80	90	100	120	160	200	240	300	400	
구동 시스템																								
1	리어액슬 오일	광유			●							●			○									매 1년 교체
2	리어액슬 균열 및 변형				○										○									
3	리어액슬 휠 허브 베어링 손상 및 유격	무급유(디스크 브레이크 장착 사양)													○									
4	프로펠러 샤프트 커플링 및 볼트 조임 상태														○									
5	프로펠러 샤프트 유니버셜 조인트	무급유 메인 샤프트													○								●	
6		무급유 탠덤 샤프트													○					●				
7	프로펠러 샤프트 스플라인	무급유													○									
8	프로펠러 샤프트 센터 베어링	무급유													○									

※ 시간과 주행 거리 중 먼저 도래하는 것을 기준으로 하여 교환 또는 점검·정비를 하십시오.

○: 점검 및 필요 시 교체 ●: 교체 ◎: 조임 ■: 윤활 및 점검

번호	점검 내용		최초점검					점검 주기																기간
			주행 거리 (x1,000km)					주행 거리(x1,000km)																
			1	5	10	20	30	5	10	20	30	40	50	60	80	90	100	120	160	200	240	300	400	
9	수동 변속기 오일	TRANSYS H160S6/ H160S2X5										●												매 1년 교체
10		TRANSYS T230S12																			●			매 2년 교체
11		ZF 16S2330TD																			●			매 2년 교체
12		EATON FSO10309								○							●							매 1년 교체
13	수동 변속기 오일 & 오일 필터	ZF 16S2331 TD[1)]																			●			매 2년 교체
14	자동 변속기 (AMT) 오일	ZF 12TX2860TD/12TX2460TD/12TX2861TD[1)]																			●			매 2년 교체
15	자동 변속기 (AMT) 오일 필터	ZF 12TX2861TD[1)]																			●			매 2년 교체

[1)] ZF 리타더 오일 필터는 변속기 오일 교체 시 교체하십시오.

※ 시간과 주행 거리 중 먼저 도래하는 것을 기준으로 하여 교환 또는 점검·정비를 하십시오.

○: 점검 및 필요 시 교체 ●: 교체 ◎: 조임 ■: 윤활 및 점검

번호	점검 내용	최초점검					점검 주기																
		주행 거리 (x1,000km)					주행 거리(x1,000km)																기간
		1	5	10	20	30	5	10	20	30	40	50	60	80	90	100	120	160	200	240	300	400	
16	클러치액																●						매 2년 교체
마운팅 시스템																							
1	엔진 및 변속기(감속기) 마운팅 인슐레이터										○												
조향 시스템																							
1	전 차륜 정렬 상태(사이드 슬립)													○									
2	프론트액슬 균열 및 변형													○									
3	파워스티어링 오일 및 필터[2]													○									
4	조향각 점검 및 스톱퍼 볼트 재조임													◎									
5	조향 핸들 정위치(직진 주행 상태) 유격 및 링케이지 헐거움(엔진 구동 상태)													○									
현가 시스템																							
1	프론트액슬 휠 허브 베어링 손상 및 유격													○									
2	판스프링 U-볼트 재조임			◎										◎									

[2] 수리 시, 파워스티어링 오일 및 오일 필터를 보충 또는 교환하십시오.

※ 시간과 주행 거리 중 먼저 도래하는 것을 기준으로 하여 교환 또는 점검·정비를 하십시오.

○: 점검 및 필요 시 교체 ●: 교체 ◎: 조임 ■: 윤활 및 점검

번호	점검 내용	최초점검					점검 주기																
		주행 거리 (x1,000km)					주행 거리(x1,000km)																기간
		1	5	10	20	30	5	10	20	30	40	50	60	80	90	100	120	160	200	240	300	400	
3	에어스프링 벨로우즈 높이(높이 게이지 사용)			○										○									
4	푸셔액슬 휠 허브 베어링 손상 및 유격													○									
5	태그액슬 휠 허브 베어링 손상 및 유격													○									
차체 시스템																							
1	각 보디 샤시 부분(적재함 포함), 프레임 볼트 재조임			◎										◎									
2	핀틀후크와 루넷트 아이의 손상													○									
제동 시스템																							
1	브레이크 계통 누기 및 누유[3]										○												
2	브레이크 드럼-라이닝 및 디스크-패드 간극[3]										○												
3	브레이크 라이닝 및 패드 마모 상태[3]										○												
4	브레이크 드럼 및 디스크 마모 상태[3]										○												

[3] 리타더 적용 시, 매 8만km마다 점검하십시오.

※ 시간과 주행 거리 중 먼저 도래하는 것을 기준으로 하여 교환 또는 점검·정비를 하십시오.

○: 점검 및 필요 시 교체 ●: 교체 ◎: 조임 ■: 윤활 및 점검

번호	점검 내용		최초점검					점검 주기																기간
			주행 거리 (x1,000km)					주행 거리(x1,000km)																
			1	5	10	20	30	5	10	20	30	40	50	60	80	90	100	120	160	200	240	300	400	
5	주차 브레이크 기능(제동력)											○												
6	E-APU	작동 상태													○									매 1년 점검
7		카트리지																						매 2년 교체
8	셉쿨러	작동 상태													○									매 1년 점검
9		내부 부품(고무류/피스톤), 소음기													○									매 1년 점검
10	브레이크 호스 / 에어 컴프레서 호스														○									매 1년 점검
11	브레이크 밸브류 및 챔버 등의 고무 부품														○									매 1년 점검
공조 시스템																								
1	에어컨 냉매 점검 및 작동 상태																							매 1년 점검
2	공조 장치용 에어필터(파티클 타입)[4]							매 15,000km 교체(권고사항)																
3	히터 호스 / 에어컨 호스																							매 1년 점검

[4] 공조 장치용 에어필터(매쉬 타입) 적용 시, 1개월마다 육안 점검하여 포집 먼지가 과다한 경우 청소하십시오.

※ 시간과 주행 거리 중 먼저 도래하는 것을 기준으로 하여 교환 또는 점검·정비를 하십시오.

○: 점검 및 필요 시 교체 ●: 교체 ◎: 조임 ■: 윤활 및 점검

번호	점검 내용	최초점검	점검 주기																						
		주행 거리 (x1,000km)					주행 거리(x1,000km)																		기간
		1	5	10	20	30	5	10	20	30	40	50	60	80	90	100	120	160	200	240	300	400			
전장 시스템																									
1	저전압 배터리 전압													○											
2	저전압 배터리 단자 조임													◎											
3	전기 배선과 접속 부분의 손상, 헐거움													○											
무빙 시스템																									
1	캡 틸트 오일													○											
휠 & 타이어																									
1	휠 스터드 볼트, 너트 조임 상태[5]			◎							◎														
2	타이어 위치 교체						매 15,000km 위치 교체(권고사항)																		
트랙터																									
1	트랙터 커플러 기능과 핀, 킹 핀 베어링 손상 및 헐거움										○														

[5] 타이어 교체 시, 50~100km 주행 후 재조임하십시오.

※ 시간과 주행 거리 중 먼저 도래하는 것을 기준으로 하여 교환 또는 점검·정비를 하십시오.

○: 점검 및 필요 시 교체 ●: 교체 ◎: 조임 ■: 윤활 및 점검

번호	점검 내용		최초점검					점검 주기																기간
			주행 거리 (x1,000km)					주행 거리(x1,000km)																
			1	5	10	20	30	5	10	20	30	40	50	60	80	90	100	120	160	200	240	300	400	
그리스 급유 및 점검																								
1	킹핀	상/하/좌/우							■															매 3개월 급유 및 점검
2	스티어링 아이들러 암								■															매 3개월 급유 및 점검
3	프론트액슬 휠 허브 베어링[6]	급 유 (S P R / DLX 캡)										■												매 6개월 급유 및 점검
4	트라이언 플레인 베어링	급유							■															매 3개월 급유 및 점검
5	프론트/리어 스프링 및 아이핀								■															매 3개월 급유 및 점검
6	새클								■															매 3개월 급유 및 점검

[6] 무급유 타입의 경우 별도의 급유가 필요하지 않습니다. 자세한 사양은 11장「 프론트 액슬 휠 허브 베어링 급유하기」내용을 참고하십시오.

※ 시간과 주행 거리 중 먼저 도래하는 것을 기준으로 하여 교환 또는 점검·정비를 하십시오.

※ 상세 그리스 주유 이미지는 11장 「그리스 주유」내용을 참고하십시오.

○: 점검 및 필요 시 교체 ●: 교체 ◎: 조임 ■: 윤활 및 점검

번호	점검 내용		최초점검					점검 주기																기간
			주행 거리 (x1,000km)					주행 거리(x1,000km)																
			1	5	10	20	30	5	10	20	30	40	50	60	80	90	100	120	160	200	240	300	400	
7	리어 액슬 휠 허브 베어링	급유(드럼 브레이크)										■												매 6개월 급유 및 점검
8	프로펠러 샤프트 유니버셜 조인트	급유 메인 샤프트							■														●	
9		급유 탠덤 샤프트							■											●				
10	탠덤 프로펠러 샤프트 스플라인	급유							■															
11	클러치 페달 샤프트 부싱																							매 1년 급유 및 점검
12	도어 힌지/체커, 각 잠금장치 각 힌지부								■															
13	캡 리어 래치 잠금부 및 캡 커넥팅 암								■															
14	트랙터 커플러							트레일러 연결 시																
15	브레이크 어셈블리 및 자동 어저스터	드럼 브레이크							■															매 3개월 급유 및 점검

※ 시간과 주행 거리 중 먼저 도래하는 것을 기준으로 하여 교환 또는 점검·정비를 하십시오.

※ 상세 그리스 주유 이미지는 11장 「그리스 주유」 내용을 참고하십시오.

■ 가혹 조건

점검내용		점검주기
엔진 오일, 엔진 오일 필터(디젤엔진)	일반 오일	매 30,000km 또는 6개월마다 교체
	장수명 오일	매 50,000km 또는 6개월마다 교체
요소수(우레아)시스템 요소수 펌프 메인 필터 교체		매 50,000km마다 교체
CCV 필터	D6CP	매 30,000km마다 교체
V-리브드 벨트		상태에 따라 수시 점검 또는 필요시 교체
에어 클리너 엘리먼트		매 160,000km 또는 2년6개월마다 교체 또는 더스트 경고등 점등 시 교체
리어액슬(디퍼렌셜) 오일	광유	매 20,000km 또는 6개월마다 교체
수동 변속기 오일	EATON	매 40시간 오일 레벨 및 누유 점검 매 500시간 오일 점검하여 심한 먼지가 있을 시 오일 교체 매 1,000시간 오일 교체
자동 변속기 오일	ALLISON 3K Series(TES-389)	매 20,000km 또는 6개월마다 교체
자동 변속기 오일 필터	ALLISON 3K Series(TES-389)	매 40,000km 또는 1년마다 교체
스티어링 기어, 링키지		상태에 따라 수시 점검
각 보디 샤시 부분(적재함 포함), 프레임 볼트 재조임		상태에 따라 수시 점검
브레이크 드럼 및 라이닝		상태에 따라 수시 점검 또는 필요시 교체
디스크 브레이크 및 패드		상태에 따라 수시 점검 또는 필요시 교체
공조 장치용 에어필터		상태에 따라 수시 점검 또는 필요시 교체

※ 다음과 같은 가혹 조건하에서 차량을 사용했을 경우에는 정기 점검 주기를 좀 더 앞당겨 자주 점검, 교체해 주십시오.

- 짧은 거리 반복 주행 시
- 모래, 먼지가 많은 지역 주행 시
- 32°C 이상의 온도에서 교통 체증이 심한 곳 주행 시
- 잦은 험로(모랫길, 자갈길, 눈길, 비포장도로) 주행 시
- 잦은 산길, 오르막길, 내리막길 주행 시
- 잦은 고속 주행 및 급가감속 시
- 정지와 출발의 잦은 반복 시
- 장시간 공회전 또는 장거리 저속 운전 시
- 소금, 부식 물질 위 또는 한랭 지역 주행 시
- 트레일러 견인, 견인차 등으로 사용 시
- 추천하지 않은 엔진 오일 주입(광유, 세미 합성유, 낮은 오일 등급 외) 시

※ 장치 별 특성으로 인해 일부 장치가 동일한 점검 기간 내에 있다 하더라도 점검 또는 교환의 거리가 다를 수 있습니다.

※ 시간과 주행 거리 중 먼저 도래하는 것을 기준으로 하여 교환 또는 점검·정비를 하십시오.

엔진 오일 및 필터 교체하기

■ 디젤엔진

점검

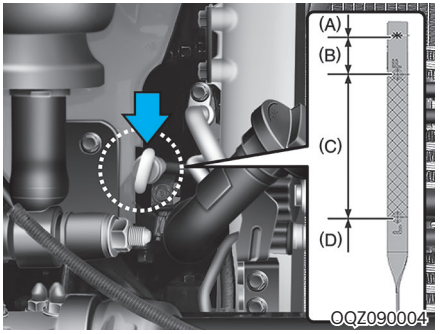

매일 아침, 장거리 주행전에 오일량이 레벨게이지에 표시된 범위안에 있는가를 점검합니다. 점검은 수평한 장소에서 엔진의 시동을 걸기 전에 다음 요령으로 실시합니다.

1. 레벨 게이지를 빼내어 묻어있는 오일을 닦으십시오.
2. 다시 깊숙이 레벨 게이지를 꽂으십시오.
3. 다시 한번 빼내어 오일량을 점검합니다. 오일량이 C구간에 있는지 점검하고 오일레벨게이지 D구간에 있을 경우, C구간까지 보충하십시오.
4. 보충 후에는 오일레벨게이지로 규정량이 되었는지 다시 한 번 확인하십시오.
5. 오일 주입구와 오일레벨게이지는 확실하게 체결하십시오.

구분	설명
A-구간	하이테크센터 방문 점검 필요
B-구간	오일 보충 금지
C-구간	C구간을 초과하지 않는 범위에서 오일 보충 가능
D-구간	오일 보충 필요 오일 레벨이 C구간 내 위치하도록 보충

i 알아두기

오일 온도가 충분히 올라가지 않은 상태에서 엔진의 시동을 정지시켜 오일 수준을 검사한 경우, 엔진 내부에 부착된 오일이 오일 팬 안으로 떨어지지 않아 오일 수준이 적게 체크되는 경우가 있습니다.

오일양을 점검할 때 15분 이상 경과 후 실시하십시오. 곧바로 점검하면 적게 표시되어 지나 치게 많이 들어 갈 수 있습니다.

보충

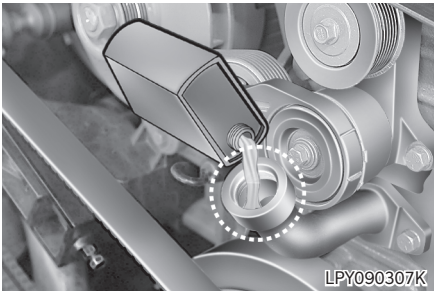

레벨 게이지에 표시되어 있는 오일의 위치가 규정의 범위 이하인 경우는 오일 필러 캡을 열고 엔진 오일을 보충합니다.

오일 보충 후 다시 한번 오일 레벨을 점검합니다.

⚠ 주 의

- **평탄한 장소에서 실시 하십시오.**
- **오일의 양은 규정의 범위를 초과해 들어가지 않도록 하십시오.**

  오일을 「최고」선 이상까지 보충하면 엔진 고장을 일으키게 되므로 「최고」선 이상 보충하지 마십시오.

  오일량의 점검중에 「최고」선 이상 오일을 보충했을 때나 이상을 느꼈을 때는 당사 직영 하이테크센터 또는 블루핸즈에 점검을 의뢰하십시오.
- **오일을 보충할 때는 주입구로 이물질 등이 들어가지 않도록 주의하십시오. 이물질이 들 어가면 엔진 고장의 원인이 될 수 있습니다.**
- **오일 레벨 게이지를 닦을 때는 반드시 깨끗한 헝겊으로 닦으십시오. 이물질이 혼입 되면 엔진이 고장날 수 있습니다.**
- **엔진오일은 주행거리가 증가하면서 오일도 소모됨에 따라 가혹운전시는 특히 수시로 오일량을 점검하여 부족하면 보충하십시오.**
- **엔진 오일 첨가제를 사용하지 마십시오. 엔진 오일 첨가제는 엔진 오일의 특성을 변화시켜 심각한 엔진 고장을 유발할 수 있습니다.**
- **엔진오일이 부족한 상태에서 차량을 계속 주행하면 고착되어 엔진 고장의 원인이 됩니다.**
- **엔진오일은 엔진 내부의 윤활 및 냉각 작용을 하여 엔진 성능향상과 수명 연장의 역할을 합니다. 그리고, 밸브의 가이드와 스템 및 피스톤과 실린더 라이너를 윤활시킨 오일이 연소실로 빨려 들어가 연소 후 증발하여 엔진오일이 소모됩니다. 또한, 고속, 고부하, 급가감속 운전, 장시간 공회전 및 교통체증에 따른 빈번한 정지, 출발과 같이 차량을 운행하면 주행거리에 비해 많은 양의 엔진오일이 소모됩니다. 그러므로 일상 점검 시 게이지의 「최소선(L)」 부근에 왔을 때 보충해야 합니다.**

■ 엔진 오일 및 필터 교체

- 시간이 지나면서 엔진오일의 윤활, 방청, 냉각, 세정 효과는 감소합니다. 정기점검 주기표를 따라 당사 직영 하이테크센터나 블루핸즈에서 엔진 오일과 필터를 교체하십시오.
- 엔진 오일 교체 주기를 초과할 경우 엔진 오일 성능이 저하되며 엔진 상태에 영향을 줄 수 있으므로, 교체 주기를 준수하십시오.
- 엔진을 최적의 상태로 관리하기 위해서는 당사 추천 엔진 오일 및 필터를 사용하십시오. 추천 엔진 오일을 사용하지 않을 경우 가혹 조건 주기로 교체하십시오.
- 오일 교체 주기는 오일 열화 방지 목적으로 설정된 것이므로 오일 소모량과는 관련이 없으며 정기적으로 점검한 후 보충하십시오.

교환

1. 엔진 정지 후 오일이 따뜻한 동안에 오일팬과 오일 필터의 드레인 플러그를 풀고 오일을 배출 합니다.
2. 드레인 플러그를 확실하게 조이고, 오일 주입구로 엔진 오일을 급유합니다.
3. 엔진을 수분간 공회전 운전하여 오일이 새지 않는가를 확인합니다.
4. 엔진을 멈추고 30분 이상 기다렸다가 오일 레벨 게이지로 유량을 점검합니다. 엔진 오일은 끈적 끈적하여(점도가 높아) 오일팬 안으로 떨어지는데 30분 이상의 시간이 필요합니다.

경 고

- **교환된 폐엔진 오일을 하수도나 도로에 함부로 버리면 환경법에 저촉되어 법적 제재조치를 받습니다. 반드시 당사 직영 하이테크센터 또는 블루핸즈에 보내서 폐기 또는 재활용하십시오.**
- **점검 및 교환시 주변에 남은 오일을 잘 닦아내어 오일 누유가 없는지 꼭 점검하십시오.**
- **엔진오일의 계속적인 접촉은 피부암의 한 원인이 될 수 있다는 사실이 실험용 쥐에 의한 실험을 통해 발견되었습니다. 비누와 물로 씻어 피부를 보호하십시오.**
- **엔진오일이 어린이 손에 닿지 않도록 하십시오.**
- **주행 직후에는 엔진오일이 고온이므로 화상을 입을 우려가 있으므로 약간의 시간이 흐른 후에 온도가 내려가면 교환하십시오.**

■ CNG 엔진

점검

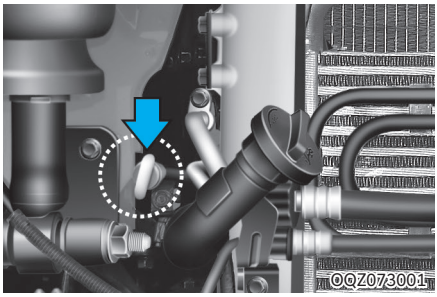

매일 아침, 장거리 주행전에 오일량이 레벨게이지에 표시된 범위안에 있는가를 점검합니다. 점검은 수평한 장소에서 엔진의 시동을 걸기 전에 다음 요령으로 실시합니다.

1. 레벨 게이지를 빼내어 묻어있는 오일을 닦습니다.
2. 다시 깊숙이 레벨 게이지를 꽂습니다.
3. 다시 한번 빼내어 오일량을 점검합니다. 부족한 경우는 엔진 오일을 보충하십시오.

알아두기

오일 온도가 충분히 올라가지 않은 상태에서 엔진의 시동을 정지시켜 오일 수준을 검사한 경우, 엔진 내부에 부착된 오일이 오일 팬 안으로 떨어지지 않아 오일 수준이 적게 체크되는 경우가 있습니다.

오일양을 점검할 때 15분 이상 경과 후 실시하십시오. 곧바로 점검하면 적게 표시되어 지나 치게 많이 들어갈 수 있습니다.

보충

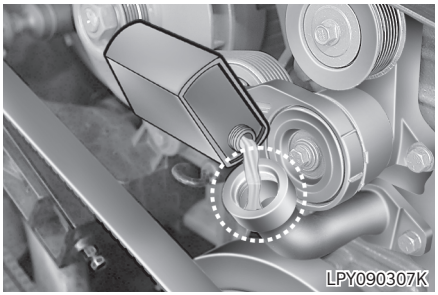

1. 레벨 게이지에 표시되어 있는 오일의 위치가 규정의 범위 이하인 경우는 오일 주입구 캡을 열고 엔진 오일을 보충합니다.
2. 오일 보충후 다시 한 번 오일 레벨을 점검합니다.

⚠ 주 의

- **평탄한 장소에서 실시하십시오.**
- **오일의 양은 규정의 범위를 초과해 들어가지 않도록 하십시오.**
  오일을 「최고」선 이상까지 보충하면 엔진 고장이 일어나므로 「최고」선 이상 보충하지 마십시오.
  오일량의 점검중에 「최고」선 이상 오일을 보충했을 때나 이상을 느꼈을 때는 당사 직영 하이테크센터 또는 블루핸즈에 점검을 의뢰하십시오.
- **오일을 보충할 때는 주입구로 이물질 등이 들어가지 않도록 주의하십시오. 이물질이 들어가면 엔진 고장의 원인이 될 수 있습니다.**
- **오일 레벨 게이지를 닦을 때는 반드시 깨끗한 헝겊으로 닦으십시오. 이물질이 혼입되면 엔진이 고장날 수 있습니다.**
- **엔진오일은 주행거리가 증가하면서 오일도 소모됨에 따라 가혹운전 시는 특히 수시로 오일량을 점검하여 부족하면 보충하십시오.**
- **엔진오일이 부족한 상태에서 차량을 계속 주행하면 고착되어 엔진 고장의 원인이 됩니다.**
- **엔진오일은 엔진 내부의 윤활 및 냉각 작용을 하여 엔진 성능향상과 수명 연장의 역할을 합니다. 그리고, 밸브의 가이드와 스템 및 피스톤과 실린더 라이너를 윤활시킨 오일이 연소실로 빨려들어가 연소 후 증발하여 엔진오일이 소모됩니다. 또한, 고속, 고부하, 급가감속 운전, 장시간 공회전 및 교통체증에 따른 빈번한 정지, 출발과 같이 차량을 운행하면 주행거리에 비해 많은 양의 엔진오일이 소모됩니다. 그러므로 일상 점검 시 게이지의 「최소선(L)」 부근에 왔을 때 보충해야 합니다.**
- **엔진 오일 첨가제를 사용하지 마십시오. 엔진 오일 첨가제는 엔진 오일의 특성을 변화시켜 심각한 엔진 고장을 유발할 수 있습니다.**

■ 엔진 오일 교체

1. 엔진 정지후 오일이 식기전에 오일팬과 오일 필터의 드레인 플러그를 풀고 오일을 배출합니다.
2. 드레인 플러그를 확실하게 조이고, 오일 주입구로 엔진 오일을 급유합니다.
3. 엔진을 수분간 공회전 운전하여 오일이 새지 않는가를 확인합니다.
4. 엔진을 멈추고 30분 이상 기다린 후 유량을 점검합니다. 엔진오일은 끈적끈적하여(점도가 높아) 오일팬 안으로 떨어지는데 30분 이상의 시간이 필요합니다.

경 고

- **엔진오일의 계속적인 접촉은 피부 질환의 원인이 될 수 있습니다. 비누와 물로 씻어 피부를 보호하십시오.**
- **엔진오일이 어린이 손에 닿지 않도록 하십시오.**
- **주행 직후에는 엔진오일이 고온이므로 화상을 입을 우려가 있으므로 약간의 시간이 흐른 후에 온도가 내려가면 실시하십시오.**

주 의

- **교환된 폐엔진오일을 하수도나 도로에 함부로 버리면 환경법에 저촉되어 법적 제재조치를 받습니다. 반드시 당사 직영 하이테크센터나 블루핸즈에 보내서 폐기 또는 재활용 되도록 하십시오.**
- **점검 및 교환시 주변에 남은 오일은 잘 닦아내어 오일 누유가 없는지 꼭 점검하십시오.**
- **엔진 오일 첨가제를 사용하지 마십시오. 엔진 오일 첨가제는 엔진 오일의 특성을 변화시켜 심각한 엔진 고장을 유발할 수 있습니다.**

오일 필터 교체하기

- 엔진 회전이 높을 때 경고등이 점등되는 것은 필터의 막힘입니다. 주행거리 관계없이 교환하십시오. 오일 압력 저하 시에도 점등되지만 동시에 경고음이 울립니다.

  ※ 주차 브레이크를 작동 시키면 부저가 울리지 않습니다.
- 엘리먼트 어셈블리는 세척하여 재사용할 수 없습니다.

■ D6HC 엔진

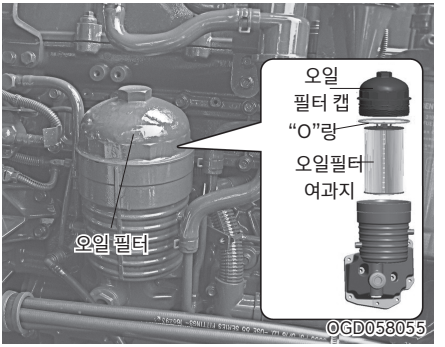

1. 엔진오일 필터는 엔진오일 교환 시 동시 교환하십시오.
2. 필터렌치로 오일 필터 캡을 돌려서 탈거합니다. 오일 필터 여과지는 신품으로 교환하십시오.
3. 오일필터 캡 장착부위를 깨끗이 닦아내고 캡부의 "O"링을 새 "O"링으로 교환 후 오일을 가볍게 바른 다음 규정된 토크로 조여 장착하십시오.

   규정토크 : 4.0kg·m
4. 엔진 시동을 걸고 배출 플러그나 필터 부위에 엔진오일이 새는지 점검하십시오.
5. 시동을 끄고 엔진오일 수준을 점검한 후 부족 시 보충하십시오.

경 고

- **엔진오일 접촉 시 비누와 물로 씻어 피부를 보호하십시오. 엔진 오일의 계속적인 접촉은 피부암의 한 원인이 될 수 있다는 사실이 실험용 쥐를 통한 실험으로 발견되었습니다.**
- **엔진오일이 어린이 손에 닿지 않도록 하십시오.**

- **주행 직후 약간의 시간이 흐른 후에 온도가 내려가면 오일을 교환하십시오. 주행 직후에는 엔진오일이 고온이므로 화상을 입을 우려가 있습니다.**
- **뜨거운 오일에 화상을 입지 않도록 주의하십시오. 보호 안경 및 보호장갑은 착용하십시오.**
- **엔진 각부에 흘린 엔진 오일을 깨끗이 닦으십시오. 닦지 않고 운행 시 화재의 위험이 있습니다.**

주의

- **교환된 폐엔진오일을 하수도나 도로에 함부로 버리면 환경법에 저촉되어 법적 제재를 받습니다. 반드시 당사 직영 하이테크센터 또는 블루핸즈에 보내서 폐기 또는 재활용케 하십시오.**
- **품질 성능이 부적합한 오일필터, 여과지 및 "O" 링의 사용은 오일 누유 및 엔진 손상의 원인이 될 수 있습니다.**
  순정부품은 품질 및 성능을 당사가 보증합니다.
- **오일 보충시 주입구로 먼지 등이 들어가지 않도록 하십시오.**
  이물질이 혼입되면 엔진이 고장의 원인이 될 수 있습니다.
- **부적합한 품질의 부품은 차량의 성능 저하와 고장을 유발할 수 있으며, 안전한 주행을 저해합니다.**
  순정부품의 품질 및 성능은 당사가 보증합니다.
- **부적절한 오일 필터 장착은 오일 누유 및 엔진 손상의 원인이 될 수 있습니다.**

■ D6CP 엔진

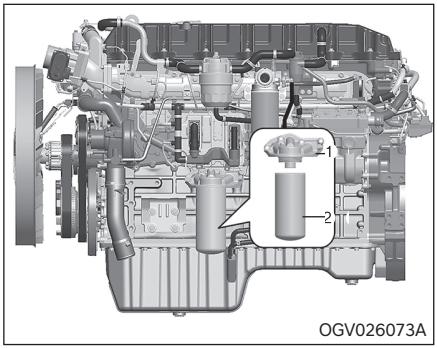

1. 오일필터 엘리먼트(2)를 필터 헤드(1)로부터 풀어 분리합니다.
2. 엘리먼트를 조립할 때는 오일필터 고무패킹에 엔진 오일을 엷게 도포합니다.
3. 고무패킹이 헤드 하면에 완전히 밀착될 때까지 손으로 돌리고, ¾바퀴를 더 조여 조립을 완료합니다.
4. 오일필터만을 교환할 때는 엔진오일을 보충하십시오.
5. 엔진의 시동을 걸고 오일 누설이 없는가 점검하십시오. 나중에 오일 수준도 점검하십시오.

■ CNG 엔진

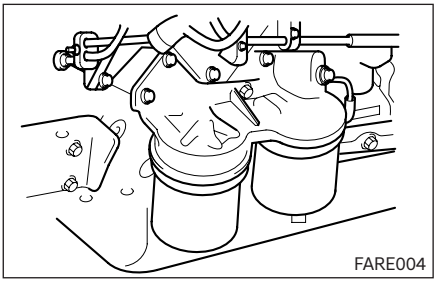

엔진 회전이 높을때 경고등이 점등되면 주행거리 관계없이 교환하십시오. 필터가 막힌 것입니다. 오일 압력 저하시에도 점등되지만 동시에 경고음이 울립니다. (주차 브레이크 노브를 당긴 경우는 울리지 않습니다.)

엘리먼트 어셈블리는 세척해 재사용할 수 없습니다.

1. 오일 필터 드레인 호스 아래에 빈통을 놓고 에어빼기 플러그를 풀고 난 다음 드레인 플러그를 풀어 엔진 오일을 배출시킵니다.
2. 오일 필터 센터 볼트를 풀어 케이스를 탈거한 다음 엘리먼트를 빼냅니다.
3. 조립할때는 순정부품 엘리먼트 및 케이스 부의 고무팩킹을 동시에 교환하며, 이 때 고무팩킹에는 엔진 오일을 엷게 도포해 조립합니다. 조립시 센터 볼트는 규정토크(6~7kg·m)로 조이십시오.

⚠ 주 의

- **엔진 표면에 흘린 엔진 오일을 깨끗이 닦으십시오. 닦지 않고 운행 시 화재의 위험이 있습니다.**
- **오일필터는 재사용을 하지 마십시오. 엔진에 치명적인 손상을 줄 수 있습니다.**

CCV(Closed Crankcase Ventilation) (D6CP엔진)

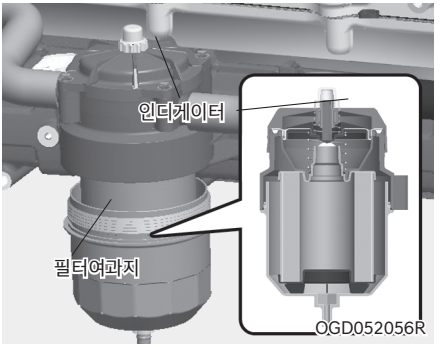

엔진에서 발생하는 블로바이 가스를 흡기측으로 재순환하는 장치입니다.

정기 교환주기(매 6만km, 가혹시 매 3만km) 전이라도, CCV 상단에 위치한 인디게이터가 위로 돌출한 경우 CCV 필터를 교환하십시오.

⚠ 경 고

- **뜨거운 오일에 화상을 입지 않도록 주의하십시오. 보호 안경 및 보호장갑을 착용하십시오.**
- **엔진 각부에 흘린 엔진 오일을 깨끗이 닦으십시오. 닦지 않고 운행 시 화재의 위험이 있습니다.**

주의

- 필터 여과지 교환 후 인디게이터를 눌러 리셋하십시오.
- 부적합한 품질의 부품은 차량의 성능 저하와 고장을 유발할 수 있으며, 안전한 주행을 저해합니다.
  순정부품의 품질 및 성능은 당사가 보증합니다.
- 불량 오일 필터 장착은 오일 누유 및 엔진 손상의 원인이 될 수 있습니다.

원심식 바이패스 오일필터 점검(D6HC)

■ 오일필터 엘리먼트 교체법

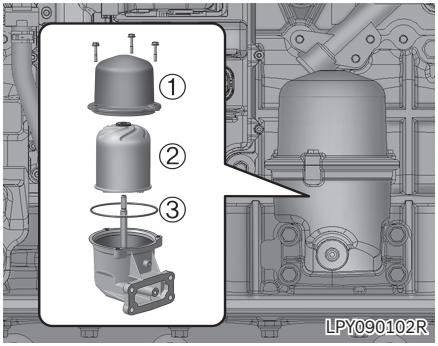

1. 커버①을 분리 하십시오.
2. 로터②와 O-링③을 신품으로 교체하십시오.
3. 교체 및 재조립 후 바로 오일 누출 여부를 확인한 후, 차량을 운행하여 누유 여부를 다시 한 번 확인하십시오.
4. 이후, 엔진 오일 레벨도 점검하십시오.

오일 필터 캡 재조립 시 볼트 체결 토크 : 0.6 ± 0.1 kgf.m

경고

- 뜨거운 오일에 화상을 입지 않도록 주의 하시고, 보호 안경 및 보호장갑은 착용하십시오.
- 엔진 각부에 엔진 오일을 흘린 채로 운행을 하면 화재의 위험이 있습니다. 깨끗이 닦으십시오.

주의

- 부적합한 품질의 부품은 차량의 성능 저하와 고장을 유발할 수 있으며, 안전한 주행을 저해합니다.
  순정부품의 품질 및 성능은 당사가 보증합니다.
- 부적절한 오일 필터 장착은 오일 누유 및 엔진 손상의 원인이 될 수 있습니다.

냉각수

■ 사용 냉각수

수도물(연수)과 부동액과의 혼합액

- 냉각수의 동결 방지 및 냉각계통의 부식방지를 위해 꼭 부동액을 사용하십시오.
- 냉각수는 우물물, 지하수등은 염분과 산성이 많아 엔진, 라디에이터의 부식 및 냉각성능의 저하를 가져올 수 있으므로 반드시 수도물, 빗물을 사용하십시오.

주의

- 당사는 출고시 4계절 부동액을 주입하고 있으며, 타 부동액과 혼용하지 마십시오. 필요시 냉각계통을 세척한 후 교환하십시오.
- 동절기 전에 냉각수의 비중을 측정하고 안전하게 사용할 수 있는가 점검하십시오.
- 눈에 들어간 경우는 즉시 물로 충분히 씻고 의사의 조치를 받으십시오.

■ 점검 및 보충방법

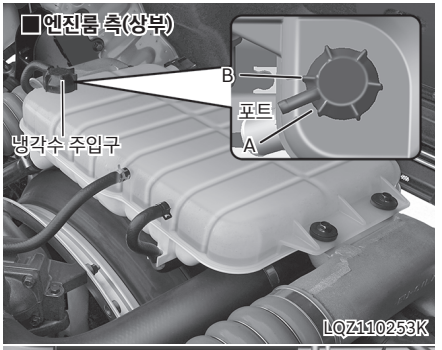

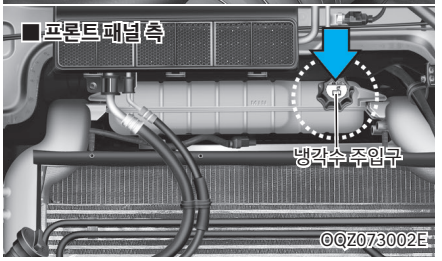

포트는 A와 B 사이 구간에 위치하도록 하십시오. 단, B 표시 구간을 넘어서 체결되더라도 압력 캡을 풀지 마십시오.

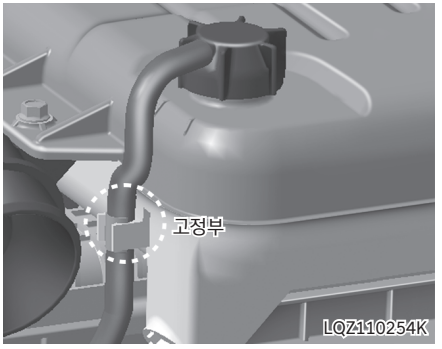

호스를 고정부에 확실히 끼워 넣어 고정하십시오.

경 고

엔진 작동 중에 냉각수 보조 탱크 캡을 열지 마십시오. 분출되는 뜨거운 냉각수에 의해 상해를 입을 수 있습니다. 엔진 시동을 끄고 엔진이 식을 때까지 기다리십시오. 엔진이 식은 후에도 보호구(장갑,보호안경 등)를 착용 하고 캡을 조심스럽게 여십시오 .

주 의

- **냉각수량의 점검은 수온이 낮을 때 실시하십시오.**
- **보충할 냉각수는 혼합비율이 같은 것을 사용하십시오.**
- **엔진이 차가울 때 냉각수 보조 탱크의 냉각수위는「MIN」표시 눈금 이상을 유지하십시오.**
- **냉각수 보조탱크 상부 압력 캡을 잠글 때는 압력 캡에 표시되어 있는 화살표가 보조탱크의 잠금 시작 구간에 위치하도록 맞춘 후, 압력 캡을 시계방향으로 3바퀴 이상 돌려 확실히 잠그십시오. 그렇지 않으면, 완전히 잠기지 않아 냉각수가 누수 될 수 있습니다.**
- **냉각수 보충 또는 교환할 때는 가급적 차량 앞쪽의 프론트 패널 안쪽에 있는 냉각수 보충용 주입구를 통해서 주입하십시오.**

■ 부동액 주입 시 비율

대기온도	동결온도	부동액비율
-10℃이상	-15℃이상	30%
-10℃	-15℃	30%
-15℃	-20℃	35%
-20℃	-25℃	40%
-25℃	-30℃	45%
-30℃	-35℃	50%

※ 동절기에는 이상 한파로 부동액 혼합비율 45%을 권장합니다.

※ 동결온도는 지역 최저 기온에서 5℃를 뺀값입니다.

예) 지역 최저 대기온이 -20℃일때
동결온도 : -20-5 = -25℃

경 고

- **부동액은 독성이 있으므로 마시지 마십시오. 만일 마신 경우는 즉시 토하고 의사의 조치를 받으십시오.**
- **눈에 들어간 경우는 즉시 물로 충분히 씻고 의사의 조치를 받으십시오..**

주 의

- **디젤 엔진 부동액 비율은 반드시 45~50% 범위 내에서만 사용하십시오. 45% 미만은 방청 효과가 저하되고 50% 이상은 동결방지 효과가 저하됨과 아울러 과열될 수가 있습니다.**
- **CNG 엔진 부동액 비율은 반드시 50~60% 범위 내에서만사용하십시오. 50% 미만은 방청 효과가 저하되고 60% 이상은 동결방지 효과가 저하됨과 아울러 과열될 수가 있습니다.**
- **본 차량에는 알루미늄용 부동액이 주입되어 있으므로 부동액 주입시에는 반드시 규격에 맞는 알루미늄 라디에이터용 부동액을 사용하십시오. 규격품은 주유알람표를 참고하십시오.**
- **동절기 전에 냉각수의 비중을 측정하고 안전하게 사용할 수 있는지 점검하십시오.**

■ 라디에이터 누수 점검

라디에이터, 라디에이터 호스 등에서 누수가 없는지를 점검합니다.
또 차를 세워 놓은 지면에 물이 누설된 흔적이 없는지를 조사합니다.
누설이 있을때는 당사 직영 하이테크센터 또는 블루핸즈에서 점검을 받으십시오.

교환방법

1. 히터 또는 에어컨의 온도조정 레버를 고온측으로 합니다.
2. 냉각수 보조 탱크 주입구 캡을 열어 놓습니다.

⚠ 주의

- **냉각수량이 급격히 줄어드는 경우에는 당사 직영 하이테크센터 또는 블루핸즈에서 점검 및 정비를 받으십시오.**
- **냉각수 보조 탱크에 냉각수가 없을 때는 냉각수 보조 탱크 주입구 캡을 열고 냉각수를 보충하십시오.**
- **냉각수가 없는 상태로 운전시 워터펌프의 고장 및 엔진 고착 등의 원인이 되므로 절대로 하지 마십시오.**

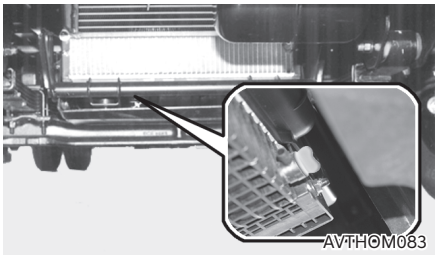

3. 라디에이터 및 엔진의 각 드레인 코크를 열어 냉각수를 배출 시킵니다.
4. 드레인 플러그를 닫고 나서 냉각수 보조 탱크 주입구로 수도물(온수가 좋음)을 넣어 엔진의 시동을 걸고 아이들 운전으로 수온을 85℃ 이상으로 올린 뒤 약 10분동안 운전하여 배출시킵니다. 배출한 물이 더러울때는 투명하게 될 때까지 물세척을 반복합니다.
5. 냉각수 보조 탱크 주입구 캡을 닫고 엔진의 시동을 잠시동안 걸어 냉각계통의 에어 빼기를 충분히 실시합니다.
6. 엔진의 시동을 끄고 냉각수의 수준을 확인합니다.
7. 냉각수 보조 탱크에 냉각수를 「MIN」 표시 이상으로보충합니다.
8. 냉각수 보조 탱크 주입구 캡을 확실하게 닫습니다.

⚠ 주의

- **부동액 교환 및 보충 시 환경을 위해 바닥에 흘리지 않도록 주의하십시오.**
- **라디에이터의 막힘이나 냉각수의 오염이 심한 것은 엔진의 과열을 초래하여 수명이 급격히 저하될 가능성이 있으므로 당사 직영 하이테크센터 또는 블루핸즈에서 점검을 받으십시오.**

곤충 침입 방지용 그물망 사양 적용시

■ 에어컨 컨덴서 그물망

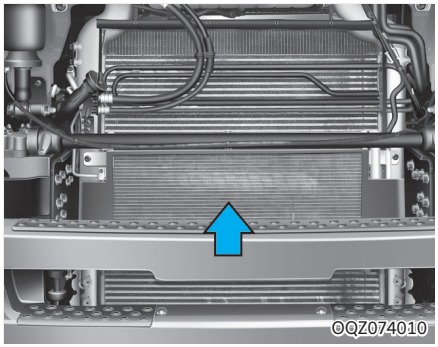

에어컨 컨덴서에 곤충이나 오염물질이 들어가지 않도록 보호해주는 장치입니다.

그물망에 오염 물질이 붙어 있으면 청소를 하십시오.

1. 볼트 4개를 풉니다.
2. 장착은 분해의 역순입니다.

■ 라디에이터 그물망

라디에이터에 곤충이나 오염물질이 들어가지 않도록 보호해주는 장치입니다.

그물망에 오염 물질이 붙어 있으면 청소를 하십시오.

1. 하단의 2개의 나비너트를 풉니다.
2. 상단의 인테이크 메니폴드에 있는 그물망 스프링을 제거하십시오.
3. 장착은 분해의 역순입니다.

■ 라디에이터 누수 점검

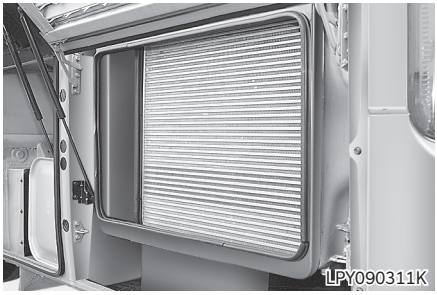

라디에이터, 라디에이터 호스 등에서 누수가 없는가를 점검합니다.

또 차를 세워 놓은 지면에 물이 누설된 흔적이 없는가를 조사합니다.

누설이 있을 때는 당사 직영 하이테크센터 또는 블루핸즈에서 점검을 받으십시오.

■ 라디에이터 및 인터쿨러 청소

1. 3개월마다 라디에이터 및 인터쿨러 코어부를 물 또는 에어로 청소 하십시오.
2. 장기간 청소하지 않으면 코어부에 먼지 등 퇴적된 이물질에 의해 냉각성능이 저하되어 과열을 유발할 수 있습니다.
3. 청소는 라디에이터와 인터쿨러 후방부를 통해 실시합니다.

⚠ 주 의

- **청소시 분사 압력에 의해 방열핀이 손상 되지 않도록 주의하십시오.**
- **물 세척시에는 전기장치에 물이 오염 되지 않도록 주의하십시오. 전기장치의 고장이 발생될 수 있습니다.**

수동 변속기 및 리어액슬 기어 오일 점검 및 보충하기

주의

품질이나 성능이 부적합한 오일의 사용은 변속기 고장 및 성능의 저하 등을 초래할 수 있으며 이로 인한 변속기의 품질은 보증이 불가능합니다. 반드시 적합한 오일을 사용 하십시오. 순정 오일은 품질과 성능을 당사가 보증하는 오일입니다.

■ 기어 오일 점검 및 보충

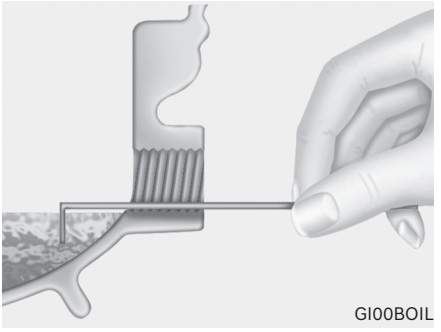
GI00BOIL

- 점검 플러그를 분리하고 오일이 점검 플러그 구멍 아래면까지 있는지 점검하십시오.
- 오일 수준이 낮으면 기어오일을 보충 하십시오.

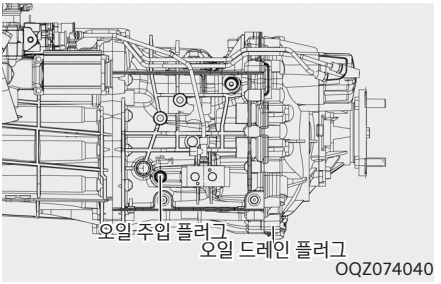

OQZ074040

■ 교환

주행 후 오일이 식기전에 드레인 플러그를 풀어서 오일을 배출시킨 후 오일을 교환합니다.

경고

오일 교환 시 뜨거운 오일에 화상을 입지 않도록 주의하십시오.

※ 추천 오일 종류 및 오일 용량은 12장「주유일람표」를 참고하십시오.

※ 오일 교환 주기는 11장「정기점검」을 참고하십시오.

● **허브 리덕션 차량의 리어 액슬 교환은 기어 측 뿐만 아니라 허브측도 실시합니다.**

허브가 그리스 윤활 방식이 아닌 오일 윤활 방식으로 액슬 오일 교환 시 동일한 오일로 교환합니다.

자동 변속기 오일 점검하기

■ ZF 자동 변속기 오일교환주기

변속기 모델 : ZF12TX2860TD,
ZF12TX2861TD,
ZF12TX2460TD

추천오일 : ZF-Ecofluid M 또는
ZF TE-ML02E 승인오일.

오일 교환 주기 : 2년 또는 240,000km

■ ZF 자동 변속기 오일양 점검

1. 차량을 평지에 주차하십시오.
2. 주차 브레이크를 걸고 「N」단에서 바퀴에 고임목을 설치 하십시오.
3. 변속기 오일이 40℃ 이하가 될 때 오일량을 점검하십시오.

주 의

오일량이 부족하면 변속기 내부에 손상을 초래할 수가 있습니다. 변속기 오일량은 정기적으로 점검하십시오.

열간(Hot Check) 오일량 측정

1. 오일 온도가 71~93℃ 에 이를때까지 「D」단 상태에서 변속기를 작동하여 운행합니다.
2. 변속기 온도 게이지가 없는 경우, 엔진 수온 게이지가 안정상태에 이르고 변속기가 적어도 1시간 이상 작동 부하가 걸린 후에 오일 레벨을 점검 합니다.
3. 차량을 평탄면에 주차 합니다.
4. 주차 브레이크를 걸고 「N」단에서 바퀴에 고임목을 설치 하십시오
5. 엔진을 공회전(500~800RPM) 시킵니다.
6. 엔진 가동 상태에서 계량봉(dipstick)을 사용하여 오일 레벨을 확인하십시오.
   (최소 2회 이상 실시)
   “HOT FULL”과 “HOT ADD” 범위내 오일이 묻어 나오면 정상입니다.

주 의

오일량은 온도가 증가함에 따라 오일 레벨이 올라갑니다. 반드시 규정량의 오일을 주입하십시오.

참고) 냉간(COLD CHECK) 오일 수준 측정 방법

1. 엔진을 시동 걸고 “N”단에서 최소한 1분 이상 공회전(500~800RPM)으로 작동시키십시오.
2. 변속 레버를 「D」→「N」→「R」→「N」단으로 2~3초 간격으로 변속시키십시오.
3. 「N」단에서엔진을 공회전(500~800RPM)을 유지 시키십시오.
4. 엔진 가동 상태에서 계량봉(dipstick)을 사용하여 오일 레벨을 2회 이상 확인 하십시오. “COLD FULL”과 “COLD ADD” 범위내 오일이 묻어나오면 정상입니다.

⚠ 주의

열간 점검으로 오일 레벨이 올바른지 확인될 때까지는 운행을 해서는 안 됩니다. 변속기 손상의 원인이 될 수 있습니다.

프론트 액슬 휠 허브 베어링 급유하기



LQZ011263K

1. 볼트 5개를 풀고 커버를 분리하십시오.
2. 그리스를 주입하십시오.
3. 커버를 다시 덮고 볼트를 조이십시오.

i 알아두기



LQZ011264K

액슬 중앙이 육각형 모양인 무급유 타입은 별도의 급유가 필요하지 않습니다.

에어 클리너 교환하기

■ 더스트 인디게이터



- 에어클리너는 동승석 앞쪽 타이어 위쪽에 있습니다.
- 에어클리너 엘리먼트 교환 시기가 되면 계기판의 더스트 경고등()이 점등됩니다. 이때 엘리먼트를 반드시 교환하십시오.

■ 엘리먼트의 교환 방법

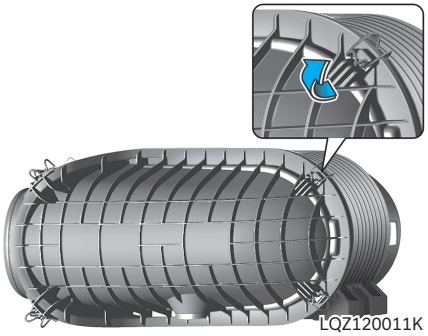

1. 에어클리너 커버 외측의 와이어 클램프 4개를 푸십시오.

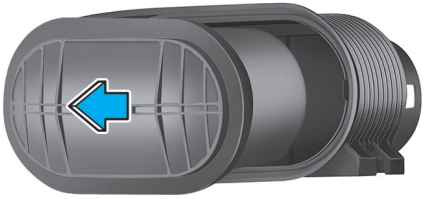

2. 커버를 분리하고 엘리먼트의 손잡이를 잡아 당겨서 탈거하십시오.



3. 에어클리너 바디와 커버의 내면을 헝겊으로 깨끗이 닦아내십시오. 신품 엘리먼트를 조립하기 전에 청소 상태를 확인하십시오.
4. 신품 엘리먼트 외측에 있는 러버의 접착상태, 파손상태를 확인하신 후 조립하십시오. 신품 엘리먼트를 에어클리너 바디에 장착시 양쪽을 번갈아 힘을 가하여 확실히 밀어 넣으십시오.
5. 에어클리너 커버를 바디의 홈에 끼운 후 와이어 크램프 4개를 확실히 체결하십시오.

주의



LQZ120014K

- **엘리먼트를 흔들거나 압축공기로 청소하지 마십시오. 엘리먼트가 변형되어 효율이 떨어지게 됩니다.**
- **품질 성능과 규격이 부적합한 엘리먼트는 엔진 내부 부품에 손상을 일으킬 수 있습니다. 순정부품은 품질 및 성능을 당사가 보증합니다.**
- **엘리먼트를 분리한 상태에서 엔진을 작동하지 마십시오. 이는 먼지 유입으로 과도한 엔진 마모를 초래할 수 있습니다.**
- **짧은 교환주기(잦은 엘리먼트 교환)로 엘리먼트를 교환하지 마십시오. 먼지 유입으로 과도한 엔진 마모를 초래할 수 있습니다.**

연료 필터

■ 메인필터 교환 사양 적용시

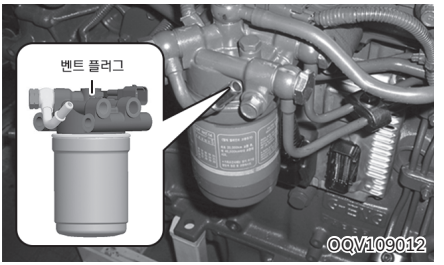

필터는 세척해 재사용할 수 없습니다.

1. 필터 렌치를 사용해서 메인필터 어셈블리를 시계 반대 방향으로 돌려서 분리 합니다.
2. 신품 필터를 교환하고 규정 토크로 체결 하십시오.

규정토크 : 1.6~2.0Kg·m

---

3. 필터 교환 후 메인 필터에 연료가 채워질 수 있도록 워터 세퍼레이터에서 프라이밍 펌프를 충분히 펌핑하십시오.

주의

공기빼기는 메인필터 교환 과정에서 필요하지 않습니다. 워터 세퍼레이터 교환 과정에서 공기빼기를 진행하십시오.

4. 잠시 시동을 걸고 메인필터 주의에 연료가 새는지 확인하십시오.

- 연료필터는 엔진별 사양 확인 후 정품을 사용하십시오.

■ 워터 세퍼레이터 교환

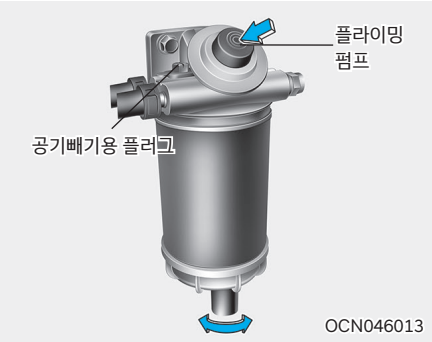

워터 세퍼레이터는 세척해 사용할 수는 없습니다.

규정된 연료필터 교환주기를 반드시 준수하십시오. 규정된 교환주기를 초과시, 엔진고장을 유발할 수 있습니다.



1. 바울(BOWL)을 시계 반대방향으로 돌려 분리합니다.

   잘 안 풀릴 때는 필터 렌치를 사용하십시오.
2. 조립할 때는 바울(BOWL)에 신품 오일을 엷게 도포하고 헤드의 실면에 가스켓트가 접촉하고 나서 3/4~1회전(1.68~1.86kgf·m) 조이십시오.
3. 에어 빼기를 실시합니다.
4. 워터 세퍼레이터의 에어빼기후 플라이밍 펌프가 잘 눌리지 않을때 까지 수차례 반복 펌핑하여 엔진측 연료 라인에서도 에어빼기를 실시하십시오.

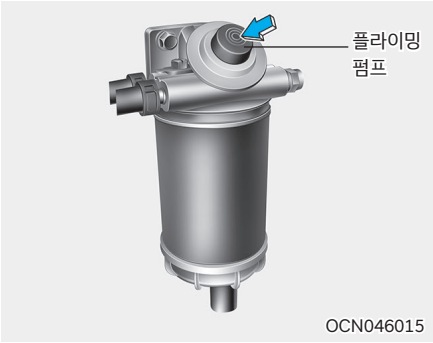

5. 시동 후 연료 누출 여부를 확인하십시오.

⚠ 주 의

- **넘쳐 흐른 연료는 화재의 위험이 있으니 깨끗이 닦으십시오.**
- **연료필터 교환주기는 반드시 지키십시오.**
- **히터가 내장되어 있을 경우에는 필터를 교환할 때 히터장치에 손상이 가지 않도록 주의하십시오.**

■ 연료필터 물 빼기

필터 하단의 바울(Bowl)을 수시로 점검하여야 하며, 바울에 물이 절반정도 고이면 다음 요령으로 물을 빼냅니다.

1. 물빼기용 플러그를 절반정도 돌려 수분을 빼냅니다.

⚠ 주 의

- **완전히 다 풀지 않아도 물이 빠져 나오므로 플러그를 다 풀지 않도록 주의하십시오.**
- **동절기에 수분이 과다 함유된 이상 연료를 사용할 경우, 연료필터 바울 하단에 소량의 수분(물방울 형태)이 확인 될 수 있습니다. 이럴 경우 연료 탱크 하단의 드레인 콕을 열어 반드시 수분을 제거해야 합니다. 연료 탱크 내 수분이 빙결되면 연료펌프 및 엔진이 손상될 수 있습니다.**

2. 물이 빠져나오고 디젤유가 흘러나올 때 다시 플러그를 손으로 조입니다.

조임토크 : 0.03~0.05kgf·m

⚠ 주 의

물빼기 작업시 주위에 담배 등 불꽃을 접근 시키지 마십시오. 물빼기용 플러그에서는 연료도 동시에 배출됩니다.

■ 연료필터 공기 빼기



OEG074006/OCN046014

연료가 떨어져 엔진이 멈춘 경우, 연료 라인 정비 시 또는 연료 필터 교환 후에 연료를 보충해도 엔진의 시동이 걸리지 않을 수 있습니다. 이런 경우는 연료 계통에 공기가 유입된 것으로 다음과 같은 요령으로 공기빼기를 반드시 하십시오.

1. 메인 필터의 벤트 플러그를 풉니다.
2. 연료 속에 기포가 나올 때까지 차량측 프리필터의 플라이밍 펌프를 반복하여 작동시킵니다.
3. 공기빼기용 플러그를 조입니다.

※ 연료가 떨어진 경우 이외에도 연료필터 교환 후에는 필히 연료 필터의 공기빼기 작업을 실시해야 합니다.

⚠ 주 의

- **부적합한 품질의 부품은 차량의 성능 저하와 고장을 유발할 수 있으며, 안전한 주행을 저해합니다.**
  순정부품의 품질 및 성능은 당사가 보증합니다.
- **공기 빼기용 플러그나 연료 필터 등에서 연료 누설이 없는가를 확인합니다.**
- **주위에 흘린 연료를 잘 닦으십시오.**
- **작업시 주위에 담배 등 불꽃을 접근시키지 마십시오.**

■ 워터 세퍼레이터 에어 빼기

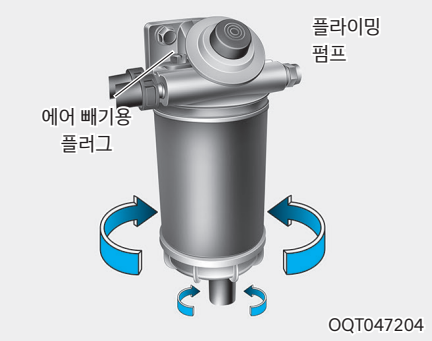

1. 워터 세퍼레이터 어셈블리 상단에 있는 에어 빼기용 플러그를 육각렌치로 풉니다. (1회전 정도)
2. 에어 빼기용 플러그에 헝겊 등을 대고 플러그 주위에서 나오는 연료속에 기포가 나오지 않을 때까지 플라이밍 펌프를 반복하여 작동시킵니다.
3. 공기빼기용 플러그를 확실하게 조입니다.

※ 연료필터 카트리지를 새제품으로 교환 했을때는 워터 세퍼레이터 에어 빼기를 하지 않아도 됩니다.

■ 실린더 헤드 에어 빼기

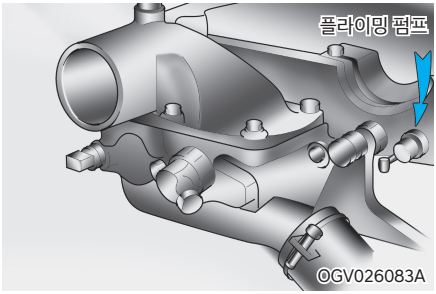

1. 에어벤트 코크를 조금 푸십시오.
2. 에어 빼기용 플러그에 비닐 튜브를 끼우고 비닐 튜브 끝단에 적당한 용기를 받혀 둡니다.
3. 연료속에 기포가 나오지 않을 때까지 연료 필터의 헤드에 있는 플라이밍 펌프를 반복하여 작동시킵니다.
4. 플러그 쪽으로 나오는 연료에 에어가 완전히 제거되면 에어벤트 볼트를 잠그십시오.

※ 연료 필터 카트리지만 교환 했을때는 실린더 헤드 에어 빼기를 하지 않아도 됩니다.

⚠ 주 의

- **공기 빼기용 플러그나 연료 필터 등에서 연료 누설이 없는가를 확인합니다.**
- **주위에 흘린 연료를 잘 닦으십시오.**
- **작업시 주위에 담배 등 불꽃을 접근 시키지 마십시오.**
- **인젝트가 실린더 헤드 내에 설치되어 있어 에어 제거 작업이 되어도 인젝트내에 에어가 남아 있어 에어 빼기 후 충분한 크랭킹이 필요로 합니다. (정상적인 에어 빼기 작업이 완료되면 충분한 크랭킹으로 엔진시동에는 문제가 없습니다.)연료 누유는 화재로 인해 위험 할 수 있습니다. 누유 부분은 잘 닦으십시오.**

요소수 (AdBlue, DEF) 서플라이 모듈 메인 필터 교환하기

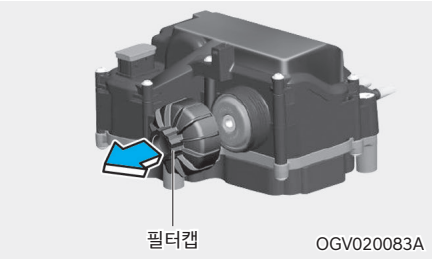

1. 시동을 끈 상태 (키 OFF)에서 2분 경과 후 교환 하십시오. 요소수 시스템이 작동하여 시스템 내부에 있는 요소수를 비우기 위한 기능이 약 2분간 작동되며, 이때 모터 작동음이 발생합니다.
2. 필터 캡 아래에 캡을 열 때 흘러 나오는 요소수를 받을 수 있는 적당한 통을 놓으십시오.

주 의

배출된 요소수는 재사용하지 마십시오.

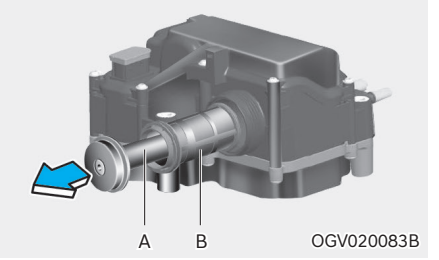

3. 27mm 렌치를 사용해서 필터 캡을 탈거하고 캡 내부 및 서플라이 모듈측의 캡이 장착되는 표면은 깨끗한 물로 씻어 내십시오.
4. 이퀄라이징 엘리먼트 Ⓐ와 메인필터 Ⓑ를 교환 합니다.
5. 필터캡 장착부에 이물질이 있는지 재확인 하고 필터캡을 재조립합니다.

조임 토크 : 2.05 ~ 2.55kgf.m

6. 필터캡 조립 후에 요소수가 새지 않는지 확인 하십시오.

주 의

- **교환시 서플라이 모듈 내부에 이물질이 유입되지 않도록 주의하십시오.**
- **서플라이 모듈 메인필터는 매 100,000km 마다, 가혹시 매 50,000km 마다 반드시 교환하십시오.**

파워 스티어링 오일량 점검 및 보충하기

■ 점검 및 보충

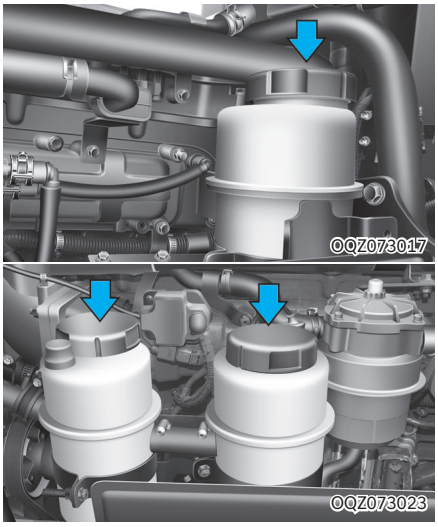

1. 평탄한 장소에서 전륜을 직진 상태로 한 후엔진의 시동을 끄고 탱크의 캡을 엽니다.
2. 캡의 레벨 게이지를 닦고 나서 캡 주입구에 놓고 다시 서서히 들어 올려 레벨 게이지의 오일 위치를 점검합니다.
3. 탱크의 유량이 「MAX」와 「MIN」 사이에 있는지 확인합니다. 사이에 있다면 양호한 상태입니다.

※ 유량 점검은 캡을 닫지 않고 실시합니다.

i 알아두기

MAHS/ESS 장착 차량에 경우 오일 레벨 센서가 내부에 장착되어 있습니다.

파워 스티어링 휠 경고등(🕗)이 켜진 경우 오일 점검 및 보충을 실시합니다.

⚠ 주 의

- **오일저장 탱크가 비어 있을 때는 엔진을 시동시키지 마십시오.**
- **오일을 보충할 때는 먼지가 들어가지 않도록 하십시오.**
- **오일량이 지나치게 적으면 핸들이 무겁게 되거나 이상한 소리가 발생합니다.**
- **규정품 오일을 사용하지 않으면 성능이 저하되며 내부장치가 손상됩니다.**

■ 오일필터의 세척

1. 오일 탱크 캡을 탈착하여 필터를 분리합니다.
2. 필터를 깨끗한 파워 스티어링 오일로 닦아낸 후 압축공기로 불어냅니다.
3. 주입구 부위에 있는 스트레이너를 떼어 깨끗이 합니다.
4. 리테이너와 스프링을 장착합니다

■ 파워 스티어링 호스

파워 스티어링 호스는 각 연결부위에서 오일의 누유여부, 호스자체의 심한 손상, 꼬임 등을 매일 점검하십시오.

와셔액 점검 및 보충하기

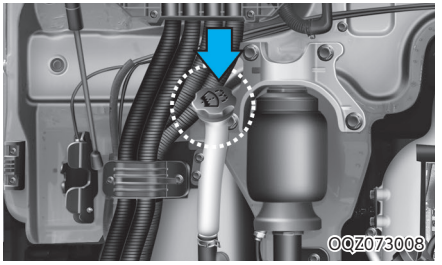

와셔 탱크에는 항상 좋은 품질의 와셔액이 채워져 있어야 하며 와셔액의 유·무를 자주 점검하여 보충해야 합니다.
와셔액이 없을 때 와셔 스위치를 작동시키면 와셔 모터의 고장원인이 됩니다.
하절기에는 수돗물을 사용해도 되지만 동절기에는 얼지 않는 와셔액을 사용하십시오.
엔진 부동액은 차체 페인트를 손상시키므로 사용하지 마십시오.

경고

- **엔진 냉각수 또는 부동액을 와셔액으로 사용하지 마십시오. 엔진 냉각수가 유리에 뿌려지면 시야를 가려 위험하고 차체와 도장에 손상을 줍니다.**
- **와셔액에는 알코올 성분이 함유되어 있어 인화성이 강하므로 화염 또는 불꽃을 멀리 하십시오.**

주의

와셔액이 없을 때 와셔 모터를 작동하면 모터가 파손됩니다.

■ 와셔 분사각도 조정

와셔 스위치를 작동시켜 올바르게 분사되는가 점검합니다. 분출구에 가느다란 바늘을 끼워 넣어 노즐의 구멍을 움직여 조정할 수 있습니다.

주의

와셔 탱크가 빈 상태로 혹은 연속에서 20초 이상 와셔모터를 작동시키면 고장의 원인이 됩니다.

와이퍼 블레이드 관리 및 교체하기

■ 관리 요령

- 이물질에 의한 앞 유리 또는 와이퍼 블레이드의 오염은 앞 유리 와이퍼의 효율성을 저하시키고, 마찰음이 생길수도 있습니다.
- 오염의 공통적인 원인으로는 벌레, 수액, 일부 상업용 자동 세차기에 의한 뜨거운 왁스 칠 등입니다.
- 만약 와이퍼 블레이드로 앞 유리가 잘 닦이지 않으면, 앞 유리와 블레이드 고무 표면을 깨끗한 물과 깨끗한 수건 등을 이용하여 잘 닦아내십시오. 와이퍼로 앞 유리를 더욱 더 깨끗하게 닦기 위해서는 앞 유리에 묻어 있는 발수 코팅제, 왁스, 유분 (먼지털이개로 앞 유리를 닦는 경우 포함) 등을 주기적으로 상품화 된 유막 제거제를 별도로 준비하여 닦아 내면 더욱 더 효과적입니다.

주의

- **앞 유리 세척 시 비눗물 및 합성세제를 이용하면 와이퍼 블레이드가 경화되거나, 와이퍼 작동 시 마찰이 심해 와이퍼의 떨림 및 소음이 발생할 수 있으므로 사용하지 마십시오.**
- **겨울철 앞 유리와 블레이드가 빙결된 상태로 와이퍼를 작동시키면 블레이드가 손상될 수 있으므로 반드시 빙결 상태를 녹인 후 사용하십시오.**
- **와이퍼 블레이드의 손상을 방지하기 위하여 휘발유, 등유, 페인트, 신나 또는 기타 솔벤트류의 액체 등을 앞 유리에 사용하지 마십시오.**

와이퍼 블레이드를 더욱 오래 사용하기 위해서는 먼지가 많은 지역 또는 비포장 지역을 운행했거나, 장기간 운행을 하지 않은 경우에는 반드시 깨끗한 물로 앞 유리와 와이퍼 블레이드를 닦으십시오. 또한 와이퍼를 장기간 미 작동 시 와이퍼 블레이드의 변형으로 인해 심한 떨림 및 소음이 발생할 수 있으므로 정기적 (2회/주)으로 와이퍼를 작동시키십시오.

앞 유리와 블레이드의 오염물질을 제거한 후에도 다음과 같은 현상이 발생되면 안전운행을 위하여 가까운 당사 직영 하이테크센터 또는 블루핸즈에서 전문 상담을 하십시오.

- 선이 남거나 깨끗하지 않을 때
- 소음이 발생하거나 떨릴 때
- 잔물이 스며들 때
- 장기간 사용하지 않았을 때
- 블레이드가 변형되어 부분적으로 유리면과 접촉하지 않을 때
- 와이퍼 암 장력이 약할 때

■ 와이퍼 블레이드 교환방법

탈거

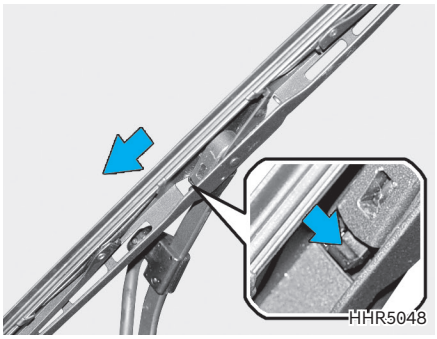

1. 와이퍼 암을 세워 와이퍼 블레이드를 교환할 수 있도록 준비하십시오.
2. 한손으로 블레이드를 잡고 또 한손으로 블레이드 고정레버를 누르면서 블레이드를 고정장치로 부터 분리하십시오.

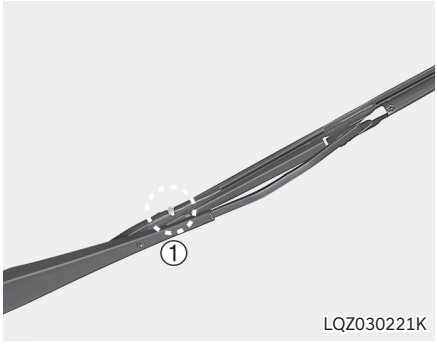

3. 블레이드로부터 워셔노즐과 연결된 호스를 탈거하십시오.

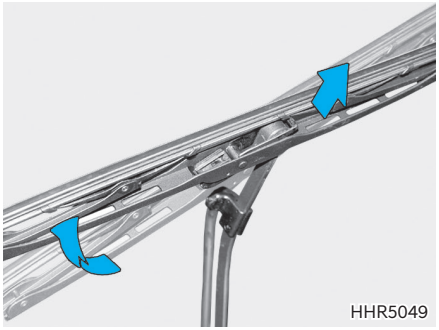

4. 블레이드를 아래로 내려 화살표 방향으로 U자를 그리듯이 블레이드를 빼내십시오.

장착



1. 새로운 와이퍼 블레이드를 그림과 같이 수평으로 하여 고정레버가 아래로 향하도록하여 고정레버 홈으로 와이퍼 암을 맞추어 아래로 내리십시오.
2. 워셔호스 ①를 블레이드 하단의 워셔노즐과 연결하십시오.

주의

- **와이퍼 블레이드가 분리된 상태에서 와이퍼 암을 작동하거나 와이퍼 암이 유리창에 닿지 않도록 주의하십시오. 유리창이 파손될 수 있습니다.**
- **차량별로 와이퍼 블레이드 사양이 다르므로 교환시 주의하십시오. 와이퍼가 오작동하거나 작동하지 않을 수 있습니다.**

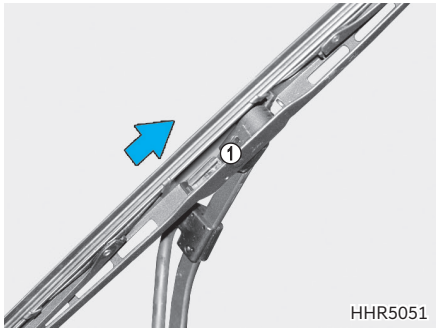

3. 와이퍼 블레이드를 위로 끝까지 올려 고정레버가 와이퍼 암에 체결되도록 장착하십시오.

주의

- **앞유리창을 닦을 때는 와이퍼 블레이드를 밖으로 제껴 놓은 후 호스 등을 사용하여 물을 뿌린다음 깨끗한 헝겊으로 닦아내십시오. 또한 앞유리창 및 와이퍼 블레이드에 왁스 또는 유분이 묻은 경우에는 와이퍼 작동시 앞유리창이 잘 닦이지 않게 되므로 헝겊으로 잘 닦아야 합니다.**
- **앞유리 세척시 비눗물 및 합성세제를 사용하면 와이퍼 블레이드를 경화시키므로 사용치 마십시오.**
- **겨울철 와이퍼 블레이드가 얼어붙은 상태에서 와이퍼를 작동시키거나 혹은 와셔액이 없이 와이퍼를 계속작동하면 약 10초동안 와이퍼가 작동하지 않을 수가 있습니다. 이것은 고장이 아니라 와이퍼모터 내부의 과부하 차단 회로 작동으로 인한 와이퍼 보호 기능입니다.**

브레이크 페달 점검

■ 페달의 유격점검

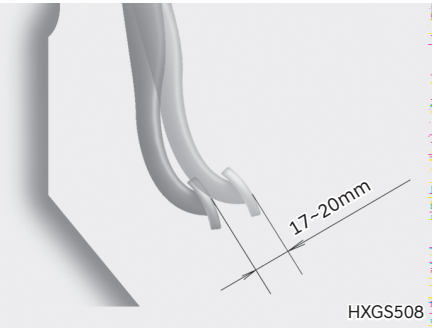

브레이크 페달을 가볍게 손으로 눌러 유격(저항을 느낄 때까지의 움직임)을 점검합니다. 유격이 17~20mm이면 정상입니다.

■ 브레이크 작동 상태

도로에서 서행하여 브레이크 테스트를 실시하고 작동상태가 적당한가, 편제동은 없는가, 기타 이상 마모는 없는가를 점검하십시오.

⚠ 경 고

- **브레이크 계통 이상시 대단히 위험하오니 즉시 당사 직영 하이테크센터 또는 블루핸즈에서 점검을 받으십시오.**
- **안전기준에 미달되는 브레이크 라이닝을 사용하여 사고가 발생하면 차량의 운전금지 또는 운전자/차주에게 법적인 책임을 물을 수 있습니다. 안전을 위해 안전기준에 부합하며 차량 규격에 맞는 브레이크 라이닝을 사용하십시오. 순정부품은 품질 및 성능을 당사가 보증합니다.**
- **비규격/안전기준미달 브레이크 라이닝을 사용하면 다음의 결과를 초래할 수 있습니다.**
  - **진동발생, 과도한 드럼 마모**
  - **라이닝에 크랙이 발생하고 찢어지는 심각한 결과를 초래하며, 심한 경우 완전히 제동력이 없어집니다.**
  - **온도상승으로 인해 페이드 현상이 생기며 제동력이 상실됩니다.**
  - **진동발생**
- **브레이크 라이닝 두께는 8mm이하로 떨어지면 안됩니다. 동일한 축내에서 라이닝 두께가 3mm이상 차이 나는 경우 휠 브레이크를 점검하십시오.**

■ 브레이크 에어누설

브레이크 페달을 밟았을 때 브레이크 페달의 행정량이 평상시보다 크게 증가된 경우는 브레이크 계통의 에어 누설입니다. 안전한 장소에 정차 시킨후 신속하게 당사 직영 하이테크센터 또는 블루핸즈에 연락하여 수리를 받으십시오.

⚠ 주 의

- **에어 누설시 제동력이 저하되므로 차량의 이동시에는 주의하십시오.**
- **브레이크 에어 감소가 두드러진 경우는 즉시 당사 직영 하이테크센터 또는 블루핸즈에서 점검을 받으십시오.**

■ 디스크 로터 유격 점검 (+) 사양 적용시

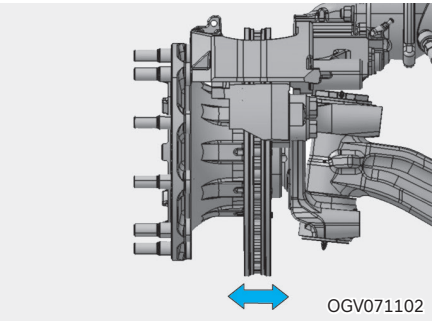

디스크 로터의 축방향 및 회전 방향으로 유격이 발생하였는지 점검하십시오.

디스크 로터 패드를 교환할 때마다 디스트 로터 유격 발생 여부를 점검하십시오.

디스크 로터 유격이 발생하였을 경우 신속하게 당사 직영 하이테크센터 또는 블루핸즈에서 수리를 받으십시오.

축방향 유격

유격을 허용하지 않습니다.

회전 방향 유격

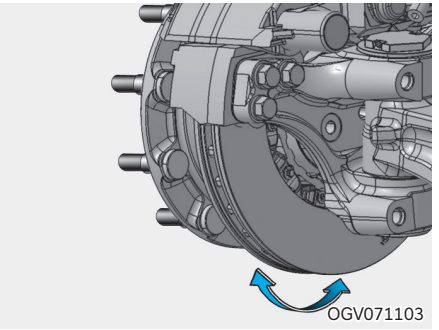

0.1mm 이상 유격을 허용하지 않습니다.

⚠ 경 고

디스크 로터 유격이 발생한 상태로 차량 운행시 다음의 결과를 초래할 수 있습니다.

- **재동 시 떨림**
- **디스크 로터 부속 부품의 파손 및 손실**
- **디스크 로터 손상 및 심한 경우 제동력 상실**

클러치 페달 점검

■ 페달의 유격

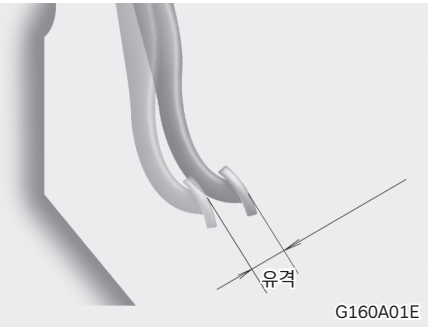

클러치 페달을 손으로 가볍게 눌러 마스터 실리더와 푸시로드 사이의 유격을 점검합니다.

이 때 유격은 3~5mm 이면 양호합니다.

⚠ 주 의

유격이 없으면 동력전달 및 기어치합에 문제가 발생할 수 있으므로 당사 직영 하이테크센터 또는 블루핸즈에서 정비를 받으십시오.

■ 클러치 디스크 및 커버 교환 시점 점검방법

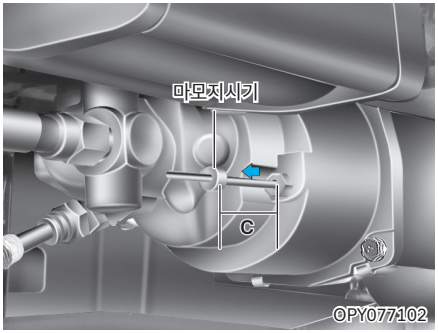

클러치 디스크가 마모하면 에어 피스톤과 마모지시기가 화살표 방향으로 이동합니다.

클러치 교환 시점은 위치에 도달하면 당사 직영 하이테크센터 또는 블루핸즈에서 교환하십시오.

변속기	T 120S6	H 160S6	FSO 10309	T230S12, T260S12, ZF수동변속기
“C” (교환치수)	21.5 mm	24 mm	21 mm	23.5mm

■ 클러치의 점검

- 엔진을 아이들링 상태에서 클러치 페달을 밟았을때 이상한 소리가 나거나 이상하게 무겁지 않은지 점검합니다. 또 기어 변속 레버가 1단 또는 후진의 위치로 용이하게 변속되는가를 점검합니다.
- 클러치 페달을 서서히 떼어서 출발하는 경우 미끄러지지 않고 접속이 잘 되는가를 점검합니다.

■ 클러치액 점검 및 보충

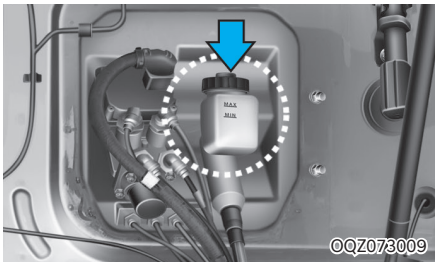

액량이 MAX와 MIN위치 사이에 있으면 양호합니다.

점검 및 보충시 주의 사항은 다음과 같습니다.

⚠ 주의

- **리저버 탱크는 밀폐식이므로 통상의 액량 점검시에는 리저버 탱크 캡을 열지 마십시오.**
- **상한(MAX 위치)을 초과해 보충되지 않도록 하십시오.**
- **보충시 클러치 액이 흘리지 않도록 주의하십시오.**
- **보충시 흘리지 않도록 주의하십시오. 만일 클러치 액을 흘린 경우는 건조한 천등으로 깨끗하게 닦으십시오.**
- **클러치 액의 감소상태가 심한 경우는 클러치 계통의 액 누유가 없는지 당사 직영 하이테크센터 또는 블루핸즈에서 점검을 받으십시오.**
- **클러치 액은 인체에 해로우므로 취급 시 안전 규정을 정확히 준수하여 취급하십시오.**

유압 기어 시프트 시스템(HGS)오일 점검 사양 적용시



캡을 틸팅 시키고 변속 레버의 아래에 장착 되어 있는 HGS오일 탱크의 오일 량을 점검하십시오. 오일 량이 MAX와 MIN사이에 있으면 정상입니다. 오일량이 부족하면 가까운 당사 직영 하이테크센터 또는 블루핸즈를 방문하여 점검을 받으시고 오일을 보충하십시오.

주차 브레이크 점검

■ 주차 브레이크 작동상태



- 내리막길에서 정지상태가 유지되는가를 점검합니다. 내리막길이 없을때는 저속 상태로 레버를 당겨 작동상태를 점검합니다.
- 트레일러 연결차량은 주차 브레이크를 작동시킨 후 주차 브레이크 레버를 “점검” 위치에서 차량과 트레일러의 움직임이 있는지 반드시 확인을 하십시오.

경 고

- **주차 브레이크 불량시 경사로 주차시 미끄러져 사고 위험이 있으므로 당사 직영 하이테크센터 또는 블루핸즈에서 점검을 받으십시오.**
- **주차시 주차 브레이크가 완전한 상태로 체결되어 있는지를 항상 확인하십시오.**
  완전한 상태로 체결되어 있지 않을 경우 외부 충격 등에 의해 차량이 미끄러져 심각한 사고가 일어날 수 있습니다.
  <완전 체결 상태 확인방법>
  레버를 주차(ON) 위치로 작동시킨 후 주차 브레이크 레버를 전후로 움직여 해제방향(OFF)으로 레버의 움직임이 없어야 합니다.
- **경사로 주차시 주차 브레이크 체결 후 전륜 및 후륜 타이어에 고임목을 반드시 고여야 합니다.**

스티어링 휠 점검하기



경 고

운행 중에는 절대로 스티어링 휠을 조절 또는 점검하지 마십시오. 조향 능력을 상실하게 되면 사고가 날 수 있습니다.

정위치, 이완, 덜거덕거림의 점검

1. 스티어링 휠을 똑바로 직진 방향으로 하여 가볍게 좌우로 흔들어 유격(저항을 느낄 때 까지의 움직임)을 점검합니다. 스티어링 휠 움직임이 25mm 이하이면 정상입니다.
2. 스티어링 휠을 잡고 상하, 좌우로 움직여 덜거덕 거림이 없는가 점검하십시오.
3. 직진 주행 시 스티어링 휠 정위치 점검합니다. 운행 초기에 일부 틀어짐이 발생 할 수 있는데 이는 차량 결함이 아닌 샤시부품 초기자리잡음에 의한 현상으로 당사 직영 하이테크센터나 블루핸즈에서 점검 받으십시오

■ 조작 상태의 점검

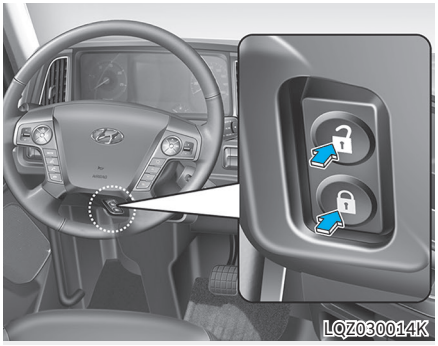

조향 핸들 잠금 스위치를 ON(🔓) / OFF(🔒)하면서 조향 핸들이 흔들리거나 쏠리지 않는지 또는 조작이 무겁거나 리턴 불량이 아닌가 점검합니다.

주 의

유격이 규정 한도를 초과하면 당사 직영 하이테크센터에서 수리를 받으십시오.

에어 드라이어 점검하기

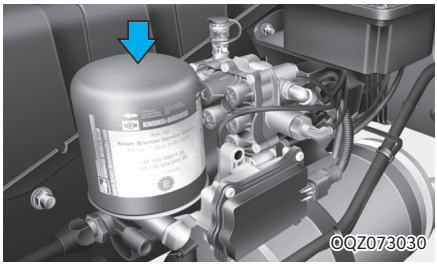

APU는 브레이크용 에어 라인 중 수분이나 오일 제거의 역할, 에어 드라이어, 다중회로 보호 밸브, 압력센서 및 전력 감소 제어 기능 등이 포함된 부품입니다.

※ APU : Electric air processing unit의 약어로 “전자식 공기처리 장치”의 의미입니다.

APU의 기능을 유지하기 위해 다음 점검을 실시하십시오.

동절기 작동 점검

- 동절기에 히터가 정상적으로 작동하는지 수시로 점검하십시오.
- 엔진 시동을 건 후 손으로 만져서 에어 드라이어의 밑부분이 약 1분 후에 따뜻해지는지 점검하십시오.
- 전기 배선의 단락 또는 단선이 있는지 점검하십시오.

■ 공기압력 상승상태 점검

공기 압력을 조정하는 압력조절기는 APU 내부에 통합되어 있습니다. 엔진 시동을 걸어 에어의 최대 압력에 도달하면 :

- APU의 경우 컴프레서가 작동하지 않고 드레인 밸브를 통해서 에어드라이어 하단부 소음기(배출구)를 통해서 공기가 배출되는지 점검합니다.

구분	APU	
	ABS 적용 차량	EBS 적용 차량
최대 압력	9.7bar	11.5bar

■ 점검 사항

1. APU가 정상적으로 작동하는가를 확인하기 위해, 탱크의 드레인 코크를 열어 물이나 오일이 배출되는가를 확인합니다.
2. APU의 소음기(배출구)에서 배출되는 오일을 주의하여 봅니다. 오일이 과다하게 배출되면 컴프레서를 점검하여 오일 과다에 대한 조치를 합니다.

■ 교환 사항

1. APU 황색 경고등 점등 시 당사 직영 하이테크센터 또는 블루핸즈에서 점검을 받으십시오. 점검 후 필요한 부품을 교환합니다.
2. 금속부품은 녹이 발생된 부품만 교환하십시오.
3. 알루미늄 몸체에 상처가 발생하였을 때는 에어 드라이어를 신품으로 교환합니다.
4. 배관 및 배선에 이상이 있는가를 점검합니다.
5. 상기 점검 및 정비는 당사 직영 하이테크센터 또는 블루핸즈에서 점검을 받으십시오.

   에어 드라이어 밑의 소음기(배출구)에서 규칙적으로 압축 공기가 배출됩니다. 이것은 에어 탱크의 압력이 규정압력에 도달되어 APU가 정상으로 작동되고 있습니다.

※ 카트리지 교환 시 주의사항

- APU의 카트리지는 왼나사로 교환할 때 시계 방향으로 풉니다.
- APU의 카트리지는 교환 후 카트리지 교환 정보를 입력해야 합니다. 반드시 당사 직영 하이테크센터 또는 블루핸즈에서 정비를 받으십시오.

셉쿨러(SEP-COOLER) 점검 및 교환하기

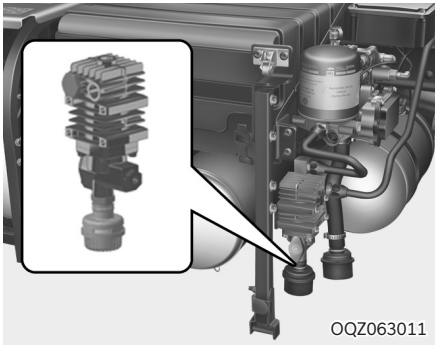

셉쿨러(SEP-COOLER)란 분리기(Separator)와 쿨러(Cooler)를 합친 약어로 에어 컴프레서로부터 발생되는 이물질(오일/타르)을 1차적으로 여과 해주는 장치입니다. 원심력을 이용해 이물질을 셉쿨러(SEP-COOLER) 내부에 포집하고 에어 드라이어(E-APU)의 재생 신호를 받으면 자동적으로 이물질을 밖으로 배출시키게 됩니다.

■ 정상 작동 확인 위한 일상 점검 사항

1. 엔진 시동을 걸어 최대 압력 도달 전까지 셉쿨러 드레인 포트에서 에어 누기가 있는지 (소음기에서 미세 공기 유출) 확인합니다. 만약 누기가 발생하면 가까운 당사 직영 하이테크센터나 블루핸즈에서 점검 받으십시오.
2. 최대 압력 도달 후 에어드라이어 재생할 때 셉쿨러 하단 소음기에 이물질이 배출되는지 확인합니다.

■ 1년 또는 5만km 주행 시마다 점검 및 필요시 교환 사항

1. 셉쿨러(SEP-COOLER)를 분해하여 청소하고 필요 시 부품을 교환합니다.
   - 내부 금속, 플라스틱, 고무류 등 부품에 상처가 있을 경우 반드시 교체하십시오.
   - 알루미늄 몸체에 심한 상처 또는 균열이 있으면 신품으로 교환하십시오.
   - 에어가 미세하게 누기 되는 경우라도 누기되는 부분의 고무류는 반드시 교체하십시오.
2. 배관에 이상이 있는가를 점검합니다.
3. 상기 점검 및 정비는 당사 직영 하이테크센터 또는 블루핸즈에서 받으십시오.

⚠ 경 고

점검,정비를 할 때는 반드시 세심한 주의를기울여 안전사고가 일어나지 않도록 주의하십시오.

- **엔진 시동을 걸고 점검할 경우 반드시 주차 브레이크 체결 및 고인목으로 차량이 움직이지 않도록 타이어를 고정하십시오.**
- **엔진 시동을 걸고 밀폐된 장소에서 점검정비 할 경우 배기가스에 중독될 수 있으니 반드시 환기를 시키십시오.**
- **주행 후나 장시간 엔진 작동되고 있을 경우에는 셉쿨러 연결 파이프의 표면 온도가 높을 수 있으니 보호 장갑을 착용하고 점검,정비 하십시오. 그렇지 않으면, 화상을 입을 수 있습니다.**
- **셉쿨러 내부 부품 점검 또는 교환작업이 필요할 경우 반드시 엔진 시동을 끄고 에어 압력이 떨어진 상태에서 하십시오. 그렇지 않으면, 고압의 에어 압력에 의해서 예상치 못한 위험이 발생 할수 있습니다.**

에어 탱크 점검

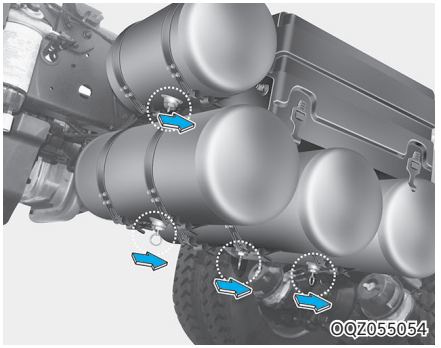

■ 에어탱크 내부 수분 및 이물질 배출

에어탱크 내부에 수분 및 이물질이 쌓일 경우 브레이크 시스템으로 연결되어 있는 에어 파이프 또는 튜브의 압축공기 흐름을 방해할 수 있으며, 또한 에어 파이프 또는 튜브에 쌓인 수분 및 이물질에 의해 동절기에 동파될 수 있습니다.

운전 종료 후 에어 탱크 하단에 있는 드레인 코크의 고리를 측면 방향으로 잡아 당겨 에어탱크 내부에 고여 있는 수분 및 이물질을 압축 공기와 함께 나오지 않을 때 까지 밖으로 배출 시켜 주십시오. 고리가 없는 막대 타입의 드레인 코크는 스패너와 같은 적당한 공구를 사용하여 측면 방향으로 밀면 수분 및 이물질이 압축공기와 함께 외부로 배출 됩니다.

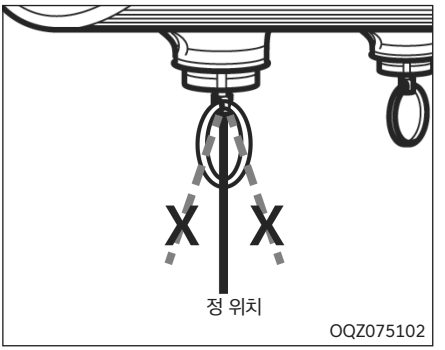

수분 및 이물질을 완전히 배출 후에는 드레인 코크가 수분 및 이물질을 배출하기 전과 동일한 위치(에어탱크 표면과 수직)에 있는지 확인하고, 에어 누출이 있는지도 확인하십시오. 만약 에어 누출이 있으면 즉시 직영 하이테크센터 또는 블루핸즈를 방문하시어 서비스를 받으십시오. 에어탱크에 압축공기 압력이 낮으면 제동력이 약하여 위급상황에서 대처가 어려워 사고가 날 수 있습니다.

⚠ 주 의

탱크 내부에 있는 압축공기가 외부로 방출될 경우 온도가 급격히 떨어져서 손 또는 피부에 방출공기가 닿을 경우 동상을 입을 수가 있습니다. 방출되는 압축공기가 피부에 닫지 않도록 주의하십시오.

※ 차량의 사양에 따라 에어탱크의 위치와 모양이 다를 수 있습니다.

공기 압력 점검

■ 공기 압력 상승상태 점검

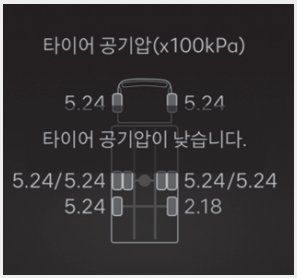

SQZ030993

엔진 시동을 걸어 공기 압력 상승 상태가 지연되는지를 점검합니다.

엔진을 공회전시켜 공기 압력이 0~7kg/cm^2 이 될 때까지 시간이 다음과 같으면 정상입니다.

압력 상승 상태가 늦으면 당사 직영 하이테크센터 또는 블루핸즈에서 점검을 받으십시오.

시간	8분이하

배터리 점검하기

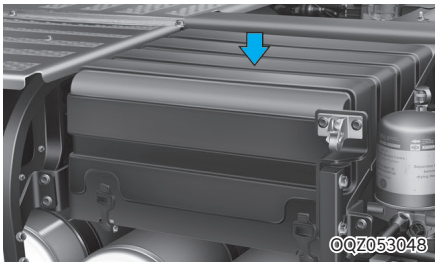

배터리 및 터미널부의 연결상태를 매일 점검하십시오.

배터리 터미널 및 윗부분을 항상 청결하게 유지하십시오.

- 터미널부의 오염 및 부식이 현저하면 와이어 브러시 또는 샌드 페이퍼 등으로 닦아 내십시오.
- 터미널 탈거시 시동 스위치「ON」또는「ACC」위치에 있으면 차량에 부착된 각종 전기장치에서 발생한 강한 충격 전압이 전자부품에 유입되어 내부화로가 파손될 우려가 있으므로 반드시 시동 키를 빼거나「OFF」위치에 놓은 후에 배터리 터미널을 탈거하십시오.

⚠ 경 고

- **배터리액은 강한 황산용액이어서 유독성 및 부식성이 강하므로 신체나 차체에 묻지 않도록 주의하십시오. 차체에 묻은 경우 즉시 물로 씻어 내십시오.**
- **신체에 묻은 경우 즉시 깨끗한 물로 최소 15분 이상 씻어낸 후 전문의에게 진찰을 받으십시오.**
- **배터리 충전시에는 폭발 성가스가 생성되므로 환기가 잘되는 장소에서 시행하시고 담배불이나 불꽃 등을 금지하십시오.**

- **담뱃불과 모든 기타 화염 또는 불꽃을 멀리 하십시오. 배터리 셀에서 인화성이 높은 수소가스가 발생하여 불이 붙으면 폭발할 수도 있습니다.**
- **배터리는 부식성이 높은 유황성산을 함유하고 있으므로 어린이들 손에 닿지 않도록 하십시오. 배터리 산이 피부나 눈, 옷, 페인트 부분에 닿지 않도록 하십시오.**

■ 배터리 터미널부의 청소

터미널 부에 오염이나 부식이 있을때는 청소합니다. 그리고 터미널 부가 부식되어 흰가루가 붙어 있는 경우는 미지근한 물을 부어 닦으면 잘 떨어집니다.

경 고

- **전해액이 신체나 눈에 들어가면 최소한 15분 동안 흐르는 깨끗한 물로 닦아내고 즉시 의료조치를 받으십시오. 의료 조치를 받을 때까지 스폰지 또는 헝겊에 물을 적셔 계속 닦아 내십시오.**
- **배터리를 충전하거나, 배터리 근처에서 일할 때는 보안경을 착용하십시오. 폐쇄된 공간에서 작업할 경우는 항상 환기를 하십시오.**
- **플라스틱 케이스로 된 배터리를 들어 올릴 때 케이스에 압력을 과하게 가하면, 배터리 산이 분출되어 사람이 다칠 수가 있습니다. 배터리 분리기로 들어 올리거나 손으로 맞잡고 들어 올리십시오.**
  배터리 케이블이 연결되어 있는 동안에는 배터리를 충전하지 마십시오.

주 의

배터리를 취급할 때는 다음 사항에 주의하십시오.

- **배터리 단자를 분리할 때는 반드시 「-」측부터 분리하고, 장착할 때는 「-」측을 마지막에 연결하십시오.**
- **배터리의 효율은 저온에서 현저히 저하됩니다. 한랭시 차를 장시간 사용하지 않을 때는 분리하여 실내에 보관하십시오.**
- **배터리의 「+」단자와 「-」단자를 역으로 접속하지 마십시오. 극성을 역으로 연결하면 알터네이터의 다이오드와 차체 배선이 손상됩니다.**
- **배터리의 장착이 불완전하면 주행 중의 진동으로 케이스와 극판을 손상시킵니다. 배터리의 코드의 단자와 접속부 둘레에 그리스를 도포하면 산의 침투를 방지할 수 있습니다.**
- **배터리는 항상 완전 충전상태로 유지하십시오. 특히 한랭 시 비중이 낮으면 동결되어 배터리 케이스가 파손될 수 있습니다.**
- **반드시 규정된 전압의 배터리를 사용하십시오. 그렇지 않으면 , 화재의 위험이 있습니다.**

그리스 주유

그리스 니플에 부착되어 있는 먼지나 오물을 깨끗이 닦고 나서 지정된 그리스를 주유하십시오. 그리스 주유시 와이어링이나 고무호스 등 주위에 부착된 그리스는 잘 닦으십시오.

주 의

환경보호를 위해 그리스를 바닥에 흘리지 않도록 주의하십시오. 그리스를 주입할 때는 모든 베어링 컵으로부터 새 그리스가 밀려 나와 비칠 때까지 주입합니다.

■ 그리스 윤활

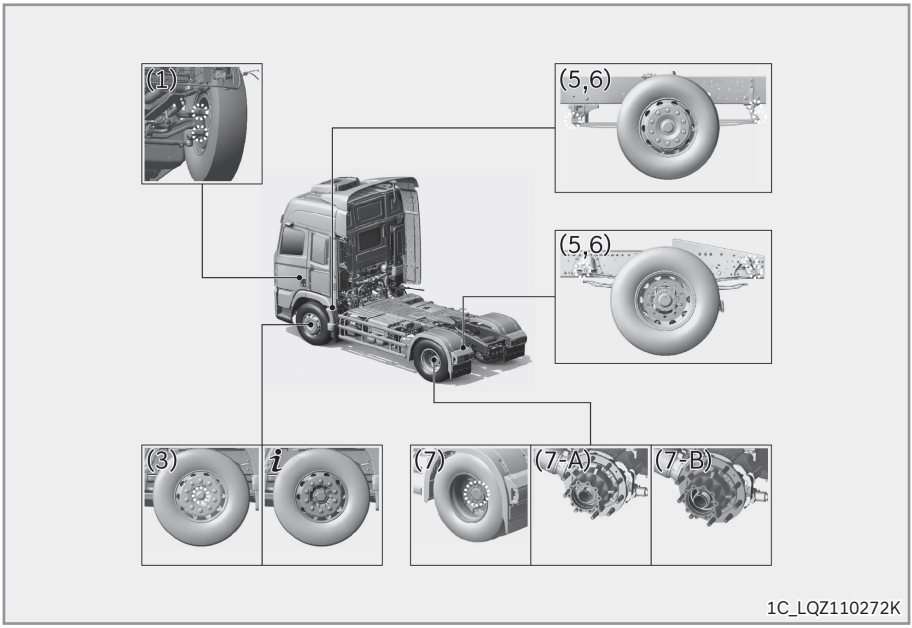

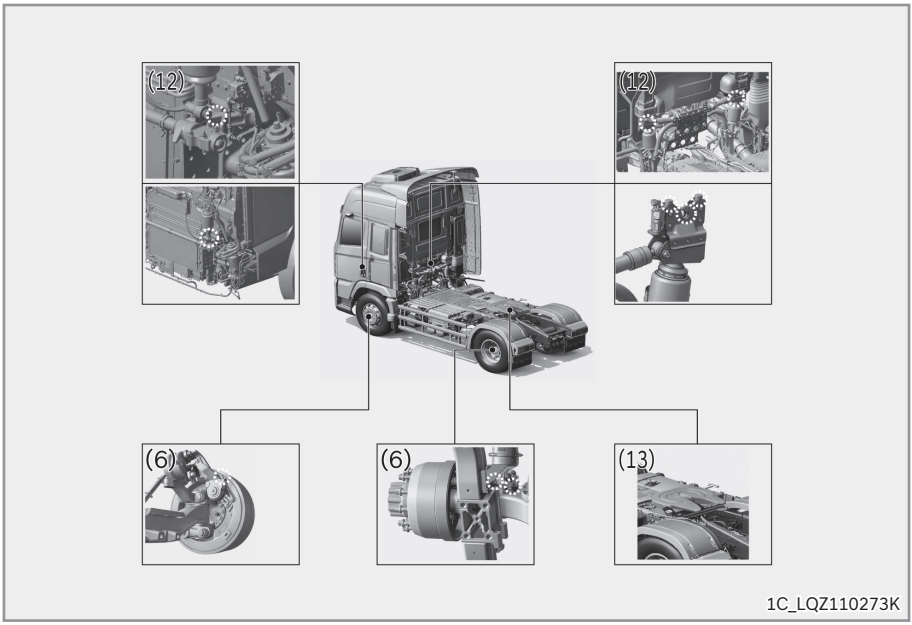

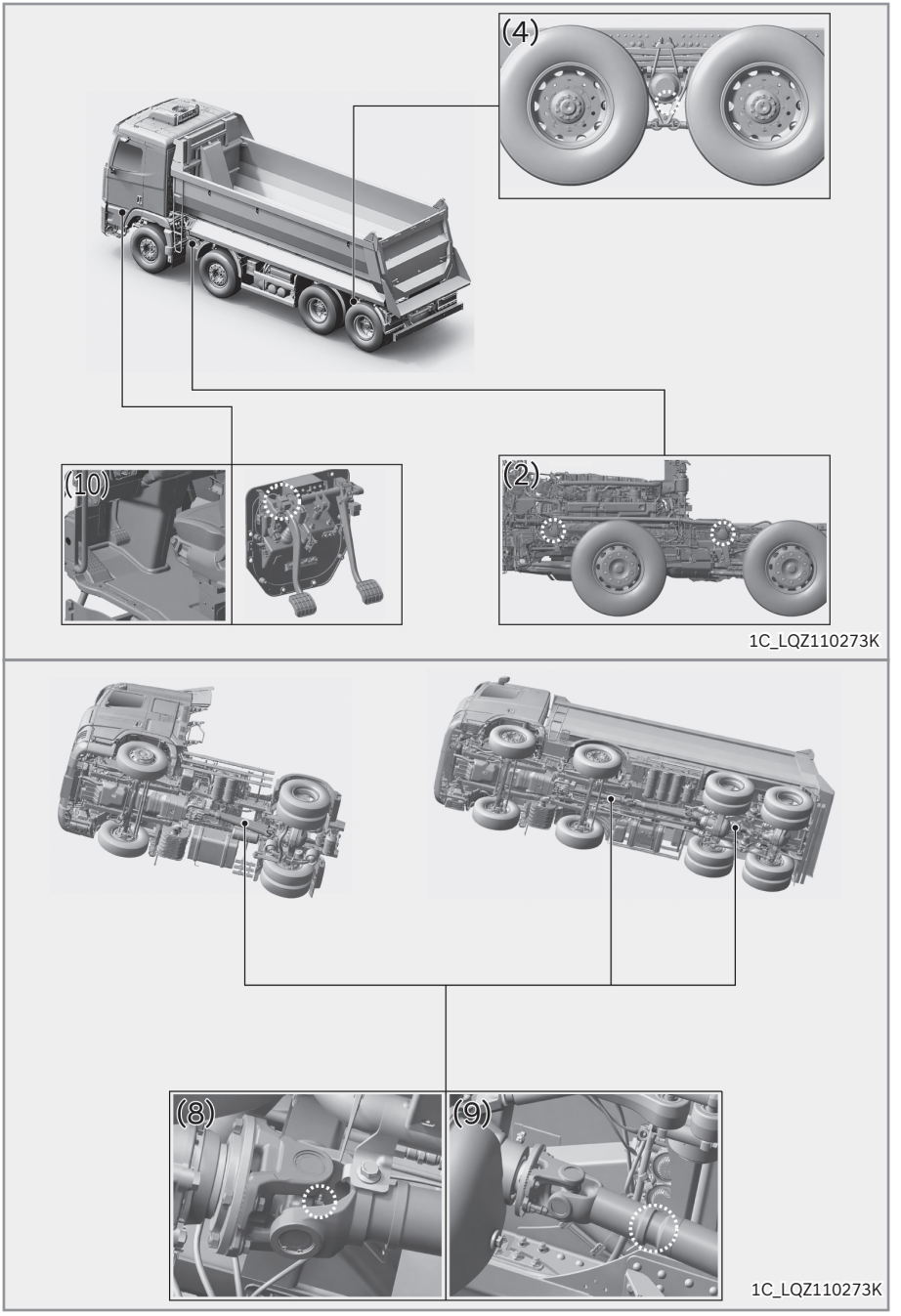
(4)
(10)
(2)
1C_LQZ110273K
(8)
(9)
1C_LQZ110273K

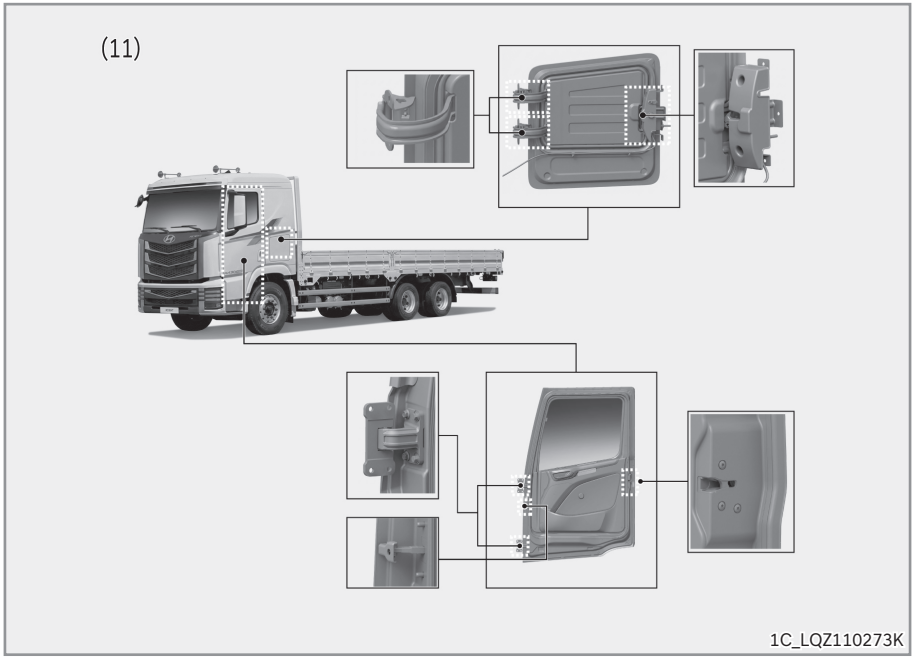
(11)
1C_LQZ110273K

번호	부품명	추천 그리스
1	킹핀	SHELL RETINAX 0434 또는 Lithium EP Grease NLGI 2 또는 상당품
2	스티어링 아이들러 암	SHELL RETINAX 0434 또는 Lithium EP Grease NLGI 2 또는 상당품
3	프론트액슬 휠 허브 베어링	SHEEL RETINAX 0434 또는 상당품
4	트라이언 플레인 베어링	Lithium EP Grease NLGI 2 또는 상당품
5	프론트/리어 스프링 및 아이핀	Lithium EP Grease NLGI 2 또는 상당품
6	새클	Lithium EP Grease NLGI 2 또는 상당품
7	리어액슬 휠 허브 베어링	SHEEL RETINAX 0434 또는 상당품
8	메인/탠덤 프로펠러 샤프트 유니버셜 조인트 니플(사양 적용 시)	SHELL GADUS S2 V220 AD 2 또는 Lithium EP Grease NLGI 2 또는 상당품
9	탠덤 프로펠러 샤프트 스플라인	SHELL GADUS S2 V220 AD 2 또는 Lithium EP Grease NLGI 2 또는 상당품
10	클러치 페달 샤프트 부싱	LIG-2
11	도어 힌지/체커, 각 잠금장치 각 힌지부	LIG-1
12	캡 리어 래치 잠금부 및 캡 커넥팅 암	NIPPON GREASE NIGLUBE RM 상당품
13	트랙터 커플러	NLGI GRADE 1-2

CNG 점검 및 정비하기

■ 용기(실린더)부

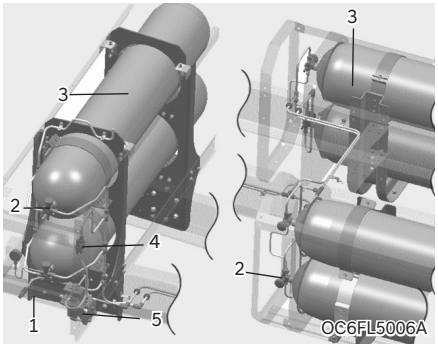

① CNG연료 충전 주입구
② 용기밸브
③ 용기(실린더)
④ 수동 차단밸브
⑤ CNG 연료 필터

■ 엔진 및 연료 제어부

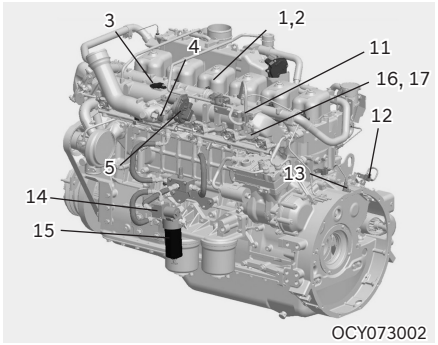

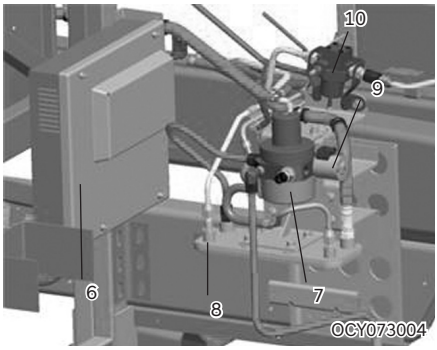

① 이그니션 코일
② 점화플러그
③ 흡기온도, 흡기 압력 센서
④ 전자 드로틀 전단압력(PTP)센서
⑤ 스로틀 바디
⑥ 컴퓨터(ECM)
⑦ 연료 조절 밸브
⑧ 열교환기
⑨ 고압차단 밸브
⑩ 에어 압력 조절기
⑪ 웨이스트 게이트 조절밸브
⑫ 캠각도 센서
⑬ 크랭크 각도 센서
⑭ 저압차단밸브
⑮ 저압연료필터
⑯ 연료 레일
⑰ 인젝터

■ 연료 실린더

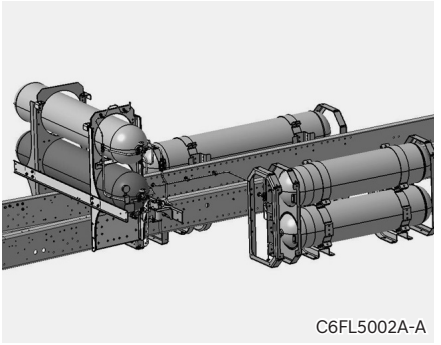

압축 천연가스가 최고 207bar의 압력으로 저장되는 고압용 연료 실린더는 온도가 110°C이상 되면 연료실린더 외부로 가스를 배출하는 안전밸브와 가스 라인 계통의 파손 등으로 가스 누출 과류 방지 밸브가 용기 밸브에 일체로 장착되어 견고하고 안전하게 만들어져 있습니다. 부품에 대한 안전기준 (ANSI-IAS NGV-2-2000년 및 자동차 관리법 시행 규칙에 의한 자동차용 내압용기 안전에 관한) 규정을 만족하는 제품입니다.

※ 자동차 관리법에 의하여 용기 재검사를 매 3년마다 받아야 합니다.

■ 용기 차단밸브

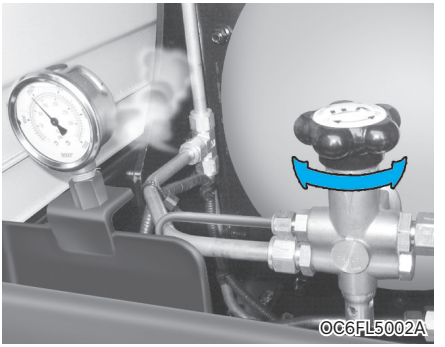

① 용기밸브
② 안전밸브(Pressure relief device)

안전밸브(PRD)는 화재등으로 110°C이상 고온에 노출되어 비정상적인 경우 개방되어 실린더내의 가스압력에 의해 동파이프 라인을 통해 차량 외부로 가스를 배출하며 과압에 의한 실린더의 폭발을 방지합니다.

■ 수동차단밸브 작동

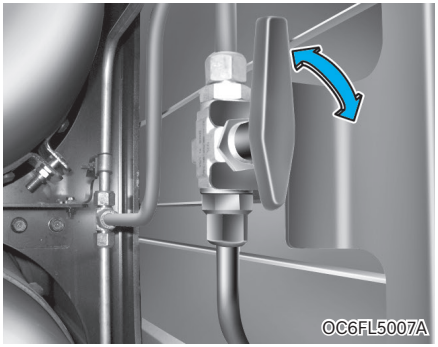

먼저 평탄하고 밀폐되지 않아야 하며 실내인 경우 건물의 창문을 열고 공기 순환이 잘되는 장소에서 기어를 중립으로 하고 주차 브레이크를 확실하게 걸고 오일드레인 및 연료필터 교환 방법의 1항을 실시하여 압력을 해제 하고자 할때 사용합니다.

수동차단밸브를 시계방향으로 90도 돌리면 연료가 차단되고, 다시 반시계 방향으로 90도 돌리면 연료가 공급됩니다.

⚠ 주 의

- **반드시 수동 차단 밸브 작동법을 숙지하시고 라인 압력을 해제시킨 후 작업을 하십시오. 연료라인에 연료가 조금이라도 남아 압력이 걸려 있다면 작업시 위험합니다.**
- **파이프라인에 압력이 걸린 상태에서 필터 교환을 하지마십시오. 압력이 걸려 있는 상태에서 필터를 교환하면 매우 위험합니다.**

■ 오일 드레인 및 연료필터 교환

1 엔진 시동 상태에서 수동차단밸브를 닫아 엔진이 정지 할때까지 기다리십시오. (수동차단밸브에서 엔진까지의 고압 파이프라인내의 가스를 소모하여 압력이 떨어집니다.)

2 오일 드레인

엔진 정지를 확인후 1/4” 육각렌지를 사용하여 필터하우징 하부의 드레인 플러그를 돌려 오일을 드레인 시킨후 플러그를 잠그십시오.

토크 : 1.1±0.3kg.m

3 필터교환

반드시 ①항 및 ②항을 실시하여 압력을 해제시킨 후 하우징 하부의 평평한 부분을 스페너를 이용하여 하우징을 푼 다음 엘리먼트를 교환하십시오.

재조립시 토크 : 4.15±0.7kg.m

■ 연료 압력조절기

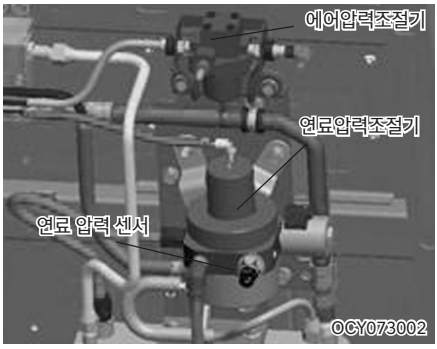

고압 천연가스의 압력 25~207Bar를 엔진에 필요한 8Bar로 감압조절 합니다.

■ 에어 압력조절기

공기탱크 압력을 9Bar에서 2Bar로 감압 조절시켜 감압된 공기압력은 웨스터 게이트 터보차져 액츄에이터를 움직이는 힘으로 작용합니다.

압력게이지를 확인하여 2Bar±0.1를 유지하십시오.

압력게이지 지침이 2Bar를 초과하여 벗어날 경우는 레버를 돌려서 2Bar로 조정하십시오.

■ 연료 압력 센서(NGTP)

용기(실린더)내의 가스 압력이 엔진제어장치(ECU)로 전송되고, 엔진제어장치는 전송된 신호를 계기판에 신호로 전송합니다. 연료량을 엔진제어장치에서 판단하여 부족할 경우 경고등을 점등시킵니다.

■ 열교환기

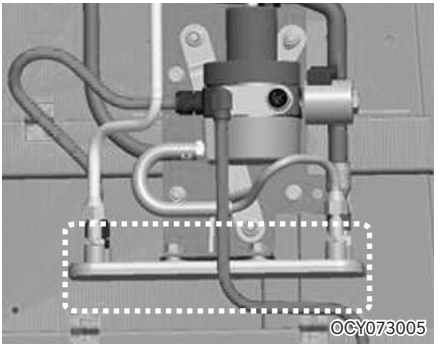

고압의 가스를 8Bar의 저압으로 감압시 가스팽창으로 인하여 가스 온도가 내려가므로 이를 데워주기 위해 엔진 냉각수가 순환됩니다.

■ 연료레일

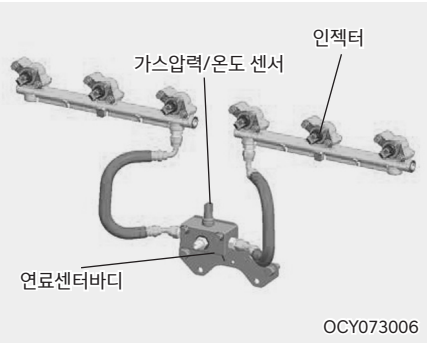

연료 인젝터에 장착되며, CNG 연료가 인젝터로 공급됩니다.

■ 연료센터 바디

압력/온도 센서가 장착되며, CNG 연료가 연료레일로 공급됩니다.

■ 인젝터

엔진 제어장치에서 계산된 연료를 흡기매니폴드로 분사합니다. 인젝터는 전용세척기로 매 6개월 또는 5만Km 마다 필요시 청소를 하십시오.

■ 전자드로틀 보디

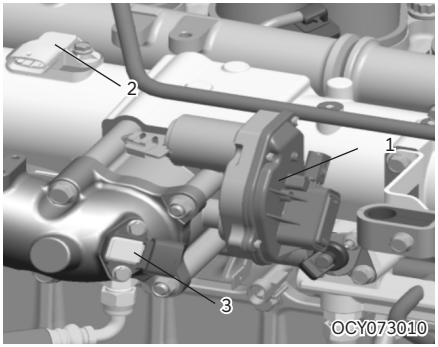

① 전자 드로틀보디

② 흡기온도, 흡기압력 센서

③ 드로틀 전단 입력(PTP) 센서

CNG엔진에 적용되는 전자드로틀밸브는 DC모터와 일체로 구성되어 있으며 운전자가 가속 페달을 밟는 (신호)정도에 의해 엔진 연소실에 흡입되는 공기량을 조절합니다

■ 흡기온도(MAT) 흡기압력(MAP) 센서

흡입매니폴드에 장착된 흡기온도(MAT) 흡기압력(MAP) 센서에서는 흡입된 공기량의 온도와 압력을 측정하며 엔진제어 장치에서는 이 값으로 흡입된 공기량을 계산하여 그에 따른 연료량을 제어합니다.

■ 드로틀 전단입력(PTP) 센서

가감속 운전 시에 안정된 엔진제어를 위해 전자드로틀 전단부에서 공기압력을 측정합니다.

■ 냉각 수온 센서(ECT)

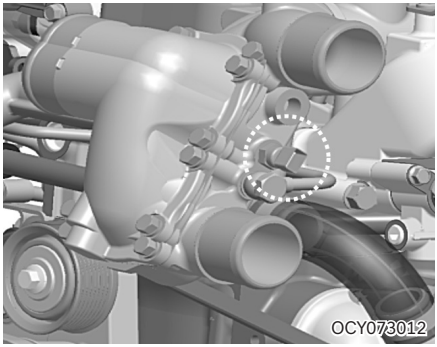

냉각수온도 센서는 냉각수 온도를 감지 측정하고 그 값은 엔진제어 장치로 입력됩니다. 엔진 과열 시 엔진 제어장치에 의해 계기판에 있는 엔진 과열 경고등이 점등됩니다.

■ 점화 코일 / 스파크 플러그

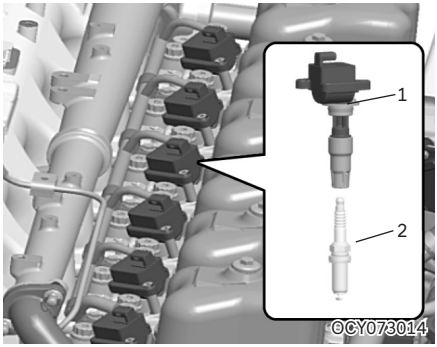

① 점화 코일

② 스파크 플러그

● 점화 코일

배터리의 전압을 고전압으로 발생시켜, 점화 플러그로 보내는 역할을 합니다. 정기점검표에 따라 점검/교환해야 합니다.

점화 코일 조임토크 : 0.4~1kgf.m

● 스파크 플러그 점검/교환

스파크 플러그는 엔진의 성능에 중요한 영향을 미치므로 점검일람표에 따라 점검/교환해야 하며 또한 엔진실화 연비저하 가속성능이 약해지는 등의 현상이 발견될 때도 탈거하여 간극등을 점검하여 간극이 0.6mm 이상일 경우 교환하십시오. 스파크 플러그가 불량하면 유해배출 가스량이 증가하고 엔진부조 현상이 발생합니다.

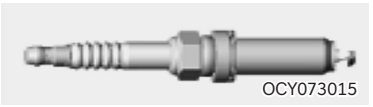

점검주기	조임토크
5만km 마다 교환	2.5~3.0kgf.m

주 의

스파크 플러그는 품질 성능과 규격을 만족하는 제품만 사용하십시오.

■ 습도센서 사양 적용시

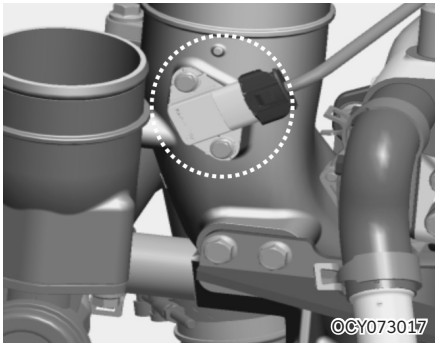

대기 중의 습도를 측정하여 엔진의 각운전 영역에서 공연비를 보정할 수 있도록 컴퓨터(ECU)에 신호를 전달 합니다.

■ 산소 센서(UEGO)

전단 산소 센서

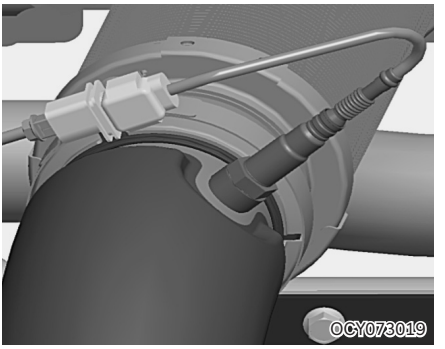

배기가스내의 산소농도를 측정하며 엔진의 각운전 영역에서 설정된 공연비로 운전될 수 있도록 연료량을 제어합니다.

■ 후단 산소 센서 사양 적용시

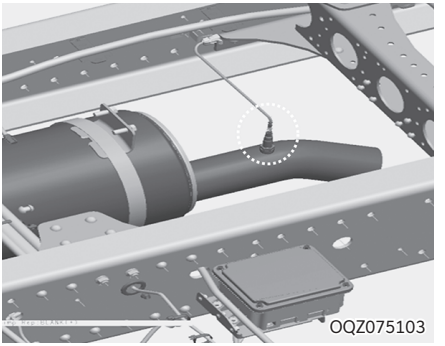

촉매 후단에 장착되어 촉매 전단 산소 센서와 산소농도를 비교 하여 촉매를 모니터링 합니다.

주 의

산소 센서 커넥터를 연결하지 않은 상태로는 절대로 운행하지 마십시오. 엔진 부조 및 엔진 출력이 떨어질 수 있습니다.

■ 가속도 센서 사양 적용시

요철 도로와 같은 비포장 도로에서 차량의 상하 진동을 감지하여 컴퓨터(ECU)에 신호를 전달하여 엔진의 연료의 실화 오감지를 방지합니다.

주 의

가속도 센서 커넥터를 연결하지 않은 상태로는 절대로 운행하지 마십시오. 엔진 부조 및 엔진 출력이 떨어질 수 있습니다.

■ 웨이스트 게이트 조절밸브

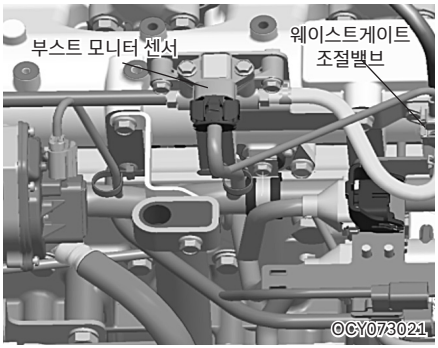

웨이스트 게이트 조절밸브는 터보차져로 가해지는 공기압을 제어하여 저속, 고속에서 최적의 터보차져 성능을 낼 수 있도록 합니다.

■ 부스트 모니터 센서

터보차저로 가해지는 공기압을 실제로 측정하여 웨이스트 게이트 조절밸브의 정상 작동 여부를 감지합니다.

■ 블로바이 시스템

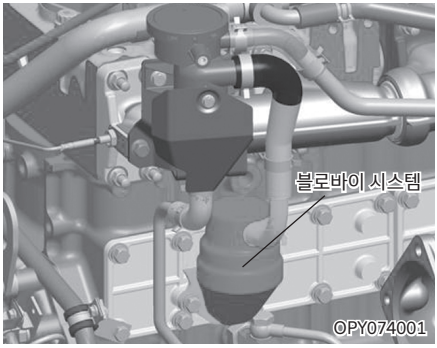

연소시 발생되는 브로바이가스를 대기중으로 방출하지 않고 브리더 어셈블리로부터 브로바이 가스 내 오일을 제거한 후 싸일렌서로 재유입됩니다.

■ 전자식 엔진 제어 장치

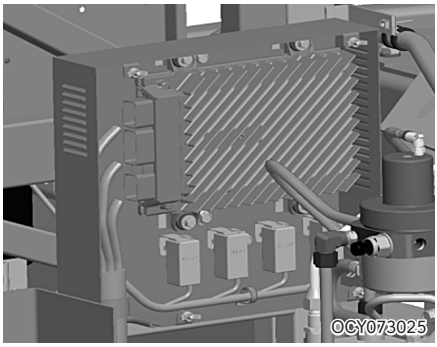

C6AF엔진은 전자식 엔진 제어장치가 차량 측의 ECU BOX안에 파워 릴레이와 함께 위치해 있습니다.

각종 램프의 위치

주의

- **전구는 비규격품 사용시 화재위험이 있으므로 반드시 규격품 전구를 사용하십시오.**
- **전구 교환시 반드시 스위치를 OFF 하십시오.**
- **방향지시등을 임의로 추가 장착하는 경우 방향지시등 제어기(블링커 유니트)의 고장 원인이 될 수 있으므로 추가 장착을 삼가십시오.**

■ 카고



LQZ110243K



LQZ110244K

※ 본 도안은 실제 차량과 다를 수 있습니다.

1. 헤드 램프 (LOW)
2. 헤드 램프 (HIGH+LOW)
3. 전면 방향지시등/차폭등/주간 주행등(DRL)
4. 코너링램프
5. 측면 방향지시등/옆면 표시등
6. 옆면 표시등
7. 번호판등
8. 후미등
9. 제동등
10. 끝단 표시등
11. 후퇴등
12. 후면 방향지시등

■ 덤프



LQZ110245K



LQZ110246K

※ 본 도안은 실제 차량과 다를 수 있습니다.

1. 헤드 램프 (LOW)
2. 헤드 램프 (HIGH+LOW)
3. 전면 방향지시등/차폭등/주간 주행등(DRL)
4. 코너링램프
5. 측면 방향지시등/옆면 표시등
6. 번호판등
7. 후미등
8. 제동등
9. 끝단 표시등
10. 후퇴등
11. 후면 방향지시등

■ 트랙터



LQZ110247K

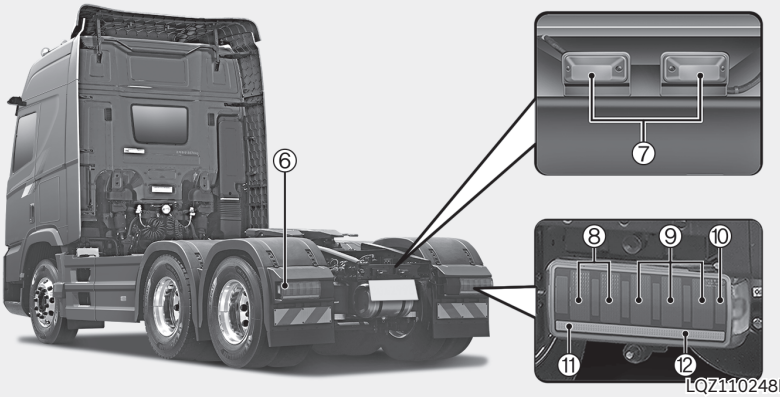

LQZ110248K

※ 본 도안은 실제 차량과 다를 수 있습니다.

1. 헤드 램프 (LOW)
2. 헤드 램프 (HIGH+LOW)
3. 전면 방향지시등/차폭등/주간 주행등(DRL)
4. 코너링램프
5. 측면 방향지시등/옆면 표시등
6. 측면 방향지시등/옆면 표시등
7. 번호판등
8. 후미등
9. 제동등
10. 끝단 표시등
11. 후퇴등
12. 후면 방향지시등

전구의 교환

■ 전조등

LED 타입의 전조등이 켜지지 않을 경우에는 가까운 당사 직영 하이테크센터나 블루핸즈에서 점검 및 정비를 받으십시오.

■ 측면 방향 지시등 (전구)



1. 배선 커넥터를 분리하십시오.
2. 배선 커넥터 하우징을 돌려서 전구를 탈거하십시오.
3. 단락되었으면 동일 용량의 전구로 교환하십시오.
4. 장착은 탈거의 역순입니다.

■ 측면 마커램프(LED)

LED 타입의 측면 마커램프가 켜지지 않을 경우에는 가까운 당사 직영 하이테크센터나 블루핸즈에서 점검 및 정비를 받으십시오.

■ 번호판등

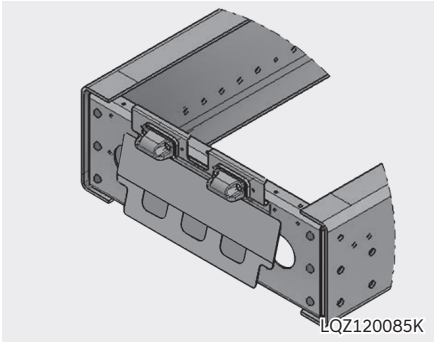

번호판등은 LED 사양으로 전구의 교환이 불가능하므로, 램프 전체를 교체하십시오.

■ 리어 콤비네이션 램프 (후미등/제동등, 후퇴등, 방향 지시등)

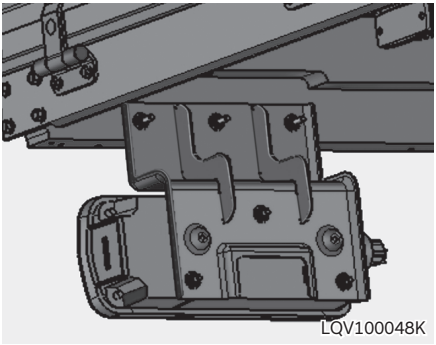

리어 콤비네이션 램프는 LED 사양으로 전구의 교환이 불가능하므로, 램프 전체를 교체하십시오.

i 알아두기

LED 타입의 리어 콤비네이션 램프(미등, 제동등, 방향 지시등, 후퇴등)가 켜지지 않을 경우에는 가까운 당사 직영 하이테크센터 또는 상용 블루핸즈에서 점검 및 정비를 받으십시오.

차체 손질하기

다음과 같은 경우는 꼭 세차를 하십시오.

- 해안 지대를 주행한 경우
- 동결방지제를 살포한 도로를 주행한 경우
- 콜타르, 매연, 새의 배설물 등이 부착된 경우
- 먼지나 진흙으로 오염된 경우

■ 세차방법

1. 차체의 하체, 펜더 안을 수도물의 압력을 올려 세차합니다.
2. 각 부를 완전히 닫고 충분히 물을 뿌리면서 스폰지등으로 오물을 제거합니다.
3. 오물이 심한 경우는 중성 세제를 사용합니다.
4. 세제를 완전히 씻어낸 후 스폰지 및 깨끗한 천 등으로 얼룩이 남지 않도록 닦아 냅니다.

⚠ 주 의

- **엔진룸 안의 전기 부품에는 물을 끼얹지 않도록 주의하십시오.**
- **하체 주위를 닦을 때는 판금부품 등의 끝부분에 상처를 입히지 않도록 주의하십시오. 차체 부식의 원인이 됩니다.**
- **리어 글라스 하단 배수홀 부분 및 익스트랙터 그릴 부위에 고압 세차기를 직접 분사하지 않도록 주의하십시오.**
  실내 물유입으로 인해 내장재 오염 및 전자기기 고장이 발생할 수 있습니다.
- **겨울철에는 도어의 키 구멍이나 고무 부품이 동결되어 열리지 않을 수 있으므로 세차후에는 도어 주위등의 물기를 잘 닦으십시오.**
- **플라스틱이나 수지부품을 신나 혹은 가솔린으로 청소하지 마십시오.**
- **에어 클리너의 흡기구 부근에 물을 끼얹지 않도록 주의하십시오.**
- **고압 세척기로 차량 세차시 도어 실링부 및 위쪽 유리부를 통해 물이 실내로 들어갈 수 있으므로 주의하십시오.**
- **리어글라스 하단 배수홀 부위 및 익스트랙터 그릴 부위에 고압 세척기를 직접 분사하지 않도록 주의하십시오. 실내 물유입으로 인한 내장재 오염 및 전자기기 고장의 원인이 될 수도 있습니다.**
- **차체 도장 표면에 얼룩등과 같은 오염 물질 제거 또는 광택을 내기 위해서 강한 연마제(컴파운드) 사용을 삼가십시오. 도장면이 벗겨질 수도 있는 심각한 손상을 초래할 수 있습니다.**
- **차량 하부를 고압 세척기로 세차할 경우 엔진 시동을 끈 상태에서 세차하십시오.**
- **차량 하부 세차시 배기 파이프 후단을 통해 물이 유입되지 않도록 유의 하십시오. 고온의 배기 파이프 후단으로 물이 유입 될 경우 배기 파이프 내부에 설치되어 있는 PM(Particulate Matter) 센서의 손상이 발생 할 수 있습니다.**

■ 왁스 칠 요령

매월 한 번 또는 차량에 얼룩이 있을 때 하십시오. 왁스칠은 그늘에서 차체의 온도가 내려가고 난 후 실시하십시오.

■ 내장품 손질

좌석, 트림류가 오염된 경우는 세탁용 합성세제의 수용액을 가제등의 부드러운 천으로 닦아 냅니다.

물에 적신 천을 물기를 제거후 세제를 닦으십시오.

건조시키는 경우는 직사광선을 피해 통풍이 좋은 그늘에서 실시하십시오.

내장품 세척시

- 내장품 표면에 화학 물질(손 세정제, 종이 방향제, 선 크림 등)이 묻지 않게 하십시오. 화학물질이 묻었을 경우, 실내 부품이 손상될 수 있으므로 즉시 제거하십시오.
- 내장품과 좌석 등의 세척시 벤젠, 아세톤, 락카용제, 에나멜 및 표백제 등은 변색과 자국, 광택 손상의 원인이 되므로 사용하지 마십시오.
- 액상방향제를 실내에 사용할 때 계기판부위 및 크래쉬 패드에는 절대 부착하지 마십시오. 만약, 액상 방향제가 유출되어 계기판 부위, 크래쉬 패드 및 공기통풍 구등에 흘러내리면 액상 방향제 고유의 성분에 의해 손상될 수가 있습니다. 이런 경우, 신속하게 깨끗한 물로 세척하십시오.
- 인스트루먼트 패널에 전장품, 방향제, 스티커 등을 부착하지 마십시오. 특히 양면 테이프를 사용한 부착물의 경우 테이프에 함유된 화학 성분에 의해 인스트루먼트 패널의 표면부가 손상될 수 있습니다.
- 엠블렘, 도어 인너 핸들, 가쉬니, 풀 핸들, 스위치 베젤 등과 같은 도장 처리된 부품은 화학 용액이나 강한 세제로 닦지 마십시오. 선팅제거제 등과 같은 화학 용액이 묻었을 경우에는 표면이 벗겨지거나 변색이 될 수 있으니 주의를 요하며 묻었을 경우 즉시 제거하고 세척하십시오.

배출가스 저감장치 장착차 점검하기

엔진 내부에서 연료가 연소하는 과정에서 발생하는 인체에 해로운 배출가스는 차량의 정비상태, 특히 엔진 상태에 따라 직접적인 영향을 받으므로, 차량의 생산 또는 검사과정에서 완전하게 조정되었다 하더라도 주행 조건이나 정도에 따라 엔진의 상태가 변화되어 유해 가스 배출량이 증가할 수 있습니다. 이에 따라 법적 허용기준을 두어 규제되고 있으며 허용기준을 초과할 때는 개선명령 및 과태료 부과 등 법적인 제재를 받게 됩니다.

■ 자동차 배출가스의 종류

- 탄화수소 (Hydrocarbons, HC)
- 일산화탄소 (Carbon Monoxide, CO)
- 질소산화물 (Nitric Oxides, NOx)
- 입자상물질 (Particulate Matter, PM)

■ 배출가스 저감장치

배출가스 저감장치는 인체에 해로운 성분(HC, CO, NOx, PM)을 DPF, SCR 촉매장치 등을 이용하여 저감하고 인체에 무해한 성분, 즉 물(H2O), 이산화탄소(CO2) 및 질소(N2) 성분으로 분해하기 위한 장치입니다.

■ 배출가스 저감장치의 구성

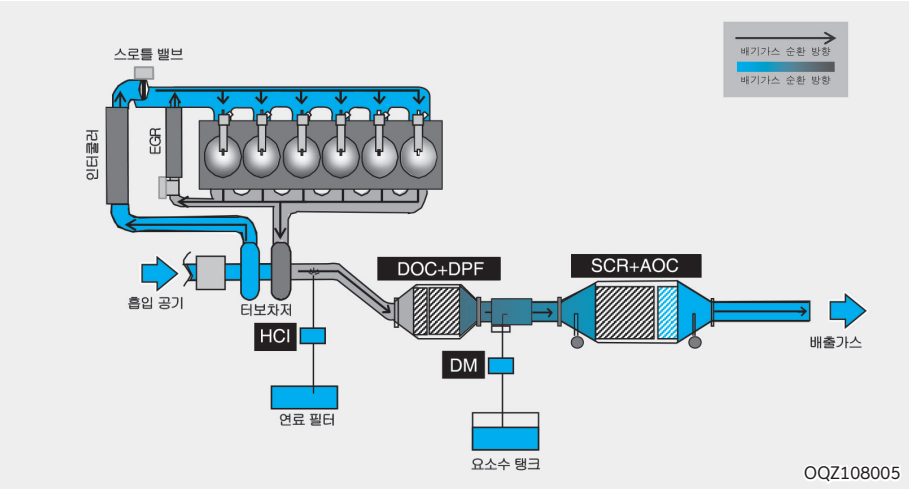

- EGR(Exhaust Gas Recirculation, 배출가스 재순환 장치)
  엔진 내부에서 연료가 연소하는 과정에서 발생하는 배출가스를 흡입 공기와 혼합하여 연소실로 재순환시키는 장치로서 질소산화물(NOx) 배출량을 감소시키는 장치입니다.

- DOC(Diesel Oxidation Catalyst, 디젤 산화 촉매)
  산화 촉매를 이용하여 탄화수소(HC) 및 일산화탄소(CO)를 정화하며 DPF에 축적된 매연을 제거하는 데 필요한 열을 제공하는 기능이 있습니다.

- DPF(Diesel Particulate Filter, 매연 필터 장치)
  엔진에서 배출된 매연 입자(PM)를 포집 후 재생하여 매연 입자(PM)를 저감하는 장치입니다.

- SCR(Selective Catalytic Reduction, 선택적 환원 촉매)
  요소수(AdBlue, DEF, 물에 요소성분을 혼합한 액체)를 배기관에 분사하여 암모니아(NH3)와 촉매반응으로 질소산화물(NOx)을 물(H2O)과 질소(N2)로 환원시키는 촉매 장치입니다.

- AOC(Ammonia Oxidation Catalyst, 암모니아 정화 촉매)
  SCR에서 화학반응 하지 못하고 배출되는 암모니아(NH3)를 정화하는 촉매 장치입니다.

- HCl(Hydro Carbon Injection)시스템: DPF재생을 위해 배기관에 연료를 분사하는 시스템입니다.

- DM(Dosing Module): SCR 촉매 전단에서 요소수 분사를 제어하는 장치입니다.

■ 고장 방지 요령

매우 복잡한 제어 장치의 통제를 받는 배출가스 저감장치는 고장이 발생하면 고가의 부품을 교체해야 하며, 배출가스 허용기준을 초과하여 과태료 처분 등의 법적 제재를 받을 수 있습니다.

- 임의 정비, 조정, 교체 및 구조 변경 등은 고장의 원인이 됩니다.
- 배출가스 저감장치에 충격을 주지 마십시오. 내부 촉매가 파손될 우려가 있습니다.
- 배출가스 저감장치는 절대 세척하지 마십시오. 세척 시 촉매의 손상 및 배기파이프로 유입된 물에 의해 센서가 손상될 수 있습니다.
- 연료가 완전히 떨어질 때까지 주행하지 마십시오. 연료가 떨어지면 엔진 실화, 불완전 연소, 고압 펌프 손상 및 촉매장치가 손상될 수 있습니다.
- 냉각수 부족 또는 엔진 과열 경고등() 점등 상태로 운행하지 마십시오. 지속해서 운행 시 EGR 쿨러 및 엔진이 손상될 수 있습니다.

주 의

- **배출가스 저감장치와 관련된 점검·정비는 반드시 당사 직영 하이테크센터 또는 블루핸즈에서 받으십시오.**
- **요소수 분사로 인해 배기관에서 흰색 요소수 고형물이 관찰될 수 있으나 고장이 아니며, 재생 후 모두 사라지게 됩니다.**
- **배출가스 저감장치의 고장이 발생하여 매연 및 질소산화물 배출량이 허용 기준을 초과하는 경우 OBD 경고등() 점멸 및 엔진 출력 저하 현상이 나타납니다.**
- **아래의 경우 엔진 경고등() 또는 엔진 과열 경고등()이 점등되면서 엔진 출력을 제한합니다.**
  - **엔진 과열에 의한 냉각수 온도상승**
  - **EGR 장치의 고장**
  - **연료 공급 압력 이상**

■ 상해 및 화재 방지

배출가스는 중독의 위험이 있으며 배출가스 저감장치 및 배기관은 고열이 발생하여 화재 및 화상의 위험이 있습니다. 다음 사항에 주의하십시오.

- 밀폐된 공간에서 시동을 걸어 놓으면 배출가스가 차량 내부로 들어올 수 있으며 배출가스에 중독될 위험이 있습니다. 통풍이 잘되는 곳에서 점검·정비를 실시하십시오.
- 배기관에서 나오는 수분에 피부가 노출되면 상해를 입을 수 있습니다. 노출시 물로 충분히 씻어 내십시오.
- 배출가스 저감장치 및 배기관 주변에 이물질을 적재하지 마십시오. 특히, 쉽게 녹는 물질(플라스틱류 등), 가연/인화성 물질과 그를 저장하기 위한 탱크나 용기류는 고열에 의해 화재의 위험이 있습니다.
- 배출 가스 저감장치 및 배기관의 방열판을 제거하거나 언더실링, 방청 코팅을 하지 마십시오. 화재의 위험이 있습니다.
- 배출가스 저감장치는 차량 시동을 끄더라도 일정 시간 고열이 발생하므로 화상 및 화재 위험이 있습니다. 표면이 충분히 식은 후 점검·정비를 실시하십시오.

■ 규격 소모품 사용

석유 및 석유대체연료 사업법에 따른 품질기준을 만족하는 연료를 사용하십시오.

13장 「주유 일람표」를 참고하여 규정된 엔진오일 및 요소수(AdBlue, DEF)를 사용하십시오.

경 고

불량 연료, 규격 외 엔진오일 및 요소수 등의 사용으로 인한 사고, 손상, 고장 등은 보증하지 않습니다.

주의

- **불량 연료, 검증되지 않은 연료 첨가제, 규격 외 엔진오일 및 요소수를 사용할 경우 배출가스 허용기준 초과, 엔진 고장 및 촉매 손상의 원인이 되고 엔진 출력이 저하될 수 있습니다.**
- **아래의 경우 OBD 경고등() 및 요소수/SCR 시스템 경고등()이 점등 또는 점멸되면서 엔진 출력과 차량의 속도를 제한합니다.**
  - **임의 장치 부착 또는 관련 부품 조작으로 요소수가 소모되지 않아 질소산화물 배출량이 허용기준을 초과하였을 때**
  - **규정되지 않은 요소수를 주입하였을 때**

■ 배출가스 저감을 위한 운행 및 관리

배출가스는 차량의 엔진 상태에 따라 직접적인 영향을 받으며 운행 조건이나 정도에 따라 엔진의 상태가 변화되어 유해 가스 배출량이 증가할 수 있습니다.

- 운행 전에 엔진을 충분히 예열하고 가능한 정속 운행 하십시오.
- 과적, 과속, 급가속, 급정지를 피하고 엔진 회전(RPM) 게이지에 설정된 녹색 구간 범위에서 정속 운행하십시오.
- 「정기 점검 일람표」의 점검 주기에 따라 각 부품의 정기적인 점검, 조정, 보충 또는 교환하십시오.
- 부적합한 품질의 부품은 차량의 성능 저하와 고장을 유발할 수 있으며, 안전한 주행을 저해합니다.
  순정부품의 품질 및 성능은 당사가 보증합니다.

주의

배출가스 관련 점검·정비는 반드시 당사 직영 하이테크센터 또는 블루핸즈에서 받으십시오.

매연 필터 장치 재생시키기 (DPF : Diesel Particulate Filter)

매연 필터 장치(DPF)는 엔진에서 배출되는 입자상물질(Particulate Matter, PM)을 포집하여 제거하는 장치입니다.

차량 주행 중에 자동으로 재생하지만, 운행조건이나 환경에 따라 또는 차량 상태에 따라 수동 재생이 필요할 수 있습니다.

■ 수트(SOOT, 검댕) 게이지

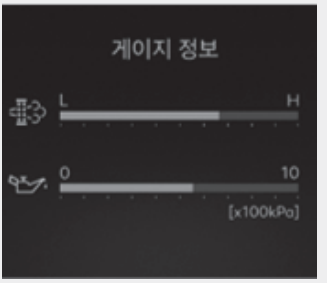

SQZ011999

매연 필터 장치(DPF)에서 포집한 수트(SOOT, 검댕) 양을 표시해 줍니다. 포집량을 수시로 확인하여 필요하면 수동 재생을 진행하십시오.

계기판 멀티디스플레이 인포메이션 모드의 게이지 정보에서 확인 가능합니다.

- 초록색 램프가 점등되는 구간은 자동재생이 진행되는 구간입니다.
- 수트게이지 1~8칸은 필요하면 수동 재생을 진행할 수 있습니다.
- 수동 재생 표시등() (호박색)이 점등되면 수트(SOOT, 검댕) 포집량이 과다하여 수동 재생이 필요한 구간입니다. 수동 재생 절차에 따라 재생 진행 하십시오.

- 수동 재생 표시등() (호박색)과 엔진 경고등(CHECK)이 점등되면 수트(SOOT, 검댕) 포집량이 과다하여 수동 재생 스위치를 눌러도 재생이 이루어지지 않는 구간입니다. 즉시 당사 직영 하이테크센터 또는 블루핸즈에서 점검을 받으십시오.

■ 자동 재생

매연 필터 장치(DPF)에 포집된 수트(SOOT, 검댕)를 자동으로 재생 합니다. 재생이 시작되면 매연 필터 장치(DPF) 자동 재생 표시등( ) (녹색)이 점등됩니다.

- 자동 재생 진행 중 엔진 회전수 및 엔진 소음의 변화는 정상적인 현상입니다.
- 자동 재생 진행 중에 저속으로 운전되는 차량은 수트게이지가 올라갈 수 있으며, 자동 재생 종료 후에도 잔여 게이지가 남을 수 있습니다. 이런 상황이 반복될 경우, 정차 후 수동 재생을 진행하십시오.

■ 정차 중 매연 필터 장치(DPF) 재생

1. 정차 상태에서 자동 재생 진행 중 수동 재생 스위치를 3초 간 누른 후 떼면 매연 필터 장치(DPF)자동 재생 표시등()(녹색)이 꺼지며 재생이 중지됩니다.
2. 수동 재생 스위치를 다시 3초 간 누른 후 떼면 수동재생 표시등()(호박색)이 점멸 되며 수동재생이 진행됩니다.
   - 아이들 회전 수를 임의로 상승시킨 경우 수동 재생이 진입 되지 않으니 아이들 회전 수를 기본 회전수로 변경 후 수동 재생 스위치를 작동하십시오.

■ 빠른 재생

빈번한 신호대기와 정체 지역을 수시로 운행하는 차량의 배기가스 온도 하강에 따른 자동재생 기능 저하를 사전에 방지합니다.

차량 정차가 빈번한 지역에서 빠른 재생 기능을 사용하면, 일반 자동 재생 대비하여 재생 시간을 현저하게 줄일 수 있습니다. 단, 정차 구간이 없을 경우에는 빠른 재생 기능의 효과가 없습니다.

설정 방법

계기판 멀티디스플레이 「사용자 설정 → 운전자 보조 → DPF 빠른 재생」에서 선택 가능합니다.

한번 설정되면 차량 재시동 이후에도 계속 설정이 유지됩니다.

필요한 경우 「DPF 빠른 재생」을 선택 또는 해제하십시오.

주 의

- **「DPF 빠른 재생」 작동 중일 때, 차량 출발을 위한 조작 (클러치 페달 밟음, 브레이크 페달 밟지 않음 등)을 하면 출발이 용이하도록 엔진 RPM이 하강합니다. 급격한 클러치 조작 시 출발 충격이 있을 수 있으니 충분히 익숙해진 후 사용하십시오.**
- **「DPF 빠른 재생」이 작동할 때는 배기가스 온도가 높게 유지됩니다. 배기구 주변의 인화 물질 및 보행자에 유의하십시오.**

알아두기

- **「DPF 빠른 재생」의 최초 설정은 OFF 상태입니다.**
- **「DPF 빠른 재생」이 작동 할 때는 엔진 RPM이 추가 상승합니다**
- **정체 지역을 수시로 운행하지 않는 일반적인 경우에는 「DPF 빠른 재생」 기능의 사용이 불필요합니다.**

작동 조건

다음의 작동조건을 만족하는 경우 「DPF 빠른 재생」이 작동합니다.

- DPF 자동 재생 진행 중
- 차량 5초 이상 정차 상태
- 배기가스온도 일정온도 이상
- 기어 「N」(중립) 상태
- 클러치 페달 밟지 않음
- 클러치 페달 밟지 않은 상태에서 [주차 브레이크 작동 하거나 또는 브레이크 페달 밟음]

조건에 맞지 않으면 「DPF 빠른 재생」 기능은 작동하지 않으며 일반 「DPF 자동 재생」만 작동합니다.

「DPF 빠른 재생」 작동 후, 차량이 최소 15km/h 이상 가속 후 다시 정차 시에만 「DPF 빠른 재생」이 다시 작동 합니다. 15km/h 이하로만 운행을 지속하면 「DPF 빠른 재생」은 다시 작동하지 않습니다.

작동 화면



SQZ011998

위와 같은 화면이 표시되면 「DPF 빠른 재생」 기능이 작동 준비 된 것입니다. 작동 조건을 만족하면 DPF 자동 재생 중에 「DPF 빠른 재생」이 작동합니다.

■ 수동 재생

짧은 거리의 반복 운행, 장시간 공회전 또는 장거리 저속 운행 등 차량의 주행조건에 따라 배기가스 온도가 낮아 매연이 자동으로 제거되지 않을 수 있으므로 일정량 이상 매연이 포집되면 수동 재생을 해야 합니다.

수동 재생 중에는 수동 재생 표시등이 점멸됩니다.

주 의

차량 운행 중 매연 필터 장치(DPF) 수동 재생 표시등( ) (호박색)이 점등될 때는 스위치를 눌러 수동 재생을 진행하십시오.

수동 재생 알림 화면

매연 필터(DPF) 수동 재생이 필요하면 다음과 같이 멀티 디스플레이에 표시됩니다.



SQZ011996

화면에 “매연필터(DPF) 재생을 권장합니다” 문구가 표시 되면 수동 재생 절차에 따라 재생을 진행하십시오.



SQZ011997

1 단계에서 매연 필터(DPF) 수동 재생을 진행하지 않으면 “매연필터(DPF)를 신속히 재생하세요” 문구로 바뀌어 알려 줍니다. 절차에 따라 신속히 수동 재생을 진행하십시오.

주 의

수동 재생을 진행하지 않으면 매연 필터(DPF)에 많은 양의 수트(SOOT, 검댕)가 포집되어 수동 재생 스위치로 진행을 할 수 없으며 반드시 당사 직영 하이테크센터 또는 블루핸즈를 방문하여 매연 필터(DPF) 재생을 진행 하십시오.



SQZ011995

2 단계에서 매연 필터(DPF) 수동 재생을 실시하지 않으면 멀티 디스플레이 화면에 “정비소에서 매연 필터(DPF)를 점검하세요” 문구가 표시됩니다.

당사 직영 하이테크센터 또는 블루핸즈에서 점검하십시오.

수동 재생 방법

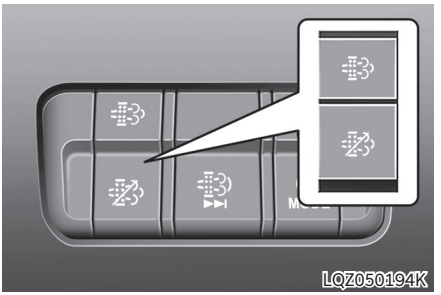

1. 안전한 장소에 차량을 정차하십시오.
2. 변속 기어를 중립으로 하고 주차 브레이크를 확실하게 작동하십시오.
3. 엔진 공회전 상태에서 엔진이 충분히 예열(수온 70℃ 이상)되어 있을 때 수동 재생을 시작 하십시오.
   엔진이 충분히 예열되지 않으면 수동 재생이 진행되지 않을 수 있습니다.
4. 매연 필터 장치(DPF) 수동 재생 스위치 ①를 3초간 누른 후 떼면 매연 필터 장치(DPF) 수동 재생 표시등( ) (호박색)이 점멸하면서 재생이 진행됩니다.
5. 엔진 회전수(D6HC엔진: ~1,500RPM, D6CP 엔진: ~1,100RPM) 상승과 함께 통상 20~40분간 재생을 진행하며 재생이 완료되면 표시등이 꺼집니다.

경 고

- **밀폐된 공간에서 수동 재생 시 배출가스가 차량 내부로 들어올 수 있으며 배출가스에 중독될 위험이 있습니다. 반드시 통풍이 잘되는 곳에서 진행하십시오.**
- **수동 재생 진행 중에는 고열 (600°C 이상)이 발생하여 배출가스나 배기관에 의해 발화될 수도 있습니다. 반드시 실외에서 주변 인화물 여부(낙엽, 잔디, 건초, 종이, 오일, 연료 잔여물 등)를 확인 후 진행하십시오.**
- **위험물 운송 차량의 경우, 위험물 작업 시나 작업공간 내에서 수동 재생을 하지 마십시오. 화재의 위험이 있습니다.**

주 의

- **매연 필터 장치(DPF)의 보호를 위해 재생이 완료될 때까지 임의로 중지하지 말고 기다리십시오.**
- **수동 재생 시에는 엔진을 충분히 예열 후 실시하십시오.**
- **도장되어 있는 노면에서 재생을 진행하면 고온의 배기가스에 의해 노면이 변색될 수 있습니다.**
- **엔진 이상으로 수리 시, 매연 필터 장치(DPF) 이상 유무를 반드시 확인하고, 정비 후 수동 재생을 진행하십시오.**
- **수동 재생 표시등( )과 엔진 경고등(CHECK) 이 동시에 점등된 상태에서 수동 재생 스위치를 눌러도 재생이 진행되지 않으면 반드시 당사 직영 하이테크센터 또는 블루핸즈에서 점검을 받고 진단 장비를 이용하여 수동 재생을 진행해야 합니다.**

알아두기

- **재생 진행 중에 스위치 ②를 3초간 누른 후 떼어서 임의로 수동 재생을 중지한 경우 매연 필터 장치(DPF)의 보호를 위해 약 300초 정도 엔진 공회전 수보다 높은 회전수를 유지한 후 정상적인 공회전 수로 되돌아갑니다.**
- **수동 재생 중에는 엔진 회전수가 상승하며, 소요시간은 매연 필터 장치(DPF) 내의 수트(SOOT, 검댕)량에 따라 최대 1시간 정도 소요됩니다.**

■ 재생 중지



SQZ011994

DPF 자동 또는 수동 재생 진행 중에 재생 중지 스위치 ②를 누르면 재생이 중지되고, 정상운전(비재생)시에 누르면 재생이 되지 않으며 계기판에 표시등 점등, 멀티 디스플레이에 “DPF 재생 중단 상태입니다. 차속이 제한됩니다” 문구가 표시됩니다.

이 후 차속이 약 40Km/h 이하로 제한되며 다시 버튼을 눌러 재생 중지를 해제하면 속도제한이 해제되며 주행 중 자동 재생이 진행되거나 수트(검댕) 포집량에 따라 경고등 점등과 디스플레이 매세지로 정차 후 수동재생을 안내합니다.

주 의

- **매연 필터장치 (DPF) 재생 중 열기로 인한 화재위험 등 안전을 위한 긴급상황을 제외한 불필요한 잦은 중단은 매연 필터장치 고장의 원인이 됩니다. 긴급상황을 제외하고는 재생 중 중지를 삼가하십시오.**
- **매연 필터 장치(DPF)의 보호를 위해 불필요한 사용을 자제하십시오.**

알아두기

임의로 수동 재생을 중지한 경우 매연 필터장치(DPF)의 보호를 위해 일정시간 엔진 공회전 수보다 높은 회전수를 유지한 후 정상적인 공회전 수로 되돌아갑니다.

매연 관리하기

■ 디젤엔진

디젤엔진에서 배출되는 주요한 공해요소는 흑색연기(매연)로서 이 매연농도가 하기 규정된 규제치를 초과하는 경우 법적인 제재조치를 받도록 되어 있습니다.

구 분	매연 농도
광투과식	10% 이하

단 과급기(터보차저)나 중간냉각기(인터쿨러)을 부착한 엔진(자동차)의 경우 5%를 가산한 (총 15%이하) 매연농도를 적용 받게 됩니다.

매연농도 측정은 규정된 광투과식 무부하급가속 검사모드로 실시하게 됩니다.

매연관리 방법

매연의 발생은 에어클리너, 연료필터, 분사노즐, 엔진의 조정상태, 적재량등과 밀접한 관계가 있습니다.

- 에어클리너가 막히면 다량의 매연이 발생되므로 매뉴얼에 따라 에어클리너 엘리먼트를 교환해야 됩니다.
  단 비포장 도로 등 가혹한 조건에서 주행하는 차량은 오염상태에 따라 주기를 단축하여 교환을 실시하십시오.
- 밸브 간극 및 타이밍 점검 및 조정 밸브 간극 타이밍이 맞지 않으면 공기량의 부족을 초래하여 매연이 발생됩니다.
- 노즐의 변형 및 분무상태 등을 점검하고 필요시 교환합니다.
- 과적재 금지 적재 적량 이상으로 적재하면 엔진에 무리를 주어 매연 증가의 요인이 됨과 동시에 엔진 수명이 단축됩니다.
- 정기점검과 조정 차량의 배출가스를 위하여 매 100,000km 마다 배출가스 점검정비를 받는 것이 좋습니다.
- 점검시 매연이 발견되면, 매연발생 원인부품을 교체하고 엔진 정상상태가 확인되면, DPF (Diesel Particulate Filter : 매연필터장치) 내부에 누적된 이물질(카본)을 당사 직영 하이테크센터 또는 블루핸즈에서 수동재생하여 배출가스저감장치 문제 발생 여부를 반드시 확인하십시오. (DPF 점검 주기 : 10만km 또는 1년)
- 매연필터장치(DPF)3회 점검 시, DPF의 잔류재 청소를 실시하십시오. (3년 또는 30만km. 사용 조건, 사용 엔진오일에 따라 잔류재 청소 주기는 달라질 수 있으므로 필요하다고 판단되면 잔류재 청소를 실시하십시오.)
  지정되지 않은 일반 엔진오일을 사용할 경우, DPF의 잔류재 청소 주기가 짧아지게 되고 연비가 악화될 수 있습니다.

※ 상기사항을 불이행함으로써 발생되는 제재조치 또는 기타 불이익에 대해서 제작자는 책임이 없음을 알려드립니다.

매연 저감을 위한 운전자 숙지사항

- 주행하기 전에 엔진을 충분히 웜업하고 가능한 한 정속으로 운행하도록 하십시오.
- 과적, 과승, 과속을 피하고 부득이 과적, 과승 상태에서 운전해야 할 경우 과다한 가속 페달 사용을 지양하십시오.
- 급가속, 급정지를 피하고 운전중 엔진의 회전수 RPM은 녹색표시 구간의 위치로 하고 또한 적당한 변속 위치를 설정하여 운전하도록 습관화하십시오.
- 각종 부품과 오일은 반드시 규격품을 사용하고 각 차량의 취급 설명서를 참고하여 수시로 점검하십시오.

배출가스 저감장치

다음 사항을 꼭 지키십시오.

- 정상적으로 판매되는 연료만 사용하십시오.
- 엔진을 항상 최상의 상태로 유지하십시오.
- 시동이 걸리지 않거나 시동성능이 좋지 않은 경우 등 엔진 오작동의 가능성이 있다고 판단되면 차량 운행을 하지 마십시오.
- 엔진의 갑작스런 출력저하, 비정상적인 소음 유발, 엔진시동의 어려움 및 배기장치계에 이상 소음이 발생될 때는 즉시 당사 직영 하이테크센터 또는 블루핸즈에 점검 및 정비를 의뢰하십시오.
- 연료가 없을 때가지 주행하지 마십시오.
- 저연료 수준으로 차량을 운행하지 마십시오. 연료가 떨어지면 엔진 실화가 일어나서 촉매장치가 손상될 수 있습니다.
- 엔진을 10분 이상 빠르게 공회전하거나, 정상 공회전을 20분 이상 하지 마십시오.
- 차량 주행중에 절대로 시동을 끄지 마십시오.
- 밀어 시동 걸기, 언덕길에서 내려오며 시동걸기를 하지 마십시오.
- 차량의 무리한 고속 주행을 하지 마십시오.
- 촉매 장치를 탈거한 상태로 운행하거나 성능이 다된 촉매장치로 운행하지 말고 철저한 정기 점검 및 교환을 하십시오.
- 엔진이나 배기제어 시스템의 어떤 부품도 개조 하거나 함부로 변경하지 마십시오.

⚠ 경 고

- **차량을 잔디, 낙엽, 종이, 카펫트, 기름 등과 같은 가연성 물질 위에 주차 또는 정차 시키지 마십시오. 특정 조건하에서 뜨거운 배기가스나 배기관에 의해 발화될 수 있기 때문에 화재의 위험이 있습니다.**
  특히 수동재생시는 매연의 재생을 위하여 고열(600°C 이상)이 발생되오니 반드시 실외에서 주변 인화물 여부(특히, 건초)를 확인 후, 실시하십시오.
- **엔진 작동 중 또는 시동을 끈 직후에는 배출가스 저감장치는 고온이므로 사람의 신체가 배출가스 저감장치에 닿지 않게 하십시오. 화상 위험이 있습니다.**
  또한 배출가스 저감장치 주변의 방열판을 제거하거나 언더실링이나 방청코팅을 하지 마십시오. 특정 조건에서 화재의 위험이 있습니다.
- **배출가스 저감장치의 탈거 및 소음 과다발생은 정비 명령 및 고발의 대상이 되고, 배기관의 고열, 고압으로 인한 화재 및 사고의 위험이 있습니다. 반드시 정상적인 배기음이 나도록 하십시오.**

⚠ 주 의

- **주의사항이 지켜지지 않으면 촉매장치 및 차량 손상이 초래될 수 있습니다. 또한 이로 인해 보증을 받지 못할 수도 있습니다.**
- **연료 부족 경고등 점등 후 차량을 계속 주행하면 촉매장치, 연료 장치 등에 이상이 발생될 수 있으므로 항상 연료의 양이 충분한지 확인하십시오.**

에어클리너

에어클리너는 수시로 점검하여 상태에 따라 교환합시오.

■ CNG엔진

배출가스

크랭크 케이스내에서 발생한 블로바이가스가 연소실내의 연료가 연소한 후 배기 파이프에서 대기 중으로 방출되는 배기가스를 말합니다.

● 수시점검 및 정기검사의 배출 허용 기준

항 목	기 준	비고
일산화탄소	2.5% 이하	무부하 검사
탄화수소	400ppm 이하	
공기과잉률	1± 0.1 이내	

유해 배출가스 관리

● 유해 배출가스

대기중에 방출되는 가스중, 특히 인체에 해로운 영향을 끼치는 일산화탄소(CO), 탄화수소 NM(HC), 질소산화물(NOx)등을 말합니다.

● 유해 배출가스 생성원인

연소실내의 연료가 연소되는 과정에서 각종 불완전한 요인에 의해 완전 연소되지 못하기 때문에 발생됩니다. 유해 배출가스는 차량의 정비상태, 특히 엔진 상태의 양호 여부에 직접적인 영향을 받으므로 차량의 생산 또는 검사 과정에서 완전하게 조정되었다 하더라도 운행함에 따라 엔진의 상태가 변화되어 유해가스 배출량이 증가됩니다.

이의 예방을 위해 필수적으로 이행되어야 할 사항은 다음과 같습니다.

- 당사에서 실시 요망하는 차량 점검사항을 철저히 이행하십시오.
- 정기 점검이나 고장진단 수리시에는 당사 직영 하이테크센터 또는 블루핸즈에서 점검 정비를 받으십시오.
- 엔진 점검 정비시 또는 배출가스 측정시 약5분정도 엔진 시동을 걸어 엔진이 정상가동 온도(85~95℃)로 가열된 상태에서 점검 및 측정하십시오.
- 외기가 높을때 가능한 한 장시간의 저속 엔진 가동을 삼가하여 주시고 배출 가스 측정이나 점검시에는 여러번 가속한 후 시행하는 것이 올바른 방법입니다.
- 차량이 완전한 상태로 점검 및 정비 되었어도 매 10,000㎞ 주행 시마다 정기적인 점검 정비를 받으십시오.

배출가스 제어장치의 관리 및 정비

● 스파크 플러그

스파크 플러그가 불량하면 유해 배출 가스량이 증가하고 엔진 부조 현상이 발생합니다.

규격	SILZKAR8D4
간극	백금타입 0.4㎜

● 배출가스 제어 관련 항목

스파크플러그	5만㎞ 마다 교환
산소센서	10만㎞ 점검, 2년 또는 20만㎞ 마다 교환
컴퓨터 진단기	엔진 경고등 점등시 테스트

● 에어 클리너

에어 클리너는 수시로 점검하여 상태에 따라 교환하십시오.

공조장치 에어필터 교체하기

1. 프론트 패널 도어를 여십시오.
   ※ 프론트 패널 도어를 여는 방법은 3장 「프론트 판넬 도어 열기」를 참고하십시오.

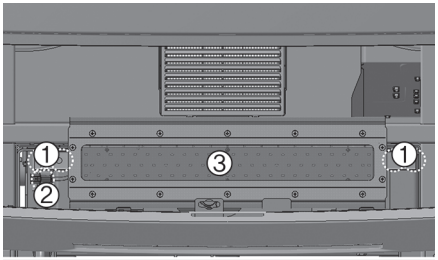

LPY090366K

2. 사명창 고정볼트 ① (4개) 및 커넥터 ②를 분리하여 사명창 ③을 탈거하십시오.
   ※ 사명창 사양 적용시에만 해당

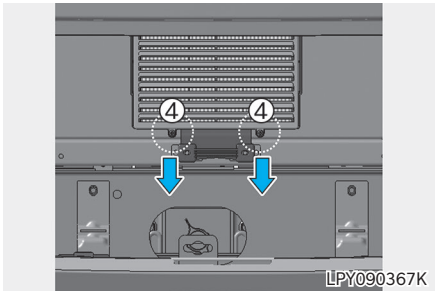

LPY090367K

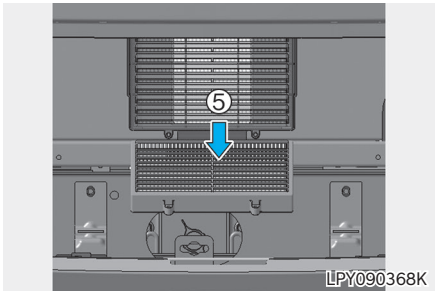

LPY090368K

3. 공조장치용 에어필터 고정 스크류④ 2개를 탈거하십시오.
4. 아래방향으로 주의해서 공조필터 ⑤를 탈거하십시오.
5. 장착은 탈거의 역순입니다.

■ 점검 요령

응축기 점검

매 3개월마다 압축공기 및 깨끗한 물 보호망에 있는 오물을 제거하고 핀이 휜 것은 바로 세우십시오. 응축기 핀에 먼지 등 이물질이 부착되면 열교환 효율이 저하되어 냉방성능을 저하시킬 뿐만 아니라 저압스위치가 작동될 우려가 있습니다.

에어컨 냉매량 점검

냉매량이 부족하면 에어컨의 성능이 저하됩니다. 또한 과충전해도 에어컨 기기에 악영향을 주게 되므로 이상이 발견되면 당사 직영 하이테크센터 또는 블루핸즈에서 점검을 받으십시오.

⚠ 경 고

에어컨 냉매는 고압상태이므로 소정의 자격증 소지자에 한해서 정비하도록 하십시오. 부적절한 정비(당사에서 지정하지 않는 냉매를 사용하는 경우 포함)는 상해나 차량에 손상을 가져올 수 있습니다.

⚠ 주 의

- **공조 장치용 에어필터를 주기적으로 교체하지 않으면 먼지 등 이물질 퇴적에 의한 풍량 저하로 냉·난방 성능을 저하시킬 수 있으며 악취발생의 원인이 될 수도 있으므로 유념하십시오.**
- **스팀 세척은 냉매압력을 상승시켜 냉매 배관을 손상시킬 수 있으므로 삼가십시오.**
- **물 세척시에는 전기 기기에 유의하십시오.**
- **미량의 가스누설은 가스누설 테스터로 점검하지 않으면 발견할 수 없으므로 정기적으로 당사 직영 하이테크센터 또는 블루핸즈에서 점검을 받으십시오.**

배출가스 규제(CNG)

유해 배출가스

엔진 내부에서 연료가 연소되는 과정에서 발생되는 배출가스 중 인체에 해로운 영향을 끼치는 일산화탄소, 탄화수소, 질소산화물, 매연 등은 법적 규제치를 두어 관리, 규제하고 있습니다. 허용기준 초과시는 개선 명령 및 과태료 부과 등 법적 제재를 받게 되오니 올바른 정기 점검 및 정비 내용을 준수하여 차량 관리하십시오.

수시점검 및 정기검사의 배출 허용 기준

항목	기준	비고
일산화탄소	2.5% 이하	무부하 검사
탄화수소	400ppm 이하	
공기과잉률	1± 0.1 이내	

유해 배출가스 예방을 위한 관리사항

연소실내의 연료가 연소되는 과정에서 각종 불완전한 요인에 의해 완전 연소되지 못하기 때문에 발생합니다. 유해 배출가스는 차량의 정비상태, 특히 엔진 상태의 양호 여부에 직접적인 영향을 받으므로 차량의 생산 또는 검사 과정에서 완전하게 조정되었다 하더라도 운행함에 따라 엔진의 상태가 변화되어 유해가스 배출량이 증가됩니다. 이를 예방하기 위해 필수적으로 이행되어야 할 사항은 다음과 같습니다.

- 당사에서 실시 요망하는 차량 점검사항을 철저히 이행하십시오.
- 정기 점검이나 고장진단 수리시에는 당사 직영 하이테크센터 또는 블루핸즈에서 점검 정비를 받으십시오.
- 엔진 점검 정비시 또는 배출가스 측정시 약5분 정도 엔진 시동을 걸어 엔진이 정상가동 온도(85~95°C)로 가열된 상태에서 점검 및 측정하십시오.
- 외기가 높을때 가능한 한 장시간의 저속 엔진 가동을 삼가하여 주시고 배출 가스 측정이나 점검시에는 여러번 가속한 후 시행하는 것이 올바른 방법입니다.
- 차량이 완전한 상태로 점검 및 정비 되었어도 매 10,000㎞ 주행시마다 정기적인 점검 정비를 받으십시오.
- 스파크 플러그가 불량하면 유해 배출 가스량이 증가하고 엔진 부조 현상이 발생하므로 점검 주기표에 따라 교환 하십시오. 스파크 플러그의 규격은 다음과 같습니다.

규격	SILZKAR8D4
간극	백금타입 0.4㎜

- 에어 클리너는 수시로 점검하여 상태에 따라 교환 하십시오.

12 제원

차량의 제원

목차

제원 12-2

제원 12-2

6X4 카고 12-2
8X4 카고 12-6
10X4 카고 12-7
덤프 12-8
트랙터 12-9

주유 일람표 12-10

연료, 윤활, 요소수 등 12-10
변속기 및 샤시 12-11
타이어 및 휠 제원 12-13
타이어 제원 읽는 법 12-14
타이어 효율 등급 12-14

전구규격표 12-15

차대번호(VIN) 12-16

자기 인증 라벨 12-16

엔진번호 12-16

D6HC 엔진 12-16
D6CP 엔진 12-16
C6AF 엔진(CNG) 12-16

제원

제원

■ 6X4 카고

*: 대표차종
^: 샤시캡 ONLY

구 분			저상						고상
			9.5T			13T			11.5T
			*장축	초장축	극초장축	*장축	초장축	극초장축	*장축
엔진		(ℓ/ps/kgm)	H(10/350/140)	H(10/350/140)	H(10/350/140)	H(10/430/210)	H(10/430/210)	H(10/430/210)	H(10/430/210)
전장		mm	10,210	11,710	12,710	10,210	11,710	12,710	11,860
전폭		mm	2,490	2,490	2,490	2,490	2,490	2,490	2,490
전고		mm	3,290	3,290	3,290	3,290	3,290	3,290	3,340
축간 거리 (WHEEL BASE)		mm	5,950	6,800	7,600	5,950	6,800	7,600	6,990
윤거	전륜	mm	2060	2060	2060	2,130	2,130	2,130	2060
	후륜	mm	1920	1920	1920	1,825	1,825	1,825	1825
타이어	전륜	타이어	295/80R22.5-16PR	295/80 R22.5-16PR	295/80 R22.5-16PR	315/80R22.5-20PR 295/80R22.5-16PR	315/80R22.5-20PR 295/80R22.5-16PR	315/80R22.5-20PR 295/80R22.5-16PR	12R22.5
	후륜	타이어	245/70 R19.5-18PR 245/70R19.5-14PR	245/70R19.5-18PR 245/70R19.5-14PR 265/70R19.5-14PR	245/70 R19.5-18PR 245/70R19.5-14PR	275/70R22.5-16PR	275/70R22.5-16PR	275/70R22.5-16PR	12R22.5-18PR

* : 대표차종
^ : 샤시캡 ONLY

구 분			고상			
			14.5T	14T	16T	17T^
			장축	초장축	*초장축	단축
엔진		(ℓ/ps/kgm)	H(10/430/210) L(12.7/520/235) L(12.7/540/285)	H(10/430/210) L(12.7/520/235) L(12.7/540/285)	H(10/430/210) L(12.7/520/235) L(12.7/540/285)	H(10/410/178) H(10/430/210) L(12.7/520/235) L(12.7/540/285)
전장		mm	12,110	12,460	12,260	9,420
전폭		mm	2,490	2,490	2,490	2,490
전고		mm	3,340	3,340	3,335	3,350
축간 거리 (WHEEL BASE)		mm	7,060	7,300	7,440	5650
윤거	전륜	mm	2,130(2,060)	2,130	2,130	2,130
	후륜	mm	1825	1825	1,845	1,825
타이어	전륜	타이어	12R22.5 12R22.5-18PR 315/80R22.5-20PR	315/80R22.5-20PR	315/80R 22.5-20PR	315/80R 22.5-20PR
	후륜	타이어	12R22.5 12R22.5-18PR	12R22.5-18PR	12R22.5-18PR	12R22.5-18PR

* : 대표차종
^ : 샤시캡 ONLY

구 분			고상			
			17T^	16T^		
			중축	단축	중축	단축 TP샤시
엔진		(ℓ/ps/kgm)	H(10/410/178) H(10/430/210)	H(10/410/178) H(10/430/210) L(12.7/520/235) L(12.7/540/285)	H(10/410/178) H(10/430/210)	L(12.7/540/285)
전장		mm	10,150	9,720	10,350	9,720
전폭		mm	2,490	2,490	2,490	2,490
전고		mm	3,345	3,340	3,335	3,270
축간 거리 (WHEEL BASE)		mm	6100	5,650	6,100	5,650
윤거	전륜	mm	2,130	2,060 (2,040)	2,060	2,040
	후륜	mm	1,825	1,825	1,825	1,825
타이어	전륜	타이어	315/80R 22.5-20PR	12R22.5 12R22.5-18PR 315/70R22.5-18PR	12R22.5 12R22.5-18PR	12R22.5 12R22.5-18PR 315/70R22.5-18PR
	후륜	타이어	12R22.5-18PR	12R22.5 12R22.5-18PR 275/70R22.5-16PR	12R22.5 12R22.5-18PR	12R22.5 12R22.5-18PR 275/70R22.5-16PR

* : 대표차종
^ : 샤시캡 ONLY

구 분			고상		
			19m풀카고	17.5T^	
			장축	*중축	장축
엔진		(ℓ/ps/kgm)	L(12.7/520/235) L(12.7/540/285)	H(10/430/210) L(12.7/520/235) L(12.7/540/285)	L(12.7/520/235) L(12.7/540/285)
전장		mm	10,970	10,345	10,895
전폭		mm	2,560	2,490	2,490
전고		mm	3,335	3,345	3,345
축간 거리 (WHEEL BASE)		mm	6,420	6,300	6,600
윤거	전륜	mm	2,060	2,100	2,100
	후륜	mm	1,825	1,845	1,845
타이어	전륜	타이어	12R22.5 12R22.5-18PR	385/65R22.5-24PR	385/65R22.5-24PR
	후륜	타이어	12R22.5 12R22.5-18PR	12R22.5-18PR	12R22.5-18PR

■ 8X4 카고

* : 대표차종
^ : 샤시캡 ONLY

구 분			8X4(후3축) 카고		8X4(전2축) 카고	
			*22T/21T	23.5T^	19T	19.5T^
			초장축	단축	*초장축	단축
엔진		(ℓ/ps/kgm)	L(12.7/520/235) L(12.7/540/285)	L(12.7/520/235) L(12.7/540/285)	L(12.7/520/235) L(12.7/540/285)	L(12.7/520/235) L(12.7/540/285)
전장		mm	12,710 12,830(사양 적용시)	10,300	12,710	11,445
전폭		mm	2,490	2,490	2,490	2,490
전고		mm	3,335	3,335	3,345	3,345
축간 거리 (WHEEL BASE)		mm	7950	6300	8260	7430
윤거	전륜	mm	2,130	2,130	2080 (2,130)	2,060 (2,130)
	후륜	mm	1,845	1,845	1,845	1,825
타이어	전륜	타이어	315/80R22.5-20PR	315/80R22.5-20PR	12R22.5 12R22.5-18PR 295/80R22.5-18PR 315/80R22.5-20PR	12R22.5 12R22.5-18PR 295/80R22.5-18PR 315/80R22.5-20PR
	후륜	타이어	315/80R22.5-20PR (푸셔) 12R22.5-18PR	315/80R22.5-20PR 385/65R22.5-20PR (푸셔) 12R22.5-18PR	12R22.5 12R22.5-18PR 295/80R22.5-18PR	12R22.5 12R22.5-18PR 295/80R22.5-18PR

■ 10X4 카고

* : 대표차종
^ : 샤시캡 ONLY

구 분			10X4 카고	
			25T	25T^
			*초장축	단축
엔진		(ℓ/ps/kgm)	L(12.7/520/235) L(12.7/540/285)	L(12.7/520/235) L(12.7/540/285)
전장		mm	12,710 12,830(사양 적용시)	11,705
전폭		mm	2,490	2,490
전고		mm	3345	3350
축간 거리 (WHEEL BASE)		mm	8260	7690
윤거	전륜	mm	2,080 (2,130)	2,080 (2,130)
	후륜	mm	1,845	1,845
타이어	전륜	타이어	12R22.5-18PR 295/80R22.5-18PR 315/80R22.5-20PR	12R22.5-18PR 295/80R22.5-18PR 315/80R22.5-20PR
	후륜	타이어	385/65R22.5-20PR (푸셔) 12R22.5-18PR 295/80R22.5-18PR	385/65R22.5-20PR (푸셔) 12R22.5-18PR 295/80R22.5-18PR

■ 덤프

구 분			6X4	8X4(전2축)
			덤프 15T	덤프 25.5T
			*	*
엔진		(ℓ/ps/kgm)	H(10/410/178) H(10/430/210)	L(12.7/520/235) L(12.7/540/285)
전장		mm	7,660	8,830
전폭		mm	2,490	2,490
전고		mm	3,380	3,370
축간 거리 (WHEEL BASE)		mm	4,590	6,220
윤거 (TREAD)	전륜	mm	2,080	2,100
	후륜	mm	1,850	1,845
타이어	전륜	타이어	12R22.5-16PR	385/65R22.5-24PR
	후륜	타이어	12R22.5-16PR	12R22.5-16PR

■ 트랙터

구 분			4X2	6X2	6X4
			트랙터	트랙터	트랙터
엔진		(ℓ/ps/kgm)	L(12.7/520/235) L(12.7/540/285)	L(12.7/520/235) L(12.7/540/285)	L(12.7/520/235) L(12.7/540/285)
전장		mm	6,160 6,195 (사양 적용 시)	7,070 7,035 (사양 적용 시)	7,035 7,070 (사양 적용 시)
전폭		mm	2,490	2,490	2,490
전고		mm	3,340	3,320	3,325
축간 거리 (WHEEL BASE)		mm	3,600	3,300	4,650
윤거 (TREAD)	전륜	mm	2,060 (2,130)	2,080	2,060
	후륜	mm	1,825	1,845	1,825
타이어	전륜	타이어	12R22.5 12R22.5-18PR 295/80R22.5-16PR 295/80R22.5-18PR 315/80R22.5-20PR	12R22.5 295/80R22.5-18PR	12R22.5 12R22.5-18PR 295/80R22.5-16PR 295/80R22.5-18PR
	후륜	타이어	12R22.5 12R22.5-18PR 295/80R22.5-16PR 295/80R22.5-18PR	12R22.5 295/80R22.5-18PR	12R22.5 12R22.5-18PR 295/80R22.5-16PR 295/80R22.5-18PR

주유 일람표

■ 연료, 윤활, 요소수 등

항 목			오일양ℓ		오일규격
			총 용량	오일팬	
엔진 오일	디젤 엔진	D6CP	40	38	• API 분류 CK-4급 SAE-10W-40 (순정 오일 사용 추천) ※ 단, API 분류 CJ-4급 SAE 10W-40 순정 오일도 사용 가능합니다. (혼유 금지)
		D6HC	40	38	
	CNG 엔진	C6AF	27 (오일팬 필터 제외)		API CF-4급 이상, SAE 10W-40 ※ CNG 엔진 전용오일을 사용하십시오. (HMC 승인 엔진 오일) - GS 정유 : KIXX CNG 10W-40KIXX CNG LL 10W-40 - SK(주) : ZIC CNG HD 10W-40/ZIC CNG HK 10W-40 - S-OIL : SU CNG BEST 10W-40/SSU CNG BEST LL 10W-40 - SHELL : RIMULA ND 10W-40/HD CNG PLUS 10W-40
연료탱크		디젤	200, 300, 380, 350, 500, 200+200		
		CNG	616, 860, 924		
요소수			40		요소수 용액 규격 : ISO22241 또는 DIN7007O

※ 가혹한 운전조건(엔진 오일 및 필터의 경우)

- 짧은 거리 잦은 출발 및 정지조건이 많을 때(도심지 혼잡한 주행등)
- 장기 대기 차량이나 도심지 신호대기등으로 공회전 많을 때)
- 분진이 많은 대기 조건에서 운행
- 32℃이상 혹서 지역에서 교통체증50% 이상일때의 운행시
- 과적 차량

⚠ 주 의

- **CK-4급과 CJ-4급 엔진 오일을 함께 사용하지 마십시오. 혼합하여 사용하면 차량에 치명적인 손상을 줄 수 있습니다.**
- **점도 분류와 품질 등급을 동시에 만족시키는 오일을 사용하십시오.**

■ 변속기 및 샤시

	모델	수동 변속기					자동 변속기
		현대 트랜시스			ZF 변속기	이든	ZF
		H160S6	H160S2x5	T230S12	16S2330TD	FSO10309	12TX2860TD, 12TX2861TD,12TX2460TD
변속기	오일용량	16ℓ	20ℓ	15ℓ	15ℓ(리타더 미장착)	11.4ℓ (P.T.O 미장착)/ 12.4ℓ (P.T.O 장착)	13.5ℓ (리타더 미장착) 23.5ℓ (리타더 장착)
	오일규격	API GL-4, SAE 80W/90	API GL-4, SAE 80W/90	API GL-4, SAE 75W/80	ZF-Ecofluid M 또는 ZF TE-ML01E 승인오일	API GL-4, SAE 80W/90	ZF-Ecofluid M 또는 ZF TE-ML02E 승인오일

※ ZF 리타더 오일필터는 변속기 오일 교환시 교체 하십시오.

항 목	차량	4X2/6X2			6X4/8X4/10X4					
	모델	R175HS	R178HS	R190HS	R150HT	D10HT	T14HT	R175HT	R178HT	H110ST H120ST
리어 리어 액슬		10ℓ	15ℓ	15ℓ	8.3ℓ	10ℓ	10ℓ	10ℓ	15ℓ	23ℓ 하우징 : 20ℓ 허브기어 : 1.5ℓ(한쪽)
리어 포워드 액슬		-	-	-	10.3ℓ	12ℓ	12ℓ	12ℓ	17ℓ	24ℓ 하우징 : 21ℓ 허브기어 : 1.5ℓ(한쪽)
오일 규격	광유	API GL-5, SAE 80W90								
	합성유	Shell SPIRAX, API GL-5, SAE75W90								

부품명	오일규격
파워스티어링	PSF-3
6X2 태그 액슬 유압 유니트	PSF-3
클러치 리저버 탱크	SAE J1730(D.O.T 3/4브레이크)
전동유압식 캡틸트	텔레스 T15 상당품
그리스 자동 주유장치	NLGI 2
킹핀	SHELL RETINAX 0434 또는 Lithium EP Grease NLGI 2 또는 상당품
스티어링 아이들러 암	SHELL RETINAX 0434 또는 Lithium EP Grease NLGI 2 또는 상당품
프론트액슬 휠 허브 베어링	SHEEL RETINAX 0434 또는 상당품
트라이언 플레인 베어링	Lithium EP Grease NLGI 2 또는 상당품
프론트/리어 스프링 및 아이핀	Lithium EP Grease NLGI 2 또는 상당품
새클	Lithium EP Grease NLGI 2 또는 상당품
리어액슬 휠 허브 베어링	SHEEL RETINAX 0434 또는 상당품
프로펠러 샤프트 유니버셜 조인트	SHELL GADUS S2 V220 AD 2 또는 Lithium EP Grease NLGI 2 또는 상당품
탠덤 프로펠러 샤프트 스플라인	SHELL GADUS S2 V220 AD 2 또는 Lithium EP Grease NLGI 2 또는 상당품
클러치 페달 샤프트 부싱	LIG-2
도어 힌지/체커, 각 잠금장치 각 힌지부	LIG-1
캡 리어 래치 잠금부 및 캡 커넥팅 암	NIPPON GREASE NIGLUBE RM 상당품
트랙터 커플러	NLGI GRADE 1-2
브레이크 어셈블리 및 자동 어저스터	Lithium EP Grease NLGI 2 또는 상당품

※ 오일규격은「주유일람표」를 참고하십시오.

※ 차량이 가혹조건인 경우에는 점검 혹은 오일보충 및 교환주기가 단축됩니다.

※ 가혹한 운전조건

- 짧은거리 잦은 출발 및 정지조건이 많을 때(도심지 혼잡한 주행 등)
- 공회전 시키는 조건이 많을 때 (소방차 등의 장기 대기 차량이나 도심지 신호 대기 등으로 공회전이 많을 때)
- 분진이 많은 대기 조건에서 운행시
- 32°C이상 혹서 지역에서 교통체증 50% 이상일 때의 운행 시
- 과적 차량

■ 타이어 및 휠 제원

4X2	6X2	6X4	8X4	10X4	타이어규격	업 체	림 규격	공기압		
									kPa	psi
●	●	●	●		12R22.5(RIB)	브릿지스톤	22.5X8.25	-	850	123
		●	●		12R22.5-16PR, RIB	한국, 금호	22.5X8.25	-	830	120
		●	●		12R22.5-16PR, LUG	한국, 금호	22.5X8.25	-	830	120
●		●	●	●	12R22.5-18PR, RIB	한국, 금호	22.5X8.25	한국	930	135
								금호	830	120
		●			245/70R19.5-14PR	한국, 금호	19.5X6.75	-	-	-
								후륜(복륜)	760	110
		●			245/70R19.5-18PR	한국, 금호	19.5X6.75	한국(복륜)	900	131
								금호(복륜)	860	125
		●			265/70R19.5-14PR	금호	19.5X6.75	-	-	-
								후륜(복륜)	793	115
		●			275/70R22.5-16PR, RIB	한국	22.5X8.25	후륜(복륜)	900	131
●		●			295/80R22.5-16PR, RIB	한국, 금호	22.5X8.25	한국	850	123
								금호	830	120
●	●	●	●	●	295/80R22.5-18PR, RIB-MCL	미쉐린	22.5X8.25	-	850	123
●	●	●	●	●	295/80R22.5-18PR, BLK-MCL	미쉐린	22.5X8.25	-	830	120
		●			315/70R22.5-18PR	한국	22.5X9.00	전륜(단륜)	900	130
								-	-	-
●		●	●	●	315/80R22.5-20PR	한국, 금호	22.5X9.00	전륜(단륜)	900	130
								-	-	-
			●	●	385/65R22.5-20PR	한국, 금호	22.5X11.75	전륜(단륜)	900	130
								-	-	-
				●	385/65R22.5-20PR	미쉐린	22.5x11.75	전륜(단륜)	900	130
								-	-	-
		●	●	●	385/65R22.5-24PR	한국, 금호	22.5X11.75	전륜(단륜)	930	135
								-	-	-

※ 각 타이어의 크기는 각 차량에 장착된 타이어의 표면에서 확인하십시오.

■ 타이어 제원 읽는 법

245 / 70 R 19.5 - 14PR
① ②③ ④ ⑤

11 R 22.5 - 16PR
①③ ④ ⑤

① 245: 단면폭(mm)
11: 단면폭(인치)
② 70: 편평비(%)
③ R: 레이디얼 타이어
④ 19.5: 림직경(인치)
⑤ 14PR: 타이어 강성

■ 타이어 효율 등급

타이어 제조사	타이어 규격	패턴	회전저항(계수) 등급(RRC)	젖은 노면 제동력 지수 등급(G)
한국	12R22.5-16PR	AH22	3	3
	12R22.5-16PR	DM06	4	2
	12R22.5-18PR	AH40	3	3
	245/70R19.5-14PR	AH11W	4	2
	245/70R19.5-18PR	AH35	3	3
	275/70R22.5-16PR	AL10	3	3
	295/80R22.5-16PR	AL10	3	3
	295/80R22.5-16PR	AH31	3	3
	315/70R22.5-18PR	AH11	3	3
	315/80R22.5-20PR	AH11S	3	3
	385/65R22.5-20PR	AH15	3	3
	385/65R22.5-24PR	AH15	3	3
금호	12R22.5-16PR	KRA50	4	3
	12R22.5-16PR	KMD02	4	3
	12R22.5-18PR	KRA50	4	3
	245/70R19.5-14PR	KRA01	4	3
	245/70R19.5-18PR	KRA01	4	3
	265/70R19.5-14PR	KRS03+	4	2
	295/80R22.5-16PR	KRS03+	4	2
	315/80R22.5-20PR	KRS01	4	3
	385/65R22.5-20PR	KRS50	3	2
	385/65R22.5-24PR	KRS50	3	2
브릿지 스톤	12R22.5	R156AZ	3	3
미쉐린	295/80R22.5-18PR	X MULTI Z2	3	4
	295/80R22.5-18PR	X MULTI D	4	4
	385/65R22.5-20PR	X MULTI HL Z	3	4

- 회전저항(계수) 등급 (RRC) : 타이어에 걸리는 하중에 대한 회전저항의 비율
(1 ~ 5등급까지 있으며 1등급에 가까울수록 소비 효율이 높아집니다.)
- 젖은 노면 제동력 (G) : 기준 타이어 대비 시험대상 타이어의 젖은 노면 제동성능 비율
(1 ~ 5등급까지 있으며 1등급에 가까울수록 젖은 노면에서의 제동력이 좋습니다.)
- 타이어 사이즈가 동일하더라도 효율등급이 다를 수 있습니다. 또한 일부 정보가 사전통보 없이 변경될 수 있습니다.

전구규격표

종 류			형 식	수 량	전구 형식	용 량(W)
헤드램프	FULL LED	HIGH	LED	2	LED	-
		LOW	LED	2	LED	-
	LED	HIGH	LED	2	LED	-
		LOW				
리어 콤비네이션 램프	FULL LED		방향지시등	2	LED	-
			후미등	2	LED	-
			후퇴등	2	LED	-
측면 방향지시등 & 옆면 표시등				2	PY21/5W	5/21
번호판등				2	LED	-
코너링				2	LED	-
주간 주행등				2	LED	-
전면 방향지시등				2	LED	-
끝단 표시등				2	LED	-
작업등				1	P21W	21

실내등	수 량	전구 형식	용 량(W)
베드룸램프(LED)	1	LED	1
스폿램프(LED)	2	LED	2
룸램프(LED)	2	LED	2

※ 전구 교환시 맨손으로 반사경 또는 전구를 만지지 마십시오. 장갑이나 패키징을 사용하십시오. 손에 묻은 그리스, 오일등의 불순물이 전구에서 발생되는 열에 의해 증발되어 반사경 기능을 손상시킬 수 있습니다. 특히 발열량이 큰 헤드램프 전구 취급시 주의 하십시오.

차대번호(VIN)

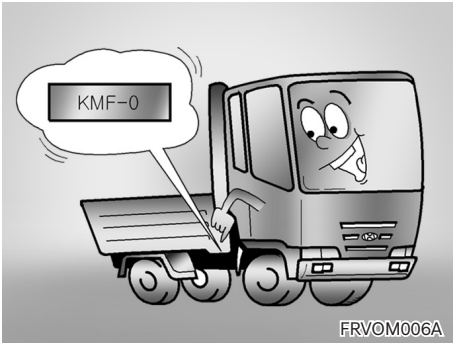

차량의 등록시나 정비 및 소유권을 유지하는데 필요한 모든 법적인 사항에 사용되는 차대번호(VIN:Vehicle Identi-fication No.)는 우측 프레임 프론트 휠 뒷부분에 타각되어 있습니다.

- 차체에 타각된 차대번호는 육안으로 쉽게 확인할 수 있도록 점검 관리하십시오.
- 차대번호의 10번째 자리는 차량의 모델년도를 나타냅니다.

자기 인증 라벨

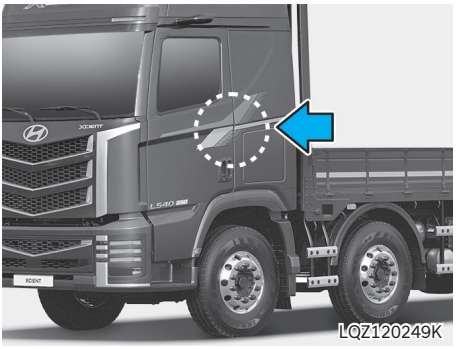

자기 인증 라벨은 본 차량이 대한민국 자동차 관리법령에 적합하게 제작되었음을 알려드립니다.
또한, 차대번호, 중량, 제작년도 등 차량에 관한 각종 정보를 확인할 수 있습니다.

엔진번호

■ D6HC 엔진

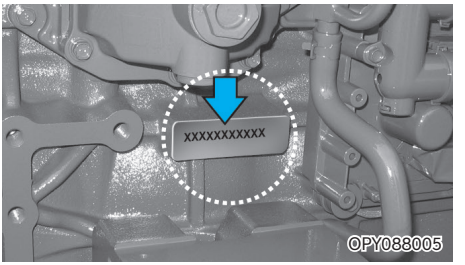

엔진 번호는 측면 오일 필터 아래쪽 크랭크케이스에 타각되어 있습니다.

■ D6CP 엔진

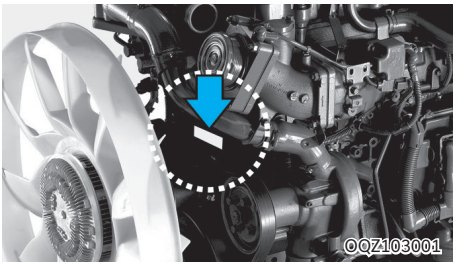

엔진번호는 엔진의 앞방향에서 바라볼 때 크랭크케이스에 타각되어 있습니다.

■ C6AF 엔진(CNG)



엔진번호는그림과 같이 실린더 불록에 타각되어 있습니다.