안전 및 차량 손상 경고

※ 본 취급설명서는 고객 및 차량의 안전과 관련한 심각한 위험과 제품 사용에 대한 올바른 정보를 사전에 알리는 안전경고 표시입니다. 지시사항은 반드시 숙지하여 지켜주십시오.

경고, 주의표시

경고, 주의가 있는 문장 및 진하게 표시되어 있는 부분은 특히 유념하십시오.

⚠ 경 고

사람이 다치거나 사망의 우려가 있는 경우의 경고 표시입니다.

⚠ 주 의

차량이 고장나거나 손상될 우려가 있는 경우의 주의 표시입니다.

안전을 위해 반드시 지켜야 하는 금지 표시입니다.

알아두기

차량 용어 또는 추가 설명이 필요한 정보 표시입니다.

선택 또는 미장착 사양표시 □□□□ □□ 사양 적용시

본 취급설명서에는 모든 트림모델 및 선택사양을 포함하여 설명하고 있습니다.
따라서 고객님 차량에 장착되지 않은 사양이 설명 될 수 있습니다.

내용 찾기 방법 설명

내용으로 찾을 때

목차를 활용하세요.

명칭을 모를 때

그림 목차 (내관도 I) 를 활용하세요.

명칭으로 찾을 때

색인(명칭) 목차 활용하세요.

제작결함 안내

자동차제작자등(부품제작자등) : 현대자동차(주)
주 소 : 서울특별시 서초구 헌릉로 12(양재동)
연락처 : 080-600-6000

제작결함 안내 (제50조 관련)

귀하의 자동차 또는 자동차부품에 잦은 고장 등의 문제로 교통사고를 유발할 수 있는 결함이 있다고 판단되면, 자기 및 다른 사람의 안전을 위하여 즉시 현대자동차(주)와 제작결함조사를 시행하는 교통안전공단 자동차안전연구원에 연락하여 주시기 바랍니다.

교통안전공단 자동차안전연구원은 소비자 불만사항 등을 접수하여 분석한 후 해당 자동차 또는 자동차부품에 제작결함의 가능성이 있다고 판단되는 경우 제작결함조사를 실시하여 해당 제작사에게 제작결함시정(recall) 등의 조치를 취할 것입니다.

교통안전공단 자동차안전연구원의 자동차 또는 자동차부품 결함 등 소비자 불만 접수창구는 다음과 같습니다.

- 교통안전공단 자동차안전연구원
- 전화 : 080-357-2500
- 인터넷 홈페이지 : 제작결함정보전산망(www.car.go.kr)

목차

안 내 | 실내/엔진룸 각종 장치 1

안전 주의 사항 | 안전 운행을 위한 운행방법 및 주의사항 2

안 전 장 치 | 안전 장치의 사용방법 및 주의 사항 3

편 의 장 치 | 실내, 외부 각종 장치의 사용 방법 및 주의 사항 4

시동 및 주행 | 차량 운행과 관련된 시동 및 정지 방법, 변속기, 브레이크 등의 사용 요령 5

비상시 응급조치 | 차량 고장시 응급조치 방법 6

정 기 점 검 | 일상 점검/정기 점검 등의 항목과 각종 오일류의 점검 방법 등 차량 관리 요령 7

차 량 정 보 | 차량 제원, 차량에 부착된 각종 라벨 및 고유번호 8

색 인 | 찾아보기 색인

보증수리안내 | 보증서, 각종 서비스제도 및 서비스 네트워크 안내

1장 그림 목차

외관도 I 1-2
외관도 II 1-3
내관도 I 1-4
내관도 II 1-6
엔진룸 1-8

그림 목차(외관도 I)

■ 앞

OTQL018001

1. 앞유리 와이퍼 블레이드 ····· 7-34
2. 엔진 후드 ····· 4-22
3. 전방 탈부착 견인후크 ····· 6-21
4. 안개등 ····· 4-75/7-53
5. 전방 헤드 램프 ····· 4-73/7-53
6. 실외 미러····· 4-44
7. 도어 잠금 ·····4-6/4-10
8. 휠/타이어·····7-40/8-2

※ 본 도안은 실제 차량과 다를 수 있습니다.

그림 목차(외관도 II)

■ 뒤

OTQL018002

1. 보조 제동등 7-57
2. 뒷유리 와이퍼 4-76
3. 연료 주입구 4-24
4. 리어램프 7-56
5. 후방 주차 보조 시스템 4-68
6. 후방 견인후크 6-22
7. 테일게이트 4-15

※ 본 도안은 실제 차량과 다를 수 있습니다.

그림 목차(내관도 I)

■ A 타입

1. 도어 열림 레버 ····· 4-12
2. 실외 미러 접이 버튼 ····· 4-45
3. 실외 미러 조절 스위치 ····· 4-44
4. 중앙 도어 잠금 스위치 ····· 4-13
5. 유리창 개폐 스위치 ····· 4-18
6. 송풍구 조절 레버 ····· 4-86
7. 스티어링 휠(조향 핸들) ····· 4-32
8. 안개등 버튼 ····· 4-75
9. 스티어링 휠 히터 버튼 ····· 4-33
10. LPG연료 공급 버튼(LPG차량) ····· 5-6
11. 계기판 조명 조절기 ····· 4-49
12. ESC OFF(작동 정지) 버튼 ····· 5-33
실내등 버튼(뒤) ····· 4-79
13. 스티어링 휠 높이 조절 레버 ····· 4-32
14. 실내 퓨즈 패널 ····· 7-49
15. 엔진 후드 열림 레버 ····· 4-22
16. 브레이크 페달 ····· 5-29
17. 가속 페달 ····· 5-5
18. 좌석 ····· 3-3

※ 위 도안은 설명을 위한 샘플로, 엔진 또는 차량의 옵션에 따라 위치 및 형상이 다를 수 있습니다.

■ B 타입

1. 도어 열림 레버 ····· 4-12
2. 실외 미러 접이 버튼 ····· 4-45
3. 실외 미러 조절 스위치 ····· 4-44
4. 중앙 도어 잠금 스위치 ····· 4-13
5. 유리창 개폐 스위치 ····· 4-18
6. 송풍구 조절 레버 ····· 4-86
7. 스티어링 휠(조향 핸들) ····· 4-32
8. 안개등 버튼 ····· 4-75
9. 스티어링 휠 히터 버튼 ····· 4-33
10. 계기판 조명 조절기 ····· 4-49
11. ESC OFF(작동 정지) 버튼/ ····· 5-33
    실내등 버튼(뒤) ····· 4-79
12. 스티어링 휠 높이 조절 레버 ····· 4-32
13. 실내 퓨즈 패널 ····· 7-49
14. 엔진 후드 열림 레버 ····· 4-22
15. 브레이크 페달 ····· 5-29
16. 가속 페달 ····· 5-5
17. 좌석 ····· 3-3

※ 위 도안은 설명을 위한 샘플로, 엔진 또는 차량의 옵션에 따라 위치 및 형상이 다를 수 있습니다.

그림 목차(내관도 II)

■ A 타입

1. 계기판 ····· 4-47
2. 조명 스위치 ····· 4-72
3. 경음기 ····· 4-34
4. 와이퍼/와셔 스위치 ····· 4-76
5. 오디오 리모컨 ····· 4-122
6. 운전석 에어백 ····· 3-40
7. 시동 스위치 ····· 5-3
8. AVN/오디오 ····· 4-123
9. 히터 및 에어컨 ····· 4-82/4-94
10. 오디오 스위치 ····· 4-123
11. 주차 브레이크 ····· 5-29
12. 변속레버 ····· 5-11/5-13
13. 동승석 에어백 ····· 3-41
14. 글로브 박스 ····· 4-112
15. 4륜 구동 선택 노브 ····· 5-20

※ 위 도안은 설명을 위한 샘플로, 엔진 또는 차량의 옵션에 따라 위치 및 형상이 다를 수 있습니다.

■ B 타입

OTQL018005

1. 계기판 ····· 4-47
2. 조명 스위치 ····· 4-72
3. 경음기 ····· 4-34
4. 와이퍼/와셔 스위치 ····· 4-76
5. 오디오 리모컨 ····· 4-122
6. 운전석 에어백 ····· 3-40
7. 시동 스위치 ····· 5-3
8. AVN/오디오 ····· 4-123
9. 히터 및 에어컨 ····· 4-82/4-94
10. 오디오 스위치 ····· 4-123
11. 주차 브레이크 ····· 5-29
12. 변속레버 ····· 5-11/5-13
13. 동승석 에어백 ····· 3-41
14. 글로브 박스 ····· 4-112
15. 4륜 구동 선택 버튼 ····· 5-20

※ 위 도안은 설명을 위한 샘플로, 엔진 또는 차량에 따라 위치 및 형상이 다를 수 있습니다.

그림 목차(엔진룸)

■ LPG 엔진

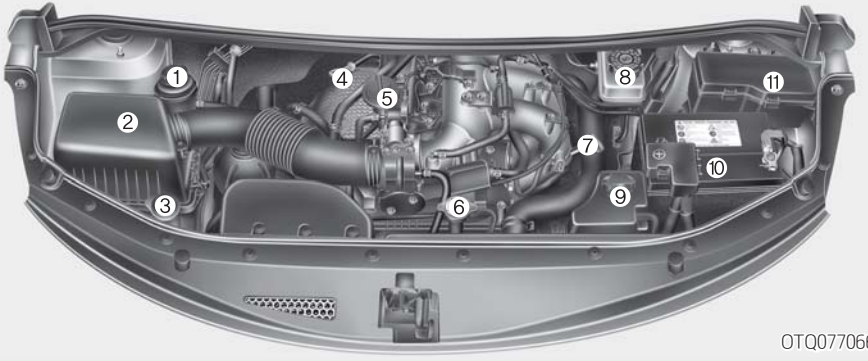

OTQ077066

■ 디젤 엔진

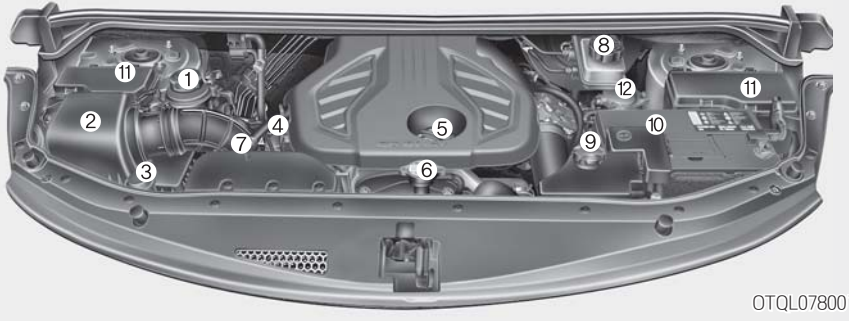

OTQL078001

1. 파워 스티어링 오일 점검 ····· 7-23
2. 에어클리너 점검 ····· 7-29
3. 와셔액 점검 ····· 7-26
4. 자동변속기 오일 점검 ····· 7-24
5. 엔진 오일 주입구 ····· 7-18
6. 라디에이터 캡 ····· 7-20
7. 엔진 오일 점검 ····· 7-18
8. 브레이크/클러치액 점검 ····· 7-22
9. 냉각수 점검 ····· 7-20
10. 배터리 점검 ····· 7-37
11. 퓨즈/릴레이 교환 ····· 7-50
12. 연료필터(디젤엔진) ····· 7-28

※ 추천오일 및 용량 ····· 8-3
(각종 오일류의 용량 및 추천사양)

※ 위 도안은 설명을 위한 샘플로, 엔진 또는 차량에 따라 위치 및 형상이 다를 수 있습니다.

2장 목차

1일 1회 일상 점검 실시 2-2
엔진룸을 열고 2-2
규격타이어 장착 및 타이어 공기압 수시 점검 2-3
운전석에 앉아서 2-3
올바른 운전자세 2-4
좌석, 스티어링 휠, 미러 조정은 출발 전에 2-4
운전석 주변은 항상 깨끗이 2-4
안전벨트 착용 2-5
탑승자를 보호하는 안전벨트 착용 2-5
기타 주의사항 2-6
에어백 관련 주의사항 2-6
에어백은 보조 안전장치입니다. 2-6
유아/어린이의 에어백 관련 주의사항 2-6
주·정차 중 차내 수면 금지 2-7
음주·과로 운전 금지 2-8
인화성·폭발성 물질 차내 방치 금지 2-8
창문 밖으로 손이나 얼굴 등을 내밀지 말것 2-9
주행 중 엔진 정지 금지 2-9
정차 또는 주차 중 휴대전화 사용 요령 2-9
어린이는 적정 보호구 착용과 함께 뒷좌석에 2-10
차 안에 어린이만 남겨두면 위험 2-10
주위 안전 확인 2-11
주행 시 도어·테일게이트는 잠금 상태로 2-11
주·정차 시 배기관 주변 화재 위험 2-11
밀폐된 공간에서 엔진 시동 후 차량 점검 금지 2-12
주차 시 바퀴에 고임목 설치 2-12
교차로나 철도 건널목을 건널 때 2-12
편의장비 추가 장착 시 임의배선 사용 금지 2-13
차량 개조 금지 2-13
각종 시트커버류 작업 시 유의 2-13
차량 내 가죽 제품의 특성 2-14
자사 직영 서비스센터 또는 블루핸즈 이용 2-14
순정부품의 사용 2-15
LPG 차량 사용 시 주의 사항 2-15
기타 주의 사항 2-17
신차 길들이기 2-18

1일 1회 일상 점검 실시

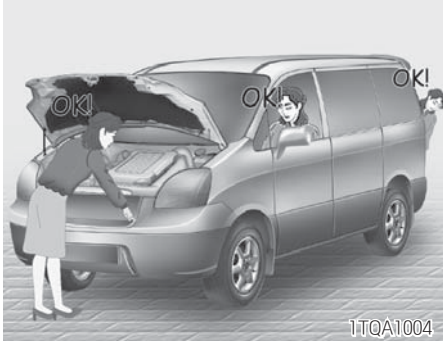

- 1일 1회 운행 전 점검을 하십시오.
- 차량 하부의 누유, 누수 등을 점검하십시오.
- 엔진룸을 열고 냉각수, 각종 오일 및 벨트류의 이상 유무를 확인하십시오.
- 일상 점검은 7장, 「일상 점검 항목」 내용을 참조하여 점검하십시오.
- 차량 외관의 이상 유무를 확인하십시오.

엔진룸을 열고

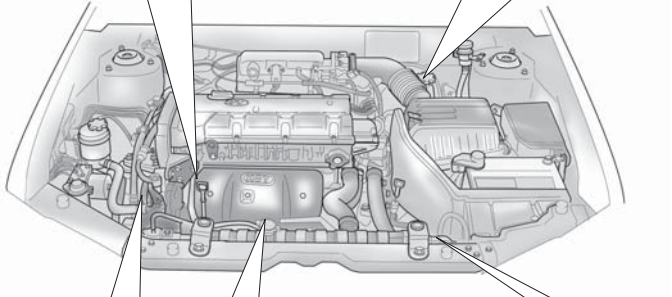

엔진 오일 점검

차를 평평한 장소에 주차시킨 후, 엔진 시동을 끄고 5분 후에 점검하십시오.
오일 레벨게이지를 뽑아 오일이 최대선과 최소선 사이에 있는지 점검하십시오.

브레이크 액 점검

브레이크 리저버 탱크 내의 브레이크 액 양이 규정범위 내에 있는지 확인하십시오.
브레이크 액이 부족하거나, 급격히 감소되었다면 자사 직영 서비스센터에서 점검을 받으십시오.

벨트류 점검

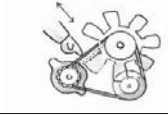

정기 점검 주기표의 점검 및 교환시기에 따라 자사 직영 서비스센터에서 점검 및 교체를 받으십시오.

냉각수량 점검

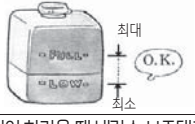

엔진이 차가울 때 냉각수 보조탱크의 냉각수 양이 최대선과 최소선 사이에 있는지 점검하고 부족하면 부동액과 물을 혼합하여 보충하십시오.

냉각수 누수 점검

라디에이터와 호스에서 냉각수가 새지 않는지 점검하십시오.

※ 본 도안은 이해를 돕기위한 것으로 실제 차량과 다를 수 있습니다.

규격타이어 장착 및 타이어 공기압 수시 점검

- 타이어는 본 차량에 적합한 규격의 타이어를 사용하고, 바닥면과의 접지상태 확인 및 적정 공기압을 유지하십시오. 임시 타이어의 공기압도 수시로 점검하십시오.
- **항상 적정 타이어 공기압을 유지하십시오.**
- 타이어 공기압 부족 및 고속 주행시 스탠딩 웨이브 현상으로 타이어가 순간적으로 터지게 되면 차량 전복 등의 위험이 있으므로 장거리 및 고속 주행 전에 반드시 공기압을 점검·보충하십시오.

알아두기

스탠딩 웨이브(Standing Wave) 현상 이란?
일반적으로 주행 시 타이어는 압착되었다가 회복되는 것이 반복되는데, 공기압이 부족한 상태로 고속 주행을 하게 되면 압착이 많이 되고 회복이 미처 덜 된 상태에서 다시 노면과 타이어가 닿게 됩니다. 이 현상이 계속 반복되면 타이어에 물결 모양의 주름이 발생과 동시에 많은 열이 발생하여 타이어가 단시간에 파열됩니다.

운전석에 앉아서

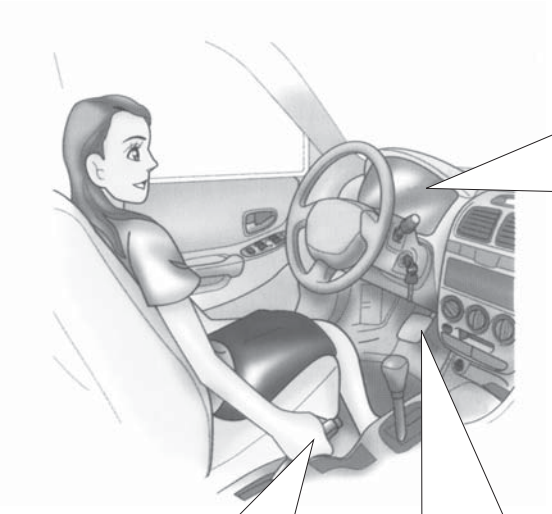

계기판 점검

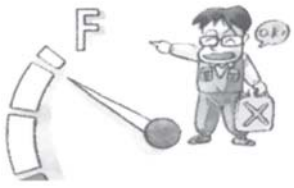

계기판 각종 정보의 이상 유·무 및 연료가 적정한지 점검합니다.

주차브레이크 점검

주차브레이크를 힘껏 잡아 당겨 멈출때까지 노치(Notch)수가 적당한지 점검합니다.
(표준치 : 7~8)

페달류 점검

페달을 가볍게 밟아서 평상 사용 시 보다 간극이 초과하거나 줄어들면 즉시 자사 직영 서비스센터에서 점검 및 수리를 받으십시오.

올바른 운전자세

올바른 운전자세가 되도록 운전석과 스티어링 휠을 조정하십시오.
바람직한 운전자세는 좌석에 깊숙이 앉아 브레이크 페달, 클러치 페달(사양 적용시)을 끝까지 밟았을 때 무릎이 약간 굽혀지고, 손목이 스티어링 휠의 가장 먼 곳에 닿아야 합니다. 또한, 헤드레스트의 높이가 조절되는 차량인 경우는 운전자의 귀 상단이 헤드레스트 중심에 올 수 있도록 헤드레스트를 조정하십시오.

좌석, 스티어링 휠, 미러 조정은 출발 전에

- 좌석, 스티어링 휠, 미러는 출발전에 조정하시고 주행시는 절대로 조작하지 마십시오.
- 내·외측의 미러를 조정하여, 충분한 시계를 확보하십시오.
- 높이를 조절할 수 있는 스티어링 휠은 반드시 주행 전에 신체에 알맞게 조절하십시오.
- 모든 게이지 및 경고등을 확인하십시오.
- 주차 브레이크를 해제하고 브레이크 경고등이 소등되는지 점검하십시오.
- 차 주위에 사람이나 물체 등이 없는지 확인하십시오.

⚠ 경 고

- **운전 시 하이힐 등 운전하기 불편한 신발을 신지 마십시오. 가속 페달, 브레이크 페달, 클러치 페달(사양 적용시)등의 조작능력이 저하되어 사고의 원인이 됩니다.**
- **주차 브레이크를 해제시킬 때에는 차량이 움직일 수 있으므로 반드시 브레이크 페달을 확실히 밟은 상태에서 해제 시키십시오.**

운전석 주변은 항상 깨끗이

- 운전석 주변은 항상 깨끗하게 유지하십시오. 빈 깡통 등이 페달 밑으로 굴러 들어갈 경우 페달 조작이 불가능하게 되어 매우 위험합니다.
- 바닥 매트는 페달의 움직임을 방해하지 않는 것으로 너무 두껍지 않으면서 바닥에 고정되는 제품이어야 합니다.
- 실내에는 화물을 좌석높이 이상으로 적재하지 마십시오.

안전벨트 착용

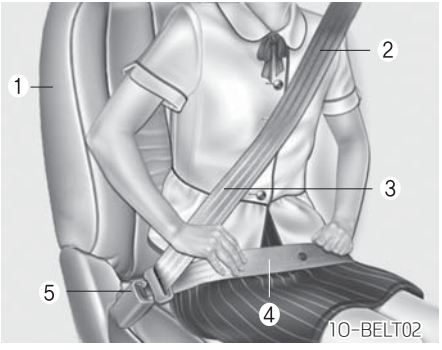

■ 탑승자를 보호하는 안전벨트 착용

모든 좌석의 탑승자들은 가까운 거리라도 주행전에 반드시 안전벨트를 착용하십시오.

1. 탑승자가 기대거나 구부리지 않고 좌석에 깊게 걸쳐 앉아, 등을 등받이에 기대어 똑바로 앉은 상태여야 합니다.
2. 안전벨트의 어깨띠 부분은 가슴 부위를 지나도록 해야 합니다.
3. 안전벨트가 꼬이거나 짓눌린 상태에서 주행하지 마십시오.
4. 안전벨트의 골반띠 부분이 부드럽게 골반 부분을 지나도록 해야 합니다.
5. 안전벨트를 버클에 '찰칵' 소리가 날 때까지 확실하게 밀어 넣으십시오.

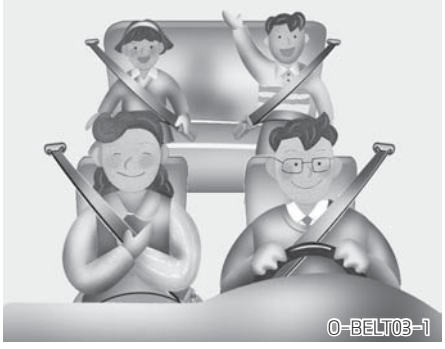

탑승 전원 안전벨트를 착용하십시오.

- 3점식 안전벨트를 착용할 수 없는 어린이의 경우는 안전벨트를 직접 사용하지말고 뒷좌석에 어린이 전용보조시트에 앉히십시오.
- 주행 중 어린이를 무릎에 앉히거나 팔로 안고 있지 마십시오. 경미한 충돌 사고라 할지라도 어린이를 놓칠 수 있습니다.
- 임신 중의 여성이나 환자는 급정차, 사고 등의 경우 복부 등에 강한 힘을 받을 수 있으므로 의사와 상의하여 사용하십시오.
- 차량 운행시 운행전에 반드시 안전벨트를 착용하여 주십시오. 급정지, 사고발생시 신체에 상해를 입을 수 있습니다.
- 안전벨트는 꼬이지 않도록 착용하십시오. 정상적인 작동이 되지않아 사고시 신체 보호 효과가 떨어질 수 있습니다.
- 허리부위(2, 3점씩 하부띠)벨트는 요골 위치에 착용하십시오. 복부에 착용후 사고시 강한 복부 압박으로 장파열등 신체에 위해를 가할 수 있습니다.

⚠ 경 고

안전벨트의 정상적인 착용 및 사용을 방해하는 물품들은 절대로 사용하지 마십시오.

- **차단 클립: 차단 클립을 버클에 꽂게 되면 안전벨트를 착용한 것으로 인식하여 안전벨트 미착용 경고등 및 경고음이 작동하지 않습니다.**
- **안전벨트 스토퍼: 스토퍼를 벨트에 장착하게 되면 벨트가 정상적으로 감기는 것을 방해하여 안전벨트 성능이 떨어집니다.**
- **놀이방 매트: 차량 뒷좌석에 놀이방 매트를 깔면 안전벨트 착용 및 어린이 보조 좌석 이용이 어려워 사고가 나면 심각한 부상을 입을 수 있습니다.**

안전벨트는 교통사고가 나면 차량 탑승자의 생명과 신체를 보호하는 중요한 역할을 합니다. 그리고 국내 교통법규에 따라 모든 탑승자는 안전벨트를 착용해야 합니다.

에어백 관련 주의사항

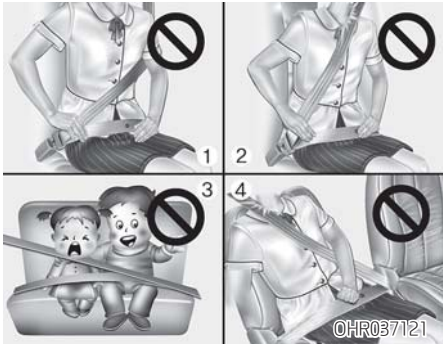

■ 기타 주의사항

1. 벨트의 어깨띠를 팔 밑으로 하거나 등뒤로 하지 마십시오.
2. 안전벨트의 어깨띠가 목이나 얼굴을 지나지 않도록 하십시오.
3. 벨트 하나로 한번에 두 사람 이상이 함께 착용하지 마십시오.
4. 안전벨트를 착용한 상태로 좌석 등받이를 뒤로 눕히면 만일의 경우, 안전벨트 아래로 신체가 빠져나와 안전벨트에 목이 걸리거나 심각한 부상을 입을 수 있습니다.

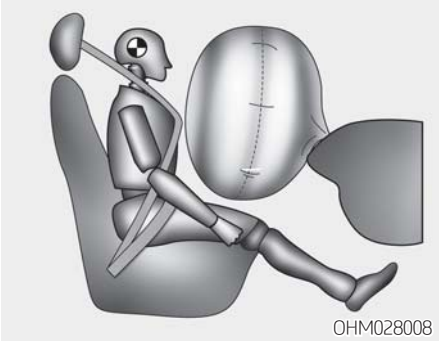

■ 에어백은 보조 안전장치입니다.

- 에어백은 안전벨트에 의한 충격보호기능을 보조하기 위해 개발된 보조안전장치의 하나입니다.에어백이 장착된 차량일지라도 반드시 안전벨트를 착용해야 충돌이 발생한 경우 에어백이 제공하는 최대 효과를 얻을 수 있으며, 안전벨트를 착용하지 않으면 충돌이 발생한 경우 실명, 상해, 사망 등의 신체적 불이익을 입을 수 있습니다.
- 에어백이 작동될 때는 탑승자의 상체와 에어백과의 거리가 멀수록 안전하기 때문에 차량 운행 전 운전자나 승객은 가능한 한 좌석을 뒤로 이동시켜 앉으십시오.

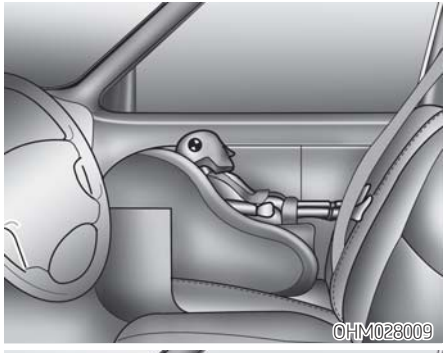

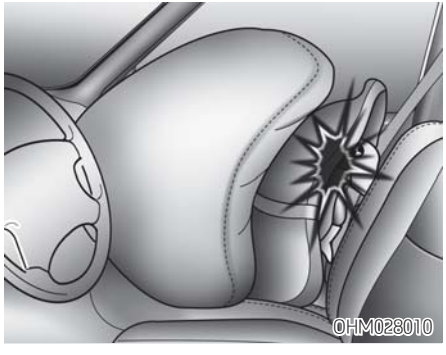

■ 유아/어린이의 에어백 관련 주의사항

▶ **차량운행 상태에서 탑승한 아이들을 안전하게 보호하기 위해서는 아래의 사항을 지키십시오.**

- 아이들은 항상 뒷좌석에 앉히십시오.

※ 동승석 에어백이 장착된 차량은 동승석에 유아용 보호장치를 설치하지 마십시오. 특히 차량 진행방향의 반대방향으로 설치 시 에어백 작동에 의해 심하게 다치거나 사망할 수 있습니다.(그림 참조)

- 약 10-15세 정도(신장에 따라 다름)의 어린이를 동승석에 앉혀야 할 경우 반드시 안전벨트를 착용시키고 가능한 한 좌석을 뒤쪽으로 밀어 에어백과 거리를 멀리하도록 하십시오.
- 아이를 안고 타지 마십시오.
  특히 에어백이 장착된 차량에서 동승석 탑승시 아이를 안고 탑승하면 더욱 위험합니다.
- 유아 탑승 시에는 반드시 뒷좌석에 유아용 보호장치를 장착하여 앉히십시오.

⚠ 경 고

어린이나 유아 및 임산부, 노약자는 동승석 에어백이 장착된 차량의 동승석에는 절대 앉히지 마십시오. 또한 유아용 보조시트도 설치하여 운행하지 마십시오. 사고시 에어백 팽창충격으로 안면부상 및 사망사고가 초래될 수 있습니다.

주·정차 중 차내 수면 금지

⚠ 경 고

장시간 주·정차할 때에는 반드시 시동을 끄십시오.
무의식중 변속레버를 움직이거나 가속 페달을 밟아 예기치 못한 사고가 발생할 수도 있으며, 가속 페달을 계속 밟고 있을 경우 오버히트(과열), 엔진 및 배기관의 이상과열로 화재가 발생할 수 있습니다.
또한, 장시간 주차 및 정차 중에 창문을 닫은 채로 차 안에 머물거나 수면을 취하지 마십시오. 대단히 위험합니다. 특히 시동을 켜고 에어컨이나 히터를 켠 상태로 밀폐된 차 안에 오래 있을 경우 질식사의 위험이 있습니다.

음주·과로 운전 금지

휴식을 취하지 않고 계속 운전하면 졸음이 오게 되어 사고를 유발할 수 있습니다.
장시간 운전할 경우에는 안전을 위해 최소한 2시간마다 휴식을 취하십시오.

⚠ 경 고

- **음주 운전은 절대로 하지 마십시오. 음주는 운전자의 판단, 시력과 근육 조절을 저하시키고, 소량일지라도 운전자의 반사신경, 인식, 판단에 영향을 미칩니다. 그렇기 때문에, 운전자 뿐만 아니라 승객, 상대차량 탑승자의 생명을 위협할 수 있습니다.**
- **약물을 복용하고 운전하는 것은 복용한 약물의 종류와 양에 따라 음주운전 보다도 위험할 수 있으므로 약물 복용 후에는 차량을 운행하지 마십시오.**

인화성·폭발성 물질 차내 방치 금지

- 가연성 물질을 싣지 마십시오.
- 밀폐된 차안에 가스라이터, 보조 배터리 등 인화성·폭발성 물질을 두지 마십시오. 폭발할 수 있습니다.
  특히, 여름철과 같이 차안의 온도가 급상승하는 경우에는 폭발 위험성이 매우 증가합니다.

창문 밖으로 손이나 얼굴 등을 내밀지 말것

창문 밖으로 손이나 얼굴 등을 내밀지 마십시오. 대단히 위험합니다. 특히, 어린이와 함께 탈 경우는 항상 주의하십시오.

주행 중 엔진 정지 금지

주행 중에는 시동을 끄지 마십시오. 브레이크의 성능저하 및 스티어링 휠 조작이 불가능하게 되어 매우 위험합니다.

정차 또는 주차 중 휴대전화 사용 요령

차내에서 휴대전화를 사용하면 오디오로부터 잡음이 발생하는 경우가 있지만 오디오의 고장이 아닙니다. 이러한 경우에는 휴대전화를 오디오에서 될수 있는 한 멀리 하며 사용하십시오.
차내에서 휴대전화나 무전기 등을 사용할 경우는 별도의 외부안테나 또는 핸즈프리가 장착된 차량은 핸즈프리를 사용하십시오. 무전기 자체의 내부안테나를 사용하면 차량의 전기 장치에 영향을 주어 안전운행에 나쁜 영향을 줄 수가 있습니다.

⚠ 경 고

주행 중 휴대전화의 사용은 법으로 금지되어 있습니다.
주행 중 운전자가 휴대전화를 사용하는 것은 매우 위험합니다.
휴대전화는 반드시 차량을 안전한 곳에 주·정차시킨 후 사용하십시오.

어린이는 적정 보호구 착용과 함께 뒷좌석에

⚠ 경 고

어린이는 보호자와 함께 뒷좌석에 태워 안전벨트나 적절한 보호장구를 착용하게 하고, 실내에서는 뒷도어를 열 수 없도록 어린이 보호용 잠금 장치를 작동시키십시오. 만약 적절한 보호장구를 착용하지 않으면 급제동 또는 충돌 사고가 발생할 경우에 매우 위험합니다.

차 안에 어린이만 남겨두면 위험

- 차로부터 떠날 때는 어린이와 함께 가십시오. 어린이만 차 안에 남겨둘 경우 차 내의 안전과 관련된 장비를 만져 의외의 사고가 발생할 수 있습니다. 또한 여름철에는 차내가 고온으로 올라가고 겨울철에는 추워지므로 대단히 위험합니다.
- 시동 키는 어린이 손에 닿지 않도록 항상 잘 관리하시기 바랍니다. 운전장치를 만지는 등 의외의 사고를 방지하십시오.

주위 안전 확인

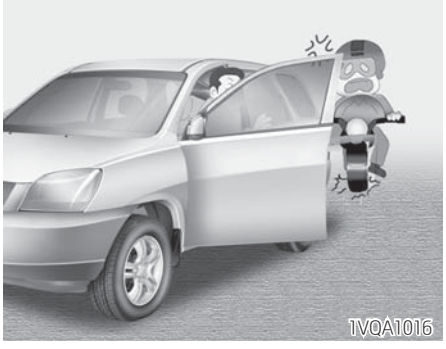

- 동승자에게도 주위를 환기시켜 도어를 열 때 안전사고가 발생치 않도록 주의하십시오.
- 차를 후진할 때는 미러에만 의존하지 말고 직접 후방을 확인하십시오.

주행 시 도어·테일게이트는 잠금 상태로

- 주행 시에는 반드시 도어를 잠금 상태로 하십시오. 주행 중 무심코 안쪽 도어 핸들을 만지다 보면 도어가 열려 대단히 위험할 수 있습니다.
- 테일게이트를 열어놓은 상태로 주행하지 마십시오. 배기가스가 실내로 유입되는 등 대단히 위험합니다.
- 배기 가스가 차내로 유입된다고 생각되면, 창문을 다 연 상태로 주행하시고, 즉시 가까운 자사 직영 서비스센터 또는 블루핸즈에 점검을 의뢰하십시오.

주·정차 시 배기관 주변 화재 위험

- 주·정차할 때 배기관 주변에 연소되기 쉬운 것이 가까이 있으면 화재의 위험이 있으니 마른 낙엽이나 지푸라기, 종이, 오일, 타이어 등이 있는 곳에는 주·정차시키지 마십시오.
- 차량 뒷부분이 벽 등에 닿은 상태에서 고속 공회전을 하면 배기가스의 열에 의해 벽 등이 변색되거나 화재의 위험이 있습니다. 차량 후단과의 거리를 충분히 유지하십시오.

밀폐된 공간에서 엔진 시동 후 차량 점검 금지

- 주위가 밀폐되어 환기가 되지 않은 장소에서 장시간 엔진 시동을 걸면 배기가스가 차안으로 유입되어 중독될 위험이 있습니다.
- 차량 점검시에 장시간 엔진 시동을 걸면 고온의 배기가스가 나오므로 배기관 뒤에 연소 되기 쉬운 물질을 놓지 않도록 하십시오.

주차 시 바퀴에 고임목 설치

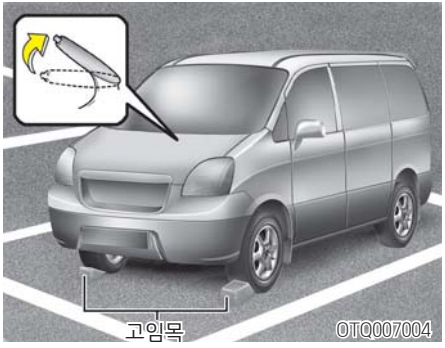

주차할 때는 반드시 주차 브레이크를 작동시켜 놓은 후, 자동변속기 차량은 「P」(주차), 수동변속기 차량은 오르막길에서 「1단」, 내리막길에서는 「R」(후진)로 놓고 바퀴에 고임목을 설치하십시오.
급경사 길에는 주차하지 마십시오.
또한, 습기가 많고 통풍이 잘되지 않는 차고에 주차하지 마십시오.

교차로나 철도 건널목을 건널 때

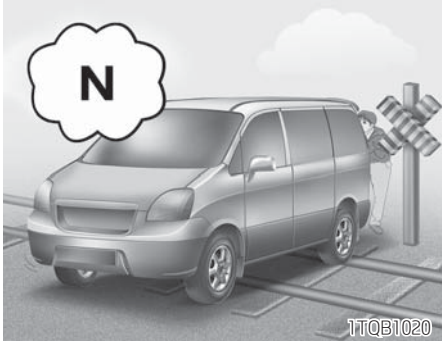

- 교차로나 철도 건널목을 건널 때는 우선 멈추어 안전을 확인한 후, 가능한 저단기어를 사용하여 변속하지 말고 신속히 빠져 나오십시오.
- 교차로나 건널목의 한 가운데서 시동이 꺼졌을 때는 주위의 가까운 사람들에게 도움을 받아 차를 안전한 장소까지 이동시키십시오.

편의장비 추가 장착 시 임의배선 사용 금지

- 차량에 임의로 배선을 사용 시에는 차량의 성능 저하 및 손상을 유발하여 위험을 초래할 수도 있습니다.
- 특히, 오디오 또는 도난 경보 장치, 원격 시동 장치, 카폰이나 무전기, 블랙박스, 하이패스 등의 용품 장착시 임의로 배선을 사용 시에는 차량의 손상 또는 화재가 날 수 있으며 실내잡음, 이음 발생의 원인이 될 수 있습니다.

차량 개조 금지

- 본 차량은 어떤 식으로도 개조해서는 안됩니다. 차량 개조는 법령으로 금지되어 있으며, 차량의 성능, 내구성, 안전성에 영향을 줄 수 있을 뿐만 아니라 개조로 인한 문제 발생 시 보증 수리를 받을 수 없습니다.
- 출고시 차량에 설치되지 않은 비인가 전기장치(램프류, 블랙박스, 전기기기 등)를 임의로 장착하는 개조를 할 경우 차량의 이상작동, 배선 손상, 배터리 방전, 커넥터 손상, 화재 등을 초래할 수 있으니 주의 바랍니다.

각종 시트커버류 작업 시 유의

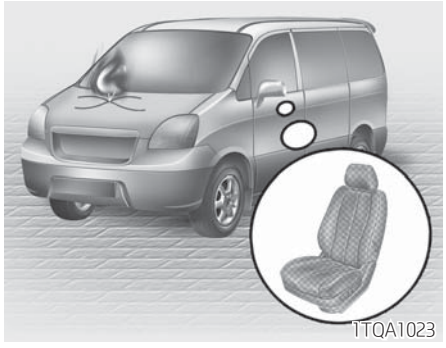

- 작업 시 잘못하면 배선의 합선이나 단선 등으로 인해 잡음, 통풍 불량, 화재 발생 등의 원인이 되니 주의하십시오.
- 시트커버나 각종 비닐커버를 씌울 경우에는 배선이나 통풍구에 유의하십시오. 배선의 합선 등으로 인해 화재가 발생할 수 있습니다.

⚠ 경 고

사이드 에어백 장착 차량의 경우, 시트커버를 교체하거나 비닐커버 등을 장착하지 마십시오.
에어백 작동을 저해하여 심각한 상해를 야기할 수 있습니다.

차량 내 가죽 제품의 특성

- 가죽이란 동물의 표피를 별도의 처리 과정을 통하여 사람이 활용할 수 있도록 만든 가공품으로 천연물이기 때문에 각 부위별 두께나 밀도 특성이 다르며, 온도와 습도의 영향으로 늘어나거나 줄어들면서 자연적인 주름이 생성됩니다.
- 자동차 시트는 안락감 향상을 위해 원단이 늘어 나는 구조로 되어 있습니다.
- 신체 접촉부를 평면 대신 곡면으로 만들고 측면 지지부를 높게 하여 승차 및 주행시 안락함과 안정감을 높여줍니다.
- 사용에 따라 생기는 주름과 광택/질감 변화는 자연스러운 현상이며 제품 결함에 의한 불량이 아닙니다.

⚠ 주 의

- **사용에 따른 가죽 원단의 자연스러운 생활 주름이나 마모는 보증수리 대상에서 제외됩니다.**
- **금속성 액세서리가 붙어있는 반지, 허리띠, 지퍼 혹은 열쇠 등에 의해 가죽 원단이 손상될 수 있습니다.**
- **수분에 의하여 천연가죽의 특성이 변할 수 있으므로 젖지 않도록 주의하십시오.**
- **청바지를 포함하여 탈색이 되는 옷은 가죽 원단 표면을 오염시킬 수 있으므로 주의하십시오.**
- **스티어링 휠을 덮고 있는 보호용 비닐을 제거할 때, 칼이나 송곳 등 날카로운 도구를 사용하지 마십시오.**
- **스티어링 휠에 보조용 핸들을 장착하지 마십시오. 가죽에 자국이 남거나 영구 변형이 발생될 수 있습니다.**

자사 직영 서비스센터 또는 블루핸즈 이용

꼭 필요한 사항이 있을 시에는 자사 직영 서비스센터 또는 블루핸즈에 문의하시기 바랍니다.
위험하지 않은 간단한 점검 및 정비 이외에는 자사 직영 서비스센터 또는 블루핸즈에서 점검 및 정비를 받으십시오.

순정부품의 사용

차량에 최적인 자사 순정부품을 사용해야만 안전하고, 최상의 성능을 유지할 수 있습니다.
순정부품은 자사의 신차에 사용되고 있는 것과 같은 부품으로 엄격한 검사에 합격되어 그 품질이 보증되고 있습니다.
순정부품 이외의 부품 사용은 차량의 고장을 유발할 수 있습니다.

LPG 차량 사용 시 주의 사항

■ LPG 충전은 85%

법규상 LPG 탱크에는 85%까지 충전하도록 되어 있으므로 무리하게 과충전하지 않도록 하십시오.

⚠ 경 고

충전량을 늘리기 위해 과충전 방지 밸브를 제거하지 마십시오.
LPG를 85% 이상 충전하면 외부의 온도 상승 등으로 인하여 연료탱크의 내압이 상승할 경우 폭발의 위험이 있습니다.

■ 연료 충전밸브(차량하부)

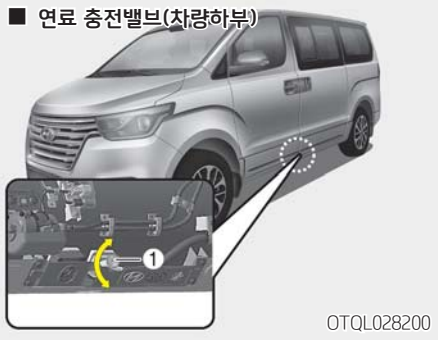

■ 연료 취출밸브(차량내부)

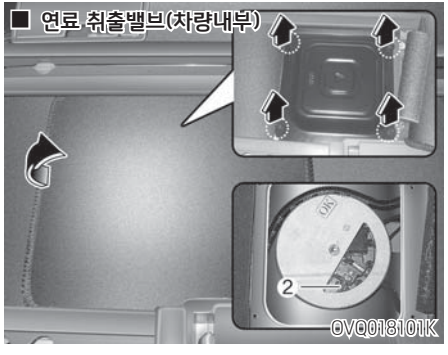

■ LPG 차량 관리 요령

- LPG 충전 시에는 반드시 시동을 끈 상태에서 실시하십시오.
- LPG는 온도상승에 의한 압력상승이 있기 때문에 열이나 직사광선을 피해야 합니다.
- LPG 탱크에는 연료충전 밸브(녹색①), 연료취출 밸브(적색②)가 달려 있으며 평상시에는 조작하지 않아도 됩니다.
- LPG는 공기보다 약 2배 정도 무겁기 때문에 누출된 LPG는 낮은 장소에 체류하기 쉬우므로 장시간 주차 시에는 지하주차장 등과 같은 밀폐된 장소를 피해야 합니다.
- 장기간(1개월 이상) 주차 시나 LPG 누출 등 긴급사항 발생 시에는 연료충전 밸브(녹색①)를 잠그십시오.
- LPG에는 특유의 냄새를 섞어 제조하므로 차내에 LPG 냄새가 날 경우 반드시 환기시키고 기밀점검을 하여 누출 확인 시에는 자사 직영 서비스센터 또는 블루핸즈에 정비를 의뢰하십시오.
- 기타 자세한 사항은 LPG 관련 내용을 참조하십시오.
  - 5장 : LPG 차량 엔진 시동 및 정지 방법
  - 6장 : LPG 차량 화재 시 응급조치
  - 7장 : LPG 차량 정기 점검

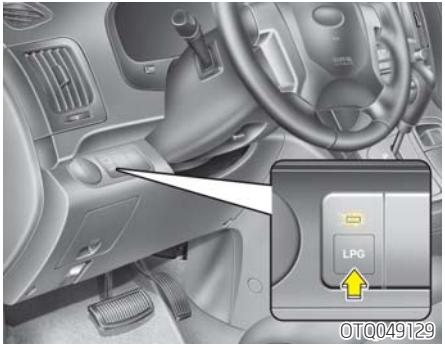

- LPG 연료 공급 버튼은 긴급상황(연료공급을 중단해야 할 경우) 시에만 사용하십시오.
  - ON(점등) : 연료 공급
  - OFF(소등) : 연료 차단

⚠ 경 고

- **LPG 차량 점검 시에는 화기가 없고, 환기가 잘 되는 평평한 장소에서 실시하십시오.**
- **LPG 누출은 우선 냄새로 항상 확인하고, 비눗물로 점검하십시오.**
  LPG 누출량이 많은 부위는 주위의 열을 흡수 기화하기 때문에 하얗게 서리 현상이 발생합니다. 누출이 확인되면 LPG 스위치를 끈 후 LPG 탱크의 연료충전 밸브(녹색)를 잠그고 정비해야 합니다.
- **LPG 탱크의 수리는 절대로 금하고 교환을 원칙으로 하며, 정비가 필요하면 규격 장비를 갖춘 자사 직영 서비스센터 또는 블루핸즈에 의뢰하십시오.**

기타 주의 사항

⚠ 경 고

- **LPG가 누출되는 부위를 손으로 막지마십시오. 동상에 걸릴 위험이 있습니다.**
- **주행 중 LPG 냄새 또는 이상이 있을 때나 사고로 인하여 차체가 파손 되었을 때는 즉시 차량을 세우고 엔진을 정지시킨 다음 탑승자는 하차시키고 LPG 탱크의 연료충전 밸브(녹색)를 잠근 후 누출이 중단되지 않으면 누출부위에 화기를 없애고 안전하게 LPG가 방출되도록 감시하면서 인근의 협조를 얻어 경찰서나 소방서에 긴급 연락을 취하십시오.**
  정비를 완료한 후 다시 한번 필요한 점검을 하고 운행하십시오.
- **누출부위에 불이 붙었을 경우에는 물 또는 소화기를 사용하여 불을 끈 다음 LPG 탱크가 과열되지 않도록 물로 냉각시키면서 필요한 조치를 하십시오.**

- 온도가 낮은 겨울철에 시동을 걸 때나, 여름철에 에어컨 등을 가동시킬 때는 평상시 보다 엔진 회전수(rpm)가 높아, 이때 차량을 움직일 경우에는 평상시보다 차량이 빠르게 움직일 수 있으므로 특히 주의하십시오.
- 임의로 원격 시동 장치 등 전기, 전자장치를 설치하거나 무단으로 차량을 정비, 개조할 경우에는 차량의 작동에 문제가 생겨 예기치 못한 위험을 초래할 수도 있습니다.
- 차내에서 전파를 사용하는 전화나 무전기를 사용할 경우에는 승객의 건강을 해칠 수도 있으며, 차량의 전자 제어장치에 영향을 끼쳐 차량이 오작동 될 수도 있으므로 주의하십시오.
- 잠시 차에서 떠나 있을 때라도 의외의 발진 위험이 있을 수 있으니 반드시 엔진 시동을 끄고 키를 빼십시오.
- 정차 중에는 반드시 브레이크를 밟고 주차 브레이크를 작동시켜 놓으십시오.
- 차량내에는 고가의 소지품이나 귀중품을 넣어두지 말고, 차량을 떠날때는 항상 모든 도어와 트렁크 또는 테일게이트를 잠그십시오.
- 차량 유리에 액세서리를 부착하면 운전에 방해되거나, 흡착부가 렌즈의 역할을 하여 차량 내부 부품에 손상이 발생할 수 있습니다.
  또는 차량 충돌 시 액세서리가 분리되어 상처를 입는 등 예기치 못한 위험을 초래할 수 있으니 주의하시기 바랍니다.
- 운전경력이 많은 운전자의 경우라도, 수시로 차량을 바꿔가며 운전을 할 때는 차량간의 페달 위치를 잘못 인식하여 페달을 오조작할 수 있으므로 반드시 사전에 가속 페달과 브레이크 페달의 위치를 오른발로 확인하십시오.
- 동력발생장치와 제동장치는 별개의 장치이므로, 오조작 및 차량의 오작동이 발생할 경우라도 브레이크 페달을 밟으면 차량은 멈추게 되므로 침착하게 행동하십시오.
- 차가 눈이나 진흙, 모래 등에 빠져 움직이지 못할 경우 차를 빠져 나오도록 하기 위해 과도하게 가속 페달을 밟으면 타이어가 슬립되어 변속기에 손상을 줄 수 있습니다. 타이어가 슬립되는 상태에서 지속적인 가속 페달을 밟는 것은 변속기에 손상을 줄 수 있으니, 이때에는 견인 등의 다른 방법으로 조치하십시오.
- 자동변속기 오일 교환 및 보충은 반드시 자사 직영 서비스센터 및 블루핸즈에서 실시하십시오. 비규격 오일의 사용은 변속기 고장 및 성능의 저하 등을 초래할 수 있으며 이로 인한 자동변속기의 품질은 보증이 불가능합니다.

- 유리창에 썬팅을 할 경우(특히 금속성 썬팅지) 하이패스 시스템(ETCS) 통신불량, 라디오 수신불량, 전조등 자동 점등 장치 등이 오작동할 수 있습니다. 또한 썬팅작업시 작업용액이 전기, 전자기기에 흘러 들어 기기 오작동 및 작동불량을 초래할 수 있습니다.
- 과도한 썬팅을 할 경우, 야간 주행이나 우천 주행시 시인성이 저하되어 예기치 못한 위험을 초래할 수 있으니 주의하십시오.
- 구입후 1년 이내의 신차의 경우 실내에 인체에 해로운 휘발성 유기화합물(VOC)이 존재할 수 있으므로 탑승시 항상 모든 창문을 열고 충분히 환기를 시키십시오. 특히 날씨가 무덥거나 직사광선이 내리쬐는 곳에 장시간 주차시 차량 내부 온도가 높아질 경우 두통이나 메스꺼움을 유발할 수도 있습니다. 운전 중에는 가급적 외기모드로 선택하여 차량 안쪽 공기를 환기시켜 신선한 공기가 유입될 수 있도록 하십시오.

※ VOCs : Volatile Organic Compounds

신차 길들이기

- 최초 1,000km 전까지의 주행은 차량의 수명과 성능을 좌우하므로 이 기간 동안은 과속, 급가속, 급제동 등을 삼가십시오.
- 엔진 회전수를 4,000 rpm 이내로 주행하십시오. (디젤의 경우 3,000 rpm 이내 : 최고 속도의 3/4 이하로 주행하십시오.)
- 장시간 엔진을 공회전시키지 마십시오.
- 연비, 엔진 성능 및 엔진 오일 소모량은 길들이기 상태에 따라 달라질 수 있고 약 6,000km 주행 후 안정됩니다.
- 엔진 및 윤활계 부품 교체, 정비 후에도 위와 같이 운행하십시오.

3장 목차

좌석 3-3
앞좌석 3-6
전·후 위치 조절 3-6
각도 조절 3-6
높낮이 조절(운전석) 3-7
암레스트 3-7
헤드레스트 조절 3-7
중앙 좌석 접는 방법 3-9
좌석 히터(열선) 3-9
좌석 통풍 3-11
좌석 등받이 포켓 3-12
2열 및 3열 좌석(A타입) 3-12
전·후 위치 조절 3-12
각도 조절 3-13
헤드레스트 조절 3-13
중앙 좌석 접는 방법 3-14
3, 4열 승객의 승하차 편의 기능(2열 좌석) 3-14
2열 좌석 방향 조절 3-15
4열 좌석 3-16
좌석 접는 방법 3-16
2열 및 3열 좌석(B타입) 3-18
전·후 위치 조절 3-18
각도 조절 3-19
암레스트 3-19
헤드레스트 조절 3-19
2열 좌석 히터(열선) 3-20
4열 좌석 3-21
좌석 접는 방법 3-21
헤드레스트 조절 3-22
풀 플랫좌석 만드는 방법(좌석 펼침 기능) 3-24
안전벨트 3-24
안전벨트 구속 장치 3-24
안전벨트 미착용 경고등 및 경보음 3-27
3점식 안전벨트 3-27
2점식 안전벨트 3-29
뒷좌석 안전벨트 보관 3-31
프리텐셔너 시트벨트 3-31
안전벨트 사용 시 유의 사항 3-33
큰 어린이의 안전벨트 착용 3-33
임산부의 안전벨트 착용 3-34
안전벨트의 적절한 관리 3-34
어린이 보호용 장치(보조 좌석) 3-35
어린이 보호용 장치의 장착 3-35
2점식 안전벨트를 이용할 때 3-36
3점식 안전벨트를 이용할 때 3-36
에어백(보조 구속 장치) 3-37

안전 장치

에어백 종류 3-37
에어백 장치의 구성 및 기능 3-38
안전벨트 착용의 중요성 3-39
운전석 에어백 3-40
동승석 에어백 3-41
사이드 에어백 3-42
충돌 시에 왜 에어백이 작동하지 않았을까요? 3-42
에어백 충돌 센서 3-43
에어백의 작동 조건 3-44
에어백의 비작동 조건 3-45
에어백 장치의 작동은 어떻게 되는가? 3-47
에어백 작동 시 2차 피해 3-48
소음과 연기 3-48
어린이 보호 시트 설치 금지 3-49
에어백 경고등 3-50
에어백 정비 3-50
차를 수리할 때, 폐차할 때 3-51
에어백 경고 라벨 3-52

좌석

■ A타입

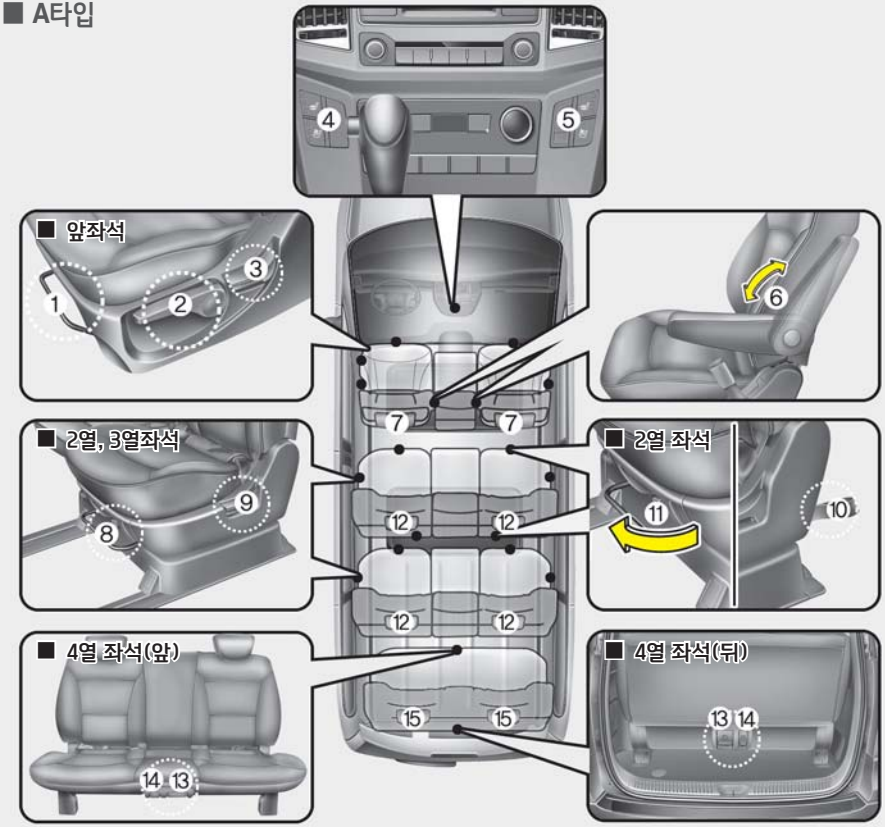

※ 본 도안은 실제 차량과 다를 수 있습니다.

▶ 앞좌석

1. 전·후 위치 조절
2. 높낮이 조절(운전석)
3. 각도 조절
4. 좌석 히터(열선) 및 통풍(운전석)
5. 좌석 히터(열선) 및 통풍(동승석)
6. 암레스트 조절
7. 헤드레스트 조절

▶ 2열 좌석/3열 좌석

8. 전·후 위치 조절
9. 각도 조절
10. 3, 4열 승객 승, 하차(2열 좌석)
11. 2열 좌석 회전
12. 헤드레스트 조절

▶ 4열 좌석

13. 전·후 위치 조절
14. 좌석 접이
15. 헤드레스트 조절

좌석의 전·후, 각도, 높낮이 등을 조절하여 올바른 운전 자세가 되도록 하십시오.

■ B타입

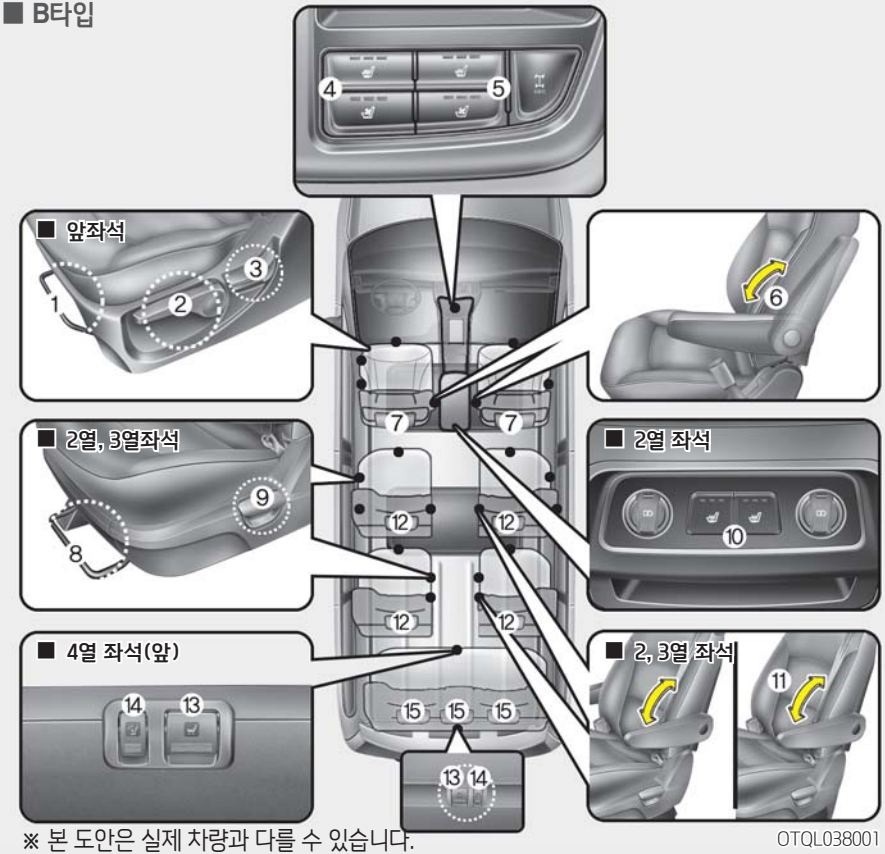

※ 본 도안은 실제 차량과 다를 수 있습니다.

OTQL038001

▶ **앞좌석**

1. 전·후 위치 조절
2. 높낮이 조절(운전석)
3. 각도 조절
4. 좌석 히터(열선) 및 통풍(운전석)
5. 좌석 히터(열선) 및 통풍(동승석)
6. 암레스트 조절
7. 헤드레스트 조절

▶ **2열 좌석/3열 좌석**

8. 전·후 위치 조절
9. 각도 조절
10. 2열 좌석 히터(열선)
11. 암레스트 조절
12. 헤드레스트 조절

▶ **4열 좌석**

13. 전·후 위치 조절
14. 좌석 접이
15. 헤드레스트 조절

좌석의 전·후, 각도, 높낮이 등을 조절하여 올바른 운전 자세가 되도록 하십시오.

⚠ 경 고

- 좌석 밑이나 좌석과 중앙 콘솔 박스의 틈새로 작은 물건(라이터, 동전, 신용카드 등)이 들어가 물건을 꺼내야 할 경우, 좌석의 기계 장치의 모서리 등에 의해 손 등의 신체 상해가 발생할 수 있습니다. 물건을 꺼낼 경우 장갑을 착용하여 신체 상해를 예방하십시오.
- 앞좌석 밑에는 어떤 물건도 놓아두지 마십시오. 움직이는 물건들은 좌석 고정 장치와 간섭될 수 있으며, 좌석 밑에서 빠져 나올 수도 있습니다.
- 운전자의 발 근처에 움직이는 물건이 있으면, 브레이크 또는 가속 페달 작동시 간섭이 되어 심각한 사고를 초래할 수도 있습니다.
- 어린이 혼자 차 안에 남겨 두지 마십시오. 예기치 못한 사고가 발생할 수도 있습니다.
- 주행 중에는 절대로 좌석을 조절하지 마십시오. 주행 중 좌석을 조절하면 운전 능력을 잃게 되어 심각한 부상이나 사망을 초래할 수 있습니다.

⚠ 경 고

- 조절 후에는 좌석이 확실하게 고정되어 있는지 확인하십시오.
- 좌석을 움직일 때는 뒷좌석 승객에 유의하십시오.
- 안전벨트는 곧은 자세로 앉아 편안하게 착용하고 골반 부분을 지나도록 하십시오.
- 좌석 각도를 조절할 때는 등받이가 정상적인 위치에 있도록 간섭되는 물건을 제거하십시오. 간섭이 되면, 등받이가 잠기지 않아, 급정차나 충돌 사고 시 심각한 부상이나 사망을 초래할 수 있습니다.
- 좌석 이동 시 보이게 되는 레일 부분 또는 좌석 고정 장치에 신체가 다치지 않도록 조심하십시오. 특히 어린이나 유아들이 다치지 않도록 주의하십시오.
- 항상 등받이를 세워 정상적인 착석 위치에서 주행하십시오.
- 주행 중 좌석을 접은 채 앉지 마십시오. 충돌 시 안전벨트의 기능이 상실 또는 저해되어 신체상해가 커질 수 있습니다.

⚠ 경 고

- 심각한 부상과 사망을 포함한 예기치 못한 에어백 사고 등을 피하기 위해서는 차량을 운전하는데 방해가 되지 않는 범위 내에서 스티어링 휠로 부터 가능한 멀리, 스티어링 휠과 운전자의 가슴 사이가 최소한 25cm 이상 확보되도록 앉으십시오.
- 라이터를 바닥이나 좌석 사이에 놓지 마십시오. 좌석을 움직일 때 가스가 분출되는 경우 화재의 위험이 있습니다.
- 방석을 사용할 경우 탑승자와 좌석과의 마찰력이 줄어들어 충돌이나 급정차 시 엉덩이가 안전벨트의 아랫부분으로 미끄러질 수 있습니다. 이럴 경우 안전벨트가 정상적인 기능을 하지 못해 심각한 부상을 입을 수 있습니다.
- 주행 중에 절대로 좌석을 조절하지 마십시오. 주행 중에 좌석을 조절하면 운전에 방해가 되어 심하게 다치거나 사망할 수 있습니다.
- 좌석 조절 시 좌석 밑이나 동작 부위에 손을 넣지 마십시오. 손가락 또는 손이 끼어 다칠 수 있습니다.

⚠ 경 고

- 좌석 등받이 각도를 지나치게 기울이면 탑승자의 엉덩이가 충돌이나 급정차 시에 안전벨트의 아랫부분으로 빠져 나올 수 있습니다. 이럴 경우, 탑승자는 안전벨트에 의해 더 이상 고정되지 않고 안전벨트가 복부나 목을 조여 심각한 부상이나 사망을 초래할 수 있습니다.
  그러므로 주행 중에는 항상 등받이를 곧바로 세운 편안한 위치에 놓으십시오.
- 뒤로 눕혀진 등받이를 세울 때는 반드시 등받이를 손으로 잡은 상태에서 조절레버를 당겨 조절하십시오.
  등받이는 뒤로 많이 기울어져 있을수록 앞으로 숙여지는 반발력이 더 큽니다.
  등받이를 잡지 않은 상태에서 각도 조절 레버를 당기면 등받이의 반발력에 의해 부상을 입을 수 있습니다.

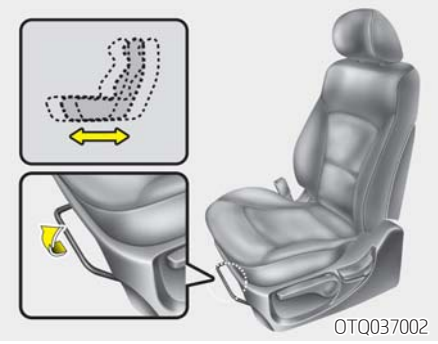
OTQ037002

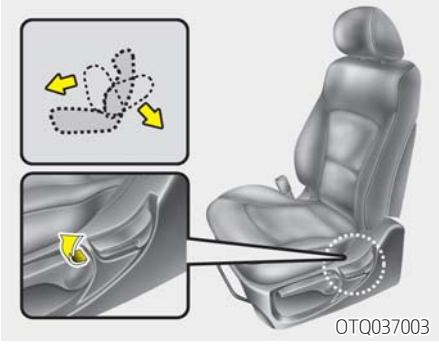
OTQ037003

■ 앞좌석

▶ 전·후 위치 조절

1. 좌석 쿠션의 앞쪽에 있는 레버를 위로 당기십시오.
2. 좌석을 전·후 원하는 위치로 조절하십시오.
3. 조절 레버를 놓으면 고정됩니다.
4. 조절 후에는 좌석을 앞, 뒤로 가볍게 흔들어 확실하게 고정되었는지 확인하십시오.

▶ 각도 조절

1. 좌석에 앉은 상태에서 등을 앞으로 약간 숙이고, 좌석 바깥쪽에 위치한 좌석 각도 조절 레버를 위로 당기십시오.
2. 조심해서 좌석에 기대어 원하는 위치로 조절하십시오.
3. 조절 레버를 놓으면 고정됩니다.
4. 조절이 끝나면 조절 레버의 위치가 처음의 상태로 되돌아와 확실하게 등받이가 고정되었는지 확인하십시오.

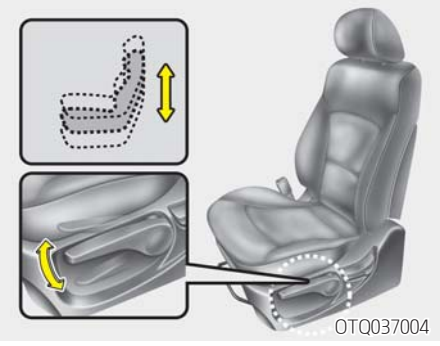

▶ 높낮이 조절(운전석)

레버를 손으로 잡고 펌프질 하듯 위로 올리면 좌석 전체가 올라가고 반대로 아래로 내리면 좌석 전체가 내려갑니다. 원하는 위치로 조절하여 사용하십시오.

▶ 암레스트 ⊕사양 적용시

좌석 옆의 암레스트를 내려서 사용하십시오.

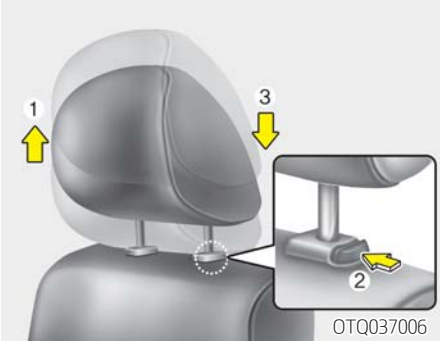

▶ 헤드레스트 조절

헤드레스트는 안락감과 충돌 사고시 머리와 목을 보호하도록 도와 줍니다. 원하는 위치로 조절하여 사용하십시오.

● 높낮이 조절

헤드레스트의 높이는 헤드레스트의 중심부와 탑승자 귀 상단이 일치하도록 조절하십시오.

- 높일 때는 헤드레스트를 잡고 잠기는 위치까지 위로 당겨 올리십시오.(1)
- 내릴 때는 잠금해제 버튼(2)를 누른 상태에서 헤드레스트를 위에서 누르십시오.(3)

⚠ 주 의

헤드레스트와 시트의 높이가 상단에 있고, 시트가 앞쪽으로 이동된 상태에서 시트 등받이를 앞으로 젖힐 경우 선바이저 등 주변 부품과 닿을수 있으니 주의하십시오.

⚠ 경 고

- **머리나 목의 상해를 방지하기 위하여 헤드레스트를 제거한 상태에서는 절대로 주행하지 마십시오.**
- **주행 중에는 헤드레스트를 조절하지 마십시오.**

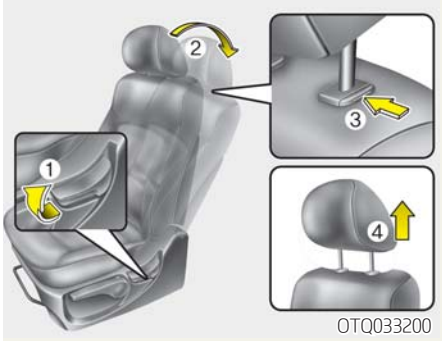

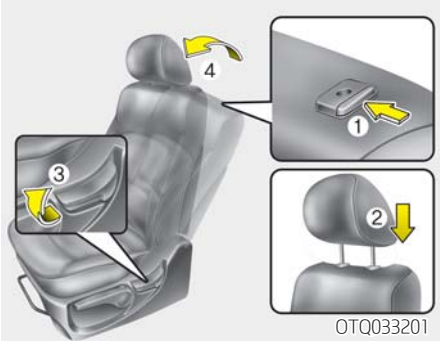

● 분리 및 장착

- 분리할때

1. 등받이 각도 조절레버(1)로 좌석 등받이를 뒤로 젖히십시오(2).
2. 헤드레스트를 끝까지 올린 후 잠금 해제 버튼 (3)을 누른 상태에서 헤드레스트를 위로 올려 분리 하십시오(4).

- 장착할때

1. 헤드레스트 폴을 등받이 홈에 장착 시킵니다.
2. 잠금 해제 버튼(1)을 누른 상태에서 헤드레스트를 내려 조절하십시오(2).
3. 등받이 각도 조절레버(3)로 좌석 등받이를 바로 세우십시오(4).

▶ 중앙 좌석 접는 방법 ⊕사양 적용시

1. 중앙 좌석의 안전벨트를 보관장소에 보관하십시오.
2. 중앙 좌석 등받이 위쪽의 접이 레버를 당긴 상태에서 등받이를 앞으로 접으십시오.
3. 좌석을 펴고자 할 때는 접이 레버를 당긴 상태에서 등받이를 바로 세우십시오.
4. 조절 후에 좌석을 가볍게 흔들어 확실하게 고정되었는지 확인하십시오.

▶ 좌석 히터(열선) ⊕사양 적용시

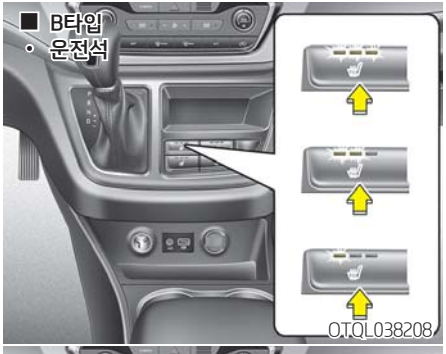

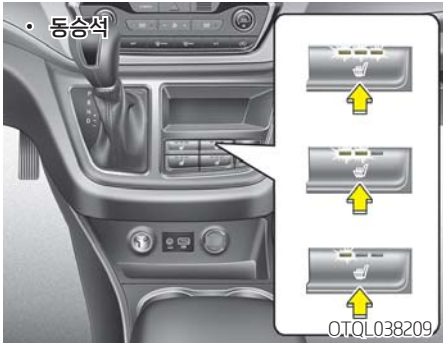

- 시동 「ON」 또는 시동 상태에서 해당 좌석 히터 버튼을 누르면 강약조절 표시등이 점등하여 사용중임을 나타내고 해당 좌석이 따뜻하게 됩니다.
- 좌석 히터 작동(표시등 점등)상태에서 좌석 온도가 일정 온도 이상 높아지면 자동으로 작동을 멈추고, 온도가 내려가면 다시 작동하게 됩니다.
- 좌석 온도 조절(주황색 표시등 점등)

  OFF → 강(▮▮▮) → 중(▮▮) → 약(▮)
- 시동 「OFF」 후 「ON」하면 좌석 히터는 항상 「OFF」 상태가 됩니다.

⚠ 경 고

히터 사용 중 아래의 사람은 발열 또는 저온 화상 등의 염려가 있으니 사용 시 주의하십시오.

1. **유아, 어린이, 노인, 신체 부자유자 또는 기타 질병이 있는 분**
2. **피부가 약한 분**
3. **과로한 분**
4. **과음한 분**
5. **졸음이 올 수 있는 약(수면제, 감기약)을 복용한 분**

알아두기

저온화상이란?

피부가 40~50℃ 정도의 비교적 낮은 온도에 장시간 노출되었을 때 열에 의하여 화상을 입는 것을 말하며 통증이나 열을 그다지 느끼지 못하는 사이에 일어나므로 주의해야 합니다.

⚠ 경 고

- 시트 표피제를 임의로 교체하지 마십시오. 히터 손상으로 인하여 화재가 발생할 위험이 있습니다.
- 과열 방지를 위해 좌석에 모포나 방석 등을 올려 놓은 상태로 사용하지 마십시오.

⚠ 주 의

- 요철 형태의 중량물을 좌석 위에 올려 놓거나 예리한 물건을 올려놓지 않도록 하십시오.
- 좌석을 세척할 때 신나, 벤젠, 알콜, 가솔린 등의 유기용제를 사용하지 마십시오. 히터 및 좌석 표면을 손상시킬 우려가 있습니다.

▶ 좌석 통풍 ⊕사양 적용시

- 좌석 통풍은 시트 표면의 미세한 통풍구를 통해 실내 공기를 흡수하여 통풍의 기능을 수행하게 됩니다. 따라서 스위치 작동 후 3~5분 정도 경과 후 온도 변화를 느낄 수 있으며 실내 온도에 따라 통풍 정도가 다르게 느껴 질 수 있습니다.
  효과적인 통풍을 위해 에어컨과 함께 사용하십시오.
- 시동 「ON」 또는 시동 상태에서 해당 좌석 통풍 버튼을 누르면 해당 표시등이 켜지면서 해당 좌석에서 바람이 나옵니다. 좌석 통풍을 끄려면 해당 스위치를 반복해서 눌러 표시등이 꺼지게 하십시오.
- 좌석 통풍 조절(파란색 표시등 점등)
  OFF → 강(▮▮▮) → 중(▮▮) → 약(▮)
- 시동 「OFF」 후 「ON」하면 좌석 통풍은 항상 「OFF」 상태가 됩니다.

⚠ 주 의

시트 표피제를 임의로 교체하지 마십시오.

▶ 좌석 등받이 포켓 ⊕사양 적용시

뒷좌석 승객의 편의를 위하여 간단한 책이나 지도책을 보관할 수 있는 포켓이 있습니다.

⚠ 경 고

포켓에 날카로운 물건을 수납하면 급정차나 사고시 뒷좌석 승객이 심각한 부상을 입을 수 있으므로 주의하십시오.

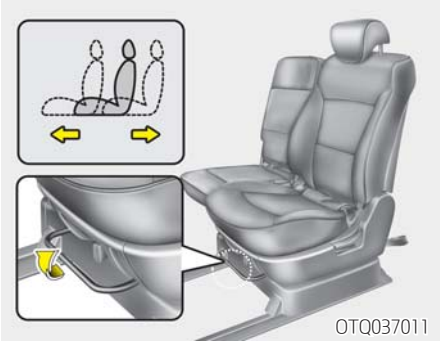

■ 2열 및 3열 좌석(A타입) ⊕사양 적용시

▶ 전·후 위치 조절

1. 위치 조절 레버를 당기십시오.
2. 좌석을 전·후 원하는 위치로 조절하십시오.
3. 조절 레버를 놓으면 고정됩니다.
4. 조절 후에 좌석을 앞, 뒤로 가볍게 흔들어 확실하게 고정되었는지 확인하십시오.

※ 위 도안은 11인승 차량 기준이며, 3인승 밴, 5인승 밴 차량의 2열 좌석 전·후 위치 조절 레버는 위의 형상과는 다릅니다. 몇 페이지 다음에 있는 4열 좌석(사양 적용시)/6밴 차량의 2열 좌석(사양 적용시) 내용의 앞쪽 전·후 위치 조절 레버 형상을 참조하십시오.

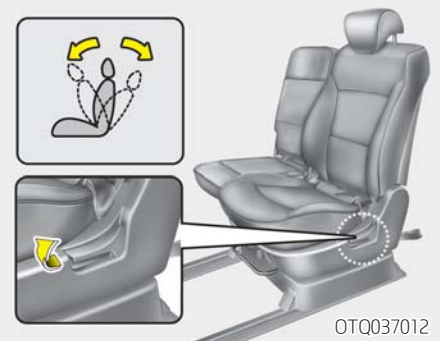

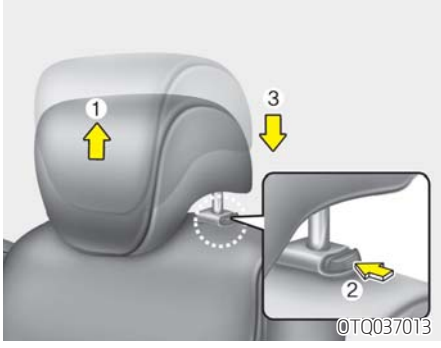

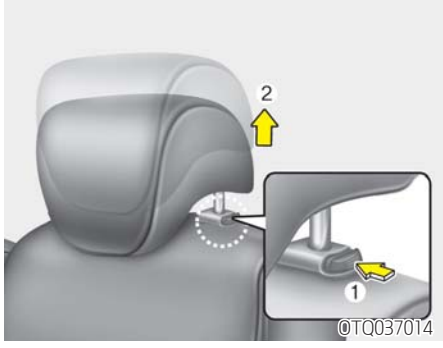

▶ 각도 조절 ⊕사양 적용시

1. 좌석 등받이를 잡고 각도 조절 레버를 당기면서 원하는 위치로 조절하십시오.
2. 조절 레버를 놓으면 고정됩니다.
3. 조절 후에 좌석 등받이를 앞, 뒤로 가볍게 흔들어 확실하게 고정되었는지 확인하십시오.

▶ 헤드레스트 조절 ⊕사양 적용시

헤드레스트는 안락감과 충돌 사고 시 머리와 목을 보호하도록 도와 줍니다. 원하는 위치로 조절하여 사용하십시오.

● 높낮이 조절

헤드레스트를 잡고 잠기는 위치까지 위로 당겨 올리십시오(1). 헤드레스트를 낮추려면, 잠금해제 버튼을 누른 상태에서(2) 헤드레스트를 위에서 누르십시오(3).
헤드레스트의 높이는 헤드레스트의 중심부분과 승객의 귀 상단이 일치하도록 조절하십시오.

● 분리

헤드레스트를 좌석에서 분리하고자 할 때에는 먼저 헤드레스트를 끝까지 위로 올리고, 잠금해제 버튼을 누른 상태에서(1) 헤드레스트를 위로 당겨(2) 분리하십시오.

⚠ 주 의

- **뒷좌석을 사용하지 않을 때에는 후방 시야를 가릴 수 있으므로 뒷좌석 헤드레스트의 높이를 최대한 낮추십시오.**

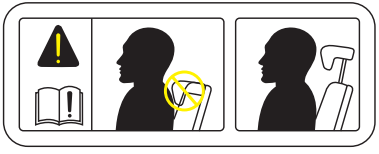

ODM032054

- **뒷자석 탑승시 헤드레스트 높이는 헤드레스트의 중심부와 탑승자 귀 상단이 일치하도록 조절하여 사용하십시오. 헤드레스트가 내려진 상태로 사용하지 마십시오.**

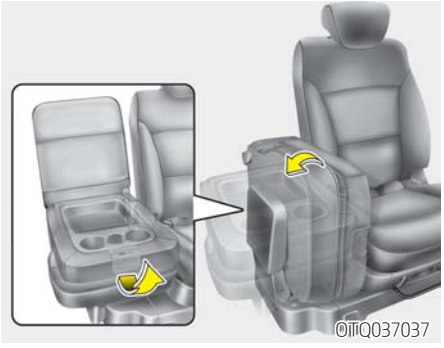

▶ 중앙 좌석 접는 방법 ⊕사양 적용시

1. 중앙 좌석의 안전벨트를 보관장소에 보관하십시오.
2. 중앙 좌석 등받이 위쪽의 접이 레버를 당긴 상태에서 등받이를 앞으로 접으십시오.
3. 좌석 전체를 옆으로 접으십시오.
4. 좌석으로 펴고자 할때는 좌석 전체를 반대로 펴서 내리십시오.
5. 접이 레버를 당긴 상태에서 등받이를 바로 세우십시오.
6. 조절 후에 좌석을 가볍게 흔들어 확실하게 고정되었는지 확인하십시오.

▶ 3, 4열 승객의 승하차 편의 기능(2열 좌석)

사양 적용시

2열 후면의 전후 위치 조절 스트랩을 충분히 당긴 상태에서 좌석을 최대한 전방으로 이동시키십시오. 3열 좌석으로 승·하차한 후에는 2열 전면의 전후 위치 조절 레버를 당긴 상태에서 좌석을 최대한 후방으로 이동 후 전·후 위치를 조절하십시오.

⚠ 경 고

3열 또는 4열 좌석에서 2열 좌석을 전방으로 이동 후 내리고자 할때는 차량이 완전히 정차하고, 2열 좌석에 승객이 내린 후 레버를 당겨 2열 좌석을 전방으로 이동 후 내리십시오. 2열 좌석에 승객이 있을 경우 또는 내리고 있는 있는 중에는 레버를 당겨 좌석을 이동하지 마십시오. 갑작스런 좌석의 움직임으로 다칠 수 있습니다.

⚠ 주 의

뒷좌석 탑승은 차량의 좌측에서도 가능하나, 안전을 위하여 차량의 오른쪽을 이용하여 승, 하차 하십시오.

▶ 2열 좌석 방향 조절

사양 적용시

1. 앞좌석과 2열 좌석 등받이를 바로 세우고 2열 좌석을 최대한 뒤로 이동시키십시오.
2. 2열 중앙 보조 좌석이 있는 2인용 좌석은 안전벨트를 보관 장소에 넣은 후, 중앙 보조 좌석을 접으십시오.

3. 회전 레버를 화살표 방향으로 당긴 후 좌석 등받이를 차량 안쪽으로 돌리십시오.
4. 회전 레버를 놓고 좌석 방향이 고정되는 위치까지 완전히 돌리십시오.
   방향 조절이 완료된 후, 중앙 보조 좌석을 사용하고자 할때는 좌석으로 펴서 고정시킨 후 사용하십시오.
5. 조절 후에 좌석 등받이를 좌, 우로 가볍게 흔들어 확실하게 고정되었는지 확인하십시오.

⚠ 주 의

정해진 방향과 반대로 좌석을 회전시킬 때 부품이 손상될 위험이 있으므로, 반드시 정해진 방향으로만 회전시키십시오.

⚠ 경 고

- **좌석은 차량이 정지된 상태에서 회전시킨 후 사용하십시오. 운행중 회전시킬 경우 예기치 못한 사고의 위험이 초래될 수 있습니다.**
- **좌석을 회전시킨 후에는 좌석이 고정되었는지 반드시 확인하십시오.**
  그렇지 않으면 급제동시 위험을 초래할 수 있습니다.

■ 4열 좌석 ⊕사양 적용시

▶ 좌석 접는 방법

화물 적재공간을 확보하고자 할때, 4열 좌석 쿠션을 접어 다음과 같이 확보할 수 있습니다.

1. 안전벨트가 손상되지 않도록 보관용 홀더에 끼워넣고 버클은 등받이 하단의 보관장소에 넣어 보관하십시오.
2. 앞좌석과의 간섭을 피하기 위해 필요시 앞좌석을 앞으로 이동시키십시오.

⚠ 주 의

- **좌석을 원위치 시킨 후 항상 좌석이 고정되어 있는지 앞·뒤로 흔들어 확인하십시오.**
- **안전벨트를 사용할 경우에는 안전벨트 플레이트와 버클을 반드시 원위치 시켜서 사용하십시오.**
- **4열 좌석을 접거나 펼 때 앞좌석과 간섭이 생기지 않도록 앞좌석을 충분히 앞으로 당겨서 조절하십시오.**
  간섭이 생기면 닿는 부분이 손상될 수 있습니다.

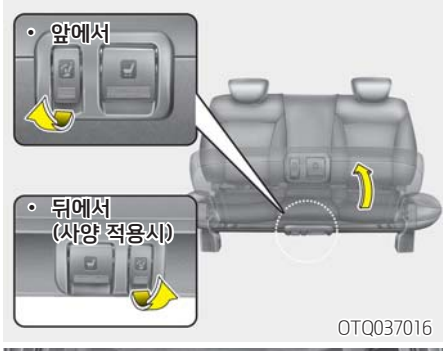

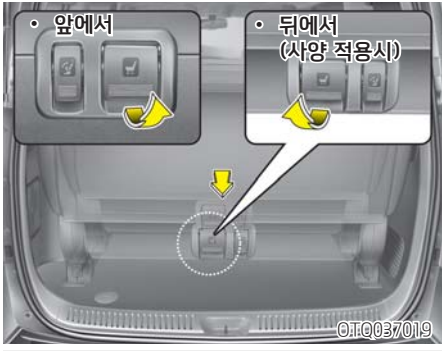

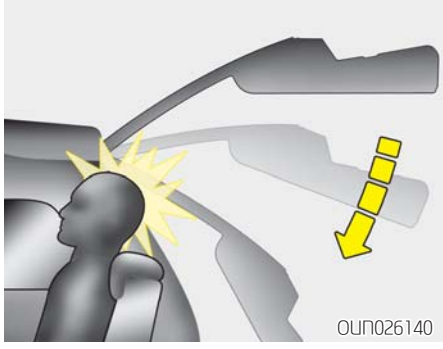

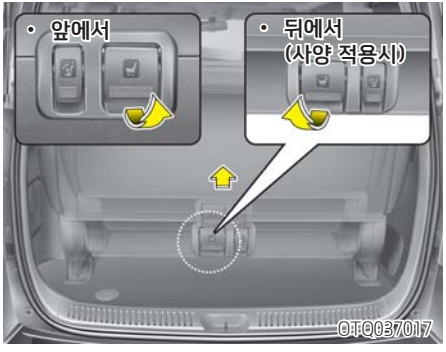

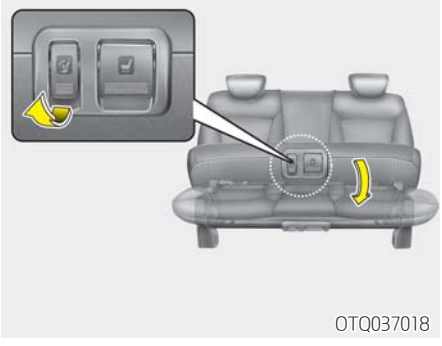

3. 4열 좌석 쿠션부 조절 레버를 당겨 좌석을 뒤로 완전히 접으십시오.
4. 4열 좌석 전, 후 조절 레버를 당겨 4열 좌석을 앞으로 이동시켜 화물적재 공간을 확보하십시오.
5. 좌석으로 사용하고자 할 때에는 좌석 공간을 확보 후 좌석 조절 레버를 당겨 좌석 쿠션을 내리십시오.
6. 좌석이 확실히 고정되었는지 확인 후 사용하십시오.

⚠ 경 고

- **4열 좌석에 앉을 때에는 반드시 헤드레스트의 높이를 머리 위치에 맞추어 조절하십시오. 헤드레스트를 위로 올리지 않은채 헤드레스트 위로 머리를 기댄 상태에서 테일게이트를 닫으면 머리가 부딪히게 되어 부상을 입을 수 있습니다.**
- **4열 좌석의 쿠션을 접을 때에는 반드시 쿠션을 손으로 잡은 상태에서 조절레버를 당겨 조절하십시오. 쿠션부를 잡지 않은 상태에서 조절레버를 당기면 쿠션의 반발력에 의해 부상을 입을 수 있습니다.**

● 좌석을 접은 상태에서 물건 적재

좌석을 접은 상태에서 물건을 싣고 운행할 때에는 화물이 움직이지 않도록 확실히 고정하십시오. 급출발이나 급제동 시 물건이 이탈되어 사고를 야기시킬 수 있습니다.

⚠ 주 의

접힌 등받이 위에 무거운 물건이나 날카로운 물건을 올리지 마십시오. 등받이가 훼손될 수 있습니다.

⚠ 경 고

차량에 짐을 내리거나 올릴 때 엔진 시동을 끈 후 자동변속기 차량일 경우 P단, 수동 변속기 차량일 경우 R위치 또는 1단에 놓고 주차 브레이크를 거십시오. 그렇지 않으면 변속 레버가 움직여 차량이 움직일 수 있습니다.

⚠ 경 고

- **좌석을 접고 펼때는 항상 차량 정지상태에서 조작하십시오. 운행 중에는 좌석을 조절하지 마십시오.**
- **뒷좌석을 접어놓은 뒤 화물 공간에 승객이 탑승하거나 화물칸에 탑승하는 것은 매우 위험합니다.**
- **화물을 적재하는 경우 앞좌석 높이 이상으로 적재하지 말고, 움직일 수 있는 화물은 고정시켜 앞으로 밀리지 않도록 하십시오. 그렇지 않으면 차량 탑승자가 화물에 의해 다칠 수 있습니다.**
- **좌석을 접고 펼때는 항상 안전벨트에 손상이 가지 않도록 주의하십시오.**
- **좌석을 원위치로 돌리고 나면 항상 좌석이 고정되어 있는지 앞,뒤로 흔들어 확인하십시오.**
- **좌석 조작시 손이나 발이 끼지 않도록 주의하십시오.**

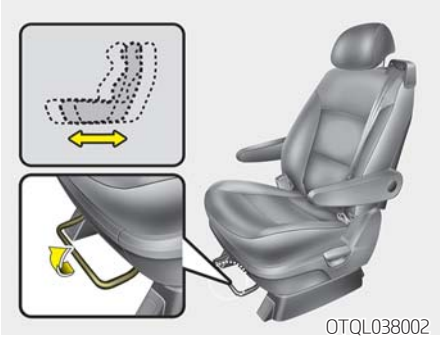

※ 위 도안은 2열 좌석 기준으로 제작되었습니다. 3열 좌석의 형상은 다음 페이지를 참고하여 주시기 바랍니다.

■ 2열 및 3열 좌석(B타입) 사양 적용시

▶ 전·후 위치 조절

1. 위치 조절 레버를 당기십시오.
2. 좌석을 전·후 원하는 위치로 조절하십시오.
3. 조절 레버를 놓으면 고정됩니다.
4. 조절 후에 좌석을 앞, 뒤로 가볍게 흔들어 확실하게 고정되었는지 확인하십시오.

▶ 각도 조절 ⊕사양 적용시

1. 좌석 등받이를 잡고 각도 조절 레버를 당기면서 원하는 위치로 조절하십시오. (2열 좌석의 각도 조절 레버는 좌석 바깥쪽에, 3열 좌석의 각도 조절 레버는 좌석의 안 쪽에 위치해 있습니다.)
2. 조절 레버를 놓으면 고정됩니다.
3. 조절 후에 좌석 등받이를 앞, 뒤로 가볍게 흔들어 확실하게 고정되었는지 확인하십시오.

■ 2 열

■ 3 열

▶ 암레스트 ⊕사양 적용시

좌석 옆의 암레스트를 내려서 사용하십시오.

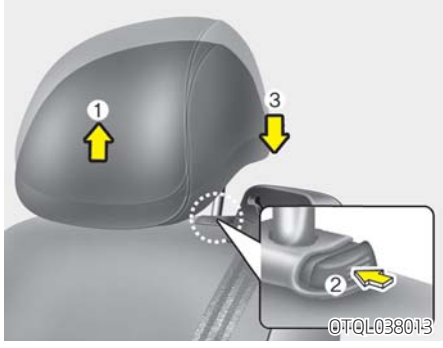

▶ 헤드레스트 조절 ⊕사양 적용시

헤드레스트는 안락감과 충돌 사고 시 머리와 목을 보호하도록 도와 줍니다. 원하는 위치로 조절하여 사용하십시오.

● 높낮이 조절

헤드레스트의 높이는 헤드레스트의 중심부와 탑승자 귀 상단이 일치하도록 조절하십시오.

- 높일 때는 헤드레스트를 잡고 잠기는 위치까지 위로 당겨 올리십시오.(1)
- 내릴 때는 잠금 해제 버튼(2)를 누른 상태에서 헤드레스트를 위에서 누르십시오.(3)

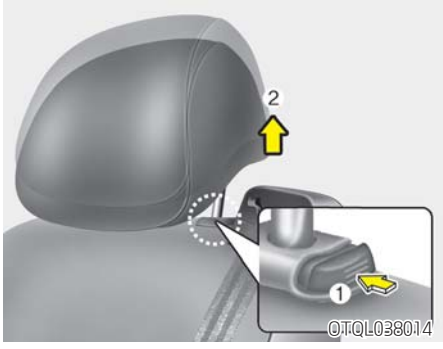

● 분리

헤드레스트를 좌석에서 분리하고자 할 때에는 먼저 헤드레스트를 끝까지 위로 올리고, 잠금 해제 버튼을 누른 상태에서(1) 헤드레스트를 위로 당겨(2) 분리하십시오.

⚠ 주 의

- **뒷좌석을 사용하지 않을 때에는 후방 시야를 가릴 수 있으므로 뒷좌석 헤드레스트의 높이를 최대한 낮추십시오.**

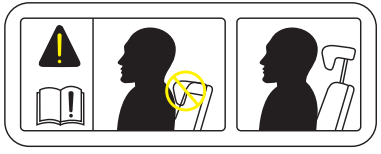

ODM032054

- **뒷자석 탑승시 헤드레스트 높이는 헤드레스트의 중심부와 탑승자 귀 상단이 일치하도록 조절하여 사용하십시오. 헤드레스트가 내려진 상태로 사용하지 마십시오.**

▶ 2열 좌석 히터(열선)⊕사양 적용시

- 시동 「ON」 또는 시동 상태에서 해당 좌석 히터 버튼을 누르면 강약조절 표시등이 점등하여 사용중임을 나타내고 해당 좌석이 따뜻하게 됩니다.
- 좌석 히터 작동(표시등 점등)상태에서 좌석 온도가 일정 온도 이상 높아지면 자동으로 작동을 멈추고, 온도가 내려가면 다시 작동하게 됩니다.
- 좌석 온도 조절(주황색 표시등 점등)
  OFF → 강(▮▮▮) → 중(▮▮) → 약(▮)
- 시동 「OFF」 후 「ON」하면 좌석 히터는 항상 「OFF」 상태가 됩니다.

■ 4열 좌석 ⊕사양 적용시

▶ 좌석 접는 방법

화물 적재공간을 확보하고자 할때, 4열 좌석 쿠션을 접어 다음과 같이 확보할 수 있습니다.

1. 안전벨트가 손상되지 않도록 보관용 홀더에 끼워넣고 버클은 등받이 하단의 보관장소에 넣어 보관하십시오.
2. 앞좌석과의 간섭을 피하기 위해 필요시 앞좌석을 앞으로 이동시키십시오.

⚠ 주 의

- **좌석을 원위치 시킨 후 항상 좌석이 고정되어 있는지 앞·뒤로 흔들어 확인하십시오.**
- **안전벨트를 사용할 경우에는 안전벨트 플레이트와 버클을 반드시 원위치 시켜서 사용하십시오.**
- **4열 좌석을 접거나 펼 때 앞좌석과 간섭이 생기지 않도록 앞좌석을 충분히 앞으로 당겨서 조절하십시오.**
  간섭이 생기면 닿는 부분이 손상될 수 있습니다.

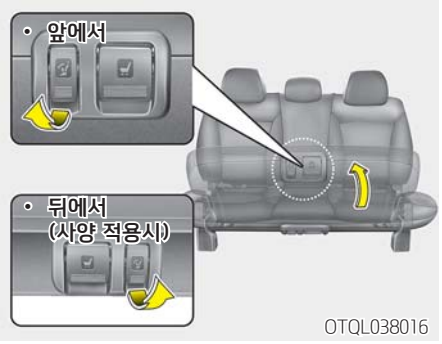

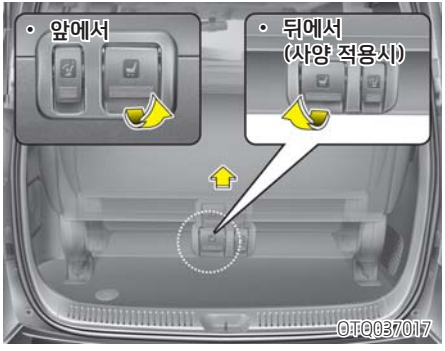

3. 4열 좌석 쿠션부 조절 레버를 당겨 좌석을 뒤로 완전히 접으십시오.
4. 4열 좌석 전, 후 조절 레버를 당겨 4열 좌석을 앞으로 이동시켜 화물적재 공간을 확보하십시오.

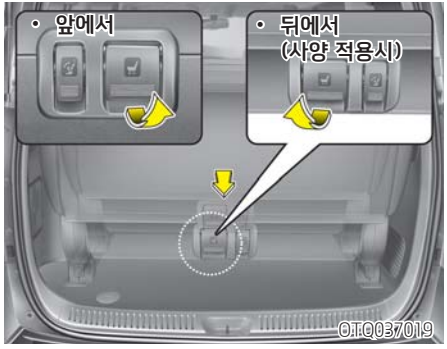

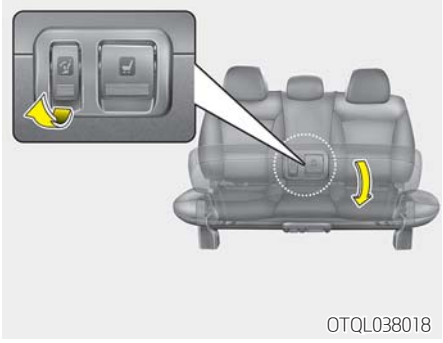

5. 좌석으로 사용하고자 할 때에는 좌석 공간을 확보 후 좌석 조절 레버를 당겨 좌석 쿠션을 내리십시오.
6. 좌석이 확실히 고정되었는지 확인 후 사용하십시오.

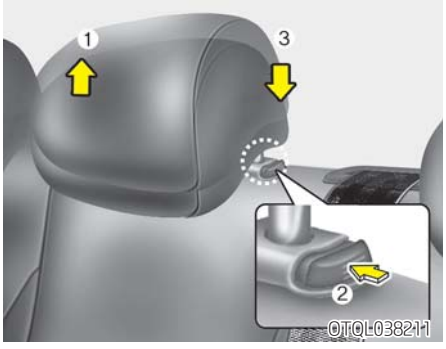

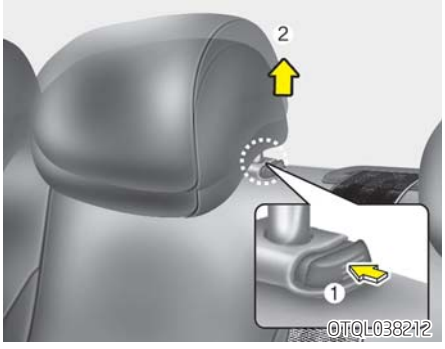

경 고

- 머리나 목의 상해를 방지하기 위하여 헤드레스트를 제거한 상태에서는 절대로 주행하지 마십시오.
- 주행 중에는 헤드레스트를 조절하지 마십시오.

▶ 헤드레스트 조절

헤드레스트는 안락감과 충돌 사고 시 머리와 목을 보호하도록 도와 줍니다. 원하는 위치로 조절하여 사용하십시오.

● 높낮이 조절

헤드레스트의 높이는 헤드레스트의 중심부와 탑승자 귀 상단이 일치하도록 조절하십시오.

- 높일 때는 헤드레스트를 잡고 잠기는 위치까지 위로 당겨 올리십시오.(1)
- 내릴 때는 잠금 해제 버튼(2)를 누른 상태에서 헤드레스트를 위에서 누르십시오.(3)

● 분리

헤드레스트를 좌석에서 분리하고자 할 때에는 먼저 헤드레스트를 끝까지 위로 올리고, 잠금 해제 버튼을 누른 상태에서(1) 헤드레스트를 위로 당겨(2) 분리하십시오.

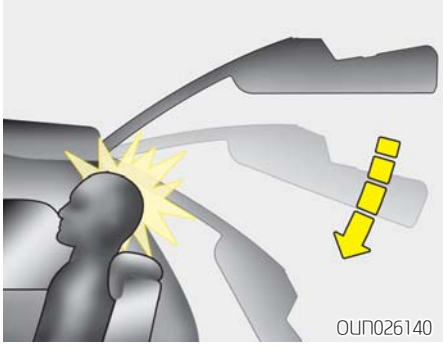

경 고

- 4열 좌석에 앉을 때에는 반드시 헤드레스트의 높이를 머리 위치에 맞추어 조절하십시오. 헤드레스트를 위로 올리지 않은채 헤드레스트 위로 머리를 기댄 상태에서 테일게이트를 닫으면 머리가 부딪히게 되어 부상을 입을 수 있습니다.
- 4열 좌석의 쿠션을 접을 때에는 반드시 쿠션을 손으로 잡은 상태에서 조절레버를 당겨 조절하십시오. 쿠션부를 잡지 않은 상태에서 조절레버를 당기면 쿠션의 반발력에 의해 부상을 입을 수 있습니다.

● 좌석을 접은 상태에서 물건 적재

좌석을 접은 상태에서 물건을 싣고 운행할 때에는 화물이 움직이지 않도록 확실히 고정하십시오. 급출발이나 급제동 시 물건이 이탈되어 사고를 야기시킬 수 있습니다.

주 의

접힌 등받이 위에 무거운 물건이나 날카로운 물건을 올리지 마십시오. 등받이가 훼손될 수 있습니다.

경 고

차량에 짐을 내리거나 올릴 때 엔진 시동을 끈 후 자동변속기 차량일 경우 P단, 수동 변속기 차량일 경우 R위치 또는 1단에 놓고 주차 브레이크를 거십시오. 그렇지 않으면 변속 레버가 움직여 차량이 움직일 수 있습니다.

경 고

- 좌석을 접고 펼때는 항상 차량 정지상태에서 조작하십시오. 운행 중에는 좌석을 조절하지 마십시오.
- 뒷좌석을 접어놓은 뒤 화물 공간에 승객이 탑승하거나 화물칸에 탑승하는 것은 매우 위험합니다.
- 화물을 적재하는 경우 앞좌석 높이 이상으로 적재하지 말고, 움직일 수 있는 화물은 고정시켜 앞으로 밀리지 않도록 하십시오. 그렇지 않으면 차량 탑승자가 화물에 의해 다칠 수 있습니다.
- 좌석을 접고 펼때는 항상 안전벨트에 손상이 가지 않도록 주의하십시오.
- 좌석을 원위치로 돌리고 나면 항상 좌석이 고정되어 있는지 앞,뒤로 흔들어 확인하십시오.
- 좌석 조작시 손이나 발이 끼지 않도록 주의하십시오.

■ 풀 플랫좌석 만드는 방법 (좌석 펼침 기능) ⊕사양 적용시

⚠ 주 의

- **모든 좌석을 동시에 뒤로 펼치지 마십시오. 좌석이 손상될 우려가 있습니다.**
- **좌석 펼침 기능을 사용할 경우 등받이의 지지점이 없으므로 강하게 밟거나 무거운 화물 등을 적재하지 마십시오.**
- **좌석을 원상태로 되돌리는 경우는 좌석 및 헤드레스트를 올바른 상태로 되돌리십시오.**
- **좌석 등받이를 눕힐 때 옆 상단의 안전띠 고정부와 간섭되어 꼬이지 않도록 주의하십시오.**

⚠ 경 고

- **좌석 펼침 상태에서 절대로 주행하지 마십시오. 매우 위험할 수 있습니다.**
- **좌석 조작시 손이나 발이 끼지 않도록 주의하십시오.**

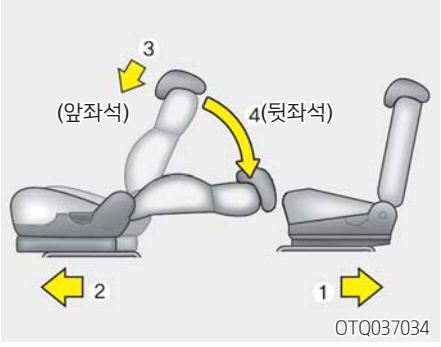

1. 뒷좌석을 최대한 뒤로 이동시키십시오.
2. 앞좌석을 최대한 앞으로 이동시키십시오.
3. 앞좌석 헤드레스트를 최대한 낮추십시오.
4. 앞좌석 등받이를 눕히십시오.

안전벨트

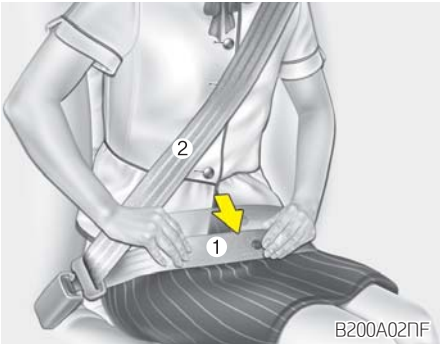

■ 안전벨트 구속 장치

안전벨트를 적절히 사용하면, 사고나 급정차 시에 심각한 부상이나 사망의 위험을 줄여 줍니다. 안전벨트는 다음과 같은 경우 최대의 효과를 발휘합니다.

- 탑승자가 기대거나 구부리지 않고 좌석에 깊게 걸쳐 앉아, 등을 등받이에 기대어 똑바로 앉은 상태여야 합니다.
- 안전벨트의 골반띠(1) 부분이 부드럽게 골반 부분을 지나도록 해야 합니다.
- 안전벨트의 어깨띠(2) 부분은 가슴 부위를 지나도록 해야 합니다.
- 무릎은 곧게 뻗어야 합니다.

- 앞 도어쪽 좌석은 3점식 안전벨트가 설치되어 있습니다. 3점식 안전벨트의 경우, 탑승자가 안전벨트를 착용했을 때, 어느 정도 움직일 수 있고 편안하게 있을 수 있도록 안전벨트를 감아주는 장치인 관성 잠금 장치가 자동차의 정상적인 운행 중에는 작동하지 않습니다. 그러나 급정차, 급회전, 또는 충돌과 같은 힘이 가해지면, 안전벨트 관성 잠금 장치가 자동으로 안전벨트를 잠그게 됩니다.
  관성 잠금 장치가 작동하기 위해 충돌이 필요한 것은 아니므로 제동이나 급격한 회전을 할 때 안전벨트가 잠기는 것을 알 수 있습니다.
  2점식 안전벨트가 장착된 경우, 골반띠는 관성 잠금 장치가 필요 없기 때문에, 항상 잠긴 상태입니다.
- 항상 어린이는 뒷좌석에 적절한 보호장치를 사용하여 앉히십시오.

⚠ 경 고

- **안전벨트가 도어 틈 사이에 끼이지 않도록 주의하십시오. 안전벨트의 성능이 떨어져 사고 시 위험합니다.**
- **모든 좌석의 탑승자들은 사고시 발생할 수 있는 모든 위험성을 최소화하기 위하여 항상 안전벨트를 착용해야 합니다.**
- **임신 중의 여성이나 환자는 급정차, 사고 등의 경우 복부 등에 강한 힘을 받을 수 있으므로 의사와 상의하여 사용하십시오.**
- **안전벨트 체결 시 다른 사람의 버클에 플레이트를 체결하지 마십시오. 안전벨트의 보호를 제대로 받지 못 할뿐더러 사고 위험이 커질 수 있습니다.**

⚠ 경 고

다음의 경고 사항들을 준수하지 않으면, 사고 시 더 큰 부상을 당할 위험이 있습니다.

- **벨트의 어깨띠를 팔 밑으로 하거나 등뒤로 하지 마십시오.**
- **안전벨트의 어깨띠가 목이나 얼굴을 지나지 않도록 하십시오.**
- **벨트 하나로 한번에 두 사람 이상이 함께 착용하지 마십시오.**

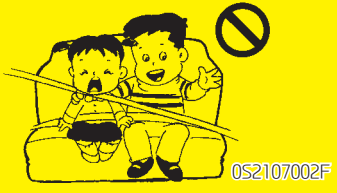

- **안전벨트의 골반띠는 가능한 낮게 해서, 골반부분까지 내려오게 하십시오. 골반띠가 골반부분을 편안하게 감싸주도록 하십시오. 골반띠를 허리부분에 착용하지 마십시오.**
  사고 시 복부에 압력을 가하여 장파열 등 심각한 상해를 초래할 수 있습니다.

⚠ 경 고

- 안전벨트에 별도의 보조장치나 액세서리를 장착하면 안전벨트가 정상적으로 작동하지 않을 수 있으니 어떠한 것도 장착하지 마십시오.
- 안전벨트는 주기적으로 점검하여 닳거나 손상된 곳이 없는지 검사하여야 합니다. 각 벨트를 끝까지 당겨서 많이 닳은 곳이 없는지 찾아 보십시오. 그리고 3점식 안전벨트가 쉽고 부드럽게 다시 감기는지 확인하십시오. 연결 장치가 간섭이나 지연됨이 없이 잠기고 해제되는지 버클과 플레이트를 점검하십시오. 상태가 좋지 않거나 작동이 잘 되지 않는 안전벨트는 빨리 교환하십시오.
- 안전벨트가 꼬이거나 짓눌린 상태에서는 주행하지 마십시오. 만약 꼬이거나 짓눌린 것을 풀 수 없으면 자사 직영 서비스센터 또는 블루핸즈에 점검을 의뢰하십시오.

⚠ 경 고

- 주행 중에 좌석 등받이는 똑바로 세워져 있어야 합니다. 안전벨트 장치는 등받이가 똑바로 세워져 있을 때, 최대의 보호 기능을 발휘합니다.
  안전벨트를 착용한 상태로 좌석 등받이를 뒤로 눕히면 만일의 경우, 안전벨트 아래로 신체가 빠져나와 안전벨트에 목이 걸리거나 심각한 부상을 입을 수 있습니다.
- 충돌이나 힘에 의해, 3점식 안전벨트가 늘어나거나 손상될 수 있습니다. 충돌 후에는 전체 안전벨트 장치를 점검하십시오. 충돌에 의해 손상된 모든 벨트, 감아주는 장치, 고정장치와 부속품은 차를 다시 주행하기 전에 교환하십시오.
  경미한 사고라도 반드시 자사 직영 서비스센터 또는 블루핸즈에서 점검을 받으십시오.

⚠ 경 고

- 주행 중 안전벨트를 풀지 마십시오. 또한 안전벨트를 풀거나 착용하는 등 반복적인 행동을 할 경우 전방 부주의로 심각한 부상을 입을 수 있습니다.
- 안전벨트 착용 시 단단하거나 깨지기 쉬운 물체 위로 지나가지 않도록 착용하십시오.
- 버클 안에 이물질이 들어가지 않도록 주의하십시오. 안전벨트 체결이 제대로 되지 않을 수도 있습니다.

▶ 안전벨트 미착용 경고등 및 경보음

사양 적용시

다음과 같은 경우에 경고음이 울리고 경고등이 깜빡여 안전벨트 착용의 중요성을 알려줍니다.

● 운전석

운전석 안전벨트 경고등 및 경고음 경고음은 아래와 같은 조건에서 작동합니다.

- 운전석 안전벨트 착용유무와 관계 없이 시동 「ON」 또는 시동을 건 경우 경고등이 6초 동안 켜집니다.
- 운전석 안전벨트를 착용하지 않은 상태에서 시속 9km/h 미만으로 주행 할 경우 경고등이 켜지며, 차량의 주행 속도가 9km/h 이상이 되면 경고등이 깜빡이고, 차량의 주행 속도가 20km/h 이상이 되면 경고등이 깜빡이고, 경고음이 100초 동안 울립니다.
- 안전벨트를 착용한 후 주행 중 안전벨트를 풀 경우, 차량의 속도가 20km/h 미만인 경우 경고등이 켜지며, 차량의 속도가20km/h 이상인 경우에는 경고등이 깜빡이며, 경고음 경고음이 100초 동안 울립니다.

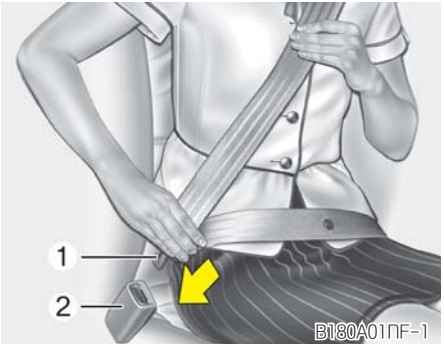

▶ 3점식 안전벨트 사양 적용시

● 착용방법

1. 버클과 플레이트를 잡으십시오
2. 천천히 벨트를 당기십시오.
3. 플레이트(1)를 "찰칵" 소리가 날 때까지 버클(2)에 밀어 넣으십시오.
   그리고, 안전벨트가 완전히 체결되었는지 손으로 안전벨트를 세게 당겨 확인하십시오.

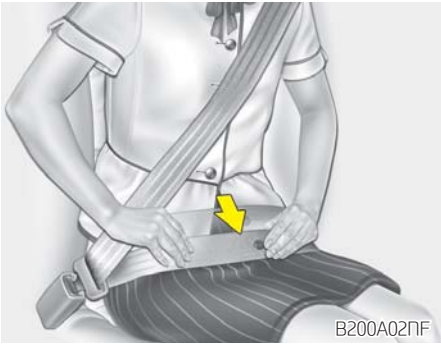

4. 골반띠는 반드시 복부 아래 골반부분에 착용하여 사고 시 벨트 밑으로 몸이 빠져 나가지 않고 복부에 압력이 가해지지 않도록 하십시오. 안전벨트의 어깨띠 부분을 당겨서 편안하게 길이를 조절하십시오. 벨트를 감아주는 장치는 벨트에 장력을 주어 늘어진 벨트를 자동으로 당겨주고, 벨트에 장력을 유지해 줍니다. 안전을 위하여, 안전벨트를 너무 느슨하게 하지 마십시오.

   안전벨트 착용 시 간혹 안전벨트가 인출되지 않을 경우에는, 힘을 주어 안전벨트를 당긴 후 놓았다가 다시 한번 당기면 부드럽게 인출됩니다.

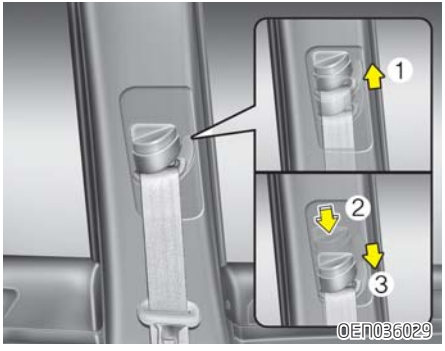

● **벨트의 높이 조절 (앞좌석)** 사양 적용시

벨트의 어깨 높이를 조절할 수 있습니다. 몸에 맞게 어깨 높이를 조절하십시오.
고정장치의 위치를 높이려면, 고정장치를 위로 올리십시오(1).
벨트의 높이를 낮추려면, 고정장치를 잡고 잠금 버튼을 누른 상태(2)에서 밑으로 당겨 내리십시오(3).
조절 한 후에는 잠금 버튼에서 손을 떼고 고정홈에 맞추어 확실하게 고정시키십시오.

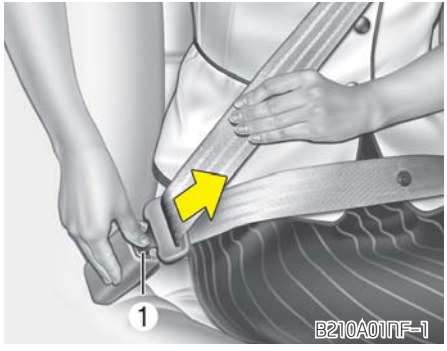

● **해제 방법**

버클에 있는 해제 버튼(1)을 누른 상태에서 플레이트를 당겨 내십시오.
플레이트가 유리창에 부딪히지 않도록 플레이트를 잡고 천천히 안전벨트가 감기도록 하십시오.

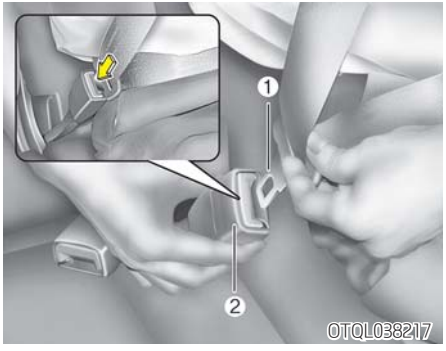

● **뒷좌석 중앙 (4열)** 사양 적용시

플레이트(1)를 "찰칵" 소리가 날 때까지 버클(2)에 밀어 넣으십시오.
그리고, 안전벨트가 완전히 채워졌는지 손으로 안전벨트를 세게 당겨 확인하십시오.

뒷좌석 중앙 3점식 안전벨트를 착용할 때는 반드시 "CENTER"라는 글자가 새겨진 버클에 채우십시오.

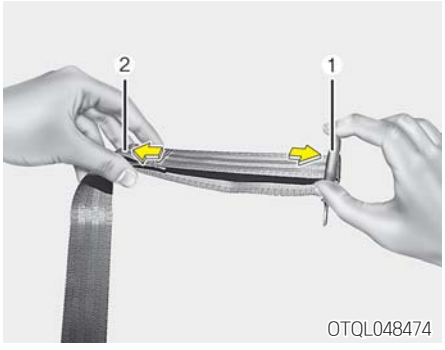

▶ **2점식 안전벨트** 사양 적용시

● **착용 방법**

1. 벨트를 늘리거나 짧게 할 필요가 있을 경우, 플레이트의 각도를 수직으로 세우고 조절하십시오.
   - 벨트를 늘리고자 할 때에는 플레이트(1)를 잡아 당기십시오.
   - 벨트를 짧게 하고자 할 때에는 벨트 끝단(2)을 잡아 당기십시오.

2. 해당 플레이트(1)를 잡고 버클(2)에 "찰칵" 소리가 날 때까지 밀어 넣으십시오. 벨트가 꼬이지 않았는지 확인하십시오.

안전벨트 착용 후에는 안전벨트가 완전히 체결되었는지 손으로 안전벨트를 강하게 당겨 확인하십시오.

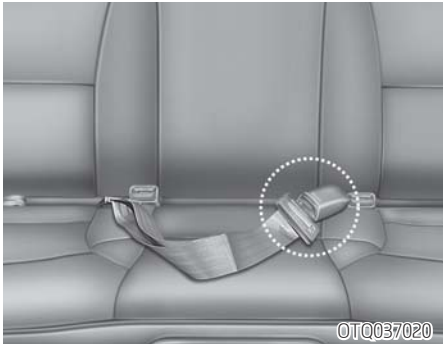

중앙 좌석의 안전벨트를 착용할때는 반드시 버클에 “CENTER”라는 문자가 새겨진 버클에 체결하십시오.

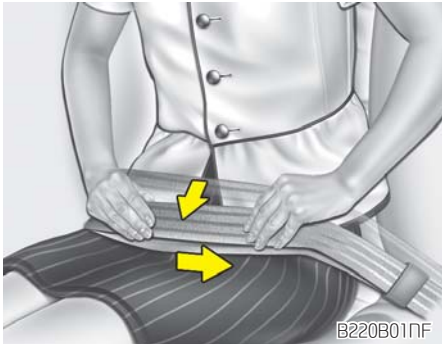

3. 벨트의 남는 부분을 잡고, 벨트가 복부 아래 골반부분을 편안히 눌러 줄 때까지 당기십시오.
4. 벨트는 반드시 복부 아래 골반 부분에 착용하십시오.
5. 착용 후에는 벨트가 꼬이지 않았는지, 느슨하지 않고 잘 맞는지를 확인하십시오.

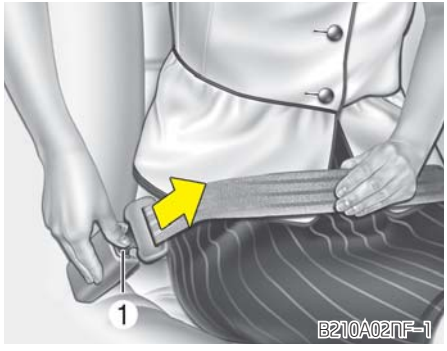

● **해제 방법**

버클에 있는 해제 버튼(1)을 눌러 플레이트를 당겨 내십시오.

⚠ 경 고

안전벨트는 허리 부분이 아닌 골반부분에 착용하십시오. 안전벨트를 골반부분에 확실히 착용하지 않으면, 충돌 시 복부 파열 등 부상의 원인이 될 수 있습니다.

■ 2열, 3열 좌석

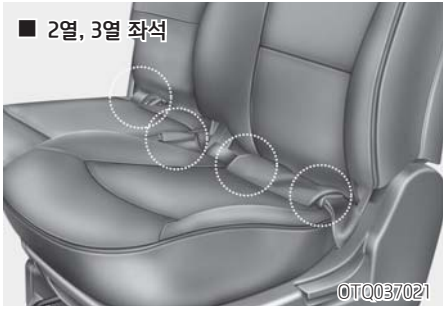

■ 4열 좌석, 2열 좌석(밴)

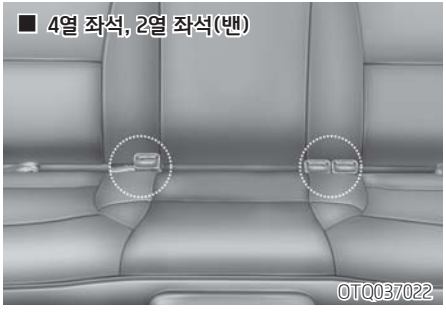

▶ 뒷좌석 안전벨트 보관 (사양 적용시)

- 사용하지 않거나 등받이를 접을 때에는 안전벨트의 버클을 뒷좌석 쿠션의 보관장소에 밀어 넣어 보관하십시오.
- 2점식 안전벨트는 플레이트에 벨트부분을 감아서 뒷좌석 쿠션의 보관장소에 밀어 넣어 보관하십시오.

⚠ 주 의

안전벨트를 사용하고자 할 때는, 반드시 홀더에서 뺀 후에 사용하십시오.
홀더에 보관된 상태에서 안전벨트를 당길 경우, 홀더 또는 벨트의 손상 위험이 있습니다.

■ 프리텐셔너 시트벨트 (사양 적용시)

프리텐셔너 시트벨트는 정면 충돌 시 벨트를 순간적으로 잡아당겨 앞좌석 승객을 좌석에 확실히 고정시켜 안전벨트와 에어백의 효과를 한층 높여주는 장치입니다.
프리텐셔너 시트벨트는 에어백이 작동될 때 함께 작동됩니다.

- 프리텐셔너 시트벨트는 앞좌석에 장착되며, 승객이 없어도 조건에 해당되면 작동됩니다.

⚠ 경 고

- 프리텐셔너 시트벨트는 전방으로부터 강한 충격을 받을 때 안전벨트를 순간적으로 잡아당겨 좌석에 탑승자의 몸이 밀착되도록 하므로 프리텐셔너 효과를 높이기 위해서는 반드시 안전벨트를 느슨하거나 꼬이지 않도록 착용하고 바른 자세로 앉아 있어야 합니다.
- 프리텐셔너 시트벨트는 한번만 작동하게 설계되어 있습니다. 일단 작동한 후에는 프리텐셔너 시트벨트를 반드시 교환하십시오.

⚠ 주 의

- 프리텐셔너 시트벨트를 임의로 검사, 수리 또는 교환하지 마십시오. 시스템이 완전히 손상될 수 있습니다. 프리텐셔너 시트벨트의 점검 및 교환은 반드시 자사 직영 서비스센터 또는 블루핸즈에서 실시하십시오.
- 중앙 콘솔 부위에 카 오디오 등의 장착 및 차량 전면부의 판금 도장을 하는 경우는 프리텐셔너 시트벨트 시스템에 영향을 미칠 우려가 있습니다. 자사 직영 서비스센터 또는 블루핸즈에 상담하십시오.
- 프리텐셔너 시트벨트는 한번만 작동하게 설계되어 있습니다. 일단 작동한 후에는 프리텐셔너 시트벨트를 반드시 교환하십시오.

⚠ 주 의

- 만일 프리텐셔너 시트벨트가 제대로 작동하지 않으면, 에어백 경고등( )이 점등됩니다. 이는 에어백과 프리텐셔너 시트벨트 장치가 동일한 전기 회로를 사용하기 때문입니다. 만일 다음과 같은 상황이 발생되면 가급적 빨리 에어백과 함께 프리텐셔너 시트벨트의 점검을 자사 직영 서비스센터 또는 블루핸즈에 의뢰하십시오.
  - 시동 스위치 「ON」시, 에어백 경고등이 점등되지 않을 때
  - 시동 스위치 「ON」시, 에어백 경고등이 6초간 점등 후 소등되지 않고 계속 점등되어 있을 때
  - 주행 중에 에어백 경고등이 점등될 때
  - 시동 스위치 「ON」시, 에어백 경고등이 깜박일 때

⚠ 경 고

- **프리텐셔너 시트벨트가 작동하면, 큰 소음과 함께 연기처럼 보이는 미세한 가루가 보입니다. 이 가루는 무독성 가스 입자이나 피부에 자극을 유발할 수도 있습니다. 가루가 방출된 사고 후에는 오랫동안 들이 마시지 말고 손과 얼굴을 깨끗이 닦아 내십시오.**
- **프리텐셔너 시트벨트는 작동 시 뜨거운 열이 발생되므로 작동 후 몇분 동안은 프리텐셔너 시트벨트를 만지지 마십시오. 화상을 입을 수 있습니다.**
- **프리텐셔너 시트벨트에 강한 충격을 가하면 프리텐셔너 시트벨트가 폭발할 수 있습니다. 프리텐셔너 시트벨트에 충격을 가하지 마십시오.**

■ 안전벨트 사용 시 유의 사항

▶ 큰 어린이의 안전벨트 착용

어린이가 자라면서, 신체 크기에 적합한 커다란 어린이 좌석이나 어린이 보호 시트(부스터 시트라고도 함)를 포함하여 새로운 어린이 보호 장치가 필요하게 됩니다. 어린이 보호 시트를 사용할 수 없게 크게 자란 어린이는 차량에 장착된 안전벨트를 사용하여야 합니다.
만일 어깨띠 부분이 어린이의 목이나 얼굴에 닿으면, 어린이를 좌석 중간쪽으로 앉히십시오. 어깨띠가 여전히 얼굴이나 목에 닿으면, 다시 어린이 보호 시트에 앉히십시오.

⚠ 경 고

- **차가 주행 중일 때는, 어깨띠가 어린이의 목이나 얼굴 부분에 절대 닿지 않도록 하십시오.**
- **만일 안전벨트가 제대로 착용되지 않고 조절되지 않았으면, 사고 시 어린이가 사망하거나 심하게 다칠 위험이 있습니다.**
- **모든 어린이 보호 시트는 안전벨트로 고정하여 좌석에 장착할 수 있게 설계되어 있습니다. 어린이 보호 시트가 차량의 안전벨트에 의해 확실히 고정되어 있지 않으면, 충돌 사고 시 어린이가 다치거나 사망할 수 있습니다.**
- **어린이가 탑승하지 않더라도 항상 어린이 보호 시트가 안전벨트에 의해 확실히 고정되어 있는지 확인하십시오. 그렇지 않으면 별도로 보관하여 사고 시 또는 급정차 시에 앞으로 튀어 나오지 않도록 하십시오.**

▶ 임산부의 안전벨트 착용

임산부는 의사가 특별히 권해주는 대로 따르시고, 가능하면 항상 3점식 안전벨트를 착용하십시오.
안전벨트의 골반띠는 편안하고 가급적 복부 밑 부분으로 착용되어야 합니다.

⚠ 경 고

임산부는 안전벨트의 골반띠를 태아가 위치한 복부 위로 착용해서는 안됩니다.
이는 충돌 시 벨트가 태아를 누를 수 있기 때문입니다.

■ 안전벨트의 적절한 관리

⚠ 주 의

- **안전벨트가 뾰족한 끝부분이나 훼손될 수 있는 물건에 닿지 않도록 하십시오.**
- **안전벨트를 청소할 때는 내장재나 카페트 청소에 사용되는 부드러운 비누액을 사용하십시오.**

⚠ 경 고

- **안전벨트를 표백하거나, 염색하지 마십시오. 그렇지 않으면 안전벨트가 약해져서 충돌 시 끊어질 수 있습니다.**
- **안전벨트를 개조하거나 추가하지 마십시오.**
- **도어를 닫을 때, 안전벨트가 끼이지 않도록 하십시오.**
- **화창한 날씨에 차 안의 안전벨트와 좌석이 뜨거워질 수 있습니다. 이 때 어린이가 뜨거운 시트벨트를 착용할 경우 화상을 입을 수 있으니 주의하시기 바랍니다.**

어린이 보호용 장치(보조 좌석)

■ 어린이 보호용 장치의 장착

영아 및 유아는 차량 승차 시 보호될 수 있도록, 승인된 어린이 보호 시트 또는 장비를 장착해야만 합니다.
차가 움직일 때에 어린이가 서 있거나 좌석 위에서 기어 다니지 않도록 하십시오. 어린이와 어른이 함께 안전벨트를 착용하거나, 하나의 안전벨트에 두 어린이를 동시에 착용시키지 마십시오.
어린이 보조 좌석은 반드시 뒷좌석에 설치하십시오.
어린이 보조 좌석 장착 및 사용법에 대한 자세한 설명은 어린이 보조 좌석 제작사에서 제공하는 취급설명서를 참조하십시오.

⚠ 경 고

- 운전자 좌석 때문에 어린이 보조 좌석 장착을 위한 충분한 공간이 확보되지 않으면 뒷좌석 오른쪽에 어린이 보조 좌석을 장착 하십시오.
- 차 안이 뜨거운 날씨에 장시간 밀폐된 채로 있었다면, 안전벨트와 좌석은 열에 의해 뜨거워질 수 있습니다.

⚠ 경 고

- 3점식 안전벨트를 착용할 수 없는 어린이의 경우는 안전벨트를 직접 사용하지 말고 뒷좌석에 어린이 전용 보조 시트에 앉히십시오.
- 차가 뜨거운 날씨에 장시간 밀폐된 채로 있었다면, 안전벨트와 좌석은 열에 의해 뜨거워질 수 있습니다.
  이로 인해 어린이가 화상을 입을 수도 있으므로 어린이를 앉힐 때는, 좌석 표면과 버클 및 플레이트가 뜨거운지 확인하시고, 뜨거우면 식힌 후에 앉히십시오.
- 주행 중 어린이를 무릎에 앉히거나 팔로 안고 있지 마십시오. 경미한 충돌 사고라 할지라도 어린이를 놓칠 수 있습니다.
- 헤드레스트가 고정되지 않은 상태에서 어린이 보호 시트를 사용하지 마십시오. 급제동 또는 충돌 시 부상을 당할 위험이 있습니다.

⚠ 경 고

- 여러 제조업체에서 어린이를 위한 어린이 보호 시트 또는 장비를 만들고 있습니다. 사용 가능한 어린이 보호 시트는 항상 국가의 안전 법규를 만족시켜야 합니다. 귀하가 사용하는 어린이 보호 시트의 라벨에 이런 안전 규제를 만족한다는 문구가 쓰여있는지 확인하십시오.
- 어린이 보호 시트는 어린이의 체격과 차량 좌석의 크기에 맞는 것을 골라야 합니다.
- 어린이 보호 시트에 대한 본 취급설명서나, 어린이 보호 시트에서 제공된 지시사항을 준수하지 않을 경우, 사고의 가능성과 사고 시 부상 정도가 커질 수 있습니다.
- 어린이를 태우고 운전하실 때에는 급출발과 급제동을 하지 않도록 유의하십시오. 머리나 목 부위의 심각한 부상을 초래할 수 있습니다.

⚠ 경 고

- **사고가 났을 때 어린이용 보조시트, 안전벨트와 테더 앵커, 하부 래치 등 고정장치를 점검 받으십시오.**
- **차량의 안전 장비(안전벨트, 하부 래치, 좌석, 테더 앵커)의 구성품은 개조하지 마십시오.**

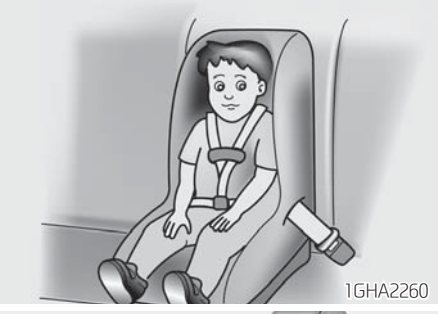

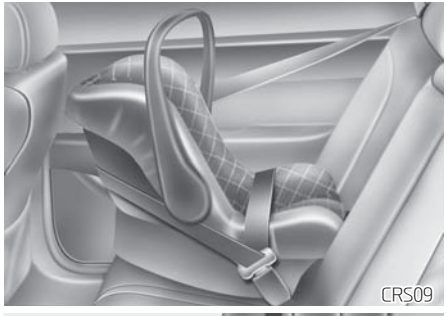

▶ 2점식 안전벨트를 이용할 때

1. 그림과 같이 보조 좌석에 안전벨트를 채워서 단단히 고정시키십시오.
2. 보조 좌석 자체의 벨트를 어린이에게 착용시키십시오.
3. 보조 좌석이 움직이면 다시 안전벨트의 길이를 조절하여 고정시키십시오.

▶ 3점식 안전벨트를 이용할 때

1. 그림과 같이 보조 좌석에 안전벨트를 채워서 단단히 고정 시키십시오.
2. 보조 좌석 자체의 벨트를 어린이에게 착용시키십시오.

에어백(보조 구속 장치) 사양 적용시

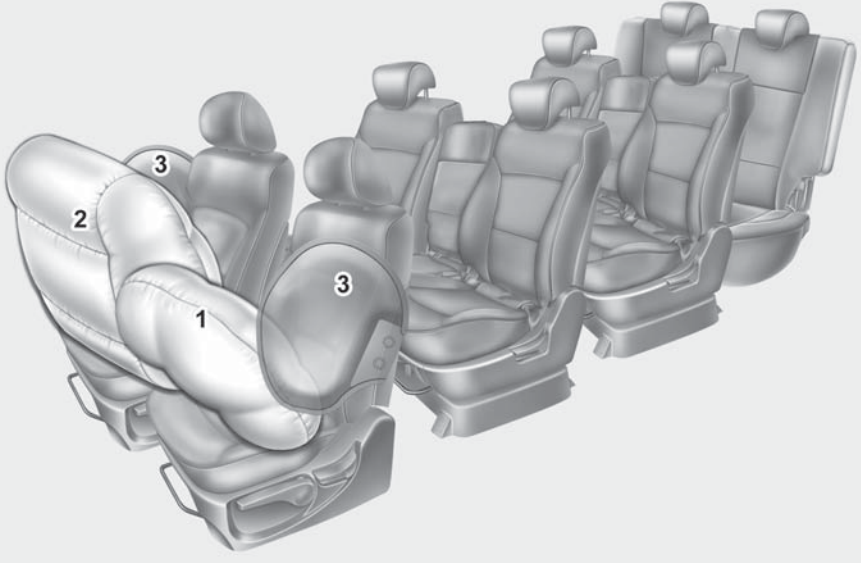

OTQ035023

▶ **에어백 종류**

1. 운전석 에어백
2. 동승석 에어백
3. 사이드 에어백

※ 위 도안은 실제 차량에 적용된 에어백의 형상과 다를 수 있습니다.

■ 에어백 장치의 구성 및 기능

운전석 및 동승석 에어백은 정면의 보통 또는 심한 충돌 상황에서 안전벨트의 보호기능을 보조하는 장치입니다. 가벼운 추돌이나 충돌 사고 시에는 안전벨트만으로 탑승자의 상해를 경감시킬 수 있으나 사고 충격이 커 안전벨트만으로 탑승자의 상해를 경감시킬 수 없는 경우, 안면 및 상체의 충격을 완화시켜 주기 위해 장착된 것이 에어백 장치입니다. 에어백의 작동에 의한 탑승자 보호 효과는 탑승자가 안전벨트에 의해 고정되었을 경우 효과가 발휘되기 때문에 안전벨트의 보조 구속장치(SRS)라고도 합니다. 에어백은 안전벨트를 대신할 수 없으며 하체부분의 구속은 하지 못합니다.

※ SRS : Supplemental Restraint System

⚠ 경 고

- 안전벨트는 가장 중요한 안전장치이며, 에어백은 안전벨트의 보조 안전장치이므로 에어백이 장착된 차량도 반드시 안전벨트를 착용해야 합니다.
- 안전벨트를 착용하지 않거나 좌석에 앉은 자세가 바르지 않으면 에어백에 의해 보호받을 수 없으며, 사고 시 심하게 다치거나 사망할 수도 있습니다.

⚠ 경 고

- 사고가 났을 경우, 에어백은 짧은 순간에 팽창하므로 이때 올바른 자세로 앉아 있지 않으면 에어백 팽창력에 의해 부상을 입을 수 있으며, 충돌 중에 발생되는 추가 충돌에는 보호될 수 없습니다.
  또한 팽창 과정에서 에어백에 의한 안면 또는 기타 신체부위의 찰과상, 안경 파손 등에 의한 부상이나 화약 폭발에 의한 화상 등을 입을 수 있습니다.
- 에어백과 승객 사이에는 어떠한 물건도 두지 마십시오. 팽창과정에서 상해를 증가시킬 수 있습니다.
- 운전석 및 동승석 에어백은 심각한 정면 충돌에만 작동되며 일반적으로 측면또는 후면 충격, 전복, 심하지 않은 정면 충돌 또는 기둥 충돌 시에는 작동되지 않는 것이 대부분입니다. 다중 충돌 시, 뒤에 오는 충격에 대해서는 보호되지 않습니다.

⚠ 경 고

- 순정부품 이외의 좌석을 장착하거나 시트 커버를 개조한 경우, 에어백 성능이 감소되어 예상치 못한 부상을 입을 수 있으니 절대로 좌석을 개조하지 마십시오.
- 에어백이 장착된 부위나 충돌 센서가 장착된 부위에 망치나 단단한 물건 등으로 임의의 충격을 가하지 마십시오. 예상치 않은 에어백의 전개로 심각한 상해를 입을 수 있습니다. 또한 엔진룸 점검 시에는 반드시 시동 키를 빼고 점검하십시오.
- 차량이 물에 잠겼다면(카펫이 젖었거나 차량 바닥부에 물이 차 올랐을 때 등) 차량을 시동시키거나 시동 스위치에 키도 꽂지 마십시오. 이럴 경우 에어백에 너무 가까이 있을 때 에어백이 작동되면 심각한 부상 또는 사망까지 이르게 할 수 있습니다. 차량을 견인시켜 자사 직영 서비스센터 또는 블루핸즈에서 필요한 점검, 정비를 받으십시오.

⚠ 경 고

- 순정 부품이 아닌 범퍼 가드 장착 및 범퍼 변경, 순정부품 외의 범퍼 교체시 충돌 성능 및 에어백 작동에 심각한 영향을 끼칠 수 있습니다.
- 내장부품을 분해 후 재 조립 할 경우 내장부품의 훼손이나 변형으로 체결이 정상적으로 되지 않을 수 있습니다. 이 경우 에어백 전개 시 내장부품이 이탈되어 심각한 부상이 발생할 수 있습니다.
- 에어백 팽창 부위에 물건 두지 마세요. (도어,사이드 글라스,전후 필러,루프 레일)
- 코트 후크에 날카롭거나 깨지기 쉬운 물건 걸지 마세요.

■ 안전벨트 착용의 중요성

에어백(보조 구속 장치)이 장착될지라도 안전벨트를 착용해야 하는 중요한 이유는 다음과 같습니다.

- 에어백이 작동할 때 에어백으로부터 보다 떨어진 적절한 위치에 있도록 도와줍니다.
- 차량의 에어백은 충돌이 시작될 때 에어백으로 부터 멀리 앉아 있는 상황에서, 보다 나은 보호를 제공할 수 있습니다. 안전벨트는 충돌 직전의 급정차를 하는 동안 에어백으로부터 떨어질 수 있도록 도와 줄 수 있습니다.
- 전복, 측면 또는 후면 충돌 시는 에어백이 작동하지 않도록 되어있기 때문에 이 때의 상해 위험을 감소시켜 줍니다.
- 에어백 보조 구속장치가 작동하지 않는 심하지 않은 충격으로부터 상해 위험을 감소시켜 줍니다.
- 사고에 의해 차량으로부터 튕겨져 나오는 위험을 감소시켜 줍니다.

■ A타입

■ B타입

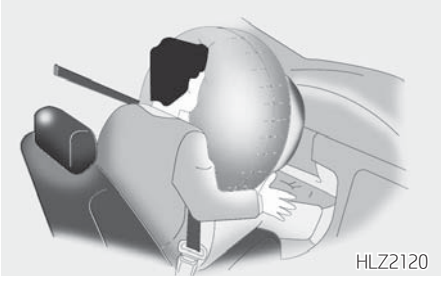

■ 운전석 에어백

운전석 에어백은 스티어링 휠에 내장되어 있습니다.

⚠ 경 고

- **운전자는 차량을 제어하는데 방해가 되지 않는 범위 내에서 스티어링 휠로부터 가능한 뒤로 밀착하여 앉아야 합니다. 스티어링 휠과 너무 가까우면 에어백이 작동될 때 심각한 또는 치명적인 부상을 입을 수 있습니다.**
- **에어백 내장부나 내장부와 운전자 사이에는 어떠한 물건도 놓지 마십시오. 에어백이 작동하는 속도와 힘에 의해서, 물건이 운전자 신체를 고속으로 부딪혀 신체 부상 또는 사망을 초래할 수도 있습니다.**
- **스티어링 휠 커버 위에는 스티커 또는 장신구 등을 부착하지 마십시오. 에어백이 작동되는 것을 방해할 수도 있습니다.**

■ A타입

■ B타입

■ 동승석 에어백

동승석 에어백은 글로브 박스 위 크래쉬패드에 내장되어 있습니다. 따라서 크래쉬패드 위 어느 곳에도 물건이나 부착물을 올려 놓지 마십시오.

⚠ 경 고

- 동승석 에어백은 운전석 에어백보다 크고 작동하는 힘이 더 강합니다. 이는 승객이 적절한 위치에서 안전벨트를 착용하고 있지 않으면 승객을 심하게 다치게 하거나 사망에 이르게 할 수도 있습니다. 동승석 승객은 항상 물러날 수 있는 최대한으로 좌석을 뒤로 이동시키고 제자리에 잘 앉아 있어야 합니다.
- 동승석 승객이 주차장 또는 차고에 들어갈 때라도 항상 안전벨트를 착용하게 하십시오.

⚠ 경 고

- 운전자가 위급한 상황에서 갑자기 급제동을 걸면 안전벨트를 착용하지 않은 승객은 밖으로 튕겨져 나가거나, 에어백과 너무 가까이 부딪힐 수 있습니다. 충돌 시의 충격에 의해, 에어백은 신속히 부풀어 안전벨트를 착용하지 않은 승객을 심하게 부상 또는 사망시킬 수 있습니다.
- 동승석 승객이 크래쉬패드에 손이나 발을 올려 놓거나 얼굴을 가까이 하지 않도록 하십시오. 에어백 작동 시 강한 충격을 받을 수 있습니다.

⚠ 경 고

- 동승석 에어백 장착 차량에는 어린이/노약자/임산부를 앞자리에 앉히지 마십시오. 또한, 어린이 보호 시트도 앞좌석에는 설치하지 마십시오. 에어백 작동 시 에어백 팽창충격에 의해 심각한 부상을 입을 수 있습니다.
- 동승석 에어백을 장착한 차의 경우 에어백이 팽창하는 부위에 물건(휴대폰 거치대, 컵홀더 거치대, 카세트 홀더, 향수 및 스티커, 크래쉬패드 커버 등)을 놓거나 붙이지 마십시오. 또 앞유리에 액세서리를 달거나 실내 미러에 와이드 미러를 달지 마십시오. 에어백이 팽창하는 것을 방해하거나 팽창할 때 이러한 물건들에 의해 부상 또는 사망을 초래할 수도 있습니다.

OTL035040

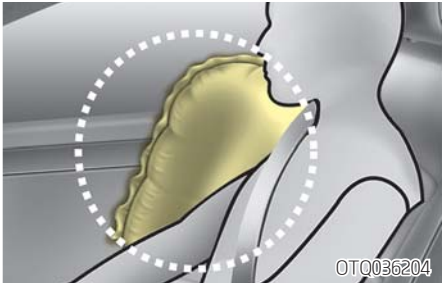
OTQ036204

※ 실제 차량에 적용된 에어백의 형상과 다를 수 있습니다.

■ 사이드 에어백

사이드 에어백은 운전석 및 동승석 좌석 바깥쪽에 내장되어 있습니다. 에어백 작동 조건(측면 충돌)에 해당하면 앞좌석 승객의 측면을 보호하기 위하여 작동됩니다.

⚠ 경 고

- **사이드 에어백 장착 차량의 좌석에는 어떠한 커버도 씌우지 마십시오.**
  사이드 에어백이 팽창하는 것을 방해할 수 있습니다.
- **좌석 측면에 무리한 힘을 가하거나 좌석을 변형시키지 마시고, 또한 좌석에 장식물 등의 추가 부착물을 장착하지 마십시오. 그렇지 않을 경우, 예기치 못한 에어백 오작동으로 인해 상해를 입을 수 있습니다.**
- **좌석 및 좌석 커버에 손상이 있을 경우 사이드 에어백 장착 차량임을 알리고 자사 직영 서비스센터 또는 블루핸즈에서 수리 및 교체를 받으십시오.**
- **사이드 에어백 라벨 등 좌석에 부착된 라벨의 벌어진 틈으로 어떤 물건도 집어넣지 마십시오. 에어백 팽창시 예기치 못한 에어백 전개로 다칠 수 있습니다.**

⚠ 경 고

- **사이드 에어백을 장착한 차의 경우 에어백이 팽창하는 부위(차량의 도어, 유리창, 앞/뒤 필라 등)에 물건을 놓거나 붙이지 마십시오. 이러한 물건들에 의해 에어백이 팽창하는 것이 방해되거나 팽창할 때 심하게 다치거나 사망할 수 있습니다.**

■ 충돌 시에 왜 에어백이 작동하지 않았을까요?(에어백의 작동, 비작동 조건)

에어백으로 보호를 받을 수 없는 사고 유형이 많이 있습니다.
이는 후면 충격, 충돌 사고 시의 2, 3차의 충격, 저속 충격 등과 같이 충돌 센서에 영향을 미치지 않는 충격이 가해질 때는 에어백이 작동되지 않을 수 있습니다.

OTQL038022

▶ **에어백 충돌 센서**

1. 에어백 제어 모듈
2. 정면 충돌 센서
   (엔진룸 내 앞쪽 상단부에 위치합니다.)
3. 측면 충돌 센서 (사양 적용시)
   B-필라에 내장되어 있습니다

OTQ037027

OTQL038027

OTQL038028

OTQL038202

⚠ 경 고

- **정면 충돌 센서 부위에 임의의 충격을 가하지 마십시오. 센서에 영향을 받는 에어백이 작동될 수도 있습니다.**
- **정면 충돌 센서의 경우, 센서의 장착 각도가 변경될 때는 에어백이 작동되지 않아야 할 때 작동되거나 또는 작동되어야 할 때 작동되지 않을 수도 있습니다. 따라서, 센서를 임의로 만지지 마십시오. 또한 엔진룸 점검 시는 반드시 시동 키를 빼고 점검하십시오.**
- **앞쪽 범퍼나 차체의 변형에 따라 센서의 각도가 달라질 때도 문제가 발생할 수 있으므로 자사 직영 서비스센터 또는 블루핸즈의 점검을 의뢰하십시오.**

▶ 에어백의 작동 조건

● 정면 에어백

정면 에어백(운전석 및 동승석 에어백)은 정면 충돌 시, 정면 충돌 센서에 충격이 전해지면 충돌 세기에 따라 에어백 제어 모듈에서 판단하여 작동합니다.

정면 에어백(운전석 및 동승석 에어백)은 정면 충돌 시에 작동되어지나 정면 충돌이 아니라도 정면 충돌 센서에 충격이 전달될 때는 정면 에어백이 작동될 수 있습니다.
비포장 도로나 보도블럭과 같은 돌출된 도로 또는 평지 도로에서도 돌출부에 의한 하체 충격 시 에어백이 작동될 수 있습니다. 돌출부가 있는 도로에서는 반드시 서행하십시오.

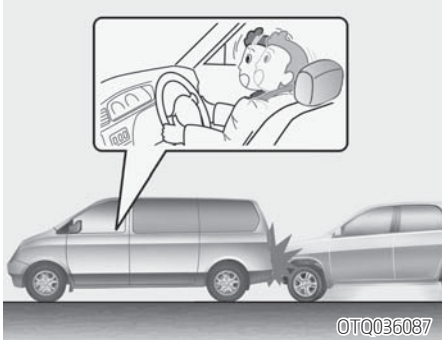

▶ 에어백의 비작동 조건

● **안전벨트로 탑승자를 보호할 수 있는 경미한 사고 충격**

에어백이 작동되어도 탑승자 보호를 위해 적절한 도움이 되지 않으며, 오히려 에어백 작동에 의한 2차 피해(가벼운 찰과상, 안경 파손, 화상 등)가 일어나 심각한 부상을 초래할 수 있으므로 에어백을 작동시키지 않을 수 있습니다.

● **후방 추돌이나 충돌 사고**

후방 추돌이나 충돌 사고시 탑승자는 충돌반력에 의해 좌석 등받이 쪽으로 움직이게 되므로 에어백이 탑승자 보호를 위해 적절한 효과를 발휘할 수 없기 때문에 작동되지 않을 수 있습니다.

● **측면 충돌 사고**

측면 충돌 시 탑승자는 충돌되는 방향으로 움직이므로 차량 앞쪽에서 튀어나오는 에어백에 의해서는 적절한 보호를 받을 수 없기 때문에 정면 에어백은 작동되지 않을 수 있습니다.

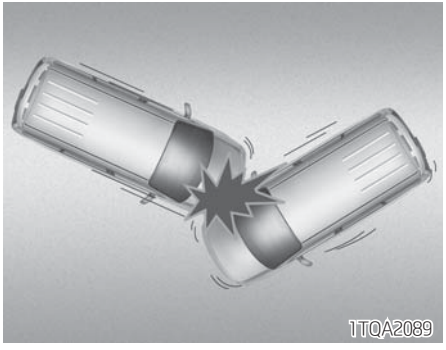

● **사면 충돌이나 추돌 사고 (앞방향 비스듬히 충돌시)**

사면 충돌이나 추돌 시 정면 방향으로 전해지는 사고 충격은 정면 충돌이나 추돌시 보다 약하게 전달되어 작동되지 않을 수 있습니다.

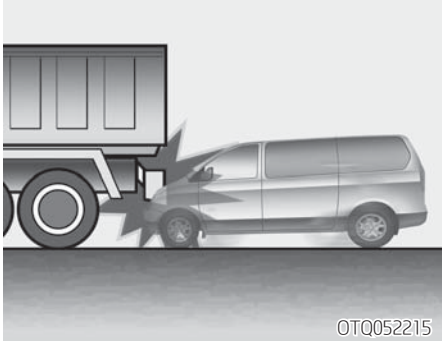

● **버스 또는 트럭 등과의 충돌 사고**

사고 순간 운전자는 반사적으로 급제동을 하게 됩니다. 이러한 급제동 시 차체의 앞쪽이 낮아지는 현상이 발생하는데 이 상태에서 충돌이나 추돌 시 범퍼는 상대편 차량의 밑으로 끼어들게 될 수 있습니다. 이때의 사고 충격은 차량의 골격부분(차체 부분)에 전달되지 않기 때문에 충돌 센서가 설치된 차체에 충격이 적게 전달되어 에어백이 작동되지 않을 수 있습니다.

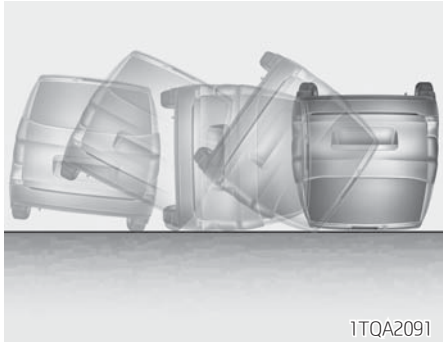

● **전복, 구름 등의 사고**

전복이나 구름 등의 사고 시 에어백으로 탑승자를 보호할 수 없어 에어백은 작동되지 않을 수 있습니다.

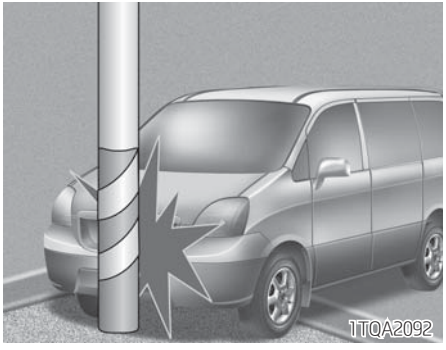

● 전주나 나무 등과의 충돌 사고

전주나 나무와 같은 기둥형 물체와 충돌할 경우에도 에어백 전개신호를 발생하는 에어백 센서에 충분한 충격량이 전해지지 않을 경우에는 에어백이 작동되지 않을 수도 있습니다.

■ 에어백 장치의 작동은 어떻게 되는가?

- 에어백은 시동 스위치가 「ON」 또는 「START」 위치에서만 작동됩니다.
- 심한 정면 충돌을 당할 경우, 에어백이 순간적으로 작동하여 심각한 신체적 부상의 위험을 줄일 수 있도록 도와줍니다.
- 에어백이 작동하는 차량 속도가 정확히 정해져 있지는 않습니다.
  일반적으로 에어백은 충돌 심각도와 방향에 따라 작동하도록 되어 있으며, 이 두 가지 요소는 센서가 전기적 작동이나 에어백 작동 신호를 보낼 것인지를 결정하는 중요한 요소입니다.
- 사고 시 에어백이 부풀어 오르는 것을 보기란 불가능합니다.
  그래서 충돌 후에 에어백이 내장부로 부터 나와 공기가 빠진 상태로 매달려 있는 것을 보게 될 가능성이 큰 것입니다.
- 심한 충돌 시 탑승자를 보호하기 위하여 에어백은 빠르게 작동합니다.
  에어백 작동 속도는 에어백 설계의 필수적인 부분으로 심각한 부상 또는 인명과 관계되는 부상을 줄여주는데 필요합니다.
  그러나 그 속도 또한 에어백이 굉장한 힘으로 팽창하도록 하므로 에어백 팽창에 의해서 안면의 마찰, 타박상 또는 뼈가 부러지는 상해를 초래할 수도 있습니다.

- 스티어링 휠에 장착된 에어백과 접촉할 경우 심하게 다칠 수 있습니다.
  특히 탑승자가 스티어링 휠과 상당히 가까이 있을 때 더 위험합니다.

⚠ 경 고

에어백이 작동될 때 부상과 사망의 위험성을 감소시키기 위하여 차량을 제어할 수 있고 편안한 자세를 유지할 수 있는 한, 스티어링 휠에 장착된 에어백과 운전자의 가슴 사이가 최소한 25cm 이상 떨어지도록 멀리 앉으시고, 동승석에서는 가능한 좌석을 뒤로 이동시켜 바른 자세로 앉으십시오.

▶ 에어백 작동 시 2차 피해

에어백 컴퓨터는 사고 시 발생하는 충격력을 감지하여 에어백이 작동되도록 신호를 보냅니다. 이 신호에 의해 에어백 모듈(에어백 공기주머니)에 내장된 화약이 폭발하여 에어백을 짧은 시간 내에 부풀려 탑승자를 보호합니다. 이렇게 에어백이 작동될 때 순식간에 화약이 폭발하므로 소음, 섬광, 연기 등이 발생하며 순식간에 팽창되는 에어백 공기주머니의 천에 의해 타박상이나 찰과상, 안경 파손에 의한 부상 등이나 화약 폭발에 의한 화상을 입을 수도 있습니다.

▶ 소음과 연기

에어백이 부풀어 오를 때, 큰 소음과 차량 내부에 연기처럼 보이는 가루가 남겨집니다. 이는 정상적인 것이며, 에어백이 팽창할 때 생기는 결과입니다. 에어백이 작동된 후에, 연기와 가루뿐만 아니라 가슴 부분의 안전벨트와 에어백의 압박으로 인해 숨쉬기 거북하게 느낄 수도 있습니다. 연기와 가루에 오랫동안 노출되는 것과 숨쉬기 거북함을 방지하기 위해 에어백이 터지고 난 후에는 창문이나 도어를 여십시오. 연기와 가루는 무독성이나 피부(눈, 코, 목 등)에 자극을 줄 수 있는데 이때는 즉시 차가운 물로 닦아내고 자극이 오래가면 의사와 상의하여 치료하십시오.

⚠ 경 고

에어백이 작동될 때, 스티어링 휠과 크래쉬 패드의 에어백 관련부품이 매우 뜨겁습니다. 부상을 방지하기 위하여 에어백이 부풀어 오른 후에 에어백 내장 부분을 바로 만지지 마십시오.

▶ **어린이 보호 시트 설치 금지**

에어백 때문에 동승석에는 뒤로 보는 어린이 보호 시트를 설치하지 마십시오. 동승석 에어백이 작동하면 뒤로 보는 어린이 보호 시트에 미치는 위험이나 치명적인 부상은 매우 큽니다. 또한, 동승석에는 앞으로 보는 어린이 보호 시트도 설치하지 마십시오. 동승석 에어백이 작동하면 적절한 위치에 있지 못하거나, 적절히 구속되지 못한 상태의 어린이에게 심각한 또는 치명적인 부상을 초래합니다.

⚠ 경 고

앞좌석에는 어린이 보호 시트를 절대로 설치하지 마십시오. 에어백 작동 시 에어백 팽창 충격에 의해 심각한 부상이나 사망사고를 초래할 수 있습니다.

■ 에어백 경고등

에어백 장치는 충돌 센서, 컴퓨터, 모듈(에어백 공기주머니) 등 3개의 요소로 구성되어 있습니다. 본 장치는 인명을 보호하는 중요한 장치로서 매우 정교하고 신뢰성이 높게 제작되어 있습니다. 이러한 장치의 어느 부분에 작은 고장이 발생하여도 에어백 경고등이 점등되도록 되어 있습니다.

시동 스위치를 「ON」했을 때 약 6초간 표시등 점등 후 소등되면 정상이나 다음과 같은 상황은 에어백 장치의 고장으로 사고 시 에어백이 정상적으로 작동되지 않을 수 있으므로 운행을 중지하시고 즉시 자사 직영 서비스센터 또는 블루핸즈에 점검을 의뢰하십시오.

- 시동 스위치를 「ON」시 에어백 경고등이 점등되지 않을 때
- 시동 스위치 「ON」시 에어백 경고등이 6초간 점등 후 소등되지 않고 계속 점등되어 있을 때
- 주행 중에 에어백 경고등이 점등될 때

■ 에어백 정비

보조 구속 장치는 사용자가 정비할 수 있는 부품이 없습니다. 다음과 같은 상황에서는 장치의 점검을 받아야 합니다.

- 에어백이 작동하였다면 에어백은 반드시 교환하여야 합니다. 에어백을 사용자가 분리하려 하거나 버리려고 하지 마십시오. 이는 반드시 자사 직영 서비스센터 또는 블루핸즈에서 받으십시오.
- 에어백 경고등이 점등되어 이상이 있다고 신호를 보내면, 가능한 빨리 에어백 장치를 점검받으십시오. 그렇지 않으면, 필요로 할 때 에어백이 작동하지 않을 수 있습니다.

⚠ 경 고

- 차량 특성에 영향을 미치는 개조를 한 경우에는 에어백 성능에 영향을 미칠 수 있습니다.
- 스티어링 휠이나 좌석, 에어백 장치 및 크래쉬패드, 필라트림, 루프트림 등 주변의 어떠한 부품도 개조하지 마십시오. 개조하면 장치가 작동을 하지 않을 수도 있습니다.
- 장치의 부품이나 배선을 임의로 작업하지 마십시오. 블랙박스 등의 용품 설치 시 배선이 에어백 기본 성능에 영향을 미칠 수 있으며, 에어백이 의도하지 않게 작동하여 탑승자가 다칠 수도 있습니다. 또한 그러한 작업으로 인해 충돌 상황에서 에어백이 작동하지 않게 될 수도 있습니다.

⚠ 경 고

- 에어백(보조 구속 장치) 장치에 관한 어떠한 작업 예컨대, 분리, 장착, 수리 또는 스티어링 휠이나 에어백 장착 부위의 어떤 작업이라도 반드시 자사 직영 서비스센터 또는 블루핸즈에서 이루어져야 합니다. 에어백의 부적절한 취급은 사고 시 심각한 부상을 초래할 수 있습니다.
- 차량의 용접 시에는 에어백 모듈의 각 컨넥터 및 배터리의 「-」 단자를 분리하십시오. 분리하지 않을 경우, 용접 시 과전압으로 인해 에어백 모듈이 손상되어 오작동과 사고를 야기할 수 있습니다. 차량의 용접이 필요한 경우에는 자사 직영 서비스센터 또는 블루핸즈에 의뢰하십시오.

▶ 차를 수리할 때, 폐차할 때

- 스티어링 휠 주위, 크래쉬패드, 중앙 콘솔 및 천정 부근의 수리, 카 오디오 등의 장착 및 차량 전면부의 판금 도장을 하는 경우는 에어백 장치에 영향을 미칠 수 있으므로 반드시 자사 직영 서비스센터 또는 블루핸즈에 상담하십시오.
- 수리를 위해 자사 직영 서비스센터 또는 블루핸즈에 차를 인도할 경우는 에어백 장착 차량인 것을 설명하고 취급설명서를 차내에 보관해 놓으십시오.
- 에어백 장치 내에는 폭발성 화학 물질이 들어 있으므로 폐차하는 경우에는 자사 직영 서비스센터 또는 블루핸즈에 상담하십시오.

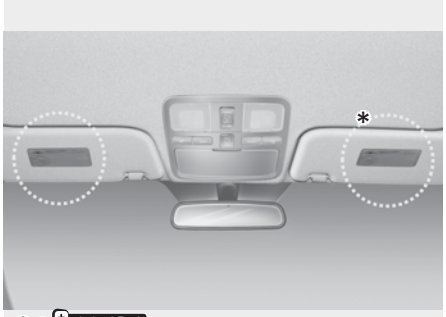

* : 사양 적용시

OTQ037029

■ A타입

OTQ046435

■ B타입

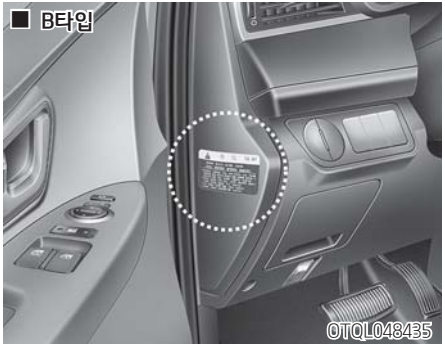

OTQL048435

■ 에어백 경고 라벨 사양 적용시

에어백의 위험을 상기시켜 주고자 에어백 경고 라벨이 부착되어 있습니다. 운행 전에 반드시 주의 사항을 숙지하십시오.

4장 목차

키 4-4
키 사용 방법 4-4
이모빌라이저 시스템 4-5
무선 도어 잠금 장치 사양 적용시 4-6
리모컨 키 사용 방법 4-6
리모컨 사용시 주의 사항 4-6
건전지 교환 방법 4-7
도난 경보 장치 4-8
경계 상태 4-8
경보 상태 4-9
경계 및 경보 상태 해제 4-9
도어 4-10
차 밖에서의 잠금/해제 4-10
차 안에서의 잠금/해제 4-12
충돌감지 자동 도어 잠금해제 장치 4-14
차속감응 자동 도어 잠금 장치 4-14
어린이 보호용 잠금 장치 4-15
테일게이트 4-15
테일게이트 여는 방법 4-16
테일게이트 닫는 방법 4-16
비상시 테일게이트 잠금 해제 장치 4-17
유리창 개폐 장치 4-18
전동식 4-19
수동식(뒤) 4-21
엔진 후드 여는 방법 4-22
엔진 후드 4-22
후드 열림 경고음 4-23
엔진 후드 닫는 방법 4-23
연료주입구 여는 방법 4-24
연료주입구 4-24
연료주입구 닫는 방법 4-25
LPG 차량 연료 충전 방법 4-27
비상시 연료 주입구 잠금 해제 장치 4-28
선루프 4-28
슬라이드 상태로 여닫을 때 4-29
리어(뒤) 선루프 4-29
틸트 상태로 여닫을 때(앞) 4-30
햇빛 가리개 4-31
선루프 초기화 4-31
스티어링 휠(조향 핸들) 4-31
파워 스티어링 4-31
스티어링 휠 위치 조절 4-32
스티어링 휠 히터 4-33
경음기 4-34
미러 4-34
실내 미러 4-34

편의 장치

실외 미러 4-44
계기판 4-47
계기판 조명 조절 4-49
계측기 4-49
경고등 및 표시등 4-57
후방 주차보조 시스템 4-68
후방 주차보조 시스템의 작동 4-68
후방 주차보조 시스템의 비작동 조건 4-69
후방 주차보조 시스템 관리 요령 4-69
자기진단 기능 4-70
후방 감시 카메라 4-70
비상경고등 4-71
조명 4-72
배터리 방전 방지 기능 4-72
조명 위치 4-72
전조등 상향, 하향 변환 4-74
방향지시 및 차선변경 4-75
안개등 4-75
와이퍼/와셔 4-76
앞유리 와이퍼/와셔 4-76
뒷유리 와이퍼/와셔 4-76
와이퍼 작동 4-77
와셔액 분출 4-77
뒷유리 와이퍼/와셔 4-77
실내등 4-78
맵램프/룸램프 4-78
서리제거(열선) 4-81
뒷유리 서리제거(열선) 4-81
히터 및 에어컨(수동조절식) 4-82
히터 및 에어컨 조절 방법 4-84
뒷좌석 히터 및 에어컨 조절 방법 4-89
공조 장치용 에어필터 4-91
에어컨 냉매 및 압축기 윤활유량 점검 4-92
히터 및 에어컨(자동조절식) 4-93
전자동 조절 방법 4-95
수동 조절 방법 4-96
뒷좌석 히터 및 에어컨 조절 방법 4-102
공조화면 선택 버튼 4-104
자동환기 4-104
공조 장치용 에어필터 4-105
에어컨 냉매 및 압축기 윤활유량 점검 4-105
유리창 습기/성에 제거 방법 4-107
수동 조절식 4-107
자동 조절식 4-108
유리창 습기 방지 기능 4-109
다용도 보관함 4-111
중앙 콘솔 박스 4-112
글로브 박스 4-112
안경 보관함 4-113

소물함 4-113
실내 편의 장치.....4-114
시가라이터 4-114
재떨이 4-115
컵 홀더 4-115
선바이저 4-117
다용도 소켓.....4-118
충전용 USB 단자.....4-119
옷걸이 후크.....4-119
카 매트 후크.....4-120
화물 고정 장치(그물망) 4-121
인포테인먼트 장치.....4-121
안테나 4-121
오디오 리모컨 4-122
오디오.....4-123
내비게이션 4-124
오디오 외부 입력 단자 4-124
블루투스 핸즈프리 4-125
블루링크(Blue Link) 4-126

키

■ 키 사용 방법

- 키를 펼치고자 할 때
  버튼을 누르면 키가 자동으로 펼쳐집니다.
- 키를 접고자 할 때
  버튼을 누른 상태에서 키를 접으십시오.

⚠ 주 의

버튼을 누르지 않고 접을 시는 키가 파손될 수도 있습니다.

⚠ 주 의

차에서 떠날 때는 짧은 시간일지라도 안전을 위해 반드시 키를 뽑아 지참하십시오.

⚠ 경 고

시동 키를 꽂지 않았더라도 키를 차에 두거나, 시동이 걸린 상태에서 스마트 키를 소지하고 차량에서 내리는 경우, 어린이들만 차 내에 남겨 두는 것은 위험합니다. 어린이들은 어른들의 행동을 모방하여, 시동 키를 꽂고 전동 유리창이나 다른 스위치를 작동할 수 있으며 심지어는 차를 움직여서 심각한 신체 상해나 사망을 초래할 수도 있습니다. 아이들과 함께 키를 절대로 차 안에 두지 마십시오. 스마트 키 차량의 경우 반드시 차량 시동을 끈 후에도 키를 절대로 차 안에 두지 마십시오.

■ 이모빌라이저 시스템 ⊕사양 적용시

이모빌라이저 시스템은 허용된 키 외에는 시동이 걸리지 않도록 고안된 차량 도난방지 시스템입니다. 차량에 입력되어 있는 암호와 시동 키에 입력된 암호가 일치하여야만 시동이 걸리게 되므로, 복제키를 사용하면 시동이 걸리지 않습니다.

알아두기

이모빌라이저 시스템 (Immobilizer system)

차량 도난 방지를 위해 시동 키의 전자 신호를 감지하여 시동을 허용하거나 불허하는 장치입니다.

⚠ 주 의

- **키를 삽입한 상태 혹은 실내에 두고 차량문을 잠그지 않도록 주의하십시오.**
- **같은 열쇠고리에 지급된 키 2개를 동시에 걸고 시동을 걸 경우 통신장애로 시동이 걸리지 않을 수 있으므로 각각 분리한 상태로 시동을 거십시오.**
- **복제 키를 사용하게 되면 시동이 걸리지 않습니다.**
- **키를 떨어뜨리거나 충격을 가하면 키에 내장되어 있는 전자장치가 손상을 입어 시동이 걸리지 않을 수 있으므로 주의하십시오.**
- **키나 시동 스위치 근처에 금속성의 액세서리를 장착하지 마십시오. 이러한 제품들은 시동을 걸 때 시동 스위치 내부로 전달되는 전파 값을 변형시켜 시동이 걸리지 않게 할 수도 있습니다.**
- **키가 추가로 필요하거나 분실한 경우 새로 등록이 가능합니다. 새로 등록할 경우 등록 장비를 이용해야 하므로 자사 직영 서비스센터 및 블루핸즈로 문의 하십시오.**

⚠ 주 의

- **이모빌라이저 시스템이 장착된 차량에는 시중의 무선 시동 장치를 장착하지 마십시오. 장착시 차량 시스템 고장의 원인이 될 수 있으며 차량 도난 방지 기능이 작동되지 않을 수 있습니다.**
- **리모컨키에 임의로 장착된 악세서리 및 주머니, 가방 등 보관시 버튼(열림,닫힘 등) 눌림 가능성이 있으므로 주의하십시오.**

무선 도어 잠금 장치 (사양 적용시)

■ 리모컨 키 사용 방법

▶ 도어 잠금(1)

해당 버튼을 누르면 모든 도어(테일게이트 포함)가 잠깁니다. 비상경고등이 1회 작동하여 모든 도어가 잠김을 알려줍니다.

▶ 도어 잠금 해제(2)

해당 버튼을 다시 한번 누르면 모든 도어(테일게이트 포함)가 잠금 해제됩니다. 비상경고등이 2회 작동하여 모든 도어가 잠금 해제됨을 알려줍니다. 이때, 약 30초 이내에 도어를 열지 않으면 다시 잠깁니다.

■ 리모컨 사용시 주의 사항

약 10m 이내의 거리에서, 리모컨으로 도어를 잠그거나 해제할 수 있습니다.
단, 리모컨은 다음과 같은 경우에는 작동하지 않습니다.

- 시동키가 꽂혀 있을 경우
- 작동 가능 거리(약 10m) 이상의 거리에서 작동할 경우
- 리모컨의 배터리가 약한 경우
- 다른 차나 물건에 가려 전파 방해를 받을 경우
- 날씨가 매우 추운 경우

- 리모컨 키는 완전방수가 되지 않기 때문에 내부에 습기(음료수, 수분 등)가 유입되거나, 가열 등 부적절한 취급 시, 내부회로 손상으로 오작동의 원인이 되며, 이 경우에는 보증 수리를 받을 수 없습니다.
- 다음과 같은 상황에서는 리모컨 키에서 발생되는 주파수 대에 강력한 인접주파수의 혼선으로 리모컨 키의 작동 거리가 변하거나 작동되지 않을 수 있습니다. 이런 경우에는 일반 키를 사용하여 도어를 개폐하십시오.
  - 경찰서, 관공서, 방송국, 군부대, 송신탑, 공항, 항구 근처 등에 있을 때
  - 근처의 타 차량에서 리모컨 키를 작동시키고 있을 때
- 리모컨 키에 문제가 있을 때는 일반 키를 사용하여 도어를 개폐하고 가급적 빨리 자사 직영 서비스센터 또는 블루핸즈에 연락 하십시오.
- 리모컨 키를 무전기, 휴대전화와 같은 이동 송수신 제품과 같이 휴대 또는 보관하지 마십시오. 전파 혼선에 의해 작동하지 않을 수도 있습니다.

■ 건전지 교환 방법

리모컨 키작동 건전지는 다음과 같이 교환하십시오.

1. 드라이버(-)나 동전을 이용하여 리모컨 키를 분리하십시오.
2. 리모컨 키 케이스를 분리하여 건전지를 분리하십시오.
3. 규격에 맞는 건전지를 구입하여 극성에 주의하여 조립하십시오.
4. 조립은 분해의 역순으로 하십시오.

건전지를 교환 후에는 반드시 리모컨 키가 정상으로 작동되는지 확인하십시오.

⚠ 주 의

- **리모컨 키 내부의 회로는 정전기 등에 약하므로 배터리 교환에 자신이 없으시면, 자사 직영 서비스센터 또는 블루핸즈에 점검 및 교환을 의뢰하십시오.**
- **건전지 크기나 두께가 다른 비규격품을 사용할 경우에는 건전지의 접촉 불량으로 리모컨 키 버튼이 간헐적으로 작동불량이 될 수 있으므로 규격품을 구입해서 사용하십시오.**
- **리모컨 키는 완전방수가 되지 않아 내부에 습기(음료수, 수분 등)가 유입되면 오작동의 원인이 되며, 이는 보증수리의 대상에서 제외되므로 주의하십시오.**
- **잘못된 배터리 처리는 환경과 사람의 건강을 해칠 수 있습니다. 분리수거가 이루어 질 수 있도록 처리하십시오.**

도난 경보 장치 사양 적용시

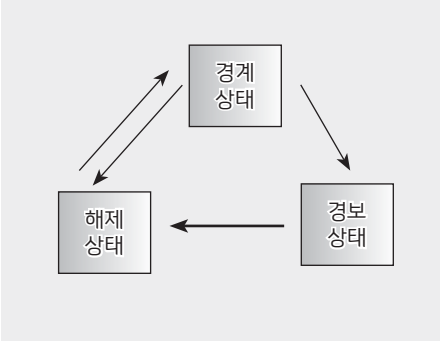

- 도난 경보 장치는 리모컨 키로 도어를 잠그면 작동하는 장치로 리모컨 키를 사용하지 않고 임의로 도어(또는 테일게이트) 또는 엔진 후드를 열게 되면 비상경고등과 경보음이 작동하게 됩니다.
- 키가 시동 스위치에 꽂혀 있을 때는 리모컨 키에 의한 작동이 되지 않습니다.
- 리모컨 키로 도어를 잠금 시킨 경우에는 반드시 리모컨 키로 잠금 해제하십시오.
  리모컨 키가 아닌 일반 키로 잠금시키면 단순히 도어의 잠금만 될 뿐 도난 경보 장치가 작동하지 않습니다.
  단, 차량에 따라 진단장비를 이용하여 일반 키로도 도난 경보 장치를 작동시킬 수 있도록 설정할 수 있습니다. 자세한 내용은 자사 직영 서비스센터로 문의하십시오.(사양 적용시)
- **키가 꽂혀 있지 않고 도어(또는 테일게이트) 또는 엔진 후드가 열린 상태에서 리모컨 키로 도어를 잠그면 단순히 도어의 잠금만 될 뿐 도난 경보 장치가 작동하지 않습니다. 이때 열려 있던 도어(또는 테일게이트) 또는 엔진 후드를 잠금상태 그대로 닫으면 도난 경보 장치가 작동됩니다.**

■ 경계 상태

키가 시동 스위치에 꽂혀져 있지 않은 상태에서 엔진 후드 및 모든 도어(테일게이트 포함)를 닫은 후 리모컨 키를 이용하여 도어를 잠그십시오. 비상경고등이 작동하여 경계상태 상태에 진입함을 알려줍니다.
비상경고등이 작동하지 않으면 경계 상태로 진입하지 않은 것으로 열린 곳이 없는지 확인하십시오. 이때, 열린 곳이 닫히면 비상경고등이 작동하면서 자동으로 경계 상태에 진입합니다.

- 리모컨 키의 도어 잠금 버튼을 눌러 모든 도어가 잠길 때

경계 상태 진입 후 30초 이내에 도어(또는 테일게이트) 또는 엔진 후드가 열릴 경우에는 불필요한 경보 작동을 방지하기 위하여 경계 상태가 해제됩니다.

■ 경보 상태

경계 상태에서 리모컨 키를 사용하지 않고 도어(또는 테일게이트) 또는 엔진 후드 등을 열면 비상경고등과 경보음이 약 27초간 작동 후 10초간 멈추는 주기로 2회 반복됩니다.
경보 동작 후 새로운 경보 조건이 성립되면 다시 경보가 동작됩니다.

■ 경계 및 경보 상태 해제

경계 또는 경보 상태에서 리모컨 키를 이용하여 잠금 해제하십시오. 비상경고등이 2회 작동하여 경계 또는 경보 상태가 해제됨을 알려줍니다.
이때, 약 30초 이내에 도어(또는 테일게이트)를 열지 않으면 다시 도어(또는 테일게이트)가 잠기면서 경계 상태가 됩니다.

- 리모컨 키의 도어 잠금 해제 버튼을 눌러 모든 도어가 잠금 해제될 때

⚠ 주 의

- **키를 분실했을 때에는 자사 직영 서비스센터 또는 블루핸즈에 연락하십시오.**
- **경계상태에서 일반 키로 도어를 잠금 해제하고 연 경우 비상경고등과 경보음이 작동하므로 경계상태에서는 반드시 리모컨 키로 도어를 잠금해제하고 여십시오. 경계 또는 경보 상태 해제가 불가할 경우 일반 키로 도어를 잠금 해제하고 연 후 시동 스위치를 「ON」 위치에 두고 30초를 기다리면 경보 상태가 해제되면서 시동이 가능하게 됩니다.**
  단, 이모빌라이저 차량은 이모빌라이저 키로 시동을 걸면 약 3초후 경계 상태가 해제됩니다.

도어

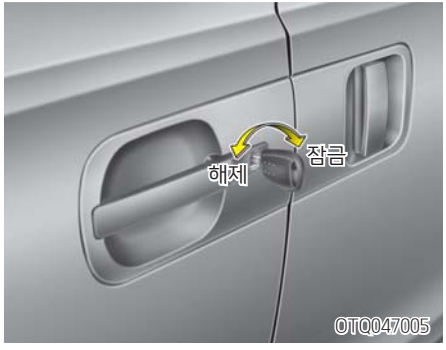

■ 차 밖에서의 잠금/해제

- 키를 이용하여 운전석 도어를 잠그거나 열 수 있습니다.
- 운전석 도어를 잠그면 모든 도어가 잠기고 잠금 해제 하면 모든 도어가 잠금 해제 됩니다.
- 리모컨 키를 이용하여 도어를 잠그고 해제할 수 있습니다.
- 도어를 열 때는 잠금 해제한 뒤 도어의 바깥 손잡이를 당기십시오.
- 도어를 닫을 때는 도어를 손으로 밀어서 닫으십시오. 완전히 닫혔는지 확인하십시오.

▶ 뒷도어(슬라이딩 도어)

- 도어가 잠금 해제된 상태에서 바깥 손잡이를 당긴 후 차 뒷방향으로 밀면 도어를 열 수 있습니다.
- 도어를 닫을 때는 바깥 손잡이를 당겨 차 앞방향으로 밀어 닫으십시오.
- 뒷도어가 완전히 열린 상태에서 닫을 때는 열 때와 마찬가지로 손잡이를 당겨 도어의 물림 상태를 해제하여야만 도어를 움직일 수 있습니다.

⚠ 주 의

연료 주입구가 열린 상태에서는 좌측 슬라이딩 도어가 열리지 않습니다. 하지만, 슬라이딩 도어가 완전히 닫히지 않은 상태에서 연료 주입구가 열리면 슬라이딩 도어가 열릴 수 있어 주유 중 도어와 연료 주입구의 손상을 초래할 수 있습니다. 따라서 주유 전에 좌측 슬라이딩 도어를 확실히 닫으십시오.

⚠ 경 고

- 뒷도어가 완전히 닫히지 않은 상태에서 급출발을 하면 갑자기 뒷도어가 열려 매우 위험합니다. 출발전 뒷도어가 완전히 닫혔는지 확인하십시오.
- 뒷도어가 열린 상태에서 주행하면서 급브레이크를 밟아 도어를 닫지 마십시오. 뒷도어가 손상 될 수 있으며 승객의 부상을 초래할 수 있습니다.

⚠ 경 고

뒷좌석으로 승하차 시, 반드시 슬라이딩 도어를 뒤로 완전히 열어 도어가 물림 상태인지 확인하십시오.
도어가 물리지 않은 상태에서는 경사지에서 도어가 갑작스럽게 미끄러지면서 닫히게 되어 손이나 발 등에 심각한 부상을 초래할 수 있습니다.

■ 앞도어

■ 뒷도어

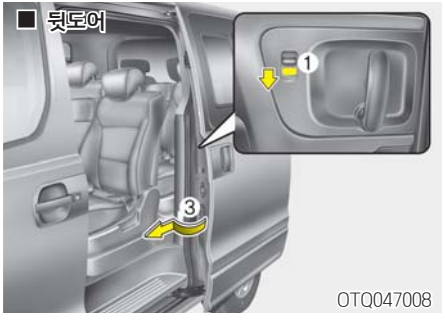

- 키를 사용하지 않고 도어를 잠글 때는 각 도어 내부의 도어 잠금 버튼(1) 또는 운전석의 중앙 도어 잠금 스위치(2)를 이용하여 도어를 잠그고, 도어를 밀어서 닫으면(3) 잠깁니다. 확실히 잠겼는지 확인하십시오.
- 중앙 도어 잠금 스위치(2)를 이용하면 모든 도어를 잠금시킬 수 있습니다.

⚠ 경 고

- 도어를 정확히 닫지 않으면 다시 열릴 수 있습니다.
- 도어를 열거나 닫을 경우 주의를 하지 않으면 도어와 차체 사이에 손가락 등 신체가 끼어 다칠 수 있습니다.

- 키 홈이 얼어 열리지 않을 때는 가볍게 두드리거나 키를 간접적(손의 체온 등)으로 따뜻하게 하여 주십시오.
- 키나 잠금 버튼 또는 잠금 스위치로 「잠금」과 「잠금해제」를 교대로 연속 조작하면 보호회로가 작동되어 일시적으로 작동되지 않을 수 있습니다.
- 차에서 내릴 때는 주차 브레이크를 작동 후 시동 키를 빼십시오. 또 유리창을 닫고 모든 도어를 잠근 뒤에 차를 떠나십시오.

⚠ 주 의

도어 및 도어 핸들에 무리한 힘을 가하지 마십시오. 파손될 우려가 있습니다.

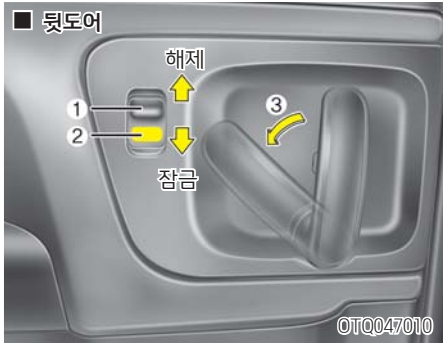

■ 차 안에서의 잠금/해제

▶ 잠금 버튼을 사용할 때

- 각 도어에 있는 도어 잠금 버튼(1)을 이용하여 잠금 및 해제시킬 수 있습니다.
- 도어를 잠그려면, 도어 잠금 버튼(1)을 눌러 「잠금」위치에 놓으십시오. 도어가 잠기면, 도어 잠금 버튼의 빨간 부분(2)이 보이지 않게 됩니다.
- 도어를 열고자 할 때는, 도어 잠금 버튼(1)을 당겨 「해제」위치에 놓은 후 도어 핸들(3)을 당기십시오.
- 운전석 도어는 차량에 따라 도어 잠금 버튼(1)이 「잠금」위치에 있어도 도어 핸들(3)만 잡아당기면 도어 잠금 버튼이 해제되면서 도어가 열립니다.
  키를 시동 스위치에 꽂아둔 상태에서 앞좌석 도어를 열고 도어 잠금 버튼 또는 중앙 도어 잠금 스위치로 잠금시키면 다시 해제되어 잠금되지 않습니다.
- **차가 움직일 때에는 항상 도어를 잠가 주행 중에 도어가 열리지 않도록 하십시오. 도어를 잠가 두면 차가 정차 중이거나 서행할 때에, 낯선 사람이 도어를 열고 들어오는 것을 방지할 수 있습니다.**

⚠ 주 의

도어 및 도어 핸들에 무리한 힘을 가하지 마십시오. 파손될 우려가 있습니다.

⚠ 경 고

- 차에서 내릴 때는 후방으로부터 오는 차량이나 오토바이, 자전거, 보행자 등에 주의하여 도어를 여십시오. 갑자기 도어를 열면 위험합니다.
- 차량 주행전에 도어가 확실히 닫혀 있는지 확인하십시오. 주행 중에 도어가 열리면 매우 위험합니다.
- 혼자 힘으로 차 밖으로 나올 수 없는 어린이나 동물을 차 안에 남겨 두지 마십시오. 밀폐된 차 안은 외부 기온에 따라 매우 덥거나 춥고 질식의 위험까지 있으므로 상해나 사망으로 이어질 수 있습니다.
- 차량에 따라 도어가 잠겨있는 경우에도 운전석 도어는 실내측 도어 핸들을 당기면 열립니다. 운행중 차량의 도어가 열리면 매우 위험하므로 도어를 열지 마십시오. 부상 또는 사망사고의 원인이 될 수 있습니다.

■ A타입

■ B타입

▶ 중앙 도어 잠금 스위치를 사용할 때

운전석에 있는 중앙 도어 잠금 스위치의 오른쪽(1)을 누르면 모든 도어가 잠기고 왼쪽(2)을 누르면 모든 도어가 잠금 해제됩니다.
단, 키를 시동 스위치에 꽂아둔 상태에서 앞좌석 도어를 열고 중앙 도어 잠금 스위치로 잠금시키면 다시 해제되어 잠금되지 않습니다.

⚠ 경 고

차량 출발 전에 운전석에서 중앙 도어 잠금 스위치를 이용하여 모든 도어를 잠그십시오. 특히 어린이를 태웠을 때는 반드시 잠금 상태로 주행하십시오. 운행 중 실수로 차량의 도어가 열리게 되면 매우 위험합니다.

■ 충돌감지 자동 도어 잠금해제 장치

사양 적용시

도어가 잠금되었을 때, 시동 스위치 「ON」인 상태에서 충돌 센서에 충격이 전달되는 충돌 감지시는 도어 잠금 장치가 자동으로 해제됩니다.
단, 도어 잠금 해제와 관련된 기계적인 장치나 배터리에 문제가 있을 때는 도어가 잠금 해제되지 않을 수도 있습니다.

■ 차속감응 자동 도어 잠금 장치

사양 적용시

차량이 약 15km/h 이상 주행하면 자동으로 모든 도어가 잠기게 됩니다. 이때, 강제로 도어 잠금 버튼이나 중앙 도어 잠금 스위치로 도어 잠금상태를 해제하지 마십시오.

차속감응 자동 도어 잠금 장치에 의해 잠긴도어는 시동 스위치에서 키를 빼면 자동으로 도어 잠금이 해제됩니다.
단, 차량에 따라 차속감응 자동 도어 잠금 장치를 해제할 수도 있습니다. 자세한 내용은 자사 직영 서비스센터로 문의하십시오.

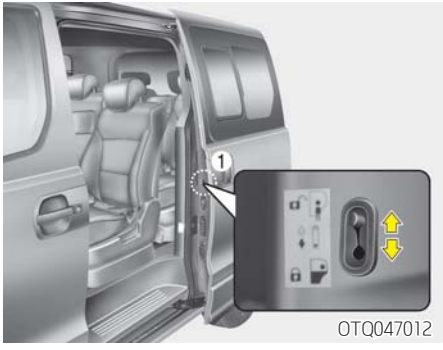

■ 어린이 보호용 잠금 장치 ⊕사양 적용시

차량 운행 중 어린이가 차 안에서 뒷좌석 도어를 여는 것을 방지하기 위한 장치입니다.
어린이는 안전을 위하여 뒷좌석에 태우고, 어린이를 뒷좌석에 태울 때는 반드시 어린이 보호용 잠금 장치를 사용하십시오.

1. 뒷도어를 여십시오.
2. 도어의 앞쪽에 위치한 잠금레버를 잠금(🔒) 위치에 놓으십시오.
3. 뒷도어를 닫으십시오.

뒷도어를 열때는 차밖에서 바깥 손잡이(1)를 당겨 여십시오.

어린이 보호용 잠금 장치를 열림(🔓)의 위치로 하기 전까지는 도어가 잠금해제된 상태라도 차 안의 도어핸들로 뒷도어를 열 수 없습니다.

⚠ 경 고

만일 주행 중에 어린이가 우연히 도어를 열 경우, 부상을 당하거나 사망할 수도 있습니다. 어린이가 차내에서 도어를 여는 것을 방지하기 위하여, 어린이를 태웠을 때는 반드시 어린이 보호용 잠금 장치를 사용하십시오.

테일게이트

■ A타입

■ B타입

■ 테일게이트 여는 방법

- 키, 리모컨 키 또는 중앙 도어 잠금 스위치로 도어를 잠그거나 해제하면 테일게이트도 동시에 잠기거나 해제됩니다.
- 테일게이트가 잠금 해제된 상태에서 번호판 상단의 핸들을 당긴 후 들어 올리십시오.(A타입)
- 테일게이트가 잠금 해제된 상태에서 각각의 핸들을 당겨 여십시오.(B타입)

⚠ 주 의

테일게이트를 열고 물건이 튀어 나온 상태에서는 주행하지 마십시오.
뒤따라 오는 차량에게 위험할 뿐만 아니라, 주행 중 흔들리는 물건에 의해 관련 부품이 손상될 수 있습니다.

■ 테일게이트 닫는 방법

- 닫을 때는 끝단 손잡이 또는 고리(사양 적용시)를 잡고 내린 후 확실히 닫으십시오.(A타입)
- 닫을 때는 테일게이트를 열었던 순서의 역순으로 조작하십시오. (B타입)
- 주행하기 전에 테일게이트가 완전히 닫혔는지 확인하십시오. 테일게이트가 확실히 닫히지 않은 상태로 주행하면 테일게이트의 실린더나 부착된 기계부품에 손상이 올 수 있습니다.
- 테일게이트가 확실히 닫혀 계기판의 도어 (또는 테일게이트) 잠금 해제 경고등이 소등되었는지 확인하십시오.
  테일게이트가 잠금 해제된 상태로 두고 차량을 떠나게 되면 도난의 우려가 있으므로 반드시 확인하십시오.

⚠ 경 고

주행 전에 테일게이트가 확실히 잠겼는지 확인하십시오. 테일게이트가 열려 있으면 배기가스가 차량 안으로 들어와 운전자나 승객에게 피해를 줄 수 있습니다.
테일게이트는 열릴 때 위로 올라갑니다. 테일게이트를 열거나 닫을 때는 차 내부 또는 외부 주위의 안전을 확인한 후에 테일게이트를 열거나 닫으십시오. 테일게이트는 일정 위치 이하 또는 이상에서는 스스로 내려가거나 올라가므로 얼굴, 머리 등이 부딪히거나 손, 발등이 끼이지 않도록 항상 주의하십시오.

⚠ 경 고

테일게이트를 지지하고 있는 부품(가스리프터)를 잡지 마십시오. 부품의 변형으로 인하여 차량 파손 및 안전사고의 위험이 있을 수 있으니 주의하십시오.

■ A타입

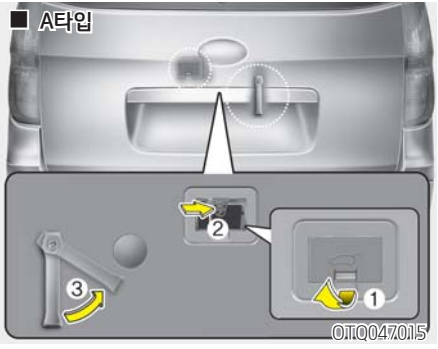

■ B타입

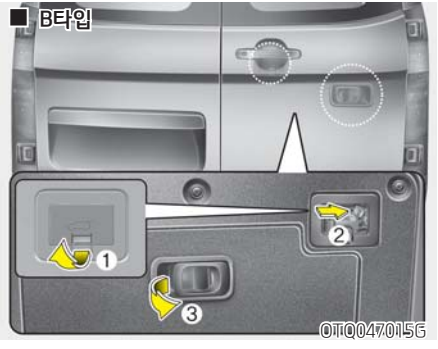

■ 비상시 테일게이트 잠금 해제 장치

⊕ 사양 적용시

비상시(강도 또는 납치 등) 화물칸에서 테일게이트 잠금 해제 장치를 이용하여 테일게이트를 열 수 있습니다.

1. 손잡이를 누르면서 위로 젖혀 커버를 분리하십시오.
2. 안쪽에 있는 비상용 잠금 해제 레버를 화살표 방향(우측)으로 밀어 잠금 상태를 해제하십시오.
3. 핸들을 반시계 방향으로 회전시키거나(A타입) 테일게이트 핸들을 당겨서(B타입) 여십시오.

⚠ 경 고

- **비상시에 대비하여 테일게이트 잠금 해제 장치의 위치 및 사용법을 주지하십시오.**
- **어린이에게 화물칸 안에서 노는 것의 위험함을 주지시키십시오. 또한 화물칸에 사람이나 동물을 태우지 마십시오.**

⚠ 경 고

테일게이트 잠금 해제 장치는 비상시에만 사용하십시오.
특히, 주행 중 테일게이트가 열리면 매우 위험하오니 사용시 유의하십시오.

유리창 개폐 장치

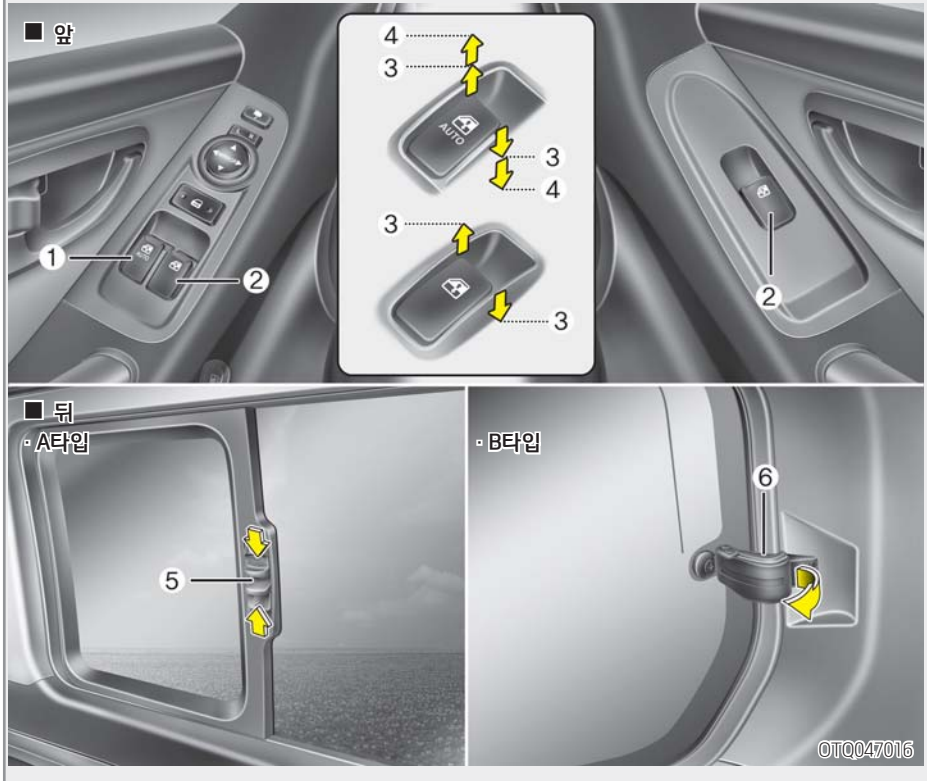

▶ 유리창 개폐/스위치

1. 운전석 유리창 개폐 스위치
2. 동승석 유리창 개폐 스위치
3. 유리창 개폐
4. 원터치 자동 유리창 (운전석)
5. 뒤 유리창 개폐(A타입)
6. 뒤 유리창 개폐(B타입)

■ 전동식

전동식 유리창을 작동하기 위해서는 시동 스위치가 「ON」 위치에 있어야 합니다.
시동 스위치를 「OFF」한 후에라도 약 30초 동안은 유리창 개폐를 할 수 있습니다.
단, 운전석이나 동승석 도어를 열면 30초 이내라도 자동 유리창 개폐를 할 수 없습니다.

주행중 어느 한쪽의 유리창이 열려서 진동이나 파동이 느껴지면, 반대편 유리창도 조금 열어서 그러한 현상을 줄일 수 있습니다.

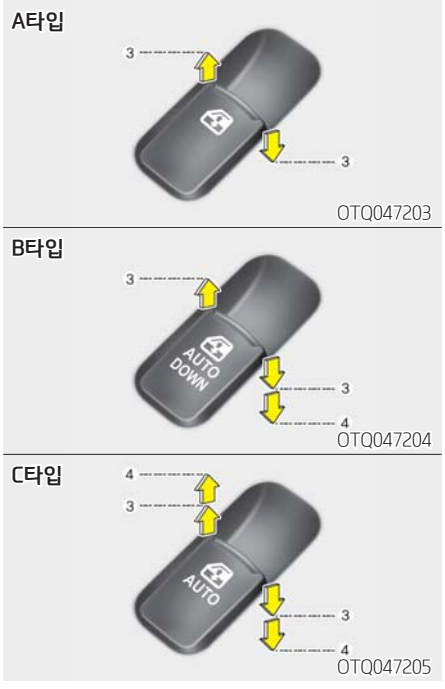

▶ 유리창 개폐

운전석에 있는 유리창 개폐 스위치를 사용하면, 모든 유리창을 열고 닫을 수 있습니다.
해당 유리창 개폐 스위치를 첫번째 걸리는 위치(3)까지 누르거나 당기면 해당 유리창이 열리거나 닫힙니다.

▶ 원터치 자동 유리창 (운전석)⊕사양 적용시
- B타입(자동열림)/C타입(자동열림+닫힘)

운전석 유리창 개폐 스위치를 한번만 강하게 두번째 걸리는 위치(4)까지 당겨주거나(사양 적용시) 눌러 주면 스위치에서 손을 떼어도 유리창이 완전히 닫히거나(사양 적용시) 열리게 됩니다.
유리창이 자동으로 열리거나 닫히는(사양 적용시) 중에 원하는 위치에서 멈추게 하려면 스위치를 살짝 당기거나 누르면 그 상태에서 유리창의 작동이 멈춥니다.
단, 원터치 자동 닫힘 기능이 있는 차량(C타입)에서 원터치 자동 닫힘 기능이 정상적으로 작동하지 않을 때에는 원터치 자동 유리창을 다음과 같이 초기화 하십시오.

1. 시동 스위치에 키를 꽂아 「ON」 상태로 하십시오.
2. 유리창 개폐 스위치를 당겨 유리창이 완전히 닫히고 난 후 약 1초 정도 계속 당기십시오.

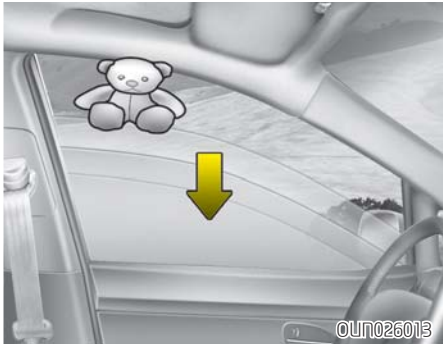

● 물체 끼임 인식 기능(운전석-C타입)

사양 적용시

유리창이 원터치 기능(4)으로 닫히는 중에 일정한 힘이 감지되면 자동으로 작동을 멈추고, 일정 위치만큼 다시 열립니다. 그러나 유리창에서 감지된 저항이 일정한 힘 이하이거나 스위치를 첫번째 걸리는 위치에서 계속 당겨 수동으로 닫을 때는(원터치 기능으로 작동하지 않았을 경우) 물체 끼임 인식 기능이 작동되지 않습니다.

- 두번째 걸리는 위치에서 계속 당겨 올릴 경우 일정한 힘이 감지되면 자동으로 작동을 멈추거나 또는 일정 위치만큼 다시 열립니다. 그러나 5초 이내에 다시 두번째 걸리는 위치에서 계속 당기면 물체 끼임 인식 기능이 작동하지 않습니다.
  따라서 유리창 개폐시는 항상 얼굴, 팔, 손 또는 기타 장애물이 없는지 반드시 확인한 후에 사용하십시오.
  유리창에 낀 장애물을 제거 한 후 스위치를 재조작 하십시오.

⚠ 주 의

외부 기온이 너무 낮은 겨울철의 경우 자동 닫힘 중 창문이나 도어가 결빙되어 유리창이 상승중 힘을 받아 이것을 낌으로 감지할 수 있으므로 가급적 수동 닫힘으로 작동하십시오.

⚠ 경 고

- **원터치 자동 유리창의 작동이 아닌 첫번째 걸리는 위치에서 계속 당겨 유리창을 올리는 상태에서는 물체 끼임 인식 기능이 작동되지 않습니다. 따라서 앞/뒤 유리창 개폐시는 항상 얼굴, 팔, 손 또는 기타 장애물이 없는지 반드시 확인한 후에 사용하십시오.**
- **물체 끼임 인식 기능이 작동할 때라도 약 4mm 이하의 물체가 창문 위쪽에서 낄 때나 유리창에 일정한 저항이 가해지지 않는 경우에는 아래로 내려가는 기능이 작동되지 않습니다. 유리창을 닫을 때는 장애물 여부를 반드시 사전에 확인하십시오.**
- **유리창 작동이 초기화 되는 과정에서는 장애물이 감지되더라도 물체 끼임 인식 기능이 작동하지 않습니다. 초기화 과정에서는 항상 얼굴, 팔, 손, 그 밖에 장애물이 없는지 반드시 확인하신 후에 하십시오.**
- **유리창에 액세서리(안테나 등)를 장착 후 여닫을 경우 물체 끼임 인식 기능이 작동하지 않을 수 있습니다.**

⚠ 주 의

- 전동식 유리창 개폐 장치의 손상을 방지하기 위하여, 두개의 유리창을 동시에 작동시키지 마십시오. 퓨즈의 수명이 단축되고 유리창 개폐 장치가 손상될 수 있습니다.
- 메인(운전석 도어) 스위치와 서브(동승석) 스위치의 작동을 반대방향으로 동시에 작동시킬 경우 고장을 유발할 수 있습니다.

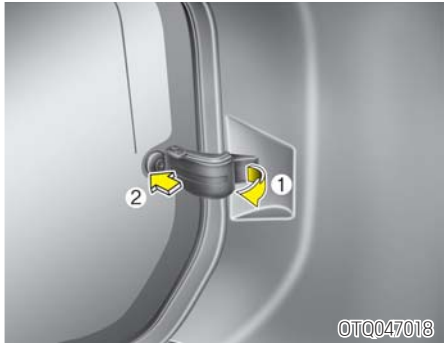

■ 수동식(뒤) ⊕사양 적용시

▶ A타입

유리창 개폐 손잡이를 위, 아래에서 잡고 중앙으로 누른 상태에서 개폐하십시오.

▶ B타입

유리창을 열려면 레버를 차 앞방향으로 당긴 후 유리창을 밖으로 밀면 되고, 닫을 때는 레버를 차 안쪽으로 당긴 후 차 뒷방향으로 밀어 잠그십시오.

엔진 후드

⚠ 경 고

- 어린이가 작동하지 못하도록 하십시오. 어린이가 유리창을 잘못 작동하면, 심각한 부상을 초래할 수 있습니다.
- 주행 중에 열려진 유리창 사이로 얼굴이나 손을 내밀지 않도록 하십시오.
- 앞/뒤 유리창 개폐시 항상 얼굴, 팔, 손 또는 기타 장애물이 없는지 확실히 점검하십시오.

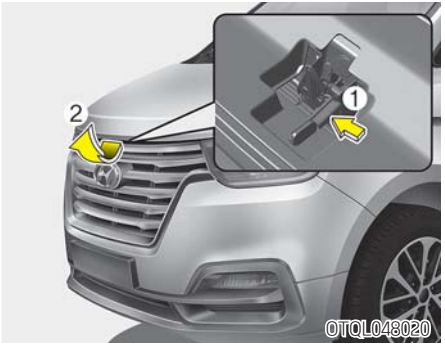

■ 엔진 후드 여는 방법

1. 엔진 후드 열림 레버를 당기십시오. 엔진 후드가 조금 열립니다.
2. 차량의 앞에서 엔진 후드를 약간 들어 올리고, 중앙 안쪽의 잠금레버(1)를 옆쪽으로 당긴 상태에서 후드(2)를 위로 들어 올리십시오.

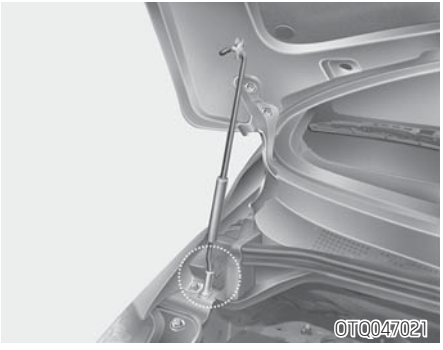

3. 지지대를 홈에 넣어 후드를 확실히 고정시키십시오.

⚠ 경 고

지지대를 잡을 때는 반드시 스폰지 부위를 잡으십시오.
다른 부위를 잡으면 엔진 열로 인해 화상을 입을 수 있습니다.

■ 후드 열림 경고음

엔진 후드가 열려있으면 계기판에 경고등이 나타납니다. 엔진 후드가 열린 채로 운전할 경우 경고음이 울립니다.

■ 엔진 후드 닫는 방법

1. 엔진 후드를 닫기 전에 다음 사항을 먼저 확인하십시오.
   - 엔진부의 모든 주입구 캡이 제 위치에 잘 닫혀져 있어야 합니다.
   - 엔진부에 불필요한 물건(예; 장갑, 공구 등)들이 없어야 합니다.
2. 후드를 닫으려면, 한손으로 후드를 잡고 지지대를 원래의 자리에 고정시킨 다음 후드를 약 30cm 정도의 높이에서 손을 놓으면 닫히게 됩니다.
3. 엔진 후드가 확실히 닫혔는지 확인하십시오. 후드를 살짝 들어올렸을 때 후드가 열릴 경우에는 후드를 다시 열고 더 센 힘으로 닫으십시오.

⚠ 경 고

- **주행 전에 후드가 완전히 닫히고 열림 메시지 또는 아이콘이 없어졌는지 확인하고 출발하십시오.**
  완전히 닫히지 않은 상태로 주행 시 경보음이 울리며, 주행 역풍에 엔진후드가 열려 시야를 막고, 이로 인해 대형사고가 일어날 수 있습니다.

⚠ 경 고

- **경사가 없는 장소에서 시동을 끄고 변속레버를 수동변속기 차량은 「1단」 또는 「R」(후진) 위치, 자동변속기 차량은 「P」(주차) 위치로 하고 주차 브레이크를 걸어 놓은 상태에서 후드를 여십시오.**
- **특별한 경우를 제외하고는 엔진 시동을 끄고 키를 뽑고 나서 후드를 열어 작업하십시오. 그러나 엔진 시동 상태에서 점검 및 작업을 해야 할 경우에는 넥타이나 손수건, 목도리, 옷소매 등이 엔진 또는 라디에이터 팬에 닿지 않도록 주의하십시오. 그렇지 않을 경우 부주의로 인하여 신체의 상해나 차량에 큰 손상을 줄 수 있습니다. 또한 시계나 팔찌, 반지 역시 몸에 걸치지 말고 작업하십시오.**
- **엔진룸 안에 걸레, 장갑 등 화재를 유발할 수 있는 것을 넣고 엔진 후드를 닫지 마십시오.**
  화재를 유발할 수도 있습니다.

연료주입구

■ 연료주입구 여는 방법

1. 엔진 시동을 반드시 끄십시오.
2. 좌측 슬라이딩 도어가 닫혔는지 확인하십시오.
3. 연료주입구 열림 버튼을 눌러 연료주입구 커버를 여십시오.

⚠ 주 의

좌측 슬라이딩 도어가 닫히지 않은 상태에서는 연료주입구가 열리지 않을 수 있으며, 연료주입구가 열린 상태에서는 좌측 슬라이딩 도어가 열리지 않습니다. 하지만, 슬라이딩 도어가 완전히 닫히지 않은 상태에서 연료 주입구가 열리면 슬라이딩 도어가 열릴 수 있어 주유 중 도어와 연료 주입구의 손상을 초래할 수 있습니다. 따라서 주유 전에 좌측 슬라이딩 도어를 확실히 닫으십시오.

■ A타입(요소수 미적용 차량)

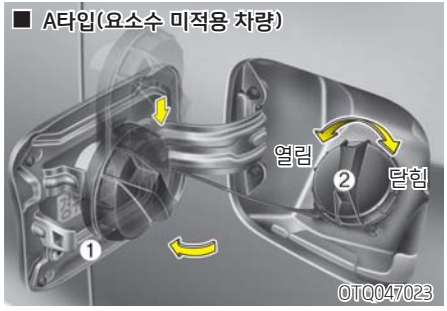

■ B타입(요소수 적용 차량)

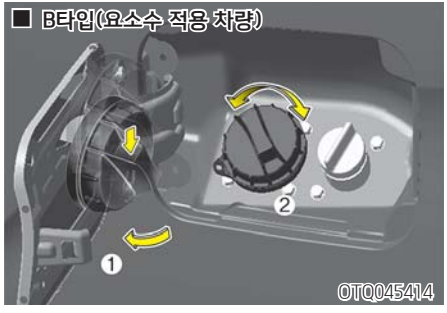

4. 연료주입구 커버(1)를 차 앞방향으로 잡아 당겨 완전히 여십시오.
   추운 날씨에 커버 주변이 얼어서 연료주입구 커버가 열리지 않으면, 커버 주위를 가볍게 두드리거나 누르십시오.
5. 연료주입구 캡(2)을 시계 반대방향으로 돌려 여십시오.
6. 지정된 연료를 주유하십시오.

■ 연료주입구 닫는 방법

1. 연료주입구 캡(2) 을 닫으려면, 연료 주입구 캡을 시계방향으로 '딸깍' 소리가 날때까지 돌리십시오.
2. 연료주입구 커버(1)를 닫고 가볍게 눌러 원위치 시킨 후, 확실하게 닫혔는지 확인 하십시오.

※ 요소수 적용 차량은 7장 74페이지 내용을 참고하여 사용하시기 바랍니다.

⚠ 주 의

- **디젤 차량은 반드시 주유소에서 판매하는 정품 경유를 사용하고, 지정된 연료 외 다른 연료(등유, 알코올, 항공유, 바이오 디젤* 등)나 첨가제와 혼합하여 사용하지 마십시오. 정품이 아닌 경우를 사용하여 발생한 일체의 손해에 대해서는 자사에서 책임을 지지 않습니다.**
  - *** 바이오 디젤 (BioDiesel, BD)은 유채씨, 콩, 쌀겨 등에서 추출한 식물성 기름을 메탄올을 이용해 에스테르화 정제 과정을 거쳐 만든 것으로, 그 특성이 경유와 유사하여 경유에 일정량을 혼합하여 디젤 엔진에 사용할 수 있도록 만든 대체 에너지입니다. 현재 국내에서는 소량의 바이오 디젤 원액이 경유에 혼합되어 일반 주유소에서 정품의 경유로 판매됩니다.**

⚠ 주 의

- **관련 법령의 경유 품질 기준을 벗어나는 바이오 디젤 혼합유를 사용하여 발생한 물적, 인적 손해에 대해서는 자사에서 책임을 지지 않습니다.**
- **불량 연료 및 미 검증된 연료나 첨가제 등을 사용하면 연료 탱크 오염, 연료 펌프 손상 및 연료 필터의 조기 막힘 등으로 인해 엔진과 배출가스 관련장치가 손상될 수 있습니다.**
- **연료 주입구 캡을 교환해야 할 때는, 순정 부품을 사용해야 합니다. 맞지 않는 연료 주입구 캡을 사용하면, 연료장치 또는 배기 제어장치에 심각한 고장을 초래할 수 있습니다. 가까운 자사 직영 서비스센터 또는 블루핸즈에서 교환하십시오.**
- **차량의 외부 표면에 연료를 떨어뜨리지 마십시오. 도장표면에 연료가 떨어지면 도장이 손상될 수 있습니다.**

⚠ 경 고

연료 주입구 캡을 열때는 연료에 압력이 가해져 있을 수 있으므로 항상 조심스럽게 천천히 분리하십시오. 캡에서 연료가 새거나 바람 빠지는 소리가 들리면 캡을 완전히 분리하기 전에 이런 상황이 멈출 때까지 기다리십시오. 그렇지 않을 경우 연료가 분출되어 심각한 상해를 입을 수 있습니다.
자동차 연료는 인화성 물질로서 화재 및 폭발의 위험이 있습니다.
따라서, 주유전 및 주유 중 반드시 다음 사항에 유의하십시오.

- 연료 주유기 또는 연료 주입구 캡 등을 만지거나 열 경우, 연료 주입구에서 가능한 먼 곳에 있는 금속부에 맨손을 접촉시켜 정전기를 없애십시오.

⚠ 경 고

- 주유 중 차 안에 다시 들어가지 마십시오. 정전기가 발생되는 어떠한 행동도 주유소 부근에서는 하지 마십시오. 정전기로 인해 기화된 연료에 불이 붙어 폭발할 수도 있습니다. 만약 차 안에 다시 들어갔다 나온 경우, 주유기나 연료 주입구 캡 등을 만지기 전에 주유구에서 먼 곳에 있는 금속부에 맨손을 접촉시켜 정전기를 없애십시오.
- 휴대용기를 이용할 때에는 용기를 반드시 지면에 내려 놓은 후 주유하십시오. 차량 내부 또는 위에 휴대용기를 두면 정전기로 인해 기체연료에 불이 붙을 수도 있습니다.
  주유가 시작되기 전부터 주유가 완전히 끝날 때까지 휴대용기를 지면에 접촉시키십시오.

⚠ 경 고

- 주유소 부근에서 휴대폰을 사용하지 마십시오. 휴대폰의 전류나 전자파로 인해 기화된 연료에 불이 붙을 수도 있습니다. 휴대폰을 사용해야 한다면, 주유소에서 멀리 떨어진 장소에서 사용하십시오.
- 주유하기 전에 반드시 엔진을 끄십시오. 엔진의 전기장치에 의한 스파크로 인해 기화된 연료에 불이 붙을 수도 있습니다. 주유하기 전에 엔진을 끄고, 주유가 끝난 뒤에는 연료 주입구 캡을 완전히 잠그고, 주입구 커버를 닫은 후 시동을 거십시오.
- 주유소 부근에서 담배를 피우거나 라이터를 켜는 등 화재의 위험이 있는 행동을 삼가십시오. 자동차 연료는 인화성 물질이므로 불꽃에 의해 폭발할 수도 있습니다.
- 만약 주유 중 화재가 발생하게 되면, 차에서 멀리 떨어져 안전을 확보한 후 즉시 주유소 관리자 및 소방서에 알려 지시를 받으십시오.

■ LPG 차량 연료 충전 방법 ⊕사양 적용시

1. 엔진 시동을 반드시 끄십시오.
2. 연료주입구 열림 버튼을 눌러 연료주입구 커버를 여십시오.
3. 연료주입구 커버(1)를 차 앞방향으로 잡아 당겨 완전히 여십시오.
   추운 날씨에 커버 주변이 얼어서 연료주입구 커버가 열리지 않으면, 커버 주위를 가볍게 두드리거나 누르십시오.
4. 연료를 충전하십시오.
   만약 과충전이 되었을 경우 가까운 자사 직영 서비스센터에 문의 후 조치 바랍니다.
   (85% 충전시 연료는 자동 차단됨 ; 과충전 방지장치)
5. 연료주입구 커버(1)를 닫고 가볍게 눌러 원위치 시킨 후, 확실하게 닫혔는지 확인 하십시오.

⚠ 경 고

- **외기의 온도상승 등으로 연료 탱크의 내압이 상승하므로 LPG를 85% 이상 충전하지 마십시오.**
- **LPG 주입시에는 반드시 시동을 끄고 시동 스위치를 「LOCK」 위치에 놓으십시오.**
- **연료 충전시 화기를 멀리 하십시오.**
- **LPG 충전은 반드시 충전소 직원에게 의뢰하십시오.**
- **충전이 완료된후 주유소 충전기가 차량의 충전장치로부터 확실히 제거 된 것을 확인 후 시동을 거십시오.**

⚠ 경 고

■ 차량하부

- **LPG 가스는 공기보다 약 1.5~2배 정도 무겁습니다. 만약 가스가 누출될 경우 지하 주차장 및 밀폐된 장소는 통풍이 잘 되지 않아 가스가 잘 빠져나가지 않으므로 인화성 물질에 의해 화재가 발생할 수도 있습니다. 따라서 장기간(1개월이상) 주차할 경우에는 반드시 연료충전 밸브(녹색①)를 잠그고 지하주차장과 밀폐된 장소는 피하십시오.**

■ 비상시 연료 주입구 잠금 해제 장치

배터리의 방전 및 차량의 전기 배선 이상으로 인해 연료 주입구 커버가 열리지 않는 경우, 화물적재함 옆쪽에 있는 커버(사양 적용시)를 열고 비상용 고리를 화살표 방향으로 가볍게 당기면 연료 주입구 커버가 열립니다.

※ 커버 형상은 차량에 따라 다를 수 있습니다.

선루프 (사양 적용시)

시동 스위치 「ON」 위치에서 선루프 조절 레버를 이용하여 선루프를 틸트 또는 슬라이드 상태로 열 수 있습니다.

⚠ 경 고

- 선루프 개폐 시는 항상 손이나 머리 또는 기타 장애물이 없는지 반드시 확인하신 후에 사용하고 특히 안전을 위해 어린이가 작동하지 못하도록 하십시오. 잘못 조작 시 심각한 부상을 초래할 수 있습니다.
- 차량에서 잠시 떠날 때에도 반드시 시동 스위치에서 키를 빼내 어린이가 작동하지 못하도록 하십시오.

■ 슬라이드 상태로 여닫을 때

선루프 조절 스위치의 「OPEN」측을 누르면 해당 선루프가 뒤쪽으로 이동하면서 열립니다.
닫을 때는 조절 스위치의 「CLOSE」측을 누르면 선루프가 앞쪽으로 이동하면서 닫힙니다.

- 선루프를 자동(원터치 슬라이드 기능)으로 열 때(사양 적용시) :
  선루프 조절 버튼을 0.5초 이상 누르면 완전히 열립니다.
  멈추고자 할 때는 선루프 조절 버튼을 살짝 누르면 정지됩니다.

■ 리어(뒤) 선루프 (사양 적용시)

「OPEN」 스위치를 0.5초 이상 누르면 선루프가 뒤쪽으로 이동하면서 열립니다.
멈추고자 할 때는 스위치중 하나를 누르면 정지됩니다. 선루프는 완전 열림 위치로부터 약 150mm 전지점(1단위치)에서 한번 멈춥니다.
완전히 열고자 할 때는 다시 스위치를 눌러 여십시오(2단 위치). 이때에는 누르고 있는 동안에만 작동됩니다.

※ 주행중에 선루프를 사용할 경우, 1단 위치로 하여 사용하십시오. 2단 위치에 비해 바람소리가 완화됩니다.

▶ 물체 끼임 인식 기능(뒤) (사양 적용시)

뒤쪽 선루프의 「CLOSE」 버튼을 0.5초 이상 누르면(원터치 슬라이드 닫힘) 완전히 닫힙니다. 멈추고자 할때는 선루프 조절 버튼을 살짝 누르십시오.
선루프가 원터치 슬라이드 기능으로 닫히는 중에 일정한 힘이 감지되면 자동으로 작동을 멈추고, 일정 위치만큼 다시 열립니다. 그러나, 선루프에서 감지된 저항이 일정한 힘 이하이거나 조절 버튼을 계속 눌러 수동으로 닫을 때는(원터치 기능으로 작동하지 않았을 경우) 물체 끼임 인식 기능이 작동되지 않습니다. 안전을 위해 선루프 작동 시에는 손이나 머리 등 신체 일부 또는 물체가 없는지 확인 후 작동시키십시오.

■ 앞

■ 틸트 상태로 여닫을 때(앞)

선루프가 완전히 닫힌 상태에서 선루프 조절 스위치의 「TILT UP」 버튼을 누르면 선루프의 뒤쪽이 올라가면서 열립니다. 닫을 때는 조절 스위치의 「CLOSE」버튼을 누르십시오.

⚠ 주 의

- 선루프가 완전히 열리거나 닫히면 조절 레버에서 손을 떼십시오. 계속 누르고 있으면 선루프 모터의 고장 원인이 될 수 있습니다.
- 정기적으로 선루프 레일 부분에 쌓인 먼지를 제거하십시오.
- 선루프가 얼었거나 눈으로 덮여 있는 상태에서 선루프를 열려고 하면 유리 또는 모터가 손상될 수 있습니다.
- 차량에서 떠날 때는 반드시 선루프를 완전히 닫으십시오. 그렇지 않을 경우 비나 눈이 오면 누수될 위험이 있을 뿐만 아니라 도난의 위험도 있습니다.
- 선루프가 열린 상태에서 화물이 돌출되지 않도록 하십시오.
  주행 중 갑자기 멈추게 되면 관련 부품이 손상될 수 있습니다.

⚠ 주 의

- 비가 내린 후나 세차 직후에 선루프를 열면 실내로 물이 들어 올 수 있습니다.
- 선루프 장기 사용시 선루프와 루프 판넬 실링면 사이에서 먼지에 의한 소음이 발생할 수 있으므로 깨끗한 천을 사용하여 정기적으로 선루프 실링면 사이의 먼지를 제거 하십시오.

⚠ 경 고

- 주행 중에 선루프가 열린 사이로 얼굴이나 손을 내밀지 마십시오.
  갑작스런 정지시 상해를 입을 수 있습니다.
- 선루프 작동시 항상 팔, 손 등의 장애물이 없는지 반드시 확인하십시오.
  선루프 작동시 신체의 일부가 선루프에 끼게 되면 상해를 입거나 자칫하면 사망의 위험이 있습니다.

■ 햇빛 가리개

선루프 유리창을 통해 들어오는 직사 광선을 차단시키고자 할 때는 손으로 움직여서 사용할 수 있습니다. 또한 선루프가 슬라이드로 열릴 때는 자동으로 함께 열립니다.

■ 선루프 초기화

* 다음과 같은 경우에는 선루프 초기화를 실시하여 주십시오.
- 선루프 모터와 연결된 배터리 전원이 차단되거나 방전되었을 때 또는 관련 퓨즈를 교체하였을 때
- 선루프 원터치 슬라이딩 기능이 정상적으로 작동하지 않을 경우

1. 시동 상태에서 실시 하십시오.
2. 선루프 글라스를 완전히 닫습니다.
3. 글라스가 완전히 닫히면 조절 스위치에서 손을 떼십시오.
4. 선루프가 완전히 닫힌 상태에서 글라스가 살짝 움직일 때까지(10초 이상) 닫힘(CLOSE) 스위치를 누르십시오.
5. 글라스가 살짝 움직인 후 닫힘(CLOSE) 스위치에서 손을 떼고 5초 이내에 다시 누르면 선루프가 자동으로 열림과 닫힘을 작동하면서 초기화 됩니다.

동작이 완료되기 전에는 조절 스위치에서 손을 떼지 마십시오.

⚠ 주 의

선루프를 초기화 하지 않으면 선루프가 제대로 작동하지 않을 수 있습니다.

스티어링 휠(조향 핸들)

■ 파워 스티어링 ⊕ 사양 적용시

일반적인 스티어링 휠보다 쉽게 조작할 수 있도록 하기 위한 장치입니다.

파워 스티어링의 차량 조향은 엔진으로부터 얻은 동력이 이용되어 스티어링 휠 조작이 보다 가벼워져 운전에 도움을 줍니다.

엔진 정지 시에는 파워 스티어링 장치가 작동되지 않으므로 훨씬 강한 힘으로 스티어링 휠을 조작해야 합니다.

주행중에는 엔진 시동을 끄지 마십시오.

정상적인 주행 중 스티어링 휠을 회전할 때 조작력의 변화가 발생할 경우 자사 직영 서비스센터 또는 블루핸즈에 점검 및 정비를 의뢰하십시오.

정기적으로 파워 스티어링 오일 수준을 점검하십시오. (7장, 「파워 스티어링 오일 점검」 참조)

⚠ 주 의

- **파워 스티어링 구동 벨트가 파손되거나 파워 스티어링 펌프가 오작동할 경우 스티어링 휠 조작력이 갑자기 무거워질 수 있습니다.**
- **엔진 시동상태에서 스티어링 휠을 좌측 또는 우측으로 끝까지 돌려 5초이상 계속 유지 하지 마십시오. 파워 스티어링의 손상을 가져옵니다.**
- **겨울철(-10℃ 이하) 시동 직후 파워 스티어링 오일이 차가운 상태에서 바로 출발하게 되면 파워 스티어링 오일의 증가된 점도로 인하여 간혹 순간적인 작동 지연을 일으킬 수 있으나, 이는 고장이 아닙니다. 이런 경우 3분 미만으로 적당히 공회전 시킨 후 출발하십시오.**

■ A타입

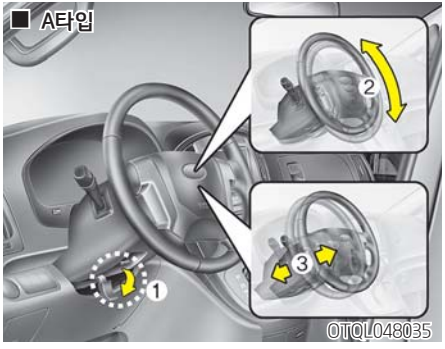

■ B타입

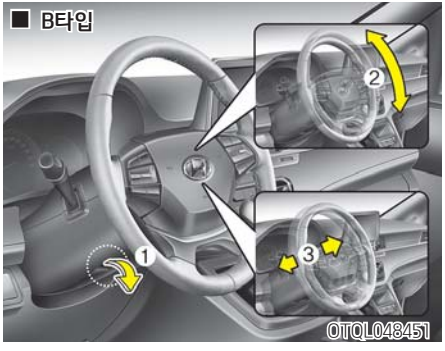

■ 스티어링 휠 위치 조절 사양 적용시

스티어링 휠의 위치를 운전자 신체에 알맞게 조절하기 위해 사용합니다.

- 높이를 조절할 때는 조절 레버를 아래로 당겨 내린 상태(1)에서 스티어링 휠을 상·하(2)로 움직여 위치를 결정합니다. 조절 후에는 조절 레버를 원위치시킨 다음 스티어링 휠을 흔들어 확실하게 고정되었는지 확인하십시오.
- 앞뒤조절을 할 때는 조절레버를 아래로 당겨 내린 상태(1)에서 스티어링 휠을 전·후(3) 위치를 조절하십시오. 조절 후 조절 레버는 위로 올려 원위치 시킨 다음 스티어링 휠이 고정되었는지 확인하십시오. 반드시 운전 전에 조절하십시오.

⚠ 주 의

스티어링 휠 고정부가 파손될 수 있으므로 앞뒤조절시 스티어링 휠을 강하게 누르거나 당기지 마십시오.

⚠ 경 고

운행 중에는 절대로 조절하지 마십시오. 조향 능력을 상실하게 되어 사고가 날 수 있습니다.

⚠ 주 의

조절 레버 조작 시 간헐적으로 걸림 현상이 발생할 수 있으나 이는 고장이 아니라 두개의 기어가 서로 맞물릴 때 발생하는 현상입니다. 이때에는 스티어링 휠의 위치를 재조정 후 다시 조작하여 고정하십시오.

■ 스티어링 휠 히터 ⊕사양 적용시

전원 『ON』 또는 이그니션 『ON』 상태에서 스티어링 휠 히터 버튼을 누르면 표시등이 켜지고 핸들이 따뜻하게 됩니다.
버튼을 다시 누르면 꺼지고 작동이 멈춥니다.
스티어링 휠 히터 버튼을 누른 후 작동 조건에서 약 30분 경과되면 자동으로 작동이 정지됩니다.
스티어링 휠 히터 버튼을 누른 후 30분 이내 시동을 끈 후 다시 시동 시 스티어링 히터의 「ON」 상태가 유지됩니다.

⚠ 주 의

- 스티어링 휠에 보조용 핸들을 장착하지 마십시오. 내장 되어있는 열선이 손상될 수 있습니다.
- 날카로운 물체로 그립 표면을 손상시키지 마십시오. 내장 발열체가 손상될 수 있습니다.
- 스티어링 휠을 세척할 때 시너, 알코올 또는 가솔린 등의 유기용제를 사용하지 마십시오. 히터 및 스티어링 휠 표면을 손상시킬 수 있습니다.

■ A타입

■ B타입

■ 경음기( )

경음기의 작동영역을 누르면 경적음이 납니다.
경음기의 과도한 사용은 피하십시오.
또한, 과도한 힘으로 경음기를 누르지 마십시오.

⚠ 주 의

경음기의 작동영역외의 부분은 경적음이 작동하지 않는 영역이므로 사용시 주의하십시오. 다음과 같이 무리한 힘을 경음기에 가할 경우 경적음이 오작동하는 문제가 발생할 수 있습니다.

- **주먹으로 경음기 작동구간을 내려치는 경우**
- **끝이 뾰족한 물체로 경음기 작동구간을 누르는 경우 등**

미러

■ 실내 미러

주행전에 뒷유리를 통해 들어오는 시야의 중앙이 보이도록 실내 미러를 조절하십시오.

⚠ 경 고

- **좌석 뒤에 좌석보다 높은 물건을 놓아두지 마십시오. 후방 시야를 방해할 수 있고 급정차나 충돌 시 앞으로 튀어나와 위험합니다.**
- **실내 미러를 개조하거나 와이드 미러 등을 장착하지 마십시오. 에어백 작동, 차량 충돌 시 심하게 다칠 수 있습니다.**

⚠ 주 의

실내 미러를 임의로 분리하거나, 재 장착 하지 마십시오. (썬팅,블랙박스 장착 등) 잘못된 장착으로 주행 시 이상음, 떨림 발생 및 제품 파손이 될 수 있습니다.

▶ **주·야 변환 실내 미러** 사양 적용시

야간 주행시 주/야간 레버를 운전자 방향으로 당기면 뒤따라 오는 차량의 전조등 불빛의 눈부심이 줄어듭니다.
그러나, 야간 위치에서는 빛 비춤이 감소되므로 거울의 선명도가 다소 떨어질 수 있음을 명심하십시오.

▶ 전자 감응식 실내 미러(ECM) (자동 밝기 조절 기능)⊕사양 적용시

야간 주행시에 뒷차의 전조등에 의해 실내 미러에 들어오는 빛을 센서로 자동 감지하여 미러의 반사율을 자동으로 낮추어 운전자의 눈부심을 감소시키는 장치입니다.

- 미러 하단에 위치한 작동 버튼(1)을 눌러 자동 밝기 조절기능을 작동할 수 있습니다. 버튼을 눌러 표시등이 점등되면 작동되며, 다시 한번 눌러 표시등이 소등되면 기능이 해제됩니다. (A타입)
- 시동 「ON」 또는 시동 상태에서 작동되며 자동 밝기 조절기능을 해제시켜 놓더라도 시동을 「OFF」 후 「ON」하면 다시 자동 밝기 조절기능이 작동됩니다. 단, 후진할 때는 미러를 통해 보는 뒤쪽 시야 확보를 위해 자동 밝기 조절 기능이 해제됩니다.

※ ECM : Electronic Chromic Mirror

⚠ 주 의

- **정상적인 자동 밝기 조절기능 동작을 위해, 미러 앞쪽과 뒤쪽의 밝기 감지 센서를 막지 마십시오.**
- **미러를 닦을 경우, 부드러운 타올이나 헝겊 등에 세척제를 묻혀서 사용하십시오. 미러에 직접 세척제를 뿌리게 되면 세척제가 미러틀 안으로 스며들어 고장의 원인이 될 수 있습니다.**

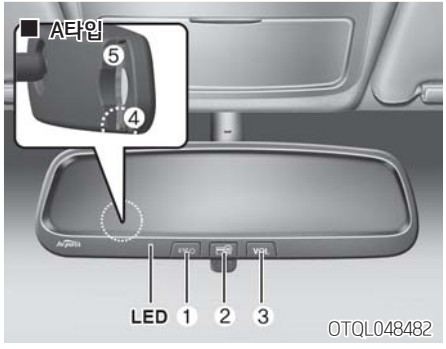

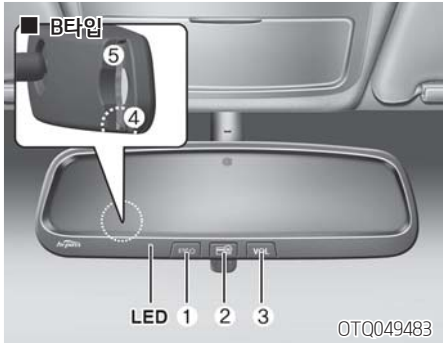

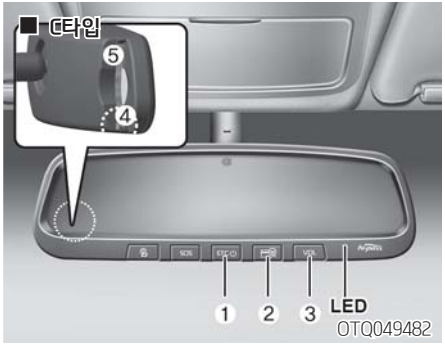

▶ 하이패스 시스템(ETCS) 사양 적용시

하이패스 시스템은 유료 도로로 진출입시 통행료가 자동결제 되는 장치입니다. 하이패스 시스템은 시동이 걸려있는 상태에서만 작동합니다.

※ ETCS : Electronic Toll Collection System

⚠ 주 의

- 출발전 단말기 전원, 하이패스 카드 삽입 여부, 카드 잔액 확인 후 출발하십시오.
- 하이패스 영업소를 통과할 때는 반드시 30km/h 이하로 서행 하십시오.
- 하이패스 영업소를 통과할 때는 하이패스 미러 전원 스위치가 켜진 상태로 운전하십시오. 전원이 꺼진 상태로 영업소를 통과하면 통행료가 결제 되지 않습니다.
- 실내 미러를 임의로 분리하거나 재장착 할 경우 하이패스 시스템의 고장으로 보증수리를 받을 수 없습니다. (썬팅, 블랙박스 장착 등)
- 비정품 안테나류, 비정품 통신기기, 필름형 안테나, 행복단말기,요일제 단말기 등의 장착은 하이패스 통신에 문제를 일으켜 하이패스 차로 통과시 과금이 안될 수 있습니다.

⚠ 주 의

- **하이패스 카드 삽입시 카드 삽입구와 가능한 평행하게 장착하십시오. 비스듬하게 장착할 경우에는 카드 소켓의 불량 및 카드 인식 오류로 하이패스 차로 통과시 작동이 안될 수 있습니다.**
- **카드 삽입구에 하이패스 카드 외 비 표준형 카드 또는 이물질 및 금속성 물질을(SD 메모리, 손상된 카드 등) 삽입하지 마십시오. 카드 소켓 파손으로 하이패스 차로 통과시 작동이 안될 수 있습니다.**
- **카드 탈거 시에는 반드시 탈거 버튼(4)을 눌러 탈거하십시오. 탈거 버튼을 이용하지 않고 무리하게 탈거할 경우 카드 삽입부에 손상이 발생할 수 있습니다. 또한 카드 삽입이 안될 경우 카드 변형 및 삽입부에 이물질 여부를 확인하십시오.**

- 전원 버튼(1)
  전원이 꺼진 상태에서 전원 버튼을 짧게 또는 길게 누르면 전원이 켜지고, 전원이 켜진 상태에서 전원 버튼을 길게 누르면 전원이 꺼집니다.

- 잔액 확인 버튼(2)
  전원이 켜진 상태에서 잔액 확인 버튼을 짧게 누르면 카드 잔액 안내 음성이 나오고, 길게 누르면 최근 거래 요금 안내 음성이 나옵니다.

- 볼륨 버튼(3)
  음성안내 볼륨을 조절할 수 있습니다.
  볼륨 버튼을 짧게 누르면 5단계("음량1", "음량2", "음량3", "음량4", "음량0") 로 조절됩니다. 초기 볼륨은 "음량3" 입니다.

- 카드 탈거 버튼(4)
  하이패스 카드의 삽입/탈거를 위한 버튼이며 미러 왼쪽 뒷면에 있습니다.
  카드를 화살표 방향으로 삽입하되, 카드 정면이 앞 유리창을 향하도록 삽입하십시오.
  하이패스 시스템 이용시 카드는 별도구매하여 사용하십시오.

- 프로그램 입력단자 (5) 사양 적용시

⚠ 주 의

부품 제조시 하이패스 프로그램을 입력 및 변경하기 위해 사용하는 단자입니다. 시스템의 오작동 우려가 있으므로 운전자가 임의로 조작하지 마십시오.

- 음성안내 기능
  - 요금 결제 후 잔액 음성안내 기능
  - 최근 거래 내역 음성안내 기능
  - 등록정보 안내 기능
  - 요금 결제 시 결제 금액 음성안내 기능
- LED 표시 기능
  - 단말기 등록유무 LED 표시
  - 카드 삽입/탈거 및 이상 유·무 LED 표시
  - 요금결제 이상 유·무 LED 표시
  - 잔액 부족 시 LED 표시

⚠ 주 의

- 정상적인 자동 밝기 조절기능 동작을 위하여, 미러 앞쪽과 뒤쪽의 밝기 감지센서를 막지 마십시오.
- 미러를 닦을 경우, 부드러운 타올이나 헝겊 등에 세척제를 묻혀서 사용하십시오. 미러에 직접 세척제를 뿌리게 되면 세척제가 미러틀 안으로 스며들어 고장의 원인이 될 수 있습니다.
- 미운행 차량의 실내온도는 직사광선에 의해 고온이 될 수도 있으며, 동절기에는 저온 상태가 됩니다. 하이패스 카드는 고온에서는 변형될 수 있으며, 저온에서는 카드 인식이 불가능할 수도 있습니다. 따라서 미 운행 시에는 카드를 단말기에서 분리하여 보관하십시오. 운행 중에는 차량의 실내 온도를 적정온도로 유지하여 하이패스를 사용하십시오.

⚠ 주 의

- LED가 적색일 경우 오동작 또는 정상 요금결제 상태가 아니므로 확인 후 영업소 통과 바랍니다.
  1. 정상 상태 : 녹색 점등
  2. 정상 요금결제 상태 : 녹색 5회 점멸
  3. 비정상 상태 : 적색 점등
     - 미등록 단말기
     - 카드 미삽입
     - 사용할 수 없는 카드 삽입 시
     - 카드 잔액이 부족한 경우
  4. 영업소 통과 시 오동작 시
     (요금결제 오동작) : 적색 5회 점멸
- 차량 내 별도 하이패스 단말기 장착시 요금결제 처리가 안될 수 있으므로 주의하십시오.
- 전면 유리창에 금속성 류의 별도 특수 코팅 또는 금속성 류의 썬팅지를 사용하면 통신 장애가 발생할 수 있습니다.

● 하이패스 시스템(ETCS) 동작 사양

서비스항목		음성안내	LED 동작사양	비 고
정상동작	카드 삽입된 경우 (전원 ON 시)	(음성안내 없음)	녹색 : 점등	
	카드 삽입 시 (선불카드)	잔액이 00000원입니다.	녹색 : 점등	
	카드 삽입 시 (할인선불카드)	할인선불카드입니다. 잔액이 00000원입니다.	녹색 : 점등	
	카드 삽입 시 (면제카드)	면제카드입니다.	녹색 : 점등	
	카드 삽입 시 (후불카드)	후불카드입니다.	녹색 : 점등	
	카드 삽입 시 (할인후불카드)	할인후불카드입니다.	녹색 : 점등	
	정상 결제 ((할인)선불카드)	요금 00000원이 결제되었습니다. 잔액이 00000원입니다.	녹색 : 점멸 [5회]	
	정상 결제 (면제카드)	통행료가 면제처리되었습니다.	녹색 : 점멸 [5회]	
	정상 결제 ((할인)후불카드)	요금 00000원이 결제되었습니다.	녹색 : 점멸 [5회]	
	폐쇄식 입구 정상처리	통행권이 정상발급 되었습니다. 안전운전하십시오. (또는)입구 영업소를 통과하였습니다. 안전운전하십시오.	녹색 : 점멸 [5회]	
	통행료 면제 처리	통행료가 면제처리되었습니다. 잔액이 00000원입니다. (단, (할인)후불카드, 면제카드는 잔액 안내 없음)	녹색 : 점멸 [5회]	
이상동작 (전원 ON 시)	카드 오삽입의 경우	카드가 정상 삽입 되지 않았습니다. (IC contact 이 안되는 경우)	적색 : 점등	
	불량카드인 경우	카드를 확인하십시오. (IC contact 되도록 카드를 넣었으나, 하이패스 카드가 아닌 경우)	적색 : 점등	
	카드 미삽입된 경우	카드를 넣어주세요.	적색 : 점등	
	카드 잔액이 부족한 경우	잔액이 부족합니다. 잔액이 00000원입니다. (단, (할인)후불카드, 면제카드는 잔액 안내 없음)	적색 : 점등	800원 미만

서비스항목		음성안내		LED 동작사양	비 고
이상동작 (동작중)	카드 오삽입의 경우	카드가 정상 삽입 되지 않았습니다. (IC contact 이 안되는 경우)		적색 : 점등	
	불량카드를 삽입한 경우	카드를 확인하십시오. (IC contact 되도록 카드를 넣었으나, 하이패스 카드가 아닌 경우)		적색 : 점등	
	카드를 탈거할 경우	경보음		적색 : 점등	
이상동작 (통신시)	잔액부족상태 영업소 통과시	잔액이 부족합니다. 잔액이 00000원입니다. (단, (할인)후불카드, 면제카드는 잔액 안내 없음)		적색 : 점멸 [5회]	
	사용할수 없는 카드로 영업소 통과시	처리되지 않았습니다. 카드를 확인하십시오.		적색 : 점멸 [5회]	
	카드 미삽입 상태에서 영업소 통과시	카드를 넣어주세요.		적색 : 점멸 [5회]	
	정상상태에서 영업소 통과후 미 결제시	폐쇄식 입구 또는 개방식 면제	영업소에 문의하십시오.	적색 : 점멸 [5회]	
		폐쇄식 출구 또는 개방식 일반	영업소에 문의하십시오. 요금이 결제되지 않았습니다.	적색 : 점멸 [5회]	
	정상과금 후 요금거래내역 (영수증) 미 수신시	폐쇄식 입구 또는 개방식 면제	영업소에 문의하십시오.	적색 : 점멸 [5회]	
		폐쇄식 출구 또는 개방식 일반	영업소에 문의하십시오. 요금 0000원이 결제되었습니다. 잔액이 0000원입니다. (단 면제카드/(할인)후불카드는 잔액 안내 없음)	적색 : 점멸 [5회]	
이상동작 (기타)	제조번호 없는 단말기	제조번호가 없습니다. (단, 카드를 삽입할 경우 또는 단말기 등록정보 조회 시, 전원 ON시 안내함)		적색 : 점등	
	미발급 단말기 (등록정보)	등록되지 않은 단말기입니다. 등록 후 사용하십시오. (단, 카드를 삽입할 경우 또는 단말기 등록정보 조회 시, 전원 ON시 안내함)		적색 : 점등	

서비스항목		음성안내	LED 동작사양	비 고
버튼동작	잔액확인	• (할인)선불카드 : 잔액이 0000원입니다. • (할인)후불카드 : 후불카드입니다. • 면제카드 : 면제카드 입니다.	정상, 이상작동의 LED 상태를 따름	짧게 입력 시
		최근 거래요금은 0000원입니다.		길게 (1.5초) 입력 시
		(단말기 등록정보 안내 시 다음정보 안내)		짧게 입력 시
	볼륨버튼	"음량1", "음량2", "음량3", "음량4", "음량0" (해당볼륨크기로 음성안내 및 자동볼륨설정)		짧게 입력 시
		(단말기 등록정보 안내 시작 또는 중지)		길게 (1.5초) 입력 시
	잔액 / 볼륨	"소프트웨어 버전은 0점 00 입니다." "하드웨어 버전은 H 000 입니다."	녹색, 적색 : 교대점멸	길게 (1.5초) 동시 입력 시
	전원버튼	(전원 ON/OFF 제어)	OFF ➞ ON	짧게 또는 길게 (1.5초) 입력 시
			ON ➞ OFF	길게 (1.5초) 입력 시

▶ 후불 하이패스는 은행, 신용카드사에 전화 및 인터넷으로 신청하여 사용하십시오.

- 후불 하이패스 카드 홈페이지 www.excard.co.kr를 참조 바랍니다.

▶ 선불 하이패스 카드 구입/충전 방법

- 선불 하이패스 카드 구입/충전은 가까운 도로공사 영업소에서 구입/충전 가능하며 자세한 내용은 www.hipluscard.co.kr 참조바랍니다.
- 발급수수료 5,000원(자동충전카드는 수수료 없음)

▶ 하이패스 시스템(ETCS) 등록 방법

하이패스 시스템은 별도의 등록 절차 없이 사용 할 수 있습니다. ETCS 실내 미러 뒷면에 하이패스 카드를 끼워넣은 후 사용하시기 바랍니다.

※ 하이패스 시스템에는 (장애인, 국가유공자 등) 통행료 자동 할인 기능이 없습니다.

▶ 하이패스 시스템(ETCS) 등록정보 확인방법

등록정보를 확인할 수 있습니다. 볼륨버튼을 길게 누르면 등록 정보 안내가 시작/중지됩니다. 등록 정보 안내 시 다음 정보 안내를 들으려면 잔액확인버튼을 짧게 누르십시오. 등록 정보 안내 순서는 다음과 같습니다.

● 단말기 등록정보

번 호	항 목	설 명
1	제조번호	ETCS 실내 미러 제조회사에서 부여하는 번호
2	발행번호	ETCS 실내 미러를 등록할 때 부여하는 번호
3	차종	ETCS 실내 미러 등록 시 등록한 차량의 종류
4	차량번호	-
5	발행일	ETCS 실내 미러 등록일자 (YYYYMMDD)
6	만료일	ETCS 실내 미러 사용 완료 일자 (YYYYMMDD)

※ ETCS는 Electronic Toll Collection System의 약자입니다.

⚠ 주 의

- **하이패스 시스템(ECM포함)이 장착된 차량을 타인에게 매각 또는 양도하는 경우, 차량의 명의와 함께 하이패스 시스템의 명의를 함께 이전하십시오. 명의변경이 불가한 경우 하이패스 시스템의 등록을 말소해야 합니다. 미 이행 시 불편함을 초래할 수 있습니다.**
- **하이패스 시스템(ECM포함)이 장착된 차량을 타인에게 매수 또는 양수 받은 경우, 하이패스 시스템의 등록명의를 함께 이전 받아야만 정상적으로 하이패스 기능을 사용할 수 있습니다. 차량과 구비서류를 준비하여 인근에 위치한 현대자동차 블루서비스(블루핸즈)나 직영 서비스 센터에 직접 방문하여 등록하십시오.**

● 구비서류

- 개인일 경우 : 본인신분증 또는 대리인 신분증
- 법인일 경우 : 사업자등록증, 방문자 신분증
- 리스, 렌탈의 경우 : 해당계약서 추가
- 외국인인 경우 : 외국인 등록증 또는 국내거소증

■ 실외 미러

- 실외 미러는 볼록거울입니다. 사물이 미러에 보이는 것보다 훨씬 가깝습니다.
- 차선을 바꿀 때 따라오는 차량의 실제거리를 알려면 실내 미러를 이용하거나 직접 관찰하십시오.

⚠ 경 고

주행 중 미러를 조절하거나 접지 마십시오. 운전에 영향을 미쳐 사고의 원인이 됩니다.

⚠ 주 의

- **미러 표면의 얼음을 긁어내지 마십시오. 이는 유리부분의 표면을 손상시킬 수 있습니다.**
- **빙결로 미러가 움직이지 않으면, 억지로 조절하거나 접지 마십시오. 얼음을 제거하려면 얼음 제거 스프레이를 이용하거나 따뜻한 장소로 이동하여 얼음을 녹이십시오.**

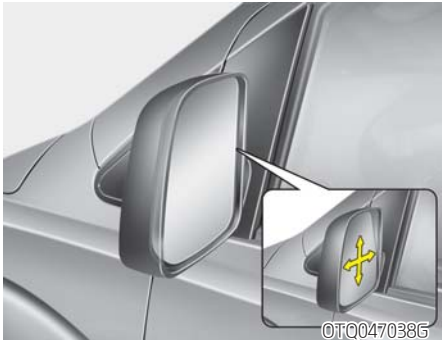

▶ 실외 미러 조절 방법

● 수동식

주행전에 실외 미러를 운전자에 맞게 조절하십시오.

● 전동식 사양 적용시

주행전에 시동스위치가 「ACC」인 상태에서 왼쪽과 오른쪽에 있는 실외 미러의 각도를 조절하십시오.
미러 조절 스위치를 이용하여 왼쪽 또는 오른쪽 미러의 각도를 조절할 수 있습니다. 어느 한쪽 미러를 조절하려면 오른쪽 또는 왼쪽 미러를 선택하는 「R」 또는 「L」 스위치(1)를 누르고 나서 조절하고자 하는 방향의 상하좌우 위치의 ▲ 부분을 누르십시오.
조절 후에는 스위치를 중립 위치에 놓아 조절 상태를 정지시켜 오작동되는 일이 없도록 하십시오.

⚠ 주 의

- 미러가 움직일 수 있는 최대의 조절 각도까지 움직이면, 미러의 움직임은 멈추지만 스위치를 누르고 있는 동안, 모터는 계속해서 작동됩니다. 모터가 손상될 수 있으므로 필요 이상 스위치를 누르지 마십시오.
- 손으로 미러를 직접 조절하지 마십시오. 관련부품이 손상될 수 있습니다.

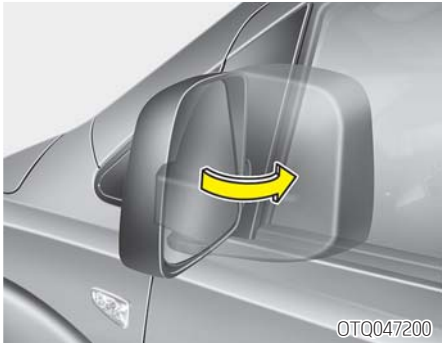

▶ 실외 미러 접는 방법

● 수동식

좁은 도로에서의 주행, 주차 시 또는 자동세차장 들어갈 때에는 거울의 끝부분을 잡고 차 뒷방향으로 당겨 접으십시오. 주행전 원래의 상태로 펴려면 실외 미러를 잡고 차량 앞쪽으로 밀어 제위치 시키십시오.

⚠ 주 의

실외미러에 무리한 힘이나 순간적인 힘이 가해질 경우 파손될 수도 있습니다.

● 전동식 (사양 적용시)

좁은 도로에서의 주행, 주차시 또는 자동 세차장에 들어갈 때는 필요시 미러를 접으십시오. 미러를 접으려면 접이 버튼을 누르십시오. 다시 펴려면, 접이 버튼을 다시한번 누르십시오.

⚠ 주 의

- 전동 접이식 실외 미러를 접고 펼 때는 항상 접이 버튼을 이용하여 작동 시키십시오. 만일 손으로 접고 펼 경우, 모터의 고장 원인이 될 수 있으며 주행 중 실외 미러에서 진동이나 소음이 발생할 수 있습니다.
  진동이나 소음은 기어가 정확히 물리지않아 발생되는 것으로 스위치를 이용하여 다시 작동시키면 기어가 정확히 물려 진동이나 소음이 발생되지 않게 됩니다.
- 엔진이 정지된 상태에서 계속 작동시킬 경우, 배터리가 방전될 수 있습니다.

계기판

■ A타입

OTQL048444

■ B타입

OTQL048445

※ 차량에 따라 또는 엔진회전계 여부에 따라 계측기 및 경고등이 달라질 수 있습니다.
(왜건 차량은 110Km 최고 속도 제한장치 적용으로, 계기판 속도계 160Km 까지만 표시 됩니다.)

1. 엔진 회전계
2. 속도계
3. 냉각수 수온계
4. 연료계
5. 경고등 및 표시등
6. 자동변속기 위치 표시등
7. 적산거리계/구간거리계/트립컴퓨터

■ D타입

OTQL048446

1. 엔진 회전계
2. 속도계
3. 냉각수 수온계
4. 연료계
5. 경고등 및 표시등
6. 자동변속기 위치 표시등
7. 적산거리계/구간거리계/트립컴퓨터

※ 차량에 따라 또는 엔진회전계 여부에 따라 계측기 및 경고등이 달라질 수 있습니다.
(왜건 차량은 110Km 최고 속도 제한장치 적용으로, 계기판 속도계 160Km 까지만 표시 됩니다.)

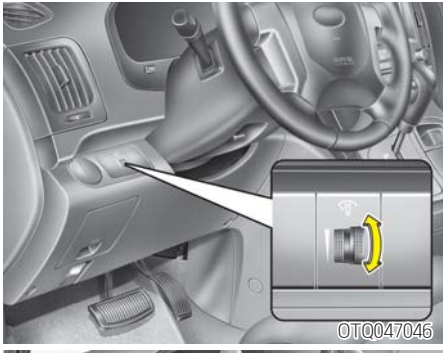

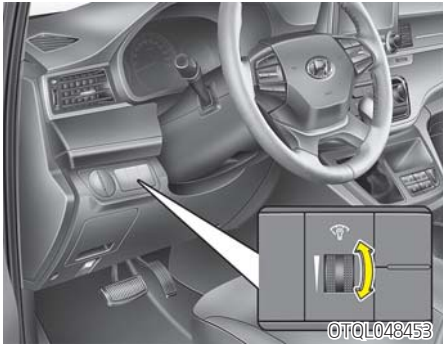

■ 계기판 조명 조절 사양 적용시

계기판 조명 조절 노브를 회전시키면 계기판 조명의 밝기 조절이 가능합니다.
원하시는 밝기로 조절하여 사용하십시오.

■ 계측기

▶ 속도계

차량의 주행 속도를 나타냅니다.

⚠ 주 의

어린이 보호구역과 같은 속도 제한 구역을 운행 할 때는 제한 속도(30km/h) 이하로 주행하십시오.

⚠ 경 고

최고속도 제한장치는 법규에 따른 의무 장착 장치로써 임의로 해제하는 경우 법의 저촉을 받을 수 있습니다.

알아두기

최고속도 제한장치 장착 차량의 경우 차량 속도가 110km/h 가 되면 가속 페달을 밟아도 더 이상 속도가 올라가지 않으므로 무리하게 가속 페달을 밟지 마십시오.

알아두기

속도계 표시 정보
계기판 속도계와 내비게이션(옵션 장착 및 별도 구매품)에서 표시하는 속도는 차이가 발생할 수 있습니다.

■ LPG

OTQ045402

■ 디젤

OTQ045401

OTQ045403

▶ 엔진 회전계 (사양 적용시)

1분당 엔진 회전수(rpm)를 나타냅니다. 적정한 변속시기를 선택하는데 사용하고 엔진의 과회전 또는 과부하를 방지하십시오.

⚠ 주 의

회전계의 바늘이 적색 눈금을 넘지 않도록 하십시오. 심각한 엔진 손상을 초래할 수 있습니다.

■ A,B타입

OTQ045404

■ C타입

OTQ045406

▶ 냉각수 수온계

냉각수의 온도를 나타냅니다.
수온계의 바늘이 정상범위(C와 H 사이)를 벗어나지 않도록 하십시오.

⚠ 주 의

수온계의 표시가 「H」 부위를 나타내고 있을 경우는 엔진 오버히트의 가능성이 있습니다. 6장, 「비상시 응급조치」 내용을 참조하십시오.

▶ **연료계**

- 시동 스위치 「ON」인 상태에서 연료탱크에 남아 있는 연료의 잔량을 나타냅니다.
  연료계의 바늘이 「E」를 가리키기 전에 연료를 보충하십시오.
  연료 부족 경고등이 점등되면 연료를 신속히 보충하십시오.

※ ◀ ⛽: 연료 주입구 위치가 차량 좌측에 있음을 나타냅니다.

⚠ 경 고

연료를 보충할 때는 반드시 엔진을 정지시키고 시동 스위치를 「LOCK」위치에 두십시오.

- LPG 차량은 LPG 가 과충전 되었을 경우 가까운 자사 직영 서비스센터 문의 하십시오.
- 고속도로나 자동차 전용도로를 주행할 경우는 주행전에 연료계를 살펴 연료의 양이 충분한지 미리 확인하십시오.
- 경사진 곳에서는 연료탱크 내 액체 연료의 움직임으로 인해 연료의 잔량이 정확히 표시되지 않을 수 있으므로 주의하십시오.

⚠ 주 의

- **지정된 연료외 다른 연료(등유, 알코올, 항공유 등)와 혼합하여 사용하지 마십시오. 또한 검증되지 않은 연료(첨가제)등은 주유하지 마십시오.**
  상기의 불량연료 주유 주행 시 연료 탱크의 오염, 고장, 연료 펌프의 손상 및 연료필터의 조기 막힘 등을 유발할 수 있습니다.
- **연료가 완전히 떨어질 때까지 주행하면 촉매장치, 연료장치 등에 이상이 발생될 수 있으므로 항상 연료의 양이 충분한지 확인하십시오.**

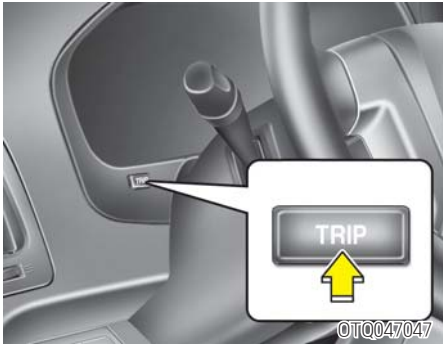

▶ **적산거리계/구간거리계** 사양 적용시
(트립컴퓨터 미장착 차량)

「TRIP」 버튼을 짧게 눌러 적산거리계, 구간거리계 A 및 구간거리계 B를 선택할 수 있습니다. 버튼을 누르면 다음 화면 「ODO(적산거리계) → TRIP A → TRIP B」이 번갈아 표시됩니다.

■ A타입

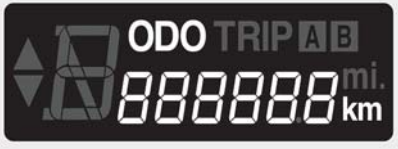

● **적산거리계(ODO)**

주행한 총거리를 km 단위로 나타냅니다.
차량 출고시 적산거리계가 90km 미만은 정상입니다.

■ A타입

● **구간거리계(TRIP)**

주행 거리 초기화 (0.0) 시점부터 현재까지의 누적 주행 거리를 표시합니다.

TRIP A : 구간거리계 A
TRIP B : 구간거리계 B

- 구간거리계 A 또는 구간거리계 B가 표시된 상태에서 「TRIP」 버튼을 길게(1초 이상) 누르면 초기화 되고, 그 이후의 주행 거리가 해당 구간거리계에 표시됩니다.
- 표시 범위 : 0.0 ~ 999.9km

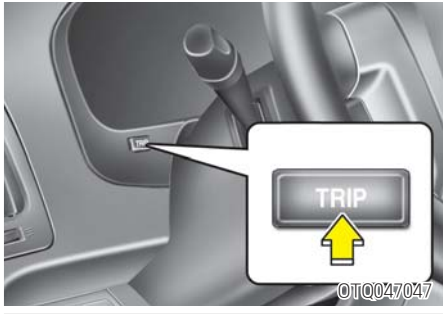

▶ 트립컴퓨터 ⊕사양 적용시

트립컴퓨터란 주행 거리(구간거리계), 현재 연료로 주행할 수 있는 주행 가능 거리 및 평균 속도, 주행 시간 등 주행에 관련된 각종 정보를 LCD 표시창에 표시해주는 장치입니다.

● 트립 모드

트립컴퓨터 모드 전환 버튼(TRIP)을 짧게(1초 미만) 누를 때마다 다음과 같이 변환됩니다.

• B타입

주행 가능거리 → 평균 속도 → TRIP*1 → 주행 가능거리

• C타입

주행 가능거리 → 평균 속도 → 주행시간 → 주행거리 A → 주행거리 B → 요소수 레벨*2 → 주행 가능거리

*1 : 구간거리계
*2 : 요소수 시스템 적용시

■ B타입

OTQ045323

■ B타입

OTQ045320

■ C타입

OTQ046326

■ C타입

OTQ046304

● 적산거리계(ODO)

주행한 총거리를 km 단위로 나타냅니다.
트립컴퓨터 모드 전환에 관계없이 적산거리계(ODO)는 항상 표시됩니다.
차량 출고시 적산거리계가 90km 미만은 정상입니다.

● 주행 가능 거리

현재 연료탱크에 남아있는 연료로 주행 가능한 거리를 표시합니다.

- 연료 주입시 트립컴퓨터는 최소 6리터 이상 주유시에 주유 인식이 가능합니다. 단, 배터리 분리시 비정상적으로 연료값을 인식할 수 있습니다.
- 트립컴퓨터는 차량이 기울어진 상태에서 연료 주입 또는 배터리 분리시 비정상적으로 연료값을 인식할 수 있으며, 차량의 전압이 비정상적으로 떨어진 경우에는 연료를 실제양보다 많은 것으로 인식할 수 있습니다.
- 주행 가능 거리가 1km 미만의 경우 주행 가능 거리 숫자는 "----" 로 표시되고 표시등이 점멸됩니다. 운전자의 운전성향에 따라 실제 주행 거리는 달라질 수 있습니다.
- 트립컴퓨터는 엔진에서 소모되는 연료의 양만 감지하므로 비정상적인 연료의 누설이 있을 경우, 감지가 불가하여 실제보다 연료량이 많은 것으로 간주합니다.
- 표시 범위 : 1 ~ 9999 km

⚠ 주 의

- **트립컴퓨터는 주행 상황에 대한 보조 정보를 제공하는 장치이므로 주행 가능 거리는 주행 상태에 따라 변화하기 때문에 공인된 값이나 실제 주행 거리와 차이가 날 수 있습니다.**
- **주행 가능 거리는 변동 연비에 따라 연산처리되므로 운전자의 운전 성향, 오르막길, 내리막길 등 도로조건, 가속이나 감속 등 차량 속도에 의해 주행 가능 거리 표시값은 변동됩니다.**

■ B타입

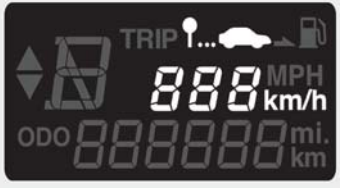

OTQ046321

■ C타입

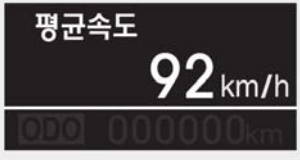

OTQ046324

● **평균 속도**

평균 속도 초기화 (---) 시점부터 현재까지의 평균 속도를 누적 계산하여 평균 속도를 표시합니다.

- 평균 속도가 표시된 상태에서 「TRIP」 버튼 또는 초기화 버튼(RESET)을 길게(1초 이상) 누르면 평균 속도가 초기화됩니다.
- 실제 차량이 주행하지 않더라도 엔진이 계속 시동 상태이면 평균 속도가 계속 누적 계산됩니다.
- 표시 범위 : 0~999 km/h

■ C타입

OTQ048483

● 주행시간

주행 시간 초기화 (00:00) 시점부터 현재까지의 누적 주행 시간을 표시합니다.

- 주행 시간이 표시된 상태에서 초기화 버튼(RESET)을 길게(1초 이상) 누르면 주행 시간이 초기화 됩니다.
- 실제 차량이 주행하지 않더라도 엔진이 계속 시동 상태이면 주행 시간이 누적 계산됩니다.
- 표시 범위 : 00:00 ~ 99:59 (hh:mm)

■ B타입

OTQ045322

■ C타입

OTQ046325

OTQ046301

● 주행 거리(구간거리계)

주행 거리 초기화 (0.0) 시점부터 현재까지의 누적 주행 거리를 표시합니다.

- 주행 거리(구간거리계)가 표시된 상태에서 「TRIP」 버튼 또는 초기화 버튼(RESET)을 길게(1초 이상) 누르면 초기화되고, 그 이후의 주행 거리가 표시됩니다.
- 표시 범위 : 0.0 ~ 999.9 km

■ D타입

OTQ046423

● **요소수 레벨(디젤 엔진)** 사양 적용시

요소수 탱크에 남아 있는 요소수 양을 보여줍니다.

- 요소수 레벨이 「E」를 가리키기 전에 요소수를 보충하십시오.

자세한 내용은 7장 「요소수 시스템」을 참고하십시오.

■ 경고등 및 표시등

▶ ECO 표시등

사양 적용시

WTL-212

액티브 에코(active ECO) 시스템 사양 적용시

액티브 에코 시스템을 작동시키면 ECO 표시등이 녹색으로 켜집니다. ECO 표시등은 액티브 에코 시스템이 작동하면 지속적으로 점등되고, 액티브 에코 시스템 미작동시에는 점등되지 않습니다.
액티브 에코 시스템에 관한 자세한 내용은 5장, 「액티브 에코」 내용을 참조하십시오.

⚠ 경 고

주행 중 지나치게 표시등을 주시하면, 운전자의 주의가 산만해져 사고의 위험이 있으므로 주의가 필요합니다.

▶ 에어백 경고등

사양 적용시

W7-147

시동 스위치를 「ON」하면, 경고등이 약 6초간 점등된 후 에어백 및 프리텐셔너 시트벨트 장치에 이상이 없으면 소등됩니다.
6초 후에도 경고등이 소등되지 않고 계속 점등되어 있거나 주행중 경고등이 점등되면 에어백 및 프리텐셔너 시트벨트 장치에 이상이 있는 것이므로 가까운 자사 직영 서비스센터 또는 블루핸즈에 정비를 의뢰하십시오.

▶ ABS 경고등

⊕사양 적용시

시동 스위치를 「ON」하면 약 3초간 점등되었다가 소등됩니다.
3초 후에도 계속 경고등이 점등되면 ABS장치에 이상이 발생한 것이므로 가까운 자사 직영 서비스센터 또는 블루핸즈에 점검 및 정비를 의뢰하십시오.

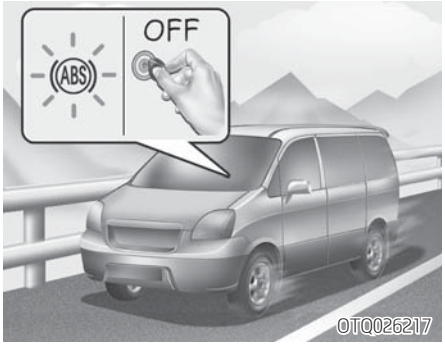

● 주행중에 ABS 경고등이 점등되었을 때는

1. 안전한 장소에 차를 세우고 엔진을 정지 시키십시오.
2. 다시 엔진을 시동하여 경고등이 점등되었다가 3초 후 소등되면 이상이 없습니다.

경고등이 소등되지 않는 경우 또는 주행 후 다시 경고등이 점등되는 경우에는 ABS 장치의 고장이므로 자사 직영 서비스센터 또는 블루핸즈에서 점검 및 정비를 받으십시오.

● EBD 경고등⊕사양 적용시

브레이크 경고등과 ABS경고등이 동시에 점등한 경우, 제동력의 전·후륜 배분기능(EBD)도 작동하지 않기 때문에 급제동시 차량이 불안정하게 될 수 있습니다.
경고등이 점등되면 고속주행이나 급제동을 피하고 곧바로 가까운 자사 직영 서비스센터 또는 블루핸즈에 점검 및 정비를 의뢰하십시오.

⚠ 주 의

ABS 또는 EBD 경고등 점등 시 속도계 또는 적산거리계가 작동하지 않을 수 있습니다. 가까운 자사 직영 서비스센터 또는 블루핸즈에 점검 및 정비를 의뢰하십시오.

▶ 안전벨트 미착용 경고등 및 경보음

사양 적용시

운전석 안전벨트를 착용하지 않은 상태에서 시동 스위치를 「ON」 하거나, 시동 스위치가 「ON」 된 상태에서 안전벨트를 풀면 경고등이 점멸하여 안전벨트 착용의 중요성을 알려줍니다.
이때, 경보음(사양 적용시)은 최대 6초간 작동하며, 6초 후 또는 6초 이내라도 운전석 안전벨트를 착용하면 꺼집니다.

▶ 비상경고등/방향지시등

비상경고등 버튼을 누르면 모든 방향지시등이 점멸합니다.
방향지시 및 비상경고등의 점멸회수가 이상하게 빠르거나 늦을 때는 전구의 단선이나 접지 불량일 수 있으므로 점검하십시오.

▶ 전조등 상향 표시등

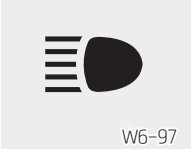

전조등이 점등된 상태에서 조명 스위치를 상향 위치에 두면 점등됩니다.
또는 조명 스위치를 운전자 방향으로 당기면 전조등(상향)이 점등되면서 표시등이 점등됩니다.

▶ 엔진 오일 압력 경고등

엔진 오일 부족 등으로 유압이 낮아지면 경고등이 점등됩니다.
주행 중에 이 경고등이 점등되면 도로 옆으로 안전하게 정차하신 후 엔진 오일 량을 점검하고 부족하면 보충하십시오. 보충 후에도 경고등이 소등되지 않으면 자사 직영 서비스센터 또는 블루핸즈에 정비를 의뢰하십시오.
경고등이 점등된 상태에서 계속 주행하면 엔진 고장의 원인이 됩니다.

▶ 브레이크 경고등

주차 브레이크가 작동되어 있을 경우와 브레이크 액이 부족할 때 경고등이 점등됩니다.
주차 브레이크를 해제한 상태에서 시동 스위치를 「ON」하면 경고등이 점등되며 브레이크에 이상이 없으면 시동 후 소등됩니다.
또한, 주차 브레이크를 해제하지 않은 상태에서 차량이 약 10km/h 이상으로 주행하면 경고등이 점멸하여 주차 브레이크를 해제하지 않았음을 알려줍니다.
엔진 시동 후 주차 브레이크 작동을 해제한 상태에서도 경고등이 소등되지 않으면 브레이크 액량을 점검하여 부족하면 보충하십시오.
보충 후에도 계속 점등할 경우는 자사 직영 서비스센터 또는 블루핸즈에서 점검을 받으십시오.

⚠ 경 고

브레이크액이 부족할 때는 브레이크가 제대로 작동되지 않을 우려가 있으므로 그대로 주행해서는 안됩니다.

⚠ 주 의

- **주행 전에 반드시 경고등이 꺼졌는지 확인하십시오.**
- **브레이크 경고등 점등시에는 페달이 딱딱해져 제동이 힘들 수 있습니다. 이 경우에는 평상시보다 강하게 밟아 정지시켜야 합니다.**

⚠ 경 고

가파르거나 긴 언덕길을 내려올 때 계속적으로 브레이크를 사용하면 브레이크 부스터의 부압이 일시적으로 저하되어 브레이크 경고등이 점등될 수 있습니다. 이때에는 저단으로 기어를 변속하고 경고등이 계속 점등되면 안전한 곳에 정차 후 브레이크 경고등이 소등되면 다시 운행하십시오.

⚠ 경 고

브레이크 경고등이 계속 점등되고 브레이크 페달이 무겁거나 딱딱한 느낌이 들면 브레이크 진공계통에 이상이 있는 것이므로 고속주행이나 급제동을 피하고 정지시에는 평소보다 브레이크를 세게 밟으십시오. 가능한 빨리 가까운 자사 직영 서비스센터 또는 블루핸즈에 점검 및 정비를 의뢰하십시오.

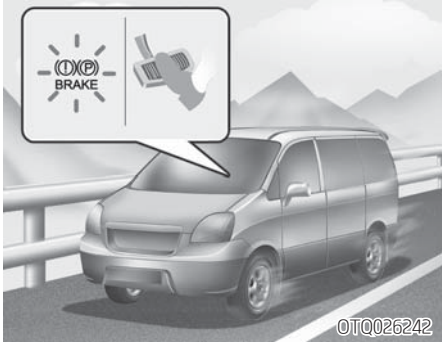

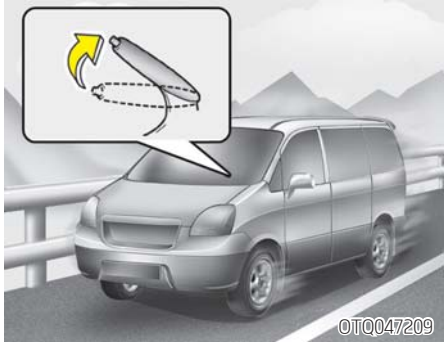

● **주행중 브레이크 경고등이 점등되는 경우**

브레이크 계통이 이상이 있다는 신호이므로 차를 안전한 장소에 정지시키십시오.

1. 만일 브레이크 제동이 되지 않는 경우에는 브레이크 페달을 밟을 때 평상시보다 강하게 밟아 차를 안전한 장소에 정지시켜야 합니다.
2. 엔진 브레이크를 걸어 속도를 늦추고 주차 브레이크를 작동시키면서 브레이크 페달을 밟아 차를 정지시키십시오.

⚠ 주 의

- **주차 브레이크를 급하게 조작하면 뒷바퀴만 제동이 되어 차가 옆으로 돌아갈 우려가 있으므로 주차 브레이크 조작은 천천히 하십시오.**
- **주행중 경고등이 점등된 상태에서 정지할 경우 급제동을 하지 말고 서서히 정지하십시오.**

▶ 충전 경고등

W2-08

배터리가 방전되었거나 팬 벨트가 끊어졌을 때, 충전장치가 고장났을 때 경고등이 점등됩니다. 경고등이 점등된 채로 주행하면 오버히트나 배터리 방전을 일으킵니다. 경고등이 점등되었을 때는 배터리 충전 상태를 확인하고 팬 벨트나 충전 계통을 점검하십시오. 점검 후에도 경고등이 소등되지 않을 경우에는 가까운 자사 직영 서비스 센터 또는 블루핸즈에서 점검을 받으십시오.

⚠ 주 의

충전 경고등이 점등되지 않더라도 팬 벨트의 장력이 부족할 때는 충전량이 부족하여 배터리의 전력 소모 증대로 시동이 걸리지 않는 경우가 있습니다.

▶ 자동변속기 위치 표시등 (+사양 적용시)

WTQ-10B

자동변속기 변속 레버를 조작하면 변속된 해당 위치를 표시하여 알려줍니다.

▶ 도어 열림 경고등

WTQ-07

▶ 테일게이트 잠금 해제 경고등

WTQL-200

도어 또는 테일게이트가 열려 있거나 완전하게 닫혀 있지 않을 경우 해당 경고등이 점등됩니다.
열린 도어 또는 테일게이트를 닫으십시오.
도어 또는 테일게이트가 완전히 닫혀 있지 않은 상태로 주행하면 대단히 위험합니다.

⚠ 주 의

도어 또는 테일게이트 잠금 해제 경고등이 점등된 상태로 주차시켜 놓으면 배터리가 방전되어 시동이 걸리지 않을 수도 있습니다.
차량을 떠날 때는 반드시 모든 도어와 테일게이트를 완전히 닫고 잠그십시오.

⚠ 경 고

주행 전에 도어(테일게이트 포함)가 완전히 닫히고 경고등이 소등되었는지 확인하시고 출발하십시오.

▶ 이모빌라이저 경고등

사양 적용시

시동 스위치를 「ON」으로 하면 약 30초동안 점등되었다가 소등됩니다.

⚠ 주 의

시동 스위치를 「ON」으로 했을 때 경고등이 5초동안 점멸하면 이모빌라이저 시스템의 고장이 예상되므로, 즉시 자사 직영 서비스센터 또는 블루핸즈에 문의하신후 점검 및 정비를 받으십시오.

▶ 후드 열림 경고등

사양 적용시

후드가 열리면 계기판에 해당 경고등이 점등됩니다.

▶ 연료 부족 경고등

사양 적용시

연료의 잔류량이 적을 때 경고등이 점등됩니다. 경고등이 점등되면 바로 연료를 보충하십시오.
연료가 완전 소모되어 운전할 경우 엔진 및 연료 장치에 고장을 일으킬 수 있으므로, 경고등이 점등시 즉시 연료를 보충하십시오.
LPG 차량의 경우 연료계의 과충전 방지를 위한 레드존(Red Zone) 을 넘지 않도록 주의하여 연료를 충전하십시오.

▶ 엔진 경고등

엔진의 정상적인 작동을 제어하는 엔진 전자 제어 장치나 배기가스 제어에 관계되는 각종 센서에 이상이 있을 때 점등됩니다. 주행중에 점등되면 가능한 빨리 자사 직영 서비스센터 또는 블루핸즈에 정비를 의뢰하십시오.
일반적으로 견인은 하지 않아도 됩니다. 그러나 가능한 빨리 정비를 의뢰하십시오.
단, 일부 엔진 제어 장치 고장시에는 엔진이 시동되지 않을 수도 있으니 이때에는 견인하십시오.

⚠ 주 의

엔진 경고등이 점등 또는 점멸된 상태로 계속 주행하면, 운전성능과 연료소비에 영향을 주는 배기 제어 계통에 손상을 가져올 수 있습니다. 또한 배출가스 규제와 관련된 제재조치를 받으실 수도 있으므로 가까운 자사 직영 서비스센터 또는 블루핸즈에 점검 및 정비를 받으십시오.

▶ **4륜구동 선택 표시등 (녹색)** 사양 적용시

4륜구동 선택 시 해당 표시등이 점등됩니다.

▶ **4륜구동 경고등 (황색)** 사양 적용시

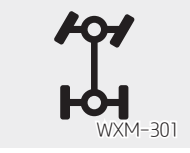

시동 「ON」 상태에서 점등되었다가 몇초내로 소등됩니다.
4륜 구동 장치에 이상이 발생하면 경고등이 점등됩니다.

⚠ 주 의

주행 중에 4륜구동 경고등 ( )이 점등하면 즉시 가까운 자사 직영 서비스센터 또는 블루핸즈에서 점검 및 정비를 받으십시오.

▶ **SCR (Selective Catalytic Reduction) 장치 경고등** 사양 적용시

SCR 장치에 이상이 생기거나 또는 요소수가 부족한 경우 SCR 경고등이 켜집니다.
이런 경우 가능한 빨리 지사 직영 서비스 센터 또는 블루핸즈에서 점검을 받으십시오.

자세한 내용은 7장 [요소수시스템(SCR)]를 참고하십시오.

▶ **매연 필터 장치(DPF) 경고등**

디젤 차량의 매연 필터 장치에 이상이 생긴경우 매연 필터 장치(DPF) 경고등이 켜집니다. 이 경우 안전이 확보된 운행조건에서 60km/h 이상 또는 자동변속기를 2단 이상으로 하고, 엔진 회전을 1,500~2,000rpm 으로 약 25분 이상 주행을 하면 경고등이 꺼집니다.
만약 위와 같은 주행 후에도 경고등이 꺼지지 않는 경우 매연필터 장치 경고등이 깜박이며, LCD 표시창에 경고 메시지가 표시됩니다. 이 경우 가능한 빨리 자사 직영 서비스센터 또는 블루핸즈에서 점검을 받으십시오.

자세한 내용은 7장 「디젤 매연 필터 장치」를 참고하십시오.

▶ 차체 자세 제어 장치 (ESC) 작동 표시등

사양 적용시

● **A타입**

시동 스위치를 「ON」하면 표시등이 점등되고, ESC 장치에 이상이 없으면 약 3초후 꺼집니다. 운행중 차체 자세 제어장치(ESC)가 작동할 때는 작동하는 동안 점멸됩니다.

● **B타입**

시동 「ON」 상태에서 표시등이 점등되고, ESC 장치에 이상이 없으면 약 3초후 꺼집니다. 운행중 차체 자세 제어장치(ESC)가 작동할 때는 작동하는 동안 점멸됩니다.
단, ESC 작동 표시등이 소등되지 않고 계속 점등되거나 주행 중 점등될 경우 ESC 장치에 이상이 생긴 것이므로 가까운 자사 직영 서비스센터 또는 블루핸즈에서 점검을 받으십시오.

▶ 차체 자세 제어 장치 (ESC) 작동 정지 표시등

사양 적용시

● **A타입**

시동 스위치를 「ON」하면 점등되고, ESC 장치에 이상이 없으면 약 3초후 꺼집니다.
「OFF」 버튼을 눌러 ESC를 해제시키면 OFF 표시등이 점등되어 ESC 장치가 작동되지 않고 있음을 알려줍니다.
단, ESC 작동 가능 상태인데도 작동 정지 표시등이 소등되지 않고 계속 점등되거나 주행 중 점등될 경우 ESC 장치에 이상이 생긴 것이므로 가까운 자사 직영 서비스센터 또는 블루핸즈에서 점검을 받으십시오.

● **B타입**

시동 「ON」 상태에서 점등되고, ESC 장치에 이상이 없으면 약 3초후 꺼집니다.
「OFF」 버튼을 눌러 ESC를 해제시키면 「OFF」 표시등이 점등되어 ESC 장치가 작동되지 않고 있음을 알려줍니다.

▶ 크루즈 표시등

사양 적용시

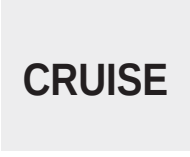

크루즈 컨트롤 「CRUISE」 버튼을 누르면 표시등이 켜져 크루즈 컨트롤을 사용할 수 있음을 나타내며, 다시 한번 누르면 꺼져 크루즈 컨트롤이 작동되지 않음을 나타냅니다.

※ 자세한 내용은 5장 「크루즈 컨트롤」을 참조하십시오.

▶ 크루즈 설정 표시등

사양 적용시

크루즈 표시등이 켜진 상태에서 원하는 속도에 도달했을 때 「SET-」 버튼을 짧게 누르면 켜집니다. 「CANCEL」 버튼을 누르거나 크루즈 컨트롤 기능이 해제될 경우 꺼집니다.

※ 자세한 내용은 5장 「크루즈 컨트롤」을 참조하십시오.

▶ 예열 표시등 (디젤 차량)

예열 플러그의 예열상태를 표시합니다.

- 시동 스위치를 「ON」하면 점등되고 예열 플러그의 예열이 완료되면 소등됩니다. 표시등이 소등된 후 엔진 시동을 거십시오.
- 엔진 냉각수의 온도에 따라 예열 표시등이 소등되는 시간이 다릅니다.
- 엔진 시동 후 차량 주행 중에 지속적으로 예열표시등이 점멸하는 경우에는 차량 주행(자동 변속기 차량)에 이상이 발행할 수 있으므로 자사 직영 서비스센터 또는 블루핸즈에서 점검 및 정비를 받으십시오.

⚠ 주 의

- **예열 표시등이 점멸하면 예열 시스템에 이상이 발생한 것이므로 가능한 빨리 가까운 자사 직영 서비스센터 또는 블루핸즈에 정비를 의뢰하십시오. 방치하면 화재 발생의 우려가 있습니다.**
- **충분한 예열시간(최대 10초)이 경과했는데도 점등된 상태가 지속되면 예열 등 관련 전기 이상 또는 엔진 제어 장치 고장일 수 있습니다. 점등된 상태로 계속 주행하면 운전성능과 배기 계통 손상등이 초래될 수 있으므로 가능한 빨리 자사 직영 서비스센터 또는 블루핸즈에 점검을 의뢰하십시오.**

▶ 연료필터 수분 경고등 (디젤 차량)

시동 스위치를 「ON」하면 점등되고, 약 3초후 소등됩니다. 연료 필터 내에 물이 규정량 이상이 되면 시동상태에서 경고등이 계속 점등됩니다. 경고등 점등 시에는 즉시 가까운 자사 직영 서비스센터 또는 블루핸즈에서 연료필터의 물빼기를 실시하십시오.

⚠ 주 의

연료필터 수분 경고등이 점등되면 차량의 성능 저하(속도 및 엔진회전수 제한)가 있을 수 있으며, 경고등 점등 상태로 장시간 주행을 계속할 경우, 커먼레일 연료분사장치 및 엔진부품의 손상이 발생할 수 있으므로 경고등 점등 즉시 가까운 자사 직영 서비스센터 또는 블루핸즈에서 점검 및 정비를 받으십시오.

▶ 오버드라이브 오프 표시등(LPG 차량)

사양 적용시

자동변속기의 「O/D OFF」버튼을 누르면 표시등이 점등되면서 「O/D OFF」기능이 작동되어 통상의 주행모드와 다르게 변속레버 「D」위치에서 선택시 1단~3단 으로만 주행하게 됩니다.
버튼을 다시한번 누르면 표시등이 소등되면서 해제됩니다.

▶ 시동 대기 표시등 (LPG 차량)

사양 적용시

LPG 차량은 엔진 시동 전에 시동 스위치를 「ON」에 위치시키면 시동 대기 표시등이 점등되고, 액화된 LPG를 엔진에 원활하게 공급하기 위해 일정한 압력이 형성되면 소등됩니다.
일정한 압력이 이미 형성되어 있는 상태에서는 시동 스위치를 「ON」에 위치시켜도 점등되지 않을 수 있습니다.
LPG 차량은 시동전 반드시 시동 스위치「ON」상태에서 시동 대기 표시등이 소등 되었는지 확인한 후에 시동을 거십시오.

▶ 키 뽑기 잊음 경보음

사양 적용시

시동 스위치에서 키를 뽑지 않은 상태(「LOCK」또는 「ACC」위치)로 운전석 도어를 열게되면 경보음이 울려 키를 뽑지 않았음을 알려줍니다.
키를 뽑거나 운전석 도어를 닫으면 경보음은 멈춥니다.

▶ 저압타이어 경고등

사양 적용시

시동 「ON」상태에서 약 3초간 경고등이 켜집니다. 만약 경고등이 켜지지 않거나 일정시간(약1분) 깜빡인 후 켜지면 타이어 공기압 감지 시스템에 이상이 있는 것이므로 가까운 자사 직영 서비스센터 또는 블루핸즈에 정비를 의뢰하십시오.
타이어 공기압이 현저하게 낮아질 경우 저압타이어 경고등이 켜집니다.
※ 자세한 내용은 6장 「타이어 공기압 감지 시스템」을 참조하십시오.

후방 주차보조 시스템

후방 주차보조 시스템은 후진 시 차량 후방 센서로부터 약 120cm 이내에 있는 물체와의 거리를 감지하여 경보음으로 운전자에게 장애물이 있음을 알려주는 보조 장치입니다.
이는 운전자의 주의 의무를 소홀히 해도 된다는 것을 의미하는 것이 아닙니다.
후방 센서가 감지 가능한 범위 및 물체는 한정되어 있어 장애물이 전부 감지되는 것이 아니므로 후방 주차보조 시스템이 없을 때와 마찬가지로 신중히 운전을 해야 합니다.

⚠ 경 고

- **후방 주차보조 시스템이 장착된 차량이라 하더라도 후방 주차보조 시스템이 장착되지 않은 경우와 같이 신중히 운전하시고 후방의 장애물은 직접 확인하십시오.**
  후방 주차보조 시스템은 주위 환경 및 여러조건에 의해 감지기능이 작동되지 않을 수도 있어 후방 주차보조 시스템만 믿고 운전하면 사고가 발생할 수도 있습니다.
- **센서 위치변경이나 범퍼 근처에 장식물을 부착하는 경우에는 오작동될 수 있으므로 주의 하십시오.**

■ 후방 주차보조 시스템의 작동

▶ 작동 조건

- 시동 스위치가 「ON」인 상태에서 후진시 작동됩니다. 단, 5km/h 이상의 속도에서는 제대로 작동하지 않을 수 있습니다.
- 후진시 감지거리는 약 120cm 이내입니다.
- 동시에 감지되는 부분이 2개 이상일 때는 보다 가까운 곳이 우선 감지됩니다.

▶ 경보음의 유형

1. 120~81cm 이내 장애물 감지시
   : 삐- - - 삐-
2. 80~41cm 이내 장애물 감지시
   : 삐- 삐- 삐-
3. 40cm 이내 장애물 감지시
   : 연속적으로 경보음이 울립니다.

■ 후방 주차보조 시스템의 비작동 조건

다음과 같은 경우에는 정상적인 동작이 안될 수도 있습니다.

1. 센서가 결빙되었을 때
   (해빙되면 정상적으로 동작을 수행함)
2. 센서에 눈이나 물방울 등의 이물질이 센서의 표면을 막았을 때
   (이물질이 제거되거나 센서 표면의 장해물을 제거하면 정상동작을 수행함)

다음과 같은 경우에는 오작동할 수 있습니다.

1. 요철길, 자갈길, 언덕길, 풀숲을 후진할 때
2. 차량의 경적, 오토바이의 엔진음, 대형차의 에어 브레이크 등 초음파를 발생하는 물체가 근접한 경우
3. 폭우나 물보라가 치는 경우
4. 센서 부근에서 송신 기능을 가진 무선장치를 사용하는 경우
5. 센서가 눈에 덮인 경우

다음과 같은 경우에는 감지범위가 좁아질 수 있습니다.

1. 센서의 감지부에 눈이나 물방울 등의 이물질이 부착되어 있을 때
   (이물질이 제거되면 정상 감지범위로 회복됨)
2. 폭염이나 혹한시
3. 직경이 14cm, 길이 1m보다 작은 물체 감지시

다음과 같은 물체는 감지하지 않을 수 있습니다.

1. 뾰족한 물체나 로프와 같이 가는 물체
2. 면이나 스폰지, 눈 등과 같이 음파를 흡수하기 쉬운 물체

■ 후방 주차보조 시스템 관리 요령

- 위험경보는 후진속도, 장애물의 형상에 따라서 순차적으로 이루어지지 않을 수도 있습니다.
- 범퍼의 높이 또는 센서의 장착상태가 변화되거나 범퍼 근처의 센서가 감지 가능한 영역에 출고시 차량에 부착된 장치 이외에 액세서리를 부착한 경우에는 오작동할 수 있습니다.
- 센서로부터 40cm 이내의 영역에서는 물체가 있어도 감지되지 않거나 다른 영역의 경보음이 발생할 수 있습니다.
- 센서가 이상이 있을 경우 센서가 결빙되었거나 눈, 물방울 등이 묻어 있을 수 있으므로 센서의 상태를 확인하여, 오염시 부드러운 헝겊 등으로 닦아내십시오.
- 센서의 표면을 힘주어 세게 누르거나, 딱딱한 물체로 충격을 가하거나 날카로운 물체로 긁는 등 센서의 표면이 손상되는 행동은 삼가십시오.

후방 감시 카메라 ⊕사양 적용시

⚠ 주 의

- 이 장치는 후방 센서가 장착되어 있는 부위 이외는 감지할 수 없습니다. 또한 센서와 센서의 중앙부분, 낮은 장애물, 가는 장애물 등은 감지할 수 없으므로 반드시 직접 확인하십시오.
- 차를 빌려줄 경우에는 반드시 운전자에게 본 내용을 전달하여 사고를 미연에 방지하십시오.

⚠ 경 고

도로에 있는 기물과 보행자, 특히 아이들을 피하기 위해 차를 움직이는 경우에는 최대한 주의를 기울이십시오. 후방 센서의 감지 가능한 범위 및 물체는 한정되어 있어 장애물을 감지할 수 없는 경우가 많다는 것을 잊지 마십시오.

■ 자기진단 기능

후방 주차보조 시스템은 센서의 고장여부를 스스로 판단할 수 있는 자기진단 기능이 있습니다. 차량 시동후 변속레버를 「R」(후진) 위치로 이동시 "삐"하는 경보음이 한번 울려 후방 주차보조 시스템이 정상적으로 작동됨을 알려줍니다. 이때, 경보음이 울리지 않거나 경보음이 반복적으로 작동하면 감지센서의 훼손여부 및 후방 주차보조 시스템의 비작동 조건을 확인 후 후방 주차보조 시스템의 고장으로 판단되면 가까운 자사 직영 서비스센터 또는 블루핸즈에서 점검을 받으십시오.

⚠ 경 고

본 제품의 고장에 따른 차량의 사고, 손상 등은 보증하지 않습니다.

⚠ 주 의

- 후방 감시 카메라는 주·정차 보조장치입니다. 후진 및 주·정차시 카메라에 나타나지 않는 사각지역이 있으므로 실외, 실내미러 및 운전자가 직접 후방상황을 확인하십시오.
- 후방 감시카메라 렌즈 표면에 이물질이 묻으면 카메라의 제기능이 발휘될 수 없으므로 항상 청결히 유지해주십시오.

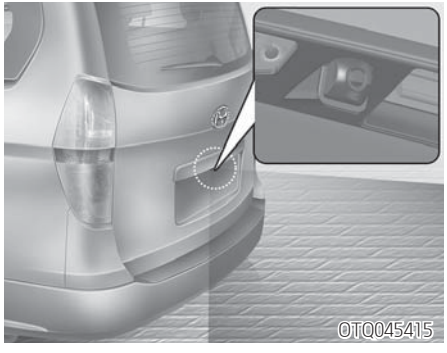

비상경고등

시동 「ON」 또는 시동 상태에서 변속레버를 「R」(후진)으로 선택하여 후퇴등이 켜진 경우에 작동합니다.

후진 시 차량 후방상태를 AV모니터 화면(A타입) 또는 실내 미러(B타입)에 보여주는 주·정차 보조 장치입니다.

- A타입 : 라인(1)은 차폭을, 노란색 라인(4)는 끝부분으로 300cm 되는 지점을, 노란색 라인(2)는 차량의 후방에서 100cm 되는 지점을, 빨간색 라인(3)은 50cm 되는 지점을 나타냅니다.
- B타입 : 후방 카메라가 작동 중일 때 「ON/OFF」 버튼을 누르면 후방 카메라가 꺼질 수 있습니다. 카메라를 다시 켜려면 시동 스위치가 켜져 있고 시프트 레버가 R (후진)인 상태에서 「ON/OFF」 버튼을 다시 누르십시오.

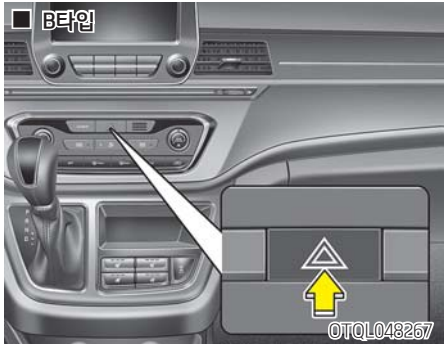

다른 차량에 대한 경고 표시로 비상시에 사고를 방지하기 위하여 비상경고등 버튼을 눌러 사용하십시오.
비상경고등은 시동 스위치의 위치와 상관 없이 작동하며, 모든 방향지시등이 일제히 점멸합니다.
다시한번 누르면 해제됩니다.
비상경고등이 점멸하는 동안 방향지시등은 작동하지 않습니다.

⚠ 주 의

배터리의 방전과 다른 차량 운전자의 혼돈을 방지하기 위하여 필요시에만 사용하십시오.

조명

■ 배터리 방전 방지 기능 (차량 조명을 켜 놓은채 실수로 하차시 조명 자동 소등)

- 미등이 켜진 상태에서 키를 뽑고 운전석 도어를 열게 되면 미등이 소등되어 배터리가 방전되는 것을 방지 할 수 있습니다.
- **야간에 정차 시 키를 뺀 상태에서 미등을 계속 켜놓고 싶을 때** 키를 뽑고 운전석 도어를 연 상태에서 조명 스위치를 「OFF」시켰다가 다시 미등을 켜십시오.

⚠ 주 의

- **차량을 떠날 때는 반드시 차량 조명 및 각종 램프를 소등시키십시오. 배터리가 방전될 수 있습니다.**
- **운전자가 운전석 도어 외에 다른 도어로 내릴 경우에는 배터리 방전 방지 기능이 작동하지 않으므로 배터리가 방전될 수 있습니다. 운전석 외에 다른 도어로 내릴 경우에는, 반드시 램프를 끄고 내리십시오.**

■ 조명 위치

조명 스위치의 끝을 잡고 돌리면 다음과 같이 조명됩니다.

1. OFF(작동 정지) 위치
2. 미등 위치
3. 전조등 위치
4. AUTO(자동점등) 위치(사양 적용시)

⚠ 주 의

엔진이 정지된 상태에서 조명을 오래 작동시켜 놓지 마십시오.
배터리가 방전 될 수 있습니다.

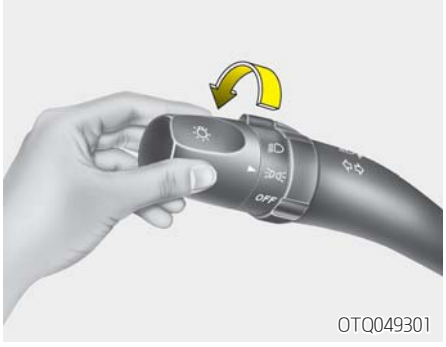

▶ **미등 위치 ( )**

미등, 차폭등, 번호판등, 계기판등이 조명됩니다.

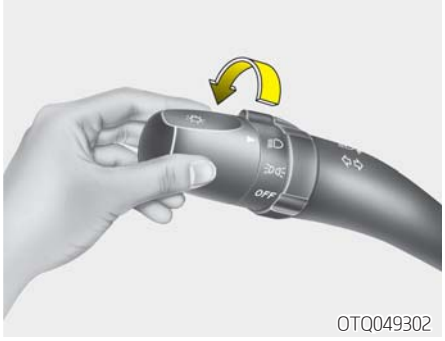

▶ **전조등 위치 ( )**

시동 스위치 「ON」인 상태에서 작동됩니다.
미등 위치의 조명과 전조등이 켜집니다.

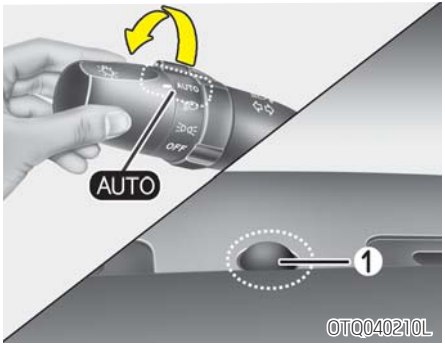

▶ **자동 점등(AUTO) 위치** 사양 적용시

시동 스위치 「ON」인 상태에서 작동됩니다.
조명 스위치를 「AUTO」 위치로 선택하면, 센서 (1)가 감지하는 외부의 조도(밝기 정도)에 따라 조명이 켜지거나 꺼집니다.

⚠ 주 의

- 센서의 상부에는 절대로 물건을 놓거나 유리 세정제로 닦지 마십시오.
- 센서 하부에 다른 장치를 추가하지 마십시오.
- 안개, 눈, 비 및 흐린 날씨에는 반드시 수동으로 전환하여 사용하십시오.
- 실차 조도는 항상 일정하지 않기 때문에 기후, 계절 주위환경에 따라 점등 및 소등되는 시간이 달라질 수 있습니다.
- 이 장치는 일출, 일몰시에 제한적으로만 사용하며 일반적인 조명의 점등 및 소등 작동은 수동으로 조작 하십시오.
- 출고 상태와 다르게 실내 조도에 영향을 줄 수 있는 광차단 코팅 또는 썬팅을 할 경우 오작동 할 수 있습니다.

■ 상향 점멸

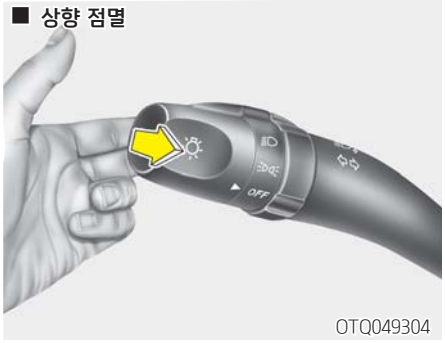

■ 상향

■ 전조등 상향, 하향 변환

전조등	스위치 위치	사용시기
하향	스위치를 중앙 위치에 놓는다.	마주오는 차가 있거나 앞차를 따라갈 때
상향	스위치를 계기판 방향으로 밀어 놓는다. 또는 운전자 방향으로 당기고 있는다. (계기판에 상향 표시등 ( ) 이 들어옵니다.)	야간 운행시 시야 확보를 원할 때 (마주오는 차 또는 앞차가 없을때에 한하여)
상향 점멸	스위치를 운전자 방향으로 2~3회 정도 당겨 올린다.	타차량의 주의를 환기시킬 때

※ 스위치를 운전자 방향으로 당겼다가(상향) 스위치에서 손을 떼면 자동으로 스위치가 중앙 위치(하향)로 원위치 됩니다.

⚠ 경 고

상향등 사용은 다른 운전자의 시야를 방해합니다. 다른 차량이 있을 경우 사용하지 마십시오.

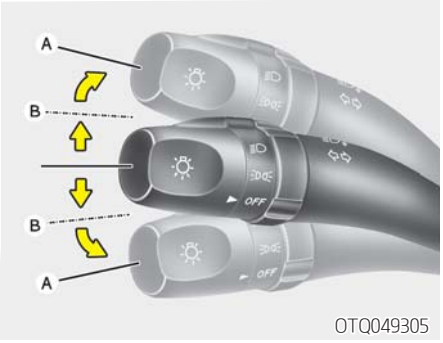

■ 방향지시 및 차선변경

시동 「ON」 또는 시동 상태에서 작동됩니다.
차량의 이동 방향을 예고하기 위해 사용하십시오. 방향을 좌·우측으로 전환하고자 할 때, 조명스위치를 아래 또는 위(A)로 움직이십시오. 계기판에 해당 방향전환 표시등이 점등됩니다.
스위치 조작 시, 스위치를 고정위치(A)까지 밀지 않으면(B) 손을 놓았을 때, 자동으로 스위치가 원위치로 되고, 방향 표시등이 소등됩니다.

⚠ 주 의

점멸이 이상하게 빠르거나 너무 느릴 때는 전구의 단선이나 접촉 불량일 수 있습니다.

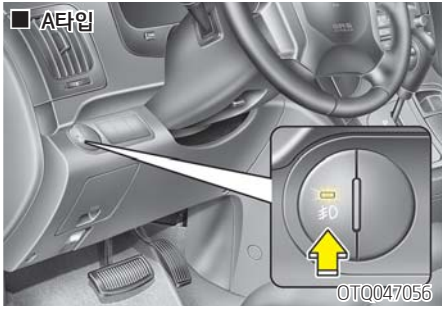

■ 안개등 (+) 사양 적용시

안개나 눈, 비 등으로 차량식별이 어려울 때 사고를 미연에 방지하기 위해 사용합니다.
미등을 켠 상태에서 안개등 버튼을 누르면 안개등이 점등됩니다.
다시 한 번 버튼을 누르면 안개등이 소등됩니다.

⚠ 주 의

전력 소모가 크므로 비나 안개 등으로 시계가 나쁜 경우에만 사용하고 그렇지 않은 경우에는 끄십시오.

와이퍼/와셔

■ 앞유리 와이퍼/와셔

■ A타입

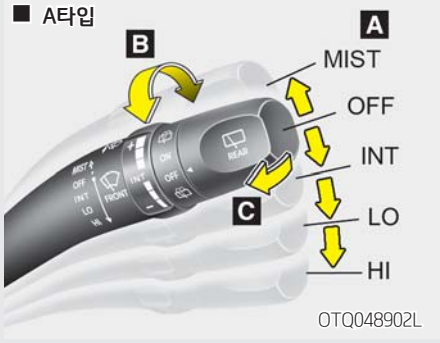

OTQ048902L

■ B타입

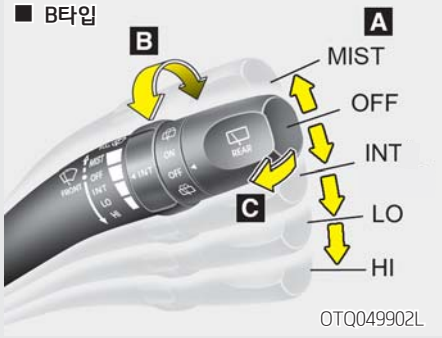

OTQ049902L

■ 뒷유리 와이퍼/와셔

■ A타입

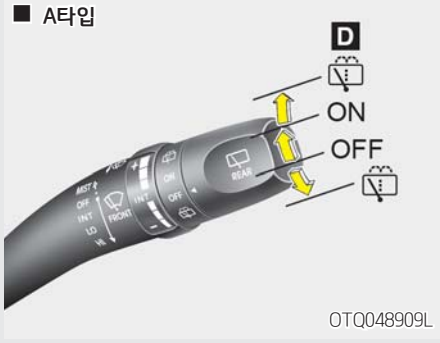

OTQ048909L

■ B타입

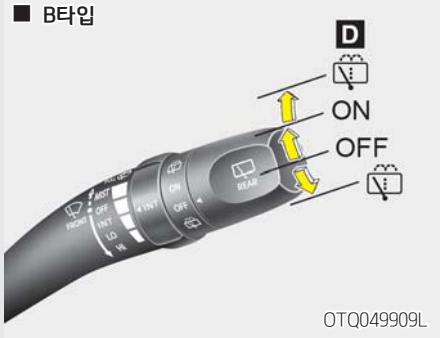

OTQ049909L

A : 와이퍼 속도 조절

- MIST - 와이퍼 1회 작동
- OFF - 작동 정지
- INT - 간헐 작동 조절
- LO - 저속 작동
- HI - 고속 작동

B : 간헐 작동 조절 시 속도 기준 변경

C : 와셔액 분출 및 와이퍼 일시 작동

D : 뒷유리 와이퍼/와셔 조절

- - 와셔액 분출
- ON - 와이퍼 연속 작동
- OFF - 작동 정지
- - 와셔액 분출 및 와이퍼 일시 작동

■ 와이퍼 작동

시동 스위치가 「ON」일 때 위치에 따라 다음과 같이 작동됩니다.

- MIST : 와이퍼 1회 작동
  단, 스위치를 이 위치로 하여 계속 있으면 와이퍼가 계속 작동되며, 스위치에서 손을 떼면 「OFF」 위치로 되돌아 갑니다.
- OFF : 와이퍼 작동 정지
- INT : 와이퍼가 일정한 간격을 두고 간헐적으로 작동합니다. 비의 양이 비교적 적을 때 사용하십시오. (사양 적용시)
  속도의 기준을 변경하고자 할 때는 속도 조절노브를 돌려 조절할 수 있습니다.
- LO : 보통 속도로 작동
- HI : 빠른 속도로 작동

■ 와셔액 분출 사양 적용시

스위치를 운전자 방향으로 당기면 와셔액이 분출되면서 와이퍼가 수회 작동합니다. 스위치를 계속 당기고 있으면 당기고 있는 동안 계속 와이퍼가 작동하면서 와셔액이 분출됩니다.
스위치에서 손을 떼면 자동으로 원위치 됩니다.

■ 뒷유리 와이퍼/와셔 사양 적용시

뒷유리 와이퍼/와셔는 레버를 돌리면 다음과 같이 작동합니다.

- : 와셔액이 분출된 후 손을 떼면 「ON」 위치로 되돌아가 와이퍼가 계속 작동됩니다.
- ON : 와이퍼 연속 작동
- OFF : 와이퍼 작동 정지
- : 와셔액이 분출된 후 와이퍼가 1~3회 작동됩니다. 손을 떼면 「OFF」 위치로 되돌아 갑니다.

⚠ 주 의

- **와셔액 탱크가 비어 있을 때는 절대로 사용하지 마십시오. 와셔 모터가 손상됩니다.**
- **와셔액은 수시로 확인하여 부족하면 보충하십시오. (7장, 「와셔액 점검」 참조)**
- **유리창이 건조할 때는 와이퍼를 작동시키지 마십시오.**
- **유리창과 와이퍼 세척시 가솔린, 신나와 같은 유기용제는 사용하지 마십시오.**
- **유리창에 왁스용 걸레나 발수 코팅제를 사용하지 마십시오.**
  와이퍼 블레이드가 손상되어 잘 안닦일 수 있습니다.
- **와이퍼에 인위적인 힘을 가하여 강제적으로 작동시키지 마십시오.**
- **겨울철 와이퍼가 얼어 붙었을 경우, 와이퍼를 모터의 힘으로 작동시키면 와이퍼 링크가 이탈되거나 모터가 손상될 수 있습니다.**

실내등

⚠ 경 고

- 동절기에는 서리제거 장치 등으로 유리창을 따뜻하게 한 뒤에 와셔액을 사용하십시오.
  그렇지 않으면 유리창에 와셔액이 얼어붙어 시야를 가리므로 대단히 위험하게 됩니다.
- 엔진 냉각수 또는 부동액을 와셔액으로 사용하지 마십시오.
  차량 도장부분의 손상은 물론 운행도중 시야를 가려 사고를 유발할 수도 있습니다.

⚠ 주 의

엔진시동이 걸리지 않은 상태에서 장시간 점등시켜 놓으면 배터리 방전의 원인이 됩니다. 특히 실내등과 화물칸 등은 점등 버튼이 눌려져 있을 경우 차량 잠금 후에도 계속 점등이 유지되므로 차에서 내릴 경우에는 꼭 꺼져 있는지를 확인하십시오.

⚠ 경 고

어두운 곳에서 주행할 때는 실내등 사용을 피하십시오. 실내에 불이 켜져 있으면 어두운 곳에서 시야가 줄어들어 사고가 발생할 수 있습니다.

■ A타입

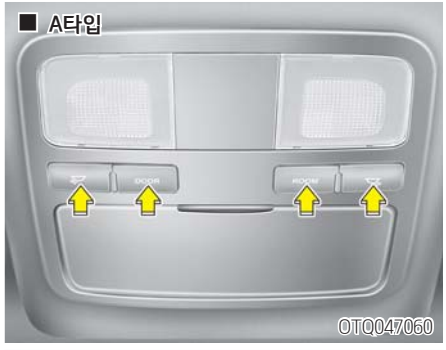

■ B타입

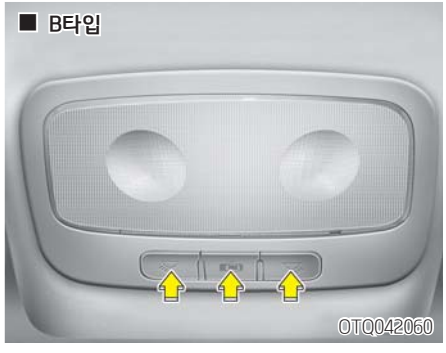

■ 맵램프/룸램프

● 앞

해당 버튼을 누르면 다음과 같이 점등되고 다시 한번 누르면 소등됩니다.

- : 버튼을 누르면 해당 램프가 점등되고 다시 한번 누르면 소등됩니다.
- DOOR : 도어를 열면 점등되고 닫으면 약 30초간 점등 후 소등됩니다. 또한, 리모컨 키로 도어를 잠금 해제하면 약 30초간 점등 후 소등됩니다.
  실내등이 30초 점등 상태를 유지하는 동안, 시동 스위치를 「ON」 위치로 돌리거나 모든 도어를 잠그면 즉시 소등됩니다. 시동스위치가 「LOCK」 또는 「ACC」 위치에서 도어가 열리면 실내등이 최대 20분 동안 점등 후 소등되나, 시동 스위치가 「ON」 위치에서는 계속 점등됩니다.
- ROOM : 도어의 개폐와 상관없이 램프가 항상 점등됩니다.

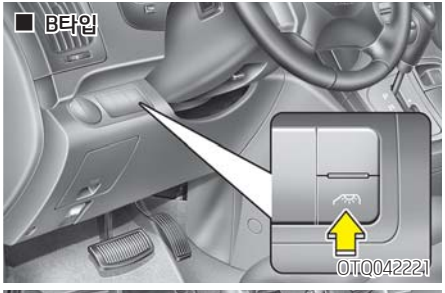

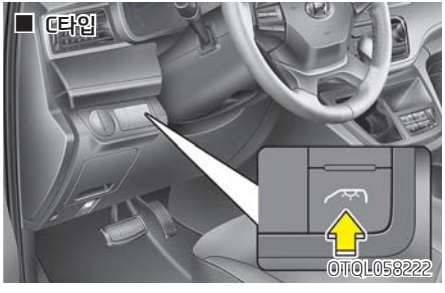

● 뒤 ⊕사양 적용시

앞좌석에서 버튼을 한번 누르고, 뒷좌석의 해당 램프를 누르면 다음과 같이 점등됩니다. 다시 한번 버튼을 누르면, 뒷좌석의 모든 램프는 소등됩니다.

※ 3인승 밴의 경우 앞좌석에 버튼이 없으므로 다음 페이지에 나와 있는 각 버튼들의 상세 설명을 참조하십시오.

■ 뒤

• A타입

• B타입

• C타입

• : 버튼을 누르면 해당 램프가 점등되고 다시 한번 누르면 소등됩니다.

• DOOR : 도어를 열면 점등되고 닫으면 약 30초 간 점등 후 소등됩니다. 또한, 리모컨 키로 도어를 잠금 해제하면 약 30초 간 점등 후 소등됩니다.
실내등이 30초 점등 상태를 유지하는 동안, 시동 스위치를 「ON」 위치로 돌리거나 모든 도어를 잠그면 즉시 소등됩니다. 시동스위치가 「LOCK」 또는 「ACC」 위치에서 도어가 열리면 실내등이 최대 20분 동안 점등 후 소등되나, 시동 스위치가 「ON」 위치에서는 계속 점등됩니다.
LED(Light-emitting diode,발광소자) 타입의 실내등인 경우는 꺼질때 색 변동이 있을 수 있습니다.

• ROOM : 도어의 개폐와 상관없이 램프가 항상 점등됩니다.

• MOOD(사양 적용시) : 룸램프가 꺼져 있는 상태에서 버튼을 누르면 무드등이 점등되고, 누를때마다 등의 색이 변합니다. 모든 색의 등이 번갈아 나오는 상태에서 한번 더 누르면 등이 소등되며, MOOD버튼을 3~4초 이상 누르거나 ROOM, DOOR, DIMMER 버튼 중 하나를 누르게 되면 무드등은 소등됩니다.

• DIMMER(사양 적용시) : 룸램프가 켜진 상태에서 DIMMER 버튼을 누르면, 누를때마다 빛의 밝기가 3단계 내에서 조절됩니다.

서리제거(열선)

⚠ 주 의

- 초보운전 등의 스티커 및 썬팅지를 뒷유리에 붙일 때, 유리 열선이 손상되지 않도록 유의하십시오.
  칼 또는 썬팅지 작업 용액에 의해 열선이 손상될 경우 열선이 작동되지 않거나 전기 충격에 의해 뒷유리가 손상될 수 있습니다.
- 유리 부근에 날카로운 물건을 놓아 두면 차가 진동할 때 날카로운 물건에 의해 열선이 손상될 수 있습니다.
- 유리를 청소할 때는 부드러운 천을 사용하여 닦고 열선이 손상되는 휘발성 물질은 사용하지 마십시오.
- 뒷유리의 교체가 필요할 경우에는 자사 직영 서비스센터 또는 블루핸즈에 의뢰하십시오.

⚠ 경 고

서리가 제거되면 반드시 작동을 중지 시키십시오.
서리가 제거된 후에도 작동을 계속하면 고열로 화재의 위험이 있습니다.

■ A타입

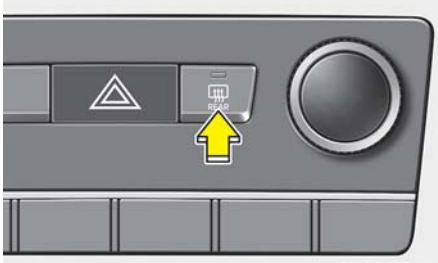

OTQ045265

■ B타입

OTQL048265

■ 뒷유리 서리제거(열선)

엔진 시동 상태에서 버튼을 누르면 뒷유리 서리제거가 작동되며 동시에 버튼 내 표시등이 점등되어 사용중임을 표시해 줍니다.
버튼을 다시한번 누르면 작동이 중지 됩니다.
뒷유리 서리제거 버튼을 누른 후 작동 조건에서 약 20분이 경과되면 자동으로 작동이 정지됩니다.
또한 작동중에 시동을 껐다가 재시동 시키면 작동정지 상태로 원위치 됩니다.

▶ 실외 미러 서리제거(열선) 사양 적용시

뒷유리 서리제거 장치를 작동시키면 동시에 실외 미러 서리제거 장치가 함께 작동 됩니다.

히터 및 에어컨(수동조절식) 사양 적용시

■ A타입

OTQ045250

1. 앞좌석 온도 조절 버튼
2. 뒷자석 온도 조절 버튼
3. 앞좌석 풍량 조절 노브
4. 뒷좌석 풍량 조절 노브 및 뒷좌석 히터 및 에어컨 조절 선택 노브 (사양 적용시)
5. 앞유리 서리제거
6. 뒷유리 서리제거(열선)
7. 바람 방향 선택 버튼
8. 에어컨 선택 버튼 (사양 적용시)
9. 내/외 공기 선택 버튼

히터 및 에어컨의 조작방법을 잘 숙지하여 쾌적한 실내온도를 유지하십시오.

■ B타입

OTQ046252

■ 뒷좌석 히터 및 에어컨 사양 적용시

OTQ047067

1. 앞좌석 온도 조절 노브
2. 앞좌석 풍량 조절 노브
3. 앞유리 서리제거 선택 버튼
4. 뒷유리 서리제거(열선) 선택 버튼
5. 바람 방향 선택 버튼
6. 에어컨 선택 버튼(사양 적용시)
7. 내/외 공기 선택 버튼
8. 뒷자석 풍량 조절 노브(사양 적용시)
9. 뒷자석 온도 조절 및 바람 방향 조절 노브 (사양 적용시)

히터 및 에어컨의 조작방법을 잘 숙지하여 쾌적한 실내온도를 유지하십시오.

⚠ 주 의

엔진 시동이 안걸린 시동 스위치 「ON」 상태에서도 히터 및 에어컨을 작동시킬 수는 있지만 실질적인 냉·난방은 되지 않고 송풍만 될뿐이며 배터리의 조기 방전을 초래할 수 있으므로 반드시 엔진 시동 상태에서 작동시키십시오.

⚠ 경 고

히터 및 에어컨을 켜놓고 차안에서 수면을 취하지 마십시오. 사망의 위험이 있습니다. 히터 및 에어컨을 켜 놓고 밀폐된 상태로 장시간 사용하지 마십시오. 두통 및 졸음을 유발할 수도 있습니다.

■ 히터 및 에어컨 조절 방법

시동 스위치 「ON」(시동된 상태)인 상태에서 다음과 같이 하십시오.

1. 바람 방향 선택 노브를 돌려 원하는 위치로 바람 방향을 선택하십시오.
   ※ 효과적인 실내 냉·난방 선택
   - 겨울철 난방시 :
   - 여름철 냉방시 :
2. 온도 조절 노브를 돌려 원하는 온도를 설정하십시오.
3. 내/외 공기 선택 버튼을 눌러 실내 순환 또는 외기 유입을 선택하십시오.
4. 풍량 조절 노브를 돌려 원하는 풍량을 설정하십시오.
5. 에어컨 사용을 원하면 에어컨 선택 버튼을 누르십시오.

시동을 껐을때 버튼 조건은 남아 있습니다. 그러나 배터리 탈거시 이전 조건들은 지워지고 초기화되므로 다시 원하는 조건으로 재설정하십시오.

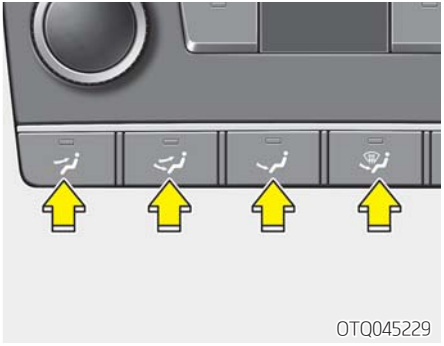

▶ 바람 방향 선택

바람 방향 선택 노브를 돌려 원하는 위치로 바람의 방향을 선택하십시오.

※ Ⓓ 방향으로 나오는 바람은 강약의 차이는 있으나 모든 선택 모드에서 나오므로 원하지 않을 경우 개폐 레버를 이용하여 닫으십시오.

※ 뒷좌석 송풍구 : Ⓔ(사양 적용시)

- 뒷좌석 송풍구 바람은 거리 관계로 앞좌석보다 송풍속도 및 온도가 약하게 전달될 수 있습니다.
- 겨울철에는 다소 차가운 바람이 송풍될 수 있으므로 닫고 사용하십시오. (뒷좌석 송풍구 Ⓔ는 냉방용 송풍 기능을 합니다.)

● 바람 방향 표시

노 브	작 동	바람 나오는 방향
W7-65	상반신, 얼굴쪽으로 바람이 나옵니다. (일반적으로 냉방을 할 때의 위치입니다.)	Ⓑ, Ⓓ
W7-66	얼굴쪽과 발끝으로 바람을 원할 때 사용합니다.	Ⓑ, Ⓓ, Ⓒ, Ⓕ
W7-67	주로 발끝으로 바람이 나오게 할 때 사용합니다. (일반적으로 난방을 할 때의 위치입니다.) 앞유리 습기 발생 예방 차원에서 (Ⓐ), (Ⓓ)방향에서도 약간의 바람이 나옵니다.	Ⓒ, Ⓕ, Ⓐ, Ⓓ
W7-68	발끝으로 바람이 나오게 함과 동시에 앞 유리 습기를 제거할 때 사용합니다. (유리창 습기 방지 기능이 설정된 경우, 외기유입 선택이 자동으로 작동됩니다.)	Ⓐ, Ⓒ, Ⓕ, Ⓓ

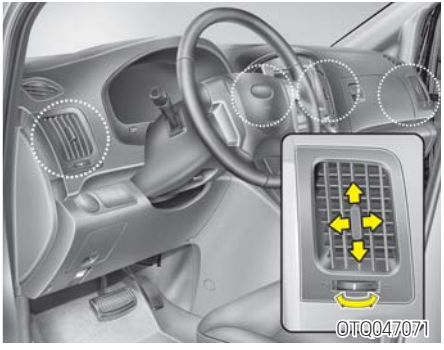

● 송풍구 개폐 및 방향 조절

- **송풍구 개폐**
  송풍구 개폐 레버를 닫힘(⊠) 위치로 하면 바람이 안나오고, 개폐 레버를 열림(≈) 위치로 하면 해당 송풍구로 바람이 나옵니다.

- **송풍구 방향 조절**
  송풍구로 나오는 바람을 상·하·좌·우 원하시는 방향으로 조절하십시오.

■ A타입

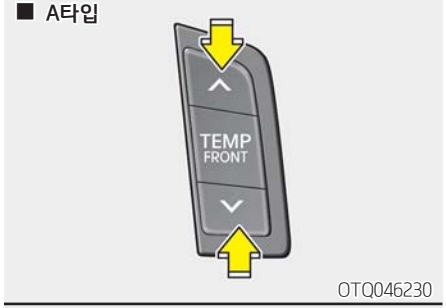

■ B타입

▶ 온도 조절

온도 조절 노브를 돌려 원하는 온도를 설정하십시오.

- A타입

온도 조절 버튼을 눌러 원하는 온도를 설정하십시오. 버튼의 윗부분 「∧」을 누르면 0.5°C씩 증가하여 최고 「HIGH」까지 되고, 아랫부분 「∨」을 누르면 0.5°C씩 감소하여 최저 「LOW」까지 조절됩니다.

- B타입

오른쪽으로 돌리면 더운 바람이 나오고 왼쪽으로 돌리면 찬 바람이 나옵니다.

▶ 내/외 공기 선택

● **A, B타입**

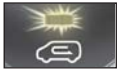

• **실내 순환**
(버튼 내 표시등 점등)

해당 버튼을 누르면 표시등이 점등 되어, 외부 공기는 차단되고, 실내공기만 순환하므로 외부 공기가 오염되어 있을 때와 최대 냉난방을 필요로 할 때 이 위치로 하십시오.
이 위치에서 장시간 난방하면 앞유리에 습기가 끼게 되므로 주의하십시오.

• 외기 유입

버튼을 눌러 표시등이 소등되면, 외부 공기가 들어옵니다.
실내 환기시 사용하십시오.

⚠ 경 고

실내 순환 상태로 장시간 사용하지 마십시오. 유리창에 습기가 발생되기 쉬우며, 탑승객 호흡으로 실내공기가 혼탁해져 두통 및 졸음을 유발합니다.
평상시에는 가능한 외기 유입 상태에서 운행하십시오.

▶ 풍량 조절

풍량 조절 노브를 돌려 원하는 풍량을 설정하십시오.
오른쪽으로 돌리면 풍량이 많아지고, 왼쪽으로 돌리면 풍량이 적어집니다.
작동을 정지시키고자 할 때는 「0」으로 위치시키십시오.

▶ 에어컨 선택

에어컨을 작동시키고자 할 때는 다음과 같이 하십시오.

1. 엔진을 시동시키십시오.
2. 풍량 조절 노브를 돌려 원하는 풍량을 설정하십시오.
3. 에어컨 선택 버튼을 눌러(버튼내 표시등 점등) 에어컨을 작동시키십시오.
4. 온도 조절 노브는 왼쪽(청색)으로 돌려 찬 바람이 나오도록 하십시오.
5. 바람 방향 선택 노브를 돌려 원하는 위치로 바람 방향을 선택하십시오.

6. 내/외 공기 선택 버튼을 눌러 실내 순환으로 하십시오. 단, 오랫동안 사용시는 외기 유입과 적절히 조절하여 사용하십시오.

에어컨 작동을 멈추고자 할 때는 에어컨 선택 버튼을 다시한번 누르면(버튼내 표시등 소등) 꺼집니다.

- 에어컨을 사용한 후에는 차량 하부에서 땅으로 물이 떨어질 수 있으나 이것은 정상적인 작동 현상입니다.
- 에어컨 사용시 내/외 공기 선택을 오랫동안 실내 순환으로 하지 말고 외기 유입과 적절히 조절하여 사용하십시오.
- 에어컨의 고장 발생을 예방하기 위해 에어컨을 사용하지 않는 계절이라도 1주일에 1회 5분정도 에어컨을 작동 시키십시오.
- 에어컨 작동전에 창문을 열어 실내의 더운 공기를 식힌 후 사용하면 효과적입니다.
- 여름철 과도한 에어컨 작동시 실내/외 온도차에 의한 실외 유리면에 습기가 발생할 수 있습니다. 이 경우 바람 방향을 위치로 변경하고, 풍량 조절을 저단으로 설정하십시오.
- 외부에 습도가 높은 상태에서 유리창을 열고 에어컨을 작동시키면 실내 및 송풍구 주변에 물방울이 맺힐 수 있습니다. 물방울이 생기면 주변 전자장치에 손상이 갈 수 있으므로 이때에는 유리창을 닫고 에어컨을 작동 시키십시오.
- 히터나 에어컨 장치에 사용되는 공기는 앞 유리창의 앞쪽 그릴을 통하여 유입되므로 낙엽, 눈, 기타 이물질이 그릴을 막지 않도록 하십시오.
- 냉방시 외부 공기가 유입되면서 안개처럼 보이는 공기가 송풍될 수 있습니다. 이것은 급속한 냉방과 습기찬 공기 유입에 의한 것으로 정상적인 작동 현상입니다.

OTQ047076

■ 뒷좌석 히터 및 에어컨 조절 방법

사양 적용시

- 뒷좌석 히터 및 에어컨의 온도, 풍량 조절은 앞좌석 또는 뒷좌석에서 작동 가능합니다.
- 뒷좌석에서 히터 및 에어컨의 온도, 풍량 조절을 작동시키고자 할 때에는 앞좌석의 뒷좌석 히터 및 에어컨 조절 선택 노브를 「R」에 위치시키고, 다음과 같이 뒷좌석 히터 및 에어컨 조절 스위치를 이용하여 원하는 상태로 조절하십시오.
  단, 뒷좌석 에어컨을 원할 때에는 앞좌석 에어컨을 작동시키십시오.

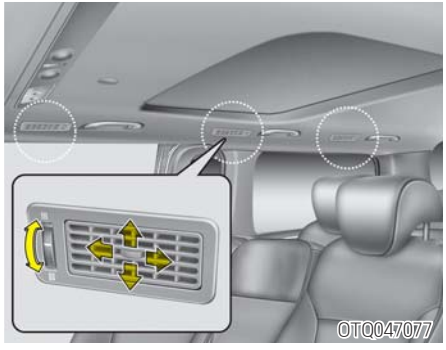

● 송풍구 개폐 및 방향 조절

- **송풍구 개폐**
  송풍구 개폐 레버를 닫힘(⊠) 위치로 하면 바람이 안나오고, 개폐 레버를 열림(≈) 위치로 하면 해당 송풍구로 바람이 나옵니다.

- **송풍구 방향 조절**
  송풍구 블레이드를 조절하여 바람을 원하는 방향으로 조절하십시오.

▶ 온도 조절

온도 조절 버튼을 누르거나 노브를 돌려 원하는 온도를 설정하십시오.

오른쪽은 더운 바람이 나오고 왼쪽은 찬 바람이 나옵니다.
온도 조절 상태에 따라 바람 방향이 자동 조절됩니다.

- : 위에서 바람이 나옵니다.
- : 위, 아래에서 동시에 바람이 나옵니다.
- : 아래에서 바람이 나옵니다.

▶ 풍량 조절

풍량 조절 노브를 돌려 원하는 풍량을 설정하십시오.
오른쪽으로 돌리면 풍량이 많아지고 왼쪽으로 돌리면 풍량이 적어집니다.
작동을 정지하고자 할 때에는 「0」로 위치시키십시오.

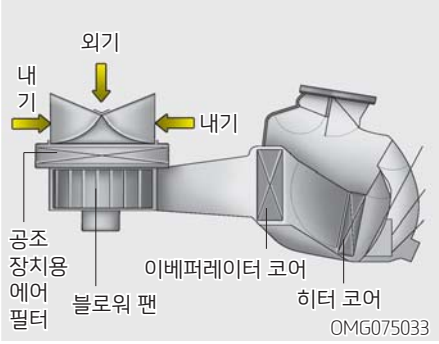

■ 공조 장치용 에어필터

공조 장치용 에어필터는 글로브 박스 뒤쪽에 장착되어 차량외부에서 실내 공조 장치로 유입되는 공기의 먼지나 꽃가루 등을 걸러줍니다. 공조 장치용 에어필터는 오랫동안 사용할 경우 막힐 수 있으므로 예전에 비해 히터 및 에어컨의 풍량이 급격히 줄거나 외기 유입 상태에서 유리창에 습기가 쉽게 발생할 때에는 자사 직영 서비스센터 또는 블루핸즈에 의뢰하여 공조 장치용 에어필터를 교환하십시오.

공조 장치용 에어필터가 있는 차량은 자사 직영 서비스센터 또는 블루핸즈에서 순정부품으로 매 15,000km 주행시마다 교환하십시오. 혼잡하거나 먼지가 많은 도로 주행시는 교환주기보다 더 자주 교환하십시오.
(7장, 「공조 장치용 에어필터 점검」 참조)

⚠ 주 의

공조 장치용 에어필터를 주기적으로 교환하지 않으면 먼지 등 이물질 퇴적에 의한 풍량저하로 냉·난방 성능을 저하시킬 수 있으며 악취발생의 원인이 될 수도 있습니다.

알아두기

에어컨/히터 사용 시 송풍구에서 나는 에어컨 냄새는 고장이 아니며, 에어컨의 잘못된 사용에 따른 현상입니다. 이를 방지하기 위해서는 여름철 에어컨을 사용한 후에 에어컨 스위치를 「OFF」 후 풍량 조절 버튼을 눌러 약 5분 가량 송풍을 시키면 에어컨 내부의 이베퍼레이터를 말려 냄새 발생을 억제할 수 있습니다.

■ 에어컨 냉매 및 압축기 윤활유량 점검

냉매량이 부족하면 에어컨의 성능이 저하됩니다. 또한 과충전도 에어컨 기기에 악영향을 주게 되므로 이상이 발견되면 자사 직영 서비스센터 또는 블루핸즈에서 점검을 받으십시오.

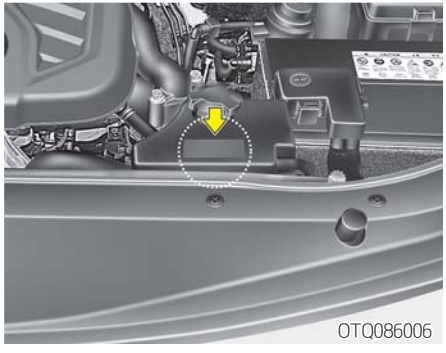
OTQ086006

이 차량은 친환경적인 신냉매 R-1234yf가 적용되어 있습니다. 신냉매는 기존에 적용되어 있던 구냉매 R-134a와 대비하여 지구온난화 현상을 크게 줄일 수 있습니다. 실제 차량에 사용된 냉매 종류와 용량을 알 수 있도록 라디에이터 리저버 탱크(냉각수 보조탱크) 상단에 사양 라벨이 붙어있습니다.

⚠ 경 고

에어컨 냉매는 가연성이고, 고압 상태이므로 정비 자격증을 소지한 사람에게 정비를 받으십시오.
차량을 정비할 때는 반드시 자사가 지정한 신냉매 R-1234yf와 냉동유를 주입하십시오. 자사에서 지정하지 않은 냉매와 냉동유를 사용할 경우, 냉방성능 저하 및 차량의 에어컨 시스템에 심각한 손상을 일으킬 수 있습니다. 이에 따른 냉방성능 저하 및 에어컨 시스템 손상 시 보증이 적용되지 않습니다.
모든 냉매는 적절한 장비로 충전해야 합니다. 냉매를 대기로 직접 방출하는 것은 개인과 환경에 해로울 수 있습니다. 이러한 경고에 주의를 기울이지 않으면 심각한 부상을 초래할 수도 있습니다.

OTQ069023

▶ 에어컨 냉매 라벨

※ 차량의 실제 에어컨 냉매 라벨은 그림과 다를 수 있다.

에어컨 냉매 라벨의 각 기호 및 사양은 아래와 같다.

1. 냉매의 분류
2. 냉매량
3. 압축기 윤활유 분류
4. 주의
5. 가연성 냉매
6. 정비 자격증이 있는 기술자에게 에어컨 시스템을 정비 받아야 함

히터 및 에어컨(자동조절식) ⊕사양 적용시

■ A타입

OTQ045254

■ B타입

OTQL048454

1. 앞좌석 온도 조절 버튼
2. 뒷자석 온도조절 버튼
3. 앞좌석 풍량 조절 노브
4. 뒷좌석 풍량 조절 및 뒷좌석 히터 및 에어컨 조절 선택 노브
5. 앞유리 서리제거 버튼
6. 뒷유리 서리제거(열선) 버튼
7. 전자동 조절 버튼
8. 작동 정지 버튼
9. 바람 방향 선택 버튼
10. 에어컨 선택 버튼
11. 내/외 공기 선택 버튼
12. 작동 표시창
13. 공조화면 선택 버튼

※ 11,12번 버튼 형상은 모델에 따라 버튼 위치 및 형상이 달라질 수 있습니다.

■ 뒷좌석 히터 및 에어컨 사양 적용시

OTQ047067

14. 뒷좌석 풍량 조절 노브
15. 뒷좌석 온도 조절 노브

⚠ 주 의

엔진 시동이 안걸린 시동 스위치 「ON」 상태에서도 히터 및 에어컨을 작동시킬 수는 있지만 실질적인 냉난방은 되지 않고 송풍만 될뿐이며 배터리의 조기 방전을 초래할 수 있으므로 반드시 엔진 시동 상태에서 작동시키십시오.

⚠ 경 고

히터 및 에어컨을 켜놓고 차안에서 수면을 취하지 마십시오. 사망의 위험이 있습니다. 히터 및 에어컨을 켜 놓고 밀폐된 상태로 장시간 사용하지 마십시오. 두통 및 졸음을 유발할 수도 있습니다.

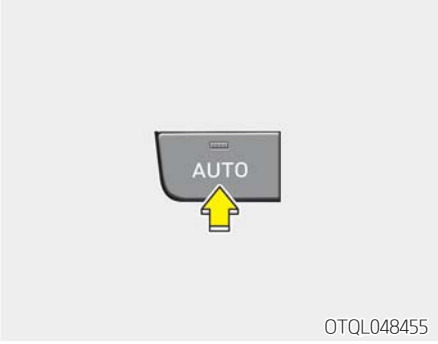

OTQL048455

■ A타입

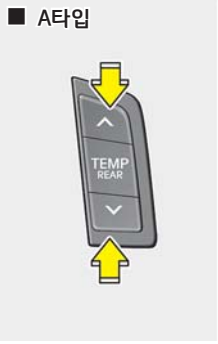

■ B타입

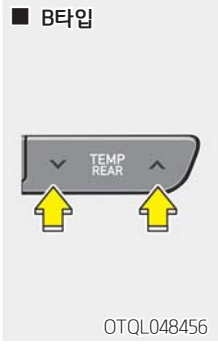

OTQL048456

■ 전자동 조절 방법

시동 스위치 「ON」(시동된 상태)인 상태에서 다음과 같이 하십시오.

1. 전자동 조절 버튼을 누르면 버튼 내 표시등이 점등되고 설정된 온도에 따라 자동 제어됩니다.
2. 설정온도를 바꾸고자 할 때는 온도 조절 버튼을 눌러 조절하십시오.
3. 효과적이고 쾌적한 실내 온도를 유지하기 위해서는 계절에 관계없이 「AUTO」 사용을 권장합니다. 또한 통상 설정온도는 23℃ 부근을 권장합니다.

다음의 해당 노브나 버튼을 조절하면 버튼 내 표시등은 소등되나 전자동 조절 상태는 유지되면서 해당 노브나 버튼의 선택 사항만 선택 조건대로 작동됩니다.

- 풍량 조절 노브
- 에어컨 선택 버튼
- 내/외 공기 선택 버튼
- 바람 방향 선택 버튼
- 앞유리 서리제거 버튼(다시 한번 눌러 표시등이 소등되면 전자동 조절 버튼의 표시등은 다시 점등됩니다.)

전자동 조절 상태에서는 겨울철 실내 습도가 높을 경우 습기를 제거하기 위하여 설정온도를 높이더라도 에어컨이 자동으로 작동될 수 있습니다.
이것은 실내 습기제거를 위한 것으로 정상적인 작동입니다.

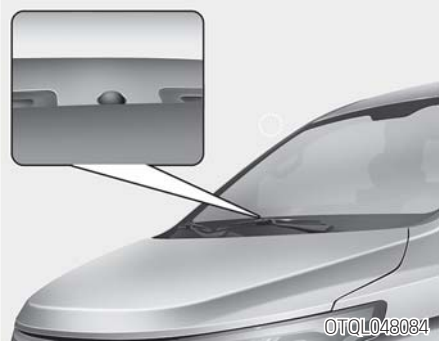

⚠ 주 의

본 차량에는 일사(日射)량 감지 센서가 크래쉬 패드 상단에 장착되어 있습니다. 「AUTO」 선택 시 일사센서에 의해 일사량을 감지하여 자동으로 실내온도를 조절해 줍니다.
일사센서 위에 물건을 놓으면 적절한 온도 조절이 어려워지므로 일사량 감지 센서 위에는 어떠한 물건도 올려 놓지 마십시오.

■ 수동 조절 방법

시동 스위치 「ON」(시동된 상태)인 상태에서 다음과 같이 하십시오.
터치스크린이 장착된 차량(사양 적용시)은 공조 버튼을 눌러 터치 스크린을 작동 시키십시오.

1. 바람 방향 선택 버튼을 눌러 원하는 위치로 바람의 방향을 선택하십시오.
   ※ 효과적인 실내 냉·난방 선택
   - 겨울철 난방시 :
   - 여름철 냉방시 :
2. 온도 조절 버튼을 눌러 원하는 온도를 설정하십시오.
3. 내/외 공기 선택 버튼을 눌러 실내 순환 또는 외기 유입을 선택하십시오.
4. 풍량 조절 노브를 돌려 원하는 풍량을 설정하십시오.
5. 에어컨 사용을 원하면 에어컨 선택 버튼을 누르십시오.

시동을 껐을 때 설정온도 및 버튼 조건은 남아 있습니다. 그러나 배터리 탈거시 이전 조건들은 지워지고 초기화 되므로 다시 원하는 조건으로 재설정하십시오.

■ A타입

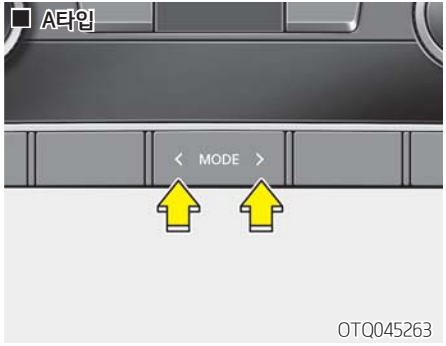

OTQ045263

■ B타입

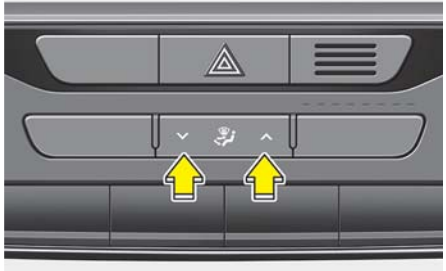

OTQL048263

▶ **바람 방향 선택**

바람 방향 선택 버튼을 눌러 원하는 위치로 바람의 방향을 선택하십시오. 작동 표시창에 선택된 바람 방향이 표시됩니다.

WTQ-130

● **바람 방향 표시**

선택된 바람 방향에 대한 자세한 사항은 「히터 및 에어컨(수동조절식)」의 바람 방향 표시 내용을 참조하십시오.

■ A타입

■ B타입

OTQL048457

● **앞유리 서리제거**

앞유리 서리제거 버튼을 누르면 버튼내 표시등이 점등되고 표시창에 앞유리 서리제거 표시가 나타납니다. 유리창 습기 방지 기능이 설정된 경우 외기 유입이 자동으로 선택되며 외부온도에 따라 에어컨도 자동으로 작동됩니다. 풍량 조절 노브를 돌려 원하는 풍량을 설정하십시오.

앞유리 서리제거 버튼을 다시 한번 누르면 버튼내 표시등이 소등되고, 앞유리 서리제거 이전 각 버튼의 선택상태로 되돌아 갑니다.

■ A타입

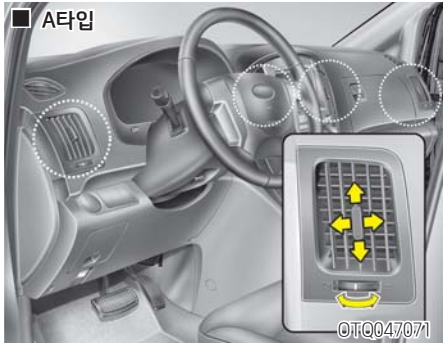

■ B타입

● 송풍구 개폐 및 방향 조절

- **송풍구 개폐**
  송풍구 개폐 레버를 닫힘(⊠) 위치로 하면 바람이 안나오고, 개폐 레버를 열림(≈) 위치로 하면 해당 송풍구로 바람이 나옵니다.

- **송풍구 방향 조절**
  송풍구로 나오는 바람을 상·하·좌·우 원하시는 방향으로 조절하십시오.

■ A타입

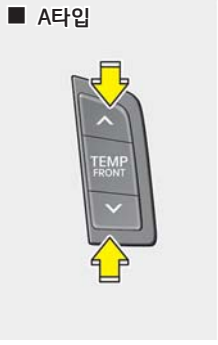

■ B타입

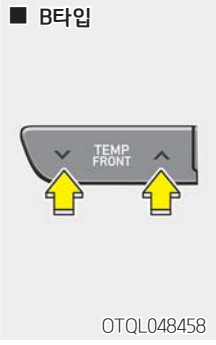

▶ **온도 조절**

온도 조절 버튼을 눌러 원하는 온도를 설정하십시오. 버튼의 윗부분 「∧」을 누르면 0.5℃씩 증가하여 최고 「HIGH」까지 되고, 아랫부분 「∨」을 누르면 0.5°C씩 감소하여 최저 「LOW」까지 조절됩니다.

● 온도 표시 전환 (℃ ↔ ℉)⊕사양 적용시

작동 표시창에 나타나는 온도 표시를 ℃ ↔ ℉로 전환하여 표시할 수 있습니다.
온도 표시를 변환하고자 할때는 다음과 같이 하십시오.

1. "OFF" 버튼을 누른 상태에서 "AUTO" 버튼을 3초간 누르십시오.
2. 표시창의 온도 단위가 ℃ → ℉ 또는 ℉ → ℃로 전환되어 표시됩니다.

배터리가 방전되었거나 분리되었으면 온도 표시가 ℃상태로 재설정되므로 필요에 따라 변경하여 사용하십시오.

▶ 내/외 공기 선택

● 실내 순환

해당 버튼을 누르십시오.
외부 공기는 차단되고, 실내공기만 순환하므로 외부 공기가 오염되어 있을 때와 최대 냉난방을 필요로 할 때 이 위치로 하십시오.
이 위치에서 장시간 난방하면 앞 유리에 습기가 끼게 되므로 주의하십시오.

● 외기 유입

해당 버튼을 누르십시오. 외부 공기가 들어옵니다. 실내 환기시 사용하십시오.

⚠ 경 고

실내 순환 상태로 장시간 사용하지 마십시오. 창문에 습기가 발생되기 쉬우며, 탑승객 호흡으로 실내공기가 혼탁해져 두통 및 졸음을 유발합니다. 평상시에는 가능한 외기 유입 상태에서 운행하십시오.

■ A타입

OTQ045235

■ B타입

OTQL048235

▶ 풍량 조절

해당 풍량 조절 노브를 돌려 원하는 풍량을 설정하십시오.
표시창에 풍량의 정도가 표시됩니다.

OTQL048238

▶ 에어컨 선택

평상시는 전자동 조절 버튼을 누르면 전자동 상태가 되어 설정 온도에 따라 에어컨의 작동 여부도 자동 조절됩니다.
전자동 조절 상태에서 「Lo」(최저 온도)까지 최대 냉방 온도를 선택할 수 있습니다.

단, 별도로 에어컨을 선택하고자 할 때는 다음과 같이 하십시오.

1. 엔진을 시동시킨 후 바람 방향 선택 버튼으로 원하는 방향을 설정하고 에어컨 선택 버튼을 누르십시오.
2. 온도 조절 버튼을 눌러 원하는 온도를 설정하십시오.
   통상은 사계절을 통해 쾌적하다고 하는 23℃ 부근을 권장합니다.
3. 풍량 조절 노브를 돌려 원하는 풍량을 설정하십시오.
4. 내/외 공기 선택 버튼을 눌러 원하는 상태로 설정하십시오.

- 에어컨을 사용한 후에는 차량 하부에서 땅으로 물이 떨어질 수 있으나 이것은 정상적인 작동 현상입니다.
- 에어컨 사용시 내/외 공기 선택을 오랫동안 실내 순환으로 하지 말고 외기 유입과 적절히 조절하여 사용하십시오.
- 에어컨의 고장 발생을 예방하기 위해 에어컨을 사용하지 않는 계절이라도 1주일에 1회 5분정도 에어컨을 작동 시키십시오.
- 에어컨 작동전에 창문을 열어 실내의 더운 공기를 식힌 후 사용하면 효과적입니다.
- 여름철 과도한 에어컨 작동시 실내/외 온도차에 의한 실외 유리면에 습기가 발생할 수 있습니다. 이 경우 공기 방향을 ⁓ 위치로 변경하고, 풍량 조절을 저단으로 설정하십시오.
- 외부에 습도가 높은 상태에서 유리창을 열고 에어컨을 작동시키면 실내 및 송풍구 주변에 물방울이 맺힐 수 있습니다. 물방울이 생기면 주변 전자장치에 손상이 갈 수 있으므로 이때에는 유리창을 닫고 에어컨을 작동 시키십시오.
- 히터나 에어컨 장치에 사용된 공기는 앞 유리창의 앞쪽 그릴을 통하여 유입되므로 낙엽, 눈, 기타 이물질이 그릴을 막지 않도록 하십시오.
- 냉방시 외부 공기가 유입되면서 안개처럼 보이는 공기가 송풍될 수 있습니다. 이것은 급속한 냉방과 습기찬 공기 유입에 의한 정상적인 작동 현상입니다.

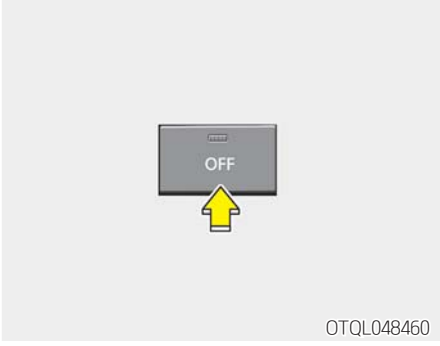

OTQL048460

▶ 작동 정지

작동 정지 버튼을 누르면 바람 방향 선택과 내/외 공기 선택 기능(단, 외기 유입 상태로 전환됨)은 조절 가능하나 그외의 작동은 중지되며 해당 표시등이 소등됩니다.

■ A타입

OTQ047093

■ B타입

OTQL048093

■ 뒷좌석 히터 및 에어컨 조절 방법

사양 적용시

- 뒷좌석 히터 및 에어컨의 온도, 풍량 조절은 앞좌석 또는 뒷좌석에서 작동 가능합니다.
- 뒷좌석 히터 및 에어컨의 온도, 풍량 조절을 앞좌석 히터 및 에어컨과 관계없이 독립적으로 작동시키고자 할 때에는 앞좌석의 뒷좌석 히터 및 에어컨 조절 선택 노브를 「R」에 위치시키십시오. 다음과 같이 뒷좌석 히터 및 에어컨 조절 노브나 버튼을 이용하여 원하는 상태로 조절하십시오.
  단, 뒷좌석 에어컨을 원할 때에는 앞좌석 에어컨을 작동시키십시오.

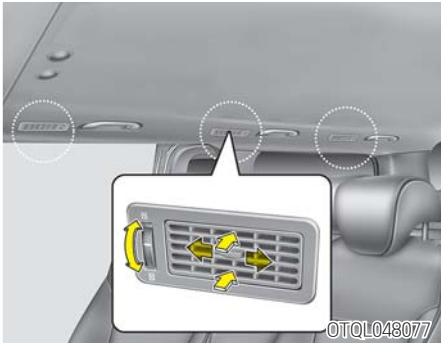

OTQL048077

● 송풍구 개폐 및 방향 조절

- **송풍구 개폐**
  송풍구 개폐 레버를 닫힘(⊠) 위치로 하면 바람이 안나오고, 개폐 레버를 열림(≈) 위치로 하면 해당 송풍구로 바람이 나옵니다.

- **송풍구 방향 조절**
  송풍구 블레이드를 조절하여 바람을 원하는 방향으로 조절하십시오.

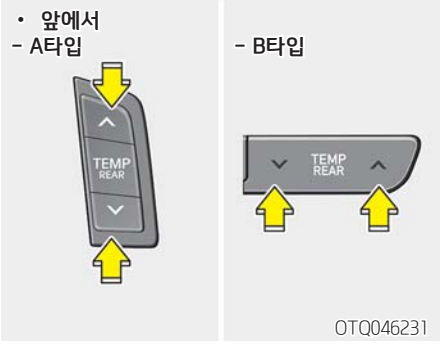

▶ 온도 조절

온도 조절 버튼 또는 노브를 이용하여 원하는 온도를 설정하십시오.

오른쪽은 더운 바람이 나오고 왼쪽은 찬 바람이 나옵니다.
온도 조절 상태에 따라 바람 방향이 자동 선택됩니다.

- : 위에서 바람이 나옵니다.
- : 위, 아래에서 동시에 바람이 나옵니다.
- : 아래에서 바람이 나옵니다.

▶ 풍량 조절

풍량 조절 노브를 돌려 원하는 풍량을 설정하십시오.

오른쪽(+)으로 돌리면 풍량이 많아지고 왼쪽으로 돌리면 풍량이 적어집니다.
작동을 정지하고자 할 때에는 「0」위치로 위치시키십시오.

※ 냉·온장고, 공조 장치용 에어필터 및 에어컨 냉매 점검은 「히터 및 에어컨(수동조절식)」 내용을 참조하십시오.

■ 공조화면 선택 버튼 (+)사양 적용시

공조화면 선택 버튼을 누르면 화면에 공조정보가 표시됩니다.

■ 자동환기 (+)사양 적용시

차 실내의 환기를 위해, 히터 및 에어컨을 작동 할 때 저온에서 내기 모드를 30분 이상 유지 할 경우 외기 모드로 자동 전환됩니다.

▶ 자동 환기 해제/설정 방법

자동 환기 기능 해제 및 설정 할 때는 히터 및 에어컨 작동 상태에서 모드 선택 후 A/C 버튼을 누르면서 3초 이내에 내기 버튼을 5회 이상 누르십시오.
자동 환기 기능이 해제 될 때는 내기 버튼 내 표시등이 0.5초 간격으로 3회 깜빡이고 바람 방향, 풍량, 내/외기 및 에어컨이 자동으로 제어됩니다.
자동 환기 기능이 설정 될 때는 내기 버튼 내 표시등이 0.25초 간격으로 6회 깜빡이고 바람 방향, 풍량, 내/외기 및 에어컨이 자동으로 제어됩니다.
배터리가 방전되었거나 분리되었으면 자동 환기 기능이 재설정되므로 필요에 따라 변경하여 사용하십시오.

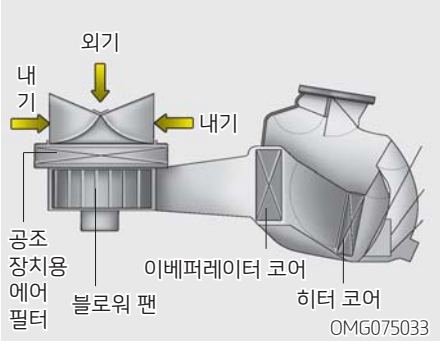

■ 공조 장치용 에어필터

공조 장치용 에어필터는 글로브 박스 뒤쪽에 장착되어 차량외부에서 실내 공조 장치로 유입되는 공기의 먼지나 꽃가루 등을 걸러줍니다. 공조 장치용 에어필터는 오랫동안 사용할 경우 막힐 수 있으므로 예전에 비해 히터 및 에어컨의 풍량이 급격히 줄거나 외기 유입 상태에서 유리창에 습기가 쉽게 발생할 때에는 자사 직영 서비스센터 또는 블루핸즈에 의뢰하여 공조 장치용 에어필터를 교환하십시오.

공조 장치용 에어필터가 있는 차량은 자사 직영 서비스센터 또는 블루핸즈에서 순정부품으로 매 15,000km 주행시마다 교환하십시오. 혼잡하거나 먼지가 많은 도로 주행시는 교환주기보다 더 자주 교환하십시오.
(7장, 「공조 장치용 에어필터 점검」 참조)

⚠ 주 의

공조 장치용 에어필터를 주기적으로 교환하지 않으면 먼지 등 이물질 퇴적에 의한 풍량저하로 냉·난방 성능을 저하시킬 수 있으며 악취발생의 원인이 될 수도 있습니다.

알아두기

에어컨/히터 사용 시 송풍구에서 나는 에어컨 냄새는 고장이 아니며, 에어컨의 잘못된 사용에 따른 현상입니다. 이를 방지하기 위해서는 여름철 에어컨을 사용한 후에 에어컨 스위치를 「OFF」 후 풍량 조절 버튼을 눌러 약 5분 가량 송풍을 시키면 에어컨 내부의 이베퍼레이터를 말려 냄새 발생을 억제할 수 있습니다.

■ 에어컨 냉매 및 압축기 윤활유량 점검

냉매량이 부족하면 에어컨의 성능이 저하됩니다. 또한 과충전도 에어컨 기기에 악영향을 주게 되므로 이상이 발견되면 자사 직영 서비스센터 또는 블루핸즈에서 점검을 받으십시오.

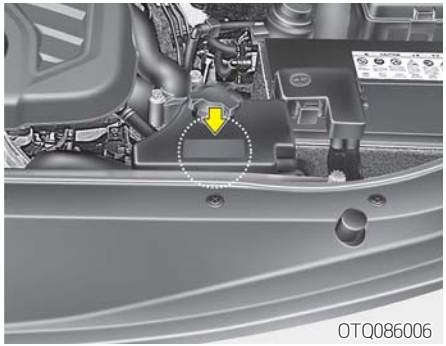
OTQ086006

이 차량은 친환경적인 신냉매 R-1234yf가 적용되어 있습니다. 신냉매는 기존에 적용되어 있던 구냉매 R-134a와 대비하여 지구온난화 현상을 크게 줄일 수 있습니다. 실제 차량에 사용된 냉매 종류와 용량을 알 수 있도록 라디에이터 리저버 탱크(냉각수 보조탱크) 상단에 사양 라벨이 붙어있습니다.

⚠ 경 고

에어컨 냉매는 가연성이고, 고압 상태이므로 정비 자격증을 소지한 사람에게 정비를 받으십시오.
차량을 정비할 때는 반드시 자사가 지정한 신냉매 R-1234yf와 냉동유를 주입하십시오. 자사에서 지정하지 않은 냉매와 냉동유를 사용할 경우, 냉방성능 저하 및 차량의 에어컨 시스템에 심각한 손상을 일으킬 수 있습니다. 이에 따른 냉방성능 저하 및 에어컨 시스템 손상 시 보증이 적용되지 않습니다.
모든 냉매는 적절한 장비로 충전해야 합니다. 냉매를 대기로 직접 방출하는 것은 개인과 환경에 해로울 수 있습니다. 이러한 경고에 주의를 기울이지 않으면 심각한 부상을 초래할 수도 있습니다.

OTQ069023

▶ 에어컨 냉매 라벨

※ 차량의 실제 에어컨 냉매 라벨은 그림과 다를 수 있다.

에어컨 냉매 라벨의 각 기호 및 사양은 아래와 같다.

1. 냉매의 분류
2. 냉매량
3. 압축기 윤활유 분류
4. 주의
5. 가연성 냉매
6. 정비 자격증이 있는 기술자에게 에어컨 시스템을 정비 받아야 함

유리창 습기/성에 제거 방법

- 유리창 습기/성에 제거 효과를 높이기 위해 바람 방향 선택을 , 위치로 선택시 에어컨과 외기 유입 선택이 자동으로 작동됩니다. (유리창 습기 방지 기능이 설정된 경우)
  또한, 차량에 따라 바람 방향 선택을 치로 선택시 풍량이 저단일 경우 중간단 부근으로 자동 설정됩니다.(사양 적용시)
- 바람 방향 선택을 , 위치로 선택시 에어컨 작동이나 외기 유입을 원하지 않을 경우, 에어컨 선택 버튼이나 내/외 공기 선택 버튼을 눌러 해제시킬 수 있습니다.
- 바람 방향 선택을 , 이외의 위치로 전환시 에어컨 및 내/외 공기 선택은 이전의 상태로 복귀 됩니다.
- 겨울철 에어컨이 작동되어 추우면 온도 조절 버튼을 이용하여 따뜻한 바람이 나오도록 하셔도 됩니다.
- 매우 습한 날씨에는 에어컨을 작동시킨 상태에서 앞유리 서리제거 모드로 장시간 주행하면 외부와의 온도차로 인해 앞유리 바깥 표면에 습기가 발생할 수 있습니다. 이때에는 와이퍼를 이용하여 앞유리창의 습기를 신속히 제거 또한 공기방향을 로 변경하면 유리 바깥 표면에 습기발생을 줄일 수 있습니다.
- 외부 공기 흡입구에 눈과 얼음 또는 젖은 오물(낙엽 등) 등을 제거하면 유리창의 습기 발생을 줄일 수 있습니다.
- 혹한기에 차량을 외부에 주·정차 시킨 상태에서 하절기용 와셔액을 분출시키면 앞유리 표면에 결빙의 우려가 있으므로 분출시키지 마십시오. 동절기용 와셔액을 보충하여 사용하십시오.
- 혹한기에 주·정차된 차량의 앞유리 표면에 발생한 성에를 신속히 제거하기 위해서는 엔진 회전수를 약 2000rpm 정도에서 유지하여 히터용 냉각수 온도를 급속으로 상승시킨 다음 앞유리 서리제거 위치를 선택하고 최대 온도, 최대 풍량으로 설정시키십시오.

⚠ 경 고

실내 순환 상태로 장시간 사용하지 마십시오. 유리창에 습기가 발생되기 쉬우며, 탑승객 호흡으로 실내공기가 혼탁해져 두통 및 졸음을 유발합니다.

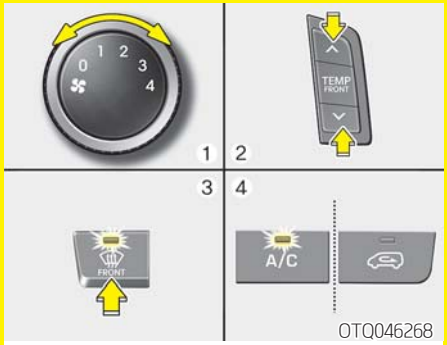

■ 수동 조절식 (사양 적용시)

▶ 실내측 유리 습기 제거 방법

1. 풍량 조절 노브를 돌려 「0」를 제외한 원하는 풍량을 설정하십시오. (신속히 제거하려면 풍량 조절 노브를 강한 위치에 놓으십시오.)
2. 온도 조절 버튼을 눌러 원하는 온도를 설정하십시오.
3. 바람 방향 선택 버튼을 , 위치에 놓으십시오.
4. 외기 유입 및 에어컨이 자동으로 선택됩니다.(유리창 습기 방지 기능이 설정된 경우) 외기 유입 및 에어컨이 자동으로 선택되지 않을 경우에는 해당 버튼을 눌러 작동시키십시오.

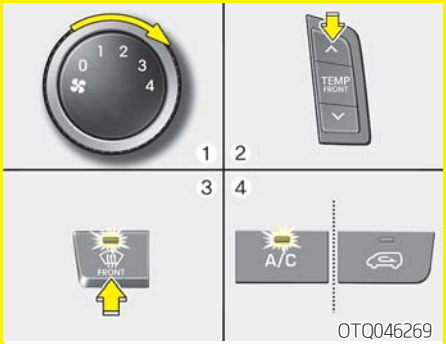

▶ **실외측 유리 성에 제거 방법**

1. 풍량 조절 노브를 오른쪽으로 돌려 강한 위치에 놓으십시오.
2. 온도 조절 버튼을 눌러 가장 높은 온도로 설정하십시오..
3. 바람 방향 선택 버튼을 위치에 놓으십시오.
4. 외기 유입 및 에어컨이 자동으로 선택됩니다.

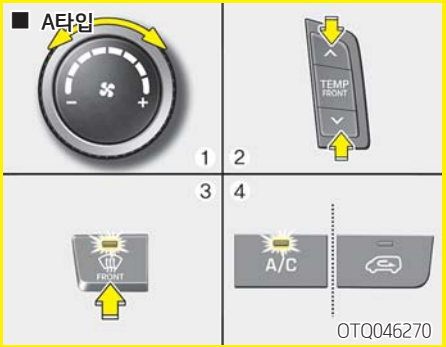

■ 자동 조절식 사양 적용시

▶ **실내측 유리 습기 제거 방법**

1. 풍량 조절 노브를 돌려 원하는 풍량을 설정하십시오. (신속히 제거하려면 풍량 조절 노브를 강한 위치에 놓으십시오.)
2. 온도 조절 노브를 눌러 원하는 온도를 설정하십시오.
3. 앞유리 서리제거 버튼을 누르십시오.
4. 외기 유입이 자동으로 선택되며 외부 온도에 따라 에어컨도 자동으로 작동됩니다. (유리창 습기 방지 기능이 설정된 경우) 외기 유입 및 에어컨이 자동으로 선택되지 않을 경우에는 해당 버튼을 눌러 작동시키십시오.

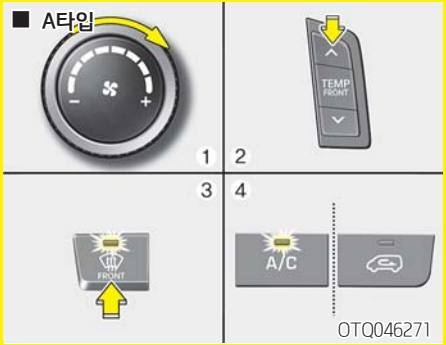

▶ 실외측 유리 성에 제거 방법

1. 풍량 조절 노브를 오른쪽으로 돌려 강한 바람이 나오도록 설정하십시오.
2. 온도 조절 버튼을 눌러 가장 높은 온도로 설정하십시오.
3. 앞유리 서리제거 버튼을 누르십시오.
4. 외기 유입이 자동으로 선택되며 외부 온도에 따라 에어컨도 자동으로 작동됩니다. (유리창 습기 방지 기능이 설정된 경우)

■ 유리창 습기 방지 기능

유리창 습기 발생을 최소화하기 위하여 , 위치 선택 등 일정 조건에 따라 외기 유입 및 에어컨 작동이 자동으로 선택됩니다.
이러한 유리창 습기 방지 기능을 해제하거나 다시 설정하고자 할 때에는 다음과 같이 하십시오.

▶ **수동 조절식**

1. 시동 스위치를 「ON」 위치에 놓으십시오.
2. 바람 방향 선택 버튼을 위치에 놓으십시오.
3. 내기 선택 버튼을 3초 이내에 5회 이상 누르십시오.

내기 공기 선택 버튼내의 표시등이 0.5초 간격으로 3회 점멸하면 유리창 습기 방지 기능의 해제 또는 설정이 완료됩니다. 초기 배터리 연결시에는 자동 설정 기능으로 초기화 됩니다.

■ A타입

■ B타입

▶ **자동 조절식**

1. 시동 스위치를 「ON」 위치에 놓으십시오.
2. 앞유리 서리 제거 버튼을 누르십시오.
3. 에어컨 선택 버튼을 누른 상태에서 내기 선택 버튼을 3초 이내에 5회 이상 누르십시오.

작동 표시창이 0.5초 간격으로 3회 점멸하면 자동 설정 기능의 해제 또는 설정이 완료됩니다. 초기 배터리 연결시에는 자동 설정 기능으로 초기화 됩니다.

다용도 보관함

⚠ 주 의

- 도난을 방지하기 위하여 보관함에 고가의 물건을 두지 마십시오.
- 운행 중에는 넣어 두었던 물건들이 움직일 수 있으므로 안전상에 이상이 있는 물건 또는 소리가 나는 물건들은 넣지 마십시오.

⚠ 경 고

외부온도가 높을때는 크래쉬패드 상단부를 포함한 각종 보관함 및 차량내부에 가스라이터, 스프레이 등 인화성 물질 및 밀폐된 음료수 등을 보관하지 마십시오.
차량이 밀폐된 상태로 직사광선을 받아 실내 온도가 고온으로 올라가면 폭발할 수도 있습니다.

⚠ 경 고

- 보관함 내에 날카로운 물건이나 부적절한 크기의 물건을 보관하지 마십시오. 충돌시 돌출로 인한 인체의 상해를 유발할 수 있습니다. 주행 중에는 항상 보관함을 닫고, 닫히지 않을 정도로 많은 물건을 담지 마십시오.
- 주행 중에는 조작하지 마십시오. 운전자의 주의가 산만해져 사고가 발생할 수 있습니다.

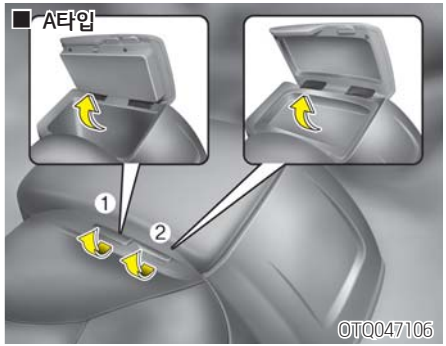

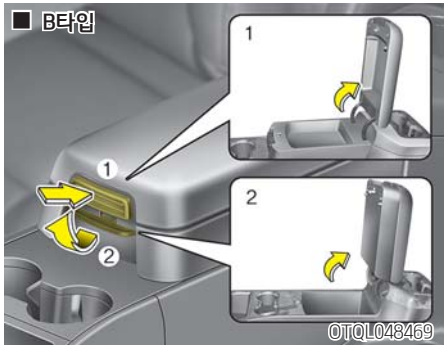

■ 중앙 콘솔 박스 ⊕사양 적용시

- A타입: 레버를 당긴 상태에서 위로 올리면 보관함의 커버가 열립니다.

- B타입: 버튼을 누르면 보관함의 커버가 열립니다.

작은 물건 등을 보관할 때 사용하십시오.

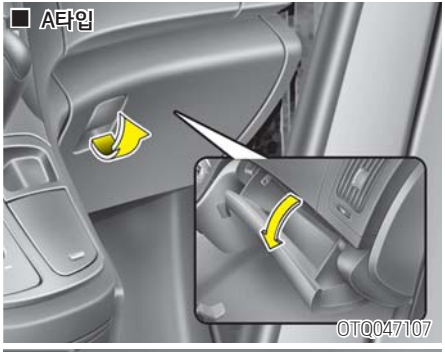

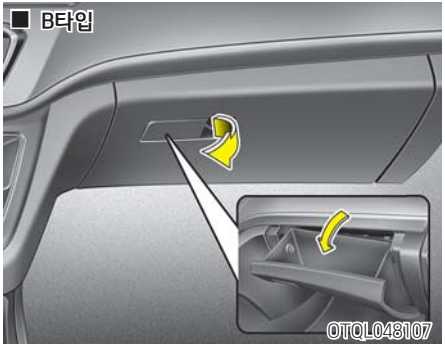

■ 글로브 박스

- A타입: 레버를 위로 당긴 상태에서 아래로 내리면 글로브 박스가 열립니다.

- B타입: 레버를 해당 방향으로 당기면 글로브 박스가 열립니다.

사용 후에는 반드시 닫으십시오.

⚠ 주 의

- **글로브 박스를 사용하신 후에는 반드시 원위치 시키십시오.**
- **글로브 박스 내부에 음식물을 장시간 보관하지 마십시오.**

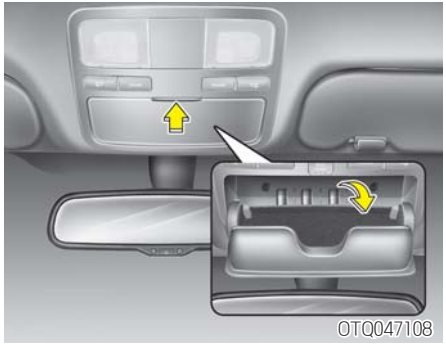

■ 안경 보관함 사양 적용시

선글라스 등 안경을 보관할 때 사용하십시오.
커버를 눌러 열고 닫을 때는 밀어 올려서 닫으십시오.

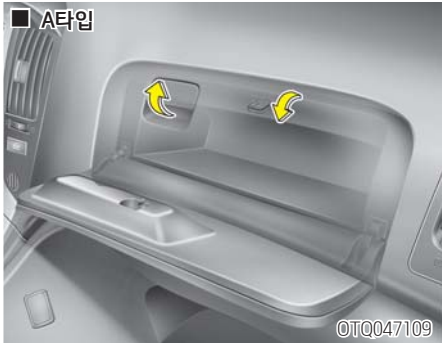

■ 소물함 사양 적용시

작은 물건 등의 별도 수납 공간으로 활용할 수 있습니다.
사용 후에는 커버를 확실히 닫으십시오. (A타입)

실내 편의 장치

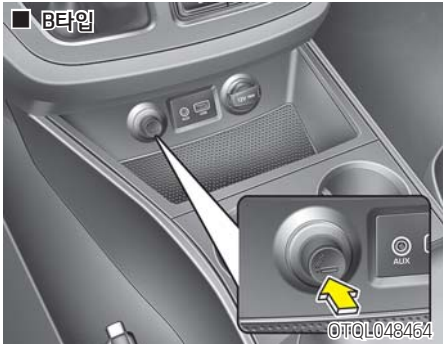

■ 시가라이터

- 커버를 누르면 열립니다. (A타입)
- 라이터를 사용하려면 손잡이를 안으로 누르고 손을 떼십시오. 가열되면 자동으로 튀어나옵니다. 이때 라이터를 뽑아서 사용하십시오. 사용 후에는 반드시 다시 제자리에 확실히 꽂아 넣으십시오.
- 라이터를 사용한 후에는 커버를 내려 닫으십시오. (A타입)
- 엔진이 시동되지 않은 상태에서 라이터를 사용하기 위해서는 시동 스위치를 「ACC」 이상으로 위치시켜야 합니다.

⚠ 경 고

- **라이터를 누른 채 계속 있으면 과열되어 위험합니다.**
- **만일 30초 이내에 라이터가 튀어 나오지 않으면 과열되지 않도록 손으로 빼내십시오.**
- **라이터 부분을 만지지 않도록 주의하십시오. 화상을 입을 수 있습니다.**
- **운전중에는 사용하지 마십시오. 주의력이 떨어져 사고가 발생할 수도 있습니다.**

⚠ 주 의

- **시가 라이터 소켓에 이물질이 들어가지 않도록 하십시오. 이물질이 들어갈 경우 시가 라이터가 손상될 수 있습니다.**
- **라이터 소켓에는 반드시 순정부품 시가라이터만을 사용하십시오. 면도기, 소형 진공청소기, 커피 포트 등의 사용은 라이터 소켓 손상 또는 전기 고장의 원인이 될 수 있습니다.**
- **라이터가 튀어 나오지 않은 상태에서 라이터를 뽑아서 사용하면 시가라이터가 고장날 수 있습니다.**

■ 재떨이

- A타입 : 커버를 누르면 열립니다.
  재떨이를 사용한 후에는 커버를 내려 닫으십시오.
  청소를 위하여 재떨이를 분리하려면 내부의 재떨이 바깥쪽을 잡고 위로 당겨 분리하십시오.

- B타입 : 재떨이는 뚜껑을 열고 사용하십시오.
  재떨이를 사용한 후에는 뚜껑을 닫으십시오.
  청소를 위하여 재떨이를 분리하려면 재떨이를 잡고 위로 올려 분리하십시오.

⚠ 경 고

불붙은 담배나 성냥을 재떨이에 가연성 물질과 함께 넣으면 화재의 위험이 있습니다.

■ 컵 홀더

⚠ 경 고

- **차량이 움직이는 동안 컵 홀더에 액체가 담긴 컵을 두지 마십시오. 특히 뚜껑을 닫지 않은 채로 뜨거운 액체가 담긴 컵을 놓아두는 것은 더욱 위험합니다.**
  갑자기 쏟아지면 화상의 위험과 더불어 운전자가 당황하여 운전 능력을 상실할 수도 있습니다.
- **주행 중에는 차량의 급정차나 충돌 시 위험을 방지하기 위하여 병이나 유리잔, 캔 등은 컵 홀더 안에 두지 마십시오.**
- **캔이나 병을 직사광선에 노출시키거나, 뜨거운 차 안에 놓지 마십시오. 터질 수 있습니다.**

⚠ 주 의

앞(또는 중앙) 좌석의 컵 홀더에 음료수와 같은 액체가 담긴 컵이나 캔 등을 놓아두면 급제동 시 외부 입력 단자(사양 적용시)에 액체가 유입되어 전기적 장애가 발생할 수 있으므로 반드시 뚜껑을 닫아 놓으십시오.

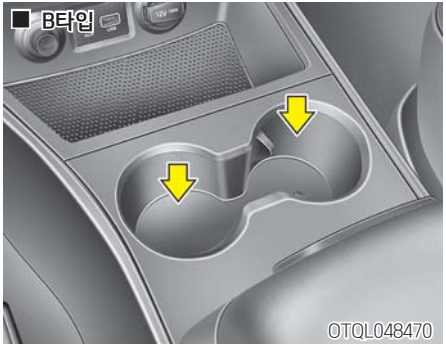

▶ 앞

- A타입 : 버튼을 눌러 커버를 여십시오. 블레이드(1)를 벌려 컵을 놓으십시오. 사용한 후에는 커버를 닫으십시오.

- B타입 : 컵 또는 작은 음료수를 올려 놓을 수 있습니다.

⚠ 주 의

- **컵 홀더에 크기가 맞지않은 컵이나 캔 등은 올려 놓지 마십시오. 컵 홀더가 손상 될 수 있습니다.**
- **사용하지 않을 때에는 반드시 커버를 닫아 놓으십시오. 그렇지 않으면 파손될 우려가 있습니다.**

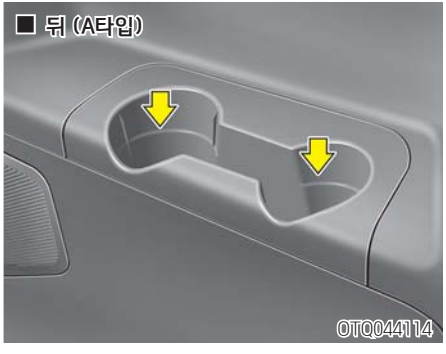

▶ 중앙좌석/뒤 ⊕사양 적용시

컵 또는 작은 음료수 캔을 올려 놓을 수 있습니다.

■ 뒤(B타입)

■ 뒤(C타입)

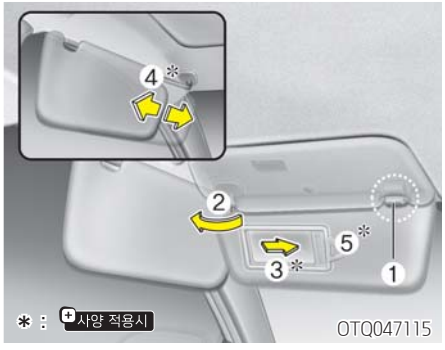

■ 선바이저 사양 적용시

전면 또는 측면의 유리창을 통해 들어오는 직사광선을 차단할 때 사용하십시오. 선바이저를 사용하려면 당겨 내리십시오.

측면을 차단하고자 할때는 당겨 내린 후 브라켓트(1)에서 분리하여 측면으로 돌리십시오(2).

차량에 따라 선바이저 안쪽의 커버(3, 사양 적용시)를 밀면 거울이 있습니다.

차량에 따라 선바이저(4, 사양 적용시)를 앞, 뒤로 움직일 수 있습니다.

운전석 선바이저 안쪽에는 고속도로 통행권 등을 끼울수 있는 티켓 홀더(5, 사양 적용시)가 있습니다.

⚠ 주 의

- 선바이저 이동이 가능한 차량은 선바이저 이동(4)시 선바이저를 먼저 옆으로 젖힌 후 사용하십시오. 선바이저를 먼저 당기고 선바이저를 젖힐 경우, 실내 미러와 간섭되어 선바이저의 손상을 가져올 수 있습니다.
- 티켓 홀더 사용시 많은 양의 티켓을 꽂아 두지 마십시오. 티켓 홀더가 변형될 수 있습니다.
- 바깥쪽 티켓 홀더에 플라스틱 카드(신용카드 등)를 꽂아 보관하지 마십시오. 플라스틱 카드가 변형될 수 있습니다.

⚠ 경 고

선바이저를 사용할 때는 전방시야를 충분히 확보한 상태에서 조작하십시오. 시야가 충분히 확보되지 않은 상태에서 조작하면 불의의 사고를 당할 수 있습니다.

■ 다용도 소켓 ⊕사양 적용시

엔진 시동 상태에서 소켓 커버를 열고 소켓에 맞는 12V, 10A 이하의 전기 제품 (예; 진공청소기, 소형냉장고, AV게임기 등)을 꽂아 사용하십시오.

⚠ 주 의

- 다용도 소켓은 「ACC」 이상의 상태에서 사용 가능하나 반드시 엔진 시동 상태에서 사용하고 사용 후에는 플러그를 소켓에서 뽑아 두십시오.
  엔진이 정지된 「ACC」 또는 「ON」 상태에서 사용하거나 장시간 전기 제품을 꽂아 두면 배터리 방전을 초래할 수 있습니다.

⚠ 주 의

- 전기용량이 12V, 10A 이하인 전기 제품만을 사용하십시오.
- 다용도 소켓을 사용해야 할 때는 히터 및 에어컨을 되도록 사용하지 마시고, 사용한다면 1단 이하로 조절하십시오. 그렇지 않으면 배터리 방전을 초래할 수 있습니다.
- 사용하지 않을 때는 커버를 닫으십시오.
- 다용도 소켓에 전자파 잡음을 과대하게 발생시키는 일부 부적합한 전기장치를 연결하여 사용할 경우, 오디오(또는 AV등)의 잡음 유발 및 차량 전자장치의 비정상 작동을 일으킬 수 있으므로 주의하십시오.
- 다용도 소켓에 신체의 일부(손가락 등)나 전기가 통하는 물체를 끼우면 감전이나 화재의 위험이 있으므로 끼우지 마십시오.

■ 2열

□ 3열

■ 충전용 USB 단자 (사양 적용시)

엔진 시동상태에서 USB 충전 잭을 이용하여 소형 전자제품을 충전할 수 있습니다.
충전 진행 상태는 소형 전자제품의 표시장치를 참고하십시오.
사용 후에는 소켓에서 USB를 분리하십시오.

- 엔진 시동이 켜진 상태에서 충전하십시오.
- USB 규격에 맞는 제품만 충전할 수 있습니다.
- 충전하고자 하는 전자제품의 규격이 차량의 소켓과 맞지 않을 경우 USB 충전이 되지 않습니다.
- 전자제품의 충전만을 지원하므로 데이터 통신은 불가합니다.
- 소형 전자제품의 충전 상태에 따라 충전 속도가 달라질 수 있습니다.
- 배터리 충전기는 충전이 불가합니다.

■ 옷걸이 후크 (사양 적용시)

차량의 뒷쪽 위에 옷걸이용 후크가 있습니다.

⚠ 주 의

무거운 옷은 걸지 마십시오. 후크가 손상될 수 있습니다.

⚠ 경 고

옷걸이 후크는 옷 이외의 다른 물건(옷걸이 및 단단하거나 날카롭거나 깨지기 쉬운 물건 등) 은 걸지 마십시오. 사고 시 에어백이 전개되면서(사양 적용 시) 차량 손상뿐만 아니라 탑승자의 부상이나 사망을 초래할 수 있습니다.

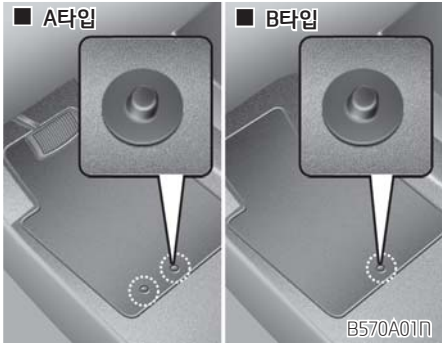

■ 카 매트 후크 (+) 사양 적용시

카 매트를 장착할 경우 앞(또는 뒷)좌석 바닥에 장착된 후크에 카 매트를 고정시키십시오.

⚠ 경 고

카 매트 장착 시 아래 사항을 반드시 준수 바랍니다. 그렇지 않으면 페달의 간섭 등으로 인해 페달 작동이 방해되어 사고가 발생 될 수 있습니다.

- **카 매트가 고정후크에 확실히 고정되었는지 확인**
- **고정후크에 고정할 수 없는 형태의 매트 또는 사이즈가 크거나 두껍고 미끄러운 매트 류 사용금지**
- **카 매트를 두 장 이상 겹쳐 사용금지**
- **반드시 자사 순정부품 사용**

■ 화물 고정 장치(그물망) 사양 적용시

화물 적재 공간에 물건을 싣고 운행할 때, 고리에 그물망을 설치하여 화물이 테일게이트에 손상을 주거나 흘러 내리는 것을 방지할 수 있습니다.

⚠ 주 의

- 화물고정장치(그물망) 안에 너무 부피가 크거나 많은 물건을 넣지 마십시오. 손상될 수 있습니다.
- 차량 운행중의 흔들림으로 인해 쉽게 깨질 수 있는 물건은 싣지 마십시오.

⚠ 경 고

화물고정장치(그물망) 사용시 손으로 확실히 잡은 상태에서 사용하십시오. 그렇지 않으면 반발력으로 인해 얼굴 등에 부상을 입을 수 있습니다.
화물고정장치의 연결부분을 포함한 탄력이 있는 끈 부분이 마모되었거나 손상되었을 때는 사용하지 마십시오.

인포테인먼트 장치

■ 안테나

⚠ 경 고

창문을 닫고 차 안에서 소리를 크게 하고 있으면 외부의 소리를 들을 수 없어 매우 위험합니다. 교차로나 건널목에서는 특히 주의하십시오.

⚠ 주 의

- 시중에서 구입한 카폰 안테나를 뒷유리에 장착시 뒷유리 부착 안테나 및 열선에 간섭되지 않도록 부착하십시오. 만약 간섭되었을시 오디오 수신 성능 저하 및 열선 성능이 저하 될 수 있습니다.
- 초보운전 등의 스티커를 뒷유리에 부착할 때 안테나선이 손상되지 않도록 하십시오.

■ A타입

■ B타입

▶ 루프 안테나

차량 후미 상단 루프 판넬에 안테나가 장착되어 있습니다. 라디오 스위치를 「ON」시키면 안테나가 전파를 수신합니다. 탈·부착이 가능한 안테나로, 탈거 시에는 시계 반대방향으로 돌리십시오.(A타입)

⚠ 주 의

- **자동주차장 등 천장이 낮은 공간이나 세차기 등에 차량이 들어가기 전, 반드시 안테나를 시계반대방향으로 돌려 탈거하십시오. 그렇지 않을 경우 안테나가 파손될 수 있습니다.(A타입)**
- **차량 출고 후 뒷유리창에 썬팅을 할 경우에는 안테나 수신 성능이 떨어질 우려가 있으므로 주의 하십시오. 특히 니켈, 카드뮴과 같은 금속성류(반사필름류)의 썬팅지는 사용하지 마십시오.**

■ A타입

OTQ047124

■ B타입

OTQL048466

■ 오디오 리모컨 (사양 적용시)

주행중 안전하게 오디오 조작이 가능하도록 스티어링 휠에 리모컨이 장착되어 있습니다.

⚠ 주 의

오디오 리모컨의 버튼을 동시에 2개 이상 조작하지 마십시오.

1. **음량 조절(VOL +/-)**
   해당 버튼을 누르면 음량이 증가/감소 합니다.

2. **탐색(∧/∨)**
   - 해당 버튼을 0.8초 이하로 짧게 누르면 라디오 수신 시에는 미리 오디오 프리셋 버튼(1~6번)에 설정된 라디오 주파수를 선택할 수 있고, CD에서 음악을 듣고 있을 때에는 다음 또는 이전 곡의 처음을 들려줍니다.
   - 해당 버튼을 0.8초 이상 누르면 라디오 수신시에는 지금 듣고 있는 방송에서 주파수가 증가 또는 감소하여 다음 또는 이전 방송이 있는 곳에서 정지하여 수신하고, CD에서 음악을 듣고 있을 때에는 빨리감기/되감기로 작동됩니다.

3. **모드 선택(MODE)**
   해당 버튼을 눌러 라디오, CD 등을 선택할 수 있습니다.
   단, 오디오에 CD가 들어있지 않거나 연결되어 있지 않으면 해당 모드는 선택되지 않습니다.

   ※ 지상파 DMB(사양 적용시)는 320×240 해상도를 지원하는 사양으로, DMB 사업자가 고화질 DMB(해상도 1,280×720) 방송으로 전환 등 송출방식 변경 또는 방송정책에 따라 지상파 DMB 수신이 불가할 수 있으니 참조하십시오.

4. **음소거(MUTE, 🔇)(사양 적용시)**
   해당 버튼을 누르면 오디오 음이 사라집니다. 다시 한번 누르거나 다른 버튼을 누르면 음이 나옵니다.(MUTE 해제)

■ 오디오 사양 적용시

오디오 사용법에 대한 자세한 내용은 별도로 지급되는 설명서를 참조하십시오.

⚠ 주 의

차량에 시중 HID 타입의 전조등을 장착할 경우 오디오 및 차량 전장품에 이상 작동이 나타날 수 있습니다.

■ 내비게이션 ⊕사양 적용시

위성으로부터 수신된 정보를 이용, 모니터 내 지도상에 현재 위치를 표시하며 목적지 및 경유지를 설정하여 목표지점까지 안내하는 장치입니다. 내비게이션 장치 사용법에 대한 자세한 내용은 별도로 지급되는 설명서를 참조하십시오.

⚠ 경 고

- **주행 중에는 운전자의 안전을 위해 모니터에서는 DMB방송이나 비디오를 감상할 수 없고 차량 주행 정보만을 표시할 수 있도록 설계 되었습니다.**
- **주행 중에는 절대로 사용하지 마십시오. 사용자(운전자)의 부주의로 인하여 사망 또는 신체적 위험을 초래할 가능성이 있으므로 주의하십시오.**
- **주행 중 TV나 비디오를 시청할 목적으로 장치를 개조하거나 변경하지 마십시오.**

■ 오디오 외부 입력 단자 ⊕사양 적용시

MP3, CDP, USB 저장장치 또는 iPod® 등 외부 음향 기기(또는 음악 파일 저장장치)를 차량에 연결하여 차량 스피커를 통하여 음악을 듣거나 차량 오디오로 재생할 수 있는 편의장치 입니다.

- AUX 단자 : 외부 음향기기의 입력 (AUX 규격 3.5Ø)
- USB 단자 : USB 저장장치/iPod의 입력

외부 입력 단자 사용법에 대한 자세한 내용은 별도로 지급되는 「오디오」 또는 「내비게이션」 설명서를 참고하십시오.

■ A타입

OTQ047129

■ B타입

OTQL048471

■ 블루투스 핸즈프리 사양 적용시

차량의 오디오 시스템에서 블루투스 기능이 내장된 휴대폰을 사용하여 손으로 들고 통화하는 번거로움이 없이 편리하게 전화기능을 사용할 수 있는 장치입니다.

1. 통화버튼
2. 통화 종료 버튼

⚠ 경 고

- **반드시 안전한 곳에 차를 정차한 후 휴대전화를 연결하십시오. 운전중에 연결할 경우 운전자의 주의가 산만해져 사고의 위험이 있습니다.**
- **운전중에는 전화번호를 눌러 전화걸기를 시도하거나 통화하지 마십시오. 운전자의 주의가 산만해져 사고의 위험이 있습니다.**
- **운전중 휴대전화를 사용하면 앞 차량의 속도와 뒷 차량 유무 확인, 돌발상황 대처, 스티어링 휠 조작을 제대로 할 수 없어 교통사고 발생 위험이 높습니다.**

알아두기

블루투스(Bluetooth)란?

가정이나 사무실 내에 있는 다양한 정보통신 기기(컴퓨터, 프린터, 휴대폰, PDA)등을 물리적 케이블의 연결 없이 무선으로 연결해 주는 근거리 무선 네트워킹의 기술 규격을 말합니다.

⚠ 주 의

- **블루투스 핸즈프리는 블루투스 기능이 내장된 휴대폰에서만 동작 가능합니다.**
- **자동차에 장착된 통화스위치를 눌러도 통화 되지 않는 기종은 휴대전화의 통화버튼을 사용해야 하는 경우가 있습니다.**
- **블루투스 휴대폰의 출시시점, 소프트웨어 버전, 이동통신사에 따라 일부 기능이 당사 핸즈프리와 호환되지 않을 수 있습니다.**
- **휴대폰의 성능은 휴대폰 제조사에서 보증하므로 문제가 있을 경우 휴대폰 제조사에 문의 하십시오.**

※ 자세한 내용은 별도로 지급되는 「오디오」 또는 「내비게이션」 설명서를 참고하십시오.

■ 블루링크(Blue Link) 사양 적용시

블루링크는 최첨단 IT 시스템을 기반으로 안전 보안, 차량 진단 및 원격제어 뿐 아니라 스마트 폰 연동을 통해 더 편안하고 즐거운 드라이빙을 지원하는 텔레매틱스 서비스입니다.
블루링크 서비스 사용법에 대한 상세한 내용은 별도로 지급되는 「오디오」 또는 「내비게이션」 설명서를 참고하시고, 사용 전에 반드시 내용을 숙지하신 후 사용하십시오.

⚠ 주 의

차량 시동 상태에서 사용하십시오. 그렇지 않을 경우, 차량 배터리가 방전될 수 있습니다.

⚠ 경 고

별도의 조작이 필요할 경우, 운전 중에는 사용하지 마십시오.
운전 중 조작할 경우 운전자의 주의가 산만해져 사고의 위험이 있습니다.

5장 목차

시동 스위치 5-3
시동 스위치의 조명 5-3
시동 스위치 위치 5-3
엔진 시동 및 정지 5-5
엔진 시동 방법 5-5
엔진 정지 방법 5-10
수동변속기 5-11
수동변속기 작동 5-11
올바른 운전요령 5-12
자동변속기 5-13
자동변속기 작동 5-14
올바른 운전 요령 5-18
4륜구동 장치(4WD) 5-20
선택 4륜구동 5-20
4륜구동 차량의 운행 요령 5-22
타이어 관련 유의 사항 5-26
기타 유의 사항 5-27
제동 장치 5-27
브레이크 5-28
주차 브레이크 5-29
ABS(Anti-Lock Brake System) 5-31
차체 자세 제어 장치(ESC) 5-32
급제동 경보 시스템(ESS) 5-35
올바른 제동 요령 5-36
경사로 밀림 방지 기능(HAC) 5-36
크루즈 컨트롤(A타입) 5-37
주행속도 설정 5-37
설정 속도 증가 5-38
설정 속도 감소 5-38
일시적인 속도 증가 5-38
일시 해제 5-39
재설정 5-39
기능 해제 5-40
크루즈 컨트롤(B타입) 5-41
주행속도 설정 5-41
설정 속도 증가 5-42
설정 속도 감소 5-42
일시적인 속도 증가 5-42
일시 해제 5-43
재설정 5-43
기능 해제 5-44
액티브 에코 5-45
액티브 에코 선택 5-45
액티브 에코 작동 시 발생할 수 있는 차량 주행 특성 5-45
액티브 에코 작동 제한 5-45
최고속도 제한장치 5-46

경제적 운행 5-46
안전 운행.....5-48
험로에서의 주행 5-48
차 바퀴가 빠져 헛도는 경우.....5-49
커브길 주행 시.....5-50
야간 주행.....5-50
악천후 시의 주행 5-50
고속도로 주행.....5-51
여름철 운행 5-52
겨울철 운행 5-53
눈 또는 빙판길 주행.....5-54
터보 장착 차량 운행(디젤차량) 5-57
터보차저 장착 차량 점검 사항 5-57
차동기어 잠금장치(LD) 장착 차량 운행 5-58
주요 기능.....5-58
운행 시 유의 사항 5-58

시동 스위치

OTQ057001

■ 시동 스위치의 조명 사양 적용시

운전석(또는 동승석) 도어를 열면 시동 스위치 주위의 램프가 조명되어 야간 또는 어두운 곳에서 시동 스위치 위치를 쉽게 찾을 수 있습니다.
조명은 도어를 닫은 후 일정시간(약 30초)이 지나거나, 모든 도어를 닫고 잠궈 경계 상태에 진입할 때 또는 시동 스위치를 「ON」 위치로 돌리면 자동으로 꺼집니다.

OTQ057002

■ 시동 스위치 위치

▶ LOCK

키를 뽑고 스티어링 휠을 좌우로 조금씩 움직이면 스티어링 휠이 고정되어 도난을 방지할 수 있도록 잠기는 위치입니다.
키는 「LOCK」 위치에서만 뺄 수 있습니다.
시동 스위치를 「LOCK」 위치로 돌리고자 할 때는 「ACC」 위치에서 키를 안쪽으로 누른 상태에서 「LOCK」 위치로 돌리십시오.

▶ ACC

스티어링 휠이 잠기지 않고 엔진을 시동시키지 않은 상태에서 일부 전기 장치를 작동할 수 있습니다.

⚠ 주 의

「LOCK」 에서 「ACC」 위치로 시동 스위치가 돌려지지 않으면, 스티어링 휠을 오른쪽 또는 왼쪽으로 조금씩 움직이면서 시동 스위치를 돌리십시오.

▶ ON

엔진을 시동시키기 전에 경고등을 점검할 수 있고 엔진 시동후에는 모든 전기장치를 사용할 수 있습니다.
이 위치는 엔진 시동 후에 정상적인 엔진 작동 상태의 위치입니다.
엔진 시동 상태가 아니면, 방전이 될 수 있으므로 시동 스위치를 「ON」 위치에 놓지 마십시오.

▶ START

엔진을 시동시키고자 할 때 시동 스위치를 「START」 위치까지 돌리십시오.
시동이 되면 바로 키에서 손을 떼고 10초 이상 「START」 위치에 잡고 있지 마십시오. 키에서 손을 떼면 시동 스위치는 자동으로 「ON」 위치로 되돌아 갑니다.

⚠ 주 의

- **엔진 정지 중 시동 스위치를 장시간 「ACC」나 「ON」의 위치로 하면 배터리가 방전됩니다.**
- **엔진이 시동 된 상태에서 시동 스위치를 「START」로 하지 마십시오. 스타터에 손상을 줄 수 있습니다.**

⚠ 경 고

- **주행 중에는 시동 스위치를 「LOCK」 또는 「ACC」 위치로 돌리지 마십시오. 이는 브레이크 기능과 방향 제어 능력이 상실되어 사고를 초래할 수 있습니다.**
- **도난 방지 스티어링 휠은 주차 브레이크 대용으로 사용할 수 없습니다. 운전석을 떠나기 전에 엔진시동을 끈 후 변속레버를 「P」(주차) 위치에 놓고, 주차 브레이크를 완전히 작동시키십시오.**
  그렇지 않을 경우, 예상치 못한 차량의 갑작스러운 움직임으로 사고가 발생할 수 있습니다.
- **주행 중 스티어링 휠 사이로 시동 스위치 또는 각종 스위치를 조작하지 마십시오. 손이나 팔로 차량을 제어할 수 없게 되어 심각한 부상이나 사망에 이르게 할 수 있는 사고가 일어날 수도 있습니다.**
- **운전석 주변에 움직일 수 있는 것은 놓지 마십시오. 운전을 방해할 뿐만 아니라 사고를 유발시킬 수 있습니다.**

⚠ 경 고

- **키에는 아래와 같은 열쇠고리를 사용하지 마십시오. 운전시 무의식 중에 무릎으로 열쇠고리를 밀면 열쇠고리 무게로 인해 키가 ACC 위치로 되어 엔진이 정지될 위험이 있습니다.**
  1. 지갑형 열쇠고리
  2. 열쇠고리에 다량의 열쇠 장착
  3. 열쇠고리에 무거운 액세서리 부착 등
- **운전중에는 열쇠고리가 무릎에 닿지 않도록 올바른 자세로 좌석에 앉으십시오.**

엔진 시동 및 정지

■ 엔진 시동 방법

1. 엔진 시동전에 우선 안전벨트를 착용하십시오.
2. 주차 브레이크 확실히 작동시켜 놓으십시오.
3. 모든 전기 장치를 끄십시오.
4. 가속 페달과 브레이크 페달의 위치와 작동유격을 오른발로 확인하십시오.
5. 브레이크 페달을 확실히 밟고 계십시오.

⚠ 경 고

- **운전석 주변에 페달을 밟을 때 방해를 줄 수 있는 물건(예:깡통, 병, 고정되지 않은 바닥 매트 등)이 있으면 제거하십시오. 정지하고자 할 때 브레이크 페달이 밟히지 않아 사고가 날 수 있습니다.**
- **주행 중 급제동, 코너링 등의 상황에서 물건이 바닥으로 떨어지면 페달 작동에 방해가 되어 사고가 날 수 있습니다. 항상 안전하게 보관하십시오.**
- **운전에 집중하지 않으면 사고로 이어질 수 있습니다. 운전에 방해 될 수 있는 행동 (오디오 작동 등) 시 조심 하십시오. 안전운전의 1차적인 책임은 고객에게 있으며 휴대기기 사용은 법적으로 금하고 있습니다.**

▶ 디젤 차량

디젤 차량은 엔진이 차가운 상태에서는 시동전에 예열이 필요하며 엔진을 따뜻하게 한 후에 주행해야 합니다. 다음과 같이 하십시오.

6. 시동 스위치를 「ON」 위치까지만 돌리십시오.
7. 계기판의 예열 표시등(➿)이 점등 후 소등될 때까지 기다리십시오. 엔진 시동을 끈 후 단시간내에 재시동 시에는 점등되지 않을 수도 있습니다.
8. 예열 표시등(➿)이 소등되었는지 확인 후, 변속기 종류에 따라 다음과 같이 엔진 시동을 거십시오.

※ **예열이 완료된 후 약 10초 이내로 엔진이 시동되지 않으면 시동 스위치를 「LOCK」 위치에서 약 10초간 기다린 후 「ON」 위치로 돌려 다시 예열시키십시오.**

▶ LPG 차량

LPG 차량은 시동 전에 액화된 LPG를 엔진에 원활하게 공급하기 위해 일정한 압력이 형성되면 시동을 걸어야 합니다. 다음과 같이 하십시오.

6. 엔진 시동 스위치를 「ON」 위치로 하면 계기판의 시동대기 표시등(LPI)이 점등 후 소등됩니다. 단, 시동 스위치「OFF」 후 짧은 시간 내에 다시 「ON」 시에는 점등되지 않을 수도 있습니다.
   약 1~2초간 연료펌프 작동 소리가 발생하나, 시동 성능 향상을 위한 것으로써 차량과 부품의 품질 및 성능에는 이상이 없습니다.
7. **반드시 계기판의 시동대기 표시등(LPI)이 소등되었는지 확인한 후** 2~3초 이내에 변속기 종류에 따라 다음과 같이 엔진 시동을 거십시오.
8. 시간이 지난 후 시동을 걸 경우 시동지연이 발생할 수 있습니다. 엔진 시동 스위치를 「OFF」 한 후 상기 과정을 통해 다시 시동을 거십시오.

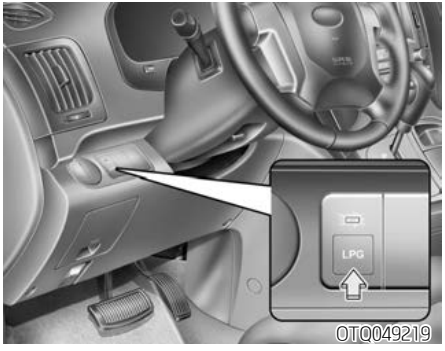

※ **LPG 연료 공급 버튼은 긴급상황(연료공급을 중단해야 할 경우) 시에만 사용하십시오.**
· **LPG 연료 공급 버튼 ON(점등) : 연료 공급**
· **LPG 연료 공급 버튼 OFF(소등) : 연료 차단**

⚠ 주 의

- **안전운행을 위하여, LPG 연료의 누출 여부는 매일 운행전에 점검/확인하십시오. (연료의 누출이 확인되거나 냄새가 날 경우, 반드시 정비후 운전하시기 바랍니다.)**
- **엔진 시동후 가속 페달을 조작하여 워밍업 시키지 마십시오.**

▶ **수동변속기 차량**

9. 클러치 페달을 완전히 밟고 변속레버를 「중립」위치에 두십시오. 엔진을 시동시키는 동안 클러치 페달과 브레이크 페달을 계속 밟고 계십시오.

※ **이그니션 락(Ignition Lock)이 장착된 차량은 클러치 페달을 밟아야만 시동이 걸립니다.**

10. 시동 스위치를 「START」 위치까지 돌리고 엔진 시동이 걸리면(최대 10초까지) 키에서 손을 떼십시오.
    가속 페달을 밟지 않은 상태에서 시동을 거십시오.
11. 출발할 때는 클러치 페달과 브레이크 페달을 계속 밟은 상태에서 변속레버를 원하는 위치로 놓으십시오.
12. 주차 브레이크를 해제시킨 다음, 클러치 페달에서 발을 떼면서 가속 페달을 밟아 천천히 출발하십시오.
13. 엔진의 온도를 올리기 위해 정차 상태에서 공회전을 하지 마십시오. 엔진이 적정한 온도가 될때까지는 적당한 속도로 주행 하십시오.
    (급가속 또는 급감속을 하지 마십시오.)

※ **디젤 차량의 경우, 엔진 시동 직후 가속 페달을 밟지 마십시오. 엔진이 차가운 상태이면, 터보차저에 윤활유가 공급될 수 있도록 몇초간 공회전시키십시오.**

▶ **자동변속기 차량**

9. 변속레버를 「P」(주차) 위치에 놓은 후 브레이크 페달을 밟고 계십시오.
   변속레버 「N」(중립) 위치에서도 시동을 걸 수 있으나 안전을 위하여 「P」위치에서만 하십시오.

※ **변속레버 잠금 장치(Shift Lock)가 장착된 차량은 브레이크 페달을 밟아야만 변속레버가 「P」(주차)에서 「R」(후진) 위치로 움직여집니다.**

10. 시동 스위치를 「START」위치까지 돌리고 엔진 시동이 걸리면 (최대 10초까지) 키에서 손을 떼십시오.
11. 출발할 때는 브레이크 페달을 계속 밟은 상태에서 변속레버를 원하는 위치로 놓으십시오.
12. 주차 브레이크를 해제시킨 다음, 브레이크 페달에서 발을 떼어 차량이 서서히 움직이는 것을 확인하신 후에 가속 페달을 밟아 천천히 출발하십시오.
13. 엔진의 온도를 올리기 위해 정차 상태에서 공회전을 하지 마십시오. 엔진이 적정한 온도가 될때까지는 적당한 속도로 주행 하십시오.
    (급가속 또는 급감속을 하지 마십시오.)

※ **디젤 차량의 경우, 엔진 시동 직후 가속 페달을 밟지 마십시오. 엔진이 차가운 상태이면, 터보차저에 윤활유가 공급될 수 있도록 몇초간 공회전시키십시오.**

※ 엔진 시동 시 유의 사항

- 겨울철에는 기온이 낮아 초기 엔진 회전수 (rpm)가 높을 수 있습니다.
- 엔진이 정상 작동 온도에 이를 때까지 엔진 소음이 날 수 있으며 브레이크의 제동거리가 다소 길어 질 수 있습니다.

⚠ 주 의

- 시동 스위치를 10초 이상 「START」에 위치시키지 마십시오. 엔진이 꺼지거나 한번에 시동되지 않을 때는 「LOCK」 위치에서 10초간 기다린 후 재시도 하십시오.
- 엔진이 시동되어 있을 때는 시동 스위치를 「START」로 하지 마십시오. 스타터가 손상될 수 있습니다.
- 고속 공회전을 삼가십시오.
  10분이상 고속 공회전시 배기장치에 손상을 줄 수 있습니다.

⚠ 주 의

- 차량 주행 중에 시동이 꺼지더라도 변속레버를 「P」(주차)로 위치시키지 마십시오. 「P」(주차) 위치에 놓으면 변속기가 고장날 수 있으며, 제동거리가 더 길어 질 수 있습니다. 브레이크를 밟을 때는 평소보다 힘껏 밟으십시오.
  만약 교통이나 도로 조건이 허용된다면, 차량이 완전히 멈추기 전에 변속레버를 「N」(중립)위치에 두고 시동 스위치를 「START」 위치까지 돌려서 재시동을 시도할 수 있습니다.

⚠ 경 고

- 주위가 밀폐되어 환기가 잘 되지 않는 공간에서 장시간 엔진 시동을 걸어 두지 마십시오. 배기가스에 의해 중독될 위험이 있습니다.
- 엔진 회전수 (rpm)가 높은 상태에서 브레이크를 해제하면 차가 갑자기 움직일 수 있으므로 엔진 회전수 (rpm)가 안정될 때까지 기다려 출발하십시오.
- 절대 가속 페달을 밟으면서 시동을 걸지 마십시오. 차가 갑자기 움직이게 되어 사고의 원인이 됩니다.

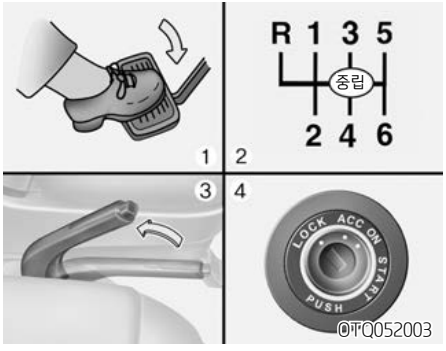

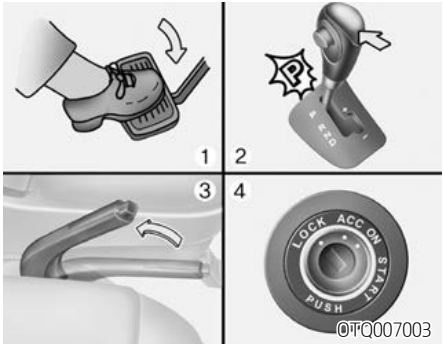

■ 엔진 정지 방법

▶ 수동변속기 차량

1. 차량이 정지된 상태에서 클러치 페달과 브레이크 페달을 동시에 밟고 계십시오.
2. 클러치 페달과 브레이크 페달을 밟은 상태에서 변속레버를「중립」으로 하십시오.
3. 브레이크 페달을 밟은 상태에서 주차 브레이크를 작동시켜 놓으십시오.
4. 시동 스위치를「LOCK」위치까지 돌려 키를 빼십시오.

▶ 자동변속기 차량

1. 차량이 정지된 상태에서 브레이크 페달을 밟고 계십시오.
2. 브레이크 페달을 밟은 상태에서 변속레버를「P」(주차) 위치로 하십시오.
3. 브레이크 페달을 밟은 상태에서 주차 브레이크를 작동시켜 놓으십시오. 가속페달을 밟지 말고 시동을 거십시오.
4. 시동 스위치를「LOCK」위치까지 돌려 키를 빼십시오.

※ 엔진 정지시 유의 사항

- 엔진 정지 직전에 고속 공회전을 삼가십시오.
- 경사가 있는 곳에 주차시킬 때는 변속레버를 자동변속기 차량은「**P**」(주차) 위치로, 수동변속기 차량은 오르막 길에서는「1단」, 내리막 길에서는「**R**」(후진)로 놓고 타이어에 고임목을 설치하십시오.
- 자동변속기 차량의 경우 주, 정차 시 변속레버가「**P**」(주차) 위치에 확실하게 변속되어 있지 않으면 외부로부터의 충격에 의해 차량이 움직일 수 있으므로 주의하십시오.

⚠ 경 고

급경사로에는 차량을 주차시키지 마십시오. 차량이 움직일 수 있습니다.

수동변속기 ⊕사양 적용시

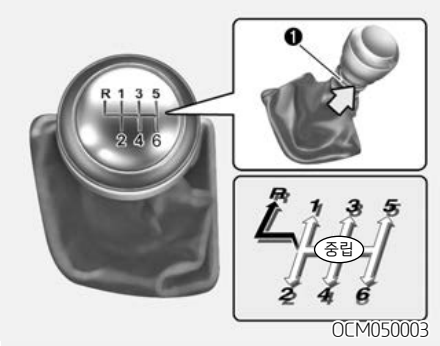

❶ 변속 레버 링

➡ 링(1)을 당긴상태에서 변속레버를 작동시킴

⇨ 링(1)의 당김 없이 변속레버를 작동시킴

■ 수동변속기 작동

▶ 클러치의 사용 요령

변속레버를 조작할 때는 반드시 클러치 페달을 완전히 밟은 후에 변속하십시오.

클러치 잠금 장치(Clutch Lock)(사양 적용시)가 장착된 차량은 클러치를 밟지 않으면 시동이 걸리지 않습니다.

후진시에는 반드시 차량이 완전히 정지한 후 변속레버를 「중립」위치에서 「R」(후진)의 위치로 변속하십시오.

차량을 출발시키기 위해서는 완전히 밟고 있던 클러치 페달을 천천히 놓으면서 가속페달을 밟아 출발하십시오.

정지 상태에서 「1단」 또는 「R」(후진)로 변속이 어려울 경우, 변속기를 중립에 놓고 클러치 페달을 떼었다가 다시 밟고 「1단」 또는 「R」(후진)로 변속하십시오.

겨울철 기온이 낮을 경우 변속기 오일이 따뜻해지기 전에는 변속이 어려울 수 있습니다. 이것은 정상적인 현상이며 기계적 이상이 아닙니다.

▶ 저단 변속

교통 정체 시 또는 언덕 오르막길 주행 시에 서행해야 할 경우는 엔진에 무리가 올 수 있으므로 저단으로 변속하십시오. 저단 변속을 하면 엔진이 꺼지지 않고 다시 속도를 내야 할 경우 보다 빨리 가속을 할 수 있습니다.

내리막길 주행시의 저단 변속은 안전속도를 유지하고 브레이크의 수명을 연장시킬 수 있습니다.

⚠ 주 의

- 「5단」에서 「4단」으로 감속시, 「5단」 기어를 빼면 바로 「3단」과 「4단」 사이의 중립 위치에 놓이므로 변속레버를 좌측으로 당기지 말고, 곧바로 뒤쪽으로 당겨 「4단」 기어를 넣으십시오.
  부주의하게 변속레버를 좌측으로 당겨 「2단」으로 잘못 변속되면 엔진이 급격하게 고회전될 수 있으며, 이는 엔진과 변속기의 손상을 야기시킵니다.
- 「5단」 또는 「6단」(사양 적용시)으로 변속할 때 변속 레버를 오른쪽으로 밀어서 변속하십시오. 그렇지 않을 경우 우연히 「3단」 또는 「4단」으로 변속되어 엔진이 손상될 수 있습니다.

⚠ 주 의

- 고단에서 저단으로 변속하고자 할 때에는 한번에 두단 이상 저단으로 변속하지 마십시오. 또한, 엔진이 고속(5,000 rpm 이상)으로 회전하고 있는 상태에서는 저단으로 변속하지 마십시오. 엔진 및 클러치, 변속기가 손상될 수 있습니다.
  고단에서 저단으로 변속된 후 저단에서도 엔진 회전수가 회전계의 적색 구간에 들어가지 않도록 주의하십시오.

■ 올바른 운전요령

⚠ 주 의

- ·차량 주행상태에서 불필요한 반 클러치 사용을 자제하여 주십시오. 주행과정에서 반 클러치를 자주 사용하게 되면 클러치 커버 및 클러치 디스크가 마찰열에 의해 쉽게 마모되며 이상진동 및 소음이 발생될 수도 있습니다. 변속할 때를 제외하고 주행 중에 클러치 페달 위에 발을 올려 놓지 마십시오.
- 언덕길에서 정차하는 동안 반 클러치를 사용하여 차를 정지시키려 하지 마십시오. 클러치 디스크가 조기 손상됩니다.
- 클러치 페달 작동은 끝까지 밟아야 하며 페달을 밟을 때 페달이 원위치 되기 전에 다시 밟지 않도록 주의하십시오. 클러치 페달이 원위치로 돌아오기 전에 다시 밟는 과정이 반복되면 클러치 시스템 고장의 원인이 될 수도 있습니다.
- 규정된 적재중량 이상으로 과적하지 마십시오. 과적상태에서 출발 및 운행 시 비정상적으로 과대한 클러치 디스크 마찰열이 발생되어 클러치 커버 및 클러치 디스크의 고장원인 될 수 있습니다.

자동변속기 ⊕사양 적용시

⚠ 주 의

- 정지상태에서 출발 시 「2단」 출발을 자제하십시오. 「2단」 출발 시에는 비정상적으로 과대한 클러치 디스크 마찰열이 발생되어 클러치 커버 및 클러치 디스크의 고장원인이 될 수 있습니다.
- 고속 주행중에 갑자기 저단으로 변속하지 마십시오. 엔진 및 변속기에 손상을 줄 수 있습니다.
- 차량의 원활한 주행과 연료절감을 위하여 적정 변속시기에 변속하십시오. 회전계의 바늘이 적색눈금을 넘지 않도록 하십시오. 엔진 손상을 야기시킵니다.
- 주행중 기어를 변속할 때 외에는 변속레버에 손을 올려 놓고 운전하지 마십시오. 변속기 내부 부품 마모의 원인이 됩니다.

알아두기

반 클러치란?

클러치 페달을 밟을 때 완전히 밟지 않거나, 놓지 않은 상태로 동력이 클러치에 전달되어 클러치가 미끄러지는 상태

⚠ 경 고

- 출발 및 후진 시 변속 후에 클러치 페달에서 너무 빨리 발을 떼게 되면 시동이 꺼져 불의의 사고를 당할 수 있습니다.
- 운전석을 떠나기 전에는 평탄한 장소에서 반드시 주차 브레이크를 작동시켜 놓고, 엔진 시동을 끄십시오. 그리고 변속레버를 「1」단 또는 「R」(후진)에 위치시키십시오. 그렇지 않을 경우, 예상치 못한 차량의 갑작스런 움직임으로 심각한 사고를 초래할 수 있습니다.

■ LPG차량

OTQ057006G

■ 디젤차량(A타입)

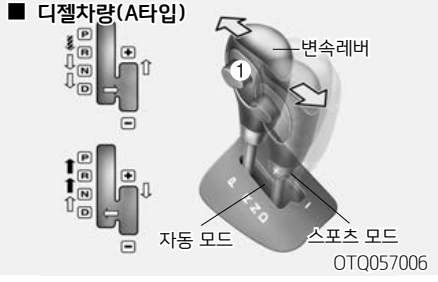

OTQ057006

■ 디젤차량(B타입)

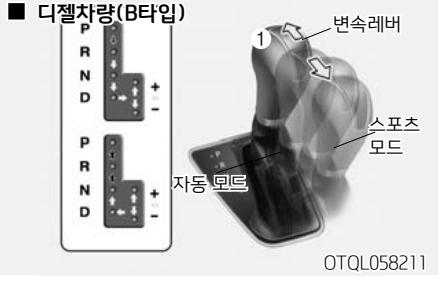

OTQL058211

➡ 브레이크를 밟고 버튼(1)을 눌러야만 작동 가능
(변속레버 잠금장치 장착 차량)

➡ 버튼(1)을 눌러야만 작동 가능

⇨ 변속레버를 그대로 작동 가능

※ 변속레버를 움직일 때는 반드시 브레이크 페달을 밟은 상태에서 레버를 조작하십시오.

■ 자동변속기 작동

▶ 변속 위치별 기능

자동변속기는 변속레버의 위치, 차량 속도, 가속 페달의 위치에 따라 1속 ~ 5속(또는 4속(사양 적용시))까지 자동으로 변속됩니다. 변속레버의 위치는 계기판에 표시됩니다.
「D」, 「R」 및 스포츠 모드 구간(+, -)위치에서는 가속 페달을 밟지 않아도 브레이크만 해제되면 차량이 전진 또는 후진하게 됩니다. 이 위치에서 차량을 멈추고자 할 때는 반드시 브레이크 페달을 밟고 계십시오.

⚠ 경 고

미끄러지기 쉬운 도로에서의 급격한 엔진 브레이크 조작 (변속레버를 고단에서 저단으로 내리는 것)은 타이어가 미끄러질 위험이 있으므로 사용하지 마십시오.

● P(주차)

- 주차할 때 또는 엔진 정지 및 시동시 차량이 움직이지 않도록 변속기가 잠기는 위치입니다.
- 주,정차할 경우, 브레이크 페달을 밟은 채로 변속레버를 「P」(주차)로 놓고 주차 브레이크를 확실히 작동하십시오.
- 주차 브레이크 대용으로 사용하지 말고 주, 정차시 반드시 주차 브레이크와 함께 사용하십시오.

⚠ 주 의

「P」(주차) 위치로 변속할 때는 반드시 차량이 정지한 상태에서 변속하십시오. 차량이 움직이는 상태에서 변속하면 자동변속기가 파손될 수 있습니다.

● R(후진)

- 차량을 후진시킬 때 사용하십시오.
- 변속레버를 「R」(후진)의 위치로 할 때는 반드시 차를 정지시켜야 합니다. 차량이 움직이는 상태에서 「R」(후진)의 위치로 변속하는 경우, 예기치 못한 위험이 초래될 수 있으니 반드시 정차 후 사용하십시오.
- **주행중 잠시 멈출 경우, 브레이크 페달을 확실히 밟지 않으면 차량이 움직일 수 있으니 주의하십시오.**

⚠ 주 의

「R」(후진)의 위치로 변속할 때나 「R」(후진) 위치에서 다른 위치로 변속하고자 할 때는 차량을 완전히 정차 시킨 후 변속하십시오. 만약 주행 중에 「R」(후진)로 변속 시키면 변속기가 손상될 수 있습니다.

● N(중립)

- 주행 중 정차시간이 길어질 때 사용하십시오. 바퀴와 변속기가 잠겨 있지 않습니다. 주행 중 정차시는 브레이크 페달을 밟거나 주차 브레이크를 작동하십시오.
- 「N」(중립) 위치에서도 엔진의 시동은 걸리나, 안전을 위하여 반드시 「P」(주차) 위치에서 시동을 거십시오.

⚠ 경 고

주행 중 「N」(중립) 상태로 하게 되면 엔진 브레이크가 작동하지 않게 되어 예기치 않은 사고를 초래할 수 있으므로 주행 중에는 「N」(중립) 상태로 변속하지 마십시오.

● D(주행)

- 이 위치는 정상적인 전진 주행 위치입니다.
- 변속기는 1속~5속(또는 4속(사양 적용시)) 내에서 적절한 경제성과 힘을 제공하는 속도로 자동적으로 선택 변속됩니다.
- 출발하고자 할 때는 「P」(주차) 위치에서 시동을 건 후 브레이크 페달을 밟은 상태에서 「D」(주행) 위치로 변속하고, 브레이크 페달에서 발을 떼어 차량이 서서히 움직이는 것을 확인하신 후에 가속 페달을 밟아 출발하십시오.
- **주행 중 잠시 멈출 경우, 브레이크 페달을 확실히 밟지 않으면 자동변속기 특성상 차량이 움직일 수 있으니 주의 하십시오.**

⚠ 경 고

- **언덕길에서 멈춘 후 출발할 경우에는 변속레버가 「D」(주행)에 있어도 가속 페달 또는 브레이크 페달을 밟지 않으면 상황(등판각)에 따라 차량이 뒤로 밀릴 수 있고, 이로 인해 중대한 사고가 발생할 수도 있습니다.**
- **「D」(주행)의 위치로 변속할 때는 차량을 완전히 정차 시킨 후 변속하십시오.**

● **2 (Second gear) :** 2단 기어 (사양 적용시)

미끄러운 길이나 언덕길을 올라갈 때, 언덕길을 내려가며 엔진 브레이크를 걸고자 할 때 사용하며, 자동적으로 「1」단, 「2」단 기어로 변속됩니다.

● **L (Low gear) :** 1단 기어 (사양 적용시)

「1」단 기어로 고정되며, 아주 가파른 언덕을 오를 때나, 어느정도 속도가 떨어졌을 때 엔진 브레이크를 걸고자 할 때 사용합니다.

⚠ 경 고

미끄러지기 쉬운 도로에서의 급격한 엔진 브레이크 조작(선택레버를 「D」→「2」→「L」 위치로 내리는 것)은 미끄러질 위험이 있으므로 사용하지 마십시오.

⚠ 주 의

자동변속기를 「2」, 「L」위치에 두고 「3」이상의 무리한 속도를 내면, 자동변속기에 큰 손상을 줄 수 있습니다.

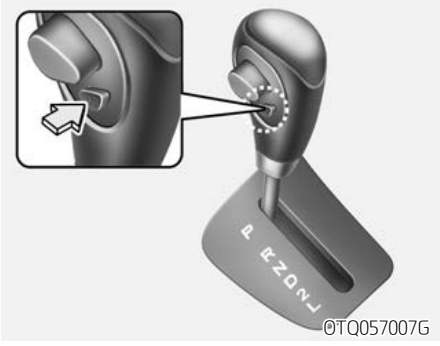

● **오버드라이브 버튼** (사양 적용시)

- 「ON」위치 : 통상주행시 사용하며 차속에 따라 1단에서 4단 (OVER-DRIVE)까지 자동 변속됩니다.
- 「OFF」위치 : 계기판에 「O/D OFF」 표시등이 점등되고 1단에서 3단까지만 변속됩니다.

■ A타입

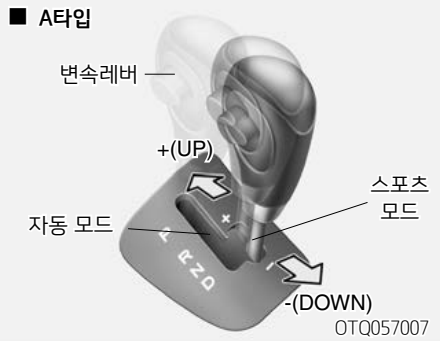

OTQ057007

■ B타입

OTQL058212

● **스포츠 모드(+, —)** 사양 적용시

- **+ (UP)**

  수동변속기처럼 레버를 「+」 방향으로 한번 밀어줄때 마다 1속씩 상승하여 5속(또는 4속(사양 적용시))까지 변속할 수 있습니다. 가속 페달을 밟으면서 작동시킬 수 있습니다.

- **— (DOWN)**

  브레이크를 밟으면 속도에 따라 5속(또는 4속(사양 적용시))~1속까지 자동적으로 변속합니다. 또한 레버를 「-」 방향으로 한번 밀어줄 때 마다 1속씩 내려갑니다.
  엔진 브레이크를 사용하고자 할 때는 브레이크를 밟으면서 레버를 「-」 방향으로 밀어 1속씩 내리십시오.

주행중 잠시 멈출 경우, 브레이크 페달을 확실히 밟지 않으면 자동변속기 특성상 차량이 움직일 수 있으니 주의하십시오.

- 스포츠모드는 1속에서 5속(또는 4속(사양 적용시))의 전진변속만 가능하며, 후진 및 주차 시에는 「R」(후진), 「P」(주차)를 선택하십시오.
- 변속레버를 「-」(DOWN)측으로 빠르게 2회 조작하면 3속에서 1속, 4속에서 2속으로 변속하는 것이 가능합니다.
- 스포츠 모드에서 주행중 차속이 내려가면 자동으로 저단변속되어 정지시에는 1속으로 변속됩니다.
- 미끄러운 노면에서의 발진성을 좋게하기 위하여 정차중에 「+」(UP)측으로 1회조작 하는 것으로 2속 출발이 가능하며 「-」(DOWN)측으로 조작하면 1속으로 변속됩니다.
- 주행성능을 확보하기 위하여 차속에 따라 「+」(UP)측으로 조작하여도 변속이 되지않는 경우가 있으며, 또한 엔진의 과도한 회전을 방지하기 위하여 차속에 따라 「-」(DOWN)측으로 조작하여도 변속이 되지 않는 경우가 있습니다.

⚠ 주 의

- **스포츠 모드(+, -)에서는 수동변속기처럼 적정한 속도나 엔진회전수(rpm)에 따라서 변속이 되므로, 계기판의 엔진 회전계를 보며 레버를 이용하여 변속시키십시오. 그렇지 않으면 자동변속기에 손상을 줄 수 있습니다.**
- **스포츠 모드에서 고단으로의 변속은 그때의 도로조건에 맞추어 엔진회전수가 회전계의 적색범위에 들어가지 않도록 적정시기에 변속을 하십시오.**
- **급격한 엔진브레이크 및 급가속은 고장의 원인이 됩니다. 도로상태 및 주행속도에 따라 적절한 변속을 하십시오.**

▶ 변속레버 잠금 장치(Shift Lock)

자동변속기의 변속레버를 「P」(주차)위치에서 「R」(후진) 위치로 변속하고자 할 때, 운전자의 오조작을 방지하기 위하여, 브레이크 페달을 밟아야만 변속이 가능하도록 고안된 장치입니다.

「P」(주차)위치에서 「R」(후진) 위치로 변속하고자 할 때는 다음과 같이 하십시오.

1. 브레이크 페달을 밟고 계십시오.
2. 버튼을 누른상태에서 변속레버를 다른 위치로 변속하십시오.
   - 변속레버 「P」(주차) 위치에서 브레이크 페달을 반복적으로 밟고 해제하면 변속기 부근에서 잡음이 들릴 수 있습니다.
   - 「N」(중립) 위치에서는 변속레버 잠금 장치가 작동하지 않으므로 반드시 「P」(주차) 위치에서 시동을 거십시오.
   - 변속레버 잠금 장치(Shift Lock)는 브레이크 페달을 밟고, 변속레버를 움직여야 잠금 장치가 해제되므로 해제 순서를 반드시 준수 하십시오.

■ 올바른 운전 요령

- 엔진 시동은 반드시 변속레버를 「P」(주차)에 위치 시킨후 주차 브레이크 를 작동시켜 놓고 오른발로 브레이크 페달을 밟은채 실시하십시오.
- 엔진 rpm(회전수)이 높을 때는 어떤 위치로도 변속하지 마십시오.
- 변속레버를 움직일 때는 반드시 브레이크 페달을 밟고, 계기판에 나타나는 각 위치의 표시등을 확인하면서 원하는 위치로 조작하신 후에 레버를 고정시킨 다음 브레이크 페달에서 발을 서서히 떼십시오.
- 자동변속기 차량은 「R」, 「D」, 「+」, 「-」의 어느 위치에서나 공회전 상태에서 가속페달을 밟지 않아도 차가 움직이려는 경향이 있으므로 정차 중에는 반드시 브레이크를 밟고 주차 브레이크를 확실히 작동시키십시오.
- 언덕길에서 정차할 때는 가속페달을 이용하여 차를 정지시키려 하지 말고 브레이크를 사용하십시오.
- 오르막길에서 서 있을 때는 엔진의 힘을 이용하여 정차하지 말고 주차 브레이크를 작동시키거나 브레이크를 사용하십시오.

- 브레이크를 작동시킨 상태에서 「R」(후진) 또는 어떠한 전진 변속 위치에서도 가속 페달을 밟지 마십시오.
- 주, 정차 중에 엔진을 지나치게 고속 회전시키지 마십시오.

⚠ 경 고

- **가속페달을 밟은 채로 「P」(주차) 또는 「N」(중립) 위치에서 다른 위치로 변속하지 마십시오. 차가 갑자기 움직여 예기치 않은 사고가 발생할 위험이 있습니다.**
- **주행 중에는 변속레버를 「N」(중립) 위치로 변속하지 마십시오. 엔진 브레이크가 작동되지 않아 위험하게 됩니다.**
- **주, 정차시 변속레버가 「P」(주차) 위치에 확실하게 변속되어 있지 않으면 외부로부터의 충격에 의해 차량이 움직일 수 있습니다. 그러므로 잠시라도 차에서 떠나 있을 때에는 안전을 위하여 항상 「P」(주차)에 위치시키고 주차 브레이크를 작동시킨 다음 반드시 엔진 시동을 끄십시오.**

▶ 출발하는 경우

1. 브레이크 페달을 밟은 채로 변속레버를 조작하십시오.
2. 브레이크 페달에서 발을 떼어 차량이 서서히 움직이는 것을 확인하신 후에 가속 페달을 천천히 밟고 출발하십시오.

변속레버를 「D」, 「+」, 「-」 및 「R」로 변속시 가속 페달을 밟지 않아도 차가 움직여 전진 또는 후진할 수 있습니다. 특히, 엔진 회전이 높은 경우 (외부온도에 따라 약 1,500~2,000 rpm 이상)는 차량이 갑자기 움직일 수 있습니다.

⚠ 경 고

「N」(중립) 또는 「P」(주차)에서 다른 위치로 변속할 때는 반드시 브레이크 페달을 밟고 변속 하십시오.
가속 페달을 밟은채로 변속하면 차량이 갑자기 움직여 예기치 않은 사고가 발생할 위험이 있습니다.

▶ 통상 주행시 급가속을 원하는 경우

「D」(주행) 위치에서는 다른 차량의 추월이 가능합니다. 다른 차량을 추월하고자 할 때는 가속 페달을 끝까지 밟으면 변속기는 저단 변속하여 급가속하게 됩니다. 다른 차량을 추월할 때는 추돌을 방지하기 위하여 앞차와의 차간거리를 충분히 확보하십시오.

▶ 정지했다가 언덕길로 주행하고자 할 때

정지했다가 언덕길로 올라가려면, 브레이크 페달을 밟고, 적재량과 언덕길의 경사도에 따라 변속레버를 「D」(주행) 또는 스포츠 모드의 「1단」 위치에 놓으시고 주차 브레이크를 해제하십시오.
브레이크 페달에서 발을 뗀 후 가속 페달을 서서히 밟으십시오.

- 급한 오르막 길에서 정차 후, 출발시 차량이 뒤로 밀릴 수 있습니다.
  이때, 스포츠모드 2단 상태에서 출발하면 차량이 뒤로 밀리는 것을 방지할 수 있습니다.

4륜구동 장치(4WD) 사양 적용시

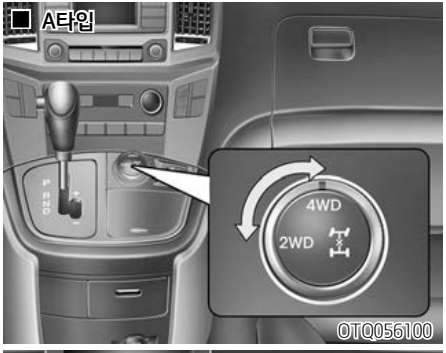

4WD는 4 Wheel Drive의 약자로, 전·후륜이 모두 구동되어 비포장의 험로탈출, 급경사로, 모래길이나 진흙탕길 등에서 차량의 구동력을 극대화하여 주행성을 향상시키는 장치입니다.

⚠ 주 의

- **도심이나 고속도로 등 평탄하고 건조한 도로에서 4륜구동을 선택하지 마십시오. 4륜구동 시 전후륜 타이어 및 구동계가 일체로 회전되어 전후륜간 발생하는 속도차 흡수기능이 없으므로 평탄하고 건조한 노면에서 4륜구동으로 고속으로 주행하면 소음 및 진동 증가, 연료의 과소모, 타이어 조기마모 및 디퍼렌셜/트랜스퍼 등 동력 전달 장치 부품의 유온 상승으로 부품 손상의 원인이 될 수 있습니다.**
- **평탄하고 정상적인 도로에서 4륜구동으로 주행하면 커브길 주행 시 심각한 걸림현상이나 소음이 발생될 수 있습니다.**
- **4륜구동 차량의 견인 방법은 차량견인 내용을 참조하십시오. 차량 견인 방법이 추천된 방법과 다를 때는 관련부품이 손상될 수 있습니다.**

■ 선택 4륜구동 사양 적용시

도로의 상태에 따라 운전자가 4륜구동 전환 노브의 위치를「2WD」,「4WD」로 선택 (A타입)하여 사용하는 장치 입니다.
(B타입의 경우, 4륜구동 선택 버튼을 누르면 4륜구동 모드로 전환되며, 다시 한 번 누르면 4륜구동 모드가 해지되어 2륜구동 모드로 전환됩니다.)
「2WD」는 일반 도로 주행 시 사용하십시오.

- **비포장도로 주행 시에는 장비(삽, 견인용줄 등)를 준비하십시오.**
- **4륜구동 위치에 놓고 회전 시는 2륜구동 위치보다 커브 시 회전반경이 더 커지므로 좁은 도로에서 회전 시는 주의하십시오.**

▶ 4륜구동 전환 방법 및 사용시기

구동 상태	선택 위치	계기판 표시등	주 사용 시기
2WD (2륜구동)	· A타입 · B타입* OTQL058220	- (소등)	후륜으로 운행되며, 도심이나 고속 도로, 일반도로 등 평상 운행시 사용합니다.
4WD (4륜구동)	· A타입 · B타입* OTQL058221	4WD (점등)	빗길, 눈길, 비포장도로, 미끄러지기 쉬운 노면 등에서의 주행으로 차량의 노면접지력을 향상시킴으로써 주행안전성을 높여 줍니다. 80km/h 이하에서 사용 하십시오.

* B타입의 경우 2륜구동 모드 주행이 기본이며, 해당 버튼을 누르면 4륜구동 모드로 전환이 되고 다시 한 번 버튼을 누르면 2륜구동 모드로 전환됩니다.

⚠ 주 의

2WD↔4WD 모드 전환은 반드시 정지 또는 직진 정속 주행 상태에서 가속 페달에서 발을 뗀 상태에서 전환하십시오. 가속페달을 밟은 상태에서 전환할 경우 계기판에 4WD 표시등이 깜빡이며 모드전환 대기상태에 있게 됩니다. 이 경우에는 가속페달에서 약 2~3초 이상 발을 뗀 상태로 대기하면 모드 전환이 이루어 집니다. 또한 선회 중에는 전후륜 구동계 회전 차이에 의해 2WD↔4WD 모드 전환이 불가능 할 수 있으므로 반드시 직진으로 바퀴를 정렬한 상태에서 전환 하십시오. 특히, 핸들을 크게 돌린 상태로 선회 중 4WD 모드로 전환을 시도할 경우에는 계기판에 4륜 구동 경고등 ( )이 점등 될 수 있습니다. 이때는 선택 노브를 2WD 위치로 돌리면 경고등이 해제됩니다.(B타입의 경우, 4륜구동 선택 버튼을 다시 한 번 누르면 4륜 구동 모드 및 경고등이 해제됩니다.)

▶ 선택 4륜구동 모드 전환

4륜구동 모드의 전환은 4륜구동 노브의 전환(4륜구동 전환 버튼을 누른) 후에도 약 몇 초간의 전환시간이 필요합니다. 차량의 구동모드 전환이 완료되면 계기판에 해당 표시등이 점등되거나 소등됩니다.

차량을 정지시킨 상태에서 4륜구동 장치를 전환시키고자 할 때는 구동노브(버튼) 조작 후에 계기판에 해당 표시등이 점등되거나 소등될 때까지 기다리십시오.

4륜구동 모드 변경시에는 기계음과 변환 충격이 발생할 수 있으나 이는 구동모드 변경시에 발생하는 정상적인 현상입니다.

⚠ 주 의

계기판의 해당 표시등 점등 또는 소등되기 전(구동모드가 전환되는 도중)에 변속레버를 다른 위치로 변속시키면 구동모드 변환충격 및 기계음이 증가될 수 있으며 관련 부품에 손상을 줄 수 있습니다. 또한, 구동노브만 전환되고 실제 차량 구동모드는 전환되지 않은 상태로 있을 수 있습니다.

▶ 타이트 코너 브레이크 현상

네바퀴의 타이어가 각각의 회전차이에 의해 브레이크가 걸린 상태와 같이 되는 현상으로 4륜 구동 차량 특유의 현상입니다.
포장도로에서 4륜 구동 모드 상태로 저속 급회전을 할 경우, 조향이 어렵게 됩니다.
이는 4륜의 각 회전속도가 각각 다른데서 기인하는 것으로, 앞바퀴와 서스펜션의 무각도 얼라인먼트도 그 요인입니다.
저속에서 급격한 회전을 할 경우는 조향이 어렵게 되므로 조심하십시오.

⚠ 경 고

포장도로 주행시 4WD 모드에서 저속으로 급회전을 하지 마십시오. 조향이 어렵게 되어 사고가 유발될 수도 있습니다.

■ 4륜구동 차량의 운행 요령

4륜구동 차량의 특징을 잘 이해하고, 각 도로 조건에 맞게 사용하십시오.
또한 위험하다고 판단되는 길은 주행하지 마십시오.

▶ 주행 전에

- 반드시 안전벨트를 착용하십시오.
- 운전자세를 평상시보다 조향 핸들과 가깝게, 그리고 곧은 자세를 유지하십시오. 조향 핸들이나 페달을 손쉽게 조작할 수 있도록 여유있는 위치로 조정하십시오.
- 비포장 도로에서는 주의해서 주행하고 위험한 지역은 피하십시오.
- 4륜구동차는 만능이 아닙니다.
  일반차량과 마찬가지로 조향, 브레이크 조작을 신중히하여 안전운전 하도록 하십시오.
- 강한 횡풍이 불 때는 속도를 줄이십시오. 차량의 무게 중심이 높기 때문에, 횡풍의 영향을 많이 받게 됩니다. 차량 제어의 안정성을 위하여 차량의 속도를 줄이십시오.
- 4륜구동 차량은 여러가지 험로에서 주행능력을 향상시키기 위해 축간 간격이 좁고 최저 지상고가 높습니다.
  설계 특성상 보통 차보다 무게 중심이 높습니다. 최저 지상고가 높으면 시야가 높아져서 예측 운전을 할 수 있는 장점이 있습니다.
  4륜구동 차량은 같은 속도로 코너링 할 수 있도록 설계된 2륜구동 차량과 달리 험로 주행에서 보다 나은 성능을 발휘할 수 있도록 설계되어 있습니다.
- 비포장 도로 주행시는 조향 핸들을 안쪽에서 잡지 마십시오. 조향 핸들이 갑자기 당겨질 수 있어서, 손을 다칠 수 있습니다.
  비포장 도로 주행시는 항상 조향 핸들의 바깥쪽을 확실하게 잡으십시오.

⚠ 경 고

4륜 구동 경고등( ) 점등하면 4륜구동 기능이 작동하지 않으므로 즉시 자사 직영 서비스센터 또는 블루핸즈에서 점검 및 정비를 받으십시오.

▶ 눈길, 빙판길을 주행할 때

- 가속 페달을 서서히 밟아 부드럽게 출발하십시오.
- 타이어 체인이나 스노우 타이어를 사용하십시오.
- 차간거리를 충분히 유지하고, 브레이크 사용시는 엔진 브레이크를 사용하십시오.
- 운전중 급가속, 급브레이크, 과도한 조향 핸들 조작을 하면 차량의 미끄러짐 등이 발생하므로 위험합니다.

▶ 모래길이나 진흙탕을 주행할 때

- 차속은 가능한한 저속으로 일정하게 하십시오.
- 진흙탕을 주행할 때 필요하면 타이어 체인을 장착하십시오.
- 진흙탕 주행시 도로상태를 알기 어렵기 때문에 저속으로 주행하십시오. 가능하면 차에서 내려 도로상태를 살피십시오.
- 운전중 급가속, 급브레이크, 과도한 조향 핸들 조작을 하면 차량이 모래길이나 진흙탕에 빠질 우려가 있으므로 피하십시오.

⚠ 주 의

진흙이나 모래속을 빠져나오기 위해 무리하게 차량을 움직일 경우 엔진 손상이나 과열, 변속기, 디퍼렌셜 혹은 4륜구동 장치가 손상되거나 고장 날 수 있으며, 타이어가 손상될 수도 있습니다. 차량이 모래길이나 진흙탕에 빠졌을 때는 타이어 밑에 돌이나 나무 등을 넣고 탈출하거나, 전진, 후진을 반복하여 차량 관성을 이용하여 탈출하십시오.

▶ 급경사로 올라갈 때

- 돌, 모래 및 요철부위가 적은 곳을 선택해서 주행하십시오.
- 언덕길을 오르기 전에 주행이 가능한지를 직접 확인하십시오.

▶ 급경사로 내려갈 때

- 엔진 브레이크를 사용해 천천히 내려 오십시오.
- 언덕길을 내려올 때 전방에 장애물 등이 없는지를 직접 확인하십시오.
- 언덕길을 내려올 때 도중에 변속하지 마십시오.
- 미리 언덕길 상태에 따라 변속 기어를 선택하십시오.

▶ 하천 등을 건널 때

1 전기계통 등에 물이 들어가면 주행불능 상태로 되기 때문에 가능한 한 수중 주행은 피하십시오.
   - 수중 주행을 하기 전에 미리 하천의 깊이나 지형 등을 확인하고 수심이 낮은 곳을 선택하여 5km/h 정도의 속도로 파도가 일지 않도록 천천히 주행하십시오.
   - 만일 실내나 헤드램프에 물이 들어갔을 때는 「험로(OFF ROAD) 주행후의 점검 및 조치」항목을 참조하십시오.
   - 자주 하천 등을 건너면 차량 수명이 짧아지므로 유의하십시오.

2. 하천 등을 건넌후에는 브레이크 성능을 점검하십시오.
   브레이크 성능이 저하된 경우는 앞·뒤의 다른 차량에 유의하여 저속으로 주행하면서 브레이크 페달의 답력이 정상적인 상태로 되돌아 올때까지 브레이크 페달을 몇번 가볍게 밟으십시오.
3. 하천 등을 건넌후에는 차체 각부를 점검하십시오.

⚠ 주 의

- **수심 50cm 이상의 장소는 절대로 건너지 마십시오.**
- **하천 등을 건널 때에는 절대로 변속하지 마십시오.**

▶ 험로(OFF ROAD) 주행 후의 점검 및 조치

- 노면의 돌기물에 의해 손상된 부위가 있는지 점검하십시오.
- 연료계, 냉각장치에 누수가 없는지 점검하십시오.
- 깨끗한 물로 세차하십시오.
  바닷가의 모래밭 등을 주행하였을 때는 해수의 염분에 의해 차량에 녹이 발생하기 쉬우므로 빨리 세차하십시오.
- 세차후는 저속으로 주행하면서 가볍게 브레이크 페달을 밟아 브레이크 부분의 수분을 말리십시오. 브레이크 성능이 저하된 경우는 즉시 자사 직영 서비스센터 또는 블루핸즈에서 점검을 받으십시오.

하천 도하 등 수중 주행을 한 후에는 필히 다음 항목을 점검하고 필요한 조치를 하십시오.

- 브레이크 성능이 저하된 경우는 즉시 자사 직영 서비스센터 또는 블루핸즈에서 점검을 받으십시오.
- 엔진 오일, 변속기 오일, 디퍼렌셜 오일, 프로펠러샤프트 그리스 등을 점검하여 이상이 있을 시 교환하십시오.
- 헤드램프 점검
  물이 들어 왔으면 물 빼기를 하십시오.
- 휠 베어링부의 그리스 교환은 자사 직영 서비스센터 또는 블루핸즈에 의뢰하십시오.

⚠ 주 의

험로(OFF ROAD) 주행 후에는 정기 점검 주기를 좀더 앞당겨 자주 점검, 교환하십시오.

⚠ 경 고

- **험로(OFF ROAD) 주행 후에는 차체 아래, 샤시 또는 후드에 묻은 이물질을 제거하십시오. 이물질이 끼면 화재의 원인이 될 수 있습니다.**
- **진흙길이나 모랫길을 주행한 후에는 브레이크 패드를 점검하십시오. 브레이크 성능에 영향을 미칠 수 있습니다.**

- 미끄러지기 쉬운 노면에서는 충분한 차간거리를 유지하십시오.
  제동거리는 2륜구동 차량과 그다지 차이가 없습니다. 눈이 쌓인 도로, 진흙길 등의 미끄러지기 쉬운 도로에서 특히 차간거리를 유지하십시오.
- 하천을 건너는 등의 수중 주행을 하지 마십시오.
- 진흙탕길에서 앞 또는 뒷바퀴가 빠졌을 경우, 지나치게 바퀴를 회전시키지 마십시오. 4륜구동 장치가 손상될 수 있습니다.

- 진흙탕길 또는 물이 있는 곳을 주행했을 때는 브레이크 상태를 점검하십시오. 천천히 주행하면서 브레이크 페달의 답력이 정상적인 상태로 되돌아 올때까지 브레이크 페달을 여러번 밟으십시오.

⚠ 경 고

- **고속 회전을 하지 마십시오. 급차선 변경이나 급회전 등과 같이 조향 핸들을 갑작스럽게 작동을 하지 마십시오. 고속 주행 상태에서 차량 제어력을 잃게 되면 차량이 전복될 수 있습니다.**
- **충돌 사고 시 안전벨트를 착용했을 때와 비교하여 안전벨트 미착용 시, 사망 가능성이 높습니다.**
- **두개 이상의 바퀴가 도로를 벗어난 경우, 운전자가 다시 길로 들어가기 위해 과도하게 조향 핸들을 조작하면 조향능력이 상실되어 사고의 위험이 있습니다. 급격한 조향 핸들 조작을 피하고 반드시 천천히 감속하면서 차선으로 진입하십시오.**

■ 타이어 관련 유의 사항

4륜구동 차량의 타이어에 세심한 주의를 하십시오. 4륜구동 시에는 모든 타이어에 구동력이 걸리므로 타이어의 마모정도에 따라 차량성능이 크게 영향을 받습니다.

- 타이어와 휠을 교환할 경우 4륜 모두 동일하게 교환하십시오.
- 타이어의 공기압을 정기적으로 점검하십시오.

⚠ 경 고

차량 출고 시 제공된 타이어 및 휠과 다른 사이즈, 다른 타입의 타이어와 휠을 사용하지 마십시오. 차량의 안전주행에 영향을 미칠뿐만 아니라 조향력의 상실 및 전복에 따른 심각한 사고를 유발할 수 있습니다. 타이어 교환 시, 반드시 모든 타이어와 휠은 동일 사이즈, 동일 타입, 동일 트레드, 동일 제조사, 동일 부하 용량의 타이어를 사용하십시오. 불가피하게 비포장 도로에서 다른 종류의 타이어를 장착해서 운행하게 될 지라도 고속으로 운행을 해서는 안됩니다.
단, 타이어 펑크 등 긴급상황이 발생하였을 때는 한시적으로 제공된 타이어 및 휠과 사이즈가 다른 임시 타이어를 사용할 수 있습니다. 이 경우 4WD 차량은 반드시 2WD 모드로 전환 후 주행하십시오.

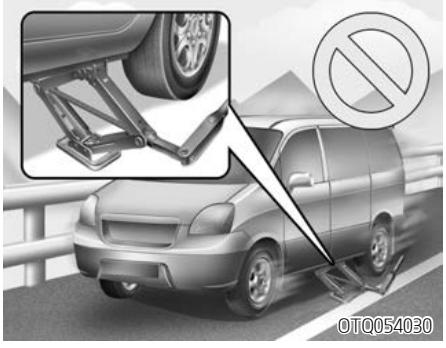

- 4륜구동 차량을 잭으로 들어올린 상태에서 엔진시동이 걸려 타이어가 회전되지 않게 하십시오. 접지된 타이어가 회전하면 잭에서 차량이 튕겨져 나갈 수 있습니다.

- 타이어에 체인을 장착할 때는 반드시 전륜 및 후륜 모두 체인을 장착하십시오.
  불가피한 경우, 반드시 후륜(뒷 타이어)에 체인을 장착하십시오.

⚠ 주 의

타이어 체인은 규정 제품(SAE "S"급 또는 와이어 및 플라스틱 체인)을 사용하십시오. 규정 제품 이외의 체인은 차체를 손상시킬 수 있습니다.

■ 기타 유의 사항

⚠ 주 의

차량 정기검사 항목 중 "속도계 허용오차 기준 초과 검사"를 할 경우, 4륜구동 차량은 반드시 2WD 모드로 전환 후 2륜 후륜구동 차량 검사 방법으로 실시하십시오.

제동 장치

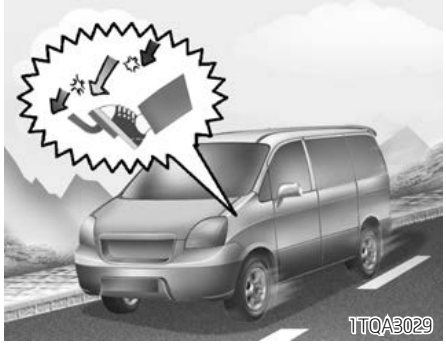

■ 브레이크

- 브레이크를 작동 시킬 때 수회에 걸쳐 작동시키십시오.
  안정된 성능은 물론 후속차에 제동상황을 미리 알려 주게 되어 추돌을 방지할 수 있습니다.
- 내리막 길에서 브레이크를 장시간 사용하면 성능이 저하되므로 반드시 엔진브레이크와 함께 사용하십시오.
- 브레이크가 작동되지 않을 때나 ABS 장착 차량은 브레이크 페달을 펌프질 하듯이 밟지 마십시오.

⚠ 경 고

- 가파르거나 긴 언덕길을 내려올 때 계속적인 브레이크 사용은 브레이크 과열 및 브레이크 장치의 일시적인 고장을 야기할 수 있으므로 저단기어(엔진 브레이크)를 사용하십시오.
- 브레이크 장치가 젖을 정도로 깊은 물이 있는 곳을 주행하는 것은 정상적인 브레이크 작동을 방해합니다. 브레이크 장치가 젖어 제동효과가 떨어졌을 때는 브레이크를 건조시키기 위해 안전거리를 유지한 상태에서 정상적인 브레이크 작동시까지 수회 가볍게 브레이크를 밟으십시오. 물이 고인 곳을 주행했을 때나 세차 후에는 브레이크 성능을 점검하십시오.
- 페달을 잘못 밟을 수 있으므로 브레이크 페달 및 가속 페달의 위치가 분명치 않으면 운전하지 마십시오. 브레이크 페달 대신 가속 페달을 밟으면 사고가 일어나 심각한 부상을 입거나 또는 사망 할 수 있습니다.

⚠ 경 고

- 미끄러지기 쉬운 노면에서는 타이어가 미끄러지기 쉬우므로 급격한 엔진 브레이크는 피해 주십시오.
  차량 조향력을 잃게 되어 위험할 수 있습니다.
- 엔진이 정지된 상태에서는 브레이크를 작동시키기 위해 보다 많은 힘을 필요로 하고 제동거리도 증가하므로 주행 중 엔진 시동을 끄지 마십시오.
- 브레이크 페달 밑으로 깡통, 종이 등 이물질이 들어가지 않도록 주의하십시오. 브레이크 페달 작동을 방해하여 위험합니다.
- 브레이크 페달 위에 발을 올려 놓고 주행하지 마십시오. 비정상적인 브레이크 온도 상승을 유발, 브레이크 패드(또는 라이닝(사양 적용시))의 과도한 마모, 제동거리의 증가를 가져옵니다.

▶ 디스크 브레이크 마모 경보음

- 본 차량은 디스크 브레이크가 장착되어 있습니다.
  브레이크 패드가 마모되고 새로운 패드로 교환할 시기가 되면 앞 또는 뒤 브레이크로부터 고주파 경보음('끽'하는 소리)을 들을 수 있습니다.
  브레이크 페달을 밟을 때 이 소리를 들을 수 있습니다.
  이때는 가까운 자사 직영 서비스센터 또는 블루핸즈에서 브레이크 점검 및 패드 교환을 의뢰하십시오.
  어느 특정한 조건의 주행이나 날씨에 따라 브레이크를 처음 밟을 때나 또는 살짝 밟을 때 끽 소리가 날 수 있습니다. 이는 정상적인 것으로 브레이크에 문제가 있는 것은 아닙니다.
- **브레이크 장치의 수리비용 절감을 위하여 브레이크 패드가 마모된 상태로 계속 주행하지 마십시오.**
- **브레이크 패드를 교환할 때는 왼쪽, 오른쪽 세트로 교환하십시오.**

⚠ 경 고

브레이크에서 고주파 경보음('끽'하는 소리)이 나면 자사 직영 서비스센터 또는 블루핸즈에 점검을 의뢰하십시오. 그렇지 않을 경우 브레이크가 작동되지 않아 심각한 사고가 일어날 수도 있습니다.

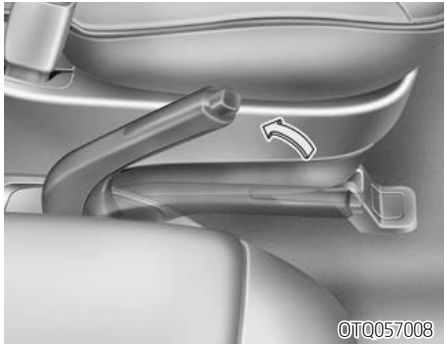

■ 주차 브레이크

▶ 작동

- 차를 정지시키고 브레이크 페달을 밟은 상태에서 주차 브레이크 레버를 끝까지 당겨 놓으십시오.
- 브레이크가 작동하지 않는 위급상황에서 주차브레이크를 사용할 수 있습니다.
  그러나 제동거리는 정상적인 제동거리보다 더욱 길어집니다.
- 빙판길 또는 눈길과 같이 미끄러지기 쉬운 노면 상태에서는 차량이 회전할 수 있으므로 사용시 주의하십시오.

- 주차시, 주차 브레이크는 완전히 작동시키고, 변속레버는 수동변속기 차량은 「1단」 또는 「R」(후진)위치에 놓고, 자동 변속기차량은 「P」(주차)위치에 놓으십시오.

겨울철에는 주차 브레이크 관련 장치가 동결될 수도 있습니다.
경사지가 아닌, 평탄하고 안전한 곳에 차량을 주차시킬 때는 주차 브레이크를 사용하는 대신 주차 후, 바퀴에 고임목을 고이십시오.

⚠ 경 고

- **본 차량에 대한 지식이 없는 사람 또는 유아나 어린이가 주차 브레이크에 손대지 못하도록 하십시오. 주차 브레이크를 해제시킬 경우에는 주, 정차 상태에 따라 사고의 위험성이 있습니다.**
- **긴급상황을 제외하고 주행 중에는 절대로 주차 브레이크를 작동하지 마십시오. 차량 시스템에 손상을 줄 뿐만 아니라, 주행 안전성이 불안해 질 수 있습니다.**

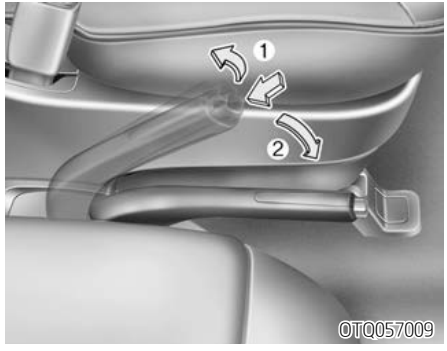

▶ 작동 해제

- 주차 브레이크를 약간 위로 올린 후 해제버튼(1)을 누르면서 레버를 아래로(2) 내리십시오.
- 주차 브레이크를 해제하면 변속기의 위치에 따라 차량이 움직일 수도 있으므로 반드시 브레이크 페달을 밟은 상태에서 주차 브레이크를 해제하십시오.
- 출발하기 전에 주차 브레이크를 완전히 해제하고 계기판 내에 브레이크 경고등이 꺼졌는지 확인하십시오.

⚠ 주 의

- **주차 브레이크를 완전히 해제하였는 데도 주차 브레이크 경고등이 켜져 있으면 브레이크 장치에 고장이 발생한 것이므로 자사 직영 서비스센터 또는 블루핸즈에 점검 및 정비를 의뢰하십시오.**
- **주차 브레이크를 작동 시킨 상태에서 운행하면 브레이크 과열, 브레이크 패드(또는 라이닝(사양 적용시))의 과도한 마모의 원인이 될 수 있습니다.**

■ ABS(Anti-Lock Brake System)

사양 적용시

ABS 장치는 급제동시나 미끄러운 도로에서 제동시, 구르던 바퀴가 잠기면서 노면 위에서 미끄러지는 현상을 방지하여 스티어링 휠의 조향성능을 유지시켜 주는 장치입니다.
일반적인 주행 조건에서 ABS는 일반적인 브레이크 장치의 작동과 같습니다.
ABS가 장착된 차량으로 주행할 때는 도로조건이나 교통상태에 따라 다음과 같이 운전하십시오.

- 급제동시 브레이크 페달을 힘껏 밟고 차가 완전히 정지할 때까지 계속 밟고 계십시오.
  이 경우 절대로 브레이크 페달에서 발을 떼거나 펌프질 하듯이 밟지 마십시오.
- ABS 차량은 급제동시에도 스티어링 휠 조향이 가능합니다.
- ABS가 작동될 때 브레이크 페달을 통해 전달되는 다소의 진동과 소음은 정상적인 것입니다.
- ABS 차량은 젖은 포장도로나 얼음길 또는 다져진 눈길에서 일반 브레이크 차량보다 더 빨리 정지할 수 있습니다. 그러나 높은 속도로 주행하지 마십시오.
- ABS 차량일 지라도, 여전히 충분한 제동거리는 필요합니다. 항상 앞차와 안전거리를 유지하십시오.
- ABS 장착 차량이라도 옆으로 미끄러지는 위험을 방지할 수는 없습니다.
- 또한 자갈길이나 깨끗하지 않고 평평하지 않은 도로 또는 막 쌓인 눈길에서는 일반 브레이크 차량보다 제동거리가 더 길어질 수 있습니다.
- 선회 할 때는 항상 감속 주행하십시오. ABS 장착 차량도 과속으로 인한 사고는 방지할 수 없습니다.
- 빙판길과 같은 미끄러운 도로를 주행할 때 브레이크를 계속 밟고 있으면 ABS가 계속 작동하여 ABS 경고등이 켜지는 경우도 있습니다. 이러한 경우에는 차량을 안전한 곳에 정차 시킨 후 엔진을 정지시켰다가 재시동하여 ABS 경고등이 소등되는지 점검하십시오.
- 운행 중에 ABS 경고등이 계속 점등 또는 점멸하면 ABS장치에 이상이 발생한 것이므로 빨리 자사 직영 서비스센터 또는 블루핸즈에 정비를 의뢰하십시오.
  이런 경우라도 일반적인 브레이크 기능은 작동됩니다.
- ABS 경고등은 시동 스위치 「ON」한 후 3초 동안 점등 됩니다. 이 시간은 자가 진단 시간이고 ABS가 정상이면 경고등은 소등됩니다. 만약 계속 점등 되어 있으면 ABS장치에 이상이 발생한 것입니다. 가능한 빨리 가까운 자사 직영 서비스센터 또는 블루핸즈에 점검을 의뢰하십시오.
- 엔진 시동 후 출발 시 저속에서 미약한 ABS 자체 진단음이 들릴 수 있습니다. 이것은 ABS가 정상 작동되고 있음을 나타내는 것으로 이상이 아닙니다.
- 배터리가 방전되어 엔진을 점프 스타트 할 때는 엔진 회전이 불안정하고 동시에 ABS 경고등이 점등 또는 점멸할 수 있습니다. 이것은 배터리의 전압 부족에 의한 것이므로 배터리 전압이 회복된 후 주행 하십시오.
- 타이어 주위를 청소할 때는 각 휠에 장착되어 있는 차속 감지 장치 및 배선 등에 손상을 입히지 않도록 주의하십시오.
- ABS는 고속도로, 좋은 조건의 도로에서 최대의 브레이크 효과를 향상시키도록 설계되었습니다. 나쁜 조건의 포장도로에서 ABS는 브레이크 효과가 저하될 수 있습니다. 항상 기후나 도로조건에 적합한 안전한 속도로 주행하십시오.
- ABS가 장착된 차량이 요철을 통과할 때 브레이크를 작동하게 되면 순간적으로 브레이크가 서서히 내려가는 스폰지현상이 일어날 수 있습니다. 이것은 ABS 작동에 의한 정상적인 현상으로 제동은 정상 작동됩니다.요철을 통과 시에는 속도를 낮추어 안전 운전 하십시오.

⚠ 경 고

- **ABS 경고등과 브레이크 경고등이 동시에 점등한 경우, 제동력의 전·후륜 배분 기능도 작동하지 않기 때문에 급제동시 차량이 불안정하게 될 수 있습니다. 경고등이 점등되면 고속주행이나 급제동을 피하고 곧바로 가까운 자사 직영 서비스센터 또는 블루핸즈에 점검 및 정비를 의뢰하십시오.**
- **안전한 운행을 위해서 ABS 장치에 너무 의존하지 마십시오. 그리고 다음과 같은 주행에 대해서 ABS장치는 안전을 보장할 수 없습니다.**
  - **운전미숙, 잘못된 판단 또는 과속이나 안전거리 미확보 등과 같은 안전수칙을 지키지 않는 무모한 주행 등.**
  - **빗길과 같은 수막으로 인한 타이어 마찰력이 현저히 감소되는 상황에서의 고속주행 등.**

■ A타입

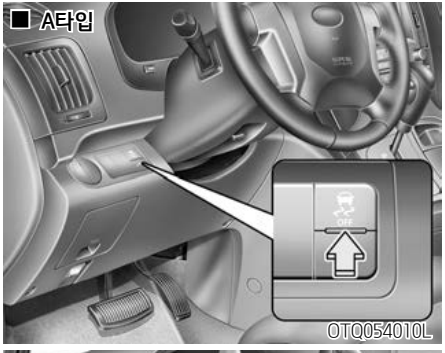

■ B타입

■ 차체 자세 제어 장치(ESC) 사양 적용시

차체 자세 제어 장치(ESC)는 미끄러지기 쉬운 노면에서 구동되는 바퀴가 헛도는 것을 방지하여 발진하기 쉽게 하고 선회 가속시의 적절한 구동력, 조종력을 확보하는 기능 뿐만 아니라, 차속 및 조향각 센서등 각종 센서들로부터 운전자의 조종 의도를 판단하고 4개의 바퀴에 개별적인 제동력을 적절히 배분하여 제동시 및 가속시, 또한 커브를 돌 때 차량의 앞,뒤,좌,우 모든 방향에 대한 차체의 자세를 제어하여 보다 안정된 조종력을 확보하기 위한 장치입니다.

※ESC : Electronic Stability Control

▶ ESC 작동

-

● 작동 가능 상태

- 차량의 엔진을 시동시키면 표시등이 약 3초간 점등되었다가 소등된 후 자동으로 ESC 작동 가능 상태가 됩니다.
- 엔진 시동 후「 OFF」버튼을 0.5초 이상 눌러 ESC 작동을 정지 시킨 상태(OFF 표시등 점등)에서는 한 번 더「 OFF」버튼을 눌러 계기판에 ESC 작동 정지 표시등(OFF)이 소등되면 차체 자세 제어 장치가 작동 가능한 상태로 됩니다.
- 엔진 시동 후 출발 시 저속에서 미약한 ESC 자체 진단음이 들릴 수 있습니다. 이것은 ESC가 정상 작동되고 있음을 나타내는 것으로 이상이 아닙니다.

● 작동될 때

주행중 차체 자세 제어 장치가 작동되는 구간에서는 ESC작동 표시등( )이 점멸됩니다.

- ESC가 작동될 때는 구동력과 제동력의 영향으로 약간의 진동이 느껴질 수 있으나 이는 정상입니다.
- 진흙 길 또는 미끄러운 눈길을 빠져나오고자 가속 페달을 밟을 때, 엔진 회전수(rpm)가 상승하지 않을 수도 있습니다.

▶ ESC 작동 정지

● 작동 정지 상태

- 「 OFF」버튼을 0.5초 이상 눌러 계기판에 작동 정지 표시등(OFF)이 점등되면 차체 자세 제어 장치가 작동 정지 됩니다.
- ESC 작동 정지 상태에서 시동 스위치를「LOCK」으로 위치 시키면 ESC 작동 정지는 자동으로 취소되며 엔진을 재시동하면 ESC 작동 가능 상태로 복귀됩니다.

■ ESC 작동 표시등

OTD059012

■ ESC 작동 정지 표시등

OTD059013

▶ 표시등

● A타입

시동 스위치를 「ON」으로 하면 점등되고 ESC 장치에 이상이 없으면 약 3초후 소등됩니다.
작동 표시등은 ESC가 작동될 때 점멸합니다.
작동 정지 표시등은 「 OFF 」 버튼을 눌러 ESC 장치를 작동해제 시켰을 때와 ESC 작동 가능 상태에서 ESC 장치에 이상이 있을때 점등됩니다.

● B타입

시동을 「ON」 으로 하면 점등되고 ESC장치에 이상이 없으면 약 3초후 소등됩니다.
작동 표시등은 ESC가 작동될 때 점멸하고, ESC 작동 가능상태에서 ESC 장치에 이상이 있거나 장치 보호를 위한 기능 일시 정지 시 점등됩니다.
작동 정지 표시등은 「 OFF 」 버튼을 눌러 ESC 장치를 해제 시켰을 때 점등됩니다.

⚠ 경 고

커브길, 눈이 쌓인 도로, 동결로에서는 ESC 기능에 전적으로 의존하지 말고 안전운행에 유의 하십시오.
특히 ESC 작동 표시등이 점멸하는 경우나 노면이 미끄러지기 쉬운 상태 또는 커브길에서는 가속하지 말고 서행하십시오.

▶ ESC OFF(작동 정지) 사용 방법

- **차량 검사 시**
  차량 검사 시에는 시동 스위치「ON」상태에서「 OFF」버튼을 한번 눌러 (OFF 표시등 점등) ESC 기능을 정지시킨 후 차량검사를 실시하고 검사 완료 후에는「 OFF」버튼을 다시한번 눌러 ESC 작동 가능 상태가 되도록 하십시오.
- **차량 운행 시**
  일상적인 차량 운행 시에는 가능한 ESC 작동 가능 상태로 운행하십시오.
  주행 중 ESC 작동 가능 상태에서 작동 정지 (OFF)상태로 변환시키고자 할 때에는 직선 평탄로에서 정속 주행을 하며「 OFF」버튼을 누르십시오.
  특히, ESC 작동 상태(ESC 표시등 점멸)에서는 절대로「 OFF」버튼을 누르지 마십시오.
  ESC 작동 상태에서 ESC 기능을 정지시키면 갑작스런 차량의 미끄러짐으로 인하여 위험한 상황이 발생할 수 있습니다.
- 차량검사시 속도계 시험기로 속도를 측정할 때 ESC 작동을 정지시키지 않으면 ESC 기능이 작동하여 속도의 상승억제가 작용됨에 따라 속도계가 불량으로 나와 불합격 판정을 받을 수 있으므로 반드시「 OFF」버튼을 눌러 ESC 작동을 정지하십시오.
- ESC 작동 가능인 상태에서「 OFF」버튼을 눌러 ESC 기능이 정지되어도 ABS 및 제동성능에는 전혀 이상이 없습니다.

⚠ 경 고

ESC 작동 상태에서는「 OFF」버튼을 누르지 마십시오.
미끄러운 노면을 급가속 또는 선회가속 중에「 OFF」버튼을 눌러 ESC 기능을 정지시키면 갑작스런 차량의 미끄러짐으로 인하여 위험한 상황이 발생할 수 있습니다.
주행 중 ESC 작동 가능 상태에서 작동 정지 (OFF) 상태로 변환시키고자 할 때에는 직선 평탄로에서 정속 주행을 하며「 OFF」버튼을 누르십시오.

■ 급제동 경보 시스템 (사양 적용시)
(ESS : Emergency Stop Signal)

급제동 경보 시스템은 차량 주행중에 급제동을 하거나 또는 제동중 ABS가 작동하면 브레이크 램프가 빠르게 점멸되어 후방 차량에게 위험 상황을 경고 할 수 있는 시스템입니다.
(단, 차량속도가 55km/h 이상이고 제동중 차량 감속도가 7m/s² 이상 또는 ABS 제어시에만 작동됩니다)

⚠ 주 의

비상경고등이 이미 켜져 있는 경우에는 급제동 경보시스템은 작동하지 않습니다.

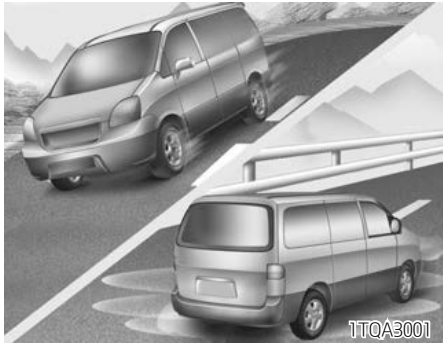

■ 올바른 제동 요령

- 브레이크를 밟을 때 2~3회에 걸쳐서 작동시키면 안정된 성능을 얻을 수 있고, 또한 후속차에 미리 알려주게 되어 추돌을 방지할 수 있습니다.
- 차량이 정지하는데 필요한 만큼의 힘만 브레이크 페달에 가하십시오.
- 내리막길에서 계속적인 브레이크 사용은 브레이크 과열, 브레이크의 일시적인 고장 우려가 있으니 저단기어를 사용하시고, 속도를 서서히 줄이면서 차례대로 저단으로 변속하는 엔진 브레이크를 병용하여 속력을 줄이십시오.
- 엔진 회전수(rpm)가 필요이상 올라갈 경우는 엔진 각부에 무리가 생겨 엔진을 손상 시키게 되므로 주의하십시오.

■ 경사로 밀림 방지 기능(HAC)

경사로 밀림 방지 기능은 경사가 심한 언덕길에서 정차 후 출발 시 일시적으로 브레이크가 작동하여 차량이 뒤로 밀리는 것을 방지하는 기능입니다. 이 기능은 약 2초간 작동되나 가속 페달을 밟아 차량이 출발하기 시작하면 자동으로 해제됩니다.

⚠ 주 의

HAC 기능에 의한 브레이크 작동은 2초 후 자동 해제되므로 일부러 브레이크 페달을 떼고 가속 페달을 밟지 않고 있으면 갑자기 뒤로 밀려 매우 위험합니다.
변속레버가 「P」(주차) 또는 「N」(중립) 위치일 때는 작동되지 않습니다.
차체 자세 제어 장치(ESC) 기능이 해제된 상태에서도 HAC 기능은 작동되나, 차체 자세 제어 장치(ESC)에 이상이 있을 때에는 HAC 기능도 작동되지 않습니다.

※ HAC : Hill-start Assist Control

크루즈 컨트롤(A타입) 사양 적용시

1. 크루즈 표시등(CRUISE)
2. 크루즈 설정 표시등(SET)

가속페달을 밟지 않아도, 차량의 속도를 일정하게 유지시켜주는 기능입니다. 장거리 운행시 운전자에게 도움을 주는 편의 장치입니다.

크루즈 컨트롤을 작동하기 위해서는 시동 「ON」 또는 엔진 시동 이후 브레이크 페달을 한번 이상 밟아야 합니다. 브레이크 스위치는 크루즈 컨트롤을 취소할 수 있는 매우 중요한 부품으로, 정상적으로 작동하는지 확인하기 위함입니다.

⚠ 경 고

안전을 위해 반드시 취급설명서를 숙지한 후 사용 하십시오.

■ 주행속도 설정

1. 크루즈 선택 버튼을 누르십시오.
   계기판에 크루즈 표시등(CRUISE)이 점등됩니다.
2. 원하는 속도까지 가속페달을 밟으십시오.
   단, 차량 속도는 30 km/h 이상에서만 설정이 가능합니다.
3. 원하는 속도에 도달했을 때 「SET-」 버튼을 누르십시오
   계기판에 크루즈 설정 표시등(SET)이 점등되면서 설정한 속도를 유지하게 됩니다.
4. 가속페달에서 발을 떼십시오. 가속 페달을 밟지 않아도 설정한 속도를 유지합니다.

⚠ 주 의

오르막에서는 속도가 감소할 수 있으며 내리막에서는 속도가 증가할 수 있습니다.

■ 설정 속도 증가

- 「RES +」 버튼을 짧게 누를 때 마다 2.0 km/h 씩 속도가 증가합니다.
- 「RES +」 버튼을 길게 누르면 점차적으로 속도가 증가합니다. 원하는 속도에 맞춰지면 손을 떼십시오.
- 약 200 km/h 까지 속도를 설정할 수 있으나 도로의 최고속도 이내에서 설정하십시오.

■ 설정 속도 감소

- 「SET -」 버튼을 짧게 누를 때 마다 2.0 km/h 씩 속도가 감소합니다.
- 「SET -」 버튼을 길게 누르면 점차적으로 속도가 감소합니다. 원하는 속도에 맞춰지면 손을 떼십시오.
- 차량속도 30 km/h 이하에서는 크루즈 설정이 불가합니다.

■ 일시적인 속도 증가

크루즈 컨트롤 기능이 작동된 상태에서 일시적으로 속도를 올리고자 할 때는 가속페달을 밟아 속도를 증가시키십시오. 설정된 값에 영향을 주지 않고 일시적으로 속도를 증가시킬 수 있습니다.
설정된 속도로 돌아가고자 할 때는 가속페달에서 밟을 떼십시오. 올라간 속도에서 다시 「SET -」 스위치를 짧게 당겨 내리면 현재 속도로 재설정됩니다.

OTQ045227

■ 일시 해제

▶ 수동으로

크루즈 컨트롤 작동을 일시적으로 해제할 수 있습니다.
브레이크 페달을 밟거나 또는 「CANCEL」 버튼을 누르십시오.
크루즈 설정 표시등(SET)이 소등되면서 일시적으로 설정된 속도가 해제됩니다.
크루즈 표시등(CRUISE)은 계속 점등되어 있습니다.

▶ 자동으로

다음 상황에서는 자동으로 일시 해제 됩니다.

- 스포츠모드에서 2단 이하로 변속할 경우
- 변속레버를 「N」(중립) 으로 할 경우
- 속도가 설정속도보다 20km/h 낮아진 경우
- 속도가 30km/h 이하로 낮아진 경우
- 200km/h 이상으로 가속된 경우
- ESC가 작동할 경우

크루즈 설정 표시등(SET)이 소등되면서 일시적으로 설정된 속도가 해제됩니다.
크루즈 표시등(CRUISE)은 계속 점등되어 있습니다.

⚠ 주 의

위의 상황 이 외에 자동으로 일시 해제된 경우에는 자사 직영 서비스센터 또는 블루핸즈에 의뢰하십시오.

OTQ045224

■ 재설정

다시 크루즈 컨트롤 기능을 사용하고자 할 때는 「RES +」 버튼을 짧게 누르십시오.
「RES +」 버튼을 짧게 누르면 직전에 설정되었던 속도로 다시 정속주행을 하게 됩니다.
단, 차량 속도가 30km/h 미만일 경우에는 작동하지 않습니다.

⚠ 주 의

재설정 할 때는 해제 직전의 설정 속도로 빠르게 증가하거나 감속할 수 있으므로 사전에 도로 상황 및 운전자가 이전의 설정 속도를 확인 가능한 경우에만 사용하십시오.

■ 기능 해제

크루즈 컨트롤 기능을 완전히 해제하고자 할 때는 크루즈 선택 버튼을 누르십시오.
계기판의 크루즈 표시등(CRUISE)이 소등되면서 기능이 해제됩니다. 크루즈 컨트롤을 사용하지 않을 때는 반드시 「CRUISE」 버튼을 눌러 기능을 해제하십시오.

⚠ 경 고

- 크루즈 컨트롤을 사용하지 않을 때는 반드시 기능을 해지시키십시오. 오조작으로 인하여 주행속도가 설정되는 것을 방지합니다. 계기판의 크루즈 표시등(CRUISE)이 소등되는 것을 확인하십시오.
- 속도를 설정할 때는 반드시 법규로 정해진 규정속도 이내로 설정하십시오.
- 크루즈 컨트롤은 주행이 원활한 도로에서만 사용하십시오. 아래 상황에서는 사고 발생의 위험성이 높으므로 사용하지 마십시오.
  - 고속도로 인터체인지, 톨게이트 부근
  - 정체된 고속도로
  - 비, 눈, 얼음 등으로 미끄러워진 도로
  - 급커브길
  - 경사가 급한 내리막길이나 오르막길
  - 기상 상태가 좋지 않거나 시야확보가 어려운 경우(안개, 눈, 비, 모래바람 등)
  - 바람이 많이 부는 도로

⚠ 경 고

- 예기치 못한 상황 발생시 사고의 위험이 있습니다. 도로 및 주행 상태에 대하여 세심하고 지속적인 주의를 기울이십시오.
- 크루즈 컨트롤은 운전자를 위한 편의장치입니다. 차량의 통제에 대해서는 운전자 스스로의 판단에 의해 이루어져야 합니다. 크루즈 컨트롤에만 의존할 경우 사고 발생의 위험성이 있습니다.
- 차량을 견인할 때 크루즈 컨트롤을 사용하지 마십시오.

크루즈 컨트롤(B타입) 사양 적용시

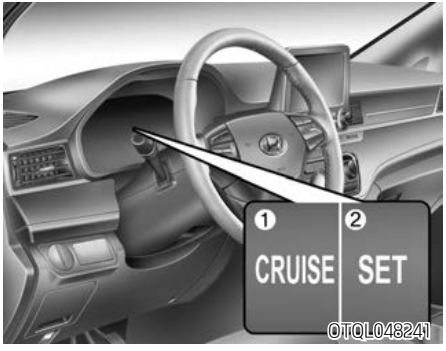

1. 크루즈 표시등(CRUISE)
2. 크루즈 설정 표시등(SET)

가속 페달을 밟지 않아도, 차량의 속도를 일정하게 유지시켜주는 기능입니다. 장거리 여행시 운전자의 피로를 줄여주기 위한 편의 장치입니다.
크루즈 컨트롤을 작동하기 위해서는 시동 「ON」 또는 엔진 시동 이후 브레이크 페달을 한번 이상 밟아야 합니다. 브레이크 스위치는 크루즈 컨트롤을 취소할 수 있는 매우 중요한 부품으로, 정상적으로 작동하는지 확인하기 위함입니다.

⚠ 경 고

안전을 위해 반드시 취급설명서를 숙지한 후 사용 하십시오.

■ 주행속도 설정

1. 「CRUISE」 스위치를 누르십시오.
   계기판에 크루즈 표시등(CRUISE)이 켜집니다.
2. 원하는 속도까지 가속 페달을 밟으십시오.
   단, 차량 속도는 30km/h 이상, 200km/h 이하에서만 설정이 가능합니다.
3. 원하는 속도에 도달했을 때 「SET -」 레버를 아래로 내리십시오.
   계기판에 크루즈 설정 표시등(SET)이 켜지면서 설정한 속도를 유지하게 됩니다.
4. 가속 페달에서 발을 떼십시오. 가속 페달을 밟지 않아도 설정한 속도를 유지합니다.

⚠ 주 의

오르막에서는 속도가 감소할 수 있으며 내리막에서는 속도가 증가할 수 있습니다.

■ 설정 속도 증가

- 「RES +」 레버를 위로 짧게 올릴 때 마다 2.0km/h 씩 속도가 증가합니다.
- 「RES +」 레버를 길에 밀어 올리면 점차적으로 설정 속도가 증가합니다. 원하는 속도에 맞춰지면 손을 떼십시오.
- 200km/h 까지 속도를 설정할 수 있으나 도로의 최고속도 이내에서 설정하십시오.

■ 설정 속도 감소

- 「SET -」 레버를 아래로 짧게 내릴 때 마다 2.0km/h 씩 속도가 감소합니다.
- 「SET -」 레버를 길게 당겨 내리면 점차적으로 설정 속도가 감소합니다. 원하는 속도에 맞춰지면 손을 떼십시오.
- 차량속도 30km/h 이하에서는 크루즈 설정이 불가합니다.

■ 일시적인 속도 증가

- 크루즈 컨트롤 작동된 상태에서 일시적으로 속도를 올리고자 할 때는 가속 페달을 밟아 속도를 증가시키십시오. 설정된 값에 영향을 주지 않고 일시적으로 속도를 증가시킬 수 있습니다.
- 설정된 속도로 돌아가고자 할 때는 가속 페달에서 발을 떼십시오. 올라간 속도에서 다시 「SET -」 레버를 아래로 내리면 현재 속도로 재설정됩니다.

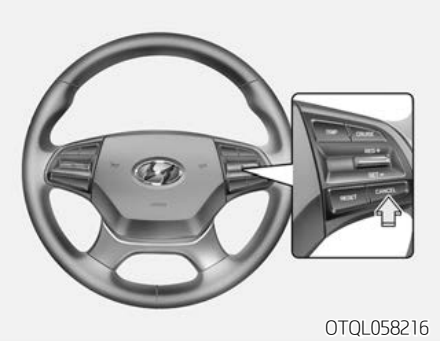

■ 일시 해제

▶ 수동으로

크루즈 컨트롤 작동을 일시적으로 해제할 수 있습니다.
브레이크 페달을 밟거나 또는 「CANCEL」 스위치를 누르십시오
크루즈 설정 표시등(SET)이 꺼지면서 일시적으로 설정된 속도가 해제됩니다.
크루즈 표시등(CRUISE)은 계속 켜져 있습니다.

▶ 자동으로

다음 상황에서는 자동으로 일시 해제 됩니다.

- 스포츠모드에서 2단 이하로 변속할 경우
- 변속레버를 「N」(중립) 으로 할 경우
- 속도가 설정속도보다 20km/h 낮아진 경우
- 속도가 30km/h 이하로 낮아진 경우
- 200km/h 이상으로 가속된 경우
- ESC가 작동할 경우

크루즈 설정 표시등(SET)이 소등되면서 일시적으로 설정된 속도가 해제됩니다.
크루즈 표시등(CRUISE)은 계속 점등되어 있습니다.

⚠ 주 의

위의 상황 이 외에 자동으로 일시 해제된 경우에는 자사 직영 서비스센터 또는 블루핸즈에 의뢰하십시오.

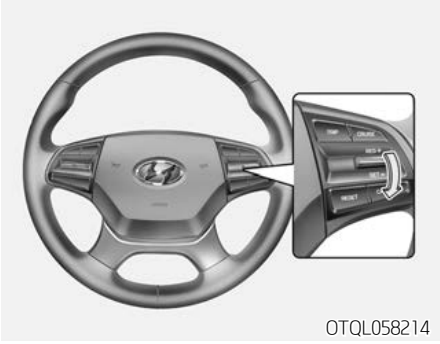

■ 재설정

다시 크루즈 컨트롤 기능을 사용할 때는 「SET -」/「RES +」 레버를 아래로 내리거나 위로 올리십시오.
「RES +」 레버를 위로 올리면 직전에 설정했던 속도로 다시 정속주행을 하게 됩니다.
단, 차량 속도가 30km/h 미만일 경우에는 작동하지 않습니다.

⚠ 주 의

「RES +」 레버를 위로 올려 재설정 할 때는 해제 직전의 설정 속도로 빠르게 증가하거나 감속할 수 있으므로 사전에 도로 상황을 확인하고 운전자가 이전의 설정속도를 확인 가능한 경우에만 사용하십시오.

■ 기능 해제

크루즈 컨트롤 기능을 완전히 해제하고자 할 때는 크루즈 선택 버튼을 누르십시오.
계기판의 크루즈 표시등(CRUISE)이 소등되면서 기능이 해제됩니다. 크루즈 컨트롤을 사용하지 않을 때는 반드시 「CRUISE」 버튼을 눌러 기능을 해제하십시오.

⚠ 경 고

- 크루즈 컨트롤을 사용하지 않을 때는 반드시 「OFF」 하십시오. 오조작으로 인하여 주행속도가 설정되는 것을 방지합니다. 계기판의 크루즈 표시등(CRUISE)이 꺼지는 것을 확인하십시오.
- 속도를 설정할 때는 반드시 법규로 정해진 규정속도 이내로 설정하십시오.
- 크루즈 컨트롤은 주행이 원활한 도로에서만 사용하십시오. 아래 상황에서는 사고 발생의 위험성이 높으므로 사용하지 마십시오.
  - 고속도로 인터체인지, 톨게이트 부근
  - 정체된 고속도로
  - 비, 눈, 얼음 등으로 미끄러워진 도로
  - 급커브길
  - 경사가 급한 내리막길이나 오르막길
  - 기상 상태가 좋지 않거나 시야확보가 어려운 경우(안개, 눈, 비, 모래바람 등)
  - 바람이 많이 부는 도로

⚠ 경 고

- 예기치 못한 상황 발생시 사고의 위험이 있습니다. 도로 및 주행 상태에 대하여 세심하고 지속적인 주의를 기울이십시오.
- 크루즈 컨트롤은 운전자를 위한 편의장치입니다. 차량의 통제에 대해서는 운전자 스스로의 판단에 의해 이루어져야 합니다. 크루즈 컨트롤에만 의존할 경우 사고 발생의 위험성이 있습니다.
- 차량을 견인할 때 크루즈 컨트롤을 사용하지 마십시오.

액티브 에코 ⊕사양 적용시

■ A타입

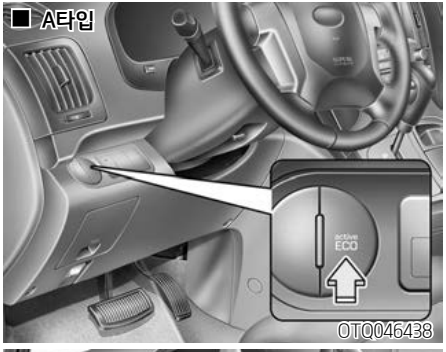

OTQ046438

■ B타입

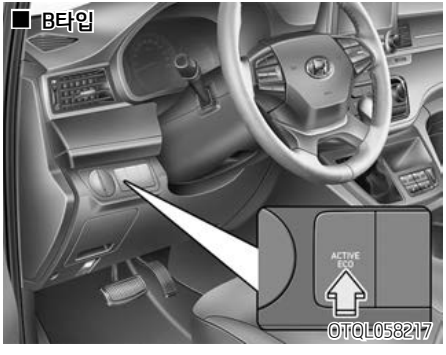

OTQL058217

■ 액티브 에코 선택

액티브 에코는 차량의 엔진, 변속기, 에어컨 제어를 통해 연비를 향상시키는 장치입니다.
단, 운전 습관에 따라 연비개선효과가 작을 수도 있습니다.

- 액티브 에코 버튼을 누르면 계기판에 녹색 ECO 표시등(ECO)이 켜지며 액티브 에코가 작동중임을 표시합니다.
- 액티브 에코 시스템을 작동시킨 후, 다시 시동을 걸어도 에코 시스템은 해제되지 않습니다. 시스템을 해제하고자 할 경우, 버튼을 다시 눌러 해제하십시오.

■ 액티브 에코 작동 시 발생할 수 있는 차량 주행 특성

엔진 및 변속기의 제어가 연비 우선형으로 변경되므로 일반 주행조건 대비 가속성능이 다소 저하됩니다.

■ 액티브 에코 작동 제한

액티브 에코 작동중 다음과 같은 상황이 발생될 경우, 표시등은 변화가 없으나 시스템 내부적으로는 작동이 제한될 수 있습니다.

- 냉각수 온도가 낮을 때
  차량 시동 직후 냉각 수온이 상승하여 엔진이 정상적인 성능을 낼 때까지 액티브 에코 작동이 제한됩니다.
- 오르막 길을 주행할 때
  액티브 에코 모드는 엔진 토크를 일부 제한하기 때문에 오르막 길에서의 성능 확보를 위해서 액티브 에코 작동이 제한됩니다.
- 스포츠 모드를 사용할 때
  운전자가 변속 레버를 스포츠 모드로 전환해서 사용할 경우, 운전자 의지를 반영하여 변속단 제어는 운전자 선택에 따라 변경됩니다.

최고속도 제한장치 사양 적용시

최고속도 제한장치는 11인승 이상 승합차에 의무적으로 설치되는 장치이며, 최고 속도를 110km/h로 제한 하는 장치 입니다.
과속으로 인한 교통사고를 줄이고, 연비 향상 및 차량 정비 비용 절감 효과를 얻을 수 있습니다.

※ 차량 속도가 110km/h 가 되면 가속 페달을 밟아도 더 이상 속도가 올라가지 않으므로 무리하게 가속 페달을 밟지 마십시오.

⚠ 경 고

최고속도 제한장치는 법규에 따른 의무 장착 장치로서 임의로 해제하는 경우 법의 저촉을 받을 수 있습니다.

경제적 운행

연료 소모량은 주로 운전자의 운전 습관에 따라 달라집니다. 차량 운행 시 다음 사항을 준수하여 연료비 및 수리비를 절감하십시오.

- 기다리는 시간에는 엔진을 정지하십시오.
- 경제속도로 주행하십시오.
- 고속에서 창문을 열고 주행하지 마십시오. 연료 소비량이 증가합니다.

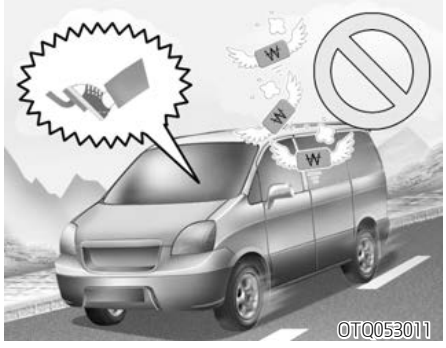

- 급출발, 급가속, 급제동을 삼가십시오.
- 정차 후 가속할 때는 천천히 가속하여 연료를 절약하도록 하십시오.
- 횡풍과 역풍을 맞게 되면 천천히 주행하십시오.
- 차량은 항상 잘 정비된 상태로 유지 하십시오.
- 에어컨은 필요시만 사용하십시오.
- 도로조건이 나쁜길은 피하는게 좋습니다. 비포장도로 주행시 하부부품이 손상을 입을 수 있으므로 항상 주의 하십시오.
- 불필요한 화물을 싣지 마십시오.

- 항상 지정된 타이어 공기압을 유지하십시오.
- 급정차를 피하기 위하여 앞차와의 안전거리를 유지하십시오. 연료의 절감은 물론 브레이크 패드(또는 라이닝(사양 적용시))의 과마모를 줄일 수 있습니다.
- 브레이크 페달에 발을 올려놓고 운행하지 마십시오. 연료의 과소모는 물론이고 브레이크의 손상을 가져옵니다.
- 적절한 휠 얼라인먼트는 연료를 절감시키고, 타이어가 빨리 마모되는 것을 방지합니다.
- 정기적으로 검사 및 정비를 받으십시오. 부품의 수명이 증가하고 비용도 절감됩니다.

안전 운행

주행 중에는 차량상태에 항상 주의하여 이상이 있다고 생각되면 즉시 안전한 장소에 정차하여 점검 및 정비를 하십시오.
또 원인이 불분명하거나 수리가 곤란할 때는 가까운 자사 직영 서비스센터 또는 블루핸즈에 연락하십시오.

- 차량의 주행 속도는 안전속도 이내로, 주위의 차량 속도에 맞추어 차량 흐름이 자연스럽게 될 수 있도록 하십시오.
- 차선을 변경할 때는 미리 방향지시등을 켜고 그 차선을 주행하는 다른 차량에 방해되지 않도록 충분한 안전거리를 확보한 후 안전하게 차선을 변경하십시오.
- 경적음은 꼭 필요시만 사용하십시오.
- 운전할 때는 보행자를 소중히 생각하여 서로에게 양보하는 보다 즐거운 운행이 되도록 하십시오.
- 주행 중에 경고등이 점등되면 즉시 안전한 장소에 정차하여 점검하십시오.
- 출발은 천천히 하고, 급출발, 급가속, 급제동을 삼가십시오.

■ 험로에서의 주행

- 요철이 심한 도로에서 양 바퀴가 동시에 움푹 들어간 곳에 빠지면 차체가 지면에 접촉하게 됩니다. 이러한 도로에서는 차 바퀴를 볼록한 곳에 올려 놓으면서 주행 하십시오.
- 비포장도로, 눈길, 빙판길, 진흙탕 길을 주행할 때는 속도를 낮추고 제동거리를 충분히 확보하십시오. 급하게 스티어링 휠을 조작하지 마십시오.
- 제동시에, 차가 멈출 때까지 브레이크 페달을 펌프질 하듯이 가볍게 위 아래로 밟으십시오. (ABS 장착 차량 제외)
- 눈길, 진흙길, 또는 모랫길인 경우 2단 기어를 사용하여 천천히 가속하십시오. 차바퀴가 헛돌지 않도록 하십시오.
- 얼음, 눈, 또는 모랫길에 빠졌을 때, 모래, 타이어 체인 또는 다른 미끄러지지 않는 물건을 바퀴 밑에 받쳐 놓고 구동력을 제공하십시오.

⚠ 경 고

미끄러운 도로 표면을 주행할 때 갑자기 저단으로 변속하는 것은 사고를 유발할 수 있습니다. 타이어 속도를 갑자기 변화시키면 타이어가 미끄러질 수 있습니다. 미끄러운 길에서 저단변속을 할 때는 주의하십시오.

- 험로를 주행할 때는 돌이나 나무 뿌리 등에 의하여 손상을 입을 수가 있으니 주의하여 주행하십시오.

■ 차 바퀴가 빠져 헛도는 경우

- 물 웅덩이, 진흙길, 모래위 또는 빙판길에서 차 바퀴가 빠져 헛도는 경우, 조향성을 향상시키기 위해 스티어링 휠을 좌우로 빨리 움직이십시오.
- 엔진을 갑자기 가속하지 마십시오. 그러면 바퀴가 헛돌게 되어 더 빠지게 되고, 차량이 프레임(바디)까지 묻힐 수 있습니다. 변속레버를 「D」와 「R」 위치에 번갈아 두면서 가속페달을 부드럽게 밟아 빠져나오십시오.
- 필요하면, 납작한 돌, 나무 또는 비슷한 물건들을 타이어 밑에 놓아 미끄러지지 않도록 하고, 차량을 앞,뒤 반복적으로 움직여서 빠져나오십시오.

몇 번의 시도에도 탈출을 하지 못할 때는 조작을 중지하고 견인하십시오.

⚠ 주 의

- **진흙이나 모래속을 빠져나오기 위해 무리하게 차량을 움직이면 엔진 손상이나, 과열, 변속기가 손상되거나 고장날 수 있으며, 타이어가 손상될 수도 있습니다.**
- **차 바퀴가 빠져 헛도는 경우 빠져나오고자 무리하게 엔진회전수를 올리면, 타이어 파열 및 변속기 계통에 심각한 손상을 가져올 수 있습니다.**

⚠ 경 고

- **차량이 정지된 상태에서 차량이 헛돌면 타이어가 과열되거나 폭발하여 주변에 있는 사람이 다칠 수도 있으므로 차 바퀴가 빠져 나올 수 없다고 판단되는 지역은 운행하지 마십시오.**
- **빠져나온 직후 차량의 갑작스런 움직임으로 예기치 못한 사고의 위험이 있으므로 반드시 주위의 안전을 충분히 확인한 후 실시하십시오.**
- **가속 페달을 밟은 상태에서는 변속기의 위치를 변경하지 마십시오. 위험합니다.**
- **타이어가 빠져 헛도는 경우, 빠져 나오기 위해 타이어 밑에 물건을 대어 놓고 시동을 걸 때, 타이어 주위에 사람이 서있지 않도록 하시고 바퀴 회전이나 갑작스런 움직임에 대비하여 안전하다고 판단될 때만 실시하십시오.**
  타이어 밑에 대어 놓았던 물건이 튀어나오거나 바퀴 회전 또는 갑작스런 움직임으로 제2의 사고가 발생할 수 있으며, 이는 심각한 상해나 목숨을 앗아갈 수도 있습니다.

■ 커브길 주행 시

커브길 주행 시는 브레이크를 밟거나 기어를 변속하지 말고, 미리 속도를 줄인 후, 가능한 차체를 똑바로 유지하면서 회전하십시오.

■ 야간 주행

야간 운행은 주간 운행보다 많은 위험이 내포되어 있으므로 다음의 운전요령을 숙지하십시오.

- 야간 주행 시 마주오는 차와 교행할 때는 전조등을 하향으로 향하게 하여 상대방의 눈부심을 방지하도록 하십시오.
- 비가 내리면 라이트의 빛이 노면에 흡수되거나 젖은 장애물에 반사되어 더욱 보이지 않게 됩니다. 항상 주의하십시오.
- 속도를 줄이고 차간 간격을 충분히 유지하십시오. 가로등이 없는 경우는 시야 확보가 더 어렵습니다.
- 전조등은 깨끗이 유지하고 전조등 각을 적절하게 유지하십시오.

■ 악천후 시의 주행

- 비나 눈이 내릴 때는 특히 미끄러지기 쉬우므로 급브레이크 조작은 피하십시오.
- 브레이크 장치가 젖을 정도로 깊은 물이 있는 곳의 주행은 피하십시오.
  브레이크 장치가 젖으면 제동이 잘 되지 않기 때문에 물이 고인 곳을 주행했을 때나 세차 후에는 반드시 브레이크 성능을 점검하십시오.
  물기있는 도로를 주행한 후에는 브레이크를 건조시키기 위하여 충분한 안전거리를 확보하고 서행하는 동안 여러 번에 걸쳐 브레이크를 밟으십시오.

- 안개가 끼었거나 기상조건으로 인하여 시계가 나쁠때는 충분히 속도를 낮추면서 차량 조명을 켜고 운행 하십시오.
- 폭우가 내릴 경우는 시야를 확보하기가 더 어려워 제동거리가 더 많이 필요하므로 서행하십시오.
- 와이퍼 상태를 항상 양호하게 유지하십시오. 줄무늬가 생기거나 잘 닦이지 않을 경우는 와이퍼 블레이드를 교환하십시오.
- 타이어가 좋지 않은 상태에서 젖은 길 또는 빗길 급정차는 타이어 미끄러짐을 발생시켜 사고를 일으킬 수도 있습니다. 타이어 상태를 항상 좋게 유지하십시오.

■ 고속도로 주행

- 운행전 점검을 하십시오.
  특히 연료, 냉각수, 엔진오일, 벨트류, 타이어 공기압 등을 점검하십시오.
- 안전벨트는 반드시 착용하십시오.
- 고속도로 진입 시는 방향지시등을 켜고 가속차선에서 충분히 가속한 후 본선 차량의 속도에 맞춰 진입하십시오.

- 차간 거리를 충분히 확보하고 스티어링 휠을 천천히 조작하십시오.
- 터널 출구 부분을 나올때 횡풍을 받아 차체가 흔들리는 일이 있으면 침착하게 속도를 줄이고 진로를 수정하십시오.
- 고속도로에서 벗어날때는 미리 출구를 잘 확인 하시고 방향지시등을 켜십시오.
  출구를 지나쳐 버리게 되면 다음 인터체인지까지 주행하십시오. 당황하여 급제동을 하게 되면 대단히 위험합니다.

- 급제동은 미끄러질 위험이 있으므로 매우 위험합니다.
- 노면이 젖어 있을 때는 타이어가 미끄러지기 쉬우므로 속도를 낮추십시오.
- 고속 주행시 브레이크 페달을 많이 사용하면 브레이크 장치가 과열되어 브레이크의 기능이 나쁘게 되거나, 브레이크액이 기화되어 브레이크의 효과가 없게 되므로 매우 위험합니다. 엔진브레이크와 함께 효과적으로 사용하십시오.

알아두기

엔진 브레이크(Engine Brake)란?
브레이크는 아니지만 엔진의 압축 압력을 이용하여 바퀴의 회전을 억제함으로써 제동력을 얻는 것 즉 엔진에 브레이크 작용을 하게 하는 것을 말합니다.

- 장마철이나 비가 많이 내리는 지역 등을 통과할 때는 특별히 주의하십시오. 타이어 중앙부분(타이어 휠 허브)이 잠길 정도로 수위가 높으면 운행하지 마십시오. 물을 통과할 경우는 천천히 서행하고 물속에서는 제동성능이 제대로 발휘되지 않을 수 있으므로 적당한 제동거리를 유지하십시오. 물을 통과한 뒤에는 차를 서행하면서 브레이크를 부드럽게 몇번 밟아 브레이크를 건조시키십시오.

■ 여름철 운행

- 여름철에는 특히 엔진상태를 항상 점검하십시오.
- 냉각수가 부족하지 않도록 주의하시고 라디에이터에 흙, 먼지, 벌레 등 오물이 끼지 않도록 점검하십시오.
  라디에이터가 불결하면 냉각효과가 떨어져 엔진 과열의 원인이 될 수 있습니다.

겨울철 운행

- 타이어 체인, 창문닦이, 유리창 성에 제거기, 모래나 소금부대, 경고판 그리고 야삽과 점프 케이블 등의 비상장비를 가지고 다니십시오.
- 부동액 및 와셔액의 농도를 점검하십시오.
- 엔진 시동 후에는 적당한 워밍업을 한 후 운행하십시오. 추운 날씨에 엔진이 냉각된 채로 운행하면 엔진에 큰 무리가 갑니다.
- 배터리와 케이블 상태를 점검하십시오. 날씨가 추우면 배터리 용량이 저하되어 엔진 시동이 걸리지 않을 수 있습니다.
- 엔진오일 점도 수준을 점검하십시오.

- 추운 날씨에는 여름과 달리 주의가 더욱 필요합니다. 다음사항을 운행전 점검시에 추가로 점검하십시오.
  1. 차의 밑부분 둘레에 있는 얼음 덩어리를 부품에 손상을 주지 않도록 주의하면서 제거하십시오.
  2. 엔진을 시동하고 각종 페달이 평상시처럼 움직이는지 확인하십시오.
  3. 앞·뒤 유리의 얼음이나 눈은 제거하십시오. 또한 와이퍼 블레이드가 유리에 얼어붙어 있지 않은지 확인하십시오.

- 오버히트(과열시)는 기온이 높을 때만 발생하는 것은 아닙니다. 추운 날씨에는 냉각수 중에 부동액이 들어있지 않을 경우나 농도가 낮을 때 엔진 내부가 동결되어 냉각수가 순환하지 않으면 오버히트가 발생하게 됩니다.
- 냉각수는 자사 순정 부동액과 물을 적정 비율로 혼합하여 사용하십시오. 냉각수의 비율은 너무 높거나 낮아도 효과가 없습니다.
  (7장, 「냉각수 점검」의 혼합비율 참조)

■ 눈 또는 빙판길 주행

- 눈길, 빙판길을 주행할 때는 스노우 타이어 또는 규격에 맞는 타이어 체인을 장착하시고, 급출발, 급가속, 급제동을 삼가십시오.
  음지와 양지의 도로조건은 서로 다릅니다. 오르막길 보다는 내리막길에 더욱 주의하십시오.
- 눈길이나 빙판에서는 타이어의 접지력이 약해지므로 가속 페달이나 스티어링 휠을 거칠게 조작하면 위험합니다.
- 내리막길에서 엔진브레이크를 사용하면 방향 조작에 도움이 됩니다.
  오르막길에서는 한번 멈추면 발진하기가 어려우므로 차간거리를 유지하여 서행하도록 하십시오.

▶ 스노우 타이어

차에 스노우 타이어를 장착할 경우, 동일 사이즈의 타이어인지를 확인하고 차량마다 타이어가 견딜 수 있는 중량이 다르므로 규격에 맞는 타이어인지를 확인하십시오. 모든 기상조건에서 차량 조향성의 균형을 맞추기 위해서는 스노우 타이어를 네바퀴에 모두 장착 하십시오. 스노우 타이어를 장착하고 건조한 도로를 주행하면, 원래 사양의 타이어 보다 마찰력이 작아 제동 거리가 길어질 수 있으니 주의하십시오.
또, 날씨가 맑은 경우에도 항상 조심하면서 운전하십시오.

⚠ 경 고

스노우 타이어의 규격과 형태는 차량의 표준 타이어와 동등해야 합니다. 그렇지 않을 경우, 차량의 안전성과 조향성능에 악영향을 미칠 수도 있습니다.

▶ 타이어 체인

- 래디얼 타이어는 구조상 옆면이 얇기 때문에 체인을 사용하면 손상될 우려가 있으므로 되도록이면 스노우 타이어를 장착하십시오.
  알루미늄 휠 장착 차량은 체인을 사용하면 휠이 손상될 우려가 있으므로 체인을 사용하지 마십시오.
  불가피하게 사용해야 할 경우는 와이어 체인(두께 15mm 이내의 체인)을 사용하십시오.
- **2륜 구동 차량**은 타이어 체인을 후륜(뒷 타이어)에 장착하십시오.
  4륜구동 차량은 전륜 및 후륜 모두 체인을 장착하십시오. 불가피한 경우, 반드시 후륜에 체인을 장착하십시오.

- 체인을 장착한 후에는 천천히 운행하십시오. 체인이 차체나 샤시에 닿는 소리가 들리면 즉시 차를 멈추고 체인을 조이십시오. 소리가 나지 않을 때까지 감속하고 눈이 없는 도로 주행시는 바로 체인을 풀어 체인이 손상되지 않도록 주의하십시오.
- 타이어 규격에 맞는 체인을 사용하여 차체를 보호하십시오.
  본 차량에 부적합한 체인을 사용할 경우에는 차체를 손상시키므로 반드시 적절한 체인을 사용하시고 장착은 체인 제작사에서 제공하는 설명서를 참조하여 차체에 손상이 가지 않도록 주의하십시오.
  눈길, 빙판길 외에는 체인의 사용을 삼가시고, 체인 장착시에는 체인 제작사에서 추천하는 규정속도 이하 또는 30km/h 이내로 주행하십시오.

⚠ 주 의

- **일반 체인 장착 시 체인과 서스펜션 부품인 너클과의 간섭으로 체인 연결 고리가 손상될 수도 있으니 반드시 KS규격 및 SAE의 'S'급 규격을 만족하는 체인을 사용하십시오.**
- **체인 규격이 맞지 않거나 잘못 장착한 경우는 차량의 제동 라인, 서스펜션, 차체 및 바퀴 등을 훼손시킬 수 있으므로 주의하십시오.**
  체인이 차량에 부딪히는 소리가 들리면 즉시 차를 멈추고 다시 조이십시오.
- **타이어 체인을 장착하고 0.5~1km 정도 주행한 후에는 차체 손상 여부 및 안전을 위하여 체인의 장착 상태를 확인해야 하며, 느슨할 경우에는 다시 조이십시오.**

⚠ 경 고

- **노상에서 타이어 체인 장착시는 교통이 복잡하지 않고 평탄한 곳에서 실시하십시오. 비상경고등 및 비상용 삼각판 등을 이용하여 후방 차량에 충분히 주의를 주고 안전한 상태에서 실시하십시오.**
- **체인을 장착하면 차량의 조향성능에 악영향을 미칠 수 있습니다.**
  체인 제조사가 추천하는 규정속도 이하 또는 30km/h 이내로 주행하십시오.
- **도로상의 돌출부나 구멍 등 위험한 도로 운행 및 과격한 회전등은 차량이 튈 수 있으므로 삼가십시오.**
- **체인 규격이 맞지 않거나 규격대로 장착하지 아니한 경우에는 차량이 훼손될 수 있으며 이로 인해, 조향성 및 안전성에 문제를 야기시킬 수 있으므로 규격에 맞는 체인을 장착하십시오.**

매우 추운 날씨의 주·정차 시 주차 브레이크를 작동시켜 놓으면 브레이크 장치가 얼어 붙어버릴 우려가 있으므로 주차 브레이크는 가능한 작동시켜 놓지 않는 방법으로 주차하십시오. 경사없는 평지에 변속레버를 「P」(주차) 위치로, 타이어에는 고임목을 받쳐 차가 움직이지 않도록 하십시오.

- 주차 시는 차의 앞부분을 바람이 부는 반대쪽으로 향하게 하십시오.
- 도어나 연료주입구가 얼어서 열리지 않을 때는 도어나 연료주입구의 주위를 두드리거나 더운 물을 부어 얼어붙은 것을 녹이십시오. 부은 물을 방치하면 또 얼게 되므로 완전히 닦아 내십시오.

터보 장착 차량 운행(디젤차량) ⊕사양 적용시

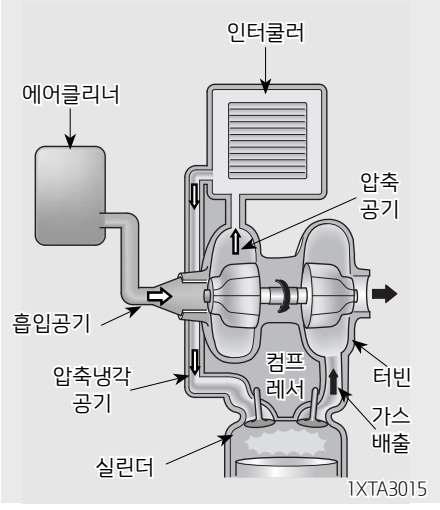

- TCI(Turbo Charger Intercooler, 터보차저 인터쿨러) 엔진은 엔진의 흡입공기를 컴프레서로 압축시켜 강제로 높은 밀도의 흡기를 공급하는 「Turbo Charger(터보차저)」와 흡입된 고온의 공기를 냉각시켜 충진효율(실린더에 공급되는 흡기의 밀도)을 향상시키는 흡기 냉각기인 「Intercooler(인터쿨러)」를 함께 가진 엔진을 의미하며, 일반 엔진보다 고출력, 고성능을 발휘함은 물론 일반 Turbo 엔진보다도 높은 성능을 이끌어낼 수 있는 장치입니다.

또한, 초고속으로 회전하여 고열을 발생하게 되고 이때 그 윤활과 냉각시 엔진 오일을 이용하게 되므로 정해진 주기에 교환하지 못할 경우에는 터보차저의 축을 지지하는 베어링부의 고착 및 이상음 발생의 원인이 되므로 반드시 교환주기에 따라 엔진 오일을 교환하십시오.

- 터보차저는 정상 작동시 분당 5만 ~20만회 이상으로 회전하므로 터보차저의 베어링 부위가 매우 고온상태로 됩니다. 따라서 터보차저 취급방법을 반드시 지키십시오.
- 엔진 시동을 건 직후는 오일 공급 부족 등으로 터보차저 베어링 부위가 원활하게 작동하지 않으므로 공회전 상태로 고속 회전시키지 마십시오.
- 엔진 시동을 건 직후 바로 출발하거나 급가속 등으로 엔진을 고속 회전시키면 터보차저의 베어링 부위가 원활하게 작동하지 않아 베어링이 파손될 우려가 있으므로 주의하십시오.
- 고속 주행 또는 언덕길을 주행한 직후는 터보차저가 고속으로 회전하고 있는 상태이므로 엔진을 곧바로 정지시키면 엔진 오일이 터보차저에 공급되지 않아 터보차저 베어링 부위가 고착될 우려가 있습니다.

■ 터보차저 장착 차량 점검 사항

- 터보차저는 비교적 간단한 기구이나 정밀한 부품입니다. 윤활유 공급, 엔진 오일 점검 등 일반 엔진에서 발생되는 문제점을 먼저 점검하십시오.
  윤활유 공급 부족, 이물질의 유입, 엔진 오일이 오염되면 압축기 날개의 손상을 초래하여 터보차저의 고장을 유발시킬 수 있습니다.
- 엔진 오일은 지정된 것만을 사용하고 지정된 교환주기에 맞춰 반드시 교환 하십시오.
- 점검을 위하여 에어클리너 필터를 장착하지 않고 고속 회전시키는 것을 삼가십시오.
- 터보차저 엔진은 일반 엔진에 비해 많은 양의 열이 발생되므로 갑작스럽게 엔진 시동을 끄면 엔진이 과열될 우려가 있으므로 주의하십시오.

차동기어 잠금장치(LD)장착 차량 운행 ⊕사양 적용시

차동기어 잠금장치(Locking Differential)는 일종의 공회전 방지 장치로서 한쪽 바퀴가 미끄러지거나 공중에 떠 있을 때 자동적으로 디퍼런셜 거버너와 래칭 브래킷 작동에 의해 다판 클러치가 작동되어, 반대편 바퀴로 대부분의 구동력을 전달하여 차량의 구동 능력을 향상시키는 장치입니다.
차동기어 잠금장치를 장착한 차량에서 양쪽바퀴의 회전비 차이가 발생될 때만 작동되며 그 외에는 미장착 차량과 동일한 기능을 합니다.

알아두기

차동기어 잠금장치(LD)
LD는 Locking Differential (락킹 디퍼런셜)의 약자입니다.

■ 주요 기능

- 눈길에서의 미끄럼 방지 및 구동력 증대
- 회전 시 및 횡풍에서 주행 안정성 유지
- 급가속 및 급출발 시 차량 안전성 유지
- 미끄러운 노면에서 조향 핸들 조작성 유지

■ 운행 시 유의 사항

진창길 및 눈길 등에서 빠져 나올 때는 급가속 및 장시간 고회전으로 타이어를 돌리지 마십시오.

- 고회전으로 타이어를 계속 돌리면 차동기어 잠금장치에 나쁜 영향을 주므로 절대 피하십시오.
- 급가속 탈출 시 노면 마찰력 차이로 인한 차량의 비틀림이 발생할 수 있습니다.
- 차동기어 잠금장치의 기능은 좌, 우 바퀴의 회전비 차이가 발생할 때 작동합니다.

한쪽 바퀴를 잭으로 들어 올린 상태로 엔진의 시동을 걸지 마십시오.
엔진 시동을 건 상태에서 주행 기어를 넣으면 접지된 측의 타이어가 회전하게 되고 차가 갑자기 움직이게 될 수 있어 위험합니다.

⚠ 주 의

한쪽 바퀴가 웅덩이에 빠져서 헛돌때는 급가속 또는 장시간 고회전으로 타이어를 돌리지 마십시오.
장시간 사용하거나 노면을 너무 깊이 파내려가 빠져나오기 불가능할 때는 클러치 마찰판이 손상되므로 견인하십시오.

⚠ 경 고

차동기어 잠금장치를 장착한 차량은 한쪽 바퀴를 잭으로 들어 올린 상태에서 바퀴를 구동시키면 위험하므로 절대 삼가십시오.

6장 목차

주행 중 경고 6-2
비상경고등 6-2
주행 중 고장이 나면 6-2
교차로/건널목에서 시동이 꺼진 경우 6-2
주행 중 펑크가 나면 6-3
주행 중 시동이 꺼진 경우 6-3
브레이크 제동력이 좋지 않을 경우 6-4
노상에서 주행 중 고장이 난 경우 6-4
고장 자동차 정지표지판(안전삼각대) 6-5
엔진시동이 안걸릴 때 6-5
시동모터가 회전하지 않을때 6-5
시동모터는 회전하나 시동이 걸리지 않을때 6-5
비상 시동 6-6
배터리 방전 시 점프 스타트 요령 6-6
밀기 시동 6-7
엔진 오버히트(과열 시) 6-7
타이어 공기압 감지 시스템(TPMS) 6-9
저압 타이어를 감지하였을 때 6-9
타이어 공기압 감지 시스템에 이상이 있을 경우 6-10
타이어를 교체할 때 6-11
타이어 펑크 시의 조치 6-12
부속공구 6-12
예비 타이어 분리·장착 6-13
타이어 교환 방법 6-14
차량 견인 6-20
견인 트럭으로 견인 시 6-20
탈부착 견인 후크(앞) 6-21
견인차가 아닌 일반차량으로의 견인 시 6-21
사고 및 차량 화재시 응급조치 6-24
고속도로 등 사고·고장 시 행동요령 6-24
차량 화재시 6-24
LPG 차량 화재 시 응급조치 6-25
폭설 시 행동요령 6-26

주행 중 경고

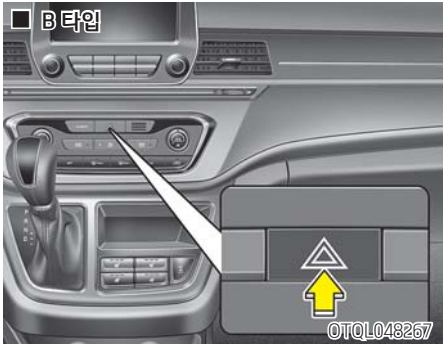

■ 비상경고등

다른 차량에 대한 경고 표시로 비상시에 사고를 방지하기 위하여 비상경고등 버튼을 눌러 사용하십시오.

비상경고등은 시동 스위치의 위치와 상관 없이 작동하며, 모든 방향지시등이 일제히 점멸합니다.

다시한번 누르면 해제됩니다.

비상경고등이 점멸하는 동안 방향지시등은 작동하지 않습니다.

⚠ 주 의

배터리의 방전과 다른 차량 운전자의 혼돈을 방지하기 위하여 필요 시에만 사용하십시오.

주행 중 고장이 나면

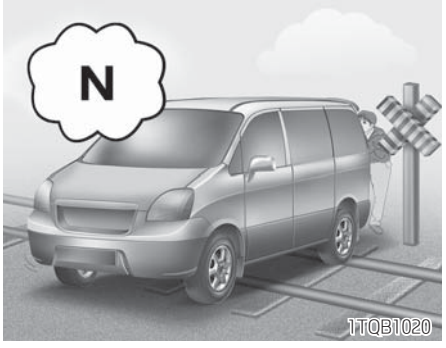

■ 교차로/건널목에서 시동이 꺼진 경우

- 교차로나 건널목의 한 가운데에서 시동이 꺼졌을 때는 변속레버를 「N」(중립)에 위치시킨 후 주위의 가까운 사람들에게 도움을 받아 차를 밀어내어 안전한 장소까지 이동시키십시오.

- 이그니션 락(Ignition Lock)장치가 장착된 수동변속기 차량은 클러치를 밟지 않은 상태에서는 시동이 걸리지 않으므로 스타터의 힘으로 이동할 수 없으며, 자동변속기 차량은 「P」(주차) 또는 「N」(중립)이외에서는 시동이 걸리지 않으므로 스타터의 힘으로 이동할 수 없습니다.

⚠ 경 고

긴급할 때는 열차에 알려 사고를 방지하십시오.

■ 주행 중 펑크가 나면

- 주행 중 펑크가 나면 비상경고등을 켠 후 스티어링 휠을 꼭 잡고 차를 도로 가장자리로 안전하게 유도 하십시오. 이때 브레이크를 밟는 것보다 엔진 브레이크를 이용하여 속도가 떨어지면 가볍게 브레이크를 밟아 정지하는 것이 좋습니다.
- 동승자는 통행하는 차에 주의하여 내리십시오.
- 되도록 경사없는 평평하고 안전한 장소에 정차시킨 후 타이어 교환이 가능하면, 「타이어 펑크시의 조치」 내용을 참조하시어 타이어를 교환하시고, 상황이 좋지 않거나 자신이 없으시면 가까운 자사 직영 서비스센터 또는 블루핸즈에 연락하여 조치를 따르십시오.
- **주차 브레이크를 확실히 걸고 동시에 펑크난 타이어의 대각선에 위치한 타이어 앞/뒤에 고임목을 괴십시오.**

■ 주행 중 시동이 꺼진 경우

- 적절한 조치로 차량을 안전한 곳으로 이동하십시오. 브레이크 작동 상태가 나빠지므로 평상시보다 브레이크 페달을 힘껏 밟으십시오.
- 파워 스티어링 장치가 작동되지 않아 스티어링 휠(조향 핸들) 조작이 매우 무거우므로 평소보다 강하게 조작하십시오.

■ 브레이크 제동력이 좋지 않을 경우

- 브레이크 제동력이 좋지 않을 때는 브레이크 페달을 완전히 밟고, 엔진 브레이크(기어 저단 변속)와 주차 브레이크를 함께 사용하여 속도를 줄여서 안전한 장소에 정차하십시오.
- 정차 후 가까운 자사 직영 서비스센터 또는 블루핸즈에 연락하십시오.

⚠ 경 고

브레이크 효과가 떨어지고 있는 상태에서의 주행은 위험하므로 절대로 주행하지 마십시오.

■ 노상에서 주행 중 고장이 난 경우

- 주행 중 노상에서 고장이 발생했을 때는 도로변에 차를 정지시키고 비상경고등을 켜서 제2의 사고를 방지하십시오.
- 고속도로나 자동차 전용 도로에서는 차량 후방에 고장차량을 확인할 수 있는 고장 자동차 정지표지판(안전삼각대)을 설치하도록 되어 있습니다.

⚠ 경 고

터널에서의 정차는 매우 위험하므로 터널을 벗어나서 정차하십시오.

- 고장부위를 점검하여 수리 가능할 때는 타차량 통행에 주의하여 작업하십시오.
  수리 불가능 시는 가까운 자사 직영 서비스센터 또는 블루핸즈에 연락하십시오.

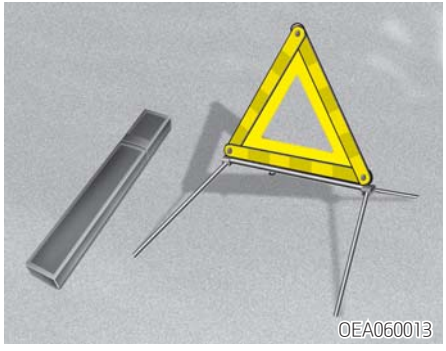

■ 고장 자동차 정지표지판(안전삼각대)

▶ 사용 방법

- 차량 출고시 본 취급설명서와 함께 키트 박스에 넣어져 지급된 고장 자동차 정지표지판(안전삼각대)를 항상 즉시 사용할 수 있는 위치(테일게이트 내 또는 고객이 원하는 위치)에 보관하십시오.
- 도로 교통법에서 규정하고 있는 고장 자동차 정지표지판(안전삼각대)은 주행전에 반드시 휴대 여부 및 위치를 확인하십시오.

▶ 설치 방법

케이스에서 안전삼각대를 꺼내 좌/우 날개를 올려 삼각형으로 맞추어 서로 교차되게 연결홈에 고정시키십시오.
고장 자동차 정지표지판(안전삼각대) 하단에 위치한 네 개의 다리를 좌/우로 펼쳐 넘어지지 않도록 하여 차량 후방에서 접근하는 자동차의 운전자가 고장 차량을 확인 할 수 있는 위치에 설치하십시오.

⚠ 주 의

고장 자동차 정지표지판(안전삼각대)을 설치하고자 할 경우 통행 차량에 주의하여 안전하게 설치하십시오.

엔진시동이 안걸릴 때

■ 시동모터가 회전하지 않을때

배터리의 방전 상태, 배터리 단자의 연결 상태를 점검하십시오.
변속레버가 「P」(주차) 또는 「N」(중립) 위치에서만 시동이 걸리므로 다른 위치에 있지 않은지 점검하십시오.

■ 시동모터는 회전하나 시동이 걸리지 않을때

연료량을 점검 하십시오.

※ 계속해서 시동이 걸리지 않을 때는 긴급출동 지원센터로 연락하여 응급조치를 받으십시오. (책자 뒷부분의 「긴급출동서비스 안내」편을 참조하십시오.)

비상 시동

■ 배터리 방전 시 점프 스타트 요령

⚠ 경 고

- 점프 스타트 중에 점프 케이블의 양극(+)과 음극(-)이 서로 닿지 않도록 하십시오. 서로 닿을 경우, 불꽃이 튀어 위험합니다.
- 배터리가 작동되는 동안에는 불꽃에 의해 폭발할 수 있는 가스가 발생되므로 배터리로 부터 불꽃을 멀리 하십시오.
- 방전된 배터리가 얼었거나 배터리액의 양이 적으면 점프 스타트 시 배터리의 파열 및 폭발의 위험이 있습니다.
- 보조 배터리와 방전된 배터리를 점프 케이블로 연결할 때는 방전된 배터리의 음극(-) 단자를 직접 연결하지 마시고 배터리로부터 멀리 떨어진 견고한 금속에 접지 시키십시오. 직접 연결시 폭발의 위험이 있습니다.

⚠ 경 고

- 배터리에는 부식력이 강한 묽은 황산액이 있으므로 배터리액이 신체나 옷, 차체에 묻지 않도록 주의 하고, 신체나 눈에 묻었으면 즉시 그 부위를 깨끗한 물로 약 15분 정도 씻어낸 후 전문의사의 진단을 받으십시오.
- 보조 배터리는 반드시 12V로 하십시오. 전압이 일치하지 않을 경우, 배터리 파열 및 폭발의 위험이 있습니다.

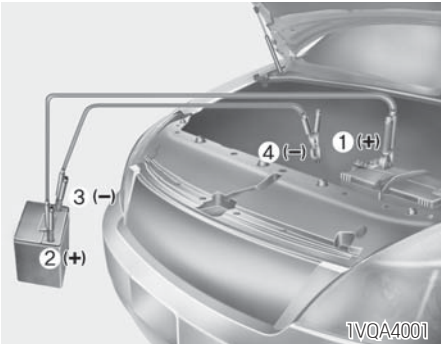

▶ 점프 케이블의 연결 순서

배터리가 방전된 경우에는 타차량의 배터리나 보조 배터리를 점프 케이블로 연결하여 시동을 걸 수 있습니다.
점프 스타트는 잘못하면 대단히 위험하므로 전문가에게 의뢰 하십시오.

1. 보조 배터리가 12V인지 확인 하십시오.
2. 방전된 차량의 모든 전기장치를 끄십시오.
3. 방전 배터리의 양극(+)(1)과 보조 배터리의 양극(+)(2)을 점프 케이블로 연결 하십시오.

4. 보조 배터리의 음극(-)(3)과 방전된 차량의 엔진 리프트 브래킷(4)에 점프 케이블을 연결 하십시오.
   적절한 위치의 엔진 리프트 브래킷을 찾을 수 없을 때에는 도장이나 코팅이 되지 않은 차체 (금속부분)에 연결하셔도 됩니다.
   엔진이 시동될 때 움직이는 부품의 근처나 배터리의 단자에 절대 연결하지 마십시오.
   또한, 정확한 배터리 극이나 정확한 접지를 제외하고는 점프 케이블을 어떠한 곳에도 닿지 않도록 하고, 연결할 때 배터리에 무리하게 힘을 가하지 마십시오.
5. 타 차량의 배터리에 연결할 경우는 타 차량의 시동을 먼저 걸어 몇 분 기다리십시오.
6. 방전된 차량의 시동을 거십시오.
7. 엔진 시동이 되면 음극(-)에 연결된 점프 케이블을 먼저 분리한 다음, 양극(+)끼리 연결된 점프 케이블을 분리 하십시오.

※ **배터리 방전 원인이 명백하지 않을 때에는 자사 직영 서비스센터 또는 블루핸즈에서 점검을 받으십시오.**

■ 밀기 시동

⚠ 주 의

- **자동변속기 장착 차량 및 클러치 락이 장착된 수동변속기차량은 밀기 시동을 할 수 없고, 밀기 시동이 가능한 차량이라 할지라도 밀기 시동을 하면 배기 제어 장치가 손상을 입게 될 수 있으므로 하지 마십시오.**
- **차량이 방전되어 움직이지 않는다면 배터리 방전시 점프 스타트 요령을 참조하십시오.**

엔진 오버히트(과열 시)

오버히트는 기온이 높을 때만 발생하는 것은 아닙니다.
냉각수가 부족할 때, 한랭시 냉각수 중에 부동액이 들어있지 않을 경우나, 엔진 내부가 동결되어 냉각수가 순환하지 않을 때도 오버히트가 발생할 수 있습니다.
냉각수는 순정 부동액과 물을 적정 비율로 혼합하여 사용하십시오.
냉각수의 비율은 너무 높거나 낮아도 냉각 성능이 떨어져 오버히트의 가능성이 있습니다.

냉각수 수온계가 장시간 적색 눈금을 가리키면 엔진 오버히트가 발생되며 엔진의 출력이 떨어지고 엔진이 너무 뜨거워 노킹(Knocking) 현상이 발생합니다.
이럴 경우 다음과 같이 조치하십시오.

알아두기

노킹(Knocking) 현상이란?
엔진의 실린더 벽을 작은 해머로 빠른 속도로 두드리는 듯한 소리가 발생하는 현상.
1. 엔진 이상연소에 동반하여 발생하는 현상
2. 디젤차량 연료 착화방식의 정상적인 연소가 아닌, 열과 압력에 의해 자연 발화하여 순간적으로 연소하는 현상.

※ 노후된 차량에서 많이 발생됨. 계속적으로 노킹 발생시, 엔진 소손의 원인이 됨으로, 자사 직영 서비스 센터 또는 블루핸즈의 점검을 받으십시오.

1. 비상경고등을 켜고 도로 가장자리로 안전하게 정차하십시오.
   변속레버를 「P」(주차) 위치로 변속한 후에 주차 브레이크를 작동시키십시오.
2. 에어컨을 끄십시오.
3. 냉각수나 뜨거운 증기가 냉각수 탱크에서 흘러 나오면, 엔진을 정지시키고 자사 직영 서비스센터 또는 블루핸즈에 연락하십시오. 냉각수가 흘러나오지 않으면, 엔진을 계속 돌게 한 상태에서 후드를 열어 엔진 실내에 통풍이 잘되도록 하여 엔진을 식히십시오. 엔진이 회전되면서 수온계가 떨어지지 않으면 엔진을 정지시키고 냉각되도록 충분한 시간을 기다리십시오.
4. 엔진을 충분히 냉각시킨 다음, 엔진 냉각수의 양을 점검하여 부족하면 라디에이터 호스와의 연결부위, 히터 호스와의 연결부위, 라디에이터 워터 펌프 등의 누수 여부를 확인 하십시오. 누수나 다른 문제가 없다면 냉각수를 보충하십시오. 그러나 만일, 누수나 냉각팬이 돌지 않고 워터 펌프 구동 벨트가 끊어지는 등의 엔진 오버히트를 일으킬 만한 문제가 발견되면 운행을 삼가시고 자사 직영 서비스센터 또는 블루핸즈의 점검을 받으십시오.

- **냉각수는 부동액과 물을 적정비율로 혼합하여 사용하십시오. 부동액의 비율이 너무 높거나 낮을 경우는 냉각 성능이 떨어져 오버히트의 가능성이 있습니다.**
  (7장, 「냉각수 점검」의 혼합비율 참조)
- **엔진 오버히트가 자주 있으면 냉각 장치 전체를 점검 정비 하십시오.**

⚠ 주 의

- **냉각수 부족으로 엔진이 과열되었을 때 급하게 차가운 냉각수를 넣으면 엔진에 균열이 생길 수 있으므로 천천히 조금씩 보충하십시오.**

타이어 공기압 감지 시스템(TPMS)

⚠ 주 의

- 차를 세운 뒤 엔진시동을 즉시 끄지 마십시오. 수온이 급상승하여 엔진이 고착될 수 있습니다.
- 냉각팬이 회전하지 않으면 시동을 끄십시오.

⚠ 경 고

- 후드를 열 때 뜨거운 수증기나 물이 뿜어져 나오거나 후드가 뜨거울 수 있으므로 주의하십시오.
- 엔진 작동중 손이나 옷이 냉각팬이나 구동벨트에 닿지 않도록 주의하십시오.
- 엔진과 라디에이터가 뜨거울 때는 라디에이터 캡을 분리하지 마십시오. 엔진과 라디에이터가 과열되었을 때 라디에이터 캡을 열면 냉각수가 분출되어 상해를 입을 수 있습니다.

타이어 공기압 감지 시스템(TPMS)은 각 휠에 장착되어있는 센서를 통해 일정기준 이하로 타이어의 공기압이 떨어지면 운전자에게 알려주는 장치입니다.

※ TPMS - Tire Pressure Monitoring System

■ 저압 타이어 경고등

■ 저압 타이어를 감지하였을 때

공기압이 현저하게 낮아진 타이어를 감지하였을 때 계기판에 저압 타이어 경고등이 점등됩니다. 경고등이 점등되면 즉시 속도를 낮추고, 급커브는 자제하십시오.

자사 직영 서비스센터 또는 블루핸즈에 의뢰하여 타이어의 상태를 점검한 후, 추천공기압에 맞도록 공기압을 조정 하십시오.
자사 직영 서비스센터 또는 블루핸즈가 너무 멀리 있거나, 공기압을 조정할 수 없는 상태일 때는 예비 타이어로 교환하십시오.

본 차량의 추천 공기압은 8장, 「타이어 및 휠」의 공기압 제원을 참조하십시오.

⚠ 주 의

- **타이어 공기압을 조정할 때에는 타이어가 차가운 상태에서 하십시오. 차가운 타이어는 3시간 이내에 주행한 적이 없거나, 1.6km 이내로 운전한 차의 타이어를 말합니다.**
- **적정 공기압으로 맞춰 놓아도 날씨가 추워지면 저압 타이어 경고등이 켜질 수 있습니다. 이는 온도에 비례하여 공기압이 낮아지는 것이므로 TPMS 기능에 이상이 있는 것은 아닙니다. 타이어 상태를 점검한 후 추천 공기압에 맞도록 조정하십시오.**

⚠ 주 의

- **외기온도가 급격히 올라가거나 내려가는 상태에서 주행할 경우, 타이어 공기압을 사전에 체크하여 추천공기압에 맞게 조정한 후 운전하십시오.**
- **예비 타이어를 포함하여 모든 타이어는 추천 공기압이 유지될 수 있도록 정기적으로 점검해야 합니다.**

⚠ 경 고

- **안전한 주행을 위해, 타이어 공기압 감지 시스템에만 의존하지 마십시오. 정기적으로 타이어 공기압을 점검하십시오.**
- **저압 타이어로 계속 운전하면 타이어가 과열되어 파손될 수 있습니다. 또한 타이어 수명, 차량 조작능력, 브레이크 제동력, 연비가 떨어지며, 차체를 불안정하게 할 수 있습니다.**
  반드시 자사 직영 서비스센터 또는 블루핸즈에 의뢰하여 적정 공기압을 유지하십시오.

(깜빡인 후 켜짐)

OBH068004

■ 타이어 공기압 감지 시스템에 이상이 있을 경우

타이어 공기압 감지 시스템에 이상이 있을 경우, 계기판에 (⚠)경고등이 깜빡인 후 켜집니다. 즉시 자사 직영 서비스센터 또는 블루핸즈에 점검을 의뢰하십시오.

⚠ 주 의

- **타이어 공기압 감지 시스템의 정상적인 작동을 방해하는 경찰서, 관공서, 방송국, 군부대, 송신탑 근처를 주행할 경우 TPMS 경고등이 켜질 수 있습니다. 경고등이 일정시간 깜빡인 후 켜질 수 있습니다.**
- **스노우 체인이 차량에 장착되었을 때에도 타이어 공기압 감지 시스템의 정상적인 작동을 방해하여 TPMS 경고등이 일정시간 깜빡인 후 켜질 수 있습니다.**
- **차량에 소비자가 별도 구매한 전장품(노트북, 휴대폰, 충전기, 오디오/네비게이션, 원격시동장치, 무선 통신 장치 등)을 장착, 사용할 경우 TPMS 경고등이 일정시간 깜빡인 후 켜질 수 있습니다.**
- **타이어 공기압 감지 센서에 이상이 있을 때 타이어 공기압 감지 시스템을 장착한 다른 차량 가까이 주행하면 일시적으로 TPMS 경고등이 켜지지 않을 수 있습니다.**
- **실런트(봉합제)를 사용하여 펑크난 타이어를 수리 했을 시, 타이어 공기압 감지 센서 손상 방지를 위해 자사 직영 서비스센터 또는 블루핸즈에서 점검 및 정비를 받으십시오.**

■ 타이어를 교체할 때

각 타이어 휠에는 타이어 공기압 감지 센서가 장착되어 있습니다. 예비 타이어로 교체했을 경우 예비 타이어에는 타이어 공기압 감지 센서가 장착되어 있지 않으므로 차량을 출발시키면 10분안에 TPMS 경고등이 일정시간 깜빡인 후 켜집니다.
자사 직영 서비스센터 또는 블루핸즈에 의뢰하여 타이어 공기압 감지 센서가 장착된 타이어 휠로 교체하십시오.
타이어 공기압 감지 센서가 장착된 타이어로 교체 후 몇 분간 운전하면 TPMS 경고등은 꺼집니다. 계속해서 TPMS 경고등이 꺼지지 않으면 자사 직영 서비스센터 또는 블루핸즈에 의뢰하십시오.

⚠ 주 의

- **타이어 공기압 감지 시스템이 장착된 차량에는 어떠한 타이어 방수제도 사용하지 마십시오. 타이어 공기압 감지 센서가 손상될 수 있습니다.**
- **못이나 도로 파편으로 인해 갑작스런 타이어 손상은 감지되지 않습니다.**
- **타이어 공기압 감지 시스템의 부품을 임의로 조정하거나 교체하지 마십시오.**
  타이어 공기압 감지 시스템의 정상적인 작동을 방해합니다.
- **정확히 저압 타이어를 감지 하기 위해서는 각 휠에 타이어 공기압 감지 센서가 장착되어 있어야 하며, 그 이외의 장소(예비 타이어 포함)에 타이어 공기압 감지 센서가 있으면 경고등이 켜질 수 있습니다.**
- **타이어를 교체할 때 타이어 공기압 감지 센서가 분실 또는 손상되지 않도록 주의하십시오.**

타이어 펑크 시의 조치

⚠ 경 고

- **외부요인으로 인한 갑작스런 타이어 손상은 즉시 감지되지 않습니다. 차체가 불안정하면 곧바로 가속페달에서 발을 떼고 천천히 안전한 장소로 이동하여 차량을 점검하십시오.**
- **타이어 공기압 감지 시스템의 작동을 방해하는 어떠한 개조, 변형도 하지 마십시오.**
- **시중에서 판매하는 휠에는 타이어 공기압 감지센서가 없습니다. 안전을 위해 타이어 공기압 감지 센서가 장착된 순정 휠을 사용하십시오.**

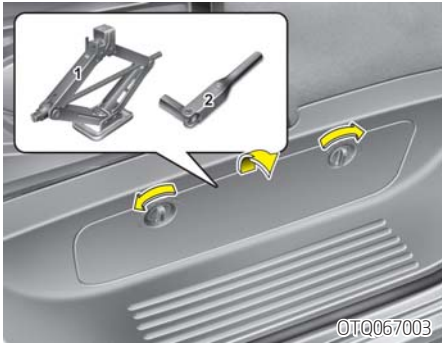

■ 부속공구

점검 정비에 필요한 부속공구 및 휠 너트 렌치(잭핸들), 잭 등은 동승석 하단부에 보관되어 있습니다.

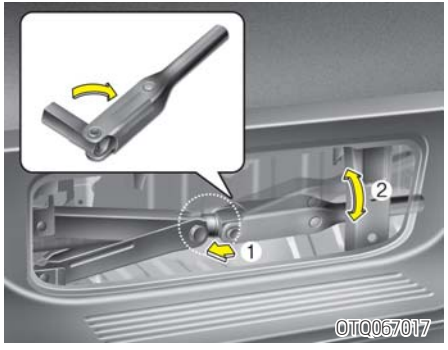

▶ 잭 사용 방법

잭은 비상 시에 타이어를 교환할 때만 사용하십시오.

다음의 주의·경고 사항을 준수하여 상해의 위험을 피하십시오.

1. 잭을 보관함에서 꺼내거나 고정시킬 경우 위의 그림과 같이 휠 너트렌치를 사용하십시오.
2. 잭을 사용 후 다시 원위치에 장착할 때에는 잭의 높이를 맞춘 후 움직이지 않도록 단단히 고정시키십시오.
3. 공구 세트를 수납 정리함에 보관할 경우 원래의 위치에 맞게 장착하십시오.

⚠ 주 의

운행 중 소음이나 관련 부품의 손상을 방지하기 위하여 잭 보관 시는 충돌이나 급제동시에도 움직이지 않도록 확실히 고정시키십시오.

⚠ 경 고

- 도로 한가운데서 잭을 사용하지 마십시오.
- 잭은 견고하고 평탄한 곳에서 사용 하십시오.
  견고하고 평탄한 곳을 찾을 수 없으면 차량견인을 요청하십시오.
- 잭의 최대 하중을 초과하지 마십시오.
- 반드시 지정된 잭 포인트에 사용하십시오.
- 잭을 사용하는 동안 엔진 시동을 걸지 마십시오.
- 동일한 차종에 장착된 잭만을 사용하십시오.
- 잭이 사용되는 동안 차 밑으로 들어 가지 마십시오.
  차량이 잭에서 떨어지면 심각한 상해나 사망을 초래할 수 있습니다.

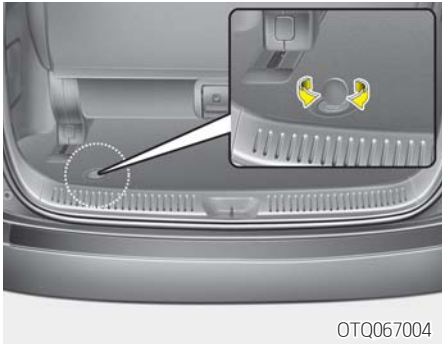
OTQ067004

■ 예비 타이어 분리·장착

차량의 뒷쪽 차체 바로 밑에 예비 타이어가 장착되어 있습니다.

1. 테일게이트를 열고 플라스틱 커버를 '-'자 드라이버 또는 동전을 이용하여 분리하십시오.

OTQ065005

2. 육각 볼트에 휠 너트 렌치를 끼운 후 타이어가 지면에 닿아 느슨하게 될때까지 시계 반대 방향으로 돌리십시오.
   이때, 휠 너트 렌치를 과도하게 돌리면 예비 타이어 탈장착 장치에 고장이 발생할 수 있으므로 주의하십시오.

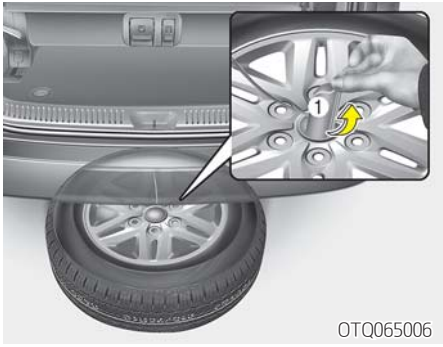

3. 예비 타이어를 뒷쪽으로 끌어낸 후 예비 타이어 중앙으로부터 고정장치(1)를 제거하십시오.

4. 예비 타이어를 장착시는 공기 주입 밸브가 위쪽으로 향하도록 타이어를 땅에 놓고 차량 밑으로 넣은 후, 예비 타이어 중앙부에 고정장치(1)를 장착하십시오. 타이어가 제 위치까지 올라가 장착 부위에서 "딸각"하는 소리가 들릴 때까지 휠 너트 렌치를 시계방향으로 돌리십시오.

⚠ 경 고

고정장치가 타이어 중앙부 안쪽에 제대로 고정되었는지 확인하십시오. 고정장치가 제대로 장착되지 않으면 주행 중 타이어가 움직여 소음이 발생하거나 타이어가 고정장치에서 이탈하여 사고를 초래할 수 있습니다.

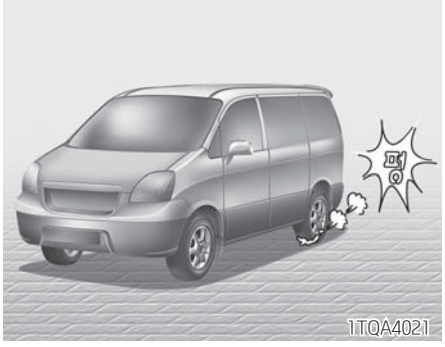

■ 타이어 교환 방법

1. 주행중에 타이어가 펑크 났을 때는 비상 경고등을 켜고 가속 페달에서 발을 떼어 서서히 감속시킨 후 가볍게 브레이크 페달을 밟아 차를 도로 옆 교통 소통이 적은 견고하고 평탄한, 안전한 곳에 주차 시키십시오.
2. 주차 브레이크를 작동시켜 놓으십시오.
3. 변속레버를 자동변속기 차량을 「P」(주차)로 하십시오.

4. 차량 후방에 안전삼각대를 세워 통행하는 차량에 주의를 주십시오.
   반드시 비상 경고등을 켜십시오. 특히 고속도로나 자동차 전용도로에서는 차량 후방에서 접근하는 자동차의 운전자가 고장 차량을 확인 할 수 있는 고장 자동차 정지표지판(안전삼각대)을 설치하십시오.
5. 예비 타이어, 잭과 휠 너트 렌치 등 공구를 준비 하십시오.

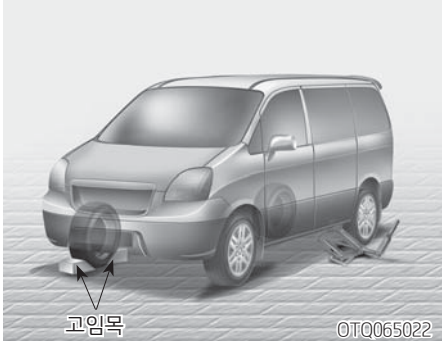

6. 교환할 타이어의 대각에 있는 타이어에 고임목을 설치 하십시오.

⚠ 경 고

- **타이어를 교환하는 동안 움직임을 방지하기 위하여 항상 주차 브레이크를 완전히 작동시키고 교환되는 타이어의 대각선 타이어에 고임목을 고이십시오.**
- **타이어가 교환되는 동안 절대 엔진시동을 걸지 마십시오. 차량의 갑작스런 움직임으로 사고를 초래하여 상해를 입을 수 있습니다.**

7. 타이어에 체결되어 있는 너트는 렌치를 이용하여 시계 반대 방향으로 각각 한번씩 돌려 푸십시오. 이 때 너트를 완전히 풀어 분리하지 말고 너트를 푸는 순서는 대각으로 하십시오.

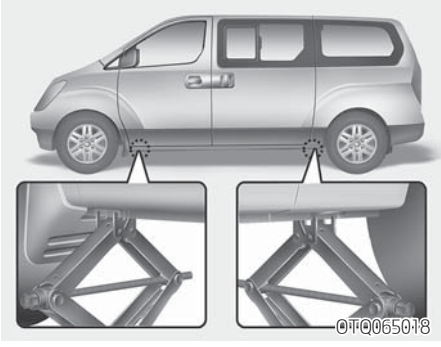

8. 교환하여야 할 타이어에서 가장 가까운 잭 포인트 아래에 잭을 위치 시키십시오.
(「잭 사용 방법」참조)

- 잭이 미끄러지지 않도록 확실하게 잭을 받치십시오. 또한 기름이 묻어 있을 경우에는 깨끗이 닦고나서 잭을 받치십시오.
- 잭이 확실하게 끼워졌는지를 확인하고 나서 잭을 올리십시오.

9. 잭에 휠 너트 렌치를 결합하여 타이어가 지면에서 떨어질 때까지 (최대 30mm) 올리십시오. 바퀴의 너트를 풀기전에 안전하게 잭업 되었는지를 확인하십시오.

⚠ 경 고

장시간 잭업 시에는 안전을 위하여 각목 등으로 차량을 지탱하십시오. 차량이 잭에서 떨어지면 심각한 상해를 초래할 수도 있습니다.

10. 휠 너트를 풀고 펑크난 타이어를 떼어 내십시오.
11. 예비 타이어를 위치시키고 손으로 너트를 끼운 후 약간씩 조이십시오.
12. 휠 너트 렌치(잭핸들)를 시계 반대 방향으로 돌려 타이어를 지면으로 내리십시오.

13. 휠 너트를 대각의 순서로 2~3회에 걸쳐 규정 토크만큼 완전히 조이십시오.

※ 체결토크 : 11~13kgf.m

14. 잭 및 각종 공구를 정해진 위치에 다시 놓으십시오.

- 한번에 규정 토크로 조여 주지 말고 여러 번으로 나눠서 조이십시오.
  타이어를 고정시켜 주는 너트의 조임상태는 매우 중요합니다. 조임상태에 대해 자신이 없으면 가까운 자사 직영 서비스센터 또는 블루핸즈에서 점검을 받으십시오.
- 예비 타이어를 장착한 후에는 가능한 빨리 공기압을 점검하시고 필요하면 규정 압력으로 조정하십시오.
  (8장, 「타이어 및 휠」의 공기압 제원 참조)

⚠ 주 의

타이어 장착시 부착 부위가 더러우면 너트가 이완되는 원인이 되므로 타이어가 닿는 모든 면을 청소하고 나서 장착하십시오.
또한 휠 너트의 나사부가 마모되어 있으면 디스크 휠에 변형이나 균열이 일어나므로 교환하십시오.

⚠ 주 의

- **너트는 원래의 것 또는 동일한 것을 사용하십시오.**
- **타이어를 교환했을 때는 약 1,000km 주행 후 다시 한번 휠 너트를 조여 풀림이 없는지를 점검하십시오.**
- **타이어를 교환한 후 주행 중에 스티어링 휠이 흔들리거나 차체에 진동이 생길 때는 타이어의 균형이 맞지 않는 것이므로 타이어의 균형을 맞추십시오. 맞춘 후에도 불균형 상태가 계속될 때는 자사 직영 서비스센터 또는 블루핸즈에 정비를 의뢰하십시오.**

⚠ 경 고

차량 출고 시 제공된 타이어 및 휠과 다른 사이즈, 다른 타입의 타이어와 휠을 사용하지 마십시오. 차량의 안전주행에 영향을 미칠 뿐만 아니라 조향력의 상실 및 전복에 따른 심각한 사고를 유발할 수 있습니다. 타이어 교환 시, 반드시 모든 타이어와 휠은 동일 사이즈, 동일 타입, 동일 트레드, 동일 제조사, 동일 부하 용량의 타이어를 사용하십시오. 불가피하게 비포장 도로에서 다른 종류의 타이어를 장착해서 운행하게 될 지라도 고속으로 운행을 해서는 안됩니다.
단, 타이어 펑크 등 긴급상황이 발생하였을 때는 한시적으로 제공된 타이어 및 휠과 사이즈가 다른 임시 타이어를 사용할 수 있습니다. 이 경우 4WD 차량은 반드시 2WD 모드로 전환 후 주행하십시오.

⚠ 경 고

- 바퀴 하나가 지면에서 떨어지면 잭으로부터 차체가 미끄러질 수 있으므로 반드시 주차 브레이크 레버를 당겨 놓고, 교환할 타이어 대각방향의 타이어에 고임목을 설치 하십시오.
- 타이어 교환은 반드시 경사없는 평탄하고 안전한 장소에서 실시하십시오.
- 체결 토크가 적절하지 못할 경우 제동시 브레이크 떨림 현상이 일어날 수 있으며, 타이어 이탈 사고의 원인이 될 수 있습니다.
- 차량의 예비 타이어를 교환할 경우 항상 바른자세로 교체하시기 바랍니다. 허리 부상의 원인이 될 수 있습니다.

▶ 잭 라벨

■ A타입

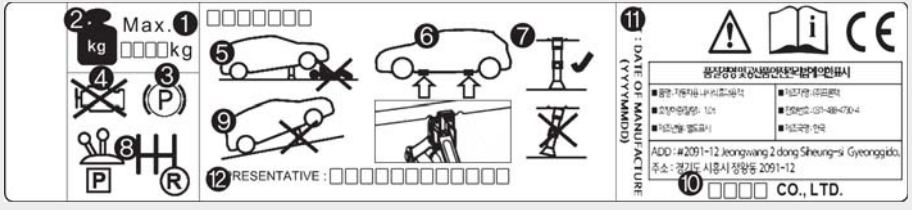

■ B타입

OTQ044219/OHYK064002

※본 도안은 실제 차량과 다를 수 있습니다. 상세 내용은 잭에 붙어있는 라벨을 참고하시기 바랍니다.

1. 모델 명칭
2. 최대 허용 하중
3. 주차 브레이크를 체결한 후 잭을 사용하십시오.
4. 엔진을 정지시키고 잭을 사용하십시오.
5. 잭이 사용되는 동안 차 밑으로 들어가지 마십시오.
6. 차량용 잭 지지 부위 : 잭을 지정된 두개의 홈 사이에 지지하십시오.
7. 잭이 움직이지 않도록 지면에 수직하게 설치하십시오.
8. 차량용 잭 사용시 수동 변속기 차량은 후진 기어에 놓고, 자동 변속기 차량은 P단 기어에 놓으십시오.
9. 잭은 견고하고 평탄한 곳에서 사용하십시오.
10. 잭 제조사
11. 잭 제조년월
12. 대표 회사 및 주소

차량 견인

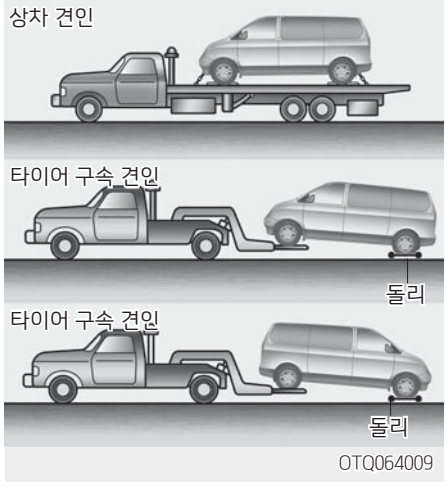

OTQ064009

■ 견인 트럭으로 견인 시

만일 견인이 필요하다면 되도록 자사 직영 서비스센터 또는 블루핸즈 또는 견인 전문 업체를 이용하십시오.
견인하는 가장 좋은 방법은 견인차량을 이용하여 차량 전체를 들어올리는 상차 견인으로 견인하는 것이며, 상차 견인이 불가할 경우에는 앞 또는 뒷바퀴를 지그에 올리고 나머지 바퀴를 지면에 닿지 않도록 돌리를 사용하여 견인하십시오.

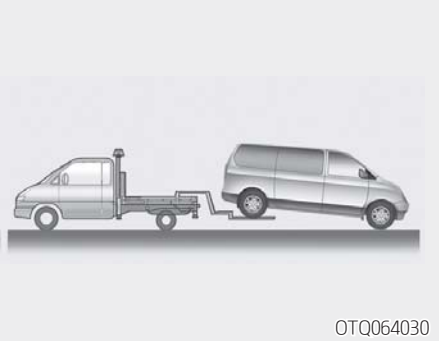
OTQ064030

▶ 2륜 구동 차량 (사양 적용시)

견인 트럭으로 상차 견인하거나, 그림과 같이 뒷타이어를 구속시킨 상태에서 주차브레이크를 해제한 후 앞바퀴를 땅에 대고 견인할 수 있습니다.
뒷타이어가 지면에 닿은채로 견인하지 마십시오.

⚠ 주 의

4륜구동 차량은 반드시 2WD 모드로 전환 후 견인 하십시오. 만약, 4WD 시스템 고장으로 2WD 모드로 전환이 안될 경우는 반드시 상차 견인방식으로 견인하십시오.

⚠ 주 의

- **서스펜션 구속 방식으로 견인하면 범퍼 및 하부 부품에 손상을 줄 수 있습니다.**

OTQ067010

- **구동되는 뒷바퀴를 땅에 대고 차량 앞부분을 들어올려 견인하면 변속장치에 손상을 줄 수 있습니다.**

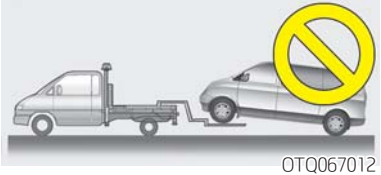
OTQ067012

- **견인 시 범퍼 및 하부부품 손상에 주의 하십시오.**

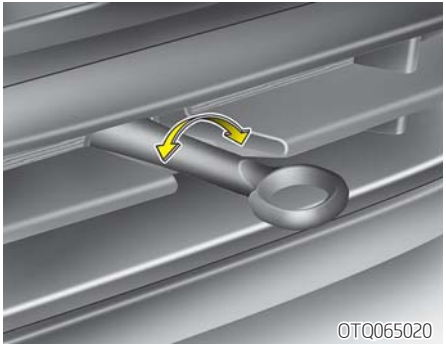

■ 탈부착 견인 후크(앞) 사양 적용시

가능한 자사 직영 서비스센터 또는 견인전문업체 견인 트럭을 사용할 것을 권장합니다.

견인트럭 사용이 어려우면, 견인 후크 사용 시 매뉴얼을 준수하여 사용하십시오. 그렇지 않을 경우, 차량 및 관련 부품이 파손 될 수 있습니다.

1. 공구 박스 내에 있는 견인 후크를 준비 하십시오.
2. 앞쪽 범퍼 하단 후크 커버의 돌출부를 손으로 잡아 앞쪽으로 당겨 빼내십시오.
3. 견인 후크를 홀에 넣어 오른쪽으로 끝까지 돌려 체결 하십시오.
4. 분리는 체결의 역순으로 하십시오.

⚠ 주 의

견인 후크를 정확히 체결하지 않을 경우 차체 손상 및 관련 부품의 변형이 발생할 수 있습니다.

⚠ 경 고

견인 후크를 정확히 체결하십시오. 견인 시 자동차 견인력에 의해 견인 후크 등이 튕겨 나가 심각한 부상이나 사고가 발생할 수 있습니다.

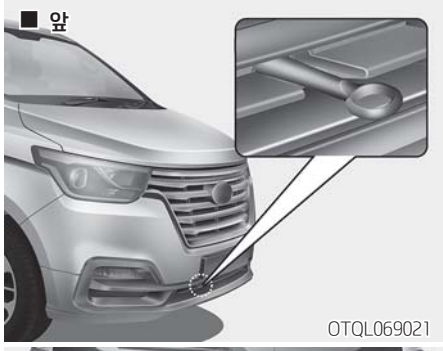

■ 견인차가 아닌 일반차량으로의 견인 시

1. 견인 후크에 로프를 단단히 고정 시키십시오.

⚠ 주 의

- 출발 및 주행 시 견인 로프 또는 체인을 팽팽하게 유지한 상태로 서서히 점진적으로 가속 및 감속 하십시오. 견인 고리 및 차량이 파손될 수 있습니다.
- 차량 다른 부위에 연결하여 견인 할 경우 차체 손상 및 변형의 우려가 있으므로 반드시 견인 후크에 연결 하십시오.

⚠ 경 고

- 견인할 때, 견인 후크 외의 다른 어떤부위에도 로프를 연결하지 마십시오. 해당 부품의 파손으로 인해 부상을 초래할 수도 있습니다.
- 견인 후크는 일시적인 짧은 거리를 견인할 때 사용하고자 하는 것으로 상시 견인의 목적은 없습니다.
  용도 이외로 사용할 경우 사고의 우려가 있습니다.
- 견인을 할 때에는 매우 주의하십시오. 비상용 견인 고리와 견인 로프 또는 체인에 과도한 하중을 줄 수 있는 갑작스러운 출발이나 난폭한 운행을 피하십시오. 견인 고리와 견인 로프 또는 체인이 파손되어 심각한 부상이나 차량 손상을 줄 수 있습니다.

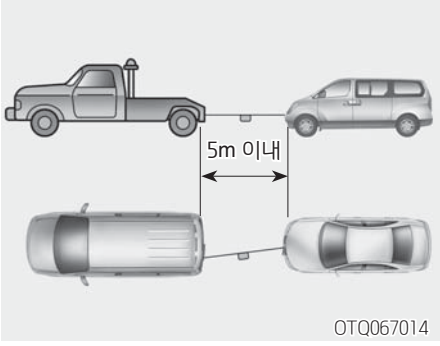

2. 로프는 5m 이내로 하고 중앙에 흰천 (약 30cm 너비)을 묶어 식별이 가능하도록 하십시오.
3. 변속 레버를 「N」(중립) 위치에 놓으십시오.
4. 스티어링 휠이 잠기지 않도록 시동 스위치를 「ACC」 위치에 놓으십시오.
5. 주차 브레이크를 해제 하십시오.
6. 견인 중에는 로프가 느슨해지지 않도록 하고, 강한 충격이나 횡방향으로의 힘이 가해지지 않도록 주의 하십시오.
7. 견인시 운전자 상호간에 연락을 하면서 스티어링 휠을 잡고 견인차량과 같은 방향으로 조향을 하십시오. 피견인차량에 운전자는 조향 및 브레이크 조작을 위해 반드시 탑승해야 합니다. 운전자 외 인원은 탑승하지 마십시오.

※ 견인 시 유의 사항

- 바퀴가 진흙, 모래 또는 도랑 등 차량 자체의 힘으로 빠져 나올수 없는 상태에 있을때 절대 임의로 견인하지 마십시오.
- 견인하는 차량보다 무거운 차량의 견인은 피하십시오.
- 브레이크 제동 성능이 평소보다 나빠지므로 제동시에는 브레이크 페달을 평소보다 힘껏 밟으십시오.
- 파워 스티어링 휠 장착 차량은 파워 스티어링 휠 장치가 작동되지 않게 되어 스티어링 휠 조작이 매우 무거워지므로 평소보다 스티어링 휠을 강하게 조작하십시오.
- 긴 경사길을 내려올 때는 브레이크가 과열되어 제동 성능이 떨어질 우려가 있으므로 자주 차량을 정지시켜 브레이크를 식히십시오.
- 자동변속기 차량은 위급시 짧은 거리(견인 속도 : 15km/h 이내, 견인거리 1.5km 이내)를 제외하고는 일반차량으로의 견인을 하지 마십시오.
  변속기가 파손될 수 있습니다.
- 수동변속기 차량은 20km 이내의 거리를 전진 방향으로만 25km/h 이하의 속도로 견인하십시오.

⚠ 주 의

자동변속기 차량 견인 시

- **자동변속기 오일 레벨게이지 미 장착 차량: 자동변속기 오일 누유가 없을때만 일반차량으로의 견인이 가능합니다. 오일 누유가 없는지 확인하십시오. 누유가 발생한 상태에서 일반차량으로의 견인은 변속기가 파손될 수 있습니다.**
- **자동변속기 오일 레벨게이지 장착 차량 : 자동변속기 오일량이 정상일때만 일반 차량으로의 견인이 가능합니다.**
  오일 누유가 없는지 확인하십시오. 그렇지 않을경우 변속기가 파손될 수 있습니다.

⚠ 경 고

- **견인이 잘 이루어지지 않는다면 무리하여 견인을 시도하지 말고 자사 직영 서비스센터 또는 견인 전문 업체를 이용하십시오.**
- **가능한 차량 앞쪽으로 똑바로 향하여 견인하십시오.**
- **견인 시 차량으로부터 멀리 떨어져 있도록 하십시오.**
- **바퀴가 진흙, 모래 또는 차량 자체의 힘으로는 빠져 나올 수 없는 상태에 있을 때 비상 견인 고리를 이용하여 차량을 견인하고자 할 경우 견인 고리에 과도한 하중이 가해져 견인 고리, 로프 또는 체인이 파손되어 심각한 차량 손상이나 부상을 초래할 수 있습니다. 자사 직영 서비스센터 또는 블루핸즈 또는 견인 전문 업체에 의뢰하십시오.**

사고 및 차량 화재시 응급조치

■ 고속도로 등 사고·고장 시 행동요령

사고·고장 발생 시 안전을 고려하여 다음 조치를 취하십시오.

1. 후속 사고를 방지하기 위해 신속히 비상 경고등을 켜고 차량은 갓길로 이동 하십시오.
2. 차량 후방에 안전삼각대를 설치 하십시오.
3. 운전자와 탑승자는 가드레일 밖 등 안전지대로 대피하십시오.
4. 경찰서(112), 소방서(119) 또는 한국도로공사(1588-2504)로 연락 하여 도움을 받으십시오.

⚠ 경 고

사고가 발생했을 때는 사고차로부터 연료가 유출될 수 있습니다. 이때는 인화·폭발 등을 방지하기 위해 엔진을 정지시키고 현장에서는 담배불 등의 화기를 멀리하십시오.

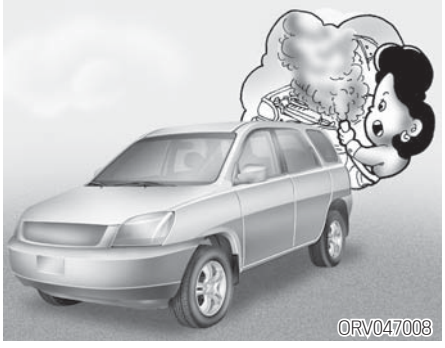

■ 차량 화재시

즉시 안전한 장소에 정차하여 엔진을 정지 시킨 후 소화기 등으로 진화하십시오. 진화 등의 응급 조치를 할 수 없는 상황이라면 사람들의 접근을 막고 소방서 및 경찰서에 연락하여 필요한 조치를 취하십시오.

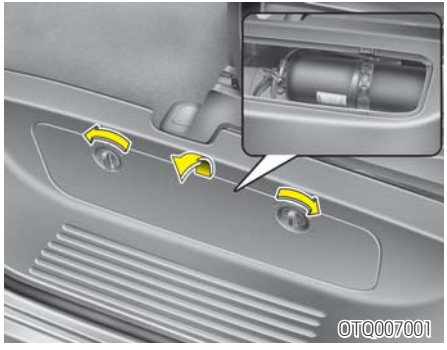

※ 평상시에 소화기의 장착 위치(운전석 왼쪽 하단부) 및 사용법을 미리 확인하여 화재 발생시 신속한 조치를 취하십시오. 소화기가 최적의 성능을 발휘할 수 있도록 관리 요령에 따라 정기적으로 점검하십시오. 소화기 관리 요령 및 주의 사항은 소화기에 부착된 안내문을 참고하십시오.

※ 소화기 사용법

1. 소화기의 안전핀을 뽑습니다.
2. 바람이 부는 방향을 등지고 서십시오.
3. 불이 난 곳을 향해 레버를 움켜쥐면서 빗자루로 쓸듯이 방사하십시오.

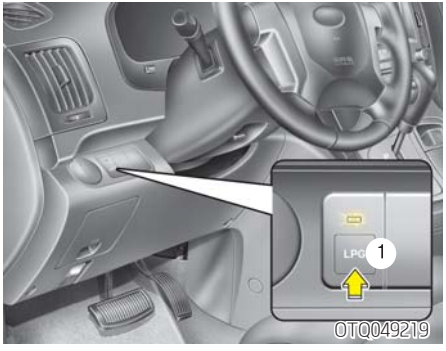

■ 차량하부

■ LPG 차량 화재 시 응급조치

1. 엔진을 정지시키고 연료 공급 버튼(①)을 눌러 (표시등 소등) 연료의 공급을 차단시키십시오.
2. 승객을 대피시키고 연료 충전 밸브(녹색②)를 잠그십시오.
3. LPG에 불이 붙었을 때는 소화기를 이용하여 불을 끄십시오.
   - 분말 소화기
   - 탄산가스 소화기
   - 하론 소화기

이상의 응급조치를 하지 못할 상황이라면 사람들의 접근을 막고 경찰서나 소방서에 연락하여 필요한 조치를 하십시오.

폭설 시 행동요령

- 라디오를 항상 청취하고 고속도로 안내전화 1588-2504를 이용합시다.
- 커브길, 고갯길, 교량 등에는 감속운전을 하십시오.
- 차량방치 및 갓길 주차는 제설작업에 지장을 초래하니 삼가십시오.
- 부득이 벗어날 때는 연락처를 반드시 남겨 두십시오.
- 차간 안전거리를 확보하고 브레이크 사용을 자제하십시오.
- 수시로 차량 주변의 눈을 치워 배기관(머플러)이 막히지 않도록 하십시오.

※ 고속도로 콜센터 전화 및 권역별 라디오 주파수 안내

- 고속도로 안내전화 : 1588-2504, 031-710-7240~5, 031-710-7251~6
- 재난 시 라디오 주파수

구 분		서 울	대 전	대 구	부 산	광 주	군 산	원 주	강 릉
KBS	표준	97.3	94.7	101.3	103.7	90.5	96.9	97.1	98.9
MBC	F4U	91.9	97.5	95.3	88.9	91.5	99.1	98.9	94.3
	표준FM	95.9	92.5	96.5	95.9	93.9	94.3	92.7	96.3
SBS (지역민방)		107.7	95.7	99.3	99.9	101.1	90.1	105.1	106.1
교통방송		95.1	102.9	103.9	94.9	97.3	102.5	105.9	105.5

[NSC(국가안전보장회의) 권장 대국민 행동 요령]

7장 목차

엔진부의 명칭 7-3
LPG 엔진 7-3
디젤 엔진 7-4
점검 정비 7-5
운전자 의무 준수 사항 7-5
점검 정비시 주의사항 7-6
일상 점검 7-8
정기 점검 7-10
통상조건 7-11
가혹조건 7-17
엔진 오일 점검 7-18
엔진 오일량 점검 및 보충 7-18
엔진 오일 및 필터 교환 7-19
냉각수 점검 7-20
냉각수량 점검 및 보충 7-20
냉각수 교환 7-22
브레이크/클러치 액 점검 7-22
브레이크/클러치 액량 점검 및 보충 7-22
파워 스티어링 오일량 점검 및 보충 7-23
파워 스티어링 오일 점검 7-23
파워 스티어링 호스 점검 7-23
자동변속기 오일 점검 7-24
자동변속기 오일량 점검 및 보충 7-24
수동변속기 오일 점검 7-26
와셔액 점검 7-26
와셔액 점검 및 보충 7-26
벨트 점검 7-27
구동 벨트 7-27
주차 브레이크 점검 7-27
주차 브레이크 작동 상태 점검 7-27
연료필터 점검(디젤 차량) 7-28
연료필터의 물빼기 7-28
연료필터의 교환 7-28
에어클리너 점검 7-29
필터의 점검 7-29
필터의 교환 7-29
공조 장치용 에어필터 점검 7-31
필터의 점검 7-31
필터의 교환 7-31
와이퍼 블레이드 점검 7-33
블레이드의 점검 7-33
블레이드의 교환 7-34
배터리 점검 7-37
배터리 관리 요령 7-37
배터리 초기화 항목 7-39
타이어 및 휠 점검 7-40

타이어 관리 7-40
공기압 관리 7-40
타이어의 위치 교환 7-41
휠 얼라인먼트 및 타이어 밸런스 7-41
타이어의 교환 7-42
휠의 교환 7-44
타이어 측면 표시 7-44
저편평비 타이어 7-47
퓨즈의 교환 7-48
실내 퓨즈 7-49
엔진룸 퓨즈/릴레이 7-50
퓨즈/릴레이 라벨 7-51
전구의 교환 7-52
전조등, 방향지시등, 차폭등, 안개등 전구의 교환 7-53
옆 방향지시등 전구의 교환 7-55
옆 방향지시등 (실외미러) 전구의 교환 7-55
제동등, 미등, 방향지시등, 후퇴등 전구의 교환 7-56
보조제동등 전구의 교환 7-57
번호등 전구의 교환 7-58
실내등 전구의 교환 7-58
차체 손질 7-59
외장 손질 7-59
내장 손질 7-63
배출가스 허용기준 7-65
유해 배출가스 7-65
운행차 배출가스 허용기준 7-65
배출가스 저감을 위한 차량관리 7-66
배출가스 제어장치의 관리 및 정비 7-66
점화 플러그(LPG차량) 7-66
에어클리너 7-66
크랭크 케이스 통풍호스 7-66
촉매 변환 장치 7-67
매연관리(디젤차량) 7-68
디젤 매연 필터(DPF) 장치 7-70
요소수 시스템 (SCR : Selective Catalytic Reduction) 7-70

엔진부의 명칭

■ LPG 엔진

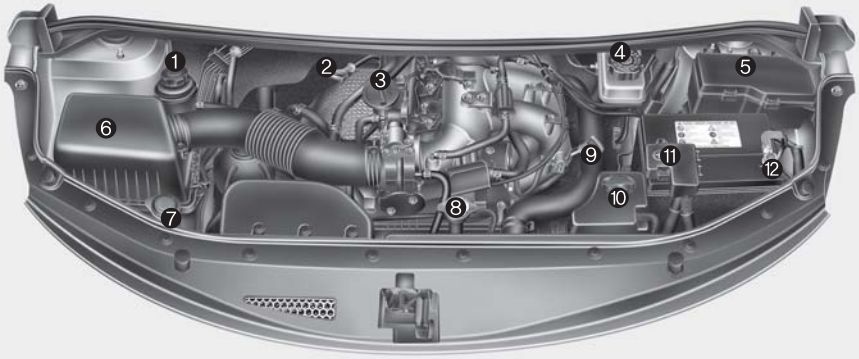

OTQ077066

1. 파워스티어링 오일탱크
2. 자동변속기 오일 레벨게이지
3. 엔진 오일 주입구
4. 브레이크/클러치 액 탱크
5. 퓨즈/릴레이 박스
6. 에어클리너
7. 와셔액 탱크
8. 라디에이터 캡
9. 엔진오일 레벨게이지
10. 냉각수 보조 탱크
11. 배터리 단자「+」
12. 배터리 단자「-」

※ 위 도안은 실제 차량과 다를 수 있습니다.

■ 디젤 엔진

OTQ028003

1. 퓨즈/릴레이 박스
2. 에어클리너
3. 와셔액 탱크
4. 파워스티어링 오일탱크
5. 엔진오일 레벨게이지
6. 라디에이터 캡
7. 엔진 오일 주입구
8. 냉각수 보조 탱크
9. 브레이크/클러치 액 탱크
10. 연료필터
11. 배터리 단자「+」
12. 배터리 단자「-」

※ 위 도안은 실제 차량과 다를 수 있습니다.

점검 정비

자동차는 시간이 경과하고 주행거리가 증가함에 따라 그 기능이 노화됩니다.
당사에서 추천하는 정기 점검 주기표에 따라 점검 정비하여 차량의 수명을 연장하고 주행중의 갑작스런 고장으로 인한 사고의 위험에서 벗어나십시오.
(「정기 점검 주기표」 참조)

점검 정비를 할때는 반드시 자사 순정부품을 사용하시고 차량에 대한 특별한 지식과 장비를 갖춘 자사 직영 서비스센터 또는 블루핸즈에서 실시하십시오.
만일, 순정부품을 사용하지 않거나 자사 직영 서비스센터 또는 블루핸즈가 아닌 곳에서 점검 정비하여 발생하는 클레임은 보증수리 기간이라도 보증수리를 받을 수 없으므로 주의하십시오. 자세한 사항은 보증서를 참고하십시오.

또한, 자동차 관리법에 따라 자동차 소유자는 자동차 신규등록일로 부터 해당 기간이 경과되면 반드시 점검 및 검사를 받아야 합니다.

■ 운전자 의무 준수 사항

⚠ 주 의

- **잘못된 점검 정비는 고장의 원인이 됩니다. 본 취급설명서에 기재된 점검 정비 방법은 비교적 운전자가 손쉽게 할 수 있는 항목입니다.**
  그러나, 보증기간 내라도 운전자의 잘못된 점검 정비로 인한 클레임은 보증수리를 받을 수 없음에 유념하십시오.
  기재된 점검 정비 방법이 어렵고 이해되지 않으면 자사 직영 서비스센터 또는 블루핸즈에 점검 정비를 의뢰하십시오.
- **물 또는 왁스 등 액체성 물질로 엔진룸을 청소할 경우 차량의 전기계통에 이상을 초래하여 정상적인 차량운행이 불가능할 수 있으므로 액체성 물질로 엔진룸을 청소하지 마십시오.**

⚠ 경 고

점검 정비를 할때는 반드시 세심한 주의를 기울여 안전사고가 일어나지 않도록 하십시오.

■ 점검 정비시 주의사항

- 경사가 없는 평탄한 장소에서 실시하십시오.
- 시동 스위치를 「LOCK」 또는 「ACC」 로 한 후 수동변속기 장착차량은 1단(엔진 시동 상태에서 점검이 필요할 때는 「N」 (중립)), 자동변속기 장착차량은 「P」 (주차)에 위치시킨 후 주차 브레이크를 작동시켜 놓으십시오.
- 엔진 시동 상태에서 점검을 해야 할 때가 아니면 반드시 엔진 시동을 끄십시오.
- 점검 정비는 환기가 잘 되는 장소에서 실시하십시오.
- 차량 밑에서 작업할 때는 반드시 리프터를 사용하십시오.
- 배터리의 「-」 단자를 분리하고 점검 정비하십시오.

⚠ 주 의

- **배터리, 점화 케이블, 전기 배선에는 전류가 흐르고 있다는 것에 유념하여 퓨즈, 메인퓨즈가 단선되지 않도록 하십시오.**
- **엔진 룸 점검 또는 정비 시 엔진 커버 상단 또는 연료 관련 부품 위에 무거운 물건을 올려 놓거나 무리한 힘 또는 충격을 가하지 마십시오.**
- **연료 계통(연료 라인 및 연료 분사장치) 정비 시에는 반드시 자사 직영 서비스센터 또는 블루핸즈에서 실시하십시오.**
- **점검 정비 시 엔진 커버를 임의로 탈거한 상태에서 장시간 주행하지 마십시오.**

⚠ 경 고

- **엔진부를 점검할 때는 반드시 엔진을 정지시키고 엔진이 식은 후에 실시하십시오. 그렇지않으면 화상을 입을 수 있습니다.**
- **엔진을 시동시키고 밀폐된 장소에서 점검 정비할 경우 배기가스에 중독될 수 있으니 반드시 환기를 시키십시오.**
- **잭으로 차량을 받친 상태에서 차량 밑으로 들어가지 마십시오.**
  잭으로 부터 차량이 미끄러지면 심각한 부상을 초래할 수 있습니다.

⚠ 경 고

- 엔진 시동상태에서 작업을 해야 할 경우에는 옷자락, 시계, 반지 등은 제거하여 위험을 사전에 방지 하십시오. 구동벨트, 냉각팬에 손, 옷자락, 머리카락, 공구등이 닿지 않도록 하십시오.
- 연료장치나 배터리 근처에서는 불꽃을 멀리 하십시오. 화재의 위험이 있습니다.
- 배터리의 「-」단자를 연결할 때는 주의 하십시오. 「-」 단자에 「+」 케이블을 연결하거나 「+」 단자에 「-」 케이블을 연결하지 마십시오.
  화재의 위험이 있습니다.
- 엔진룸 점검시 주변에 화기를 가까이 하지 마십시오.
  연료와 와셔액, 각종 오일류 증발가스 인화로 화재 위험이 있습니다.

⚠ 경 고

- 배터리, 점화 케이블, 전기 배선을 만질 때는 미리 배터리의 「-」 단자를 분리하십시오.
  전류가 흐르고 있어 감전될 수 있습니다.
- 냉각팬이 전기적으로 제어되는 차량은 엔진이 작동하지 않은 상태에서도 냉각팬이 작동할 수 있습니다.
  냉각팬의 작동은 심각한 부상의 원인이 될 수 있으므로 엔진 시동 상태에서 점검 정비해야 하는 예외적인 경우를 제외하고 반드시 시동 스위치에서 키를 빼십시오.

일상 점검

일상 점검이란 자동차를 운행하는 사람이 매일 차량을 운행하기 전에 행하는 점검을 말하며 이는 안전 운행에 필요한 최소한의 점검이고 운전자의 의무이기도 합니다. 반드시 실시하십시오.

점 검 항 목		점 검 내 용
이상 유무 확인		• 전일 운전시 이상이 있던 부분은 정상인가
엔진룸을 열고	엔 진	• 시동이 용이하고 연료, 엔진오일, 냉각수가 충분한가 • 누수, 누유는 없는가 • 구동벨트의 장력은 적당하고 손상된 곳은 없는가
	변 속 기	• 변속기 오일량은 적당한가 • 누유는 없는가
	기 타	• 브레이크액, 클러치액, 파워스티어링 오일, 와셔액 등은 충분하고 누유는 없는가
차의 외관에서	엔 진	• 배기가스의 색깔은 깨끗하고 유독가스 매연의 배출이 없는가
	완 충 스 프 링	• 스프링의 연결부위에 손상, 균열이 없는가
	바 퀴	• 타이어의 공기압은 적당한가 • 타이어의 이상마모 또는 손상은 없는가 • 휠너트(또는 볼트)의 조임은 충분하고 손상은 없는가
	램 프	• 점멸이 확실하고 파손되지 않았는가
	등 록 번 호 표	• 번호표가 파손되지 않았는가

점 검 항 목		점 검 내 용
운전석에 앉아서	엔 진	• 연료는 충분하고 시동은 용이한가
	스 티 어 링 휠	• 흔들림, 유동이 없는가 • 조작이 용이한가
	브 레 이 크	• 페달의 유격과 잔류간극이 적당한가 • 브레이크의 작동이 양호한가 • 주차 브레이크의 작동량은 적당한가
	변 속 기	• 클러치의 유격은 적당한가 • 변속레버의 조작이 용이한가, 심한 진동은 없는가
	실외미러 / 실내미러	• 비침 상태가 양호한가
	경 적 기	• 작동이 양호한가
	와 이 퍼	• 작동이 양호하고 와셔액은 충분한가
	각 종 계 기 및 스위치	• 작동이 양호한가

정기 점검

차량을 주로 다음과 같은 조건이 아닌 곳에서 사용했다면 통상 조건의 점검 주기를 따르십시오.
그러나 만약 다음과 같은 조건에서 사용했다면 가혹 조건의 점검 주기를 따르십시오.

1. 짧은 거리를 반복해서 주행했을 때
2. 모래, 먼지가 많은 지역을 주행했을 때
3. 공회전을 과다하게 계속 시켰을 때
4. 32℃ 이상의 온도에서 교통체증이 심한 곳을 50%이상 주행했을 때
5. 험한 길(모래자갈길,눈길,비포장길)등의 주행빈도가 높은 경우
6. 산길, 오르내리막길 등의 주행빈도가 높은 경우
7. 경찰차, 택시, 상용차, 견인차 등으로 사용하는 경우
8. 고속주행(170km/h이상)의 빈도가 높은 경우
9. 잦은 정지와 출발을 반복으로 주행 할 경우
10. 소금, 부식물질 또는 한랭지역을 운행하는 경우

위와 같은 조건에서 차량을 운행했다면, 정상 점검 주기보다 더 자주 점검, 교환, 보충하여야 합니다.

■ 통상조건

▶ 배출가스 제어관련 항목(LPG 차량)

● : 교환, ○ : 점검, 조정, 보충, 청소 또는 필요시 교환

점 검 항 목 \ 주 행 거 리	일일 점검	매 10,000km	매 20,000km	매 30,000km	매 40,000km	매 60,000km	매 80,000km	매 100,000km	매 120,000km	매 140,000km	매 160,000km
엔진 오일 및 오일필터	○	매 15,000km 또는 12개월 마다 교환									
구동벨트(알터네이터, 파워스티어링 펌프, 에어컨 벨트류, 워터펌프) 장력, 마모 상태	○	초기 90,000km 또는 72개월 점검 이후 매 30,000 또는 24개월 마다 점검									
연료라인 및 연결부 누유	○	○									
밸브 간극 점검, 조정*1	매 96,000km 또는 48개월 마다 점검 및 조정										
연료호스		○									
각 진공호스	매 15,000km 점검										
크랭크케이스 통풍호스					○						
에어클리너 필터		○			●						
점화플러그								●			
산소센서							○				
엔진 부조시 점검*2	○										
시동 불능시(재시동 3회 이내 제한)*2	○										
연료부족 경고등 점등시 즉시 충전*3 *4	○										

*1 밸브 이음 발생 또는 엔진 진동 발생시 조정하십시오.
*2 엔진 부조나 과도한 재시동시 촉매장치 등 배출가스 관련 부품에 치명적인 손상을 초래할 수 있습니다.
*3 검증되지 않은 연료(첨가제 등)는 주유하지 마십시오.
*4 연료부족시 고압 펌프에 손상을 초래하여 배출가스에 악영향을 미칠 수 있습니다.

※ 상기 연료관련 점검/교환 주기는 국내석유사업법에 명시된 경유/휘발유 품질기준을 만족하는 연료일 경우 해당됩니다.

점 검 항 목 \ 주 행 거 리	일일 점검	매 10,000km	매 20,000km	매 30,000km	매 40,000km	매 60,000km	매 80,000km	매 100,000km	매 120,000km	매 140,000km	매 160,000km
LPG 연료계 누출 점검(냄새발생 유무)	○										
① 레귤레이터 유니트 입·출구 연결부/본체	○		○								
② 인젝터 입·출구 연결부/본체	○		○								
③ 엔진룸내의 연료호스 및 어뎁터 입·출구 연결부	○		○								
④ 연료라인 손상 여부	○		○								
⑤ 레귤레이터 피드 / 리턴 연결부 / 본체	○		○(매1년)								
⑥ 멀티밸브 피드 / 리턴 연결부 / 본체	○		○(매1년)								
⑦ LPG 주입구	○		○								
⑧ 긴급차단 밸브 입·출구 연결부/본체	○		○								
⑨ 봄베 본체 용접부 / 연결부	○		○								
⑩ 연료게이지	○		○								
⑪ 충전밸브 연결부/본체	○		○								
⑫ LPG 연료필터	○					○					
⑬ LPG 충진구 인렛필터*5	○					○					

*5 주유소의 연료 품질에 따라 충진구 인렛필터의 막힘이 권장 점검/교환주기보다 조기에 발생할 수 있습니다.
LPG 충진시간이 현저히 길어질 경우 필터 여과지를 교환하십시오.

※1. LPG연료 계통은 안전을 위하여 반드시 매일 주행전 냄새 발생 유무를 점검하고 최소한 매20,000km 마다 LPG누설 점검 장비를 이용하여 누출 유무를 점검하십시오.
※2. 상기점검/ 교환주기는 산업자원부 고시 액화석유가스 품질기준에 적합할 경우 해당됩니다.

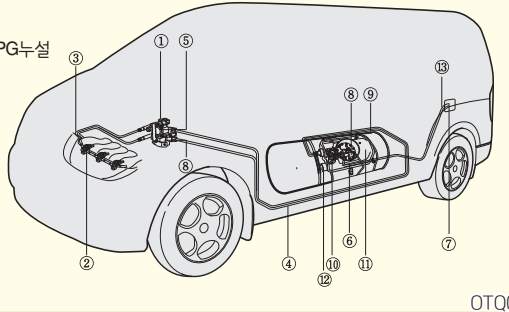

OTQ079100

점 검 항 목 \ 주 행 거 리	일일 점검	매 10,000km	매 20,000km	매 40,000km	매 60,000km	매 80,000km	매 100,000km	매 120,000km	매 140,000km	매 160,000km
레귤레이터 유니트 어셈블리						○				
레귤레이터 유니트 내 컷솔밸브 플런저 작동 점검				○						
인젝터 어셈블리						○				
LPG 펌프 및 드라이버		○								
LPG 호스 및 연결부 가스 누설 및 손상 점검	○		○							
LPG 솔레노이드 작동 점검	○		○							

▶ 배출가스 제어관련 항목(디젤 차량)

● : 교환, ○ : 점검, 조정, 보충, 청소 또는 필요시 교환

점 검 항 목 \ 주 행 거 리	일일 점검	매 10,000km	매 20,000km	매 30,000km	매 40,000km	매 60,000km	매 80,000km	매 100,000km	매 160,000km
엔진 오일 및 오일필터	○	매 20,000km 교환 또는 12개월 마다 교환							
연료량 점검*1 *2	○								
구동벨트 균열 및 손상 점검	○	최초 80,000km 점검, 이후 매 20,000km 마다 점검							
에어클리너 필터		○			●				
연료필터 카트리지*3				●					
연료필터 물 배출*4	○	경고등 점등시 물 배출							
연료라인 및 연결부 누유	○	○							
연료호스 및 연료주입구 캡			○						
엔진 부조시 점검*5	○								
시동 불능시(재시동 3회 이내 제한)*5	○								

*1 검증되지 않은 연료(첨가제 등)는 주유하지 마십시오.
*2 연료부족시 고압펌프에 손상을 초래하여 배출가스에 악영향을 미칠 수 있습니다.
*3 주유소의 연료품질에 따라 연료필터의 막힘이 교환주기보다 조기에 발생할 수 있습니다.
차량의 연료필터 막힘에 의한 출력저하, 시동성 저하 등의 문제가 발생 시 자사 직영 서비스센터 또는 블루핸즈에서 점검을 받은 후 필터 여과지를 교환 하십시오.
*4 경고등 점등 여부 확인
*5 엔진 부조나 과도한 재시동시 촉매변환장치 등 배출가스 관련 부품에 치명적인 손상을 초래할 수 있습니다.

▶ 일반 점검 항목

● : 교환, ○ : 점검, 조정, 보충, 청소 또는 필요시 교환

점 검 항 목 \ 주 행 거 리		일일 점검	매 10,000km	매 20,000km	매 30,000km	매 40,000km	매 60,000km	매 80,000km	매 100,000km	매 120,000km	매 160,000km
냉각수량 점검 및 교환		○	최초 교환 : 200,000km 또는 10년, 최초 교환 후 : 매 40,000km 또는 매2년 마다 교환								
각종 오일 누유, 냉각장치의 누수 여부		○									
배터리 상태		○									
각종 전기장치 점검					○						
수동변속기 오일(사양 적용시)		매 60,000km 또는 매 4년 마다 점검									
자동변속기 오일(사양 적용시)	LPG 차량										
	디젤 차량										
브레이크/클러치(사양 적용시) 액		○				●					
파워 스티어링 오일 및 호스		○		○							
타이어 공기압, 마모상태		○									
타이어 위치 교환			●								
브레이크 호스 및 라인의 누유, 파손여부				○							
브레이크 패드 및 디스크			○								
조향계통 각 연결부, 기어박스, 부트 손상여부			○								
휠 너트의 조임상태			○								
배기 파이프(머플러) 청소 및 조임 상태			○								

점검항목 \ 주행거리	일일 점검	매 10,000km	매 20,000km	매 30,000km	매 40,000km	매 60,000km	매 80,000km	매 100,000km	매 120,000km	매 160,000km
브레이크/클러치(사양 적용시) 페달 유격	상태에 따라 수시 점검 및 수정									
현가 장치 점검(볼트 및 너트 조임 토크)		○								
로워암 볼 조인트와 부트				○						
주차 브레이크 행정		○								
도어 체커, 각 잠금장치, 각 힌지부 점검주유		○								
앞 바퀴 정렬상태	상태에 따라 수시 점검 및 수정									
공조 장치용 에어필터(사양 적용시)	매 15,000km 마다 교환									
에어컨 냉매 점검	매 12개월 마다 점검									
에어컨 작동 상태 점검	매 12개월 마다 점검									
리어 액슬 오일*[1]			○		●					
프론트 디퍼렌셜 오일(4WD)*[1](사양 적용시)						○				
트랜스퍼 케이스 오일(4WD)*[1](사양 적용시)						○				
프로펠러 샤프트 청소, 그리스 점검 및 주유, 볼트 재조임			○							

*[1] 교환주기와는 별도로 리어액슬, 디퍼렌셜 또는 트랜스퍼 케이스가 물에 잠긴 경우는 즉시 오일을 교환하십시오.

■ 가혹조건

● : 교환, ○ : 점검, 조정, 보충, 청소 또는 필요시 교환

점 검 내 용		점검방법	점 검 주 기	운 행 조 건
엔진오일 및 오일필터	LPG 엔진	●	매 7,500km 또는 6개월	1, 2, 3, 4, 5, 6, 7, 9, 10
	디젤 엔진	●	매 10,000km 또는 6개월	1, 2, 3, 4, 5, 6, 7, 8, 9, 10
에어클리너 필터		●	상태에 따라 수시 점검 또는 필요시 교환	2, 5
점화플러그	LPG 엔진	○	상태에 따라 수시 점검	3
브레이크 디스크 및 패드		○	상태에 따라 수시 점검	2, 4, 5, 6, 7, 8
로워암 볼 조인트 청소		○	상태에 따라 수시 점검	2, 4
수동변속기 오일(사양 적용시)		●	매 120,000km	1, 4, 5, 6, 7, 8
자동변속기 오일(사양 적용시)	LPG 엔진	●	매 100,000km	1, 4, 5, 6, 7, 8
	디젤 엔진	●	매 100,000km	1, 4, 5, 6, 7, 8
공조 장치용 에어필터(사양 적용시)		●	상태에 따라 수시 점검 또는 필요시 교환	2
리어 액슬 오일		○	매 10,000km	2, 5, 6, 7, 8, 10
프론트 디퍼렌셜 오일(4WD)(사양 적용시)		○	매 10,000km	2, 5, 6, 7, 8, 10
트랜스퍼 케이스(4WD)(사양 적용시)		●	매 120,000km	2, 5, 6, 7, 8, 10
프로펠러 샤프트		○	매 10,000km	2, 4, 5, 6, 7, 8, 10

※ 다음과 같은 가혹 조건하에서 차량을 사용했을 경우에는 정기 점검주기를 좀더 앞당겨 자주 점검, 교환해 주십시오.

1. 짧은 거리를 반복해서 주행했을 때
2. 모래, 먼지가 많은 지역을 주행했을 때
3. 공회전을 과다하게 계속 시켰을 때
4. 32℃ 이상의 온도에서 교통체증이 심한 곳을 50%이상 주행했을 때
5. 험한 길(모래자갈길,눈길,비포장길)등의 주행빈도가 높은 경우
6. 산길, 오르내리막길 등의 주행빈도가 높은 경우
7. 경찰차, 택시, 상용차, 견인차 등으로 사용하는 경우
8. 고속주행(170km/h)*의 빈도가 높은 경우
   *최고속도 제한장치 장착차량 최대속도 : 110km/h
9. 잦은 정지와 출발을 반복적으로 주행할 경우
10. 소금, 부식 물질 또는 한랭지역을 운행하는 경우

엔진 오일 점검

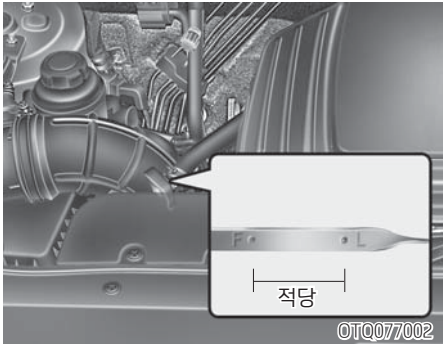

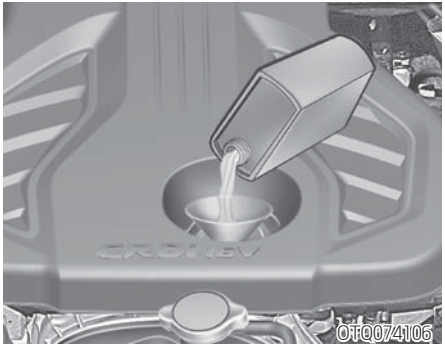

■ 엔진 오일량 점검 및 보충

엔진 오일의 양은 엔진 성능에 중요한 영향을 미치므로 매일 점검 하십시오. 엔진 오일의 점검은 다음의 순서로 점검 하십시오.

1. 차를 평탄한 곳에 주차 후 정상작동 온도까지 엔진을 워밍업 시키십시오.
2. 엔진 시동을 끄고 오일 팬의 유면이 안정될 때까지(약 5분정도) 기다려 레벨게이지를 뽑아서 깨끗한 헝겊으로 닦아낸 후 다시 레벨게이지를 꽂으십시오.
3. 레벨게이지를 뽑아서 점검 하십시오.
4. 오일량이 레벨게이지의 최대선~최소선(F~L) 사이에 있는 지 점검하고 최소선(L)이하일 경우 최대선~최소선(F~L)이내로 보충하십시오.
5. 보충 후에는 오일 레벨게이지로 규정량이 되었는지 다시한번 확인 하십시오.
6. 오일 주입구와 오일 레벨게이지는 확실하게 체결하십시오.

⚠ 주 의

- **엔진오일 보충, 교환 시 차체 및 엔진룸에 흘리지 않도록 주의하십시오. 차체에 묻을 경우에는 즉시 닦아주십시오.**
- **오일을 보충할 때는 주입구로 이물질 등이 들어가지 않도록 주의하십시오.**

⚠ 주 의

- 오일 레벨 게이지를 닦을 때에는 반드시 깨끗한 헝겊으로 닦으십시오. 이물질이 혼입되면 엔진이 고장날 수 있습니다.
- 엔진오일은 주행거리가 증가하면서 오일도 소모됨에 따라 가혹운전시는 특히 수시로 오일량을 점검하여 부족하면 보충하십시오.
- 엔진오일이 부족한 상태에서 차량을 계속 주행하면 엔진이 소착되어 엔진 고장의 원인이 됩니다.

⚠ 경 고

- 엔진오일을 지속적으로 접촉할 경우 피부암을 유발할 수 있다는 사실이 동물실험을 통해 밝혀졌습니다. 엔진오일이 피부에 묻을 경우 비누를 사용하여 물로 깨끗이 씻어 내십시오.
- 엔진오일이 어린이 손에 닿지 않도록 하십시오.

■ 엔진 오일 및 필터 교환

엔진 오일은 시간이 지남에 따라 윤활, 방청, 냉각, 세정의 효과가 감소됩니다. 정기점검 주기표의 주기에 따라 엔진 오일 및 필터를 자사 직영 서비스센터 또는 블루핸즈에서 교환하십시오.

⚠ 경 고

주행 직후에 교환하면 엔진오일이 고온이므로 화상을 입을 우려가 있으므로 약간의 시간이 흐른 후에 온도가 내려가면 실시하십시오.

⚠ 주 의

- 반드시 추천오일 제원표의 순정부품 또는 규정사양을 사용하십시오.
- 교환한 폐오일이나 오일필터의 일반적인 폐기는 법적으로 금지되어 있으므로 반드시 자사 직영 서비스센터 또는 블루핸즈에 교환을 의뢰하십시오.
- 오일필터는 반드시 순정부품을 사용하십시오. 부적절한 오일 필터 장착은 오일 누유 및 엔진 손상의 원인이 될 수 있습니다.
- 오일 보충시 주입구로 먼지 등이 들어가지 않도록 하십시오.
  이물질이 혼입되면 엔진이 고장날 수 있습니다.

냉각수 점검

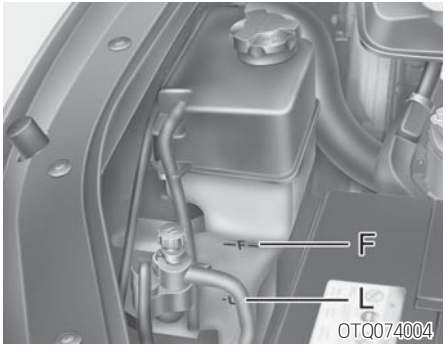

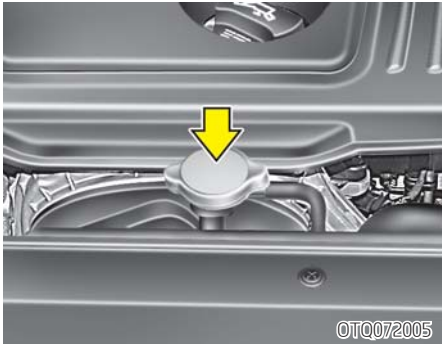

■ 냉각수량 점검 및 보충

냉각수의 양은 매일 점검하여 필요시 보충하십시오. 냉각수 보충시에는 냉각수 혼합비율표를 참고하십시오. 냉각수의 양은 엔진이 차가울 때 냉각수 보조 탱크 옆면에 표시되어 있는 최대선(F)과 최소선(L)사이에 있어야 합니다.
최소선(L)에 가까우면 지정된 부동액 사양을 냉각수 혼합비율에 맞추어 최대선(F)까지 채우고 최대선(F)을 초과하지 않도록 보충 하십시오.

⚠ 경 고

엔진 작동중에 라디에이터 캡을 열지 마십시오. 분출되는 뜨거운 냉각수에 의해 상해를 입을 수 있습니다.
엔진 시동을 끄고 엔진이 식을 때까지 기다리십시오. 이때에도 두꺼운 헝겊으로 캡을 감싸 천천히 조심스럽게 여십시오.

▶ 냉각수 혼합 비율

주위온도 (℃)	냉각수 혼합비율	
	부동액	물
-15	35%	65%
-25	40%	60%
-35	50%	50%
-45	60%	40%

※ 차량 출고시 부동액 혼합비율은 45% 입니다.

⚠ 주 의

- **냉각수 부동액 농도가 60%를 초과하거나 35% 미만일 경우, 엔진 내부의 부식 및 오버 히트 가능성이 있습니다.**
- **냉각수 보충시나 후에는 부동액의 혼합 비율을 점검하십시오.**
- **엔진 라디에디터 캡 또는 냉각수 보조 탱크 캡을 열거나 냉각수를 주입할 때 냉각수가 흘러 내릴 경우 엔진 하부 등 다른 부품에 손상을 줄 수 있으므로 부직포, 두꺼운 헝겊 등으로 캡 주위를 감싼 뒤 천천히 캡을 열고 냉각수를 보충하십시오.**
- **보조탱크에 냉각수가 없을 때는 냉각수 보조 탱크 캡을 열고 냉각수를 보충하십시오.**
- **반드시 자사 사계절 순정 부동액을 사용하십시오. 부적절한 부동액 사용시 엔진 냉각계 부품의 부식이나 침전물 생성 또는 손상으로 엔진 과열 등의 원인이 될 수 있습니다.**

- 냉각수 주입 후에는 냉각수 주입구를 닫고 냉각수의 누수가 없는지 확인 하십시오.
- 냉각수 보충시에는 반드시 혼합비율로 혼합된 지정된 사양의 냉각수를 보충하고, 냉각수의 누수가 없는지 다시 한번 확인하십시오. 또한 며칠 후에 냉각수 보조 탱크의 냉각수 양을 다시 한번 점검 하고 필요하면 보충하십시오.

⚠ 주 의

- **냉각수가 없거나 부족한 상태로 운전시 워터펌프의 고장 및 엔진 소착 등의 원인이 되므로 절대로 하지 마십시오.**
- **냉각수량이 급격히 줄어드는 경우에는 자사 직영 서비스센터 또는 블루핸즈에서 점검 및 정비를 받으십시오.**

- 부동액 혼합비율이 너무 높거나 낮아도 냉각 성능이 저하됩니다.
- 냉각수의 성능을 감소시킬 수 있으므로, 부동액이 60% 이상 또는 35% 이하로 포함된 용액은 사용하지 마십시오.
- 물은 수도물 또는 증류수를 사용하십시오. 짠물이나 지하수 등의 경수는 절대로 사용하지 마십시오.
- 부동액, 방청제 및 시판되는 LLC등의 혼용을 피하십시오.
- 알코올계 또는 메탄올계의 냉각수를 그대로 또는 규격의 냉각수와 섞어서도 사용하지 마십시오.
- 엔진 부품은 알루미늄으로 구성되어 있어 동결과 부식을 방지하기 위하여 에틸렌-글리콜 성분의 냉각수로 보호되어야 합니다.
- 보충 후 냉각수 보조 탱크 및 라디에이터 캡은 확실히 닫으십시오.
  보충 후에도 냉각수의 감소가 현저할 때는 자사 직영 서비스센터 또는 블루핸즈에서 점검을 받으십시오.

■ 냉각수 교환

냉각수는 시간이 지남에 따라 부동성능, 방청성능이 저하됩니다. 이러한 냉각수를 계속 사용하면 동파나 녹이 발생합니다. 정기 점검 주기표에 따라 냉각수를 교환하십시오.

⚠ 경 고

냉각팬이 전기적으로 제어되는 차량은 엔진이 작동하지 않은 상태에서도 냉각팬이 작동할 수 있습니다. 냉각팬의 작동은 심각한 부상의 원인이 될 수 있으므로 엔진 시동 상태에서 점검 정비해야 하는 예외적인 경우를 제외하고 반드시 시동 스위치에서 키를 빼십시오.

브레이크/클러치 (사양 적용시) 액 점검

■ 브레이크/클러치 액량 점검 및 보충

정상적인 조건하에서 브레이크/클러치 액은 급격히 소모되지 않습니다. 브레이크 패드와 라이닝이 마모되고 주행거리가 축적됨에 따라 천천히 줄어듭니다. 주기적으로 브레이크/클러치 액 탱크의 액량이 「MIN」과 「MAX」사이에 있는지 점검하십시오.

수준이 「MIN」이하이면 자사 직영 서비스센터 또는 블루핸즈에서 점검을 받으십시오.

브레이크/클러치 액을 보충할 때는 다음과 같이 하십시오.

1. 순정품을 사용해야 하며 평탄한 장소에서 보충 하십시오.
2. 탱크주위를 깨끗이 닦아내고 캡을 여십시오.
3. 깔때기를 이용하여 규정오일을 천천히 넣으십시오. 이용 전 이물질 혼합을 방지하기 위해 깔때기 청결상태를 확인하십시오. (보충시 넘치지 않도록 주의!)
4. 차량의 도장부분에 묻을 경우 손상될 우려가 있으므로 주의 하십시오.
5. 주의해서 캡을 장착하십시오.

⚠ 경 고

브레이크/클러치 액 보충시 취급에 주의하십시오. 눈에 들어가지 않도록 하십시오. 만약 눈에 들어가면 즉시 흐르는 깨끗한 물로 닦아내고, 가능한 빨리 의사에게 검사를 받으십시오.

파워 스티어링 오일 점검

⚠ 주 의

- 브레이크/클러치 액을 보충한 후 브레이크 액이 밖으로 흐르지 않도록 뚜껑을 정확히 닫으십시오. 브레이크/클러치 액이 밖으로 흘러나오면 즉시 닦아내십시오.
  그렇지 않으면 플라스틱 부품의 손상을 가져옵니다.
- 페인트가 손상되므로 브레이크/클러치 액이 차량의 도장부분에 묻지 않도록 하십시오.
- 브레이크/클러치액은 서늘하고 그늘진 곳에 보관해야 하며, 공기중에 오랜 시간 노출되었던 브레이크/클러치 액은 품질을 보증할 수 없으므로 사용하지 마십시오.
- 다른 종류의 액을 넣지 마십시오.
  예를 들어 미네랄 성분의 오일 몇 방울, 엔진오일 등과 같은 것들이 브레이크 시스템이 들어가면, 브레이크 장치 부품에 손상을 줄 수 있습니다.

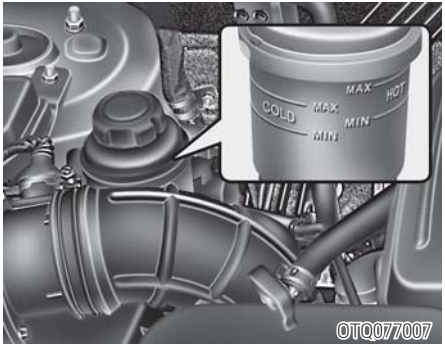

■ 파워 스티어링 오일량 점검 및 보충

파워 스티어링 오일은 매일 점검하여 부족시 규정오일을 보충하십시오.

1. 차를 평탄한 곳에 주차 후 엔진시동을 「OFF」 하십시오.
2. 파워 스티어링 오일 탱크 옆면에 표시된 「MAX」와 「MIN」사이에 오일 수준이 있는지 확인하여 부족하면 캡을 열고 보충하십시오.
   - 오일 냉각 상태에서의 오일 수준 : COLD MAX~MIN
   - 오일 가열 상태에서의 오일 수준 : HOT MAX~MIN

⚠ 주 의

- 오일 탱크가 비어 있을 때는 엔진을 시동시키지 마십시오.
- 오일을 보충할 때는 먼지가 들어가지 않도록 하십시오.
- 오일량이 지나치게 적으면 스티어링이 무겁게 되거나 이상한 소리가 발생합니다.
- 규정품 오일을 사용치 않으면 성능이 저하되며 내부장치가 손상됩니다.

■ 파워 스티어링 호스 점검

파워 스티어링 호스의 각 연결부위에서 오일의 누유여부, 호스자체의 심한 손상, 꼬임 등을 매일 점검하십시오.

자동변속기 오일 점검 ⊕사양 적용시

■ 자동변속기 오일량 점검 및 보충

자동변속기 오일량은 정기적으로 점검되어야 합니다.

자동변속기 오일 레벨 게이지가 장착되지 않은 차량은 점검주기에 맞춰 자사 직영 서비스센터 또는 블루핸즈에 점검을 의뢰하십시오.

자동변속기 오일 레벨 게이지가 장착된 차량은 다음과 같이 오일량을 점검하십시오.

⚠ 주 의

- **오일의 수준이 낮으면, 변속기가 미끄러지게 되는 원인이 됩니다. 과보충은 거품, 오일의 소모와 변속기의 고장을 초래합니다.**
- **당사에서 추천하지 않은 자동변속기 오일을 사용하면, 차량 상태에서 변속감이 나빠지고 내구성 저하 등의 품질문제가 우려되는 바, 필히 자사 직영 서비스센터 또는 블루핸즈에서 순정부품 오일로 보충 및 교환하십시오. 그렇지 않으면 자동변속기의 품질보증이 불가능합니다.**

■ A타입

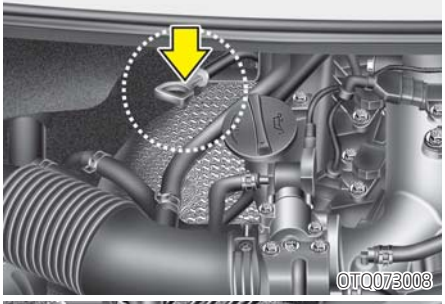

■ B타입

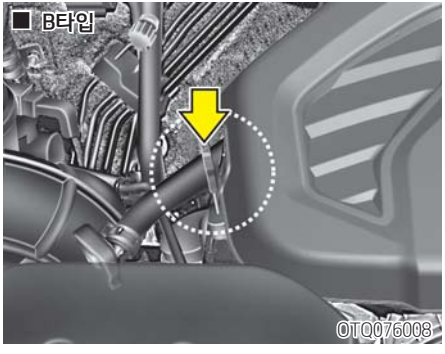

차를 수평한 장소에 세우고 주차브레이크를 작동시킨 후 다음 방법으로 점검하십시오.

1. 변속레버를 「N」(중립) 위치로 하고 엔진을 공회전 시키십시오.
2. 변속기를 충분히 따뜻하게 한후(일반적인 주행 상태로 10분간 주행 한 상태) 오일 온도가 70~80℃ 정도에서 변속레버를 P→R→N→D→N→R→P의 순서로 이동시킨 다음 변속레버를 「N」(중립) 또는 「P」(주차) 위치에 놓으십시오.

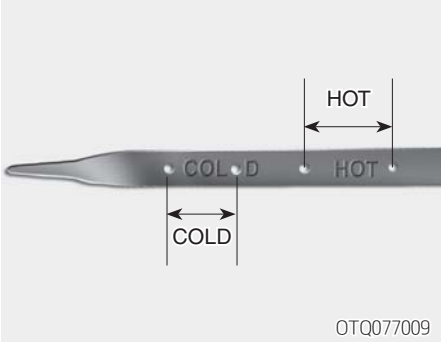

3. 오일 레벨 게이지를 뽑아 끝 부분을 깨끗이 닦아낸 후 오일 량을 측정하여 오일이 게이지의 "HOT" 범위에 있는지 점검하십시오. 오일량이 적거나 많으면 보충 또는 배출시켜 오일량을 규정된 범위로 맞추십시오.
4. 저온(20~30℃)의 오일 상태에서 오일량 점검이나 교환이 필요한 경우에는 오일 레벨 게이지의 "COLD" 범위에 오일량을 맞춘 후, 위의 2와 같은 방법으로 오일을 따뜻하게 만든 후 재확인 하십시오.

⚠ 경 고

자동변속기 오일은 엔진이 정상 작동온도일 때 점검하는 것이므로 라디에이터, 라디에이터 호스, 배기장치 등에 화상을 입지 않도록 주의하십시오.

- 오일량 점검시 높은 오일온도 (약 75℃)에서 점검하십시오. 낮은 오일온도(약 25℃)에서 점검을 하면 수치가 불확실할 수 있습니다.
  (최초 엔진시동 후 약 3~4km 주행을 하면 점검 온도에 근접합니다.)
- 자동변속기의 오일량 점검 및 보충 후에는 게이지를 확실히 꽂으십시오.
- 오일 점검시 오일에서 이상한 냄새가 나거나 심하게 변색이 되었으면 즉시 자사 직영 서비스센터 또는 블루핸즈에 점검을 의뢰하십시오.
- 교환한 오일은 반드시 규정된 방법으로 처리하십시오. 일반적인 폐기는 법적으로 금지되어 있습니다.

⚠ 주 의

오일 레벨게이지를 닦을 때에는 반드시 깨끗한 헝겊으로 닦으십시오. 이물질이 혼입되면 자동변속기가 고장날 수 있습니다.

자동변속기 오일에는 타 오일(엔진 오일, 부동액 등)과 구별하기 위하여 붉은 염료가 추가되어 있고, 붉은 염료는 영구적인 것이 아니므로 초기에는 오일 색깔이 투명한 적색이고 주행거리가 증가함에 따라 오일 색깔은 점점 검붉은색으로 변하여 연한 갈색을 나타내는 경향이 있습니다. 따라서 오일 색깔로 교환 시기를 판단해서는 안되고, 정기 점검 주기에 따라 가까운 자사 직영 서비스센터 또는 블루핸즈에 의뢰하여 자동변속기 오일을 보충 또는 교환하십시오.

수동변속기 오일 점검 ⊕사양 적용시

수동변속기 오일 점검 및 교환시는 정기 점검 주기에 따라 가까운 자사 직영 서비스센터 또는 블루핸즈에 의뢰하십시오.

와셔액 점검

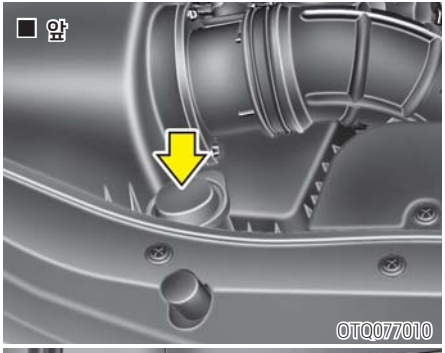

■ 와셔액 점검 및 보충

와셔액의 양을 점검하여 부족시 보충하십시오. 와셔액으로는 날씨가 따뜻할 때는 일반 수돗물이나 시중에서 판매하는 와셔액을 사용해도 되나, 날씨가 추운 계절에는 외부온도에 따라 빙결되어 탱크 및 모터에 손상을 가져올 수 있으므로 반드시 겨울용 와셔액을 사용하십시오.

⚠ 주 의

- **와셔액이 없을 때 와셔모터를 작동하면 모터가 손상됩니다.**
- **와셔액 보충 시 캡을 연 후 넘치지 않도록 주의하십시오.**
- **와셔액 보충 시 순정품 와셔액을 사용하고 비순정 와셔액을 사용하거나 물만 사용하면 탱크 및 차량의 부식이 발생할 수 있습니다.**

⚠ 경 고

- **엔진 냉각수 또는 부동액을 와셔액으로 사용하지 마십시오. 엔진 냉각수가 유리에 뿌려지면 시야를 가려 위험하고 차체와 도장에 손상을 줍니다.**
- **와셔액에는 알코올 성분이 함유되어 있어 인화성이 강하므로 화염 또는 불꽃을 멀리하십시오. 화재의 위험이 있습니다.**
- **와셔액에는 유독성이 있으므로 마시지 않도록 주의 하십시오.**

벨트 점검

■ 구동 벨트

정기 점검 주기표의 점검 및 교환 시기에 따라 자사 직영 서비스센터 또는 블루핸즈에 점검 및 교환을 의뢰하십시오.

⚠ 주 의

벨트가 낡았거나 손상되었으면 벨트를 반드시 교환하십시오.
그대로 주행하면 오버히트나 배터리 방전 또는 조향핸들 잠김 등을 초래할 수 있습니다.

⚠ 경 고

- **벨트 점검 작업 시 시동 스위치를 「LOCK」 또는 「ACC」로 하십시오.**
- **구동벨트로부터 옷자락, 머리카락, 넥타이 등을 멀리하십시오. 위험합니다.**

주차 브레이크 점검

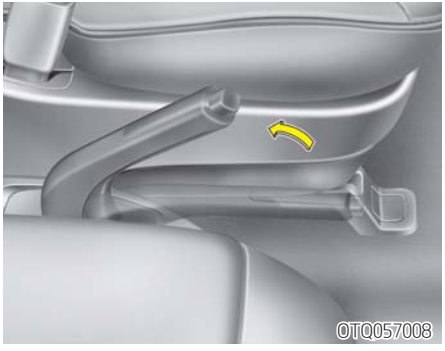

■ 주차 브레이크 작동 상태 점검

정기 점검 주기에 따라 반드시 안전한 상태에서 주차 브레이크 점검을 실시하십시오.

- 전·후방에 차량이 없는 상태에서 주차 브레이크 레버를 당겨 가파른 언덕길에서 제동이 되는지 점검하십시오.
- 평탄하고 안전한 장소에 주차시킨 후, 주차 브레이크가 완전히 해제된 상태에서 주차 브레이크 레버를 20kg의 힘으로 당겼을 때 7회 "딸깍"거리는지 확인하십시오.

주차 브레이크 점검값이 정상범위에서 벗어나거나 언덕길에서 제동이 되지 않을 때는 자사 직영 서비스센터 또는 블루핸즈에 정비를 의뢰하십시오.

⚠ 주 의

주차 브레이크가 작동된 상태에서 주행하면 브레이크 패드의 과다한 마모의 원인이 됩니다.

연료필터 점검(디젤 차량)

■ 연료필터의 물빼기

연료필터내의 고여있는 물이 규정량 이상이 되면 계기판의 연료필터 수분 경고등(🫙)이 점등됩니다. 연료필터 경고등이 점등이되면, 즉시 가까운 자사 직영 서비스센터 또는 블루핸즈에 물빼기 작업을 의뢰하십시오.

⚠ 주 의

- **연료필터 내에 물이 고였을 때 적절한 시기에 배출시키지 않으면, 연료필터 물이 연료공급계통에 들어가 연료계통 및 엔진의 연료분사장치, 연료펌프 등에 치명적인 손상 및 연료필터의 조기 막힘 등을 일으킬 수 있습니다.**
- **물빼기용 플러그에서 물과 연료가 동시에 배출되므로, 작업시 불꽃이나 화염을 가까이 하지 마십시오.**
- **연료 주입시 반드시 정품의 경유를 주입하십시오.**
  정품이 아닌 연료 사용시, 연료 필터 내에 물이 더 빨리 고일 수 있습니다.

⚠ 경 고

연료필터 경고등이 점등되었을 때 바로 물빼기 작업을 실시하지 않을 경우, 연료필터 내에 수분이 유입되어 시동이 꺼질 수도 있으며 이로 인하여 사고발생 위험을 초래할 수도 있습니다. 연료필터 경고등이 점등되면 가능한 빨리 자사 직영 서비스센터 또는 블루핸즈에 물빼기 작업을 의뢰하십시오.

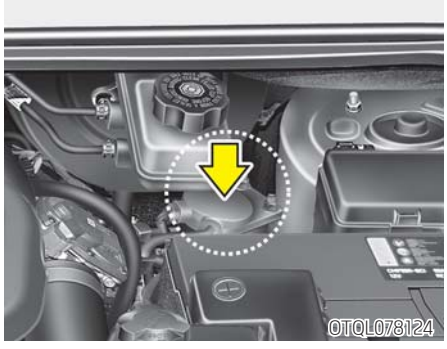

■ 연료필터의 교환

연료중에 불순물이 혼입되면 고압 펌프와 노즐에 손상을 입히고 마모가 쉽게되어 기능을 저하시킵니다. 연료필터는 정기 점검 주기표의 주기대로 교환하십시오.

에어클리너 점검

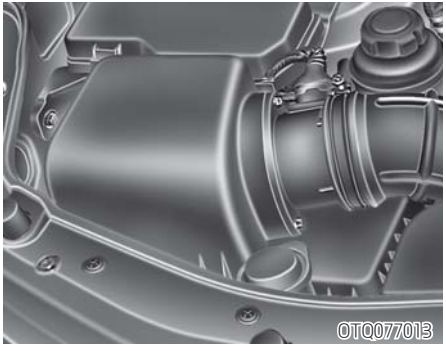

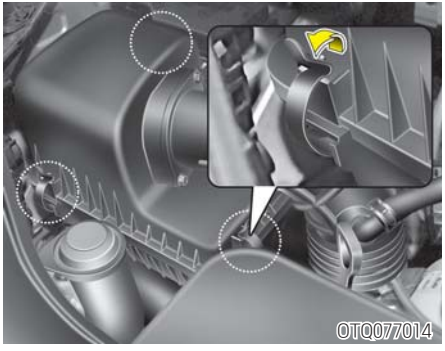

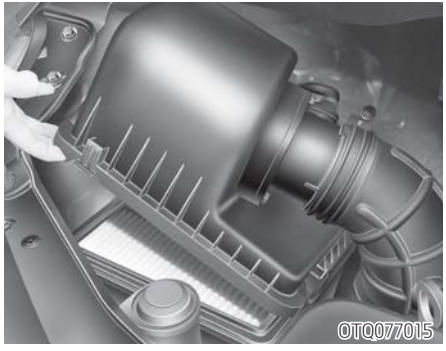

■ 필터의 점검

에어클리너 필터의 상태 불량은 엔진수명의 단축, 매연의 과다발생, 엔진 출력의 저하 등에 직접적인 영향을 주는 부품입니다.
정기 점검 주기에 따라 점검, 교환하십시오.
특히, 비포장 도로나 먼지가 많은 도로에서 주행하면 먼지가 더욱 많이 흡입되므로 철저하게 관리하시고, 통상 조건보다 더 자주 필터를 교환하십시오.
(「정기 점검 주기표-가혹 조건」 참조)

■ 필터의 교환

1. 에어클리너 커버의 클립을 푸십시오.
2. 에어클리너 커버를 분리하십시오.

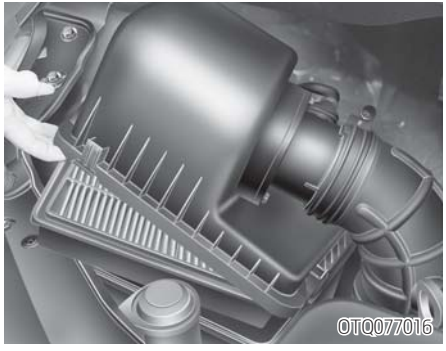

3. 에어클리너 필터를 교환하십시오.
4. 역순으로 장착하십시오.

⚠ 주 의

- 에어클리너 필터를 분리한 상태로 주행하지 마십시오. 이는 과도한 엔진 마모를 초래합니다.
- 에어클리너 필터는 순정부품을 사용하십시오. 비순정부품을 사용할 경우에는 엔진 내부 및 센서에 손상을 줄 수 있습니다.
- 미량일지라도 먼지가 계속 엔진에 흡입될 경우, 먼지가 연마제 역할을 하여 엔진 수명이 단축됩니다.
- 에어클리너 필터의 점검은 수시로 하고 상태에 따라 교환하십시오.
- 필터의 손상여부, 고무패킹의 손상여부를 수시로 확인하십시오.
- 에어클리너 필터 분리시 에어플로우 센서에 충격을 가하거나 공기 흡입구에 먼지나 오염물질이 들어가지 않도록 주의하십시오.
- 커버는 확실히 체결하여 먼지가 흡입되지 않도록 하십시오.

공조 장치용 에어필터 점검

■ 필터의 점검

공조 장치용 에어필터는 매 15,000km 마다 정기적으로 교환하고 대기오염이 심한 도시지역이나 먼지가 많은 비포장도로 등을 장기간 운행하는 경우에는 수시로 점검하여 조기에 교환하십시오. 직접 교환하고자 할 때에는 다음과 같은 방법으로 교환하고 이때 다른 부품에 손상이 가지 않도록 주의하십시오.

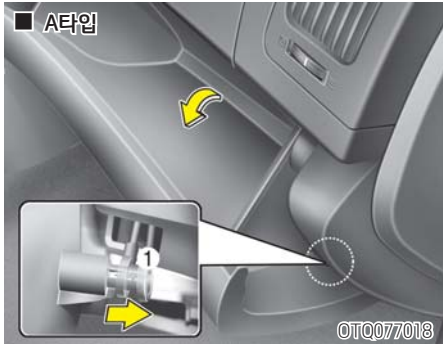

■ 필터의 교환

1. 글로브 박스를 열고 오른쪽 옆면의 지지대(1)를 분리하십시오. (A타입)

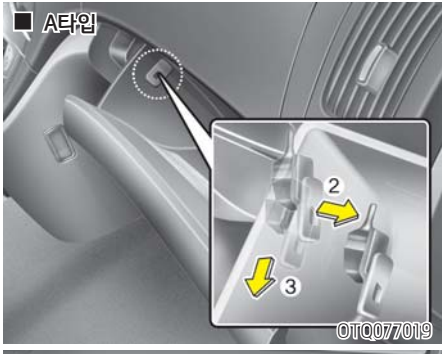

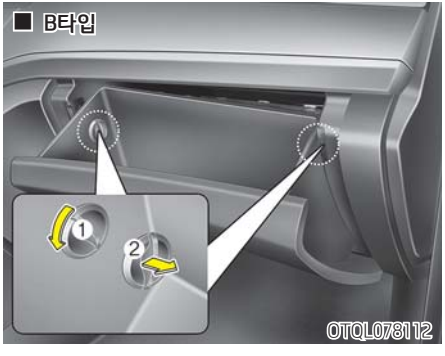

2. 글로브 박스의 양옆에 있는 스토퍼를 분리하십시오.

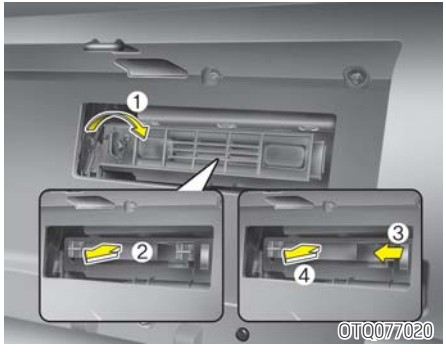

3. 공조 장치용 에어필터 받침대 커버의 끝의 잠금장치(1)를 돌린 상태에서 잡아 당겨 빼내십시오.
4. 공조 장치용 에어필터2개를 순서대로(2, 3, 4) 빼서 방향에 주의하여 교환하십시오.
5. 조립은 분해의 역순입니다.

⚠ 주 의

공조 장치용 에어필터의 화살표 표시가(⬇) 아래로 향하도록 장착하십시오.
그렇지 않으면, 소음이 발생하고 필터의 성능이 떨어질 수 있습니다.

와이퍼 블레이드 점검

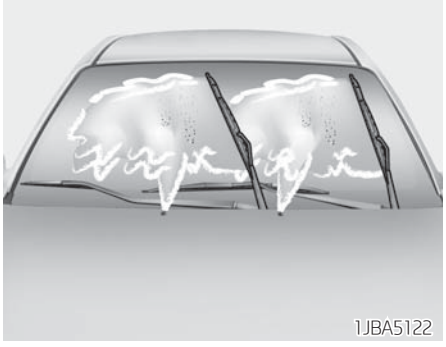

■ 블레이드의 점검

이물질에 의한 앞 유리 또는 와이퍼 블레이드의 오염은 앞 유리 와이퍼의 효율성을 저하시키고, 마찰음이 생길 수 도 있습니다. 오염의 공통적인 원인으로는 벌레, 수액, 일부 상업용 자동 세차기에 의한 뜨거운 왁스 칠 등입니다.
만약 와이퍼 블레이드로 앞 유리가 잘 닦이지 않으면, 앞 유리와 블레이드 고무 표면을 깨끗한 물과 깨끗한 수건 등을 이용하여 잘 닦아 내십시오. 와이퍼로 앞 유리를 더욱 더 깨끗하게 닦기 위해서는 앞 유리에 묻어 있는 발수 코팅제, 왁스, 유분 (먼지털이개로 앞 유리를 닦는 경우 포함) 등을 주기적으로 상품화 된 유막 제거제를 별도로 준비하여 닦아내면 더욱 더 효과적입니다.

⚠ 주 의

- **앞 유리 세척 시 비눗물 및 합성세제를 이용하면 와이퍼 블레이드가 경화되거나, 와이퍼 작동 시 마찰이 심해 와이퍼의 떨림 및 소음이 발생 할 수 있으므로 사용하지 마십시오.**
- **겨울철 앞 유리와 블레이드가 빙결 된 상태로 와이퍼를 작동시키면 블레이드가 손상 될 수 있으므로 반드시 빙결 상태를 녹인 후 사용하십시오.**
- **와이퍼 블레이드의 손상을 방지하기 위하여 휘발유, 등유, 페인트, 시너 또는 기타 솔벤트 류의 액체 등을 앞 유리에 사용하지 마십시오.**

와이퍼 블레이드를 더욱 오래 사용하기 위해서는 먼지가 많은 지역 또는 비포장 지역을 운행 했거나, 장기간 운행을 하지 않은 경우에는 반드시 깨끗한 물로 앞 유리와 와이퍼 블레이드를 닦으십시오. 또한 와이퍼를 장기간 미 작동 시 와이퍼 블레이드의 변형으로 인해 심한 떨림 및 소음이 발생 할 수 있으므로 정기적 (2회/주)으로 와이퍼를 작동시키십시오.

앞 유리와 블레이드의 오염물질을 제거 한 후에도 다음과 같은 현상이 발생되면 안전운행을 위하여 가까운 자사 직영 서비스센터 또는 블루핸즈에서 전문 상담을 하십시오.

- 선이 남거나 깨끗하지 않을 때
- 소음이 발생하거나 떨릴 때
- 잔물이 스며들 때
- 장기간 사용하지 않았을 때
- 블레이드가 변형되어 부분적으로 유리면과 접촉하지 않을 때
- 와이퍼 암 장력이 약할 때

■ 블레이드의 교환

⚠ 주 의

- 겨울철 와이퍼 블레이드가 얼어붙은 상태에서 와이퍼를 작동시키거나 혹은 와셔액이 없이 와이퍼를 계속 작동하면 약 10초동안 와이퍼가 작동하지 않을 수가 있습니다. 이것은 고장이 아니라 와이퍼모터 내부의 과부하 차단 회로 작동으로 인한 와이퍼 보호 기능입니다.
- 앞유리창을 닦을 때는 와이퍼 블레이드를 밖으로 젖혀 놓은 후 호스 등을 사용하여 물을 뿌린다음 깨끗한 헝겊으로 닦아내야 하며 또한 앞유리창 및 와이퍼 블레이드에 왁스 또는 유분이 묻은 경우에는 와이퍼 작동시 앞유리창이 잘 닦이지 않게 되므로 헝겊으로 잘 닦아야 합니다.

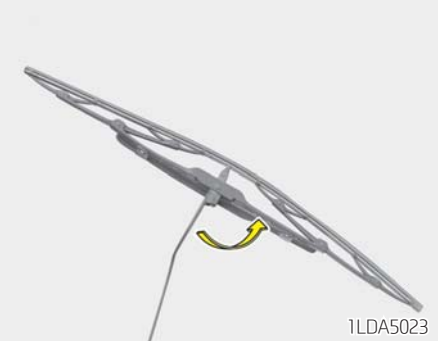

▶ 앞유리 와이퍼 블레이드

● A타입

1. 와이퍼 암을 세운 다음 와이퍼 암과 와이퍼 블레이드가 T자가 되도록 하십시오.

⚠ 주 의

- 와이퍼 블레이드가 분리된 상태에서 와이퍼 암이 유리창에 닿지 않도록 주의 하십시오. 유리창이 파손될 수 있습니다.
- 차량 별로 와이퍼 블레이드 사양이 다르므로 교환시 주의하십시오. 와이퍼가 오작동하거나 작동하지 않을 수 있습니다.

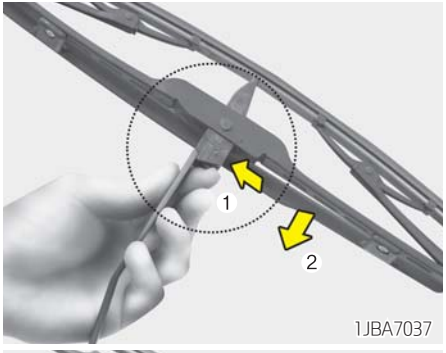

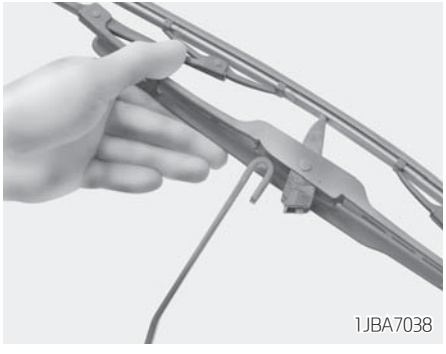

2. 잠금쇠를 누르고 블레이드를 아래로 내려 분리하십시오.
3. 새 와이퍼 블레이드를 장착하십시오.

● **B타입**

1. 와이퍼 암을 세우십시오.

⚠ 주 의

- **와이퍼 블레이드가 분리된 상태에서 와이퍼 암이 유리창에 닿지 않도록 주의 하십시오. 유리창이 파손될 수 있습니다.**
- **차량 별로 와이퍼 블레이드 사양이 다르므로 교체시 주의하십시오. 와이퍼가 오작동하거나 작동하지 않을 수 있습니다.**

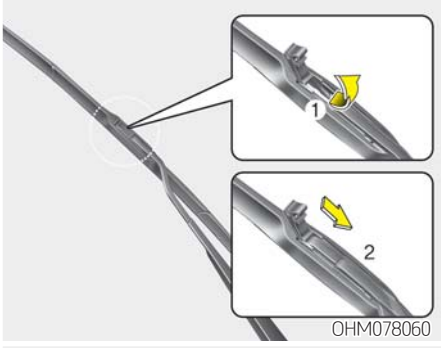

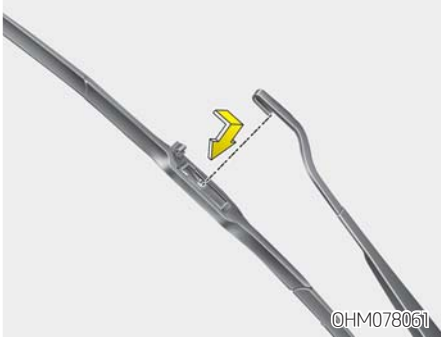

2. 잠금쇠를 세우고 블레이드를 아래로 내려 분리하십시오.
3. 새 와이퍼 블레이드를 장착하십시오.

⚠ 주 의

- 겨울철 와이퍼 블레이드가 얼어붙은 상태에서 와이퍼를 작동시키거나 혹은 와셔액이 없이 와이퍼를 계속 작동하면 약 10초동안 와이퍼가 작동하지 않을 수가 있습니다. 이것은 고장이 아니라 와이퍼모터 내부의 과부하 차단 회로 작동으로 인한 와이퍼 보호 기능입니다.
- 앞유리창을 닦을 때는 와이퍼 블레이드를 밖으로 젖혀 놓은 후 호스 등을 사용하여 물을 뿌린다음 깨끗한 헝겊으로 닦아내야 하며 또한 앞유리창 및 와이퍼 블레이드에 왁스 또는 유분이 묻은 경우에는 와이퍼 작동시 앞유리창이 잘 닦이지 않게 되므로 헝겊으로 잘 닦아야 합니다.

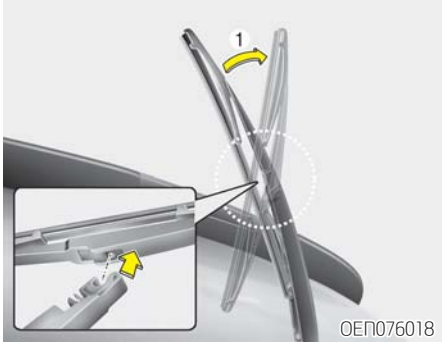

▶ **뒷유리 와이퍼 블레이드**

1. 와이퍼 암을 세운 다음 와이퍼 블레이드를 당겨 분리하십시오.

⚠ 주 의

와이퍼 블레이드를 분리할 때 와이퍼 암을 뒷쪽으로 과도하게 힘을 주어 당기면 연결 부위가 파손될 우려가 있으므로 주의하십시오.

2. 새 와이퍼 블레이드의 가운데 부분을 와이퍼 암의 가운데 홈에 "딸깍" 소리가 날 때까지 확실히 끼워 넣으십시오.
3. 와이퍼 블레이드를 살짝 당겨 확실히 고정되었는지 확인하십시오.

배터리 점검

■ 배터리 관리 요령

- 배터리는 수시로 점검하고, 항상 청결하게 유지 하십시오. 오염된 채로 방치하면 배터리의 수명이 단축됩니다.
- 배터리를 재충전하거나 점검을 실시하기 전에, 엔진을 끄고 모든 전기장치를 끄십시오.

최상의 배터리 성능을 위해서는,

- 배터리 장착 상태를 확실히 하십시오.
- 배터리 윗부분을 깨끗하고 건조된 상태로 유지하십시오.
- 단자와 연결부가 깨끗하고, 꽉 조여 지고, 석유 젤리 또는 단자 그리스로 코팅하십시오.
- 전해액이 흐른 경우 수용액이나 베이킹 소다 등으로 즉시 닦아 내십시오.
- 만일 차가 오랜 동안 사용되지 않을 경우, 배터리 단자를 분리하십시오.

⚠ 주 의

배터리를 취급할 때는 다음 사항에 주의하십시오.

- **배터리 단자를 분리할 때는 반드시 「-」 측(어스)부터 분리하시고, 장착할 때는 「-」 측을 최후에 연결하십시오.**
- **배터리의 효율은 저온에서 현저히 저하됩니다. 한랭시 차를 장시간 사용하지 않을 때는 분리하여 실내에 보관하십시오.**

⚠ 주 의

- **배터리의 「+」 단자와 「-」 단자를 역으로 접속하지 마십시오. 극성을 역으로 연결하면 과대 전류가 흘러 알터네이터의 다이오드와 차체 배선이 손상됩니다.**
- **배터리의 장착이 불완전하면 주행중의 진동으로 케이스와 극판을 손상시킵니다. 배터리 코드의 단자와 접속부 둘레에 그리스를 도포하면 산의 침투를 방지할 수 있습니다.**
- **배터리는 항상 완전 충전상태로 유지 하십시오. 특히 한랭 시 비중이 낮으면 동결되어 배터리 케이스의 파손을 발생시킬 우려가 있습니다.**
- **출고 시 차량에 설치되지 않은 비인가 전기장치 (램프류, 블랙박스, 전기기기, 통신기기, 진단기기 등)를 임의로 장착하는 개조를 할 경우 차량의 이상 작동, 배선손상, 배터리 방전, 커넥터 손상, 화재 등을 초래할 수 있어 차량 안전에 문제가 생길 수 있으니 주의바랍니다.**

⚠ 경 고

반드시 규정된 전압의 배터리를 사용하십시오. 그렇지 않으면 화재의 위험이 있습니다.

배터리를 다룰때에는 항상 다음의 지시사항을 주의깊게 숙지하십시오.

담뱃불과 모든 기타 화염 또는 불꽃을 멀리 하십시오. 배터리 셀에는 인화성이 높은 수소가스가 항상 있고, 이는 불 붙으면 폭발할 수도 있습니다.

배터리 내부에는 점화율이 매우 높은 수소가 항상 존재하여 불꽃이 점화되면 폭발할 수 있습니다.

배터리는 부식성이 높은 유황성 산을 함유하고 있으므로 어린이들 손에 닿지 않도록 하십시오. 배터리 산이 피부나 눈, 옷, 페인트 부분에 닿지 않도록 하십시오.

⚠ 경 고

전해액이 눈에 들어가면 적어도 15분 동안 흐르는 깨끗한 물로 닦아내고 즉시 의료 조치를 받으십시오. 또한 피부에 닿으면 닿은 부분을 깨끗이 씻어 내십시오. 아프거나 화상을 입은 감각이 들면 즉시 의료 조치를 받으십시오.

배터리 가까이에서 작업을 하거나 충전할 경우에는 보안경을 착용하십시오. 밀폐된 공간에서 작업을 할때에는 항상 환기를 시키십시오.

잘못된 배터리 처리는 환경과 사람의 건강을 해칠 수 있습니다. 분리수거가 이루어질 수 있도록 처리하십시오.

⚠ 경 고

- 플라스틱으로 된 배터리 케이스를 들 때 케이스에 과도한 압력은 인체에 손상을 줄 수 있는 배터리 산이 누출 될 수 있습니다. 배터리 캐리어를 이용하거나 양손을 모두 사용하여 배터리를 들어올리십시오.
- 배터리 케이블이 연결된 상태에서 배터리를 충전하지 마십시오.
- 전기점화장치는 고전압에서 이루어집니다. 엔진이 구동중이거나 키가 시동 스위치에 꽂힌 상태에서는 이 부품을 만지지 마십시오.

■ 배터리 초기화 항목

배터리 점검 또는 교환을 위하여 배터리 단자를 탈거한 후에 다시 연결한 경우 배터리가 방전되었다가 충전된 경우, 퓨즈를 교체한 후 또는 메모리 퓨즈를 분리/장착한 후에는 다음 항목에 대하여 재셋팅하십시오.

▶ 파워 윈도우

배터리 전원이 끊어진 후 다시 연결시 초기화 하십시오.
4장, 「유리창 개폐 장치」의 초기화 방법을 참조하십시오.

▶ 선루프 ⊕사양 적용시

배터리 전원이 끊어진 후 다시 연결되었을 경우 선루프를 초기화 하십시오.
4장, 「선루프」의 초기화 방법을 참조하십시오.

▶ 트립컴퓨터⊕사양 적용시

배터리 전원이 끊어진 후 다시 연결되었을 경우 트립컴퓨터의 설정 항목들이 초기화 됩니다.
4장, 「트립컴퓨터」의 설정 방법을 참조하십시오.

▶ 히터 및 에어컨

배터리 전원이 끊어진 후 다시 연결되었을 경우 히터 및 에어컨의 이전 설정 항목들이 초기화 됩니다.
4장, 「히터 및 에어컨」의 설정 방법을 참조하십시오.

▶ 시계

배터리 전원이 끊어진 후 다시 연결되었을 경우 시간이 정확하지 않게 됩니다.
4장, 「시계」의 설정 방법을 참조하십시오.

▶ 오디오 ⊕사양 적용시

배터리 전원이 끊어진 후 다시 연결되었을 경우 이미 지정해둔 주파수 등이 초기화 상태로 바뀌게 됩니다.
별도로 지급되는 오디오 설명서를 참조하여 재설정 하십시오.

타이어 및 휠 점검

■ 타이어 관리

적절한 타이어 상태 유지 및 안전 그리고 연비 향상을 위해 차량 성능에 맞도록 추천 공기압이 유지될 수 있게 수시로 점검하십시오. 규정된 타이어 공기압은 수명 연장, 연료 절감, 안전운행, 조향의 편리성을 도모합니다.

■ 공기압 관리

모든 타이어 공기압(임시 타이어 포함)은 타이어가 차가운 상태에서 점검되어야 합니다. 차가운 타이어란 3시간 이내에 주행한 적이 없거나, 1.6km 이내로 주행한 차의 타이어를 말합니다.
주행 직후의 타이어는 주행으로 발생한 열로 인하여 규정된 공기압을 초과합니다. 반드시 식었을 때 점검하십시오.

본 차량의 추천 공기압은 8장, 「타이어 및 휠」의 공기압 제원을 참조하십시오.

⚠ 경 고

공기압이 높거나 낮으면 타이어 수명이 감소하고 차량의 조향 성능에 영향을 주며 갑작스러운 타이어 사고가 일어날 수 있으므로 타이어 관리에 신경을 써야 합니다. 주행한 타이어는 일반적으로 냉각 상태에서 초기 적용 공기압 대비 4~6psi 정도 높게 나옵니다.
이런 상태에서 추천 공기압으로 맞추기 위해 공기압을 조정하지 마십시오. 타이어가 낮은 공기압 상태가 됩니다. 낮은 공기압은 타이어의 과다 마모, 조향 성능 저하, 연비 저하, 과열에 의한 타이어 사고 등을 초래할 수 있습니다.

(계속)

⚠ 경 고

(계속)
또한 낮은 공기압은 타이어 비드부의 안착성을 저하시킵니다. 공기압이 극도로 낮으면 휠 변형 및 타이어 반제품간 박리현상의 발생 가능성이 높습니다. 가까운 자사 직영 서비스센터 또는 블루핸즈를 통하여 타이어 공기압을 점검하고 추천 공기압을 유지하십시오. 높은 공기압은 승차감 저하, 조향 성능 저하, 타이어 트레드 중앙부의 과도한 마모, 제동거리 증가, 타이어 진동음 증가, 거친 도로에서의 타이어 손상 등의 위험성이 높아집니다.

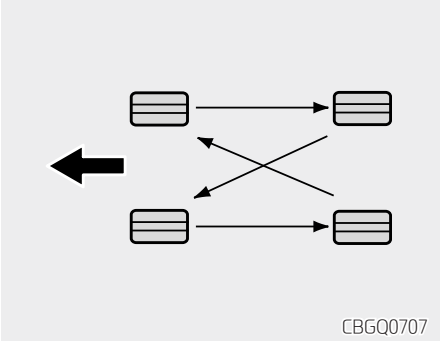

■ 타이어의 위치 교환

타이어의 편마모를 방지하기 위하여 정기 점검 주기표에 따라 위치를 교환하십시오.
위치 교환을 할 때 타이어의 이상마모 및 손상을 점검하십시오. 이상마모는 보통 부적절한 타이어 공기압, 휠 얼라인먼트의 이상, 휠의 불균형과 급제동 등으로 발생됩니다. 위치교환 후에는 일정 거리를 주행한 후에 휠 너트(또는 휠 볼트)의 조임 상태를 점검하십시오.

▶ 차량 앞뒤 타이어 교환 시 유의 사항

차량의 앞 뒤 타이어를 서로 교환할 경우, 앞 뒤 타이어 권장 공기압이 상이하여 타이어 공기압 감지 시스템의 저압 경보가 정상 작동 못할 수 있습니다.
시스템 정상 작동을 위해서는 타이어 공기압 감지 시스템의 센서 ID 재등록이 필요하오니 자사 직영 서비스 센터 또는 블루핸즈에 의뢰하십시오.

■ 휠 얼라인먼트 및 타이어 밸런스

차량에 장착된 휠은 차량 성능 및 타이어 수명이 적절히 유지할 수 있도록 균형이 잡혀져 있습니다. 정기적으로 휠 얼라인먼트와 타이어 밸런스를 점검하십시오. 타이어의 편마모와 같은 이상 마모 및 차량 쏠림 현상이 발생했을 경우 또는 포장도로 주행시 차량에 진동이 발생하면 가까운 자사 직영 서비스센터 또는 블루핸즈를 통하여 휠 얼라인먼트와 타이어 밸런스를 점검하십시오.

⚠ 주 의

부적절한 밸런스 웨이트(balance weight)는 알루미늄 휠을 손상시키며 타이어 비드부의 안착성을 저하시켜 타이어 내의 누설 현상을 일으킬 수 있으니 적절한 밸런스 웨이트를 사용하십시오.

■ 타이어의 교환

- 타이어가 균일하게 마모되면 트레드부에 이어진 타이어 마모한도 표시밴드가 나타납니다. 이것은 타이어 트레드부가 마모 한계에 다다랐다는 것을 의미합니다. 이때 타이어를 교환하십시오. 편마모등 이상마모 현상이 나타난 타이어는 마모한도 표시밴드가 모든 트레드부에 나타나기 전이라도 교환하십시오.
- 타이어 교환 후에는 타이어의 균형을 맞추십시오.
- 타이어 교환 후 일정거리를 주행하고 휠 너트(또는 휠 볼트)의 조임 상태를 점검하십시오.
- 타이어 접지면에 남은 홈의 깊이가 일반도로 1.6mm 이하, 고속도로 2.4mm 이하일 경우 타이어를 교환하십시오.

▶ 타이어를 교체할 때

각 타이어 휠에는 타이어 공기압 감지 센서가 장착되어 있습니다.
예비 타이어로 교체했을 경우 예비 타이어에는 타이어 공기압 감지 센서가 장착 되어 있지 않으므로 차량을 출발시키면 10분 안에 TPMS 경고등이 일정시간 깜박인 후 켜집니다. 자사 직영 서비스센터 또는 블루핸즈에 의뢰하여 타이어 공기압 감지 센서가 장착된 타이어로 교체하십시오. 타이어 공기압 감지 센서가 장착된 타이어로 교체 후 몇 분간 운전하면 TPMS 경고등은 꺼집니다. 계속해서 TPMS 경고등이 꺼지지 않으면 자사 직영 서비스센터 또는 블루핸즈에 의뢰 하십시오.

⚠ 경 고

완전 마모 또는 잘못 조립된 타이어를 장착하여 주행하는 것은 매우 위험합니다. 완전 마모된 타이어는 브레이크 성능을 감소시키고 조향의 정확성 및 구동력을 저하시킵니다. 완전 마모된 타이어가 파열되기 전에 반드시 타이어를 교체하십시오.

⚠ 경 고

- 차량 출고 시 제공된 타이어 및 휠과 다른 사이즈 또는 타입의 타이어와 휠을 사용하지 마십시오. 차량의 안전주행에 영향을 미칠뿐 아니라 조향력의 상실 및 전복에 따른 심각한 사고를 유발할 수 있습니다. 반드시 모든 타이어와 휠은 동일 사이즈, 동일 타입, 동일 트레드, 동일 제조사, 동일 부하 용량의 타이어를 사용하십시오.
  불가피하게 비포장 도로에서 이종 타이어를 장착해서 운행하게 될지라도 고속도로에서 운행을 해서는 안됩니다.
- 타이어 또는 휠 교체 시에는 최소한 전륜 두개 또는 후륜 두개를 동시에 교체하는 것을 권장합니다. 다른 타이어 또는 휠로 일부만 교체하는 경우 차량의 조향 성능 및 승차감에 심각하게 영향을 줄 수 있습니다.

⚠ 경 고

- ABS(사양 적용시)시스템은 휠 회전 속도를 비교하여 작동하며, 타이어의 사이즈는 휠 속도에 영향을 미칠 수 있습니다. 타이어를 교체할 경우 4개 타이어 모두 출고 시와 동일한 규격의 타이어를 사용하십시오. 다른 사이즈의 타이어를 혼용하여 사용할 경우 ABS(사양 적용시), ESC(사양 적용시)시스템이 제대로 작동하지 않을 수 있습니다.

■ 휠의 교환

휠을 교환하고자 할 때에는 출고시 휠과 동일한 규격의 휠을 장착해야 합니다.

⚠ 주 의

다른 규격의 휠을 사용하면, 휠 및 베어링 수명, 브레이크 및 차체와 타이어의 간격, 스노우 체인 간격, 속도계 및 거리계의 정밀도, 전조등 각도 및 범퍼 높이에 좋지 않은 영향을 줄수 있습니다.

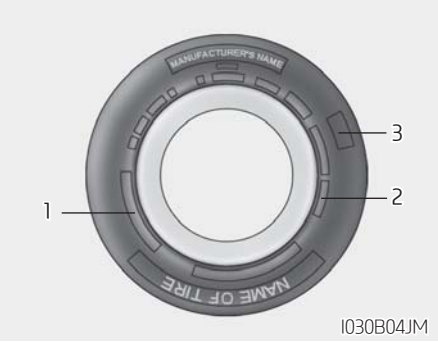

■ 타이어 측면 표시

▶ 타이어의 형식(1)

타이어의 옆면에는 타이어 형식이 표기되어 있습니다. 차량의 타이어 교체 시 다음과 같은 정보를 반드시 확인하십시오.

● 타이어 크기 표시

예 : P215/65R17 105T
(해당 숫자들은 오직 예로서 제시된 것으로 크기 표시는 실제 차량과는 다를 수 있으므로 반드시 본 취급설명서 8장, 「타어어 및 휠」의 제원을 참조하십시오)

P : 승용차용 타입의 타이어라는 뜻 ('P'자가 각인된 타이어는 승용차 및 소형 상용차에 사용되어지나 모든 승용차 또는 소형 상용차용 타이어가 이 표시를 갖고 있는 것은 아닙니다)
215 : 타이어 폭 (밀리미터 단위)
65 : 편평비
(타이어 높이 / 타이어 폭×100)
R : 래디얼 타이어 (타이어 구조)
17 : 림경(인치 단위)
105 : 부하 지수 (타이어가 지지할 수 있는 최대 하중과 관련된 숫자 코드)
T : 속도 등급 (타이어 속도등급 항목 참조)

● 휠 크기 표시

예 : 7J×17
(해당 숫자들은 오직 예로서 제시된 것으로 크기 표시는 실제 차량과는 다를 수 있으므로 반드시 본 취급설명서 8장, 「타이어 및 휠」의 제원을 참조하십시오)
7 : 림폭 (인치 단위)
J : 림 형상
17 : 림경 (인치 단위)

● 타이어 속도 등급

아래 표는 현재 승용차 및 소형 승용차에 사용되는 속도 등급을 나타냅니다. 속도 등급은 타이어 크기 표시의 일부로 이 표시는 타이어의 최대 안전 운행 속도를 의미합니다.

속도 등급	최대 속도
S	180km/h (112 mph)
T	190km/h (118 mph)
H	210km/h (130 mph)
V	240km/h (149 mph)
Z	240km/h (149 mph)이상

▶ 타이어 제조일(2)

타이어의 경우 제조일 기준으로 6년이 경과되면 자연적으로 노화되기 때문에 사용하지 않았더라도 임시 타이어를 포함하여 새 타이어로 교체해야 합니다. 이 때 제조일을 확인하기 위하여 타이어의 옆면에 DOT라는 표시를 양쪽면 중 한면에 삽입하도록 되어 있으며 이 표시는 영문 및 숫자로 구성되어 마지막 네 자리를 통해 제조일을 확인할 수 있습니다.

● 표시 형식

예 : DOT XXXX XXXX ○○○○
표시 앞부분에 해당하는 부분은 제조 공장, 타이어 크기 및 트레드 형상에 대한 고유 표시로 마지막 숫자 4자리가 제조 시기를 의미합니다. 마지막 숫자 4자리 중 앞쪽 2자리는 제조된 해의 생산 주를 의미하며 뒤쪽 2자리는 제조 년도를 의미합니다. 예를 들어, DOT XXXX XXXX 0819로 표기되어 있다면 2019년도 8주차에 생산된 제품이란 뜻입니다.

⚠ 경 고

6년이 경과된 타이어의 경우 타이어를 이루는 반제품 간의 박리현상을 유발하여 차량의 손상 및 치명적인 사고를 유발할 수 있으므로 반드시 제조 시기를 확인한 후 제때에 교체하십시오.

▶ 규격 타이어 품질 등급(3) 사양 적용시

해당 타이어의 등급들은 승용차 타이어의 옆면에 표시되어 있습니다.

● 마모 등급 (TREAD WEAR)

트레드 마모 등급은 지정 조건의 도로에서 측정된 타이어의 마모 비율을 기준으로 한 상대적인 비율입니다. 예를 들어, 마모 등급 150인 타이어는 마모 등급 100인 타이어보다 지정 조건의 도로에서 1.5배 덜 마모된다는 것을 의미합니다.
타이어의 상대적인 성능은 실제적인 운행 조건에 따라 달라질 수 있습니다. 따라서 성능은 주행 습관이나 정비 상태 그리고 도로 상태와 기후에 따라 기준치와는 차이가 있을 수 있습니다.

● 마찰 등급 (TRACTION) - AA, A, B, C

마찰 등급은 최상급부터 최하급까지 AA, A, B, C로 분류됩니다. 이 등급들은 아스팔트 또는 콘크리트 표면과 같은 포장 도로에서 지정 조건 하에서 측정된 것으로 젖은 노면에서 타이어의 제동 성능을 나타냅니다. 마찰 등급 C인 타이어는 마찰 등급 B인 타이어보다 제동 성능이 낮다는 것을 의미합니다.

● 온도 등급 (TEMPERATURE) - A, B, C

온도 등급은 최상급부터 최하급까지 A, B, C로 분류됩니다. 이 등급들은 발열에 대한 타이어의 내구성을 나타내며 지정된 실내 실험실의 통제된 조건 하에서 시험했을 때, 열을 분산시키는 능력을 나타냅니다. 고온 발열 상태에서 지속적인 주행은 타이어의 소재가 변질되고 타이어의 수명을 감소시키며 과도한 온도 상승은 갑작스러운 타이어의 파열을 초래할 수 있습니다. 온도 등급 A와 B는 법으로 규제된 최소한의 수준보다 실내 실험실에서 시험했을 때, 해당 타이어의 내구 성능이 더 높다는 것을 의미합니다.

⚠ 경 고

타이어에 대한 온도 등급은 적정 공기압과 하중을 유지시킨 상태에서 평가되었습니다. 과속 주행 시나 낮은 공기압 또는 과도한 하중상태에서 주행 시 타이어의 과열을 가져오며 갑작스러운 타이어 파열을 초래할 수 있습니다. 이것은 차량의 통제를 어렵게 하여 심각한 상해나 사망 사고를 초래할 수 있습니다.

■ 저편평비 타이어 사양 적용시

저편평비 타이어는 타이어의 편평비가 '50' 이하인 타이어를 의미하며, 스포티한 디자인을 위해 제공되고 있습니다.
저편평비 타이어는 핸들링 및 제동성능에 최적화되어 승차감 및 주행소음은 일반적인 타이어에 비해 나쁠 수 있습니다.

⚠ 주 의

저편평비 타이어는 타이어 측면 높이가 낮아서 타이어와 휠이 일반적인 타이어 보다 쉽게 손상될 수 있으므로 아래와 같은 사항에 주의하십시오.

- **오프로드 및 험로 주행 시, 타이어와 휠이 손상될 수 있으므로 주의가 필요하며, 주행 후에는 타이어 손상을 점검하십시오.**
- **패인 노면, 과속방지턱, 맨홀, 연석 등을 통과할 때에는, 속도를 낮추고 타이어 손상에 주의 하십시오.**
- **타이어에 충격이 가해진 경우, 즉시 타이어를 검사하거나 자사 직영 서비스센터 또는 블루핸즈에서 점검을 받으십시오.**
- **타이어 손상을 줄이기 위해 매 3,000km 주행마다 타이어를 점검하여 적정 공기압을 유지하십시오.**

⚠ 주 의

- **타이어의 손상은 눈으로 확인하기 힘든 경우가 있습니다. 타이어 손상 시, 공기가 빠질 수 있으므로, 눈으로 타이어 손상을 확인할 수 없더라도 타이어 손상이 의심되는 경우 즉시 가까운 자사 서비스센터 또는 블루핸즈에서 점검을 받거나 타이어를 교체하십시오.**
- **오프로드, 험로, 패인도로, 맨홀, 연석에 의한 타이어 손상은 보증범위에 포함되지 않으므로 각별히 주의 하십시오.**
- **장착된 타이어의 사양은 타이어 측면에 표시된 정보를 확인하십시오.**

퓨즈의 교환

차량의 전기장치는 전기 과부하를 방지하기 위해 퓨즈가 설치되어 있으므로 전기 장치가 작동되지 않으면 우선 퓨즈 단선 여부를 점검 하십시오.
만일, 퓨즈가 단선되면 그 퓨즈가 보호하고 있는 모든 전기장치는 작동되지 않습니다.
반드시 규정된 용량의 퓨즈만을 사용하십시오.

⚠ 주 의

- 퓨즈를 제거하기 위해 드라이버나 금속물체를 이용하지 마십시오. 합선 등으로 인해 전기 장치에 큰 손상을 입힐 수 있습니다.
- 퓨즈 교환 후에도 계속 퓨즈가 단선되면 전기장치의 다른 과부하가 있으니 자사 직영 서비스센터 또는 블루핸즈에 정비를 의뢰하십시오.
- 규정용량의 퓨즈를 사용치 않거나, 철사, 구리선 또는 은박지 등을 사용하면 전기장치에 과부하가 발생하여 관련 전기장치가 손상되거나 화재가 발생할 수 있습니다.
- 퓨즈의 교체는 시동을 'OFF'하고 모든 전기장치의 스위치를 끈 후, 배터리(-) 단자를 분리한 상태에서 안전한 장소에서 교체하십시오.
- 퓨즈 및 릴레이가 꽂히는 터미널에 드라이버나 임의 개조용 배선을 꽂지 마십시오. 접촉 불량으로 인한 고장의 원인이 됩니다.

⚠ 경 고

- 차량의 전기 배선을 추가 또는 임의로 변경하지 마십시오.
- 같은 용량의 퓨즈로 교환하고 다른 용량의 퓨즈로는 절대로 교환하지 마십시오. 만일, 높은 용량의 퓨즈로 교환시 전기 배선 손상의 원인 및 화재의 위험이 있습니다.

알아두기

퓨즈 라벨 표기 정보
차량 전장품 사양 적용에 따라 퓨즈 라벨에 표기되어 있는 전장품이 미 장착될 수 있습니다.

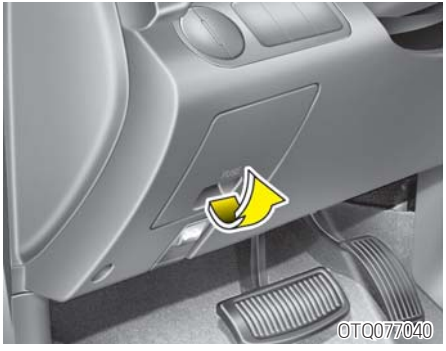

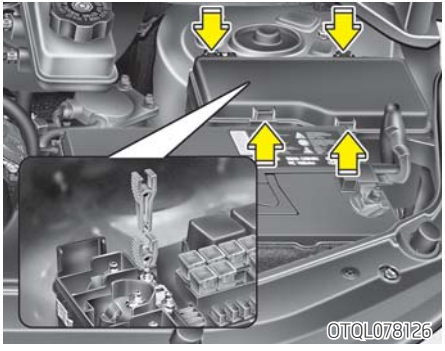

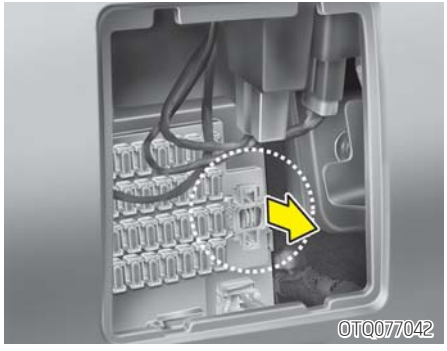

■ 실내 퓨즈

손잡이를 잡아 당겨 커버를 분리하십시오.

시동 스위치를 「OFF」시키고 모든 전기장치 스위치를 끄신 후, 엔진룸 퓨즈 패널에 있는 퓨즈 교환용 클립(퓨즈 뽑기)으로 끊어진 퓨즈를 제거하고 같은 용량의 예비 퓨즈를 손으로 단단히 삽입 하십시오.

예비 퓨즈가 없을시 오디오 퓨즈와 같은 차량 작동을 위해서 필요하지 않은 회로에서 같은 용량의 퓨즈를 사용하십시오.

전조등이나 다른 전기장치가 작동하지 않고 실내 퓨즈가 양호하면 엔진룸 퓨즈 또는 메인 퓨즈를 점검한 후 단선되었으면 교환하십시오.

▶ 메모리 퓨즈

1개월 이상 장시간 차량을 주차시켜 놓아야 할 경우, 배터리의 자가 방전을 방지하기 위하여 다음과 같이 하십시오.

1. 엔진을 끄십시오.
2. 전조등과 미등을 끄십시오.
3. 실내 퓨즈 패널 커버를 여시고, 메모리 퓨즈를 당겨 놓으십시오.

메모리 퓨즈를 당겨 놓으면, 오디오 및 시계 등 일부 전기 장치가 작동하지 않습니다.
메모리 퓨즈를 눌러 재 장착한 후에는 오디오, 시계등을 다시 재설정해야 합니다.
메모리 퓨즈를 당겨 놓아도, 인위적인 전기 장치의 사용, 예를 들어 엔진시동이 안된 상태에서 전조등 작동이나 다른 전기 장치의 사용으로 인한 배터리의 방전 가능성은 여전히 존재합니다.

⚠ 주 의

차량을 운행하고자 할 경우에는 반드시 메모리 퓨즈를 장착한 상태에서 운행하십시오.

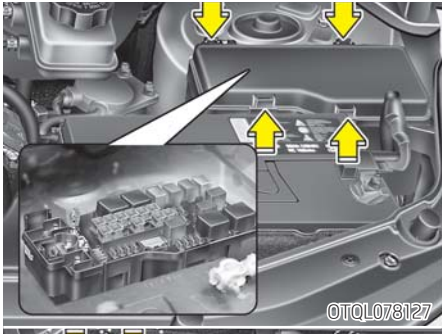

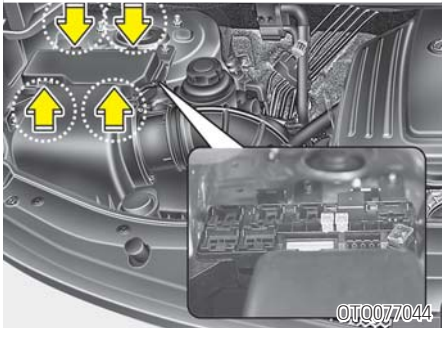

■ 엔진룸 퓨즈/릴레이

잠금쇠를 누른 후 커버를 분리하십시오.
전조등이나 다른 전기장치가 작동하지 않고 실내 퓨즈 또는 엔진룸 퓨즈가 양호하면 메인 퓨즈를 점검한 후 단선되었으면 교환하십시오.

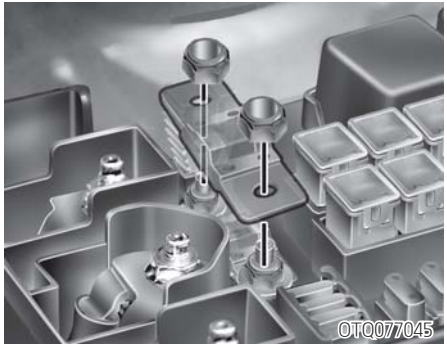

▶ 메인 퓨즈

시동 스위치에서 키를 빼고, 모든 전기 장치 스위치를 끈 후 퓨즈를 점검하십시오. 만약 단선되었으면 같은 용량의 새로운 것으로 교환하십시오.
만약 메인 퓨즈가 단선되었으면 다음과 같이 하십시오.

1. 배터리 음극 케이블을 분리하십시오.
2. 퓨즈에 고정된 너트를 분리하십시오.
3. 같은 용량의 새로운 퓨즈로 교환하십시오.
4. 분해의 역순으로 재 장착하십시오.

■ 퓨즈/릴레이 라벨

■ 실내 (운전석 퓨즈 패널)

OTQL078119

※ 사양에 따라 퓨즈/릴레이 라벨이 실제 장착된 라벨과 상이할 수 있으니 박스 커버 안쪽에 부착되어 있는 퓨즈/릴레이 라벨을 참조하십시오.

■ 엔진룸 (퓨즈/릴레이 박스)

OTQL078120

- **디젤차량**

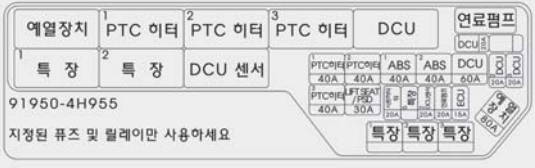

OTQL078121

전구의 교환

비상시를 대비하여 알맞은 규격의 전구를 준비하십시오. (8장, 「전구의 용량」 참조)
램프류 교환은 반드시 시동 스위치를 「LOCK」위치에 두거나 키를 빼고, 주차 브레이크를 작동시킨 후 배터리의 「-」단자를 분리한 상태에서 안전한 곳에서 교환하십시오.

⚠ 주 의

- **각종 전구 교환시 적절한 공구와 알맞은 규격의 전구가 준비되지 않거나 교환 방법에 대하여 충분히 이해되지 않는다면 가까운 자사 직영 서비스센터 또는 블루핸즈에 의뢰하십시오. 특히 차량 앞쪽의 전조등, 안개등, 차폭등 및 방향 지시등을 교환하기 위해 차량 본체를 임의로 분해 또는 조립시 인체 상해 및 차량에 손상을 줄 수도 있습니다.**
- **전구 교체 후 재장착시 소켓을 홀에 맞추어 시계방향으로 확실하게 장착하십시오. 그렇지 않을 경우 전구의 단선, 물유입 등 고장의 원인이 될 수 있습니다.**

⚠ 주 의

- **비순정 전구를 사용하지 마십시오. 비순정 전구 사용시 램프 및 주변 부품 손상의 원인 및 화재의 위험이 있습니다.**
- **차량에 장착된 전구 외 부가적으로 전구나 LED를 장착하지 마십시오. 추가로 장착할 경우 차량의 전구 오작동 및 깜빡임이 발생할 수 있으며, 퓨즈박스나 배선 관련 장치가 손상될 수 있습니다.**

- 반드시 규정된 용량의 전구를 사용하십시오.

⚠ 주 의

전구 교환시 규격에 맞지않는 용량의 전구를 사용할 경우, 퓨즈 단선 또는 이상 작동 및 기타 배선 관련 장치의 손상을 줄 수 있습니다.

- 램프류는 주행 후 세차 또는 야간 우천주행 등의 조건에서 렌즈내면에 습기가 발생할 수 있으며, 이는 램프 내부/외부의 온도차에 의한 자연현상이며 기능상의 문제는 없습니다. 램프 내부에 습기가 발생했을 때, 전조등을 켠후 주행시 제거되며, 램프의 크기/위치/환경조건에 따라 습기가 제거되는 수준은 상이할 수 있습니다. 습기가 지속적으로 제거되지 않는 경우에는 서비스센터 또는 블루핸즈에 문의하십시오.
- 본 차량은 습기로 인한 전조등 내부의 흐려짐 현상을 완화하고자 전조등 내부에 소모성 흡습제(사양 적용시)가 적용되어 있습니다.
  흡습제는 소모성 부품으로 외부 환경 또는 고객님의 운행 패턴에 따라 성능에 변화가 있을 수 있습니다.
  습기로 인해 전조등 내부 흐려짐 현상이 장기간 유지될 경우 자사 직영 서비스 센터 또는 블루핸즈에 점검 받으시기 바랍니다.

⚠ 경 고

- 전구가 단선되거나 손상되면 즉시 규격에 맞는(용량 및 색깔) 새것으로 교환하고, 못 쓰게 된 전구는 안전하게 처리하십시오.
- 전구를 점검·교환하기 이전에 차량이 갑자기 움직이거나 전기 충격으로 인한 감전 사고의 위험을 방지하기 위해 주차 브레이크를 확실히 작동시키고 시동 스위치를 「LOCK」에 위치시키거나 키를 빼십시오.
- 전구 표면이 뜨거우면 화상의 위험이 있으며, 주변 부품의 날카로운 부분에 상해를 입을 수 있으므로 전구 교환시는 반드시 장갑 등을 착용하십시오.

■ 전조등, 방향지시등, 차폭등, 안개등(+사양 적용시) 전구의 교환

일정한 자격과 시설을 갖추지 않은 경우에는 가까운 자사 직영 서비스센터 또는 블루핸즈에 의뢰하십시오.

⚠ 주 의

반드시 전조등 본체 전체를 장착한 후에는 램프의 상하좌우 각도(전조등 에이밍)를 조절하여야 합니다. 가까운 자사 직영 서비스센터 또는 블루핸즈에 의뢰하십시오.

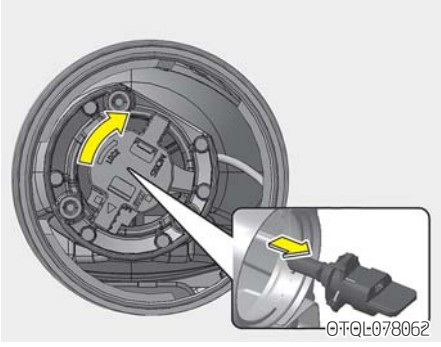

▶ 전조등

1. 주차 브레이크를 작동시켜놓고, 시동 스위치를 「LOCK」 위치 또는 빼 놓으십시오.
2. 조명을 끄십시오.
3. 엔진 후드를 열고 전조등 뒤편에 있는 커버를 분리하십시오.
4. 전구를 왼쪽으로 돌려빼십시오.
5. 전구를 빼낸후, 새 전구로 교환한 후 분리의 역순으로 장착하십시오.

● 할로겐 전구 교환시 주의사항

- 전구가 식은 다음 교환하십시오.
- 전구의 유리부분을 손으로 잡지 마십시오.
- 항상 조심스럽게 다루고 긁힘과 마찰을 피하십시오.
- 전구가 켜진 상태라면 액체가 닿지 않도록 하십시오.
- 전구는 전조등에 장착되었을 때만 작동해야 합니다.
- 전구 교환 시 보안경을 착용하십시오.

⚠ 주 의

전구에 오일 찌꺼기가 묻은 상태에서 전조등을 켜면 전구의 과열 및 파열을 야기할 수 있으므로 오일 찌꺼기가 묻지 않도록 주의하십시오.

⚠ 경 고

할로겐 전구는 압력이 가해진 가스를 지니고 있어 깨질 경우, 유리 조각들이 날릴 수 있습니다.

▶ 방향지시등, 안개등 ⊕사양 적용시

전조등(상향), 방향지시등, 안개등이 점등되지 않을 경우에는 가까운 자사 직영 서비스센터 또는 블루핸즈에 의뢰하십시오.

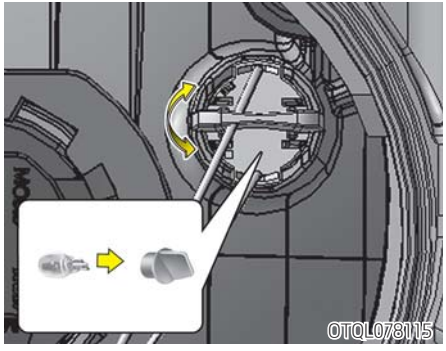

▶ **차폭등**

1. 주차 브레이크를 작동시켜놓고, 시동 스위치를 「LOCK」 위치 또는 빼 놓으십시오.
2. 조명을 끄십시오.
3. 엔진 후드를 여십시오.
4. 전조등(상향) 뒤편에 있는 커버를 분리하십시오.
5. 전구를 돌려 분리하십시오.
6. 전구를 빼낸 후, 새 전구로 교환한 후 분리의 역순으로 장착하십시오.

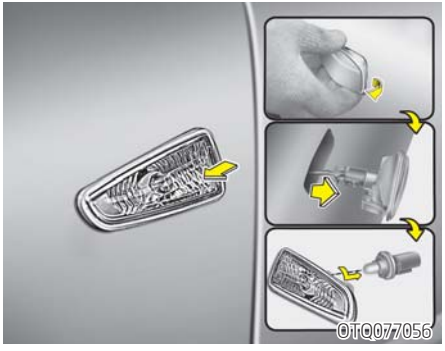

■ 옆 방향지시등 전구의 교환

1. 주차 브레이크를 작동시켜놓고, 시동 스위치를 「LOCK」 위치 또는 키를 빼 놓으십시오.
2. 차량으로부터 렌즈를 앞 방향으로 잡아당겨 분리하십시오.
3. 전구 커넥터를 분리 하십시오.
4. 소켓을 시계 반대 방향으로 돌려 본체로부터 분리하십시오.
5. 전구를 그대로 당겨 분리하십시오.
6. 새 전구로 교환한 후 분리의 역순으로 장착하십시오.

■ 옆 방향지시등 (실외미러)(+사양 적용시) 전구의 교환

LED(발광소자) 타입의 옆 방향지시등이 점등되지 않을 경우에는 가까운 자사 직영 서비스센터 또는 블루핸즈에 의뢰하십시오.

■ A타입

■ B타입

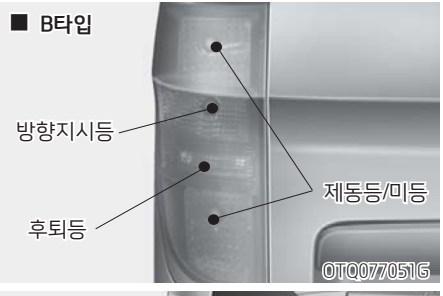

■ C타입

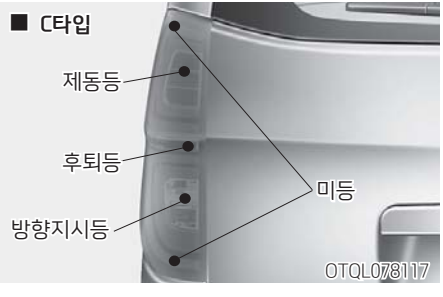

■ 제동등, 미등, 방향지시등, 후퇴등 전구의 교환

1. 주차 브레이크를 작동시켜놓고, 시동 스위치를 「LOCK」 위치 또는 빼 놓으십시오.
2. 조명을 끄십시오.
3. 테일게이트를 여십시오.

4. 본체의 고정용 나사를 분리하십시오.
5. 본체를 뒤쪽으로 당겨 차체로 부터 분리하십시오.
6. 커넥터를 분리하십시오.

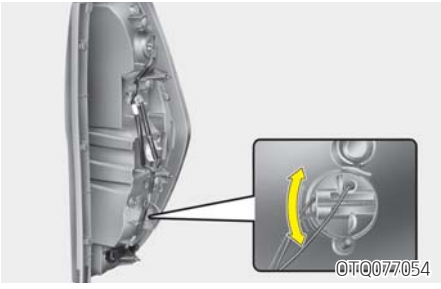

■ A타입

■ B타입

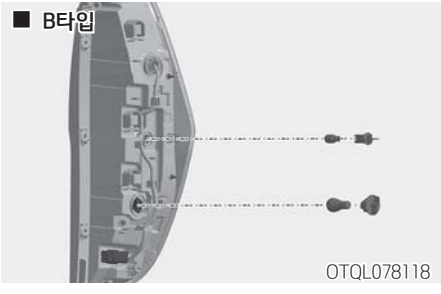

7. 소켓을 시계 반대 방향으로 돌려 본체로 부터 분리하십시오.
8. 새 전구로 교환한 후 분리의 역순으로 장착하십시오.

※ LED(발광소자) 타입의 제동등/미등이 점등되지 않을 경우에는 가까운 자사 직영 서비스센터 또는 블루핸즈에 의뢰하십시오.

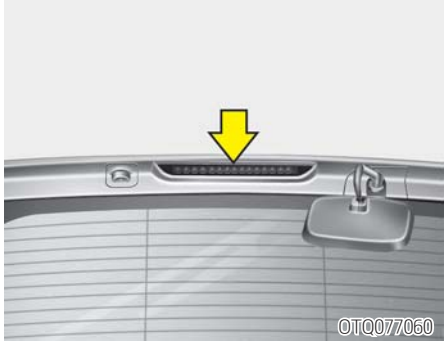

■ 보조제동등 전구의 교환

보조제동등이 점등되지 않을 경우에는 가까운 자사 직영 서비스센터 또는 블루핸즈에 의뢰하십시오.

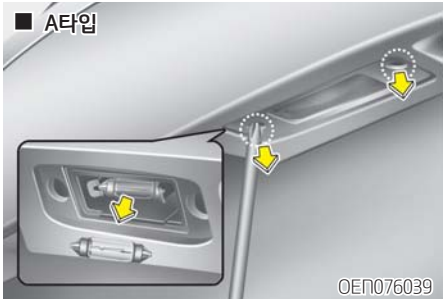

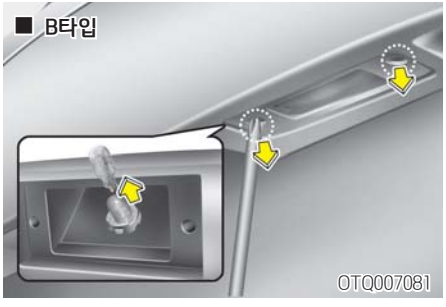

■ 번호등 전구의 교환

1. 주차 브레이크를 작동시켜놓고, 시동 스위치를 「LOCK」 위치 또는 키를 빼 놓으십시오.
2. '+' 자 드라이버를 이용하여 번호등 커버 양옆의 나사를 풀어 커버를 분리하십시오.
3. 전구를 그대로 당겨 분리하십시오.
4. 새 전구로 교환한 후 분리의 역순으로 장착하십시오.

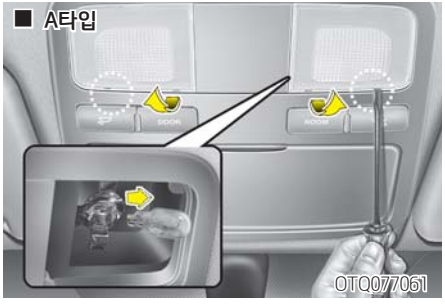

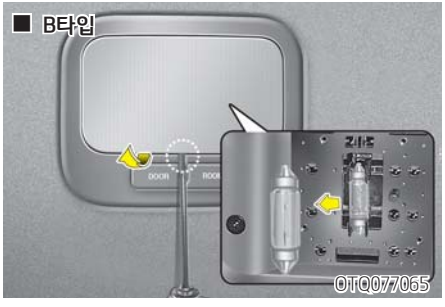

■ 실내등 전구의 교환

1. 주차 브레이크를 작동시켜놓고, 시동 스위치를 「LOCK」 위치 또는 키를 빼 놓으십시오.
2. 커버를 분리하십시오.
3. 전구를 그대로 당겨 분리하십시오.
4. 새 전구로 교환한 후 커버를 장착하십시오.

⚠ 주 의

드라이버를 끼워 커버를 분리할 때 커버가 손상되지 않도록 조심하십시오.

※ LED(발광소자) 타입의 실내등은 전구를 교환할 수 없고 부품 전체를 교환하여야 합니다. 가까운 자사 직영 서비스센터 또는 블루핸즈에 교환을 의뢰하십시오.

차체 손질

다음과 같은 장소에서의 사용이나 주차는 도장면을 부식시키고 차체 부품의 녹 등을 일으킵니다. 주차나 보관장소에 주의하시고 세차 등의 손질을 적절히 하십시오.

- 겨울철에 빙결방지제(염화칼슘 등)를 뿌린 도로를 주행하였을 때
- 해안지대의 주행이나 장시간 주차 시
- 진흙 및 먼지 등이 현저하게 붙어있을 때
- 옥외에서 장시간 주차했을 때
- 매연이나 분진, 철분 등이 묻었을 때
- 콜타르 도료의 찌꺼기, 모래, 콘크리트 가루 등이 묻어 있을 때
- 새의 오물, 벌레 등이 묻어 있을 때

■ 외장 손질

▶ 외장손질의 일반적인 주의사항

화학 세제나 광택제를 사용할 때는, 내장되어 있는 사용 설명서를 반드시 숙독하십시오.

▶ 고압 세차 시 주의사항

- 고압 세차 시, 세차 노즐과 차체의 거리를 충분히 확보하고 세차해 주십시오.
- 수압이 너무 세거나 세차 노즐을 한 곳에 수초 이상 발사할 경우 누수 또는 부품 고장이 발생할 수 있습니다. 물줄기가 하나로 나오거나 회전 분사되는 고압 노즐은 사용하지 마십시오.
- 고무, 플라스틱 같은 부드러운 부품과 범퍼에 세차 노즐을 너무 가까이 하지 마십시오.
- 카메라 또는 센서류에 세차 노즐을 너무 가까이 하지 마십시오. 부품 고장이 발생할 수 있습니다.

▶ 표면 점검

● 세차

- 표면에 녹이 발생하거나, 부식되는 것을 방지하기 위하여, 최소 한달에 한 번씩은 미지근한 물이나 찬 물로 깨끗이 세척하십시오.
  비포장 도로를 주행하는 경우에는, 매 주행 후에 세척하십시오. 소금, 먼지, 진흙, 또는 다른 이 물질이 퇴적되지 않도록 깨끗이 제거하십시오.
  도어와 로커 판넬 아래 모서리에 있는 배출 구멍을 깨끗이 유지하십시오.
- 곤충, 타르, 수액, 새의 오물, 산업 오염물이나 이와 유사한 퇴적물 등은 즉시 제거하지 않으면 차의 표면을 손상시킬 수 있습니다. 보통 물로는 빨리 씻어내도 완전히 닦이지 않으므로 도장 표면에 안전하고 부드러운 세제를 사용하십시오. 세척 후에는 미지근하거나 찬 물로 깨끗이 헹구십시오. 세제 가루가 표면에 말라 붙지 않도록 하십시오.
- 세차시에는 도어나 창문 등을 닫아 주십시오. 또한 안테나는 세차시 손상이 가지 않도록 하십시오.
- 차의 더러움이 심할 때는 자동차 전용 세척 세제를 사용하여 세차하십시오. 가정용 중성세제를 사용하면 고무 제품의 변색을 일으킬 수 있습니다. 또한 부드러운 스펀지나 헝겊으로 닦아내고 먼지 입자로 인한 긁힘을 최소화하기 위하여 스펀지를 자주 헹궈주면서 세척 하십시오. 물은 미지근한 수돗물 또는 이와 같은 보통의 물을 사용하십시오. 세차 후는 차체의 물기를 완전히 닦아내십시오.
- 범퍼나 차량 내·외부의 합성수지 부품이 더러워졌을 때는 부드러운 브러시나 스펀지를 사용하여 손상이 가지 않도록 주의하면서 닦아내십시오. 브레이크액, 엔진오일, 그리스, 배터리액에 오염된 경우 알코올로 닦아내십시오.
  딱딱한 브러시나 수세미를 사용하면 손상이 갈 수 있습니다.
- 차량 내·외부의 합성수지(플라스틱) 부품에 엔진오일, 방향제 등이 묻으면 변색이나 얼룩이 생기므로 즉시 깨끗이 닦아 내십시오.
- 강력 세제나 계면활성제, 뜨거운 물 등을 사용하여 세차하지 마십시오. 또한 차체가 따뜻할 때 직사광선 아래에서 차를 닦지 마십시오. 세제 잔여물이 도장 표면에 흡착되어 얼룩과 변색을 일으킬 수 있습니다.
- 차체의 먼지나 오물을 마른 걸레로 닦아내면, 표면에 자국이 남습니다. 철제면이나 마찰 세제, 알칼리성이 강한 강력 세제, 부식세제 등은 크롬 처리된 표면이나 산화피막 처리된 알루미늄 부품에는 사용하지 마십시오. 보호 코팅을 손상 시켜, 변색되거나 도장면이 매우 손상될 수 있습니다.

⚠ 주 의

무광 컬러 차량의 경우 자동세차기를 사용할 때 표면 일부가 손상(광택 또는 스크래치 등)이 될 우려가 있어 피할 것을 권장합니다. 고온으로 표면을 세차하는 스팀세차기는 오일류 등이 도막에 고착되어 얼룩이 발생할 수 있고, 제거가 어려우니 피할 것을 권장합니다.
세차를 할 때는 부드러운 재질 (극세차타올, 스펀지)로 세차할 것을 권장하며, 물 세차 후 물기를 제거할 때는 극세사 타올을 사용하는 것이 좋습니다. 손세차를 하더라도 왁스 처리제로 마감하는 세차기는 절대 사용하지 말아야 하며, 만약 차량 표면이 너무 더럽다면(모래, 흙, 먼지, 오물 오염 등) 물로 표면을 깨끗이 제거한 후에 세차를 진행하는 것이 좋습니다.

⚠ 주 의

- **자동세차기에서의 세차는 차체의 잔긁힘을 만들어 도장면이 손상될 수도 있습니다.**
- **카메라 렌즈, 램프 세척 시 휘발유나 아세톤 또는 휘발성 유기용제(초강력 세정제) 등의 화학 용제 사용은 손상될 수도 있으므로 사용하지 마십시오.**
- **타이어 알루미늄 휠 부분 세척시, 산성계 세제를 사용하지 마십시오. 휠 도장면이 손상될 수 있습니다.**
- **차량 세차시 도어 실링부 및 위쪽 유리부를 통해 물이 실내에 유입될 수 있습니다. 고압 세척기 사용시 특히 주의하십시오.**
- **자동세차 후 앞유리 표면 왁스는 완전히 제거하십시오. 와이퍼 작동시 떨림 및 소음의 원인이 될 수 있습니다.**

● 왁스칠

- 왁스칠은 세차후 차량 표면에 물방울이 맺히지 않은 상태에서 차를 충분히 말린 후 실시하십시오. 또한, 차체온도가 낮을때 그늘에서 차체에만 실시하십시오.
  햇빛을 받아서 차체가 뜨거울때 왁스를 칠하면 얼룩이 집니다.
- 양질의 액체 또는 풀모양의 왁스를 사용하십시오. 유리나 플라스틱(합성수지) 부분에는 왁스칠을 하지 마시고, 연마제가 섞인 왁스나 헝겊을 사용하면 광택이 나빠지고 도장면이 손상되므로 주의 하십시오.
- 오일, 타르 또는 이와 유사한 물질 등을 자국 제거기로 제거하면 표면의 왁스도 함께 제거됩니다. 차량의 다른 부분은 아직 왁스칠이 필요치 않더라도, 이런 부위에 다시 왁스칠을 하십시오.

⚠ 주 의

앞유리에 왁스가 묻으면 와이퍼의 손상원인이 될 수 있으므로 주의 하십시오.

⚠ 주 의

무광 컬러 차량에는 도막 관리에 쓰이는 광택 보호제(왁스)와 같은 세정제, 연마제 및 광택제 등을 사용해서는 안됩니다. 만일, 부주의로 인해 왁스가 도포되었다면 실리콘 제거제(실리콘 리무버)를 사용하여 즉시 제거해야 하고, 타르나 타르 오염물이 묻었다면 타르 제거제를 사용하여 제거를 해야 합니다. 단, 도장면에 강한 압력을 가하지 않도록 조심하십시오.

▶ 표면 손상의 정비

차체 표면에 깊게 파인 자국이나 돌멩이 자국 등은 신속히 수리하십시오. 노출된 금속 표면은 빨리 녹슬어 차의 표면을 크게 손상 시킬 수 있습니다.
차량이 손상되어 금속 표면처리나 교환이 필요할 경우, 자사 직영 서비스센터 또는 블루핸즈에 정비를 의뢰하십시오.

⚠ 주 의

무광 컬러 특성상 스크래치나 손상된 부위만의 수정작업이 불가능하며, 해당 부위의 일괄적인 보수가 필요합니다. 만약에 차량이 손상되어 페인트 보수가 필요할 경우, 자사 직영 서비스센터나 블루핸즈에서 정비를 받으십시오. 이럴 경우에도 유광 칼라 대비 보수 도장 방법이 까다로워 완벽한 품질을 재현하기가 어려울 수도 있으니 차량 관리에 각별한 주의가 필요합니다.

▶ 광택나는 금속 관리

- 도로의 타르나 곤충 자국을 제거하려면, 뾰족한 물건을 사용하지 말고 타르 제거기를 사용하십시오.
- 광택나는 금속 표면을 부식으로부터 보호하기 위해서는, 왁스나 크롬 방부제를 바르고 광택이 날 때까지 문지르십시오.
- 겨울철이나 해변지역에서는 광택나는 금속 위에 두꺼운 왁스 코팅을 하거나 부식 방지 처리를 하십시오. 필요한 경우, 방부식성 석유 젤리나 다른 보호 컴파운드로 코팅하십시오.

▶ 하체 점검

얼음이나 눈 제거, 또는 먼지제거에 사용된 부식성 물질이 하체에 쌓일 수 있습니다. 만일 이런 물질들이 제거되지 않은 경우, 방청처리를 했다 하더라도 연료계, 프레임, 플로어 판넬, 배기 장치 등에 녹이 발생하여 빠르게 번질 수 있습니다.
차량의 하체와 휠의 열린 부분을 한달에 한번씩, 비포장 도로 주행후, 겨울철 끝 무렵, 미지근하거나 차가운 물로 깨끗이 닦으십시오.
진흙이나 오물이 잘 보이지 않으므로 특별히 주의해서 닦으십시오.
도로 오물을 깨끗이 닦아 내지 않고 적시기만 하는 것은 더 좋지 않습니다. 도어, 로커 판넬 그리고 배출구멍이 있는 프레임 멤버 등은 오물로 막혀서는 안됩니다. 이런 곳에 물이 고이면 녹이 슬 수 있습니다.

⚠ 주 의

- **엔진부를 물로 닦으면(또는 고압세차) 엔진부에 위치한 전기회로 또는 에어덕트로 물이 유입되어 정상적인 차량운행이 불가능할 수 있습니다.**
- **차를 세척한 뒤, 서행하면서 브레이크를 시험해서 브레이크가 물에 영향을 받았는지 점검하십시오.**

▶ 알루미늄 휠 점검

알루미늄 휠은 투명한 보호처리제로 코팅 되어 있습니다.

- 마찰 세제, 광택제, 솔벤트, 또는 와이어 브러시를 알루미늄 휠에 사용하지 마십시오. 표면에 자국을 내거나 손상을 초래할 수 있습니다.
- 운행 후 휠을 세척하기 전에 식을때 까지 기다리십시오. 그리고 부드러운 비누나 중성세제 만을 사용하고 물로 깨끗이 헹구십시오. 염분 길을 주행한 경우에는 휠을 깨끗이 청소하여 부식되지 않도록 하십시오.
- 고속 세차 브러시로 바퀴를 닦지 않도록 하십시오.
- 스팀 클리너 등으로 세척하지 마십시오.
- 수시로 왁스를 바르십시오.

⚠ 주 의

알루미늄 휠 세척시는 알칼리성, 산성계 세제를 사용하지 마십시오. 휠 도장면이 손상될 수 있습니다.

■ 내장 손질

▶ 내장 손질의 일반적인 주의사항

- 내장품을 세척할 때는 아세톤, 락카용제, 에나멜 및 표백제, 휘발유 또는 시너 등의 유류물질 등을 절대로 사용하지 마십시오. 변색되거나 손상이 올 수 있습니다.
- 향수, 액상 방향제, 탈취제와 같은 휘발성 제품을 차 안에 두지 마십시오. 만약 휘발성 제품이 계기판, 크래쉬 패드, 가죽 및 플라스틱 부분에 흘러내릴 경우 제품 고유의 성분에 의해 내장부품이 손상될 수 있습니다. 이때에는 신속하게 깨끗한 물로 세척하십시오.
- 인스트루먼트 패널에 전장품, 방향제, 스티커 등을 부착하지 마십시오. 특히 양면 테이프를 사용한 부착물의 경우 테이프에 함유된 화학성분에 의해 인스트루먼트 패널의 표면부가 손상될 수 있습니다.
- 엠블렘, 도어 인너 핸들, 가니쉬, 풀 핸들, 시계, 스위치 베젤 등과 같은 도장 처리된 부품은 화학 용액이나 강한 세제로 닦지 마십시오. 선팅제거제 등과 같은 화학 용액이 묻었을 경우에는 표면이 벗겨지거나 변색이 될 수 있으니 주의를 요하며 묻었을 경우 즉시 제거하고 세척하십시오.

▶ 실내 장식품과 내장 트림, 카매트(카페트)의 청소

- 먼지 털이 빗자루나 진공 청소기를 사용하면, 비닐의 먼지나 오물이 제거됩니다. 내장재 혹은 카펫용으로 추천된 부드러운 비누액을 사용하여 청소하십시오. 묻은 지 얼마 안된 얼룩은 섬유 얼룩 제거제로 빨리 청소하십시오. 묻은지 얼마 안된 얼룩을 빨리 제거하지 않으면, 섬유가 더러워지고 변색될 수 있습니다. 또한, 재질에 맞게 적절히 다루어 지지 않으면, 보온 성능도 저하될 수 있습니다.
- 기름이 묻은 곳은 가제에 알코올을 묻혀 가볍게 두드려 닦아내십시오.
- 베이지 컬러 등 카매트(카페트)에 얼룩 등의 오염이 묻었을 경우 마른 수건 등으로 물기 등을 먼저 제거한 후 중성세제로 즉시 제거하시기 바랍니다.
- 과도한 오염 제거는 카매트(카페트)의 손상을 유발할 수 있으니 주의하시기 바랍니다.

⚠ 경 고

실내등은 청소하기 전에, 실내등이 꺼졌는지 확인하여 화상을 입거나 전기 충격을 받지 않도록 주의하십시오.

▶ 가죽 시트 관리

- 진공청소기를 사용하여 주기적으로 시트 표면에 있는 먼지와 모래를 제거하여 주십시오. 가죽의 마모나 표면의 파손을 예방하여 품질을 유지할 수 있습니다.
- 천연가죽 시트 커버링은 마른 천이나 부드러운 헝겊을 이용하여 자주 닦아주는 것이 좋습니다.
- 적합한 가죽 보호제를 사용할 경우 커버링의 마모를 예방할 수 있고 컬러를 유지하는데 도움이 됩니다. 가죽 코팅제나 보호제는 반드시 사용설명서를 참고하여 주시고 전문가와 상담 후 사용하십시오.
- 밝은 색 가죽(베이지, 크림베이지)은 오염에 취약하고 선명하게 보이므로 자주 청소해 주는 것이 좋습니다.
- 젖은 수건으로 자주 청소하는 것은 표면의 균열을 발생시키므로 삼가하여 주십시오.

▶ 가죽 시트 청소 방법

- 모든 오염물질이 묻었을 경우 즉시 제거해 주시고 오염 물질별 제거 방법은 아래 사항을 참고 하십시오.
- 화장품(썬크림, 파운데이션 등)에 의한 오염
  - 헝겊에 클렌징 크림 일정량을 묻혀 오염 부위를 문질러 주십시오. 젖은 천으로 클렌징 크림을 닦아 내고 마른 천으로 물기를 제거합니다.
- 음료(커피, 탄산음료외)
  - 마른 천에 중성세제를 소량 묻혀 가볍게 닦아 내고 오염물이 묻어 나오지 않을 때까지 닦아 주십시오.
- 기름(오일)
  - 오염 즉시 흡수성 천으로 기름을 제거하고 천연가죽 전용 얼룩 제거제를 사용하여 닦아냅니다.
- 껌
  - 껌이 묻었을 경우 얼음을 이용하여 딱딱하게 굳힌 후 조금씩 떼어내십시오.

⚠ 주 의

가죽제품(스티어링 휠, 시트 등) 청소 시에는 중성 세제 또는 알코올이 소량 함유된 세척제를 사용하십시오. 강한 산성/알칼리성 및 알코올이 다량 함유된 세척제를 사용할 경우, 변색 및 표면 벗겨짐 등의 손상이 발생할 수 있습니다.

▶ 안전 벨트의 청소

내장재 또는 카펫용으로 추천된 부드러운 비누액을 사용하여 안전벨트를 청소하십시오. 표백처리를 하거나 재염색을 하지 마십시오.

▶ 내부 창문의 청소

차량의 창문 내측 표면에 서리가 끼면, (즉 기름끼나 왁스끼 묻은 필름으로 덮이면), 창문 세척기로 닦아 내십시오.

⚠ 주 의

뒷유리 내부를 심하게 닦거나 긁어 내지 마십시오. 유리의 서리제거 장치(열선)등이 손상될 수 있습니다.

배출가스 허용기준

■ 유해 배출가스

유해 배출 가스란 엔진내부에서 연료가 연소되는 과정에서 발생되는 배출가스로, 이중 인체에 해로운 영향을 끼치는 일산화탄소, 탄화수소, 질소산화물, 매연 등은 법적규제치를 두어 관리·규제하고 있습니다.
허용기준 초과시는 개선명령 및 과태료 부과등 법적인 제재를 받게 됩니다.

■ 운행차 배출가스 허용기준

사용연료	차 종		일산화탄소	탄화수소	매연	공기과잉률
휘발유, 가 스	경자동차		1.0% 이하	150ppm 이하	-	1±0.1이내. 다만, 기화기식 연료공급장치 부착자동차는 1±0.15이내, 촉매 미부착 자동차는 1±0.20이내
	승용자동차		1.0% 이하	120ppm 이하	-	
	승합·화물·특수자동차	소형	1.2% 이하	220ppm 이하	-	
		중형·대형	2.5% 이하	400ppm 이하	-	
경 유	경자동차 및 승용자동차		-	-	10% 이하	
	승합·화물·특수자동차	소형·중형	-	-		
		대형	-	-	20% 이하	

비고 : 1. 상기 규정치 이상 방출하는 차량은 법적인 제재조치를 받게 됩니다.
2. 매연측정은 과급기(터보차저:Turbochargers) 및 중간냉각기(인터쿨러:Intercooler)를 부착한 자동차에 대하여는 5% 가산 적용 됩니다.
3. 희박연소(Lean Burn) 방식을 적용한 자동차는 공기과잉률 기준 미적용됩니다.

▶ **자동차의 종류 (운행차 기준)**

- 운행차배출허용기준의 차종 구분은 자동차관리법 제3조 1항 및 같은 법 시행규칙 제2조에 따름.
  1. 경자동차 : 배기량 1000cc 미만의 길이 3.6m, 너비 1.6m, 높이 2.0m 이하인 자동차
  2. 승용자동차 : 10인 이하를 운송하기에 적합하게 제작된 자동차
  3. 승합자동차 : 11인 이상을 운송하기에 적합하게 제작된 자동차
  4. 화물자동차 : 화물을 운송하기 적합하게 제작된자동차
  5. 특수자동차 : 견인, 구난 등 특수한 작업을 수행하기에 적합하게 제작된 자동차로 승용·승합·화물자동차가 아닌 자동차

※ 승합 · 화물 · 특수자동차의 소형은 다음과 같으며 그 외는 중형 또는 대형으로 분류됨.
승합자동차(소형) : 승차정원이 15인 이하인 것으로, 길이 4.7m, 너비 1.7m, 높이 2.0m 이하
화물자동차(소형) : 최대적재량이 1톤이하인 것으로, 총중량이 3.5톤 이하
특수자동차(소형) : 총중량이 3.5톤 이하

※ 비고 : 엔진후드 안쪽에 부착된 배출가스표지판의 차종 구분은 제작차 기준으로 차량에 따라 운행차 기준과 상이할 수 있습니다. 자세한 사항은 자사 직영 서비스센터에 문의하십시오.

배출가스 저감을 위한 차량관리

유해 배출가스는 차량의 정비상태, 특히 엔진 상태의 양호 여부에 직접적인 영향을 받으므로, 차량의 생산 또는 검사과정에서 완전하게 조정되었다 하더라도 운행정도에 따라 엔진의 상태가 변화되어 유해 가스 배출량이 증가될 수 있습니다.
이를 예방하기 위해 필수적으로 이행되어야 할 사항은 다음과 같습니다.

- 자사에서 실시 요망하는 차량 점검 사항을 철저히 이행하십시오.
- 배출가스 제어장치와 관련된 점검정비는 반드시 자사 직영 서비스센터 또는 블루핸즈에서 실시하고 절대로 임의 조정하지 마십시오.
- 연료가 전혀 없을 때까지 주행하지 마십시오.
- 엔진 점검 정비시 또는 배출가스 측정시 약 15분정도 엔진 시동을 걸어 엔진이 정상가동 온도(80~95℃)로 가열된 상태에서 점검 및 측정하십시오.
- 밀어 시동걸기, 언덕길에서 내려오며 시동걸기를 하지 마십시오.
- 외기가 높을때 가능한 장시간의 저속 엔진 가동을 삼가하십시오.

배출가스 제어장치의 관리 및 정비

배출가스 제어 관련 부품중에서 특히 다음의 항목들은 반드시 정기 점검 주기표에 따라 점검 및 교환을 하십시오.

■ 점화 플러그(LPG차량)

점화플러그가 불량하면 불완전연소로 인한 엔진 부조, 유해 배출가스 증가 등을 야기시키므로 정기 점검 주기표에 따라 점검 또는 교환하십시오.

⚠ 주 의

점화플러그는 반드시 지정된 형식을 사용하십시오. 다른 형식의 점화플러그를 사용할 경우, 차량의 성능저하 및 고장을 야기시킬 수 있습니다.

⚠ 경 고

화상을 입을 수 있으므로 점화플러그를 점검 및 분리, 장착할 때는 엔진이 충분히 식은 다음 실시하십시오.

■ 에어클리너

필터는 수시로 점검하여 청소하고 상태에 따라 교환하십시오.

■ 크랭크 케이스 통풍호스 (+사양 적용시)

항상 청결하게 유지하고, 호스에 열이나 기계적 손상이 가지 않도록 하십시오.

■ 촉매 변환 장치 ⊕사양 적용시

다음 사항을 꼭 지키십시오.

- 정상적으로 판매되는 연료만 사용하십시오.
- 엔진을 항상 최상의 상태로 유지하십시오.
- 시동이 걸리지 않거나 시동성능이 좋지 않은 경우 등 엔진 오작동의 가능성이 있다고 판단되면 차량 운행을 하지 마십시오.
- 엔진의 갑작스런 출력저하, 비정상적인 소음 유발, 엔진시동의 어려움 및 배기장치계에 이상 소음이 발생될 때는 즉시 자사 직영 서비스센터 또는 블루핸즈에 점검 및 정비를 의뢰하십시오.
- 연료가 전혀 없을 때까지 주행하지 마십시오.
- 엔진을 10분 이상 빠르게 공회전하거나, 정상 공회전을 20분 이상 하지 마십시오.
- 차량 주행중에 절대로 시동 스위치를 끄지 마십시오.
- 밀어 시동 걸기, 언덕길에서 내려오며 시동걸기를 하지 마십시오.
- 차량의 무리한 고속 주행을 하지 마십시오.
- 촉매 장치를 탈거한 상태로 운행하거나 성능이 다된 촉매장치로 운행하지 말고 철저한 정기 점검 및 교환을 하십시오.
- 엔진이나 배기제어 시스템의 어떤 부품도 개조 하거나 함부로 변경하지 마십시오.
- 차량의 개조는 성능, 안전, 내구력에 영향을 끼치며, 정부 안전 배출 가스 규제 법규를 위반하는 것 입니다. 추가적으로, 개조에 의한 손상과 성능의 문제는 보증기간 중이라도 보상 받지 못할 수 있습니다.

⚠ 주 의

이런 주의사항이 지켜지지 않으면 촉매장치 및 차량 손상이 초래될 수 있습니다. 또한 이로 인해 보증을 받지 못할 수도 있습니다.

⚠ 경 고

- **차량을 잔디, 낙엽, 종이, 카펫, 기름등과 같은 가연성 물질 위에 주차 또는 정차시키지 마십시오. 특정 조건하에서 뜨거운 배기가스나 배기관에 의해 발화 될 수도 있기 때문에 화재의 위험이 있습니다.**
- **엔진 작동 중 또는 시동을 끈 직후에는 촉매장치나 그 밖의 배기장치는 고온이므로 사람의 신체가 촉매/배기장치에 닿지 않게 하십시오. 화상위험이 있습니다. 또한 배기장치 주변의 방열판을 제거하거나 언더실링이나 방청코팅을 하지 마십시오. 특정 조건에서 화재의 위험이 있습니다.**
- **머플러(촉매변환장치 포함)의 탈거 및 소음 과다발생은 정비 명령 및 고발의 대상이 되고, 배기관의 고열, 고압으로 인한 화재 및 사고의 위험이 있습니다. 반드시 정상적인 배기음이 나도록 하십시오.**

■ 매연관리(디젤차량)

디젤엔진에서 배출되는 주요한 공해 요소는 흑색 연기(매연)으로서 매연 농도가 규정을 초과할 경우 법적인 제재조치를 받도록 되어있습니다.
매연농도 측정은 임의로 실시하는 것이 아니라 규정된 방법 즉, 무부하 급가속 3모드 매연측정방법으로 실시해야 합니다.
규정된 3모드 매연측정 방법으로 매연을 측정하지 않을 경우, 배기관 내에 누적된 탄매(Carbon)가 측정되어 매연 과다로 적발될 수 있으니 올바른 매연 측정 방법을 숙지하시기 바랍니다.

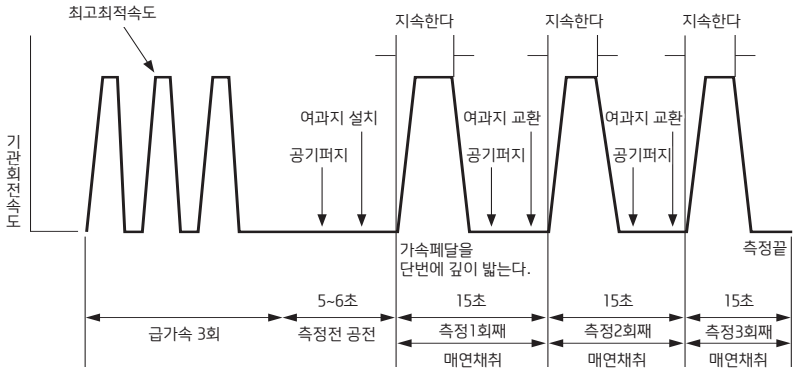

JFS1045

▶ 무부하 급가속 3모드 매연 측정방법

엔진이 완전히 정상 온도를 도달한 후 매연 측정기를 설치하여 그림과 같은 방법에 의해 매연을 측정합니다.

1. 차량을 평지에 정차시키고, 변속기를 중립에 위치한 후, 모든 전기장치 및 에어컨을 끕니다.
2. 매연 측정전 배기계에 쌓인 매연을 제거 하기 위해 불어내기를 3회 실시합니다.(불어내기 방법은 공회전 상태에서 최고 회전속도까지 2초 내 도달한 후 2초간 유지합니다. 다시 공회전 상태로 5~6초간 유지한 후 동일한 방법으로 불어내기를 총3회 실시하십시오.)
3. 불어내기를 실시한 후 매연측정을 3회 실시합니다.
4. 최고 회전속도까지 급가속하여 첫번째 매연을 측정합니다.

▶ 운행중인 상태의 자동차 매연 측정

운행중인 차량의 매연은 도로 여건에 따라 비디오 카메라를 사용하여 측정하기도 하며, 매연도 2도라 함은 매연이 지속적으로 배출되는 것을 식별할 수 있고 매연이 배기관 주위를 흐리게 하는 것을 의미합니다.

▶ 매연 농도의 산출방법

3회 측정한 매연 농도의 평균값으로 측정치를 정합니다. 이때 3회 측정한 측정치의 최소값과 최대값의 차이가 5%를 초과한 때에는 2회를 다시 측정하여 총 5회중 최대값과 최소값을 제외한 나머지 값의 평균값을 그차의 매연 농도로 합니다.

▶ 매연 관리 방법

매연의 발생은 에어클리너, 연료필터, 분사노즐, 엔진의 조정상태, 적재량 등과 밀접한 관계가 있습니다.

1. 에어클리너 필터의 청소 및 교환
   에어클리너가 막히면 다량의 매연이 발생되므로 에어클리너 필터를 수시로 청소 및 교환하십시오.
   단, 비포장 도로등 가혹한 조건에서 주행하는 차량은 오염상태에 따라 주기를 단축하여 청소 및 교환을 실시하십시오.
2. 과적재 금지
   적재 중량 이상으로 적재하면 엔진에 무리를 주어 매연 증가의 요인이 되며 또한 수명이 단축됩니다.
3. 머플러(소음기)의 청소
   머플러 내의 누적된 탄매를 수시로 청소하여 제거 하십시오.

소음기는 엔진으로부터 배출되는 배기가스의 온도와 압력을 낮추고 배기소음을 줄여주기 위한 장치입니다. 만약 정상적인 배기음이 아닌 소음이 날 경우에는 소음장치 고정볼트의 느슨함 여부, 소음장치에 구멍이 생기지 않았나 확인하신 후 이상 발생시 자사 직영 서비스센터 또는 블루핸즈에서 점검 및 교환하십시오.

⚠ 경 고

소음 과다발생 및 소음기 탈거행위는 소음허용 기준을 초과할 뿐만 아니라 정비명령 및 고발의 대상이 되고 배기관의 고열, 고압으로 인한 화재 및 사고의 위험이 있습니다. 반드시 정상적인 배기음이 나도록 하십시오.

4. 정기 점검
   배출가스를 위하여 매 10,000km 마다 배출가스 점검을 받으십시오.

⚠ 주 의

- **배출가스 관련 점검 및 조정은 자사 직영 서비스센터 또는 블루핸즈에 의뢰하십시오. 그 외는 고객 여러분의 준수사항이므로 취급설명서를 참조하여 정기 점검을 꼭 받으십시오.**
  부품과 오일 교환시는 자사 순정부품을 사용하십시오.
- **출력을 높이기 위해 분사량을 기준치 이상으로 증가시키면 매연이 증가되고 엔진고장을 일으킵니다. 또한 연료펌프의 봉인을 뜯는 것은 금지되어 있으니 임의로 조정하지 말고 자사 직영 서비스센터 또는 블루핸즈에서 점검 정비하십시오.**
- **밸브간극이 넓으면 공기량이 부족하여 매연이 발생되므로 정기점검 주기에 따라 자사 직영 서비스센터 또는 블루핸즈에서 점검 정비하십시오.**

※ 상기 사항을 불이행 함으로서 발생되는 제재조치 또는 기타 불이익에 대해서 제작사는 책임이 없음을 알려드립니다.

■ 디젤 매연 필터(DPF) 장치 사양 적용시

디젤 매연 필터는 배기 가스 중 매연을 제거하는 장치입니다. 매연 필터 장치는 소모품인 공기필터와는 다르게, 차량의 주행 중에 자동으로 재생 과정이 발생되어 퇴적된 매연이 제거됩니다.

그러나, 단거리 반복 주행 또는 장기간 저속 운행시 배기가스 온도가 낮아 매연이 자동으로 제거되지 않을 수 있으며, 일정량 이상 매연이 퇴적되면 매연필터 장치 경고등 (⚠) 이 점등됩니다. 이 경우 재생 과정을 시작하기 위해서는, 안전이 허락되는 운행조건에서 60km/h 이상 또는 변속기를 2단 이상으로 하여 1500~2500rpm으로 약 25분 이상 주행하면 매연 필터 장치 재생이 완료되어 점등이 해제됩니다.

상기와 같은 주행 이후에도 점등이 해제되지 않거나 매연 필터 장치 경고등(⚠)이 점멸되고 메시지창에 "배출가스 장치를 점검하십시오" 라고 나타날 경우 가능한 빨리 가까운 직영 서비스센터 또는 블루핸즈를 방문하여 매연 필터 장치 점검을 받으십시오. 경고등의 점등 또는 점멸 상태에서 지속 운행시 매연 필터의 손상 및 연료소비의 악화를 유발할 수 있고, 오일희석에 의한 엔진 내구성에 악영향을 미칠 수 있습니다.

※ DPF : Diesel Particulate Filter

■ 요소수 시스템 (SCR : Selective Catalytic Reduction) 사양 적용시

요소수 시스템은 요소수를 사용하여 배출가스에 남아있는 질소산화물(NOx)을 질소와 물로 바꿔주는 배출가스 저감장치입니다.

OTQ046423

▶ **요소수 게이지** 사양 적용시

요소수 게이지는 요소수 탱크에 남아있는 요소수의 잔량을 나타냅니다.

OTQ046425/OTQ046426/OTQ046427/OTQ046428

▶ **요소수 부족 경고문** 사양 적용시

요소수 부족 경고문들은 요소수의 잔량으로 운행할 수 있는 거리가 약 2,400km 이하일 때부터 나타납니다.

"요소수가 부족합니다" 경고문이 요소수 시스템 경고등(⛽)과 함께 표시되면 요소수 보충이 필요합니다.

요소수를 보충하지 않고 계속 주행하면 요소수 시스템 경고등(⛽)과 함께 "요소수를 보충하십시오" 경고문이 표시됩니다. 이 경우에 빠른 시간 내에 요소수를 보충하십시오.

요소수 탱크에 요소수 잔량이 거의 없는 경우에 요소수 시스템 경고등(⛽)과 함께 " 000 km 후 재시동 불가! 요소수를 보충하십시오" 경고문이 표시되며, 신속히 요소수를 보충하십시오. 요소수 보충없이 주행하면 요소수 부족으로 재시동시 시동이 걸리지 않을 수 있습니다.

주행 습관 및 도로 환경 등에 따라 표시된 주행 가능 거리와 실제 주행 거리는 달라질 수 있으므로 신속히 요소수를 보충하십시오.

"요소수가 부족합니다", "요소수를 보충하십시오" 경고문이 표시되면 최소 2리터 이상의 요소수를 보충하십시오. " 000 km 후 재시동 불가! 요소수를 보충하십시오" 경고문이 표시되면 최소 4리터 이상의 요소수를 보충하십시오.

"요소수가 고갈되어 재시동이 불가합니다" 경고문과 경고등이 표시되면 시동이 걸리지 않습니다. 즉시 요소수를 충분히 보충하십시오.

▶ 요소수 시스템 고장 (사양 적용시)

	고장발생	고장발생 50km 후	재시동 불가
요소수 소모량 이상	요소수 시스템을 점검하십시오 ODO 000000km OTQ046431	000km후 재시동 불가! 요소수 시스템을 점검하십시오 ODO 000000km OTQ046433	000km후 재시동 불가! 요소수 시스템을 점검하십시오 ODO 000000km OTQ046433
비정상 요소수 감지	적합한 요소수가 아닙니다 ODO 000000km OTQ046430	000km후 재시동 불가! 적합한 요소수를 주입하십시오 ODO 000000km OTQ046432	000km후 재시동 불가! 적합한 요소수를 주입하십시오 ODO 000000km OTQ0464332

요소수 시스템에 문제가 있을 경우 (전장품 이상, 비정상 요소수 감지 등) 고장 경고문이 표시됩니다.
고장 경고문이 표시되면 가까운 자사 직영 서비스 또는 블루핸즈를 방문하여 점검을 받으십시오. 수리를 하지 않고 계속 운행하면 차량에 악영향을 미칠 수 있으며, 재시동시 시동이 걸리지 않을 수 있습니다.

▶ 재시동 제한 해제 방법 (사양 적용시)

재시동 불가	
요소수 고갈	요소수가 고갈되어 재시동이 불가합니다 ODO 000000km OTQ046428

재시동시 시동이 걸리지 않으면 문제 해결 후에 시동이 가능합니다.
"요소수가 고갈되어 재시동이 불가합니다" 경고문이 표시되면 최소 4리터 이상 요소수를 보충하십시오.
요소수 보충 후 시동 버튼 "ON" 상태에서 경고문이 사라질때 까지 기다린 후에 재시동을 거십시오.
요소수를 충분히 보충한 후에도 시동이 걸리지 않으면 긴급출동지원센터로 연락하여 응급조치를 받으십시오. (책자 뒷부분의 [긴급출동서비스 안내]편을 참조하십시오.)

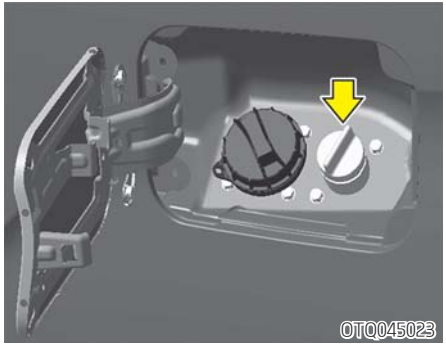

▶ **요소수 탱크 주입구**

● **요소수 주입기로 주입시**

1. 엔진 시동을 반드시 끄십시오.
2. 주차 브레이크를 체결 후 연료주입구 커버를 여십시오.
3. 요소수 탱크 주입구 캡을 시계 반대 방향으로 여십시오.
4. 국제 표준 규격에 맞는 요소수 주입기를 이용하여 요소수를 보충 하십시오.
   요소수가 주입구 바깥으로 넘치지 않도록 주의 하십시오.
   ※ 요소수 주입시 연료 주입구에 요소수를 주입되지 않도록 주의하십시오. 잘못 주입시 차량 성능에 치명적인 영향으로 고장의 원인이 됩니다.
   ※ 요소수(우레아) 보충시 이물질이 유입되지 않도록 하며 절대로 첨가제나 물을 섞지 마십시오. 차량성능에 치명적인 영향으로 고장의 원인이 됩니다.
   ※ 요소수는 ISO 22241에 규격에 맞는 요소수만 사용하시기 바랍니다. 불량 요소수 사용시 차량성능에 치명적인 영향으로 고장의 원인이 됩니다.
5. 요소수 주입구 캡을 잠글 때는 시계방향으로 완전하게 돌려 잠그십시오.

● **요소수 병으로 주입시**

1. 엔진 시동을 반드시 끄십시오.
2. 주차 브레이크를 체결 후 연료주입구 커버를 여십시오.
3. 요소수 탱크 주입구 캡을 시계 반대 방향으로 여십시오.
4. 요소수는 ISO 22241 규격에 맞는 정품을 사용하여 보충하십시오.
   요소수가 주입구 바깥으로 넘치지 않도록 주의 하십시오.
   ※ 요소수 주입시 연료 주입구에 요소수를 주입되지 않도록 주의하십시요. 잘못 주입시 차량 성능에 치명적인 영향으로 고장의 원인이 됩니다.
   ※ 요소수가 만충된 상태에서 요소수를 추가 주입하지 마십시오. 강제로 요소수를 주입하면 추운 겨울에 빙결이 되면 요소수가 팽창하여 요소수 탱크와 요소수 시스템에 손상을 줄 수 있습니다.
   ※ 요소수(우레아) 보충시 이물질이 유입되지 않도록 하며 절대로 첨가제나 물이 섞지 마십시오. 차량성능에 치명적인 영향으로 고장의 원인이 됩니다.
   ※ 요소수는 ISO 22241에 규격에 맞는 요소수만 사용하시기 바랍니다. 불량 요소수 사용시 차량성능에 치명적인 영향으로 고장의 원인이 됩니다.
4. 요소수 주입구 캡을 잠글 때는 시계방향으로 완전하게 돌려 잠그십시오.
   * 요소수 보충시기 : 약 6,000km 주행시마다 요소수 소모량은 주행 습관(고속 운전 지속, 급 가감속 등) 및 환경(외기온도, 대기압력 등)에 따라 차이가 발생하므로 요소수 부족 경고등 점등 시점 기준으로 보충할 것을 권장합니다

⚠ 경 고

- 배출가스 저감장치에는 촉매가 내장되어 있으므로 발로 차는 등 외부 충격을 주지 마십시오. 촉매가 파손될 우려가 있습니다.
- 배출가스 저감장치 및 배기관의 길이나 방향을 임의로 변경하지 마십시오. 배기가스 정화 기능에 악영향을 미칠 위험이 있습니다.
- 배기관에서 나오는 물에 피부가 닿지 않도록 하십시오. 촉매 작용에 의해 약산성으로 피부가 손상될 수 있습니다. 피부에 닿으면 물로 충분히 씻어 내십시오.
- 배기정화장치는 매우 복잡한 제어 장치 통제를 받음으로 임의 구조 변경은 고장의 원인이 됩니다.
- 배출가스 저감장치는 고열이 발생하는 장치이오니 정비는 충분한 시간 경과 후, 배출가스 저감장치의 표면이 충분히 식은 후 작업을 실시하여 주십시오. 화상을 입을 수 있습니다.

⚠ 경 고

- 요소수 시스템 장착 차량은 규정된 요소수 만을 주입하여 사용하십시오.
- 요소수 시스템(요소수 노즐, 요소수 펌프,DCU)는 엔진 시동을 꺼도 시스템 내부의 요소수 (우레아)를 비우기 위한 기능이 약 2분간 계속 됩니다. 시스템 점검 시에는 이 기능이 완료된 후에 실시하십시오.
- 불량 요소수(우레아) 또는 추천되지 않는 액체를 주입하는 경우 배출가스 저감장치 등 차량부품들의 손상이 발생할 수 있습니다. 미 검증된 첨가제(요소수)에 포함된 이물질에 의하여 SCR 촉매의 막힘 및 파손이 발생할 수 있습니다. 고가의 배출가스 저감장치를 교환해주어야 하는 상황이 발생할 수 있습니다
- 요소수가 눈 또는 피부에 묻은 경우 즉시 깨끗한 물로 닦아내십시오.

⚠ 경 고

- 요소수를 삼킨 경우 즉시 깨끗한 물로 입을 헹구고 물을 많이 마십시오. 의사의 치료를 받으십시오.
- 요소수가 묻은 옷은 즉시 갈아입으십시오.
- 알레르기 반응이 나타나는 경우 즉시 의사의 치료를 받으십시오.
- 어린이가 요소수를 만지지 못하도록 하십시오.
- 주입 도중 요소수가 묻은 표면은 즉시 물로 씻어내거나 헝겊과 찬물을 사용하여 요소수를 제거해야 합니다. 요소수가 이미 결정으로 변한 경우에는 스폰지나 헝겊으로 찬물을 사용하여 해당 부위를 청소하십시오. 요소수는 어느 정도 시간이 흐르면 흰 결정으로 변해 표면을 오염시킵니다.
- 요소수를 연료탱크에 주입하면 연료 희석 또는 요소수 빙결에 의한 출력부족/엔진부조/시동 꺼짐/배출가스 증가, 요소수와 금속물질 반응에 의한 부식, 연료분사장치 부식 등 문제가 발생할 수 있습니다.

⚠ 경 고

- **요소수는 인화성 및 독성이 없는 무색, 무취의 수용성 액체입니다.**
- **통풍이 잘되는 장소에서만 요소수 탱크를 보충하십시오. 요소수는 장시간에 걸쳐 최대 50℃까지 가열되면 (예: 요소수 탱크가 직사광선에 노출) 화학적으로 분해될 수 있습니다. 이로 인해 암모니아 증기가 생성됩니다.**

⚠ 주 의

요소수 시스템이 장착된 차량은 다음의 경우 요소수 인젝터와 펌프 작동에 의한 소음이 발생할 수 있습니다.

- **시동을 건 직후 요소수 인젝터 작동 테스트 시**
- **운전 중 배기가스 정화를 위해 요소수 인젝터 작동 시**
- **시동을 끈 후 요소수 회수를 위한 요소수 펌프 작동 시**

▶ 요소수의 보관

- 다음 재질로 제작된 용기는 요소수 보관에 적합하지 않습니다. (알루미늄, 동, 동합금, 비합금강, 아연도금강) 요소수를 이러한 용기에 보관할 경우 금속 성분이 용해되어 배기정화 장치 시스템이 수리 불가능할 정도로 손상될 수 있습니다.
- 다음 재료로 제작된 용기만 사용하여 요소수를 보관하십시오.
  (DIN EN 10 088-1/2/3을 준수하는 CR-Ni 강철 또는 Mo-Cr-Ni 강철/폴리프로필렌/폴리에틸렌)

▶ 요소수의 폐기

- 요소수를 폐기시에는 부피기준 10배 이상의 물과 희석하여 토양이나 하수관에 폐기하십시오.
- 예를 들어 요소수 1L : 물 10L 희석하여 폐기시에는 환경에 아무런 영향을 미치지 아니하나 요소수 원액을 그대로 하수관에 방류 또는 토양에 폐기시에는 부영양 염류가 과다하여 식물이 고사되거나 하천에 오염을 일으킬 수 있습니다.

▶ 요소수의 순도

- 다음의 경우 배기가스 정화장치 시스템이 파손 됩니다.
  - 요소수 탱크에 세제나 다른 연료 또는 유체를 주입하는 경우
  - 요소수에 첨가제를 넣는 경우
  - 요소수에 물을 넣어 희석하는 경우

  요소수는 ISO 22241 또는 DIN70070을 준수하는 요소수만 사용하십시오. 탱크에 잘못된 제품을 주입한 경우 자사 직영 서비스센터 또는 서비스 협력사에 문의하십시오.
- 요소수 탱크에 지정된 요소수 이외의 불순물이 들어가면 다음과 같은 문제가 발생됩니다.
  - 배출물 수치 증가
  - 촉매 및 배기 정화 장치 시스템 기능 이상
  - 엔진 손상

  요소수 탱크에서 요소수를 빼내었을 경우 (예 정비시) 이 요소수는 순도가 보장 되지 않기 때문에 다시 탱크에 주입하면 안됩니다. 반드시 새 요소수를 주입하십시오.

표준 요소수 규격 표시	추천된 ISO22241 또는 DIN70070을 만족하는 요소수 용액(우레아) 이외 디젤유, 가솔린, 알코올 등과 같은 추천되지 않은 액체를 절대로 사용해서는 안됩니다. 불량 요소수(우레아) 또는 추천되지 않는 액체를 주입하는 경우 배출가스 저감장치 등 차량부품들의 손상이 발생할 수있습니다.

차량 주행 조건 및 대기온에 따라 요소수(우레아) 해동시간은 변동이 가능합니다.

⚠ 경 고

- 고온에서 요소수 탱크 캡을 열 경우 암모니아 증기가 새어 나올 수 있습니다. 암모니아 증 기는 자극성이 강한 냄새가 나며 특히 피부, 점막, 눈 부위를 자극합니다. 눈,코,목이 따끔 거리고 기침과 눈물이 나올 수 있습니다. 새어 나온 암모니아 증기를 들이마시지 마십시오. 요소수를 피부에 직접 접촉하지 마십시오. 몸에 좋지 않습니다. 접촉한 부분은 깨끗한 물로 여러 번 씻으십시오. 이상 증상이 있을 경우에는 즉시 의사의 치료를 받으십시오.
- 밀폐된 공간에서 요소수를 다룰 때, 환기가 잘 되는지 확인하십시오. 요소수 탱크가 열리면, 톡 쏘는 듯한 냄새의 가스가 나올 수 있습니다.
- 어린이가 요소수를 만지지 못하도록 하십시오.
- 요소수가 차량표면에 흐르면 부식의 원인이 될 수 있습니다. 차량표면을 깨끗한 물로 씻으십시오.

⚠ 경 고

- 요소수를 보충할 때, 요소수가 넘치지 않도록 조심하십시오.
- 자동차가 기온이 낮은(-11도 이하) 곳에 장시간 주차되어 있을 경우, 탱크 안의 요소수는 동결될 것입니다. 요소수가 동결되면, 요소수 수위를 바르게 측정할 수 없습니다. 부적절한 요소수나 희석된 요소수는 동결점을 높일 수 있습니다. 그렇기에 부적절한 요소수나 희석된 요소수는 사용하지 마십시오.
- 요소수가 녹는 데 걸리는 시간은 운전 조건과 외기온도에 따라 다를 수 있습니다.

⚠ 주 의

- 불량 요소수(우레아) 또는 추천되지 않는 액체를 주입하는 경우 배출가스 저감 장치 등 차량부품들의 손상이 발생할 수 있습니다. 미 검증된 첨가제(요소수)에 포함된 이물질에 의하여 SCR 촉매의 막힘 및 파손이 발생할 수 있습니다.
- 추천된 ISO22241 또는 DIN70070을 만족하는 요소수 용액(우레아) 이외 디젤유, 가솔린, 알코올 등과 같은 추천되지 않은 액체를 절대로 사용해서는 안됩니다.

8장 목차

차량 제원 8-2
타이어 및 휠 8-2
타이어 에너지 소비효율등급 8-2
전구의 용량 8-3
추천오일 및 용량 8-3
온도에 따른 엔진 오일 SAE 점도 분류표 8-4
차대번호(VIN) 8-5
자기 인증 라벨 8-5
엔진번호 8-5

차량 제원

단위 : mm

항 목		치 수
전장		5,150
전폭		1,920
전고		1,925/1,935*1/1,970*2
윤거	전	1680/1685*2
	후	1,660
축거		3,200

*1 : LPG 차량/VAN 차량
*2 : 4WD 차량

타이어 에너지 소비효율등급

타이어 제조사	사이즈	타이어 에너지 소비효율등급	
		회전저항 (RRC)	젖은노면제동력(G)
한국(Hankook)	215/70R16C	4	1
넥센(Nexen)	215/70R16C	4	3
	215/65R17 XL	3	3

※ 회전저항 (RRC) : 타이어에 걸리는 하중에 대한 회전저항의 비
- 1 ~5등급까지 있으며 1등급에 가까울수록 소비 효율이 높아집니다.

※ 젖은 노면 제동력 (G) : 기준 타이어 대비 시험대상 타이어의 젖은 노면 제동성능 비율
- 1 ~ 5등급까지 있으며 1등급에 가까울수록 젖은 노면에서의 제동력이 좋습니다.

※ 타이어 사이즈가 동일하더라도 효율등급이 다를 수 있습니다.
또한 일부 정보가 사전통보없이 변경될 수 있으므로 홈페이지를 참고하십시오.

타이어 및 휠

구분			추천공기압 kPa(psi)				휠 너트 체결토크 kgf.m
			왜건(미니버스)		밴		
휠		타이어	앞	뒤	앞	뒤	
장착 타이어, 예비 타이어	6.5J × 16	215/70R16C	290(42)	325(47)	290(42)	350(51)	11~13
	6.5J × 17	215/65R17 XL	290(42)	290(42)	-		

※ 예비 타이어는 장착 타이어와 동일한 타이어를 제공합니다.

전구의 용량

종 류		전구 형식	용량(W)
차량 앞면	전조등(상향)	H7	55
	전조등(하향)	H7	55
	차폭등	W5W	5
	방향지시등	PY21W	21
	안개등*	H8	35
	방향지시등(옆)*	WY5W	5
	방향지시등 (실외미러)*	LED	LED
차량 뒷면	제동등/미등	P28/8W	27/8
		LED	LED
	방향지시등	PY27W	27
		PY21	21
	후퇴등	W16W	16
	보조제동등	LED	LED
	번호등	W5W	5
실내	맵램프	W10W	10
	룸램프	FESTOON	10
		LED	LED*
	뒷 도어 계단등*	W5W	5
	화물칸 램프(밴)*	FESTOON	10

*: 사양 적용시

※ LED(Light-emitting diode) : 발광소자

추천오일 및 용량

종 류	용량(ℓ)			추천사양
연료	LPG	83		LPG 가스(85%충전시)
	디젤	75		경유
요소수	14.0			SO 22241 또는 DIN70070
엔진 오일*1 (오일필터포함)	LPG	5.1		API SM 급*2, ILSAC GF-4급 이상
	디젤	7.4		ACEA C2급*3
변속기 오일	수동	LPG	1.95~2.05	HK MTF (SK), HD MTF (SHELL), 현대순정품 (SAE 75W/85, API GL-4)
		디젤	2.2~2.3	
	자동	LPG	8.0	DIAMOND ATF SP 또는 DEXRON-II
		디젤	10	ATF-11(RED-1K)(무교환용)
리어 액슬 오일*4	2.1±0.03			온대(-30℃ ~ 30℃): API GL-4, SAE 90 열대(30℃ 이상): API GL-4, SAE 140 혹한지역(-30℃ 이하): API GL-5, SAE 80
파워 스티어링 오일	0.9 ~ 1.0			PSF-4
브레이크 액	필요량			SAE J1703, FMVSS116 DOT-3 또는 DOT-4
냉각수	왜건(미니버스)	13		알루미늄 라디에이터용 인산염계 에틸렌 글리콜 부동액과 물 혼합액
	밴	10		
프론트 디퍼렌셜 오일(4WD)	1.2±0.05			온대(-30℃ ~ 30℃): API GL-4, SAE 90 열대(30℃ 이상): API GL-4, SAE 140 혹한지역(-30℃ 이하): API GL-5, SAE 80
트랜스퍼 케이스 오일(4WD)	1.8			기어 오일(MTF) SAE 75W/85 API GL-4

*1. 엔진 오일 용량은 일반적인 오일 교환시 주입되는 용량 기준입니다.

*2. SM급 엔진 오일이 없을 경우 SL급 엔진 오일을 사용하십시오.

*3. ACEA 규격 엔진 오일이 없을 경우, 제한적으로 API CJ-4급 이상의 엔진 오일 사용을 허용합니다.

*4. 리어액슬 오일 용량은 총 주입 용량 기준입니다.

⚠ 주 의

- 각 기관의 원활한 작동과 내구를 위해 자사 순정오일을 사용하십시오. 자사에서 지정하는 순정부품(엔진 오일, 변속기오일 등)을 사용하지 않거나 불량연료를 사용했을 경우에는 차량에 치명적인 손상을 줄 수 있습니다.
- 오일을 사용할 때는 점도분류와 품질 등급을 동시에 만족시키는 오일을 사용하십시오.
- 오일을 점검 교환할 때에는 기재된 용량(ℓ)은 참고만 하시고 오일량을 측정하는 게이지를 이용하여 확인하십시오. 「F」선에 가까이 주입하시고 「F」선 이상 주입하지 마십시오.

■ 온도에 따른 엔진 오일 SAE 점도 분류표

온 도(℃)		-30	-20	-10	0	10	20	30	40	50
엔진 오일	가솔린 엔진						20W-50			
						15W-40				
					10W-30					
		5W-20 / 5W-30								
	디젤 엔진					15W-40				
					10W-30 / 10W-40					
				5W-30 / 5W-40						
		0W-30 / 0W-40								

차대번호(VIN)

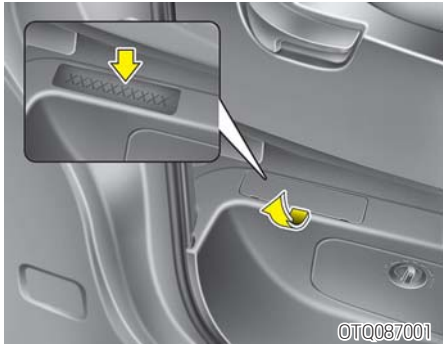

차대번호 즉, VIN(Vehicle Identification Number)은 차량의 등록시나 차량의 소유권을 유지하는데 필요한 모든 법적인 사항에 사용됩니다.
차체에 타각되어 있는 차대번호와 등록증에 기록되어 있는 차대번호는 일치해야 합니다.
동승석측 하단부에 타각되어 있습니다.

자기 인증 라벨

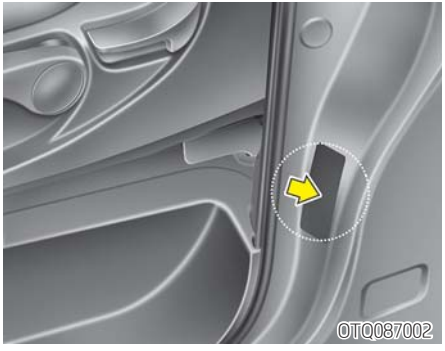

자기 인증 라벨은 본 차량이 대한민국 자동차 관리법령에 적합하게 제작되었음을 알립니다.

엔진번호

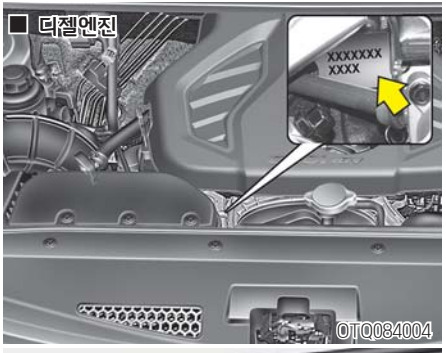

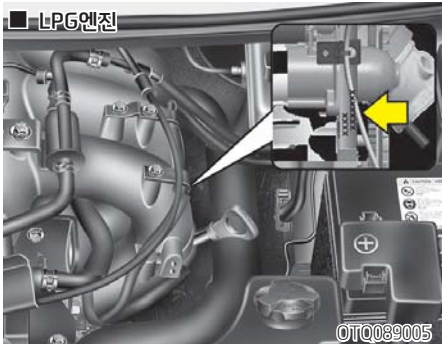

디젤 엔진번호는 앞쪽에서 엔진룸을 바라볼 때 실린더블럭 정면 상단부에 타각되어 있습니다.
LPG 엔진번호는 엔진룸을 열고 운전석측 측면에서 바라볼 때 실린더블럭 하단부에 타각되어 있습니다.

[ㄱ]
각종 시트커버류 작업 시 유의 2-13
겨울철 운행 5-53
눈 또는 빙판길 주행 5-54
경제적 운행 5-46
계기판 4-47
경고등 및 표시등 4-57
계기판 조명 조절 4-49
계측기 4-49
공조 장치용 에어필터 점검 7-31
필터의 교환 7-31
필터의 점검 7-31
교차로나 철도 건널목을 건널 때 2-12
규격타이어 장착 및 타이어 공기압 수시 점검 2-3
기타 주의 사항 2-17

[ㄴ]
내관도 I 1-4
내관도 II 1-6
냉각수 점검 7-20
냉각수 교환 7-22
냉각수량 점검 및 보충 7-20

[ㄷ]
다용도 보관함 4-111
글로브 박스 4-112
소물함 4-113
안경 보관함 4-113
중앙 콘솔 박스 4-112
도난 경보 장치 4-8
경계 및 경보 상태 해제 4-9
경계 상태 4-8
경보 상태 4-9
도어 4-10
어린이 보호용 잠금 장치 4-15
차 밖에서의 잠금/해제 4-10
차 안에서의 잠금/해제 4-12
차속감응 자동 도어 잠금 장치 4-14
충돌감지 자동 도어 잠금해제 장치 4-14

[ㅁ]
무선 도어 잠금 장치 4-6
건전지 교환 방법 4-7
리모컨 사용시 주의 사항 4-6
리모컨 키 사용 방법 4-6
미러 4-34
실내 미러 4-34
실외 미러 4-44

밀폐된 공간에서 엔진 시동 후 차량 점검 금지 2-12

[ㅂ]

배출가스 저감을 위한 차량관리 7-66
배출가스 제어장치의 관리 및 정비 7-66
디젤 매연 필터(DPF) 장치 7-70
매연관리(디젤차량) 7-68
에어클리너 7-66
점화 플러그(LPG차량) 7-66
촉매 변환 장치 7-67
크랭크 케이스 통풍호스 7-66
배출가스 허용기준 7-65
운행차 배출가스 허용기준 7-65
유해 배출가스 7-65
배터리 점검 7-37
배터리 관리 요령 7-37
배터리 초기화 항목 7-39
벨트 점검 7-27
구동 벨트 7-27
브레이크/클러치 액 점검 7-22
브레이크/클러치 액량 점검 및 보충 7-22
파워 스티어링 오일량 점검 및 보충 7-23
비상 시동 6-6
밀기 시동 6-7
배터리 방전 시 점프 스타트 요령 6-6
비상경고등 4-71

[ㅅ]

사고 및 차량 화재시 응급조치 6-24
LPG 차량 화재 시 응급조치 6-25
고속도로 등 사고·고장 시 행동요령 6-24
차량 화재시 6-24
서리제거(열선) 4-81
뒷유리 서리제거(열선) 4-81
선루프 4-28
리어(뒤) 선루프 4-29
선루프 초기화 4-31
슬라이드 상태로 여닫을 때 4-29
틸트 상태로 여닫을 때(앞) 4-30
햇빛 가리개 4-31
수동변속기 5-11
수동변속기 작동 5-11
올바른 운전요령 5-12
수동변속기 오일 점검 7-25
순정부품의 사용 2-15
스티어링 휠(조향 핸들) 4-31
경음기 4-34
스티어링 휠 위치 조절 4-32

스티어링 휠 히터 4-33
파워 스티어링 4-31
시동 스위치 5-3
시동 스위치 위치 5-3
시동 스위치의 조명 5-3
신차 길들이기 2-18
실내 편의 장치 4-114
다용도 소켓 4-118
선바이저 4-117
시가라이터 4-114
옷걸이 후크 4-119
재떨이 4-115
충전용 USB 단자 4-119
카 매트 후크 4-120
컵 홀더 4-115
화물 고정 장치(그물망) 4-121
실내등 4-78
맵램프/룸램프 4-78

[ㅇ]
안전 운행 5-48
고속도로 주행 5-51
악천후 시의 주행 5-50
야간 주행 5-50
여름철 운행 5-52
차 바퀴가 빠져 헛도는 경우 5-49
커브길 주행 시 5-50
험로에서의 주행 5-48
안전벨트 3-24
2점식 안전벨트 3-29
3점식 안전벨트 3-27
뒷좌석 안전벨트 보관 3-31
안전벨트 구속 장치 3-24
안전벨트 미착용 경고등 및 경보음 3-27
안전벨트 사용 시 유의 사항 3-33
안전벨트의 적절한 관리 3-34
임산부의 안전벨트 착용 3-34
큰 어린이의 안전벨트 착용 3-33
프리텐셔너 시트벨트 3-31
안전벨트 착용 2-5
기타 주의사항 2-6
탑승자를 보호하는 안전벨트 착용 2-5
앞좌석 3-6
각도 조절 3-6
높낮이 조절(운전석) 3-7
암레스트 3-7
전·후 위치 조절 3-6
좌석 등받이 포켓 3-12

좌석 히터(열선) 3-9
좌석 통풍 3-11
중앙 좌석 접는 방법 3-9
헤드레스트 조절 3-7
액티브 에코 5-45
액티브 에코 선택 5-45
액티브 에코 작동 시 발생할 수 있는 차량 주행 특성 5-45
액티브 에코 작동 제한 5-45
어린이 보호용 장치(보조 좌석) 3-35
2점식 안전벨트를 이용할 때 3-36
3점식 안전벨트를 이용할 때 3-36
어린이 보호용 장치의 장착 3-35
어린이는 적정 보호구 착용과 함께 뒷좌석에 2-10
에어백 관련 주의사항 2-6
에어백은 보조 안전장치입니다 2-6
유아/어린이의 에어백 관련 주의사항 2-6
에어백 장치의 작동은 어떻게 되는가? 3-47
소음과 연기 3-48
어린이 보호 시트 설치 금지 3-49
에어백 경고 라벨 3-52
에어백 경고등 3-50
에어백 작동 시 2차 피해 3-48
에어백 정비 3-50
차를 수리할 때, 폐차할 때 3-51
에어백(보조 구속 장치) 3-37
동승석 에어백 3-41
사이드 에어백 3-42
안전벨트 착용의 중요성 3-39
에어백 장치의 구성 및 기능 3-38
에어백 종류 3-37
에어백 충돌 센서 3-43
에어백의 비작동 조건 3-45
에어백의 작동 조건 3-44
운전석 에어백 3-40
충돌 시에 왜 에어백이 작동하지 않았을까요? 3-42
에어클리너 점검 7-29
필터의 교환 7-29
필터의 점검 7-29
엔진 시동 및 정지 5-5
엔진 시동 방법 5-5
엔진 정지 방법 5-10
엔진 오버히트(과열 시) 6-7
엔진 오일 점검 7-18
엔진 오일 및 필터 교환 7-19
엔진 오일량 점검 및 보충 7-18
엔진 후드 4-22
엔진 후드 닫는 방법 4-23
엔진 후드 여는 방법 4-22

후드 열림 경고음 4-23
엔진룸 1-8
엔진룸을 열고 2-2
엔진번호 8-5
엔진부의 명칭 7-3
LPG 엔진 7-3
디젤 엔진 7-4
엔진시동이 안걸릴 때 6-5
시동모터가 회전하지 않을때 6-5
시동모터는 회전하나 시동이 걸리지 않을때 6-5
연료주입구 4-24
LPG 차량 연료 충전 방법 4-27
비상시 연료 주입구 잠금 해제 장치 4-28
연료주입구 닫는 방법 4-25
연료주입구 여는 방법 4-24
연료필터 점검(디젤 차량) 7-28
연료필터의 교환 7-28
연료필터의 물빼기 7-28
올바른 운전자세 2-4
와셔액 점검 7-26
와셔액 점검 및 보충 7-26
와이퍼 블레이드 점검 7-33
블레이드의 교환 7-34
블레이드의 점검 7-33
와이퍼/와셔 4-76
뒷유리 와이퍼/와셔 4-76
뒷유리 와이퍼/와셔 4-77
앞유리 와이퍼/와셔 4-76
와셔액 분출 4-77
와이퍼 작동 4-77
외관도 I 1-2
외관도 II 1-3
요소수 시스템 (SCR : Selective Catalytic Reduction) 7-70
운전석 주변은 항상 깨끗이 2-4
운전석에 앉아서 2-3
유리창 개폐 장치 4-18
수동식(뒤) 4-21
전동식 4-19
유리창 습기/성에 제거 방법 4-107
수동 조절식 4-107
유리창 습기 방지 기능 4-109
자동 조절식 4-108
음주·과로 운전 금지 2-8
인포테인먼트 장치 4-121
내비게이션 4-124
블루투스 핸즈프리 4-125
안테나 4-121
오디오 4-123

오디오 리모컨 4-122
오디오 외부 입력 단자 4-124
인화성·폭발성 물질 차내 방치 금지 2-8
일상 점검 7-8

[ㅈ]
자기 인증 라벨 8-5
자동변속기 5-13
올바른 운전 요령 5-18
자동변속기 작동 5-14
자동변속기 오일 점검 7-24
자동변속기 오일량 점검 및 보충 7-24
자사 직영 서비스센터 또는 블루핸즈 이용 2-14
전구의 교환 7-52
번호등 전구의 교환 7-58
보조제동등 전구의 교환 7-57
실내등 전구의 교환 7-58
옆 방향지시등 (실외미러) 전구의 교환 7-55
옆 방향지시등 전구의 교환 7-55
전조등, 방향지시등, 차폭등, 안개등 전구의 교환 7-53
제동등, 미등, 방향지시등, 후퇴등 전구의 교환 7-56
전구의 용량 8-3
점검 정비 7-5
운전자 의무 준수 사항 7-5
점검 정비시 주의사항 7-6
정기 점검 7-10
가혹조건 7-17
통상조건 7-11
정차 또는 주차 중 휴대전화 사용 요령 2-9
제동 장치 5-27
ABS(Anti-Lock Brake System) 5-31
경사로 밀림 방지 기능(HAC) 5-36
급제동 경보 시스템(ESS) 5-35
브레이크 5-28
올바른 제동 요령 5-36
주차 브레이크 5-29
차체 자세 제어 장치(ESC) 5-32
조명 4-72
방향지시 및 차선변경 4-75
배터리 방전 방지 기능 4-72
안개등 4-75
전조등 상향, 하향 변환 4-74
조명 위치 4-72
좌석 3-3
좌석, 스티어링 휠, 미러 조정은 출발 전에 2-4
주·정차 시 배기관 주변 화재 위험 2-11
주·정차 중 차내 수면 금지 2-7
주위 안전 확인 2-11

주차 브레이크 점검 7-27
주차 브레이크 작동 상태 점검 7-27
주차 시 바퀴에 고임목 설치 2-12
주행 시 도어·테일게이트는 잠금 상태로 2-11
주행 중 경고 6-2
비상경고등 6-2
주행 중 고장이 나면 6-2
고장 자동차 정지표지판(안전삼각대) 6-5
교차로/건널목에서 시동이 꺼진 경우 6-2
노상에서 주행 중 고장이 난 경우 6-4
브레이크 제동력이 좋지 않을 경우 6-4
주행 중 시동이 꺼진 경우 6-3
주행 중 펑크가 나면 6-3
주행 중 엔진 정지 금지 2-9

[ㅊ]
차 안에 어린이만 남겨두면 위험 2-10
차대번호(VIN) 8-5
차동기어 잠금장치(LD) 장착 차량 운행 5-58
운행 시 유의 사항 5-58
주요 기능 5-58
차량 개조 금지 2-13
차량 견인 6-20
견인 트럭으로 견인 시 6-20
견인차가 아닌 일반차량으로의 견인 시 6-21
탈부착 견인 후크(앞) 6-21
차량 내 가죽 제품의 특성 2-14
차량 제원 8-2
차체 손질 7-59
내장 손질 7-63
외장 손질 7-59
창문 밖으로 손이나 얼굴 등을 내밀지 말것 2-9
최고속도 제한장치 5-46
추천오일 및 용량 8-3
온도에 따른 엔진 오일 SAE 점도 분류표 8-4

[ㅋ]
크루즈 컨트롤(A타입) 5-37
기능 해제 5-40
설정 속도 감소 5-38
설정 속도 증가 5-38
일시 해제 5-39
일시적인 속도 증가 5-38
재설정 5-39
주행속도 설정 5-37
크루즈 컨트롤(B타입) 5-41
기능 해제 5-44
설정 속도 감소 5-42

설정 속도 증가 5-42
일시 해제 5-43
일시적인 속도 증가 5-42
재설정 5-43
주행속도 설정 5-41
키 4-4
이모빌라이저 시스템 4-5
키 사용 방법 4-4

[ㅌ]
타이어 공기압 감지 시스템(TPMS) 6-9
저압 타이어를 감지하였을 때 6-9
타이어 공기압 감지 시스템에 이상이 있을 경우 6-10
타이어를 교체할 때 6-11
타이어 및 휠 8-2
타이어 및 휠 점검 7-40
공기압 관리 7-40
저편평비 타이어 7-47
타이어 관리 7-40
타이어 측면 표시 7-44
타이어의 교환 7-42
타이어의 위치 교환 7-41
휠 얼라인먼트 및 타이어 밸런스 7-41
휠의 교환 7-44
타이어 에너지 소비효율등급 8-2
타이어 펑크 시의 조치 6-12
부속공구 6-12
예비 타이어 분리·장착 6-13
타이어 교환 방법 6-14
터보 장착 차량 운행(디젤차량) 5-57
터보차저 장착 차량 점검 사항 5-57
테일게이트 4-15
비상시 테일게이트 잠금 해제 장치 4-17
테일게이트 닫는 방법 4-16
테일게이트 여는 방법 4-16

[ㅍ]
파워 스티어링 오일 점검 7-23
파워 스티어링 호스 점검 7-23
편의장비 추가 장착 시 임의배선 사용 금지 2-13
폭설 시 행동요령 6-26
퓨즈의 교환 7-48
실내 퓨즈 7-49
엔진룸 퓨즈/릴레이 7-50
퓨즈/릴레이 라벨 7-51

[ㅎ]
후방 감시 카메라 4-70

후방 주차보조 시스템 4-68
자기진단 기능 4-70
후방 주차보조 시스템 관리 요령 4-69
후방 주차보조 시스템의 비작동 조건 4-69
후방 주차보조 시스템의 작동 4-68
히터 및 에어컨(수동조절식) 4-82
공조 장치용 에어필터 4-91
뒷좌석 히터 및 에어컨 조절 방법 4-89
에어컨 냉매 및 압축기 윤활유량 점검 4-92
히터 및 에어컨 조절 방법 4-84
히터 및 에어컨(자동조절식) 4-93
공조 장치용 에어필터 4-105
공조화면 선택 버튼 4-104
뒷좌석 히터 및 에어컨 조절 방법 4-102
에어컨 냉매 및 압축기 윤활유량 점검 4-105
수동 조절 방법 4-96
자동환기 4-104
전자동 조절 방법 4-95

[기타]

1일 1회 일상 점검 실시 2-2
2열 및 3열 좌석(A타입) 3-12
2열 좌석 방향 조절 3-15
3, 4열 승객의 승하차 편의 기능(2열좌석) 3-14
각도 조절 3-13
전·후 위치 조절 3-12
중앙 좌석 접는 방법 3-14
헤드레스트 조절 3-13
2열 및 3열 좌석(B타입) 3-18
2열 좌석 히터(열선) 3-20
각도 조절 3-19
전·후 위치 조절 3-18
암레스트 3-19
헤드레스트 조절 3-19
4륜구동 장치(4WD) 5-20
4륜구동 차량의 운행 요령 5-22
기타 유의 사항 5-27
선택 4륜구동 5-20
타이어 관련 유의 사항 5-26
4열 좌석 (A타입) 3-16
좌석 접는 방법 3-16
4열 좌석 (B타입) 3-21
좌석 접는 방법 3-21
풀 플랫좌석 만드는 방법(좌석 펼침 기능) 3-24
헤드레스트 조절 3-22
LPG 차량 사용 시 주의 사항 2-15